ТИПОВОЙ ПРОЕКТ
903-1-211.84

ПОЛНОСБОРНАЯ КОТЕЛЬНАЯ С 6 МЕХАНИЗИРОВАННЫМИ КОТЛОАГРЕГАТАМИ БРАТСК-1

ДЛЯ СЕЛЬСКОХОЗЯЙСТВЕННОГО СТРОИТЕЛЬСТВА
ТОПЛИВО – КАМЕННЫЕ И БУРЫЕ УГЛИ

АЛЬБОМ III
ЧЕРТЕЖИ НЕТИПОВЫХ КОНСТРУКЦИЙ
ЧАСТЬ II

19451-04
ЦЕНА 5-43

Привязан:

gost.e-ecolog.ru

Д 22Г. 034. 001

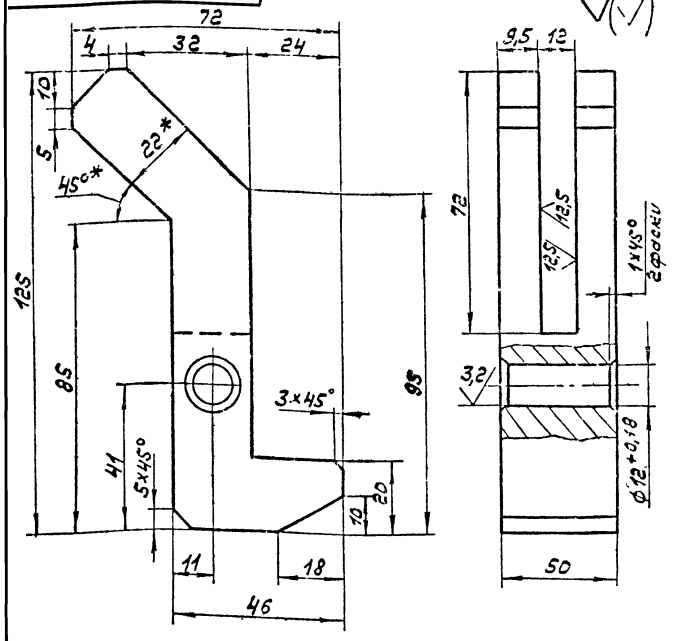

1.* Размеры для справок.

2. Неуказанные предельные отклонения размеров: H16; h16; $\pm \frac{IT16}{2}$.

Изм.	Лист	№ докум.	Подп.	Дата
Разраб.		Гольденштейн		12.82
Пров.		Мюнтер		
Т. контр.				
Н. контр.		Мюнтер		
Утв.				

Д 22Г. 034. 001

Крючок

Лит.	Масса	Масштаб
И	0,8	1:1

Лист Листов 1

Ст3сп. ГОСТ 380-71

Госстрой СССР ГПИ Горьковский Сантехпроект

Формат А4

Формат	Зона	Поз.	Обозначение	Наименование	Кол.	Примечание
				Документация		
А2			Д 22Г. 034. 000 СБ	Сборочный чертеж		
А3			Д 22Г. 034. 000 ВС	Ведомость спецификаций		
А3			Д 22Г. 034. 000 ВП	Ведомость покупных изделий		
				Сборочные единицы		
А4		1	Д 22Г. 034. 010	Бункер		
А4		2	Д 22Г. 034. 070	Тележка		

Инв. № подл. | Подп. и дата | Взам. инв. № | Инв. № дубл. | Подп. и дата

Изм.	Лист	№ докум.	Подп.	Дата
Разраб.		Гольденштейн		12.82
Пров.		Мюнтер		
Нач. отд.				
Н. контр.		Мюнтер		
Утв.				

Д 22Г. 034. 000

Контейнер для золы $V = 0{,}3 м^3$

Лит.	Лист	Листов 5
		1

Госстрой СССР ГПИ Горьковский Сантехпроект

Формат А4

	Наименование	Обозначение документа на поставку	Поставщик	Куда входит (обозначение)	Количество: на изделие	Количество: в комплекте	Количество: на регул.	Количество: всего	Примечание
1	Ось 6-12 В 12×65 Ст 3 сп	ГОСТ 9650-80		Д 22Г. 034. 010	1			1	
2	Кольцо 1А 25	ГОСТ 13940-68		Д 22Г. 034. 070	2			2	
3	Подшипник 305	ГОСТ 8338-75		Д 22Г. 034. 070	2			2	
4				Д 22Г. 034. 090	1			2	
5								4	
6	Кольцо СГ 30-19-3,5	ГОСТ 6418-81		Д 22Г. 034. 090	1			2	
7	СГ 44-31-5			Д 22Г. 034. 070	2			2	
8				Д 22Г. 034. 090	1			2	
9								4	
10	Крепежные изделия								
11									
12	Шайба 7019-0393	ГОСТ 13438-68		Д 22Г. 034. 010	1			1	
13	Болт М6×25.36	ГОСТ 7798-70		Д 22Г. 034. 010	2			2	
14	М8×16.36			Д 22Г. 034. 030	2			2	
15	Винт М6×16.36	ГОСТ 1491-80		Д 22Г. 034. 070	8			8	
16				Д 22Г. 034. 090	4			4	
17								12	
18	Винт М6×16.36	ГОСТ 17475-80		Д 22Г. 034. 030	12			12	
19	Гайка М6.4	ГОСТ 5915-70		Д 22Г. 034. 030	12			12	
20	М24.4	ГОСТ 5927-70		Д 22Г. 034. 070	2			2	
21	Шплинт 3,2×20	ГОСТ 397-79		Д 22Г. 034. 010	2			2	
22	5×60			Д 22Г. 034. 070	2			2	
23	Шайба 8.65Г	ГОСТ 6402-70		Д 22Г. 034. 090	2			2	
24	12.01	ГОСТ 6649-72		Д 22Г. 034. 010	2			2	
25	6.01	ГОСТ 11371-78		Д 22Г. 034. 030	12			12	
	24.01			Д 22Г. 034. 070	2			2	

Изм.	Лист	№ докум.	Подп.	Дата
Разраб.		Гольденштейн		12.82
Пров.		Мюнтер		
Нач. отд.		Гольденштейн		
Н. контр.		Мюнтер		
Утв.				

Д 22Г. 034. 000 ВП

Контейнер для золы $V = 0{,}3$ Ведомость покупных изделий.

Лит.	Лист	Листов
		1

Госстрой СССР ГПИ Горьковский Сантехпроект

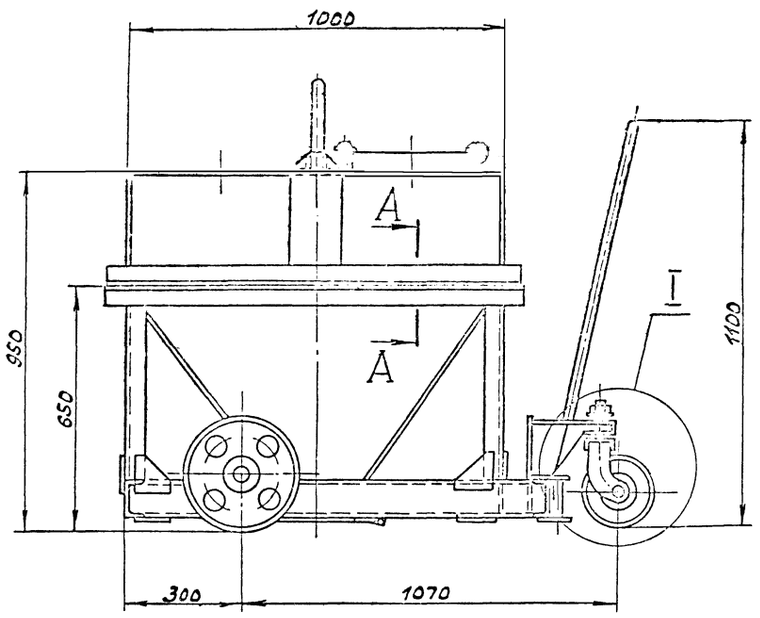

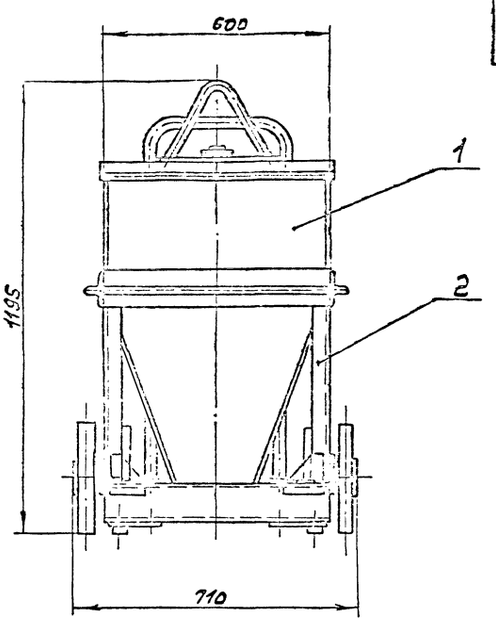

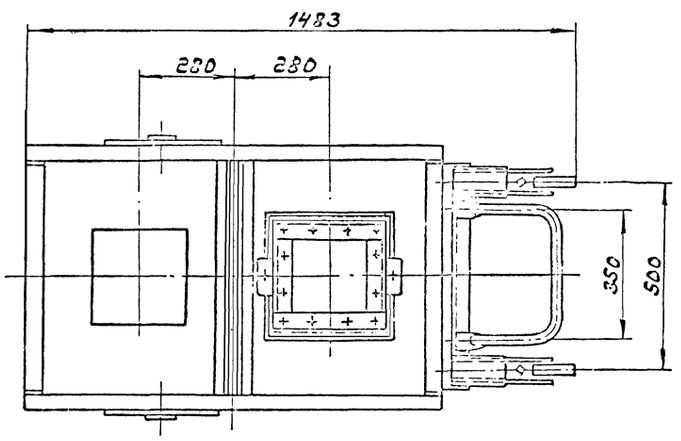

А-А
М1:2

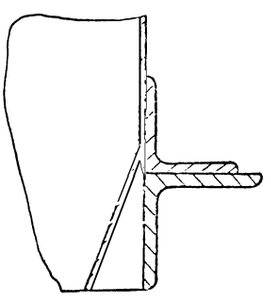

I
М1:4

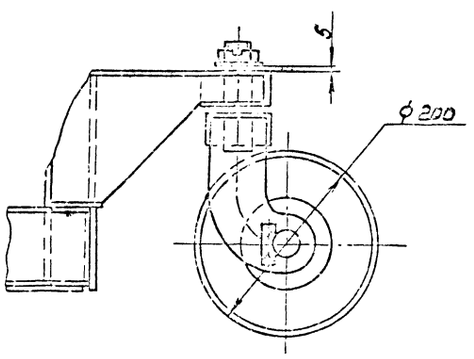

Размеры для справок.

| | | |

Д22Г.034.003

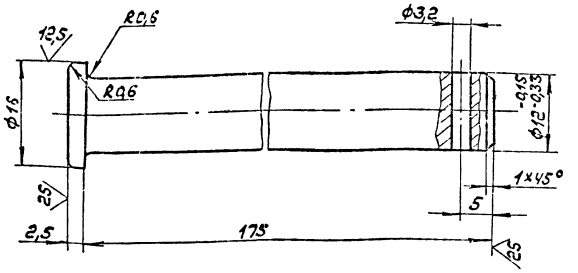

Неуказанные предельные отклонения размеров: H16, h16, ± $\frac{IT16}{2}$

Изм.	Лист	№ докум.	Подп.	Дата	Д22Г.034.003			
Разраб.		Шилина			Ось	Лит.	Масса	Масштаб
Пров.		Мюнтер					0,3	2:1
Т. контр.						Лист	Листов 1	
Рук. гр.		Мюнтер			Круг В-17 ГОСТ 2590-71 / ВСт3сп. ГОСТ 535-79	Госстрой СССР ГПИ Горьковский Сантехпроект		
Н. контр.		Мюнтер						
Утв.								

Формат А4

Формат	Зона	Поз.	Обозначение	Наименование	Кол.	Примечание
		8		Болт М6×25.36		
				ГОСТ 7798-70	2	
		9		Шайба 12.01		
				ГОСТ 9649-78	2	
		10		Шайба 7019-0393		
				ГОСТ 13438-68	1	
		11		Шплинт 3,2×20		
				ГОСТ 397-79	2	
				Материалы		
		12		Войлок ППрА5		
				ГОСТ 6308-71	0,1	кг

Изм.	Лист	№ докум.	Подп.	Дата	Д22Г.034.010	Лист 2

Д22Г.034.002

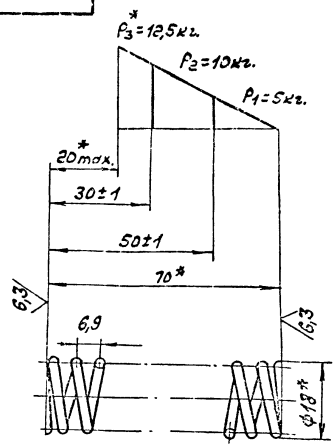

1. Пружина 329 ГОСТ 13770-68.
2. Направление навивки пружины - правое.
3. Число рабочих витков n-10.
4. Число витков полное n,-11,5
5. Покрытие - хим. окс. прм.
6. * Размеры для справок.

Изм.	Лист	№ докум.	Подп.	Дата	Д22Г.034.002			
Разраб.		Бердышев			Пружина	Лит.	Масса	Масштаб
Пров.		Мюнтер					0,005	1:1
Т. контр.						Лист	Листов 1	
Н. контр.		Мюнтер			Проволока II-1,8 ГОСТ 9389-75	Госстрой СССР ГПИ Горьковский Сантехпроект		
Утв.								

Формат А4

Формат	Зона	Поз.	Обозначение	Наименование	Кол.	Примечание
				Документация		
А2			Д22Г.034.010СБ	Сборочный чертеж		
				Сборочные единицы		
А4		1	Д22Г.034.020	Корпус бункера	1	
А4		2	Д22Г.034.030	Фильтр	1	
А4		3	Д22Г.034.060	Затвор	1	
				Детали		
А4		4	Д22Г.034.001	Крючок	1	
А4		5	Д22Г.034.002	Пружина	1	
А4		6	Д22Г.034.003	Ось	1	
				Стандартные изделия		
		7		Ось 6-12 в 12×65 Ст3сп		
				ГОСТ 9650-80	1	

Изм.	Лист	№ докум.	Подп.	Дата	Д22Г.034.010			
Разраб.		Гольденберг			Бункер	Лит.	Лист	Листов
Пров.		Мюнтер					1	2
Н. контр.		Мюнтер				Госстрой СССР ГПИ Горьковский Сантехпроект		
Утв.								

Д22П034.010СБ

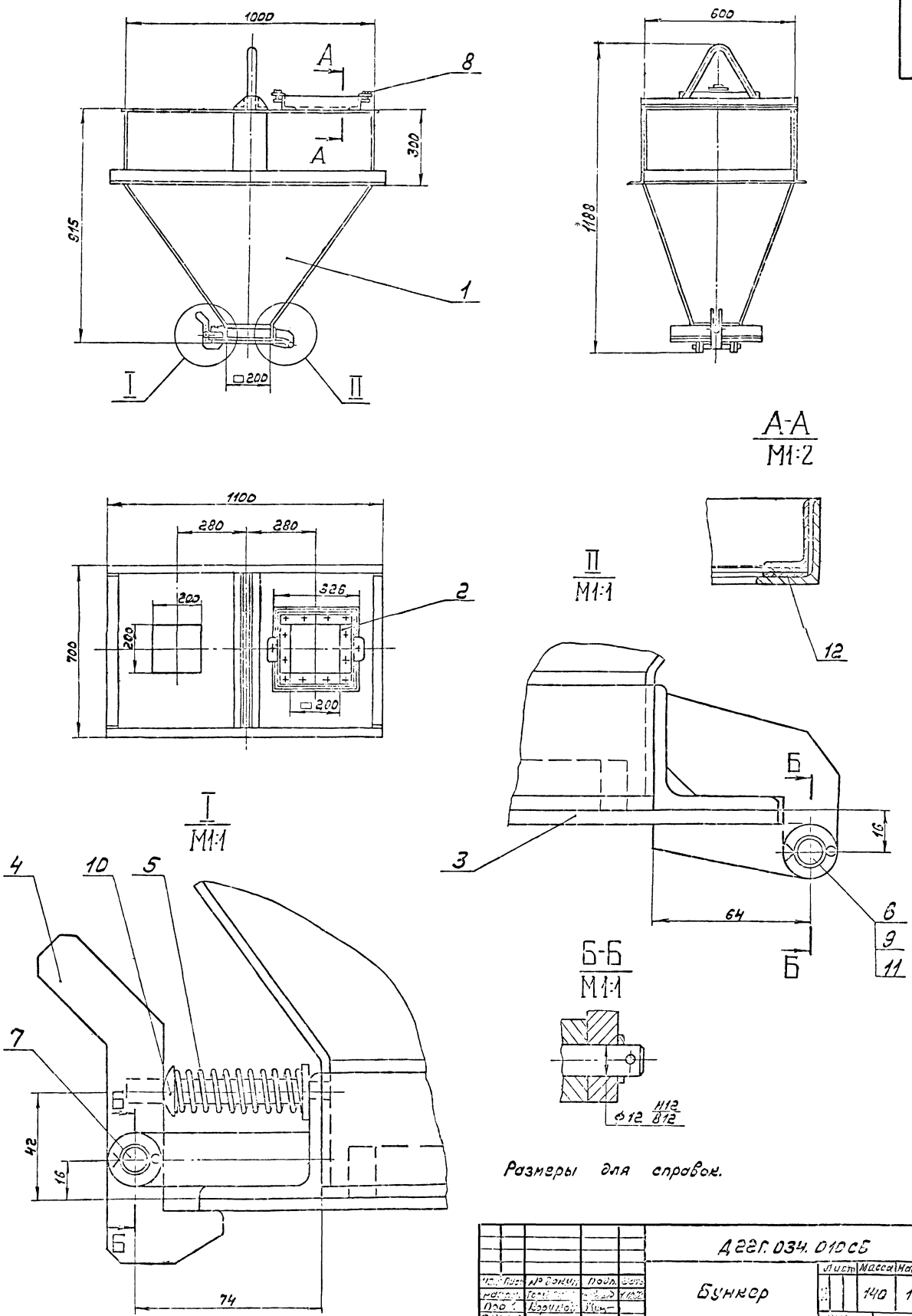

Размеры для справок.

				Д22Г.034.010СБ			
Изм.	Лист	№ докум.	Подп.	Дата	Бункер	Лист	Масса 140	Масштаб 1:10
Разраб.		Тоскин		1.10.02				
Пров.		Корчмой						
Т.контр.								
Нач.отд.								
Н.контр.		Мюнтер						
Утв.								

Д 22Г.034.005

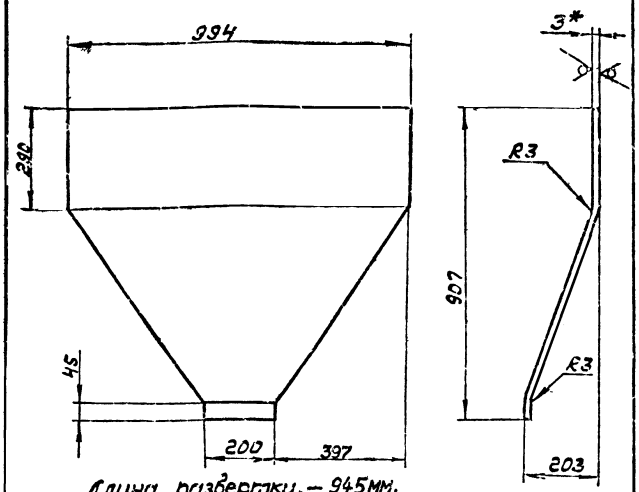

Длина развертки. – 945мм.

1.* Размеры для справок.

2. Неуказанные предельные отклонения размеров ± IT16/2.

Изм.	Лист	№ докум.	Подп.	Дата
Разраб.		Бердышев		
Пров.		Корунов		
Т. контр.				
Н. контр.		Инженер		
Утв.				

Д 22Г.034.005

Стенка

Лит.	Масса	Масштаб
И	18,5	1:10

Лист	Листов 1

Госстрой СССР ГПИ Горьковский Сантехпроект

Лист 5-IV-Н-3Ст3сп ГОСТ 16523-70

Формат А4

Формат	Зона	Поз.	Обозначение	Наименование	Кол.	Примечание
Б4		7	Д 22Г.034.011	Уголок		
				Уголок Б-50х50х5 ГОСТ 8509-72 / Ст3сп ГОСТ 535-79		
				L = 206 h16	2	0,78кг
А4		8	Д 22Г.034.012	Пемза	2	
А4		9	Д 22Г.034.013	Штырь	1	
А4		10	Д 22Г.034.014	Ухо	2	
Б4		11	Д 22Г.034.015	Уголок		
				Уголок Б-75х50х5 ГОСТ 8510-72 / Ст3сп ГОСТ 535-79		
				L = 310 h16	2	1,48кг
Э4		12	Д 22Г.034.016	Уголок	2	
Э4		13	Д 22Г.034.017	Ухо	1	
Б4		14	Д 22Г.034.018	Уголок		
				Уголок Б-50х50х5 ГОСТ 8509-72 / Ст3сп ГОСТ 535-79		
				L = 600 h16	2	2,3кг
Б4		15	Д 22Г.034.019	Упор		
				Лист Б-ПН-10 ГОСТ 19903-74 / Ст3 сп ГОСТ 535-79		
				(16х40) h16	2	0,05кг
А4		16	Д 22Г.034.021	Планка	2	

Инв.№ подл. | Подп. и дата | Взам.инв.№ | Инв.№ дубл. | Подп. и дата

Д 22Г.034.004

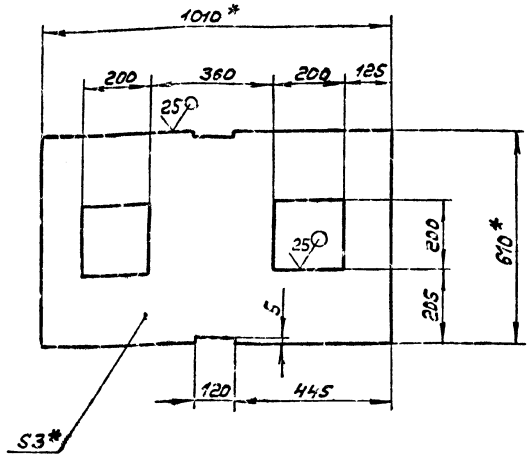

1.* Размеры для справок.

2. Неуказанные предельные отклонения размеров ± IT16/2

Изм.	Лист	№ докум.	Подп.	Дата
Разраб.		Бердышев		
Пров.		Корунов		
Т. контр.				
Н. контр.		Инженер		
Утв.				

Д 22Г.034.004

Крышка

Лит.	Масса	Масштаб
И	12,5	1:10

Лист	Листов 1

Госстрой СССР ГПИ Горьковский Сантехпроект

Лист 5-IV-Н-2Ст3сп ГОСТ 16523-70

Формат А4

Формат	Зона	Поз.	Обозначение	Наименование	Кол.	Примечание
				Документация		
А2			Д 22Г.034.020СБ	Сборочный чертеж		
				Детали		
А4		1	Д 22Г.034.004	Крышка	1	
А4		2	Д 22Г.034.005	Стенка	2	
А4		3	Д 22Г.034.006	Стенка	2	
Б4		4	Д 22Г.034.007	Уголок		
				Уголок Б-50х50х5 ГОСТ 8509-72 / Ст3сп ГОСТ 535-79		
				L = 600 h16	2	2,26кг
Б4		5	Д 22Г.034.008	Уголок		
				Уголок Б-50х50х5 ГОСТ 8509-72 / Ст3сп ГОСТ 535-79		
				L = 1100 h16	2	4,1кг
Б4		6	Д 22Г.034.009	Уголок		
				Уголок Б-50х50х5 ГОСТ 8509-72 / Ст3сп ГОСТ 535-79		
				L = 306 h16	2	1,15кг

Инв.№ подл. | Подп. и дата | Взам.инв.№ | Инв.№ дубл. | Подп. и дата

Изм.	Лист	№ докум.	Подп.	Дата
Разраб.		Бердышев		
Пров.		Корунов		
Нач. отд.				
Н. контр.		Инженер		
Утв.				

Д 22Г.034.020

Корпус бункера

Лит.	Лист	Листов
	1	2

Госстрой СССР ГПИ Горьковский Сантехпроект

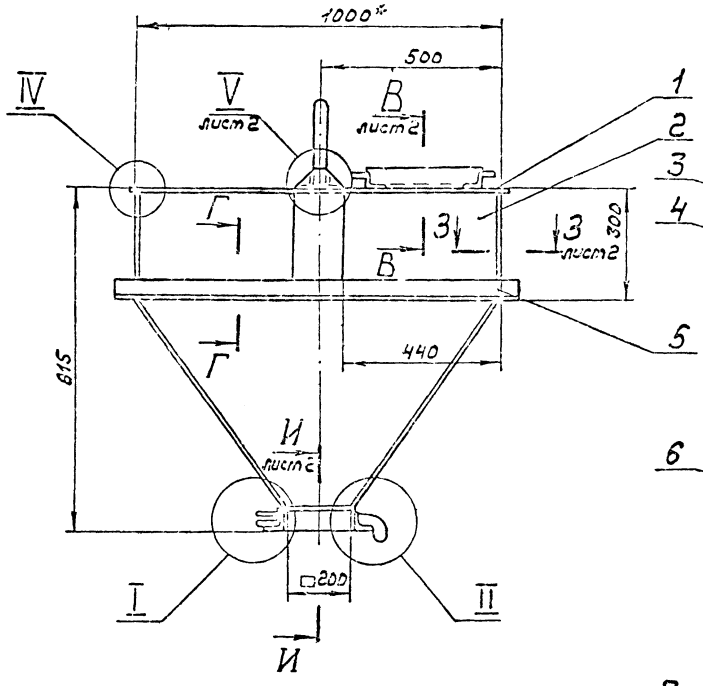

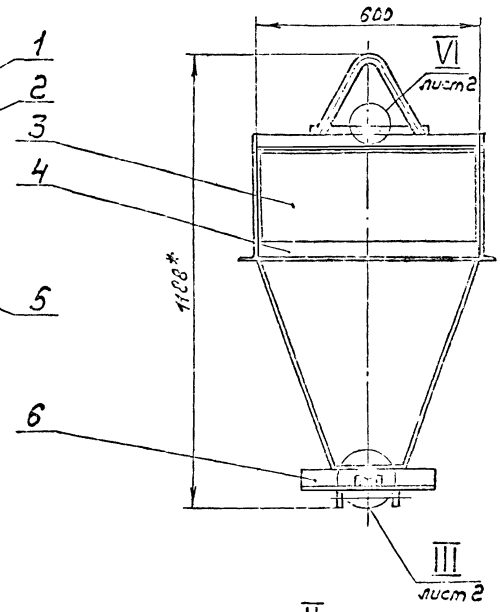

II
М1:1

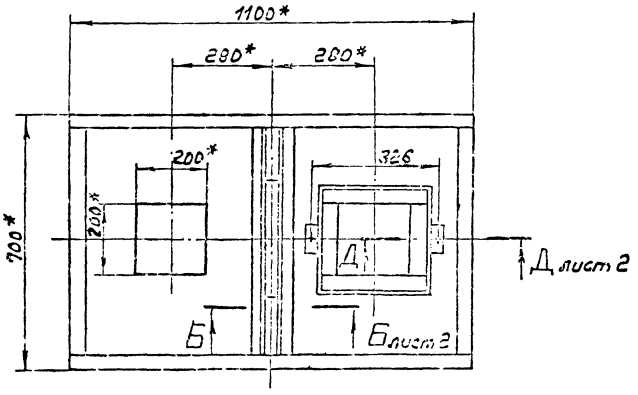

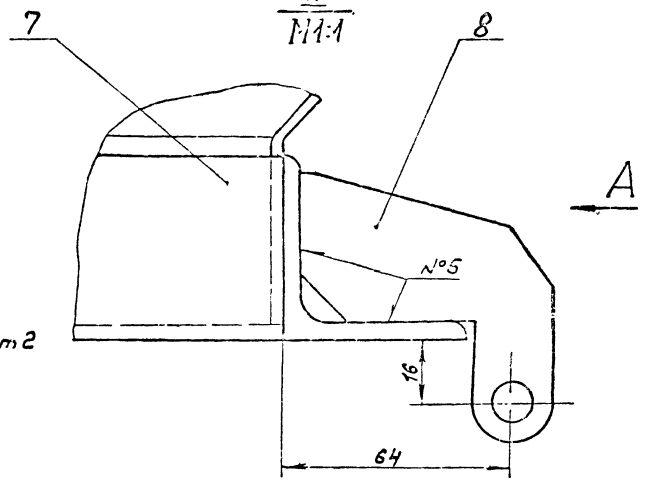

Вид А
М1:2

I
М1:1

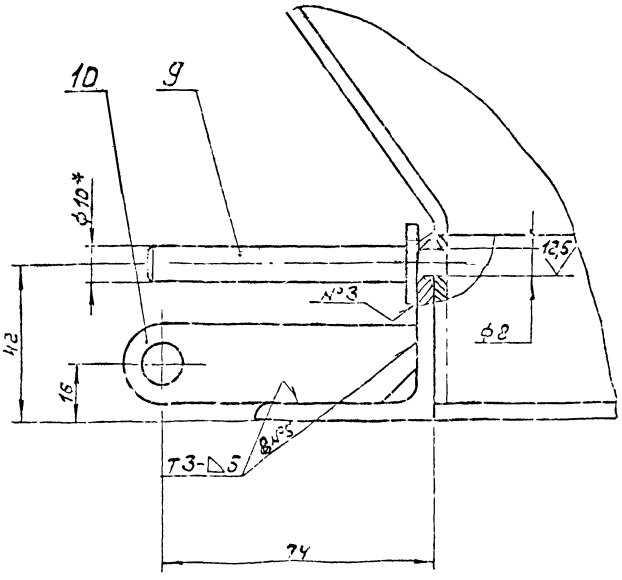

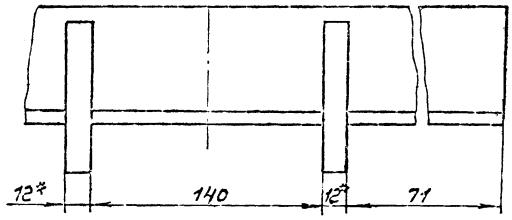

1.* Размеры для справок.

2.** Обработать по сопрягаемой детали.

3. Неуказанные предельные отклонения размеров: H16; h16; $\pm \frac{IT16}{2}$.

4. Сварные швы по ГОСТ 5264-80.

				Д 22Г.034.020 СБ			
Изм.	Лист	№ докум.	Подп.	Дата	Корпус бункера	Лит.	Масса	Масштаб
Разраб.		Г.Лобов					131	1:10
Пров.		Корчков				Лист 1	Листов 1
Т.контр.						Госстрой СССР ГПИ Горьковский	
Н.контр.		Мюнтер					
Утв.							

III
М1:2 лист 1

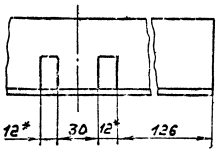

В-В
М1:2 лист 1

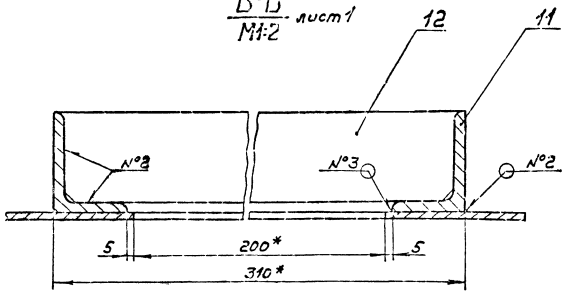

Г-Г
М1:1 лист 1

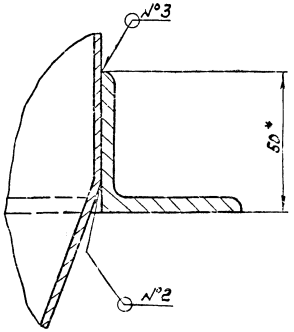

Б-Б
М1:2 лист 1

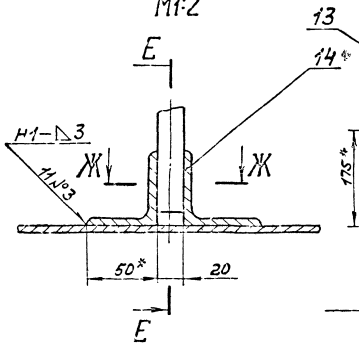

Е-Е
М1:5

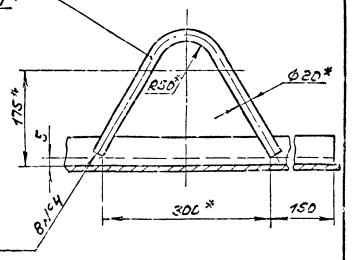

Д-Д
М1:1 лист 1

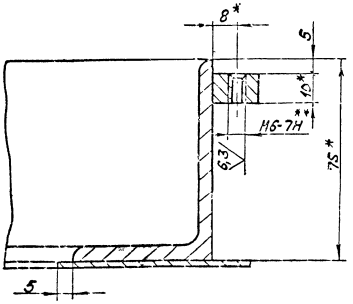

IV
М1:1 лист 1

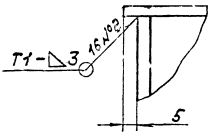

Ж-Ж
М1:1

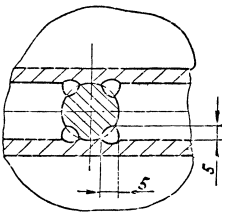

И-И
М1:1 лист 1

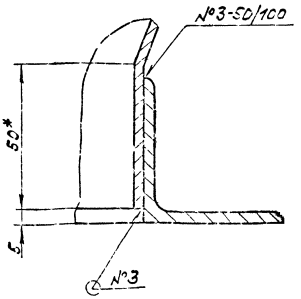

3-3
М1:1 лист 1

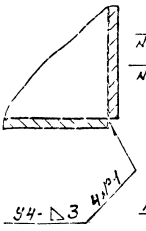

V
М1:2 лист 1

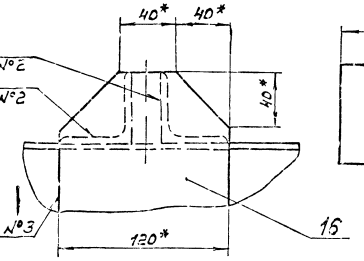

VI
М1:2 лист 1

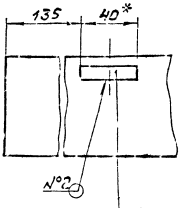

Изм.	Лист	№ докум.	Подп.	Дата	4.22Г034.000С5	

Д22Г.034.014

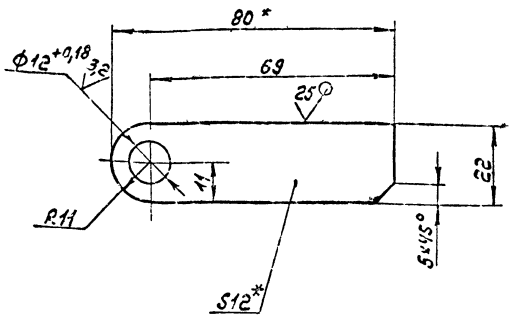

1.* Размеры для справок.

2. Неуказанные предельные отклонения размеров: H16; h16; ± IT16/2.

Изм.	Лист	№ докум.	Подп.	Дата	Д22Г.034.014	
Разраб.		Бердышев		12.82	Ухо	Лит. / Масса / Масштаб: 1 / 0,16 / 1:1
Пров.		Корчагов				Лист / Листов 1
Т. контр.					Б-ПН-12 ГОСТ 19903-74 / Ст3сп ГОСТ 14637-79	Госстрой СССР ГПИ Горьковский Сантехпроект
Н. контр.		Контер				
Утв.						

Инв. № подл. | Подп. и дата | Взам. инв. № | Инв. № дубл. | Подп. и дата

Д22Г.034.013

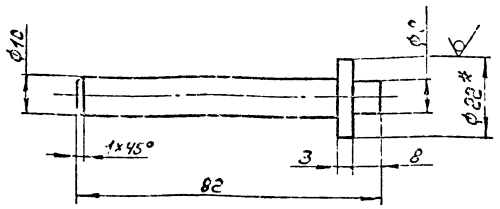

1.* Размеры для справок.

2. Неуказанные предельные отклонения размеров: H16; h16; ± IT16/2.

Изм.	Лист	№ докум.	Подп.	Дата	Д22Г.034.013	
Разраб.		Бердышев		12.82	Штырь	Лит. / Масса / Масштаб: 1 / 0,1 / 1:1
Пров.		Корчагов				Лист / Листов 1
Т. контр.					Круг А-22 ГОСТ 2590-71 / Ст3сп ГОСТ 535-79	Госстрой СССР ГПИ Горьковский Сантехпроект
Н. контр.		Контер				
Утв.						

Формат А4

Д22Г.034.012

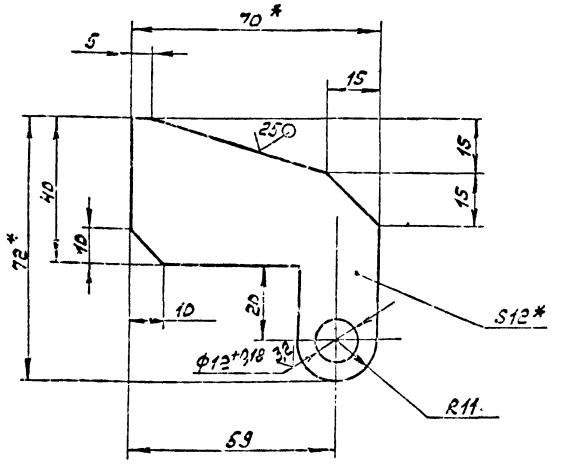

1.* Размеры для справок.

2. Неуказанные предельные отклонения размеров: h16; ± IT16/2.

Изм.	Лист	№ докум.	Подп.	Дата	Д22Г.034.012	
Разраб.		Бердышев		12.82	Петля	Лит. / Масса / Масштаб: 1 / 0,2 / 1:1
Пров.		Корчагов				Лист / Листов 1
Т. контр.					Б-ПН-12 ГОСТ 19903-74 / Ст3сп ГОСТ 14637-79	Госстрой СССР ГПИ Горьковский Сантехпроект
Н. контр.		Контер				
Утв.						

Д22Г.034.006

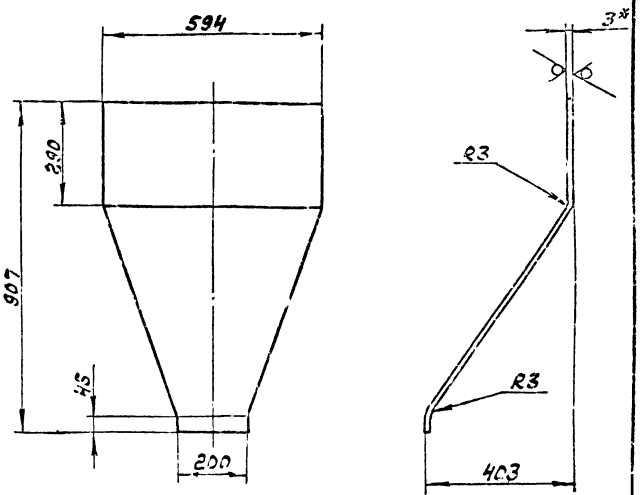

Длина развертки — 1038 мм.

1.* Размеры для справок.

2. Неуказанные предельные отклонения размеров ± IT16/2.

Изм.	Лист	№ докум.	Подп.	Дата	Д22Г.034.006	
Разраб.		Бердышев		12.82	Стенка	Лит. / Масса / Масштаб: 1 / 14,8 / 1:10
Пров.		Корчагов				Лист / Листов 1
Т. контр.					Б-ПН-3 ГОСТ 19903-74 / Ст3сп ГОСТ 14637-79	Госстрой СССР ГПИ Горьковский Сантехпроект
Н. контр.		Контер				
Утв.						

Поз.	Обозначение	Наименование	Кол.	Примечание
		Документация		
	Д 22Г.034.030СБ	Сборочный чертеж		
		Сборочные единицы		
1	Д 22Г.034.040	Рама	1	
2	Д 22Г.034.050	Рамка	1	
		Стандартные изделия		
3		Винт М6×16.36		
		ГОСТ 17475-72	12	
4		Гайка М6.4		
		ГОСТ 5915-70	12	
5		Шайба 6.01		
		ГОСТ 11371-78	12	
		Материалы		
6		Сукно фильтровальное		
		№2 ГОСТ 6388-69	0,5	м²

Д 22Г.034.030

Фильтр

Лит. | Лист | Листов 1

Госстрой СССР ГПИ Горьковский Сантехпроект

Копировал

Формат А4

Д 22Г.034.021

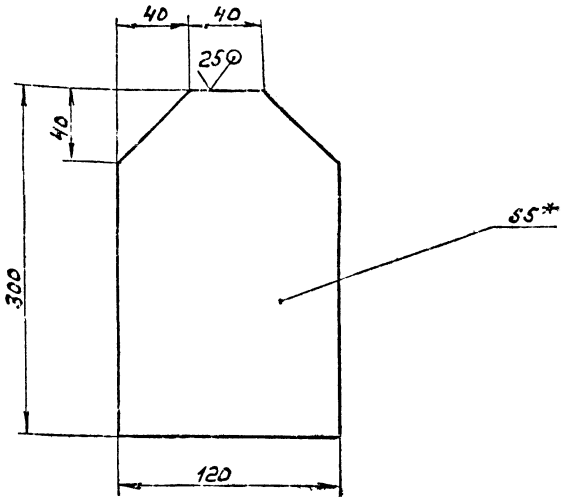

1.* Размеры для справок.

2. Неуказанные предельные отклонения размеров ± IT16/2

Д 22Г.034.021

Планка

Лит. | Масса | Масштаб: 1,3 | 1:2

Лист | Листов

Материал: Б-ПН-5 ГОСТ 19903-74 / Лист Вст3сп ГОСТ 14637-79

Госстрой СССР ГПИ Горьковский Сантехпроект

Копировал

Формат А4

Д 22Г.034.017

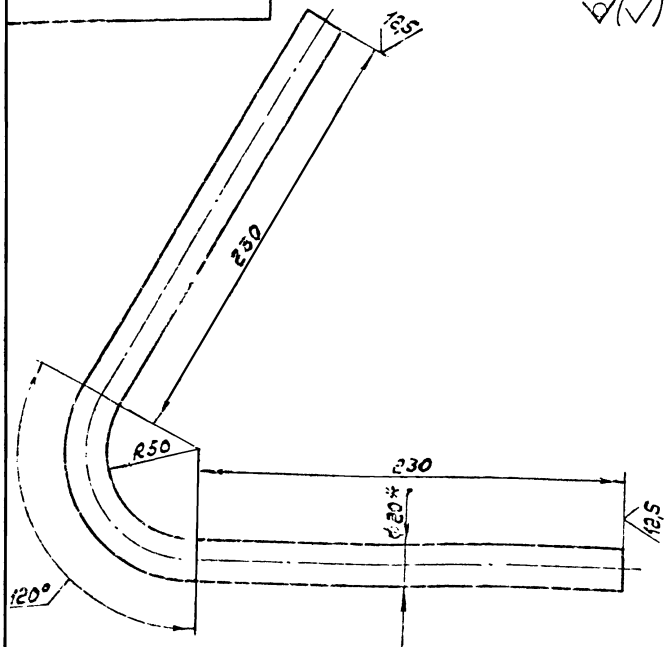

Длина развертки – 586 мм.

1.* Размеры для справок.

2. Неуказанные предельные отклонения размеров ± IT16/2.

Д 22Г.034.017

Ухо

Лит. | Масса | Масштаб: 1,5 | 1:2

Лист | Листов 1

Круг ⌀20 ГОСТ 2590-71 / Вст3сп ГОСТ 535-79

Госстрой СССР ГПИ Горьковский Сантехпроект

Копировал

Формат А4

Д 22Г.034.016

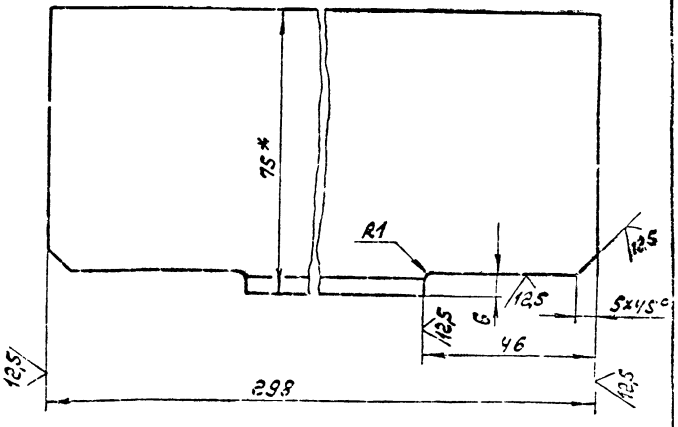

1.* Размеры для справок.

2. Неуказанные предельные отклонения размеров ± IT16/2

Д 22Г.034.016

Уголок

Лит. | Масса | Масштаб: 11,0 | 1:1

Материал: Б-75×50×5 ГОСТ 8510-72 / Вст3сп ГОСТ 535-79

Госстрой СССР ГПИ Горьковский Сантехпроект

Копировал

Формат А4

Д22Г.034.030СБ

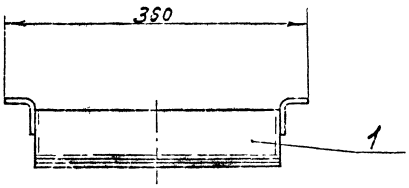

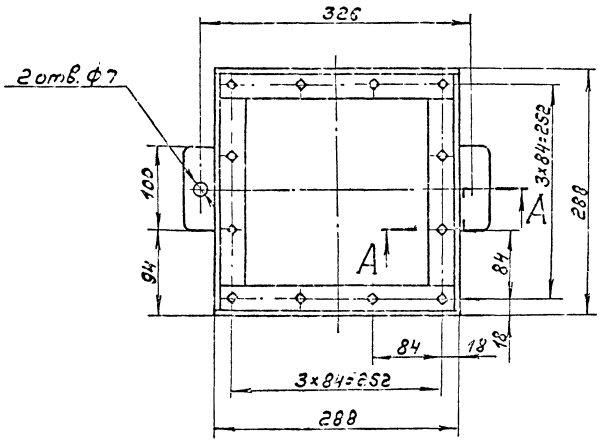

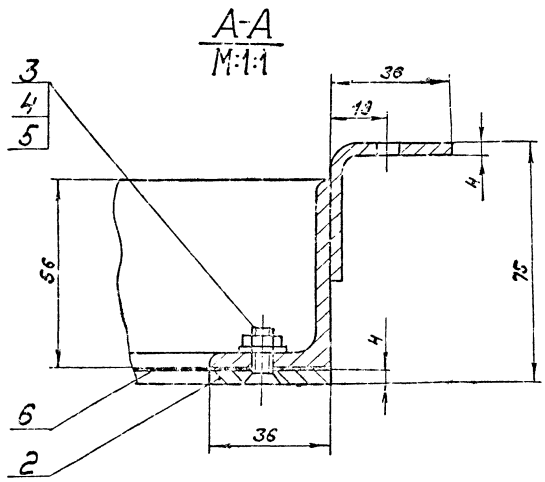

Размеры для справок.

					Д22Г.034.030СБ		
Изм.	Лист	№ докум.	Подп.	Дата	Фильтр	Лит.	Масса	Масштаб
Разраб.		Гольдинбер					5,0	1:4
Пров.		Корчков				Лист	Листов 1
Т.контр.						Госстрой СССР ГПИ Горьковский Сантехпроект	
Н.контр.		Монтер					
Утв.							

Копировал: Формат А3

Д22Г.034.040СБ

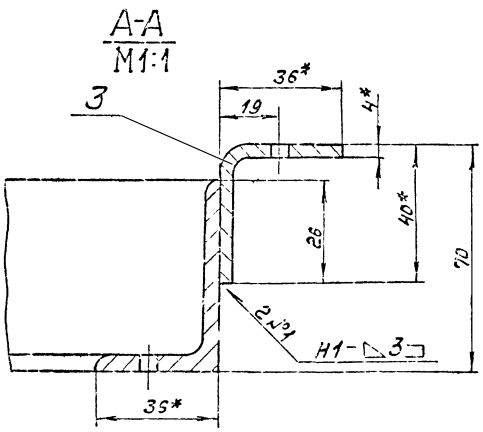

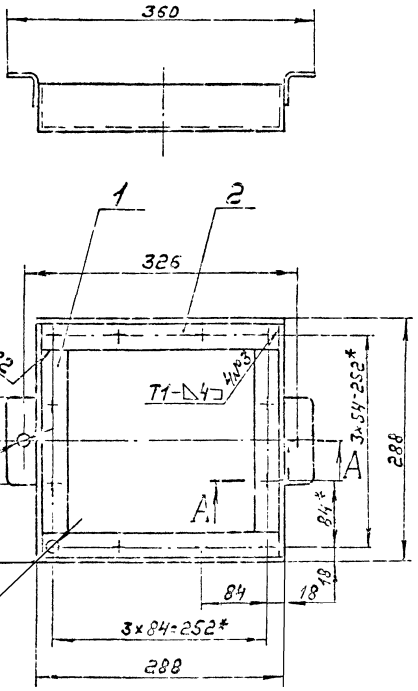

1.* Размеры для справок.

2.** Обработать по сопрягаемой детали.

3. Неуказанные предельные отклонения размеров: Н16; $\pm \frac{IT16}{2}$

4. Сварные швы по ГОСТ 5264-80.

					Д 22Г.034.040СБ		
Изм.	Лист	№ докум.	Подп.	Дата	Рама	Лит.	Масса	Масштаб
Разраб.		Корчков					3,6	1:4
Пров.						Лист	Листов 1
Т.контр.						Госстрой СССР ГПИ Горьковский Сантехпроект	
Н.контр.		Монтер					
Утв.							

Формат	Зона	Поз.	Обозначение	Наименование	Кол.	Примечание
				Документация		
А4			Д 22Г.034.050СБ	Сборочный чертеж		
				Детали		
А4		1	Д 22Г.034.026	Планка		
				Полоса Б-2 4х36 ГОСТ 103-76		
				Ст3сп ГОСТ 535-79		
				L = 288 h16	2	0,33 кг
А4		2	Д 22Г.034.027	Планка		
				Полоса Б-2 4х36 ГОСТ 103-76		
				Ст3сп ГОСТ 535-79		
				L = 216 h16	2	0,25

Изм.	Лист	№ докум.	Подп.	Дата
Разраб.		Гольденберг		
Пров.		Корунов		
Т. контр.				
Н. контр.		Мантер		
Утв.				

Д 22Г.034.050

Рамка

Лит.	Лист	Листов
И		1

Госстрой СССР ГПИ Горьковский Сантехпроект

Формат А4

Д 22Г.034.024

25/(√)

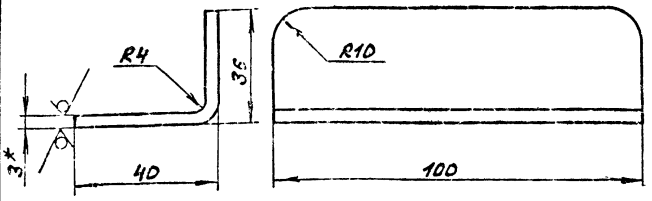

1.* Размеры для справок.

2. Неуказанные предельные отклонения размеров ± IT16/2.

Изм.	Лист	№ докум.	Подп.	Дата
Разраб.		Гольденберг		
Пров.		Корунов		
Т. контр.				
Н. контр.		Мантер		
Утв.				

Упор

Лит.	Масса	Масштаб
	0,17	1:1

Лист Листов 1

Лист Б-ПН-4.0 ГОСТ 19903-74
Ст3сп ГОСТ 14637-79

Госстрой СССР ГПИ Горьковский Сантехпроект

Формат А4

Д 22Г.034.022

25/(√)

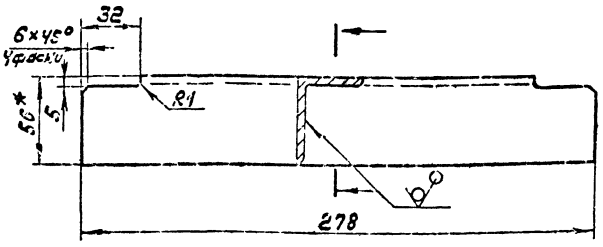

1.* Размеры для справок.

2. Неуказанные предельные отклонения размеров ± IT16/2.

Изм.	Лист	№ докум.	Подп.	Дата
Разраб.		Гольденберг		
Пров.		Корунов		
Т. контр.				
Н. контр.		Мантер		
Утв.				

Уголок

Лит.	Масса	Масштаб
И	0,73	1:2

Лист Листов 1

Уголок Б-56х36х4 ГОСТ 8510-72
Ст3сп ГОСТ 535-79

Госстрой СССР ГПИ Горьковский Сантехпроект

Формат А4

Формат	Зона	Поз.	Обозначение	Наименование	Кол.	Примечание
				Документация		
А3			Д 22Г.034.040СБ	Сборочный чертеж		
				Детали		
А4		1	Д 22Г.034.022	Уголок	2	
Б4		2	Д 22Г.034.023	Уголок		
				Уголок Б-56х36х4 ГОСТ 8510-72		
				Ст3сп ГОСТ 535-79		
				L = 288 h16	2	0,83 кг
А4		3	Д 22Г.034.024	Упор	2	

Изм.	Лист	№ докум.	Подп.	Дата
Разраб.		Гольденберг		
Пров.		Корунов		
Н. контр.		Мантер		
Утв.				

Д 22Г.034.040

Рама

Лит.	Лист	Листов
И		1

Госстрой СССР ГПИ Горьковский Сантехпроект

Инв. № подл. | Подп. и дата | Взам. инв. № | Инв. № дубл. | Подп. и дата

Копировал

Формат А4

Д 22Г.034.060С5

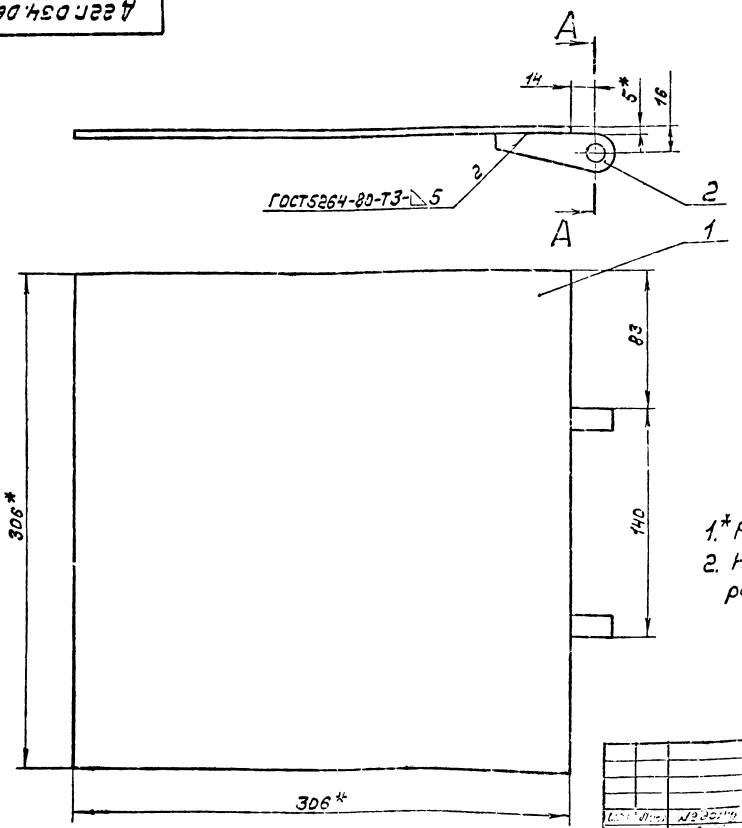

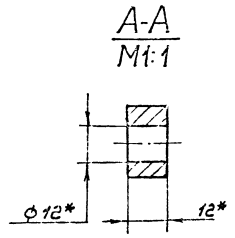

1.* Размеры для справок.
2. Неуказанные предельные отклонения размеров $\pm \frac{IT16}{2}$.

Изм.	Лист	№ докум.	Подп.	Дата	Д 22Г.034.060С5	
Разраб.		Гольдембер			Затвор	Лит. / Масса / Масштаб
Пров.		Мюнтер				4,0 / 1:2
Т. контр.						Лист / Листов 1
Н. контр.		Мюнтер				Госстрой СССР ГПИ Горьковский Сантехпроект
Утв.						Формат А3

Формат	Зона	Поз.	Обозначение	Наименование	Кол.	Примечание
				Документация		
А3			Д 22Г.034.060С5	Сборочный чертеж		
				Детали		
Б4		1	Д 22Г.034.028	Плита		
				Лист Б-ПН-5,0 ГОСТ 19903-74		
				ВСт 3сп ГОСТ 14637-79		
				(306×306) Н16 25	1	3,6кг
А4		2	Д 22Г.034.029	Ухо	2	

Д 22Г.034.050С6

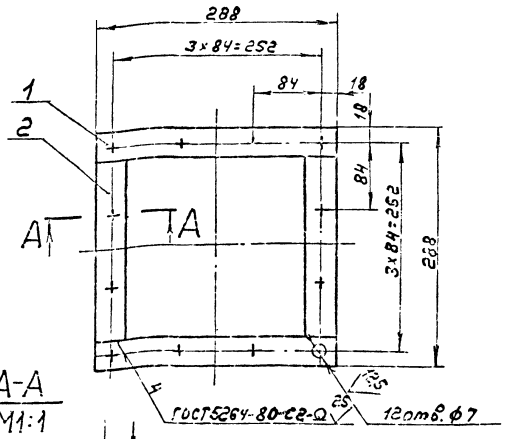

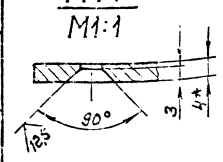

1.* Размеры для справок.
2. Неуказанные предельные отклонения размеров: Н16, $\pm \frac{IT16}{2}$

Изм.	Лист	№ докум.	Подп.	Дата	Д 22Г.034.050С6	
Разраб.		Гольдембер			Рамка	Лит. / Масса / Масштаб
Пров.		Мюнтер				1,2 / 1:4
Т. контр.						Лист / Листов 1
Н. контр.		Мюнтер				Госстрой СССР ГПИ Горьковский Сантехпроект
Утв.						Формат А4

Инв. № подл. | Подп. и дата | Взам. инв. № | Инв. № дубл. | Подп. и дата

Формат	Зона	Поз.	Обозначение	Наименование	Кол.	Примечание
				Стандартные изделия		
		9		Кольцо 1А25 ГОСТ 13940-80	2	
		10		Подшипник 305 ГОСТ 8338-75	2	
		11		Винт М6×16.36 ГОСТ 1491-80	8	
		12		Гайка М24.4 ГОСТ 5927-70	2	
		13		Шайба 24.01 ГОСТ 11371-78	2	
		14		Шплинт 5×60 ГОСТ 397-79	2	
		15		Кольцо СГ44-31-5 ГОСТ 6418-81	2	

Д22Г.034.070 Лист 2

Формат А4

Д22Г.034.031

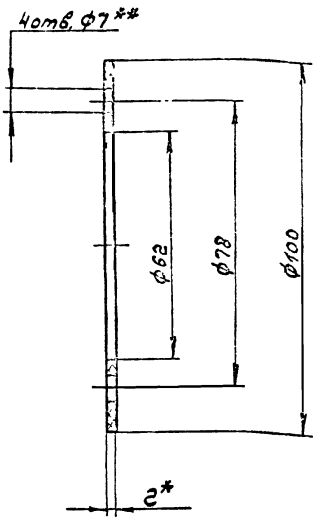

1.* Размеры для справок.
2.** Обработать по сопрягаемой детали.

Д22Г.034.031

Изм.	Лист	№ докум.	Подп.	Дата	Прокладка	Лит.	Масса	Масштаб
Разраб.		Шилина					0,001	1:1
Пров.		Мюнтер				Лист.	Листов 1	
Т.контр.					Картон прокладочный марки А-2 ГОСТ 9347-74	Госстрой СССР ГПИ Горьковский Сантехпроект		
Н.контр.		Мюнтер						
Утв.								

Формат А4

Формат	Зона	Поз.	Обозначение	Наименование	Кол.	Примечание
				Документация		
02			Д22Г.034.070СБ	Сборочный чертеж		
				Сборочные единицы		
94		1	Д22Г.034.080	Колесо	2	
94		2	Д22Г.034.090	Колесо с вилкой	2	
94		3	Д22Г.034.120	Рама	1	
				Детали		
94		4	Д22Г.034.031	Прокладка	2	
94		5	Д22Г.034.032	Крышка	2	
94		6	Д22Г.034.033	Ось	2	
94		7	Д22Г.034.034	Шайба	2	
54		8	Д22Г.034.035	Пруток Круг В10 ГОСТ 2590-71 ВСт3сп ГОСТ 535-73 L=45 h16 25	4	0,03кг

Д22Г.034.070

Изм.	Лист	№ докум.	Подп.	Дата	Тележка	Лит.	Лист	Листов
Разраб.		Гольденберг					1	2
Пров.		Мюнтер				Госстрой СССР ГПИ Горьковский Сантехпроект		
Нач.отд.								
Н.контр.		Мюнтер						
Утв.								

Формат А4

Д22Г.034.029

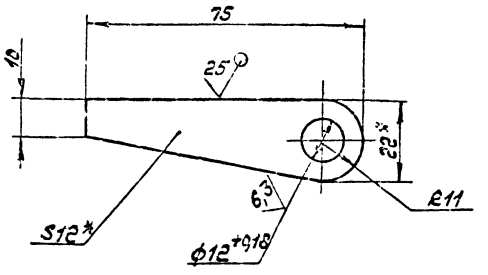

1.* Размеры для справок.
2. Неуказанные предельные отклонения размеров $\pm \frac{IT16}{2}$

Инв. № подл. | Подп. и дата | Взам. инв. № | Инв. № дубл. | Подп. и дата

Д22Г.034.070СБ

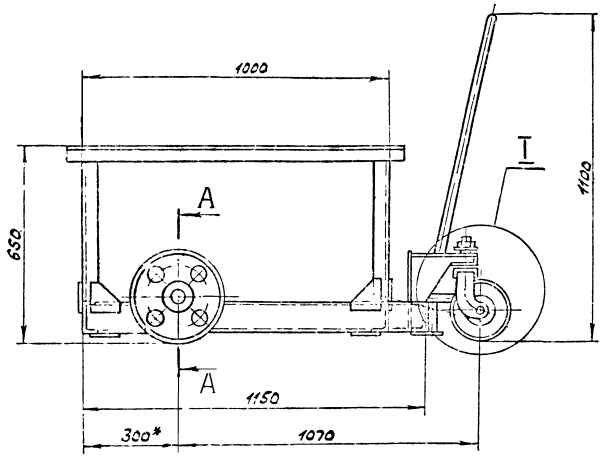

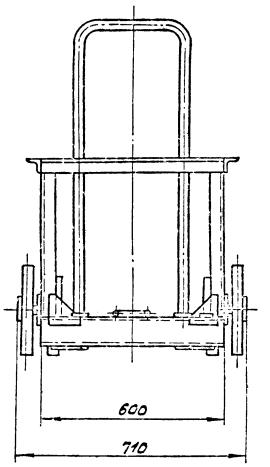

А-А
М1:2

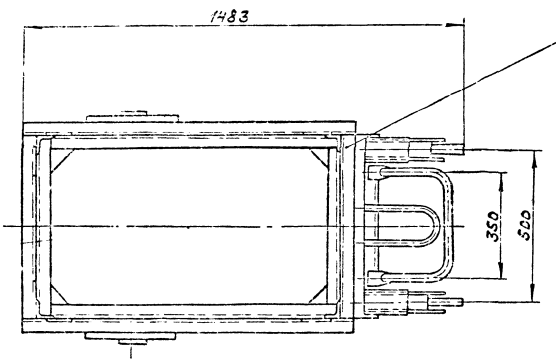

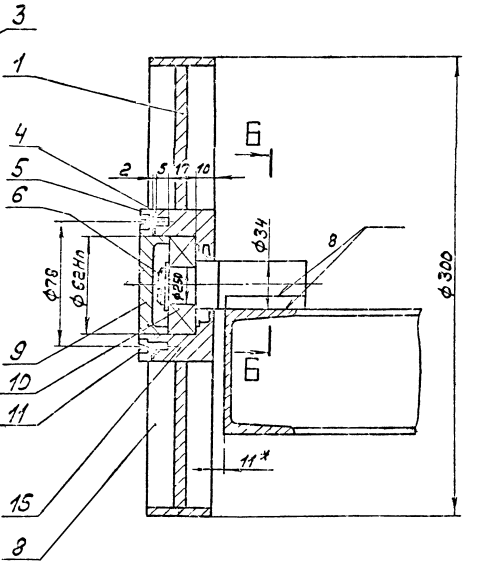

I
М1:4

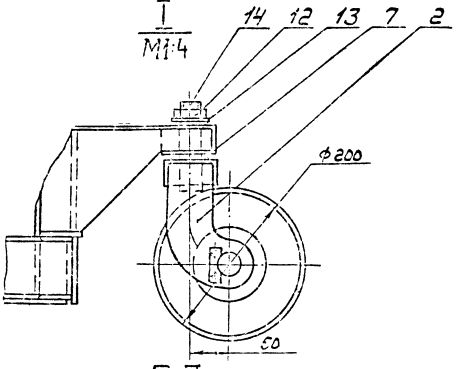

Б-Б
М1:1

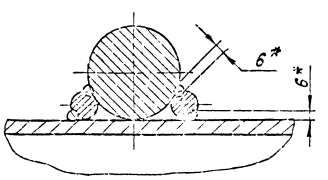

1. Размеры для справок, кроме указанных со знаком*
2. Неуказанные предельные отклонения размеров $\pm \frac{IT14}{2}$.
3. Сварка ручная дуговая.
4. Перед сборкой трущиеся поверхности покрыть смазкой ЦИАТИМ-221 ГОСТ 9433-80.
5. Покрытие: эмаль ЭМ, ГФ-230, черный, II, п ГОСТ 64-77.

				Д22Г.034.070СБ			
Изм. Лист	№ докум.	Подп.	Дата	Тележка	Лит.	Масса	Масштаб
Разраб.	Гарбузов					86	1:10
Пров.	Мюнтер				Лист	Листов	
Т.контр.					Гарбузов		
					Гарбузов		

Д22Г.034.034

12,5 (√)

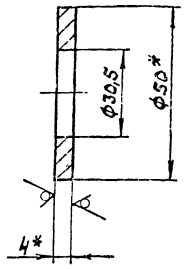

1.*Размеры для справок.

2. Неуказанные предельные отклонения размеров Н16.

Изм.	Лист	№ докум.	Подп.	Дата	Д22Г.034.034		
Разраб.		Шилина			Шайба	Лит.	Масса 0,04	Масштаб 1:1
Пров.		Мюнтер				Лист	Листов 1
Т. контр.							
Рук. гр.		Мюнтер			Пруток Г.КР НП50 КД4,0 Бр А Ж9-4 ГОСТ 1628-78	Госстрой ССР ГПИ Горьковский Сантехпроект	
Н. контр.		Мюнтер					
Утв.							

Формат А4

Д22Г.034.033

6,3 (√)

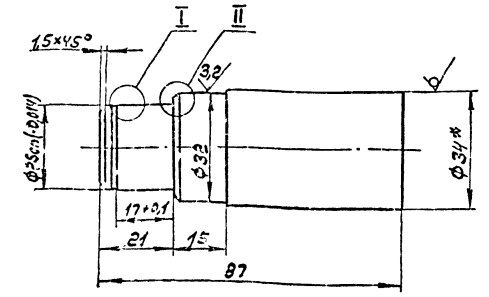

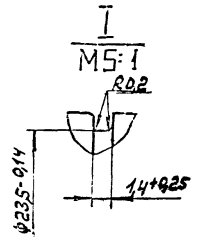

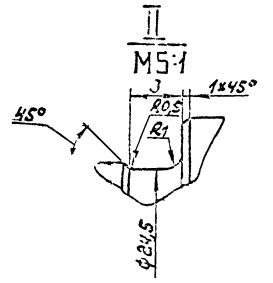

1.*Размеры для справок.

2. Неуказанные предельные отклонения размеров: Н14, h14, ± $\frac{IT14}{2}$.

Изм.	Лист	№ докум.	Подп.	Дата	Д22Г.034.033		
Разраб.		Шилина			Ось	Лит.	Масса 0,33	Масштаб 1:1
Пров.		Мюнтер				Лист	Листов 1
Т. контр.							
Рук. гр.		Мюнтер			Круг А34 ГОСТ 2590-71 / ВСт3сп ГОСТ 535-79	Госстрой ССР ГПИ Горьковский Сантехпроект	
Н. контр.		Мюнтер					
Утв.							

Формат А4

Д22Г.034.032

25 (√)

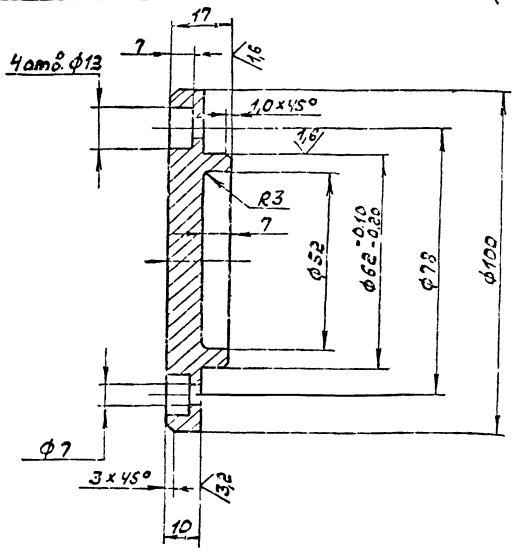

Неуказанные предельные отклонения размеров: Н14, h14, ± $\frac{IT14}{2}$.

Изм.	Лист	№ докум.	Подп.	Дата	Д22Г.034.032		
Разраб.		Шилина			Крышка	Лит.	Масса 0,38	Масштаб 1:1
Пров.		Мюнтер				Лист	Листов 1
Т. контр.							
Рук. гр.		Мюнтер			ВСт3сп ГОСТ 380-71	Госстрой ССР ГПИ Горьковский Сантехпроект	
Н. контр.		Мюнтер					
Утв.							

Формат А4

Формат	Зона	Поз.	Обозначение	Наименование	Кол.	Примечание
				Документация		
А3			Д22Г.034.080СБ	Сборочный чертеж		
				Детали		
А4		1	Д22Г.034.036	Ступица	1	
А4		2	Д22Г.034.037	Диск	1	
А4		3	Д22Г.034.038	Обод	1	

Изм.	Лист	№ докум.	Подп.	Дата	Д22Г.034.080		
Разраб.		Гольдс			Колесо	Лит.	Лист	Листов 1
Пров.		Мюнтер				Госстрой ССР ГПИ Горьковский Сантехпроект	
Нач. отд.							
Н. контр.		Мюнтер					
Утв.							

19451-04 16 Копировал: [signature] Формат А4

Д22Г.034.037

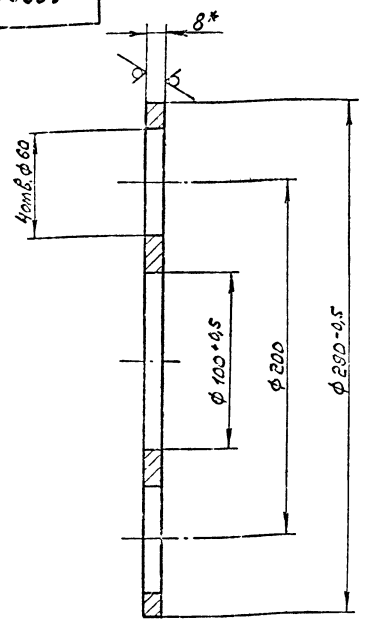

1.*Размеры для справок.
2. Неуказанные предельные отклонения размеров: H16; h16; ± IT16/2.

Изм.	Лист	№ докум.	Подп.	Дата	Д22Г.034.037	
Разраб.	Шилина				Диск	Лит. / Масса / Масштаб: 2,3 / 1:2
Пров.	Корчков					Лист / Листов 1
Т.контр.					Лист Б-ПН-ВД ГОСТ 19903-74 ВСт3сп. ГОСТ 535-79	Госстрой СССР ГПИ Горьковский Сантехпроект
Рук.гр.	Корчков					
Н.контр.	Нюнтер					
Утв.						

Подп. и дата | Инв.№ подл. | Взам.инв.№ | Инв.№ дубл. | Подп. и дата

Д22Г.034.036

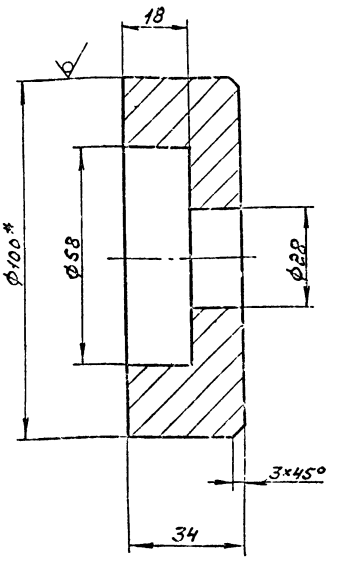

1.*Размер для справок.
2. Неуказанные предельные отклонения размеров: H16; ± IT16/2.

Изм.	Лист	№ докум.	Подп.	Дата	Д22Г.034.036	
Разраб.	Шилина				Ступица	Лит. / Масса / Масштаб: 1,3 / 1:1
Пров.	Корчков					Лист / Листов 1
Т.контр.					Круг В100 ГОСТ 2590-71 ВСт3сп. ГОСТ 535-79	Госстрой СССР ГПИ Горьковский Сантехпроект
Рук.гр.	Корчков					
Н.контр.	Нюнтер					
Утв.						

Копировал

Формат А4

Д22Г.034.0805Б

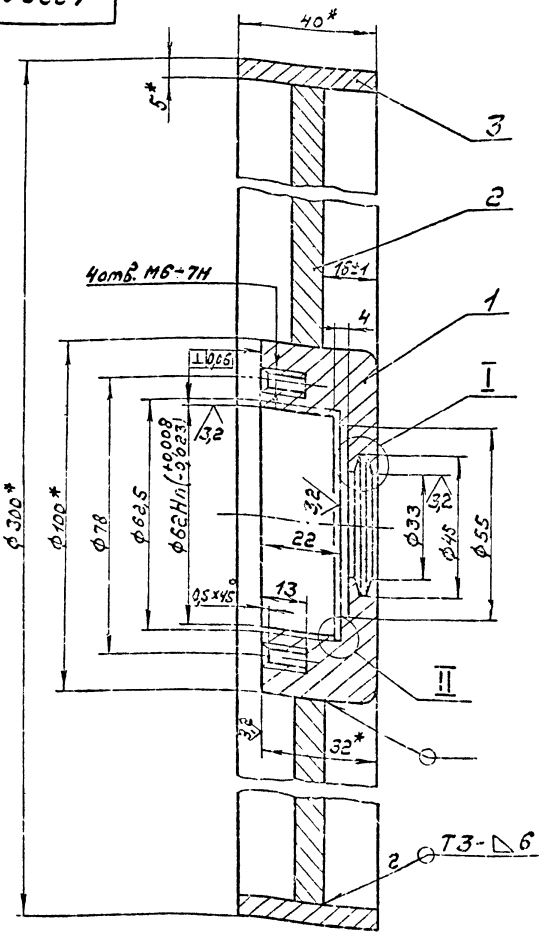

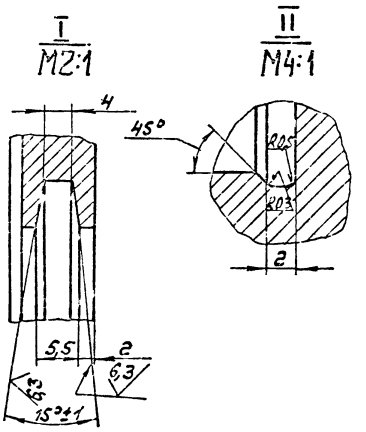

1.*Размеры для справок.
2. Неуказанные предельные отклонения размеров: H14; h14; ± IT14/2
3. Сварные швы по ГОСТ 5264-80.

Изм.	Лист	№ докум.	Подп.	Дата	Д22Г.034.0805Б	
Разраб.	Гольденб.				Колесо	Лит. / Масса / Масштаб: 6 / 1:1
Пров.	Корчков					Лист / Листов 1
Т.контр.						Госстрой СССР ГПИ Горьковский Сантехпроект
Н.контр.	Нюнтер					
Утв.						

19451-04 17 Копировал Формат А3

Д22Г.034.041

6,3 (√)

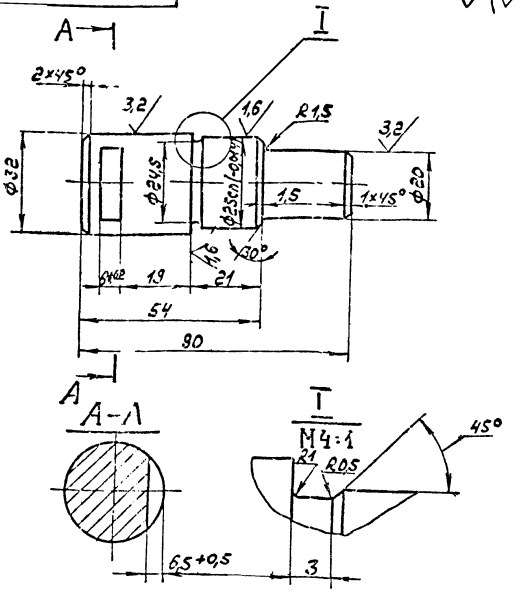

Неуказанные предельные отклонения размеров: H14, h14, ± $\frac{IT14}{2}$.

Изм.	Лист	№ докум.	Подп.	Дата	Д22Г.034.041			
Разраб.		Шилина			Ось	Лит.	Масса	Масштаб
Пров.		Мюнтер				И	0,35	1:1
Т. контр.						Лист	Листов 1	
Рук. гр.		Мюнтер			Круг В34 ГОСТ 2590-71 / ВСт3сп ГОСТ 535-79	Госстрой ССР ГПИ Горьковский Сантехпроект		
Н. контр.		Мюнтер						
Утв.								

Формат А4

Формат	Зона	Поз.	Обозначение	Наименование	Кол.	Примечание
		7		Крышка 1×62×21		
				ГОСТ 11641-73	1	
		8		Болт М8×16.36		
				ГОСТ 7798-70	2	
		9		Винт М6×16.36		
				ГОСТ 1491-80	4	
		10		Шайба 8.65Г.		
				ГОСТ 6402-70	2	
		11		Кольцо СТ30-19-3,5		
				ГОСТ 6418-81	1	
		12		Кольцо СТ44-31-5		
				ГОСТ 6418-81	1	

Инв. № подл. | Подп. и дата | Взам. инв. № | Инв. № дубл. | Подп. и дата

Изм.	Лист	№ докум.	Подп.	Дата	Д22Г.034.090	Лист 2

Формат А4

Формат	Зона	Поз.	Обозначение	Наименование	Кол.	Примечание
				Документация		
А3			Д22Г.034.090СБ	Сборочный чертеж		
				Сборочные единицы		
А4		1	Д22Г.034.100	Вилка	1	
А4		2	Д22Г.034.110	Колесо	1	
				Детали		
А4		3	Д22Г.034.031	Прокладка	1	
А4		4	Д22Г.034.041	Ось	1	
А4		5	Д22Г.034.042	Планка	1	
				Стандартные изделия		
		6		Подшипник 305		
				ГОСТ 8338-75	1	

Изм.	Лист	№ докум.	Подп.	Дата	Д22Г.034.090			
Разраб.		Шилина			Колесо с вилкой	Лит.	Лист	Листов
Пров.		Мюнтер				И	1	2
Т. контр.						Госстрой ССР ГПИ Горьковский		
Н. контр.		Мюнтер						

Д22Г.034.038

12,5 (√)

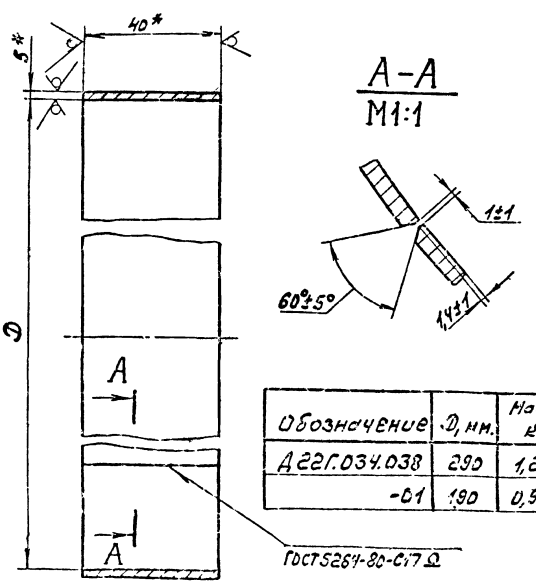

Обозначение	D, мм.	Масса, кг.
Д22Г.034.038	290	1,26
-01	190	0,95

1.* Размеры для справок.

2. Неуказанные предельные отклонения размеров: H16, ± $\frac{IT13}{2}$.

Изм.	Лист	№ докум.	Подп.	Дата	Д22Г.034.038			
Разраб.		Шилина			Обод	Лит.	Масса	Масштаб
Пров.		Мюнтер					ен. табл.	—
Т. контр.						Лист	Листов 1	
Рук. гр.		Мюнтер			Полоса Б-2 5×40 ГОСТ 103-7 / ВСт3сп ГОСТ 535-79	Госстрой ССР ГПИ Горьковский Сантехпроект		
Н. контр.		Мюнтер						
Утв.								

Инв. № подл. | Подп. и дата | Взам. инв. № | Инв. № дубл. | Подп. и дата

Зона	Поз.	Обозначение	Наименование	Кол.	Примечание
			Документация		
А1		Д 22Г.034.100 СБ	Сборочный чертеж		
			Детали		
А4	1	Д 22Г.034.043	Ось	1	
А4	2	Д 22Г.034.044	Сухарь	1	
А4	3	Д 22Г.034.045	Щека левая	1	
А4	4	Д 22Г.034.046	Щека правая	1	

Изм.	Лист	№ докум.	Подп.	Дата	Д 22Г.034.100			
Разраб.		Пальвинская			Вилка	Лит.	Лист	Листов 1
Пров.		Мюнтер						
Нач.отд.						ГПИ Горьковский сантехпроект		
Н.контр.		Мюнтер						

Формат А4

Д 22Г.034.042

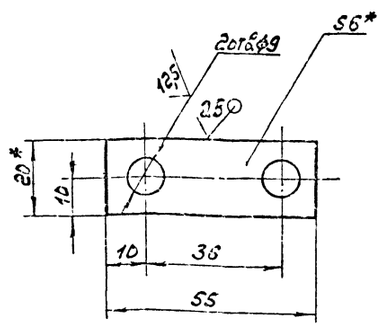

1. Размеры для справок.
2. Неуказанные предельные отклонения размеров: H16; h16; $\pm \frac{IT16}{2}$.

Изм.	Лист	№ докум.	Подп.	Дата	Д 22Г.034.042			
Разраб.		Пальвинская			Планка	Лит.	Масса	Масштаб
Пров.		Мюнтер					0,05	1:1
Т.контр.						Лист	Листов	
Н.гр.		Мюнтер			Полоса 6-в 6х20 ГОСТ 103-76 / Вст3сп ГОСТ 535-79	ГПИ Горьковский сантехпроект		
Н.отд.		Мюнтер						

Инв.№подл. | Подп. и дата | Взам.инв.№ | Инв.№дубл. | Подп. и дата

Формат А4

Д 22Г.034.050СБ

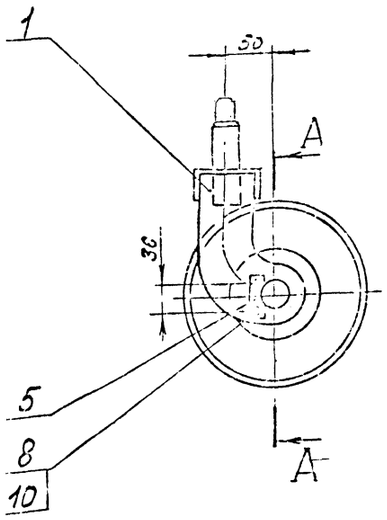

А-А
М 1:1

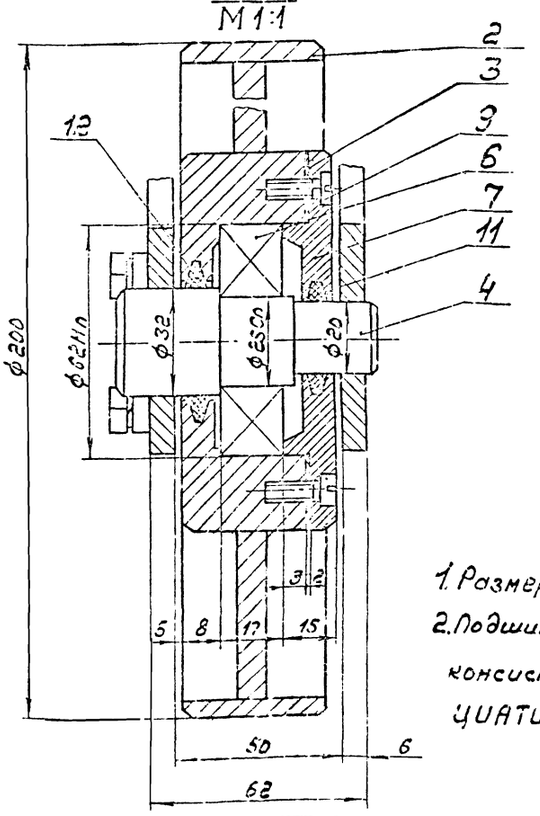

1. Размеры для справок.
2. Подшипниковый узел набить консистентной смазкой ЦИАТИМ-221 ГОСТ 9433-80.

Изм.	Лист	№ докум.	Подп.	Дата	Д 22Г.034.050СБ			
Разраб.		Пальвинская			Колесо с вилкой	Лит.	Масса	Масштаб
Пров.		Мюнтер					7	1:4
Т.контр.						Лист	Листов 1	
Н.контр.		Мюнтер				ГПИ Горьковский сантехпроект		
Утв.								

А22Г.034.045

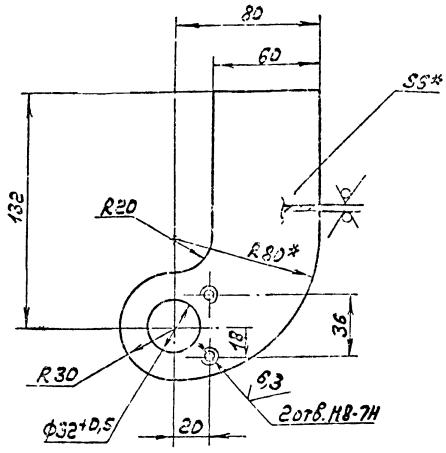

1.*Размеры для справок.
2.Неуказанные предельные отклонения размеров: H14, h14, $\pm \frac{IT14}{2}$

Изм.	Лист	№докум.	Подп.	Дата	А22Г.034.045		
Разраб.	Шилина				Щека левая	Лит.	Масса	Масштаб
Пров.	Нюнтер						0,38	1:2
Т.контр.						Лист	Листов 1
Рук.гр.	Нюнтер				Лист Б-ПЧ-Б.П ГОСТ 19903-74 / Вст3сп ГОСТ 14637-79	Госстрой СССР ГПИ Горьковский Сантехпроект
Н.контр.	Нюнтер					
Утв.						

Формат А4

А22Г.034.044

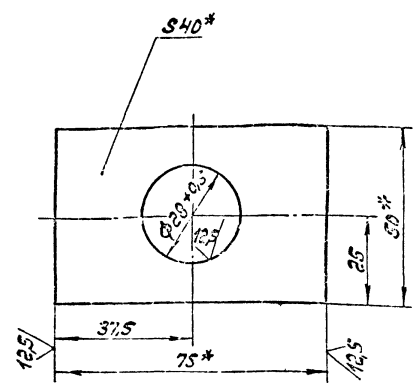

1.*Размеры для справок.
2.Неуказанные предельные отклонения размеров: H16, h16, $\pm \frac{IT16}{2}$.

Изм.	Лист	№докум.	Подп.	Дата	А22Г.034.044		
Разраб.	Шилина				Сухарь	Лит.	Масса	Масштаб
Пров.	Нюнтер						0,9	1:1
Т.контр.						Лист	Листов 1
Рук.гр.	Нюнтер				Полоса Б-3 40×50 ГОСТ 103-76 / Вст3сп ГОСТ 535-79	Госстрой СССР ГПИ Горьковский Сантехпроект
Н.контр.	Нюнтер					
Утв.						

Формат А4

А22Г.034.043

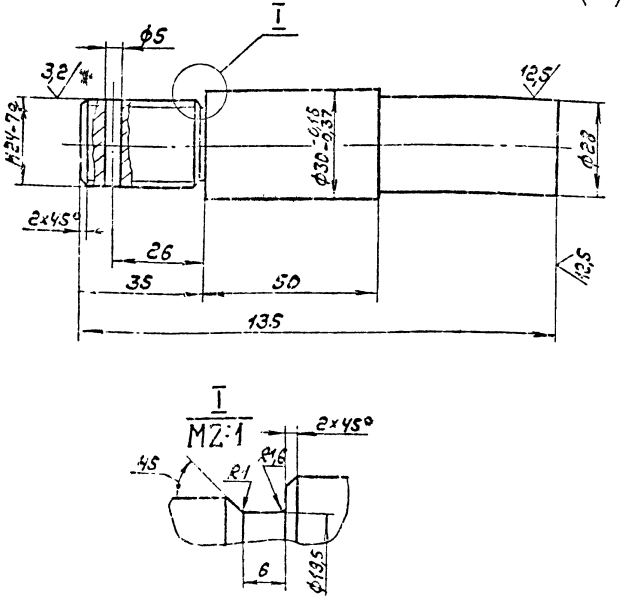

Неуказанные предельные отклонения размеров: H14; h14; $\pm \frac{IT14}{2}$.

Изм.	Лист	№докум.	Подп.	Дата	А22Г.034.043		
Разраб.	Шилина				Ось	Лит.	Масса	Масштаб
Пров.	Нюнтер						0,75	1:1
Т.контр.						Лист	Листов 1
Рук.гр.	Нюнтер				Круг В-32 ГОСТ 2590-71 / Вст3сп ГОСТ 535-79	Госстрой СССР ГПИ Горьковский Сантехпроект
Н.контр.	Нюнтер					
Утв.						

А22Г.034.100СБ

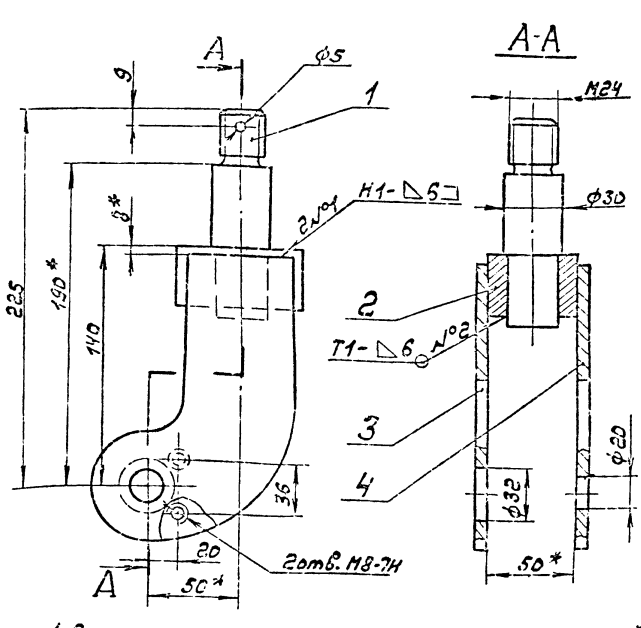

1. Размеры для справок, кроме указанных со знаком *
2. Неуказанные предельные отклонения размеров: H16; h16; $\pm \frac{IT16}{2}$
3. Сварные швы по ГОСТ 5264-80.

Изм.	Лист	№докум.	Подп.	Дата	А22Г.034.100СБ		
Разраб.	Шилина				Вилка	Лит.	Масса	Масштаб
Пров.	Нюнтер						2,5	1:2
Т.контр.						Лист	Листов 1
Н.контр.	Нюнтер					Госстрой СССР ГПИ Горьковский Сантехпроект
Утв.						

Д22Г.034.110СБ

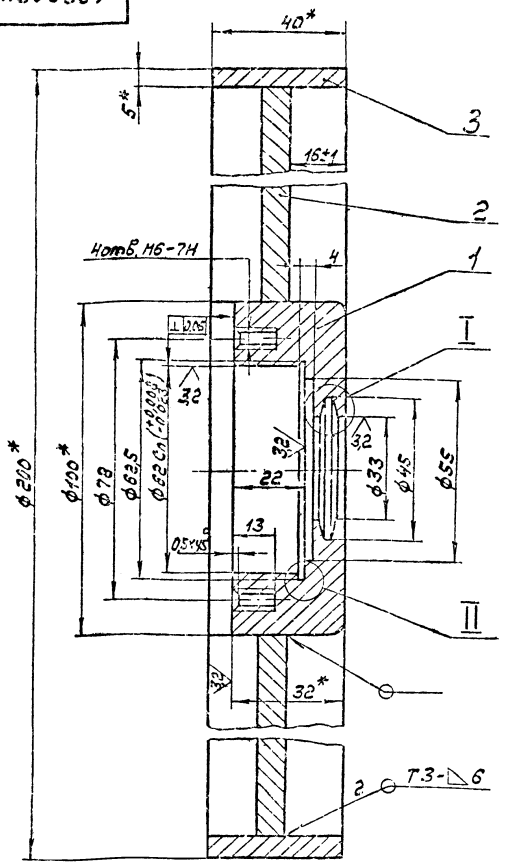

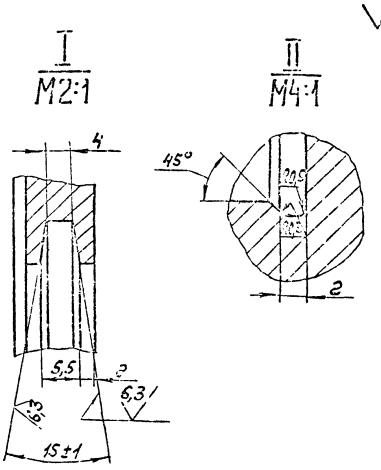

1.* Размеры для справок.

2. Неуказанные предельные отклонения размеров Ч14; h14; ± IT14/2

3. Сварные швы по ГОСТ 5264-80.

Изм.	Лист	№ докум.	Подп.	Дата	Д22Г.034.110СБ		
Разраб.	Гольденберг				Колесо	Лит.	Масса	Масштаб
Пров.	Мюнтер						3,5	1:1
Т.контр.						Лист	Листов 1
Н.контр.	Мюнтер					Госстрой СССР ГПИ Горьковский Сантехпроект	
Утв.						Формат А3	

Д22Г.034.046

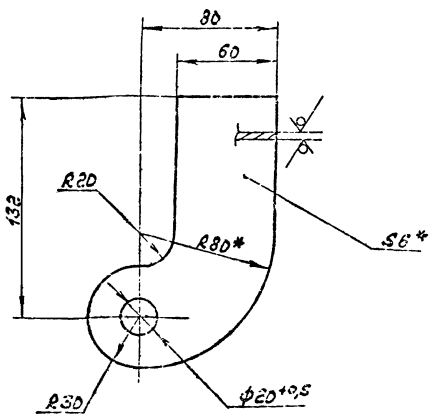

1.* Размеры для справок.

2. Неуказанные предельные отклонения размеров: Н14; h14; IT14/2.

Формат	Зона	Поз.	Обозначение	Наименование	Кол.	Примечание
				Документация		
А3			Д22Г.034.110СБ	Сборочный чертеж		
				Детали		
А4		1	Д22Г.034.036	Ступица	1	
А4		2	Д22Г.034.038-01	Обод	1	
А4		3	Д22Г.034.048	Диск	1	

Изм.	Лист	№ докум.	Подп.	Дата	Д22Г.034.046		
Разраб.	Шилина				Щека правая	Лит.	Масса	Масштаб
Пров.	Мюнтер						0,38	1:2
Т.контр.						Лист	Листов 1
Н.контр.	Мюнтер				Лист 6-ПН-6,0 ГОСТ 19903-74 / 6 Ст.3 сп ГОСТ 14637-79	Госстрой СССР ГПИ Горьковский Сантехпроект	
Утв.							

Изм.	Лист	№ докум.	Подп.	Дата	Д22Г.034.110		
Разраб.	Гольденберг				Колесо	Лит.	Лист	Листов
Пров.	Мюнтер							1
Н.контр.	Мюнтер					Госстрой СССР ГПИ Горьковский Сантехпроект	
Утв.							

Подп. и дата | Инв. № дубл. | Взам. инв. № | Подп. и дата | Инв. № подл.

Д22Г.034.052

√(√)

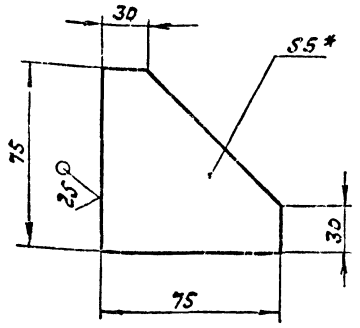

1.* Размеры для справок.
2. Неуказанные предельные отклонения размеров $\pm \frac{IT16}{2}$.

Изм.	Лист	№ докум.	Подп.	Дата
Разраб.		Шилина		
Пров.		Мюнтер		
Т. контр.				
Рук. гр.		Мюнтер		
Н. контр.		Мюнтер		
Утв.				

Д22Г.034.052

Косынка

Лит.	Масса	Масштаб
И	0,25	1:2

Лист | Листов 1

Лист 5-ПН-5,0 ГОСТ 19903-74 / 8 Ст3сп ГОСТ 14637-79

Госстрой СССР ГПИ Горьковский Сантехпроект

формат А4

Формат	Зона	Поз.	Обозначение	Наименование	Кол.	Примечание
54		9	Д22Г.034.058	Уголок		
				Уголок Б-63×63×5 ГОСТ 8509-72 / 8 Ст3сп ГОСТ 535-79		
				L = 1126 h16 25√	2	5,4 кг.
54		10	Д22Г.034.059	Связь		
				Швеллер 8 ГОСТ 8240-72 / 8 Ст3сп ГОСТ 535-79		
				L = 600 h16 25√	2	4,2 кг.
54		11	Д22Г.034.061	Уголок		
				Уголок Б-63×63×5 ГОСТ 8509-72 / 8 Ст3сп ГОСТ 535-79		
				L = 600 h16 25√	2	2,9 кг.

Инв. № подл. | Подп. и дата | Взам. инв. № | Инв. № дубл. | Подп. и дата

Изм. | Лист | № докум. | Подп. | Дата

Д22Г.034.120 | Лист 2

формат А4

Формат	Зона	Поз.	Обозначение	Наименование	Кол.	Примечание
				Документация		
А2			Д22Г.034.120СБ	Сборочный чертеж		
				Сборочные единицы		
А4		1	Д22Г.034.130	Кронштейн	2	
				Детали		
А4		2	Д22Г.034.052	Косынка	12	
А4		3	Д22Г.034.053	Ручка	1	
А4		4	Д22Г.034.054	Скоба	1	
А4		5	Д22Г.034.055	Планка	4	
А4		6	Д22Г.034.056	Швеллер	1	
		7	-01	Швеллер	2	
54		8	Д22Г.034.057	Стойка		
				Уголок Б-50×50×5 ГОСТ 8509-72 / 8 Ст3сп ГОСТ 535-79		
				L = 505 h16 25√	4	1,3 кг

Д22Г.034.120

Рама

Лит.	Лист	Листов
И	1	2

Госстрой СССР ГПИ Горьковский Сантехпроект

Д22Г.034.048

12,5√(√)

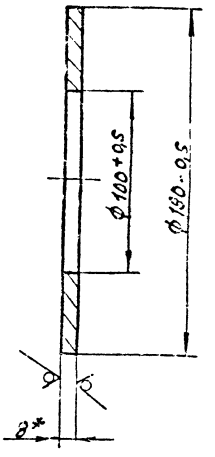

1.* Размеры для справок.
2. Неуказанные предельные отклонения размеров: H16, h16, $\pm \frac{IT16}{2}$.

Д22Г.034.048

Диск

Лит.	Масса	Масштаб
И	0,96	1:2

Лист | Листов 1

Лист 5-ПН-8,0 ГОСТ 19903-74 / 8 Ст3сп ГОСТ 535-79

Госстрой СССР ГПИ Горьковский Сантехпроект

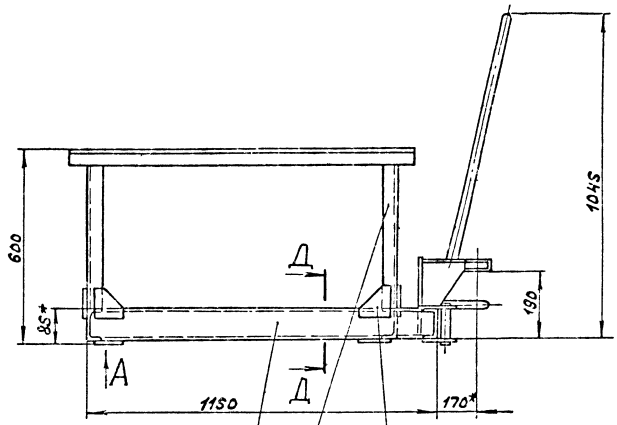

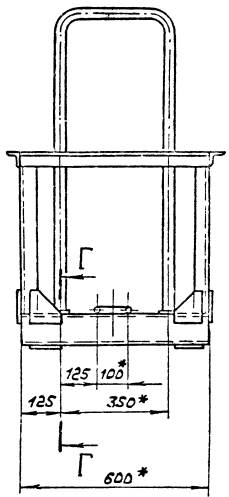

Б-Б
М1:2 повернуто

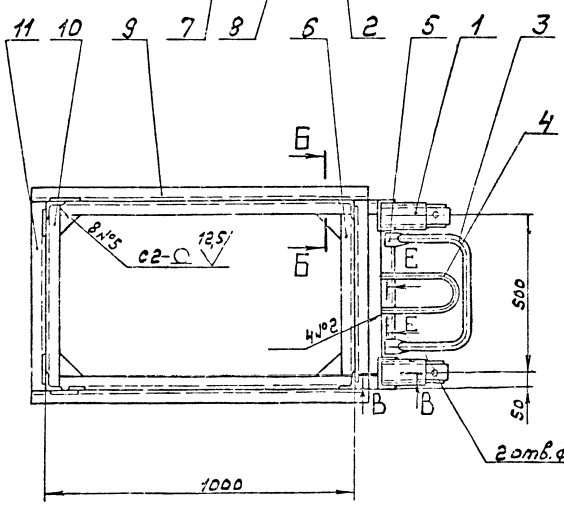

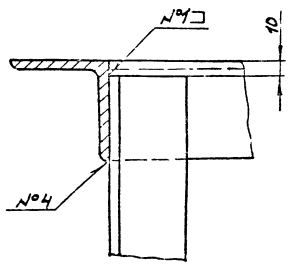

Д-Д
М1:2

В-В
М1:2

Г-Г
М1:2

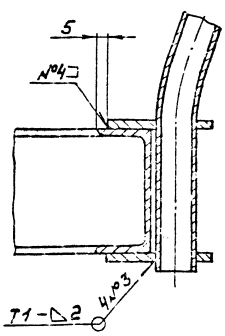

Е-Е
М1:1

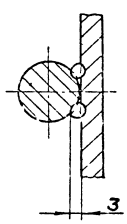

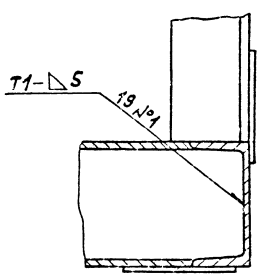

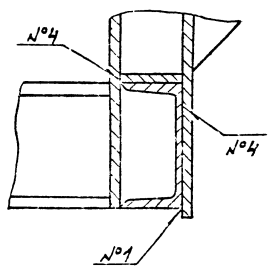

1.* Размеры для справок.

2. Неуказанные предельные отклонения размеров $\pm \frac{IT14}{2}$.

3. Сварные швы по ГОСТ 5264-80.

Вид А
М1:2

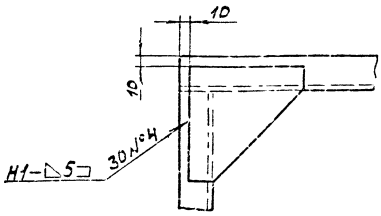

					Д22Г.034.12ОСБ		
Изм.	Лист	№докум.	Подп.	Дата	Рама	Стадия	Масса	Масштаб
Разраб.		Гольденко				И	60	1:10
Пров.		Мюнтер				Лист	Листов 1	
Т.контр.						Госстрой СССР ГПИ Горьковский Промстальконструкция		
Н.контр.		Мюнтер						
Утв.								

Д 22Г.034.056

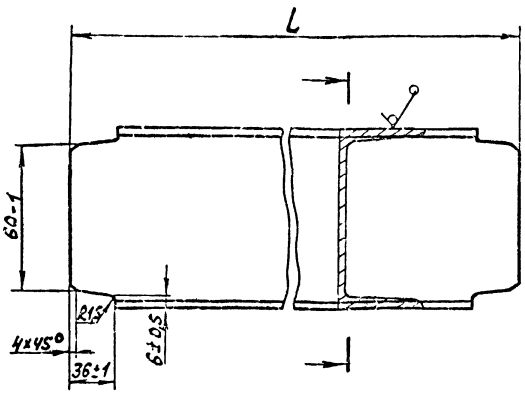

Обозначение	L, мм.	Масса, кг.
Д 22Г.036.056	588	4,2
-01	1138	7,0

Неуказанные предельные отклонения размеров ± IT16/2.

Изм.	Лист	№ докум.	Подп.	Дата	
Разраб.	Шилина				
Пров.	Нюнтер				
Т. контр.					
Рук. гр.	Нюнтер				
Н. контр.	Нюнтер				
Утв.					

Д 22Г.034.056

Швеллер

Лит.	Масса	Масштаб
	см. табл.	—
Лист	Листов 1	

Швеллер 8 ГОСТ 8240-72 / Ст3сп ГОСТ 535-79

Госстрой СССР ГПИ Горьковский Сантехпроект

Формат А4

Д 22Г.034.055

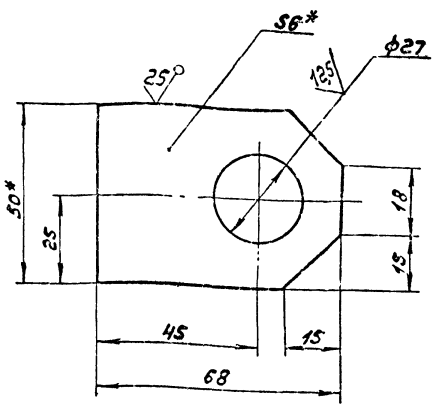

1.*Размеры для справок.

2. Неуказанные предельные отклонения размеров: H16, h16, ± IT16/2

Изм.	Лист	№ докум.	Подп.	Дата	
Разраб.	Шилина				
Пров.	Нюнтер				
Т. контр.					
Рук. гр.	Нюнтер				
Н. контр.	Нюнтер				
Утв.					

Д 22Г.034.055

Планка

Лит.	Масса	Масштаб
	0,11	1:1
Лист	Листов 1	

Лист Б-ПН-6,0 ГОСТ 19903-74 / Ст3сп ГОСТ 14637-79

Госстрой СССР ГПИ Горьковский Сантехпроект

Формат А4

Д 22Г.034.054

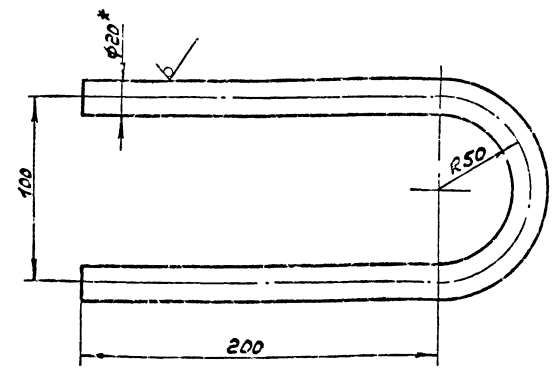

Длина развертки – 557 мм.

1.*Размеры для справок.

2. Неуказанные предельные отклонения размеров ± IT16/2

Изм.	Лист	№ докум.	Подп.	Дата	
Разраб.	Шилина				
Пров.	Нюнтер				
Т. контр.					
Рук. гр.	Нюнтер				
Н. контр.	Нюнтер				
Утв.					

Д 22Г.034.054

Скоба

Лит.	Масса	Масштаб
	1,4	1:2
Лист	Листов 1	

Круг 8-20 ГОСТ 2590-71 / Ст3сп ГОСТ 535-79

Госстрой СССР ГПИ Горьковский Сантехпроект

Формат А4

Д 22Г.034.053

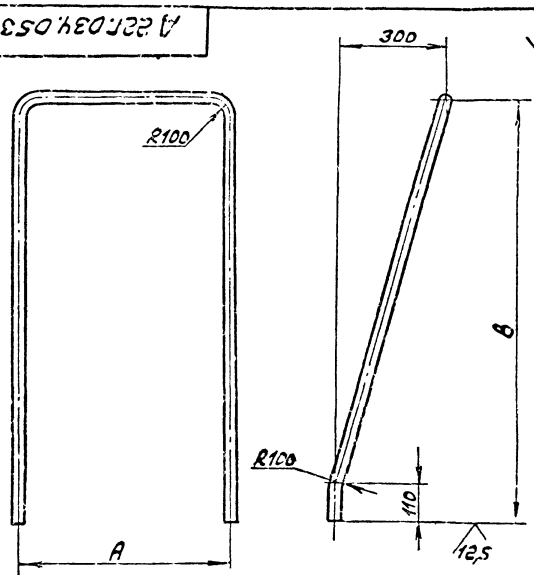

Обозначение	A, мм.	B, мм.	Длина развертки, мм	Масса, кг
Д 22Г.034.053	350	1053	2454	3,8
-01	600	1247	3112	5,0

Неуказанные предельные отклонения размеров: H16, h16, ± IT16/2

Изм.	Лист	№ докум.	Подп.	Дата	
Разраб.	Шилина				
Пров.	Нюнтер				
Т. контр.					
Рук. гр.	Нюнтер				
Н. контр.	Нюнтер				
Утв.					

Д 22Г.034.053

Ручка

Лит.	Масса	Масштаб
	см. табл.	—
Лист	Листов 1	

Труба 20×2,8 ГОСТ 32662-75

Госстрой СССР ГПИ Горьковский Сантехпроект

Формат А4

Д22Г.034.130СБ

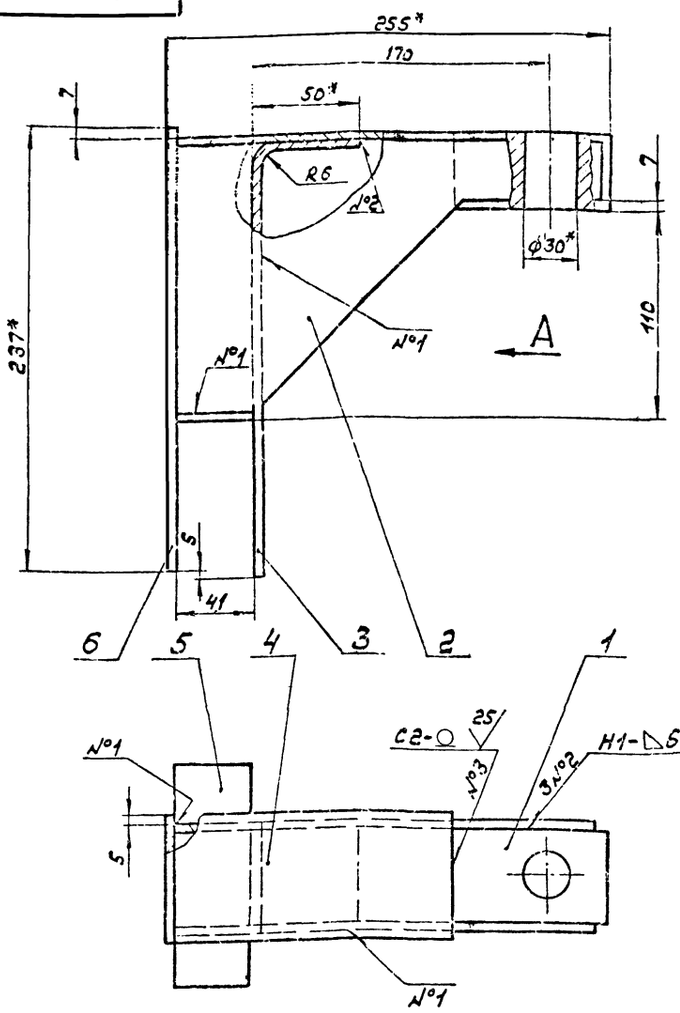

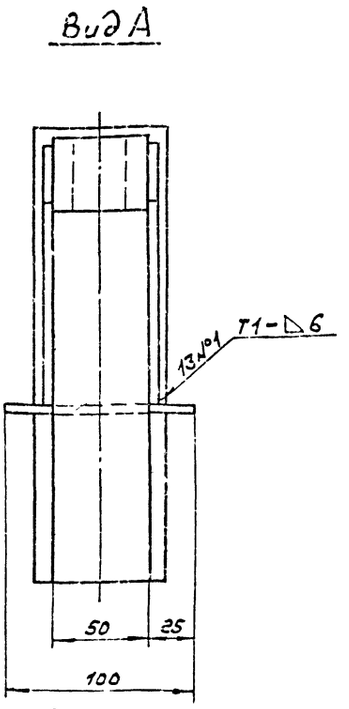

1.* Размеры для справок.
2. Неуказанные предельные отклонения размеров: Н16, h16, $\pm\frac{IT16}{2}$
3. Сварные швы по ГОСТ 5264-80.

					Д22Г.034.130СБ			
Изм.	Лист	№ докум.	Подп.	Дата	Кронштейн	Лит.	Масса	Масштаб
Разраб.		Гольденберг		8.12.82		И	5,5	1:2
Пров.		Мюнтер				Лист	Листов 1	
Т. контр.						Госстрой СССР ГПИ Горьковский Сантехпроект		
Н. контр.		Мюнтер						
Утв.								

формат А3

Д22Г.034.063

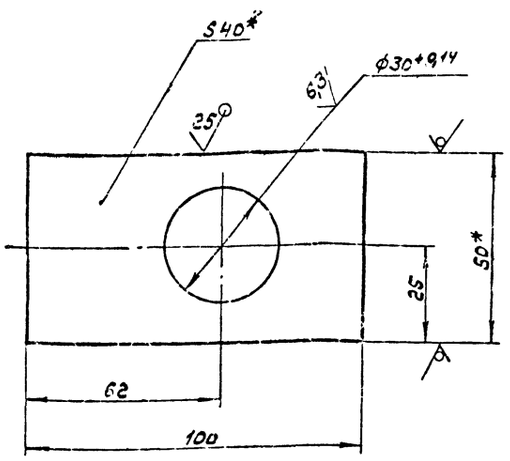

1.* Размеры для справок.
2. Неуказанные предельные отклонения размеров $\pm\frac{IT16}{2}$.

Формат	Зона	Поз.	Обозначение	Наименование	Кол.	Примечание
				Документация		
А3			Д22Г.034.130СБ	Сборочный чертеж		
				Детали		
А4		1	Д22Г.034.063	Планка	1	
А4		2	Д22Г.034.064	Косынка	2	
А4		3	Д22Г.034.065	Лист	1	
Б4		4	Д22Г.034.066	Лист		
				Лист Б-ПН-6.0 ГОСТ 19903-74		
				ВСт3сп ГОСТ 14637-79		
				(72×149) h16 25	1	0,5кг
Б4		5	Д22Г.034.067	Лист		
				Лист Б-ПН-6.0 ГОСТ 19903-74		
				ВСт3сп ГОСТ 14637-79		
				(41×100) h16 25	1	0,16кг
Б4		6	Д22Г.034.068	Лист		
				Лист Б-ПН-6.0 ГОСТ 19903-74		
				ВСт3сп ГОСТ 14637-79		
				(72×238) h16 25	1	0,82кг

					Д22Г.034.063			
Изм.	Лист	№ докум.	Подп.	Дата	Планка	Лит.	Масса	Масштаб
Разраб.		Шилина				И	1,2	1:1
Пров.		Мюнтер				Лист	Листов 1	
Т. контр.						Госстрой СССР ГПИ Горьковский Сантехпроект		
Н. контр.		Мюнтер						
Утв.								

Полоса Б-2 40×50 ГОСТ 103-76 / ВСт3сп ГОСТ 535-79

Инв. № подл. | Подп. и дата | Взам. инв. № | Инв. № дубл. | Подп. и дата

					Д22Г.034.130			
Изм.	Лист	№ докум.	Подп.	Дата	Кронштейн	Лит.	Лист	Листов
Разраб.		Гольденберг				И		1
Пров.		Мюнтер				Госстрой СССР ГПИ Горьковский Сантехпроект		
Нач. отд.								
Н. контр.		Мюнтер						
Утв.								

Формат	Зона	Поз.	Обозначение	Наименование	Кол.	Примечание
		4		Гайка М12.4		
				ГОСТ 5915-70	13	
		5		Шайба 12,65Г		
				ГОСТ 6402-70	13	
		6		Шайба 12		
				ГОСТ 11371-78	13	

Изм.	Лист	№ докум.	Подп.	Дата	Д 22Г.037.000	Лист 2

Формат А4

Формат	Зона	Поз.	Обозначение	Наименование	Кол.	Примечание
				Документация		
А2			Д 22Г.037.000СБ	Сборочный чертеж		
А3			Д 22Г.037.000ВС	Ведомость спецификаций		
				Сборочные единицы		
А4		1	Д 22Г.037.010	Затвор шиберный	1	
				Детали		
А4		2	Д 22Г.037.001	Прокладка	1	
				Стандартные изделия		
		3		Болт М12×50.36		
				ГОСТ 7798-70	13	

Инв. № подл. | Подп. и дата | Взам. инв. № | Инв. № дубл. | Подп. и дата

Изм.	Лист	№ докум.	Подп.	Дата	Д 22Г.037.000			
Разраб.		Ляпин			Затвор шиберный 200×200 мм.	Лит.	Лист 1	Листов 2
Пров.		Ляпин						
Нач. отд.		Польский				Госстрой СССР ГПИ Горьковский Сантехпроект		
Н. контр.		Мюнтер						
Утв.								

Формат А4

Д 22Г.034.065

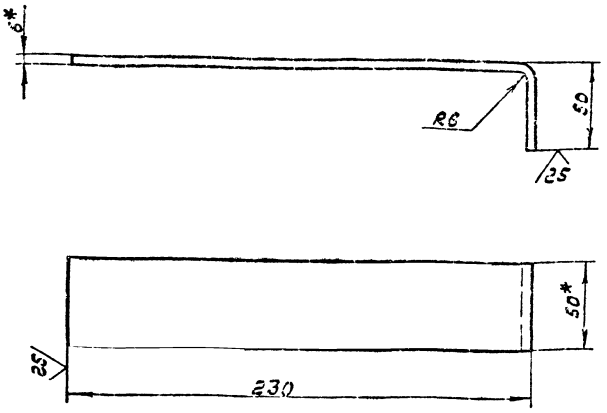

1. *Размеры для справок.
2. Неуказанные предельные отклонения размеров $\pm \frac{IT16}{2}$.

Изм.	Лист	№ докум.	Подп.	Дата	Д 22Г.034.065			
Разраб.		Шилина			Лист	Лит.	Масса 0,68	Масштаб 1:2
Пров.		Мюнтер						
Т. контр.						Лист	Листов 1	
Н. контр.		Мюнтер			Полоса Б-2 6×50 ГОСТ 103-76	Госстрой СССР ГПИ Горьковский Сантехпроект		
Утв.		Мюнтер			В Ст3сп ГОСТ 535-79			

Формат А4

Д 22Г.034.064

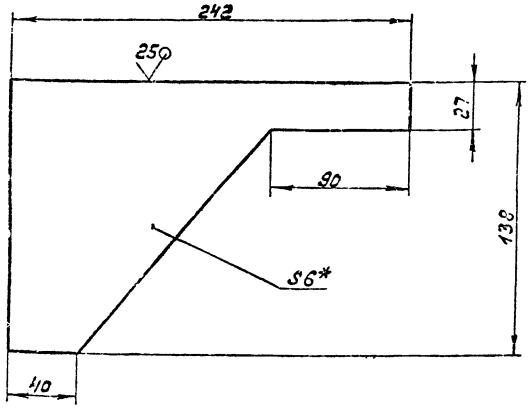

1. *Размеры для справок.
2. Неуказанные предельные отклонения размеров $\pm \frac{IT16}{2}$.

Изм.	Лист	№ докум.	Подп.	Дата	Д 22Г.034.064			
Разраб.		Шилина			Косынка	Лит.	Масса 1,0	Масштаб 1:2
Пров.		Мюнтер						
Т. контр.						Лист	Листов 1	
Н. контр.		Мюнтер			Лист Б-ПН-6.0 ГОСТ 19903-71	Госстрой СССР ГПИ Горьковский Сантехпроект		
Утв.		Мюнтер			В Ст3сп ГОСТ 14637-79			

Инв. № подл. | Подп. и дата | Взам. инв. № | Инв. № дубл. | Подп. и дата

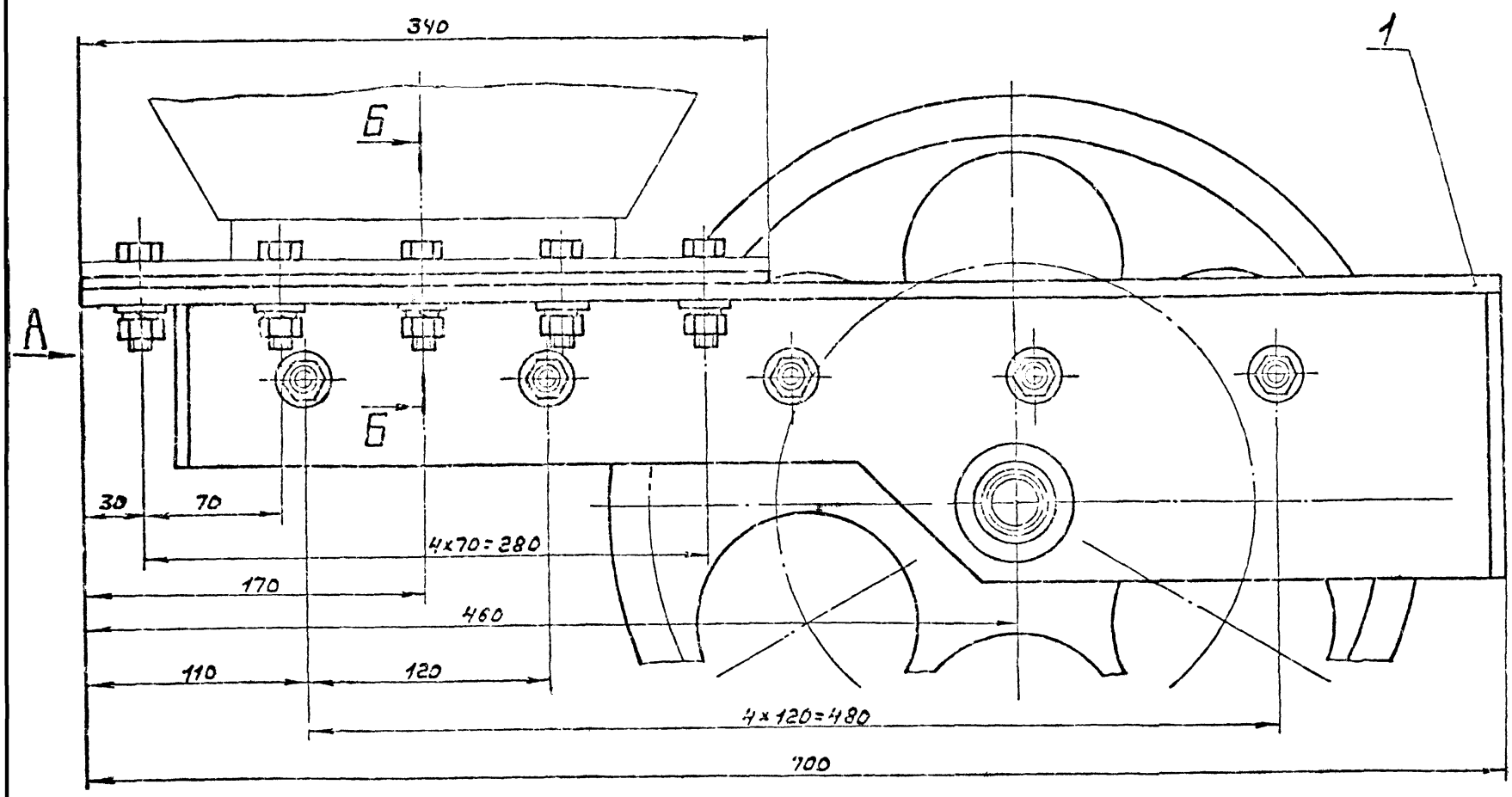

Вид А

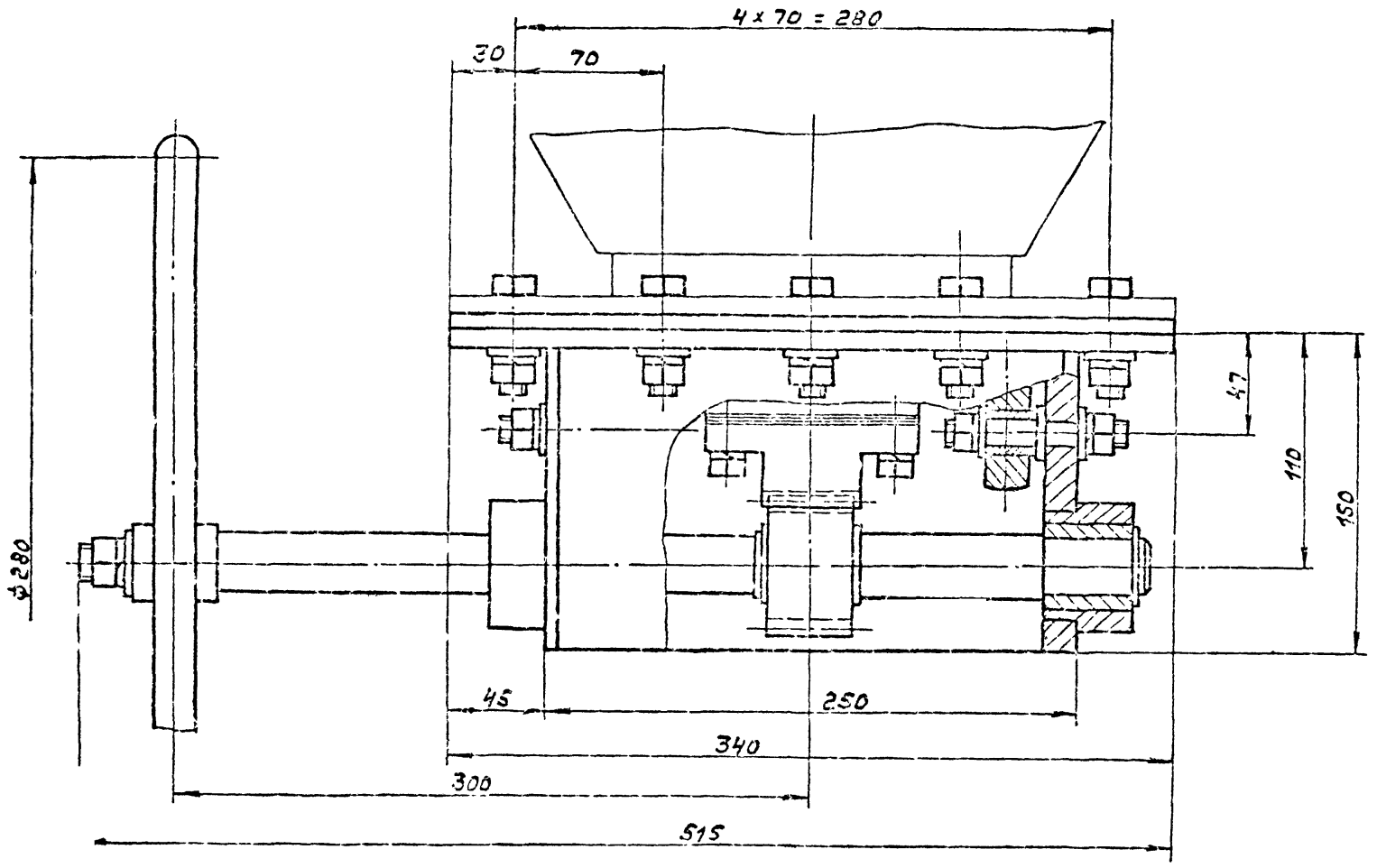

Б - Б

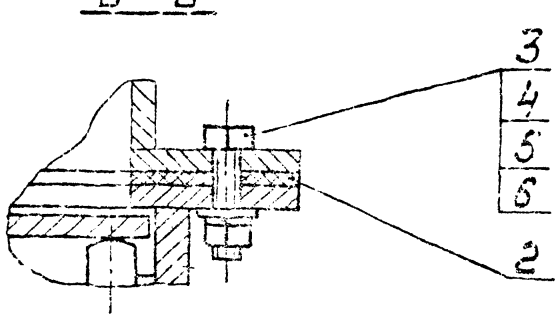

Размеры для справок.

				Д22Г.037.000С6			
Изм.	Лист	№ докум.	Подп.	Дата	Затвор шиберный 200x200 мм.	Лит.	Масса	Масштаб
Разраб.		Ляпин		6.12			56	1:2
Пров.		Ляпин		8.22		Лист	Листов 1	
Т.контр.						Госстрой СССР ГПИ Горьковский Сантехпроект		
Нач.отд.		Вольский						
Н.контр.		Монтер						
Утв.								

19451-04 27 Копировал: Формат А2

Д22Г.037.002

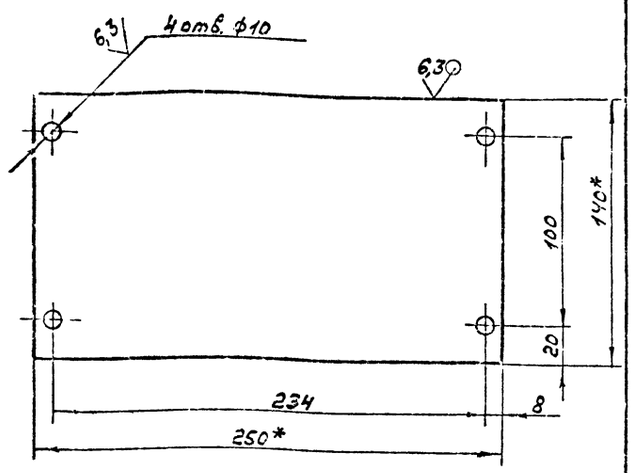

Неуказанные предельные отклонения размеров: H14, h14, $\pm \frac{IT14}{2}$

Д22Г.037.001

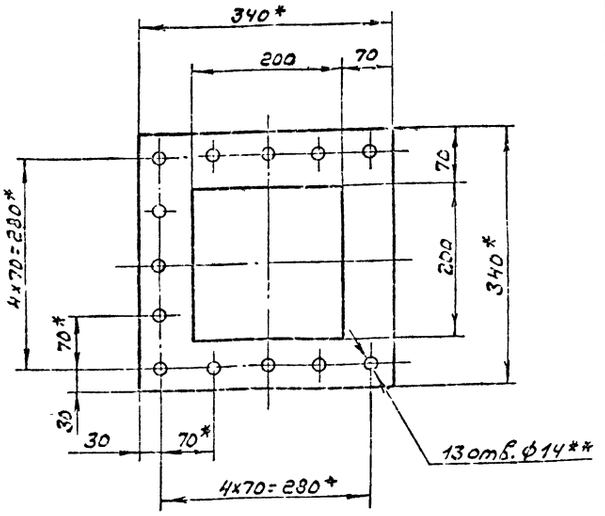

1.* Размеры для справок.
2.** Обработать по сопрягаемой детали.

Изм.	Лист	№ докум.	Подп.	Дата	Д22Г.037.002			
Разраб.		Ляпин		11.82	Стенка	Лит.	Масса	Масштаб
Пров.		Ляпин				Н	1,6	1:2
Т. контр.						Лист	Листов 1	
Рук. гр.		Ляпин			Лист 5-ПН-6,0 ГОСТ 19903-74 / ВСт 3сп ГОСТ 14637-79	Госстрой СССР ГПИ Горьковский Сантехпроект		
Н. контр.		Мюнтер						
Утв.								

Формат А4

Изм.	Лист	№ докум.	Подп.	Дата	Д22Г.037.001			
Разраб.		Ляпин		11.82	Прокладка	Лит.	Масса	Масштаб
Пров.		Ляпин				Н	0,25	1:5
Т. контр.						Лист	Листов 1	
Рук. гр.		Ляпин			Паронит ПОНЗ ГОСТ 481-80	Госстрой СССР ГПИ Горьковский Сантехпроект		
Н. контр.		Мюнтер						
Утв.								

Формат А4

№ строки	Обозначение	Наименование	Куда входит: Обозначение	Кол.	Общее количество	Примечание
1	Д22Г.037.000	Затвор шиберный 200×200 мм				
2						
3	Д22Г.037.010	Затвор шиберный			1	
4	Д22Г.037.020	Рама	Д22Г.037.010	1	1	
5	Д22Г.037.030	Маховик	Д22Г.037.010	1	1	
6	Д22Г.037.040	Шибер	Д22Г.037.010	1	1	
7						
8						
9						
10						
11						
12						
13						
14						
15						
16						
17						
18						
19						
20						
21						
22						
23						
24						
25						

Изм.	Лист	№ докум.	Подп.	Дата	Д12Г.037.000 ВС			
Разраб.		Ляпин		11.82	Затвор шиберный 200×200 мм. Ведомость спецификаций.	Лит.	Лист	Листов
Пров.		Ляпин				Н		1
Нач. отд.		Больский				Госстрой СССР ГПИ Горьковский Сантехпроект		
Н. контр.		Мюнтер						
Утв.								

Инв. № подл. | Подп. и дата | Взам. инв. № | Инв. № дубл. | Подп. и дата

Д22Г.037.003

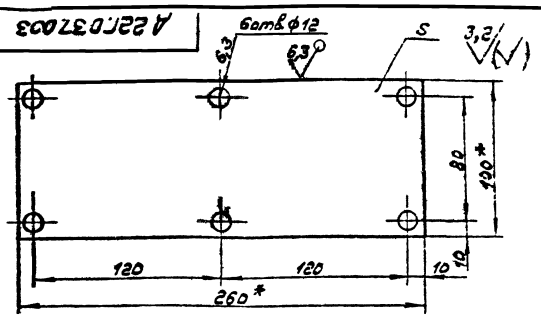

Обозначение	S, мм.	Масса, кг.
Д22Г.037.003	0,4	0,08
-01	0,5	0,10
-02	0,6	0,12

Неуказанные предельные отклонения размеров: Н14, h14, $\pm\frac{IT14}{2}$.

Изм.	Лист	№ докум.	Подп.	Дата	Д22Г.037.003			
Разраб.		Лялин		11.12.82	Прокладка	Лит.	Масса	Масштаб
Пров.		Лялин				И	см.табл.	1:2
Т.контр.						Лист	Листов 1	
Рук.гр.		Лялин			Сталь 35 ГОСТ 1050-74	Госстрой ССР ГПИ Горьковский Сантехпроект		
Н.контр.		Нюнтер						
Утв.								

Формат А4

Формат	Зона	Поз.	Обозначение	Наименование	Кол.	Примечание
А4		12	Д22Г.037.005-01	Втулка	1	
А4		13	Д22Г.037.008	Ролик	10	
А4		14	Д22Г.037.005-02	Втулка	10	
А4		15	Д22Г.037.009	Ось	10	
				Стандартные изделия		
		16		Кольцо В30 ГОСТ 13942-68	2	
		17		Кольцо В32 ГОСТ 13942-68	2	
		18		Шпонка 6×6×30 ГОСТ 23350-78	2	
		19		Болт М8×16.36 ГОСТ 7798-70	4	
		20		Болт М10×35.36 ГОСТ 7798-70	6	
		21		Гайка М12.4 ГОСТ 5915-70	20	
		22		Гайка М16.4 ГОСТ 5915-70	1	
				Шайбы ГОСТ 6402-70		
		23		8.65Г	4	
		24		10.65Г	6	
		25		12.65Г	20	

Изм.	Лист	№ докум.	Подп.	Дата	Д22Г.037.010	Лист 2

Формат	Зона	Поз.	Обозначение	Наименование	Кол.	Примечание
		26		Шайба 16.65Г ГОСТ 6402-70	1	
		27		Шайба 12 ГОСТ 11371-78	20	
		28		Шайба 16 ГОСТ 11371-78	1	

Инв. № подл. | Подп. и дата | Взам. инв. № | Инв. № дубл. | Подп. и дата

Изм.	Лист	№ докум.	Подп.	Дата	Д22Г.037.010	Лист 3

Формат А1

Формат	Зона	Поз.	Обозначение	Наименование	Кол.	Примечание
				Документация		
А2			Д22Г.037.010СБ	Сборочный чертеж		
				Сборочные единицы		
А4		1	Д22Г.037.020	Рама	1	
А4		2	Д22Г.037.030	Маховик	1	
А4		3	Д22Г.037.040	Шибер	1	
				Детали		
А4		4	Д22Г.037.002	Стенка	1	
А4		5	Д22Г.037.003	Прокладка	1	
		6	-01	Прокладка	1	
		7	-02	Прокладка	1	
А3		8	Д22Г.037.004	Вал	1	
А4		9	Д22Г.037.005	Втулка	1	
А3		10	Д22Г.037.006	Колесо зубчатое	1	
А3		11	Д22Г.037.007	Рейка	1	

Инв. № подл. | Подп. и дата | Взам. инв. № | Инв. № дубл. | Подп. и дата

Изм.	Лист	№ докум.	Подп.	Дата	Д22Г.037.010			
Разраб.		Лялин			Затвор шиберный	Лит.	Лист	Листов
Пров.		Лялин				И	1	3
Н.контр.		Нюнтер						
Утв.								

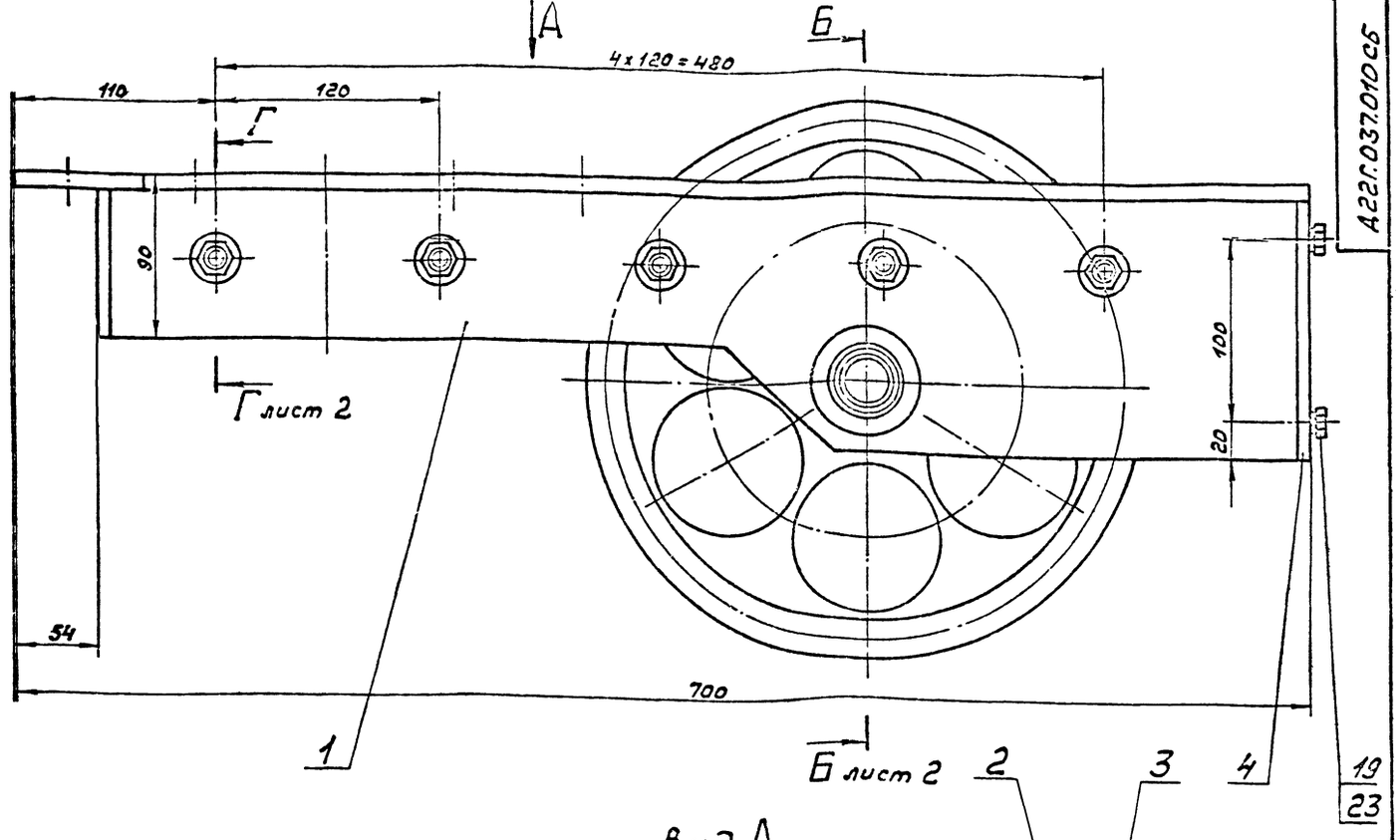

Вид А

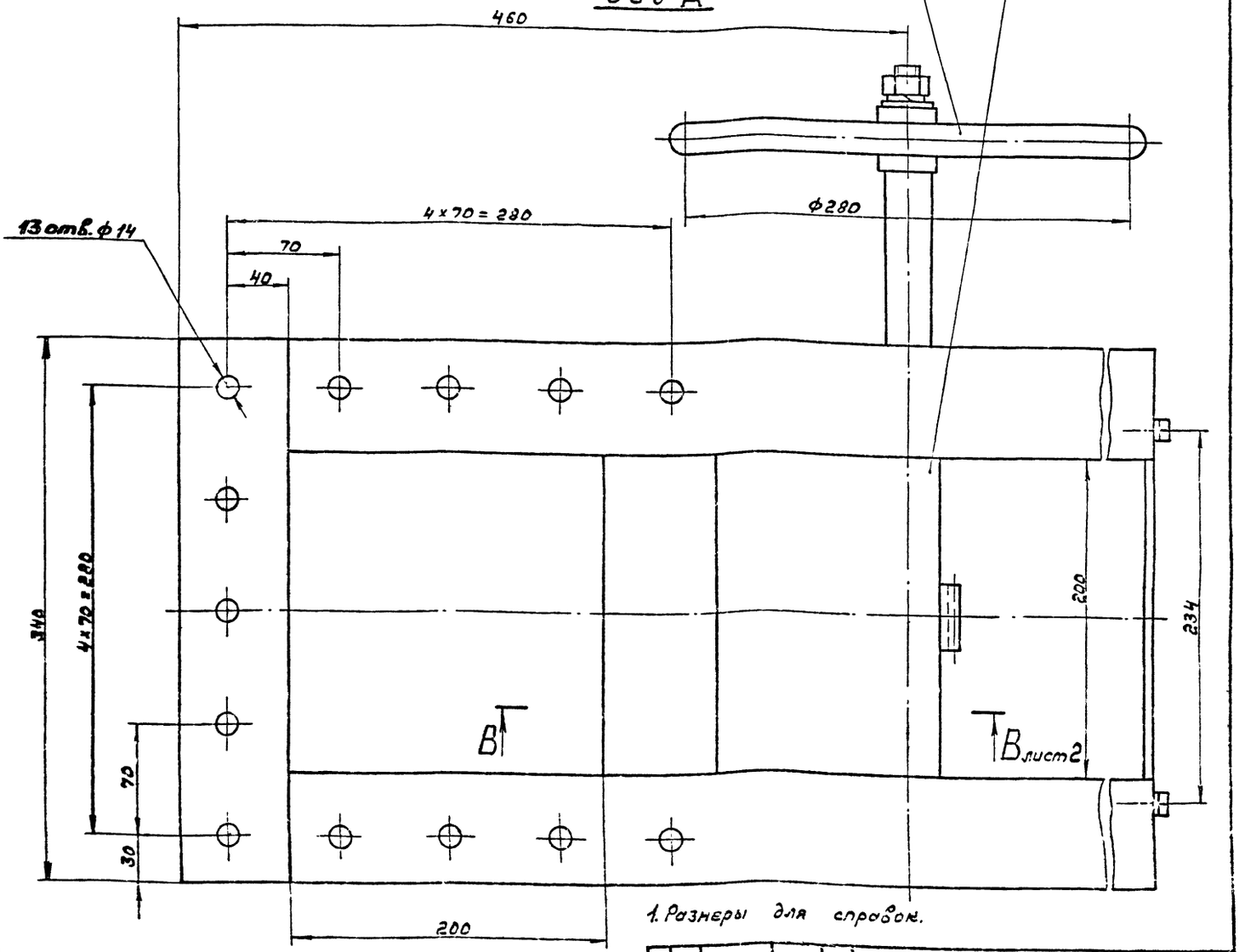

1. Размеры для справок.

2. Плавную работу зубчатого зацепления обеспечить подбором прокладок поз. 5; 6; 7.

3. Трущиеся поверхности перед сборкой смазать смазкой ЦИАТИМ-201 ГОСТ 6267-74.

Изм.	Лист	№ докум.	Подп.	Дата
Разраб.		Лапин		6.12
Пров.		Лапин		82.12
Т. контр.				
Зав. гр.		Лапин		
Н. контр.		Никитин		
Утв.				

Д22Г.037.01ОСБ

Затвор шиберный

Лит.	Масса	Масштаб
	54	1:2

Лист 1 Листов 1

Госстрой СССР, ГПИ Горьковский Сантехпроект

Копировал

Формат А2

19457-04 30

Б - Б лист 1

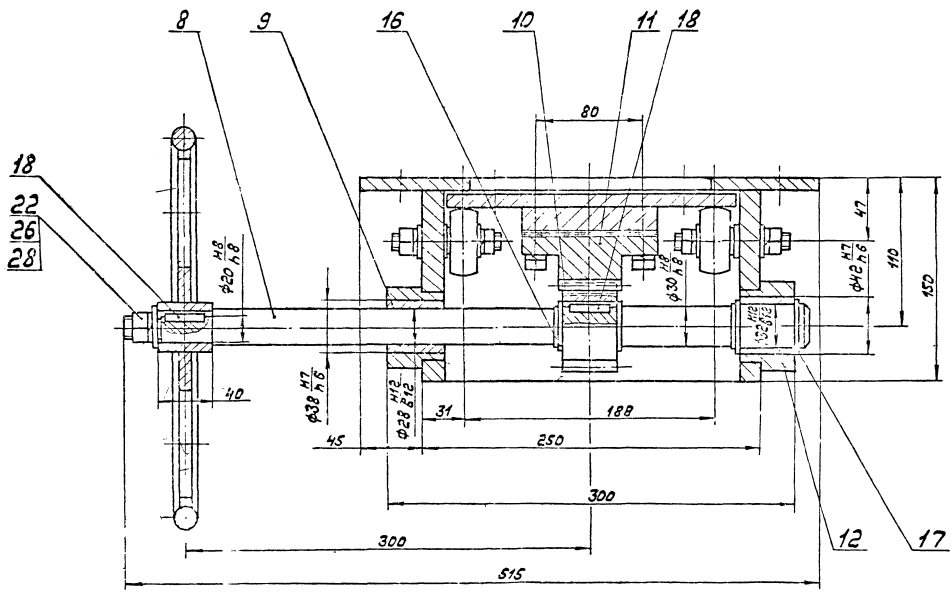

В - В лист 1

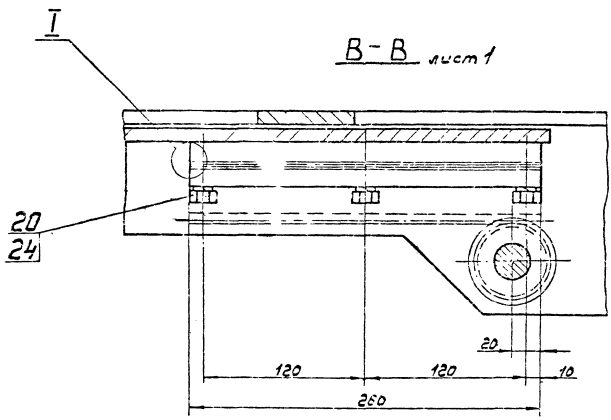

Г - Г лист 1
М1:1

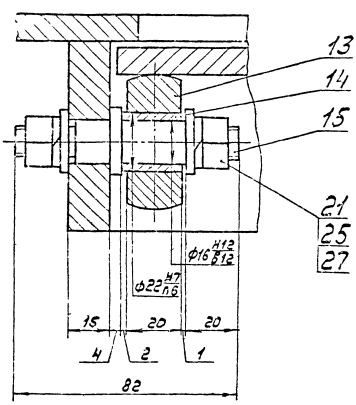

I
М5:1

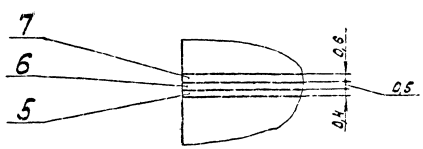

Д22Г.037.006

Вид А
М2:1

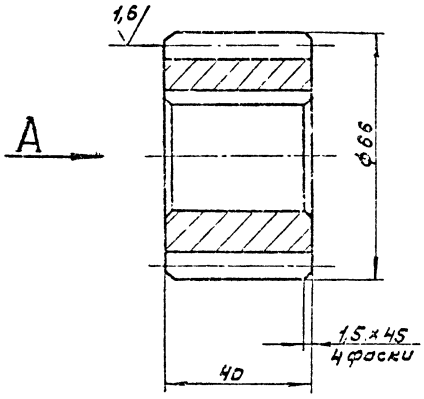

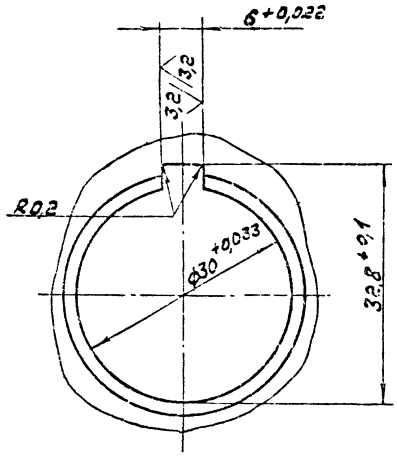

Модуль	m	3
Число зубьев	z	20
Нормальный исход. контур	—	20°
Коэффициент смещения	x	0
Степень точности		8-С ГОСТ 1643-72
Делительный диаметр	d	60

1. HRC 32...36
2. Неуказанные предельные отклонения размеров: $h14 \pm \frac{IT14}{2}$

Изм.	Лист	№ докум.	Подп.	Дата	Д22Г.037.006		
Разраб.		Лапин			Колесо зубчатое	Лит.	Масса 0,65	Масштаб 1:1
Пров.		Лапин				Лист	Листов 1	
Т. контр.					Сталь 45 ГОСТ 1050-74	Госстрой СССР ГПИ Горьковский Сантехпроект		
Рук. гр.		Лапин						
Н. контр.		Мюнтер						
Утв.								

Формат А3

Д22Г.037.004

А-А
М2:1

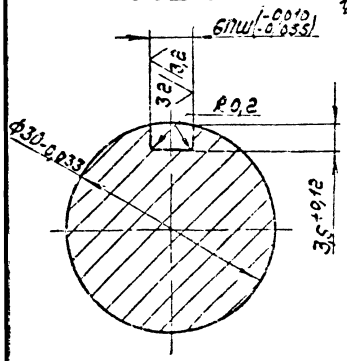

I
М5:1

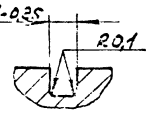

Б-Б
М2:1

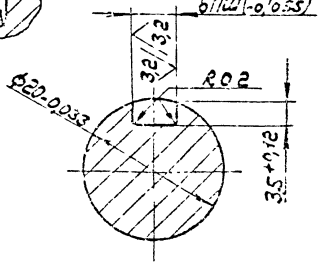

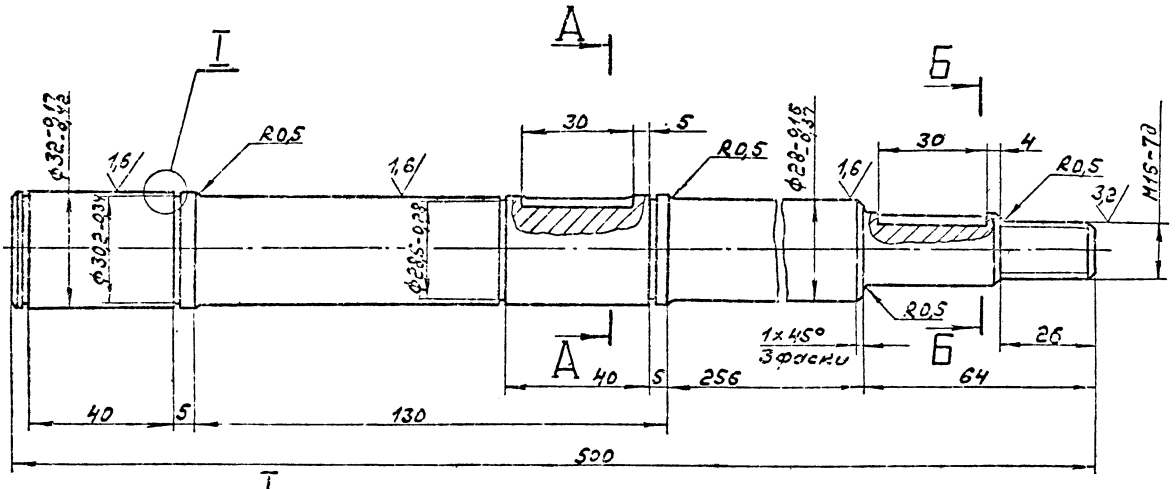

1. HRC 32...36 резьбу не калить.
2. Неуказанные предельные отклонения размеров: $h14 \pm \frac{IT14}{2}$

Изм.	Лист	№ докум.	Подп.	Дата	Д22Г.037.004		
Разраб.		Лапин			Вал	Лит.	Масса 2,1	Масштаб 1:1
Пров.		Лапин				Лист	Листов 1	
Т. контр.					Сталь 45 ГОСТ 1050-74	Госстрой СССР ГПИ Горьковский Сантехпроект		
Рук. гр.		Лапин						
Н. контр.		Мюнтер						
Утв.								

Д22Г.037.007

6,3 (√)

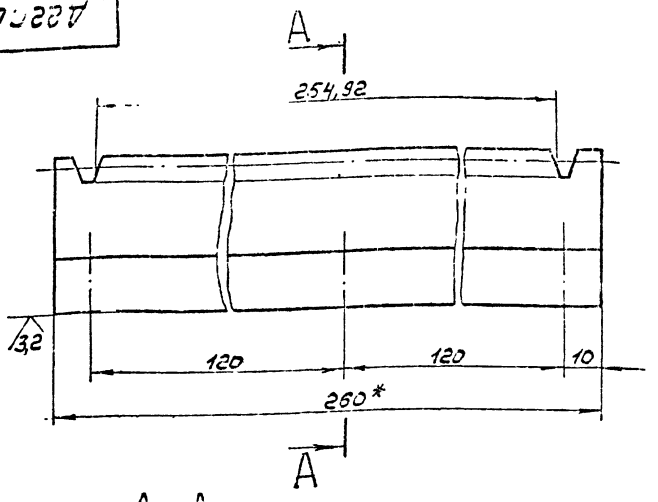

Модуль	m	3
Нормальный исходный контур	—	20°
Степень точности		8-С ГОСТ 10242-73
Число зубьев	Z	27
Нормальный шаг	Pn	9,42

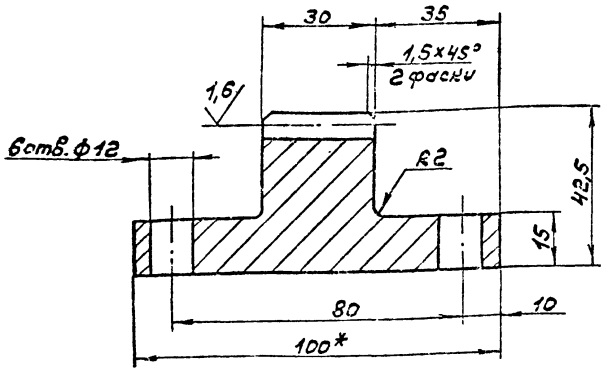

1. HRC 32...36
2. Неуказанные предельные отклонения размеров: H14; h14, ± $\frac{IT14}{2}$.

Изм.	Лист	№ докум.	Подп.	Дата	Д22Г.037.007			
Разраб.		Ляпин		11.12.82	Рейка	Лит.	Масса	Масштаб
Пров.		Ляпин				И	4,7	1:1
Т. контр.						Лист	Листов 1	
Рук. гр.		Ляпин			Сталь 45 ГОСТ 1050-74	Госстрой ССР, ГПИ Горьковский Сантехпроект		
Н. контр.		Мюнтер						
Утв.						формат А3		

Д22Г.037.008

3,2 (√)

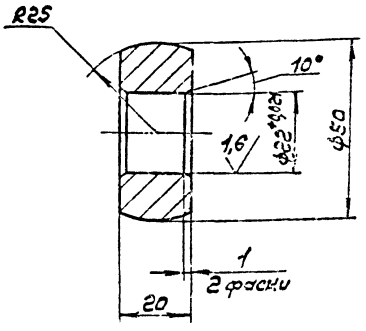

1. HRC 32...36.
2. Неуказанные предельные отклонения размеров: h14, ± $\frac{IT14}{2}$

Изм.	Лист	№ докум.	Подп.	Дата	Д22Г.037.008			
Разраб.		Ляпин		11.12.82	Ролик	Лит.	Масса	Масштаб
Пров.		Ляпин				h	0,25	1:1
Т. контр.						Лист	Листов 1	
Рук. гр.		Ляпин			Сталь 45 ГОСТ 1050-74	Госстрой ССР, ГПИ Горьковский Сантехпроект		
Н. контр.		Мюнтер						
Утв.								

Д22Г.037.005

3,2 (√)

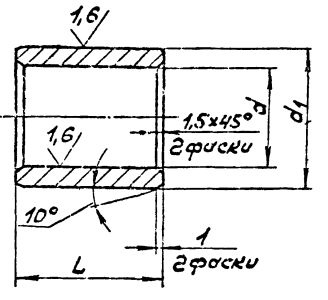

Обозначение	Размеры, мм.			Масса, кг.
	L	d	d_1	
Д22Г.037.005	40	$28^{+0,21}$	$38^{-0,033}_{-0,017}$	0,18
-01	40	$32^{+0,25}$	$42^{-0,33}_{-0,017}$	0,20
-02	22	$16^{+0,18}$	$22^{-0,035}_{-0,015}$	0,044

Неуказанные предельные отклонения размеров: h14, ± $\frac{IT14}{2}$.

Изм.	Лист	№ докум.	Подп.	Дата	Д22Г.037.005			
Разраб.		Ляпин		11.12.82	Втулка	Лит.	Масса	Масштаб
Пров.		Ляпин				И	см. табл.	—
Т. контр.						Лист	Листов 1	
Рук. гр.		Ляпин			БрАМц 9-2Л ГОСТ 493-79	Госстрой ССР, ГПИ Горьковский Сантехпроект		
Н. контр.		Мюнтер						
Утв.								

Подп. и дата | Взам. инв. № | Инв. № дубл. | Подп. и дата | Инв. № подл.

Формат	Зона	Поз.	Обозначение	Наименование	Кол.	Примечание
А4		5	Д 22Г.037.016	Стенка		
				Лист Б-Л4-6.0 ГОСТ 19903-74		
				Вст 3сп ГОСТ 14637-79		
				(80×234) h16 6,3	1	0,65кг
А4		7	Д 22Г.037.014-01	Бобышка	1	
А4		8	Д 22Г.037.015-01	Щека	1	

Формат	Зона	Поз.	Обозначение	Наименование	Кол.	Примечание
				Документация		
А2			Д 22Г.037.020СБ	Сборочный чертеж		
				Детали		
Б4		1	Д 22Г.037.011	Платик		
				Полоса Б-2 70×10 ГОСТ 103-76		
				Вст 3сп ГОСТ 535-79		
				L=340 h16 6,3	1	2,2кг.
Б4		2	Д 22Г.037.012	Связь		
				Полоса Б-2 70×10 ГОСТ 103-76		
				Вст 3сп ГОСТ 535-79		
				L=200 h16 6,3	1	1,3кг.
Б4		3	Д 22Г.037.013	Платик		
				Полоса Б-2 70×10 ГОСТ 103-76		
				Вст 3сп ГОСТ 535-79		
				L=630 h16 6,3	2	4,15кг
А4		4	Д 22Г.037.014	Бобышка	1	
А4		5	Д 22Г.037.015	Щека	1	

Инв.№подл. | Подп. и дата | Взам.инв.№ | Инв.№дубл. | Подп. и дата

Изм.	Лист	№докум.	Подп.	Дата
Разраб.		Лялин		12.84
Пров.		Лялин		
Т.контр.				
Н.контр.		Монтер		
Утв.				

Д 22Г.037.020

Рама

Лит.	Масса	Масштаб
	1	2

Госстрой СССР ГПИ Горьковский Сантехпроект

Лист 2

Формат А4

Д 22Г.037.014

6,3

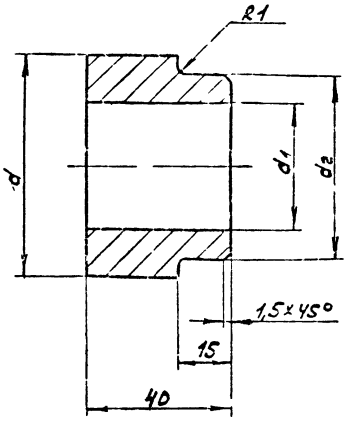

Обозначение	Размеры, мм. d	d1	d2	Масса, кг.
Д 22Г.037.014	60	35	50	0,48
-01	65	38	55	0,56

Неуказанные предельные отклонения размеров: H14, h14, $\pm \frac{IT14}{2}$

Д 22Г.037.014

Бобышка

Лит.	Масса	Масштаб
	см. табл.	—

Лист | Листов 1

Сталь 35 ГОСТ 1050-74

Госстрой СССР ГПИ Горьковский Сантехпроект

Д 22Г.037.009

3,2 (▽)

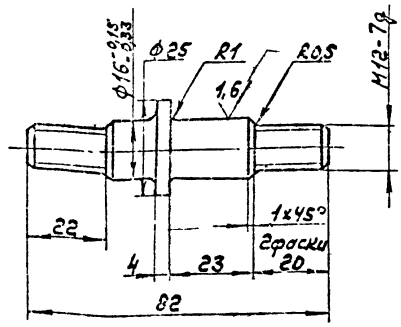

1. Нгс 32... 36 резьбу не калить.
2. Неуказанные предельные отклонения размеров: h14, $\pm \frac{IT14}{2}$.

Д 22Г.037.009

Ось

Лит.	Масса	Масштаб
И	0,13	1:1

Лист | Листов 1

Сталь 45 ГОСТ 1050-74

Госстрой СССР ГПИ Горьковский Сантехпроект

Д22Г.037.020СБ

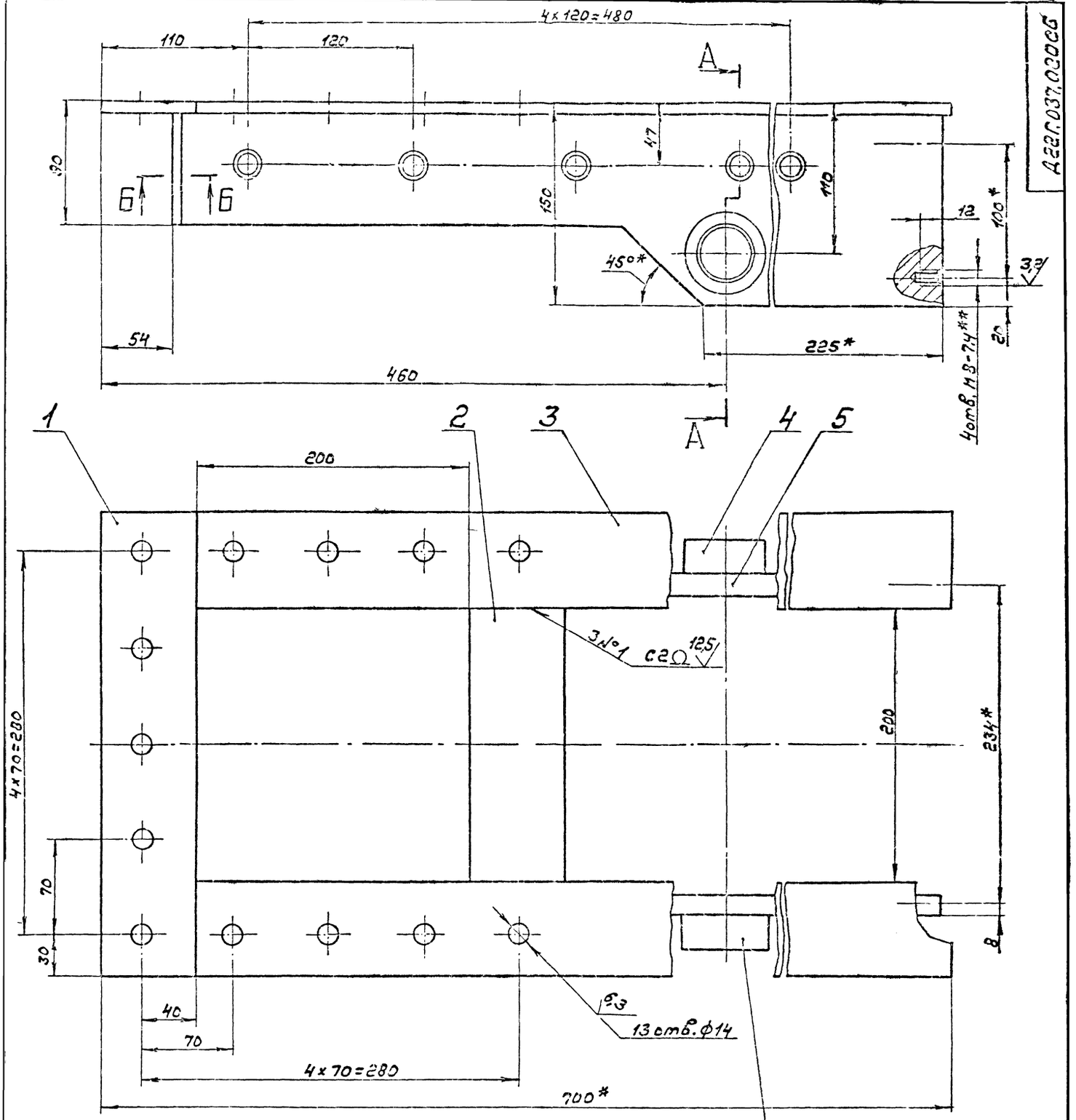

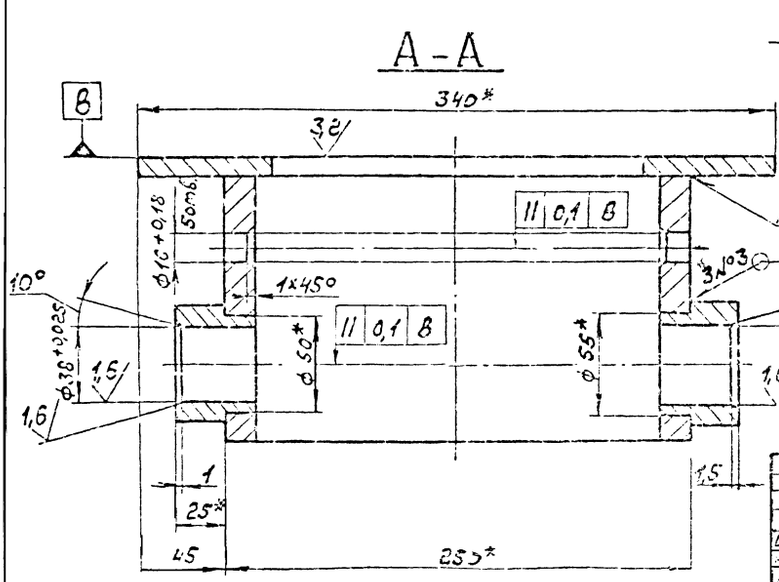

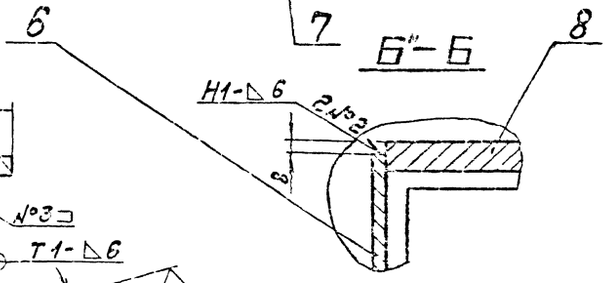

1. *Размеры для справок.
2. **Обработать по сопрягаемой детали.
3. Неуказанные предельные отклонения размеров: $H14, \pm \frac{IT16}{2}$.
4. Сварные швы по ГОСТ 5264-80.

| | | |

Д22Г.037.030СБ

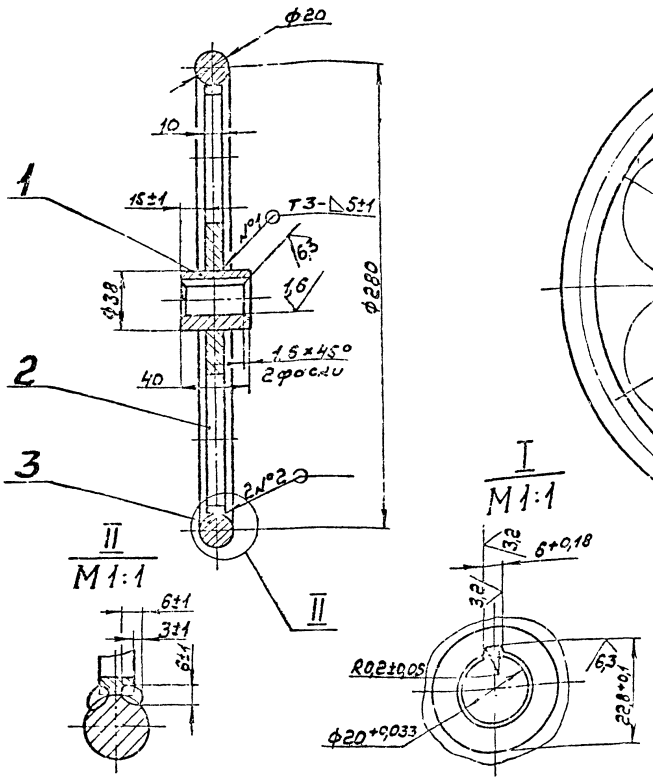

1. Размеры без допусков для справок.
2. Сварные швы по ГОСТ 5264-80.
3. Сварка ручная дуговая.

Изм.	Лист	№ докум.	Подп.	Дата
Разраб.	Лялин			
Пров.	Лялин			
Т.контр.				
Рук.гр.	Лялин			
Н.контр.	Мастер			
Утв.				

Д22Г.037.030СБ

Маховик

Лит.	Масса	Масштаб
	4,14	1:2

Лист | Листов

Госстрой СССР ГПИ Горьковский Сантехпроект

Формат А4

Позиция	Зона	Поз.	Обозначение	Наименование	Кол.	Примечание
				Документация		
			Д22Г.037.030СБ	Сборочный чертеж		
				Детали		
		1	Д22Г.037.015	Втулка	1	
		2	Д22Г.037.021	Диск	1	
		3	Д22Г.037.022	Кольцо	1	

Д22Г.037.030

Маховик

Лит.	Лист	Листов
И		1

ГПИ Госстроя СССР Сантехпроект

Д22Г.037.015

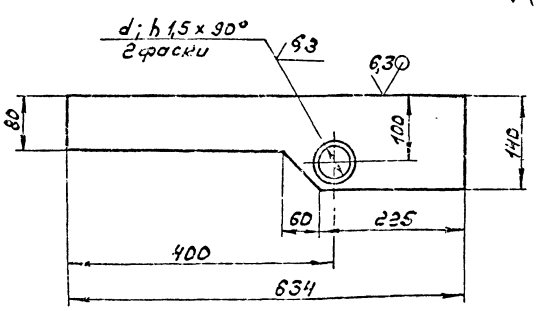

Обозначение	d, мм.	Масса, кг.
Д22Г.037.015	50	6,66
-01	55	6,62

Неуказанные предельные отклонения размеров: $H14, h14, \pm \frac{IT14}{2}$.

Щека

Лит. | Масса | Масштаб

		6,66

Лист | Листов

Лист Б-ПН-15.ОГОСТ19903-74
Ст Зсп ГОСТ14637-79

Госстрой СССР ГПИ Горьковский Сантехпроект

Позиция	Кол.	Обозначение	Наименование	Кол.	Примечание
			Документация		
А3		А22Г.037.040СБ	Сборочный чертеж		
			Детали		
Б4	1	А22Г.037.025	Плита		
			Лист Б-ЛН-100 ГОСТ 19903-74		
			Вст 3сп ГОСТ 14637-79		
			(216×422) h16 6,3	1	7,0кг.
Б4	2	А22Г.037.026	Плита		
			Лист Б-ЛН-2,0 ГОСТ 19903-74		
			Вст 3сп ГОСТ 14637-79		
			(150×260) h16 6,3	1	4,1кг.

Изм.	Лист	№ докум.	Подп.	Дата
Разраб.		Лялин		
Пров.		Лялин		
Нач. отд.				
Н. контр.		Монтер		
Утв.				

А22Г.037.040

Шибер

Лит.	Лист	Листов
		1

Госстрой СССР ГПИ Горьковский Сантехпроект

Формат А4

Инв. № подл. | Подп. и дата | Взам. инв. № | Инв. № дубл. | Подп. и дата | Инв. № подл.

А22Г.037.022

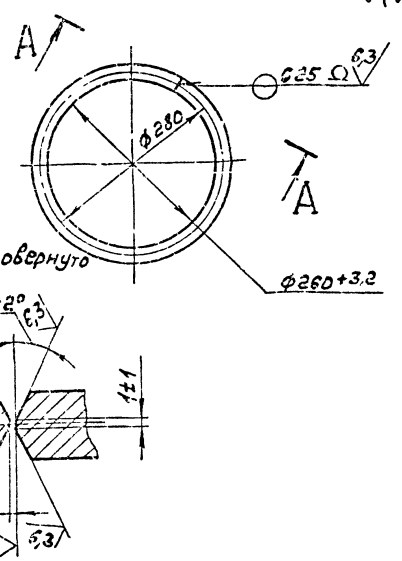

Длина развертки – 880 мм.

Размеры без допусков для справок.

Изм.	Лист	№ докум.	Подп.	Дата
Разраб.		Лялин		
Пров.		Лялин		
Т. контр.				
Н. контр.		Монтер		
Утв.				

Кольцо

Лит.	Масса	Масштаб
	2,13	1:5
Лист	Листов 1	

Круг В-25 ГОСТ 2590-71 / Вст 3сп ГОСТ 535-79

Госстрой СССР ГПИ Горьковский Сантехпроект

Формат А4

А22Г.037.021

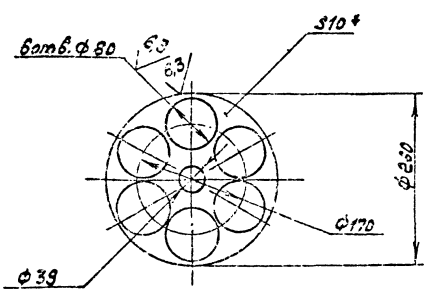

1. *Размер для справок.
2. Неуказанные предельные отклонения размеров: h14, h14/2 IT14

Изм.	Лист	№ докум.	Подп.	Дата
Разраб.		Лялин		
Пров.		Лялин		
Т. контр.				
Рук. гр.		Лялин		
Н. контр.		Монтер		
Утв.				

Диск

Лит.	Масса	Масштаб
	4,7	1:5
Лист	Листов 1	

Лист Б-ЛН-100 ГОСТ 19903-74 / Вст 3сп ГОСТ 14637-79

Госстрой СССР ГПИ Горьковский Сантехпроект

А22Г.037.019

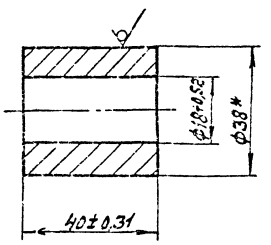

*Размер для справок.

Изм.	Лист	№ докум.	Подп.	Дата
Разраб.		Лялин		
Пров.		Лялин		
Т. контр.				
Рук. гр.				
Н. контр.		Монтер		
Утв.				

Втулка

Лит.	Масса	Масштаб
	0,25	1:1
Лист	Листов 1	

Круг В-38 ГОСТ 2590-71 / Вст 3сп ГОСТ 535-79

Госстрой СССР ГПИ Горьковский Сантехпроект

Д22Г.038.001

25/√(√)

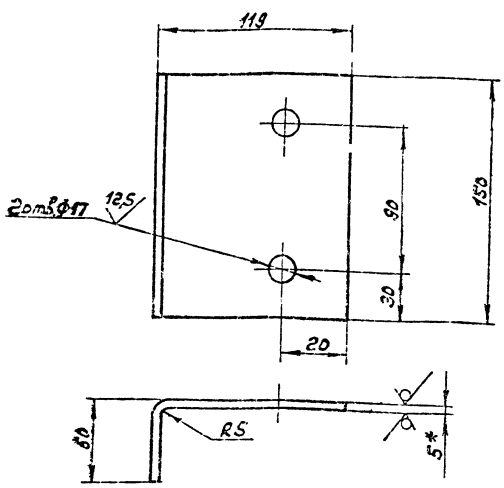

1*Размеры для справок.

2.Неуказанные предельные отклонения размеров: H16, ± IT16/2

Поз.	Обозначение	Наименование	Кол.	Приме-чание
		Документация		
А2	Д22Г.038.000 СБ	Сборочный чертеж		
		Сборочные единицы		
А4	1 Д22Г.038.010	Короб	1	
		Детали		
А4	2 Д22Г.038.001	Уголок	2	
А4	3 Д22Г.038.002	Уголок	1	
	4 -01	Уголок	1	
		Стандартные изделия		
		Болт ГОСТ 7798-70		
	5	М12×25.36	2	
	6	М16×30.36	4	
		Гайка ГОСТ 5915-70		
	7	М12.4	2	
	8	М16.4	4	
		Шайба ГОСТ 11371-78		
	9	12.01	2	
	10	16.01	4	

Инв.№подл. | Подп. и дата | Взам.инв.№ | Инв.№дубл. | Подп. и дата

Изм.	Лист	№ докум.	Подп.	Дата
Разраб.		Шишина		
Пров.		Корчков		
Т.контр.				
Рук.гр.		Корчков		
Н.контр.		Мунтер		
Утв.				

Д22Г.038.001

Уголок

Лит.	Масса	Масштаб
	0,92	1:2
Лист	Листов 1	

Лист б-ПН-5 ГОСТ 19903-74
Вст3сп ГОСТ 14637-79

Госстрой СССР ГПИ Горьковский Сантехпроект

Формат А4

Д22Г.038.000

Воронка подъёмника

Лит.	Масса	Масштаб
		1
Лист	Листов 1	

Госстрой СССР ГПИ Горьковский Сантехпроект

Формат А4

Д22Г.038.040СБ

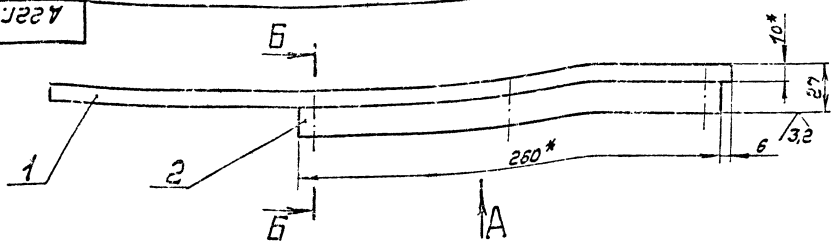

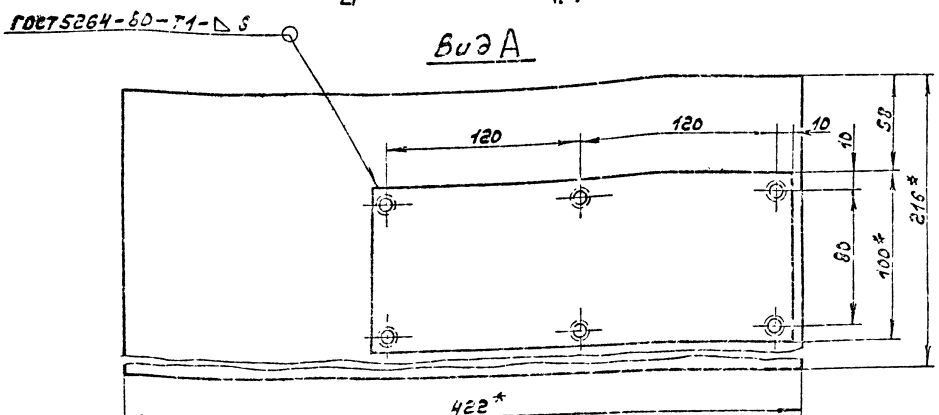

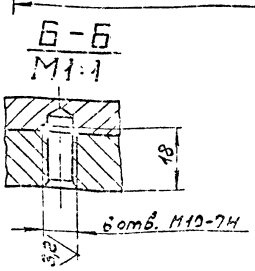

1.*Размеры для справок.

2.Неуказанные предельные отклонения размеров: h14, ± IT16/2

Д22Г.038.040СБ

Шибер

Лит.	Масса	Масштаб
	11,1	1:2
Лист	Листов 1	

Госстрой СССР ГПИ Горьковский Сантехпроект

Изм.	Лист	№ докум.	Подп.	Дата
Разраб.		Лапин		
Пров.		Лапин		
Т.контр.				
Рук.гр.		Лапин		
Н.контр.		Мунтер		
Утв.				

Копировал:

Д22Г.038.000С6

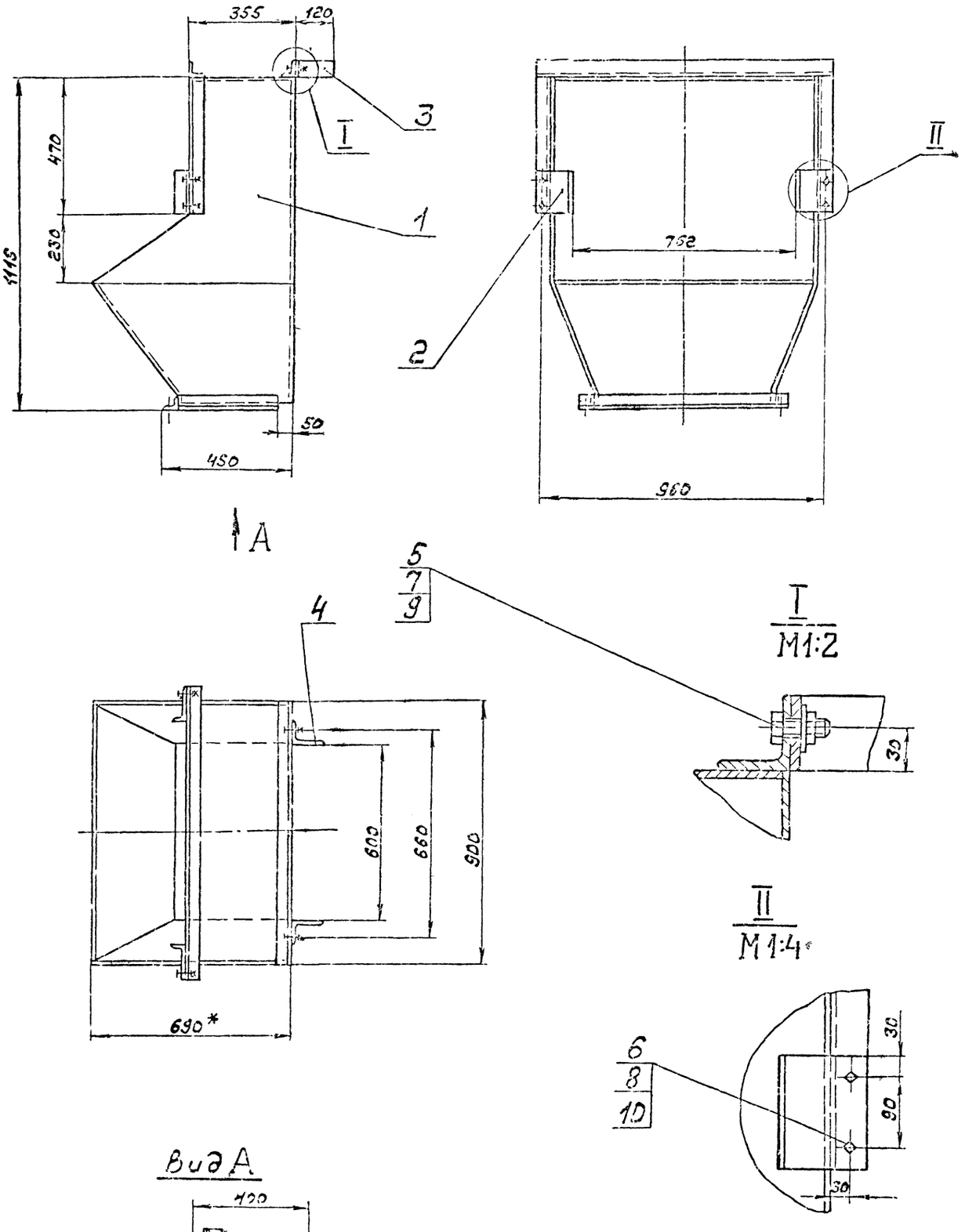

Размеры для справок.

Изм.	Лист	№ докум.	Подп.	Дата	Д22Г.038.000С6		
Разраб.		Шилина			Воронка подъемника	Лит.	Масса	Масштаб
Пров.		Корчков					102	1:10
Т. контр.						Лист	Листов 1
Рук. гр.		Корчков				Госстрой СССР ГПИ Горьковский Сантехпроект	
Н. контр.		Нюнтер					
Утв.		Ильинский					

Копировал: Формат

Формат	Зона	Поз.	Обозначение	Наименование	Кол.	Примечание
				Документация		
А2			Д 22Г.038.010СБ	Сборочный чертеж		
				Детали		
54		1	Д 22Г.038.004	Уголок		
				Уголок Б-50х50х5 ГОСТ 8509-72 / Ст3сп ГОСТ 535-79		
				L = 900 h16	1	3,4 кг
13		2	Д 22Г.038.005	Стенка	1	
		3	-01	Стенка	1	
54		4	Д 22Г.038.006	Уголок		
				Уголок Б-50х50х5 ГОСТ 8509-72 / Ст3сп ГОСТ 535-79		
				L = 470 h16	2	1,8 кг
14		5	Д 22Г.038.007	Стенка	1	
94		6	Д 22Г.038.008	Лист	1	

Изм.	Лист	№ докум.	Подп.	Дата
Разраб.		Шишина		
Пров.		Корчков		
Т.контр.				
Гл.инж.		Корчков		
Н.контр.		Нюнтер		
Утв.				

Д 22Г.038.010

Короб

Лит. Н1 | Лист 1 | Листов 2

Госстрой СССР ГПИ Горьковский Сантехпроект

Формат А4

Инв.№ подл. | Подп. и дата | Взам.инв.№ | Инв.№ дубл. | Подп. и дата

Д 22Г.038.007

54*

25

700

1103

150 | 592 | 892

4,8

1. *Размеры для справок.
2. Неуказанные предельные отклонения размеров ± IT16/2

Изм.	Лист	№ докум.	Подп.	Дата
Разраб.		Шишина		12.81
Пров.		Корчков		
Т.контр.				
Гл.конст.		Корчков		
Н.контр.		Нюнтер		
Утв.				

Д 22Г.038.007

Стенка

Лит. | Масса 29 | Масштаб 1:10

Лист | Листов 1

Госстрой СССР ГПИ Горьковский Сантехпроект

Лист Б-ПН-4 ГОСТ 19903-74 / Ст3сп ГОСТ 14637-79

Формат А4

Д 22Г.038.002

25/(√)

Д 22Г.038.002

Ф13

12,5

R5

5*

120

60*

30

30

50

Д 22Г.038.002-01 - зеркальное отражение

Остальное - см. Д 22Г.038.002

1. *Размеры для справок.
2. Неуказанные предельные отклонения размеров: h16, ± IT16/2

Изм.	Лист	№ докум.	Подп.	Дата
Разраб.		Шишина		12.81
Пров.		Корчков		
Т.контр.				
Гл.конст.		Корчков		
Н.контр.		Нюнтер		
Утв.				

Д 22Г.038.002

Уголок

Лит. | Масса 0,33 | Масштаб 1:5

Госстрой СССР ГПИ Горьковский Сантехпроект

Лист Б-ПН-5Б ГОСТ 19903-74 / Ст3сп ГОСТ 14637-79

Инв.№ подл. | Подп. и дата | Взам.инв.№ | Инв.№ дубл. | Подп. и дата

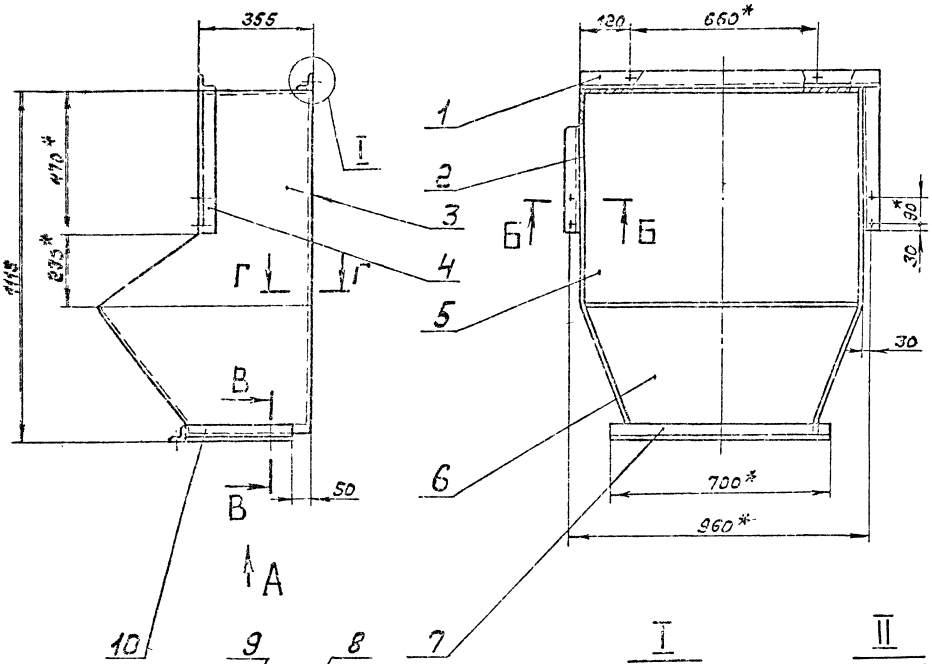

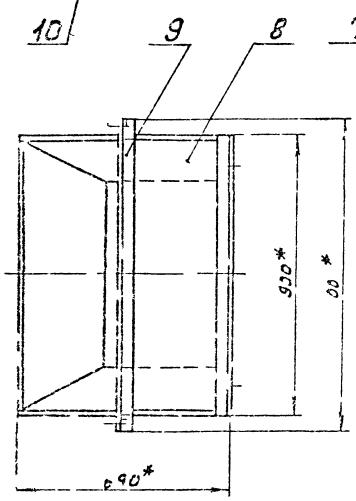

I
М1:2

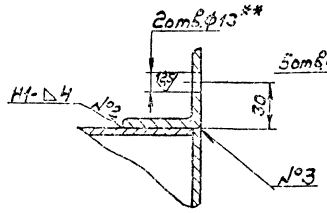

II
М1:2

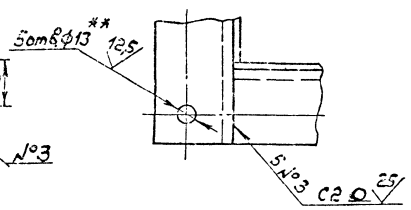

Б-Б
М1:2

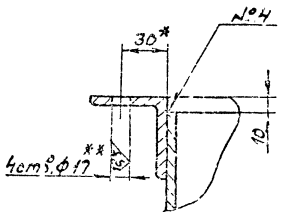

В-В
М1:2

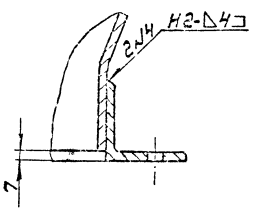

Вид А

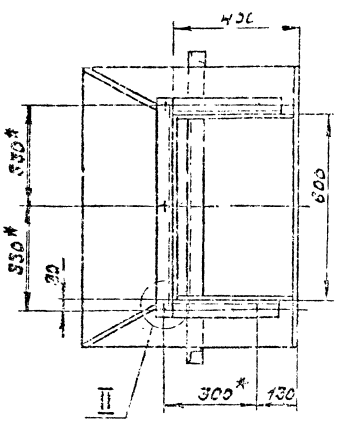

Г-Г
М1:1

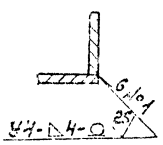

1.*Размеры для справок.
2.**Обработать по сопрягаемой детали.
3. Неуказанные предельные отклонения размеров $\pm \frac{IT16}{2}$
4 Сварные швы по ГОСТ5264-80

					Д22Г.038.010СБ			
Изм.	Лист	№ докум.	Подп.	Дата	Короб	Лит.	Масса	Масштаб
Разраб.		Шилина					100	1:10
Пров.		Корчков				Лист	Листов 1	
Т.контр.						Госстрой СССР ГПИ Горьковский Сантехпроект		
Рук.гр.		Корчков						
Н.контр.		Никитин						
Утв.								

Д22Г.038.008

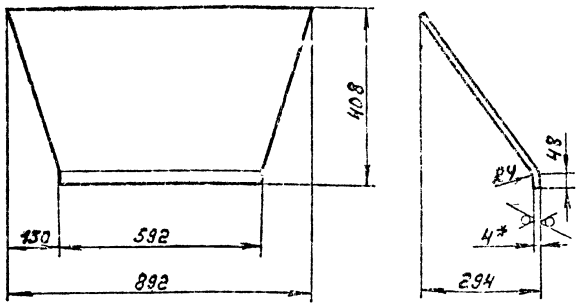

Длина развертки — 513 мм

1.*Размеры для справок.

2.Неуказанные предельные отклонения размеров ± IT16/2.

Поз.	Обозначение	Наименование	Кол.	Примечание
		Документация		
А3	Д22Г.039.000СБ	Сборочный чертеж		
		Детали		
А4	1 Д22Г.039.001	Лист боковой	2	
Б4	2 Д22Г.039.002	Уголок		
		Уголок Б-50х50х5 ГОСТ 8509-72 / Вст3сп ГОСТ 535-79		
		L=600 h16	2	2,26кг
Б4	3 Д22Г.039.003	Уголок		
		Уголок Б-50х50х5 ГОСТ 8509-72 / Вст3сп ГОСТ 535-79		
		L=460 h16	2	1,73кг
Б4	4 Д22Г.039.004	Уголок		
		Уголок Б-50х50х5 ГОСТ 8509-72 / Вст3сп ГОСТ 535-79		
		L=560 h16	2	2,1кг
А4	5 Д22Г.039.005	Лист	2	

Инв.№ подл. | Подп. и дата | Взам.инв.№ | Инв.№ дубл. | Подп. и дата

Изм.	Лист	№ докум.	Подп.	Дата
Разраб.	Шилина			
Пров.	Корчков			
Нач.отд.	Федосеев			
Н.контр.	Мюнтер			
Утв.				

Д22Г.039.000

Точки подъемные

Лит.	Масса	Масштаб

Госстрой СССР ГПИ Горьковский Сантехпроект

Формат А4

Изм.	Лист	№ докум.	Подп.	Дата
Разраб.	Шилина			
Пров.	Корчков			
Т.контр.				
Рук.гр.	Корчков			
Н.контр.	Мюнтер			
Утв.				

Д22Г.038.008

Лист

Лит.	Масса	Масштаб
	14,3	1:10

Лист 6-ТМ-4.0 ГОСТ 19903-74 / Вст3сп ГОСТ 14637-79

Госстрой СССР ГПИ Горьковский Сантехпроект

Формат А4

Д22Г.038.005

Д22Г.038.005

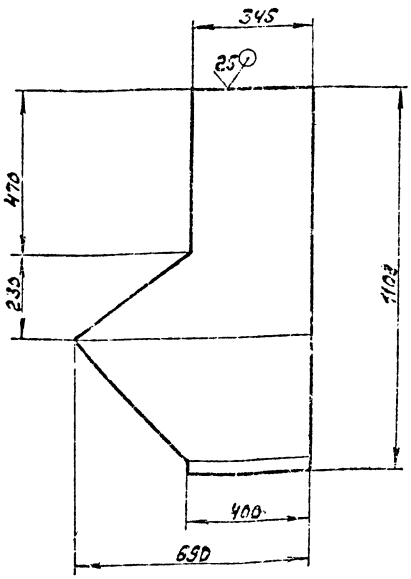

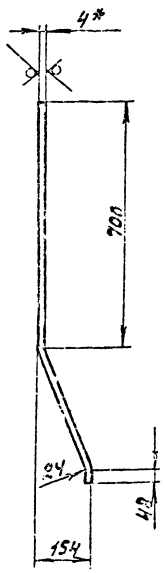

Длина развертки — 1213 мм.

Д22Г.038.005-01 - Зеркальное отражение

Остальное — см. Д22Г.038.005



1.*Размеры для справок.

2.Неуказанные предельные отклонения размеров ± IT16/2.

Изм.	Лист	№ докум.	Подп.	Дата
Разраб.	Шилина			
Пров.	Корчков			
Т.контр.				
Рук.гр.	Корчков			
Н.контр.	Мюнтер			
Утв.				

Д22Г.038.005

Стенка

Лит.	Масса	Масштаб
	15,7	1:10

Лист 6-ТМ-4.0 ГОСТ 19903-74 / Вст3сп ГОСТ 14637-79

Госстрой СССР ГПИ Горьковский Сантехпроект

Д22Г.039.005

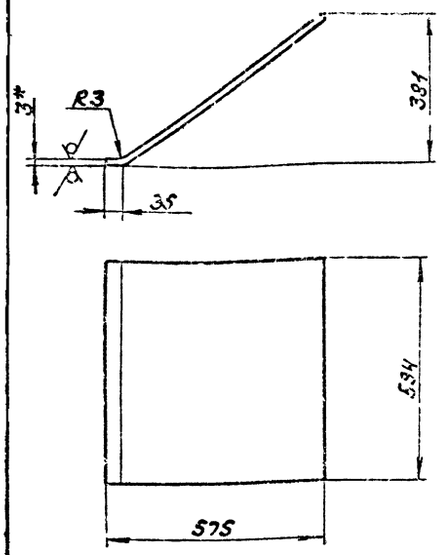

Длина развертки – 696 мм.

1.*Размеры для справок.

2. Неуказанные предельные отклонения размеров ± $\frac{IT16}{2}$.

Изм.	Лист	№ докум.	Подп.	Дата	Д22Г.039.005			
Разраб.		Шилина			Лист	Лит.	Масса	Масштаб
Пров.		Корчков					9,6	1:10
Т. контр.						Лист	Листов 1	
Рук. гр.		Корчков			Лист 5-ПН-3,0 ГОСТ 19903-74 / 5-IV-Н-8 Ст3 сп ГОСТ 16523-70	Госстрой СССР ГПИ Горьковский Сантехпроект		
Н. контр.		Мюнтер						
Утв.								

Формат А4

Д22Г.039.001

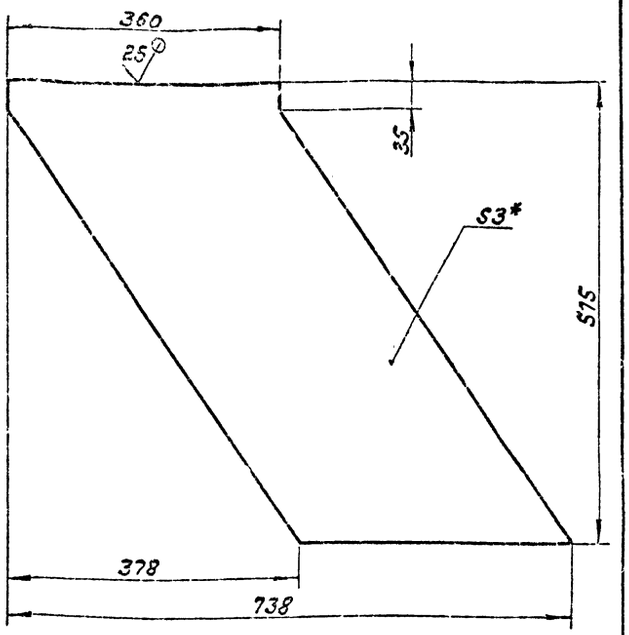

1.*Размеры для справок.

2. Неуказанные предельные отклонения размеров ± $\frac{IT16}{2}$.

Изм.	Лист	№ докум.	Подп.	Дата	Д22Г.039.001			
Разраб.		Шилина			Лист боковой	Лит.	Масса	Масштаб
Пров.		Корчков					4,8	1:5
Т. контр.						Лист	Листов 1	
Рук. гр.		Корчков			Лист 5-ПН-3,0 ГОСТ 19903-74 / 5-IV-Н-8 Ст3 сп ГОСТ 16523-70	Госстрой СССР ГПИ Горьковский Сантехпроект		
Н. контр.		Мюнтер						
Утв.								

Инв. № подл. | Подп. и дата | Взам. инв. № | Инв. № дубл. | Подп. и дата

Формат А4

Д22Г.039.000СБ

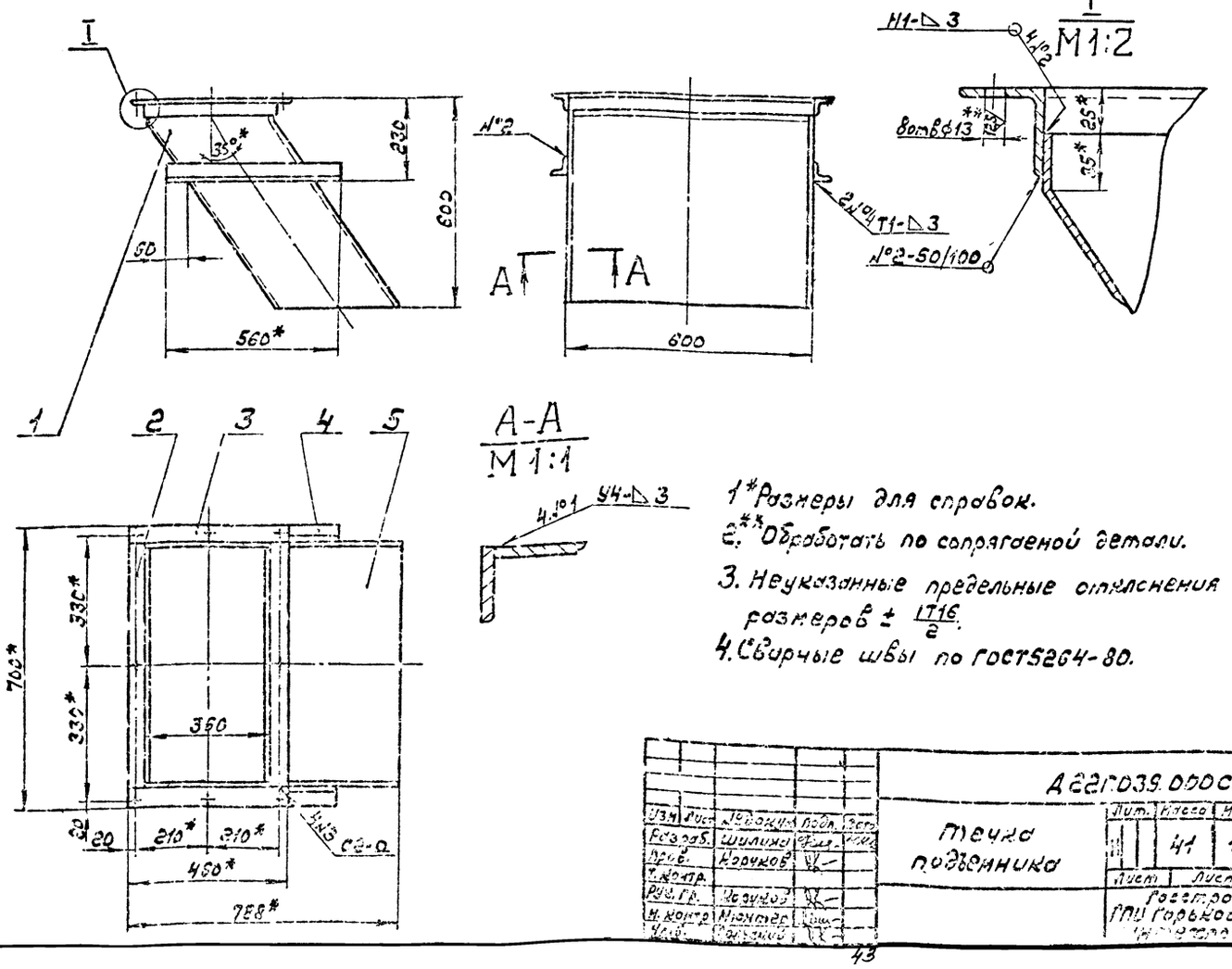

1*Размеры для справок.

2.**Обработать по сопрягаемой детали.

3. Неуказанные предельные отклонения размеров ± $\frac{IT16}{2}$.

4. Сварные швы по ГОСТ 5264-80.

Изм.	Лист	№ докум.	Подп.	Дата	Д22Г.039.000СБ			
Разраб.		Шилина			Течка подъемника	Лит.	Масса	Масштаб
Пров.		Корчков					41	1:10
Т. контр.						Лист	Листов 1	
Рук. гр.		Корчков				Госстрой СССР ГПИ Горьковский Сантехпроект		
Н. контр.		Мюнтер						
Утв.		Корчков						

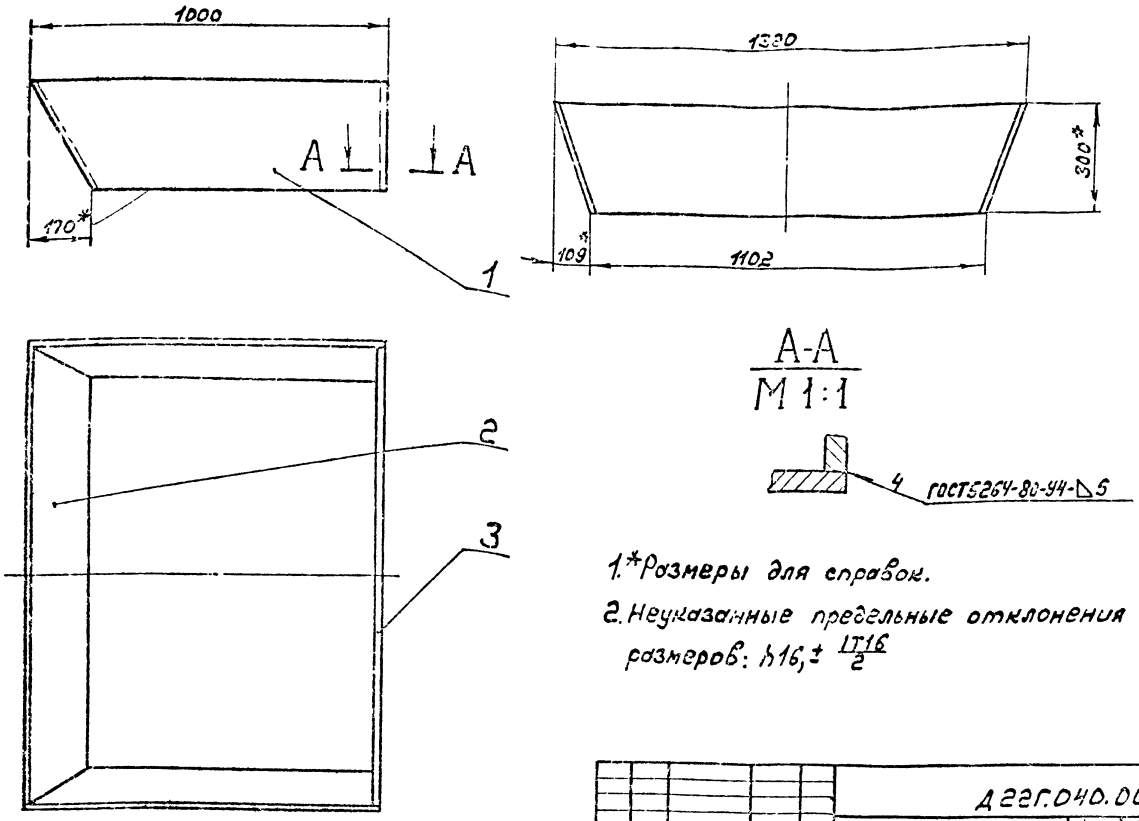

А-А
М 1:1

1.*Размеры для справок.

2. Неуказанные предельные отклонения размеров: h16, ± IT16/2

					Д22Г.040.000СБ			
Изм.	Лист	№ докум.	Подп.	Дата	Воронка	Лит.	Масса	Масштаб
Разраб.		Шилина					64	1:10
Пров.		Корчков				Лист	Листов 1	
Т. контр.						Госстрой ССР ГПИ Горьковский Сантехпроект		
Рук. гр.		Корчков						
Н. контр.		Мюнтер						
Утв.		Вольский						

Формат А3

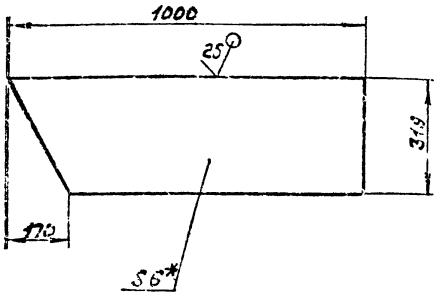

1.*Размеры для справок.

2. Неуказанные предельные отклонения размеров ± IT16/2

Формат	Зона	Поз.	Обозначение	Наименование	Кол.	Примечание
				Документация		
А3			Д22Г.040.000СБ	Сборочный чертеж		
				Детали		
А4		1	Д22Г.040.001	Лист	2	
А4		2	Д22Г.040.002	Лист	1	
		3	-01	Лист	1	

					Д22Г.040.001			
Изм.	Лист	№ докум.	Подп.	Дата	Лист	Лит.	Масса	Масштаб
Разраб.		Шилина					13,7	1:10
Пров.		Корчков				Лист	Листов 1	
Т. контр.						Лист	Листов 1	
Рук. гр.		Корчков				Госстрой ССР ГПИ Горьковский Сантехпроект		
Н. контр.		Мюнтер						
Утв.								

Формат А4

					Д22Г.040.000			
Изм.	Лист	№ докум.	Подп.	Дата	Воронка	Лит.	Лист	Листов
Разраб.		Шилина						1
Пров.		Корчков				Госстрой ССР ГПИ Горьковский Сантехпроект		
Нач. отд.		Вольский						
Н. контр.		Мюнтер						
Утв.								

Инв. № подл. | Подп. и дата | Взам. инв. № | Инв. № дубл. | Подп. и дата

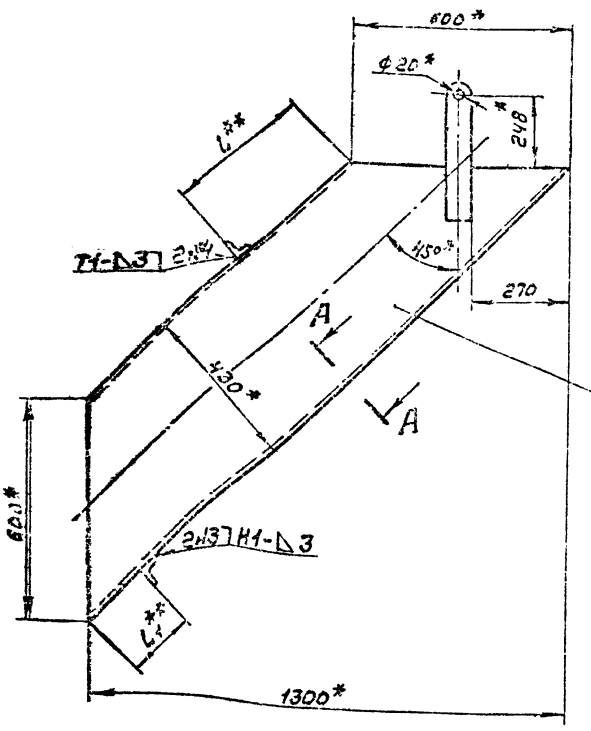

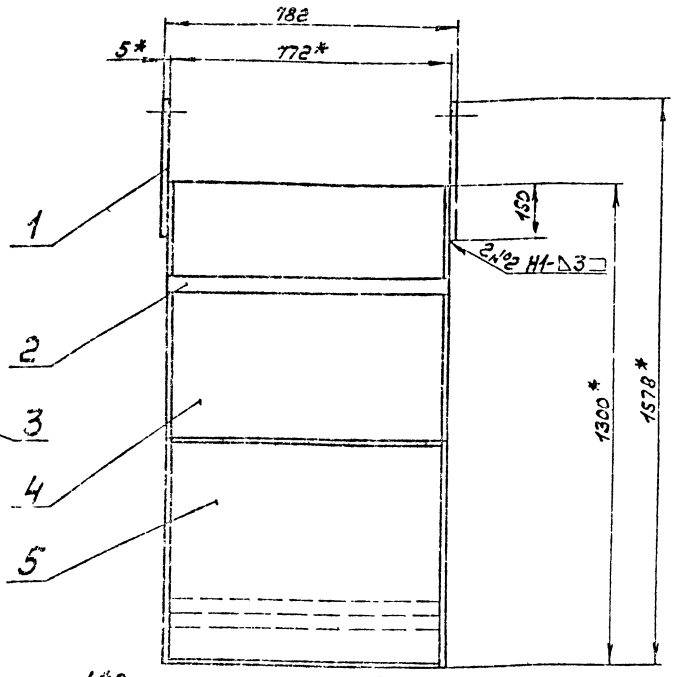

А-А
М1:1 повернуто

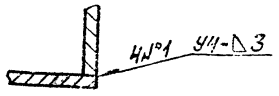

1.*Размеры для справок.
2.**Размеры определить при монтаже.
3.Неуказанные предельные отклонения размеров $\pm \frac{IT16}{2}$
4.Сварные швы по ГОСТ 5264-80.

Изм.	Лист	№ докум.	Подп.	Дата
Разраб.		Шилина		
Пров.		Корчуло		
Т.контр.				
Н.контр.		Корчуло		
Н.контр.		Монтер		
Утв.		Вольхин		

Д22Г.041.000СБ

Течка бункера

Лит.	Масса	Масштаб
	87	1:10

Лист | Листов 1

Расстрой ССЗР ГПИ Горьковский Сантехпроект

Формат А3

Формат	Зона	Поз.	Обозначение	Наименование	Кол.	Примечание
				Документация		
А3			Д22Г.0-11.000СБ	Сборочный чертеж		
				Детали		
А4		1	Д22Г.041.001	Ушко	2	
А3		2	Д22Г.041.002	Уголок		
				Уголок Б-50х50-5 ГОСТ 8509-72* / Ст3сп ГОСТ 535-79		
				L=772 К16	2	2,9
А4		3	Д22Г.041.003	Лист боковой	2	
А4		4	Д22Г.041.004	Лист		
				Лист Б-ПН-3,0 ГОСТ 19903-74 / Ст3сп ГОСТ 16523-70		
				(756х350) К16	1	17,7кг
А4		5	Д22Г.041.005	Лист		
				Лист Б-ПН-3,0 ГОСТ 19903-74 / Ст3сп ГОСТ 16523-70		
				(1633х700) К16	1	33,2кг

Д22Г.041.000

Течка бункера

Лит.	Лист	Листов
		1

Расстрой ССЗР ГПИ Горьковский Сантехпроект

Д22Г.040.002

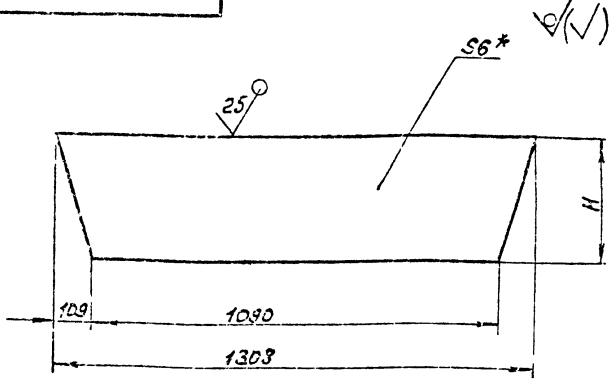

Обозначение	H, мм.	Масса, кг.
Д22Г.040.002	344	19,4
-01	300	16,9

1.*Размеры для справок.
2.Неуказанные предельные отклонения размеров $\pm \frac{IT16}{2}$.

Изм.	Лист	№ докум.	Подп.	Дата
Разраб.		Шилина		
Пров.		Корчуло		
Т.контр.				
Н.контр.		Корчуло		
Н.контр.		Монтер		
Утв.				

Д22Г.040.002

Лист

Лит.	Масса	Масштаб
		1:10

Лист | Листов

Лист Б-ПН-6,0 ГОСТ 19903-74 / Б-Вл-Вп ГОСТ 14637-79

Расстрой ССЗР ГПИ Горьковский Сантехпроект

Д 238.030.003

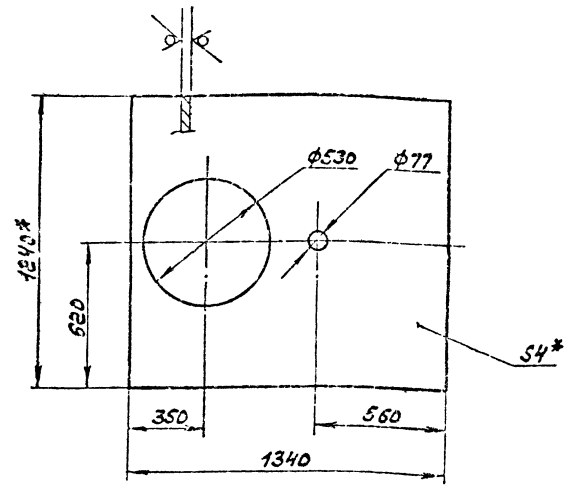

1.*Размеры для справок.
2. Неуказанные предельные отклонения размеров: H16; ± IT16/2.

Изм.	Лист	№ докум.	Подп.	Дата
Разраб.	Гольденберг			11.12.82
Пров.	Гольденберг			
Т. контр.				
Н. контр.	Нюнтер			
Утв.				

Д 238.030.003

Лист верхний

Лит.	Масса	Масштаб
Н	44,8	1:15

Лист | Листов 1

Лист Б-ПН-4,0 ГОСТ 19903-74 / 8Ст3сп ГОСТ 14637-79

Госстрой СССР ГПИ Горьковский Сантехпроект

Формат А4

Изм.	Лист	№ докум.	Подп.	Дата
Разраб.	Гольденберг			11.12.82
Пров.	Гольденберг			
Нач.отд.	Вольский			
Н. контр.	Нюнтер			
Утв.				

Д 238.030.000

Бак-газоотделитель V=1,6 м³

Лит.	Лист	Листов
Н		1

Госстрой СССР ГПИ Горьковский Сантехпроект

Формат А4

Формат	Зона	Поз.	Обозначение	Наименование	Кол.	Примечание
				Документация		
А2			Д 238.030.000СБ	Сборочный чертеж		
				Сборочные единицы		
А4		1	Д 238.030.010	Бак	1	
А4		2	Д 238.030.020	Люк	1	

Инв. № подл. | Подп. и дата | Взам. инв. № | Инв. № дубл. | Подп. и дата

Д 22Г.041.003

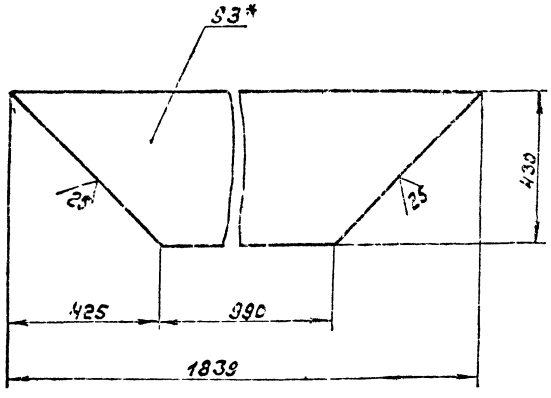

1.*Размеры для справок.
2. Неуказанные предельные отклонения размеров ± IT16/2.

Изм.	Лист	№ докум.	Подп.	Дата
Разраб.	Шилина			11.12.82
Пров.	Корчков			
Т. контр.				
Рук. гр.	Корчков			
Н. контр.	Нюнтер			
Утв.				

Д 22Г.041.003

Лист боковой

Лит.	Масса	Масштаб
Н	14,3	1:10

Лист | Листов 1

Лист Б-ПН-3,0 ГОСТ 19903-74 / 5-II-Н-8Ст3сп ГОСТ 1052370

Госстрой СССР ГПИ Горьковский Сантехпроект

Формат А4

Д 22Г.041.001

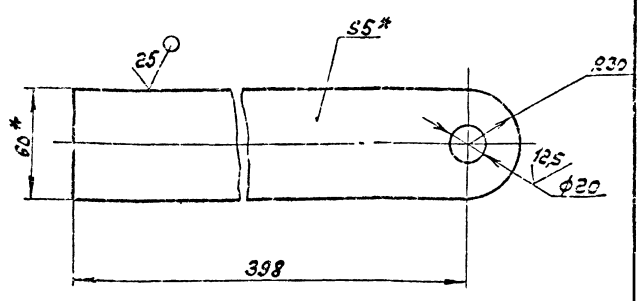

1.*Размеры для справок.
2. Неуказанные предельные отклонения размеров: H16, h16, ± IT16/2.

Изм.	Лист	№ докум.	Подп.	Дата
Разраб.	Шилина			11.12.82
Пров.	Корчков			
Т. контр.				
Рук. гр.	Корчков			
Н. контр.	Нюнтер			
Утв.				

Д 22Г.041.001

Ушко

Лит.	Масса	Масштаб
Н	1,0	1:2

Лист | Листов 1

Лист Б-ПН-3,0 ГОСТ 19903-74 / 8Ст3сп ГОСТ 14637-79

Госстрой СССР ГПИ Горьковский Сантехпроект

Инв. № подл. | Подп. и дата | Взам. инв. № | Инв. № дубл. | Подп. и дата

Д233.030.000СБ

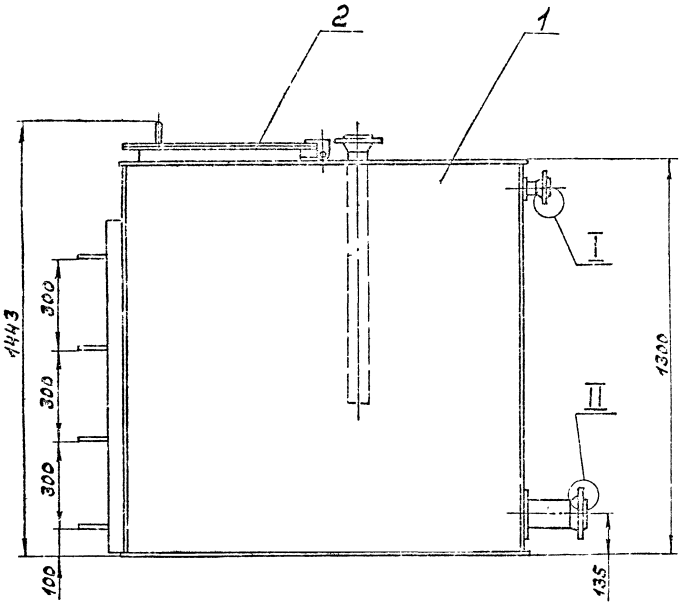

А-А
М1:2 повернуто

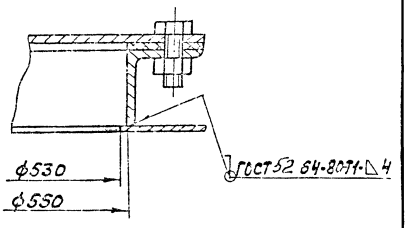

Б-Б
М1:2 повернуто

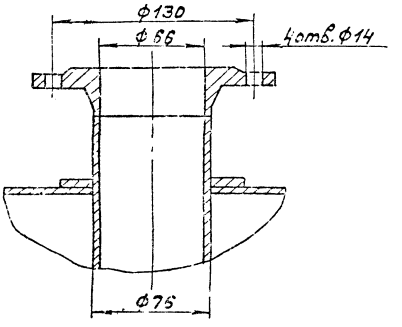

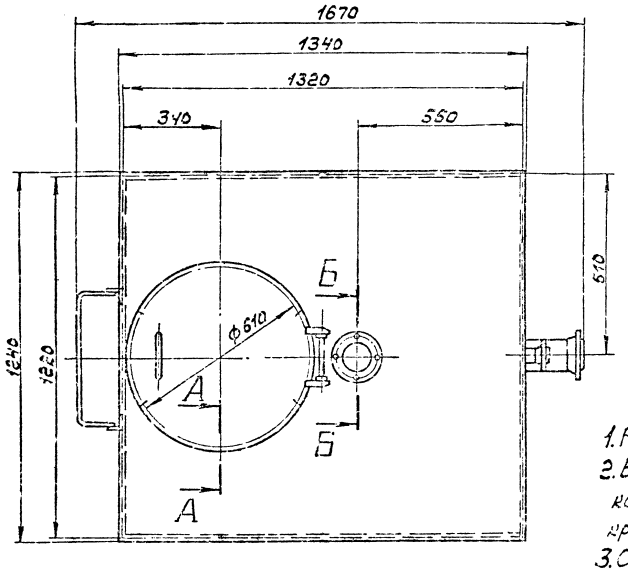

1. Размеры для справок.
2. Внутренняя поверхность должна иметь антикоррозионное покрытие, наружную поверхность красить под цвет имеющегося оборудования.
3. Сварные швы проверить на герметичность наливом воды на полную высоту по ГОСТ 2285-77.
Течь не допускается.

I повернуто
М1:2

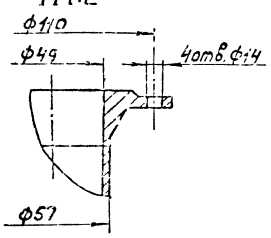

II повернуто
М1:2

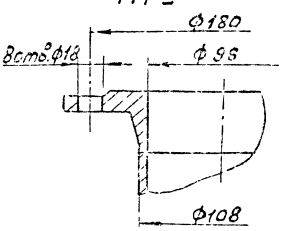

				Д233.030.000СБ			
Изм.	Лист	№ докум.	Подп.	Дата	Бак-газоотделитель $V=1,6\,м^3$	Лит.	Масса	Масштаб
Разраб.		Гольденберг					350	1:10
Пров.		Гольденберг						
Т.контр.								
Нач.отд.		Польский						
Н.контр.		Нионтер						
Утв.								

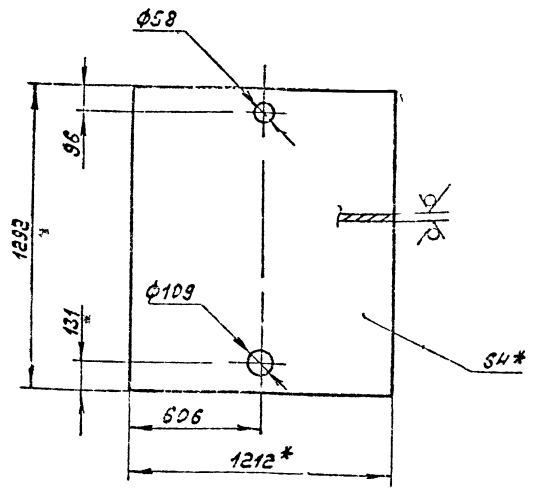

1.*Размеры для справок.
2. Неуказанные предельные отклонения размеров: H16, ± IT16/2.

Изм.	Лист	№ докум.	Подп.	Дата
Разраб.	Гольденберг			
Пров.	Гольденберг			
Т. контр.				
Н. контр.	Инютин			
Утв.				

А238.030.004

Лист боковой

Лит.	Масса	Масштаб
	48,3	1:15

Лист | Листов 1

Госстрой СССР ГПИ Горьковский Сантехпроект

Лист 6-ПН-4.0 ГОСТ 19903-74 / Вст3сп ГОСТ 14637-79

Формат А4

Формат	Зона	Поз.	Обозначение	Наименование	Кол.	Примечание
		15		Фланец 65-6		
				ГОСТ 12830-67	1	1,97кг
		16		Фланец 100-10		
				ГОСТ 12830-67	1	4,7кг

Инв.№ подл. | Подп. и дата | Взам. инв.№ | Инв.№ дубл. | Подп. и дата

Изм.	Лист	№ докум.	Подп.	Дата

А238.030.010

Лист 3

Формат А4

Формат	Зона	Поз.	Обозначение	Наименование	Кол.	Примечание
А4		6	А238.030.006	Патрубок		
				Труба 108х35 ГОСТ 10704-75 / А ГОСТ 10705-80		
				L=153 h16	1	1,38кг
А4		7	А238.030.007	Накладка	1	
		8	-01	Накладка	1	
		9	-02	Накладка	1	
А4		10	А238.030.008	Патрубок		
				Труба 76х3 ГОСТ 10704-76 / А ГОСТ 10705-80		
				L=800 h16	1	4,32кг
А4		11	А238.030.009	Патрубок		
				Труба 57х3 ГОСТ 10704-76 / А ГОСТ 10705-80		
				L=54 h16	1	0,22кг
А4		12	А238.030.011	Скоба	4	
А4		13	А238.030.005	Уголок Б-50х50х5 ГОСТ 8509-72 / Вст3сп ГОСТ 535-79		
				L=1096 h16	2	4,13кг
				Стандартные изделия		
		14		Фланец 50-6		
				ГОСТ 12830-67	1	1,53кг

Изм. | Лист | № докум. | Подп. | Дата

А238.030.010

Лист 2

Формат А4

Формат	Зона	Поз.	Обозначение	Наименование	Кол.	Примечание
				Документация		
А2			А238.030.010 СБ	Сборочный чертеж		
				Детали		
А4		1	А238.030.001	Лист боковой		
				Лист 6-ПН-4.0 ГОСТ 19903-74 / Вст3сп ГОСТ 14637-79		
				(1240х1292) h16	1	50,3кг
А4		2	А238.030.002	Лист боковой		
				Лист 6-ПН-4.0 ГОСТ 19903-74 / Вст3сп ГОСТ 14637-79		
				(1292х1313) h16	2	53,2кг
А4		3	А238.030.003	Лист задний	1	
А4		4	А238.030.004	Лист боковой	1	
А4		5	А238.030.005	Лист нижний		
				Лист 6-ПН-4.0 ГОСТ 19903-74 / Вст3сп ГОСТ 14637-79		
				(1240х1343) h16	1	52,2кг

Инв.№ подл. | Подп. и дата | Взам. инв.№ | Инв.№ дубл. | Подп. и дата

Изм.	Лист	№ докум.	Подп.	Дата
Разраб.				
Пров.				
Т. контр.				
Н. контр.	Инютин			
Утв.				

А238.030.010

Бак

Лит.	Лист	Листов
	1	3

Госстрой СССР ГПИ Горьковский Сантехпроект

Копировал:

Формат А4

Д238.030.010С5

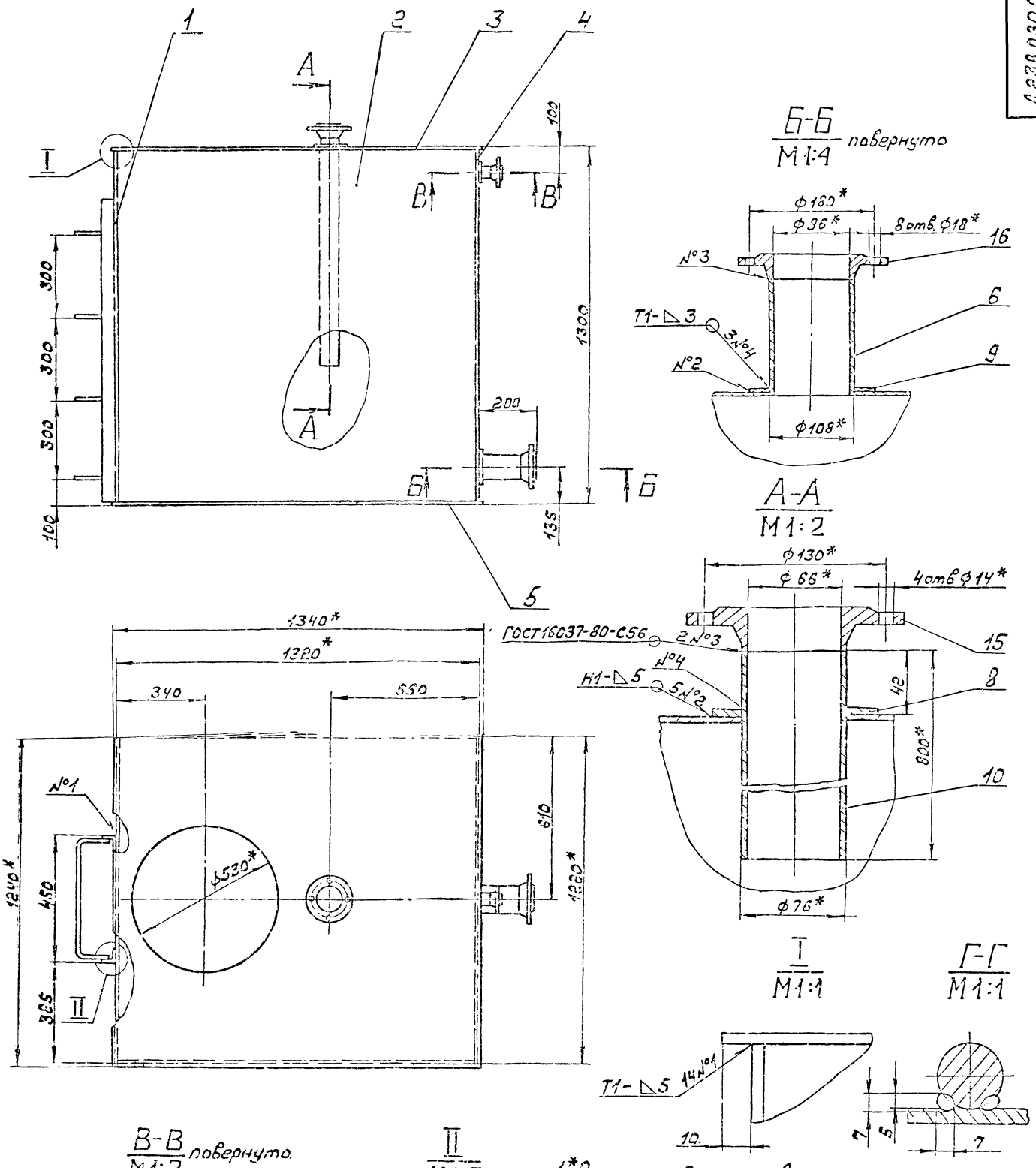

1.* Размеры для справок.

2. Неуказанные предельные отклонения размеров $\pm \frac{IT16}{2}$

3. Фланцы поз. 14,15,16 должны быть изготовлены с учетом пункта 2,10 ГОСТ 12830-67.

4. Сварные швы по ГОСТ 5264-80, кроме указанных особо.

					Д238.030.010С5			
Изм.	Лист	№ докум.	Подп.	Дата	Бак	Лит.	Масса	Масштаб
Разраб.		Гольденберг					340	1:10
Пров.		Гольденберг						
Т. контр.						Лист	Листов 1	
Н. контр.		Монтер				Ростовский ССР, ГПИ Ростовский Сельхозпроект		
Утв.								

Поз.	Обозначение	Наименование	Кол.	Примечание
10		Гайка М12.4		
		ГОСТ 5915-70	6	
11		Шайба 16-01		
		ГОСТ 11371-78	3	
12		Шплинт 5х40		
		ГОСТ 397-79	2	

Д238.030.020 Лист 2

Формат А4

Поз.	Обозначение	Наименование	Кол.	Примечание
		Документация		
А3	Д238.030.020СБ	Сборочный чертеж		
		Детали		
А4	1 Д238.030.015	Крышка	1	
А4	2 Д238.030.016	Ручка	1	
А3	3 Д238.030.017	Корпус	1	
А4	4 Д238.030.018	Кронштейн правый	1	
А4	5 Д238.030.019	Проушина	2	
А4	6 Д238.030.021	Ось	1	
А4	7 Д238.030.022	Прокладка	1	
А4	8 Д238.030.023	Кронштейн левый	1	
		Стандартные изделия		
	9	Болт М12х25.36		
		ГОСТ 7796-70	6	

Д238.030.020 Люк Лит. Лист 1 Листов 2

ГПИ Горьковский Росглавспецстройпроект

Формат А4

А238.030.011

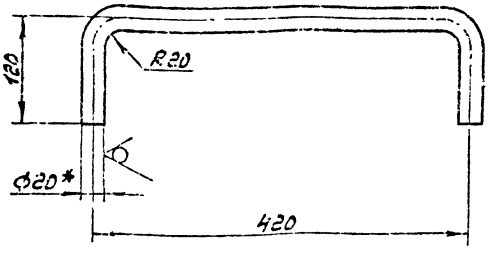

1.*Размеры для справок.
2. Неуказанные предельные отклонения размеров ± IT15/2.

Д238.030.011 Скоба Лит. Масса Масштаб 2,48 1:4

Лист Листов 1

ГПИ Горьковский Росглавспецстройпроект

Прут Б-20 Г ГОСТ 2590-71 / Вст3сп ГОСТ 535-79

Формат А4

А238.030.007

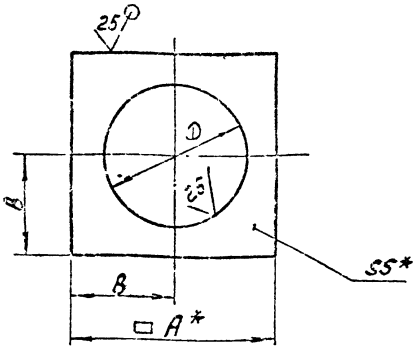

Обозначение	Ø	A*	B	Масса кг.
Д238.030.007	57	110	55	0,37
-01	76	130	65	0,43
-02	108	150	80	0,63

1.*Размеры для справок.
2. Неуказанные предельные отклонения размеров: h16, ± IT15/2

Д238.030.007 Накладка Лит. Масса Масштаб Этапы — 1:4

Лист Листов 1

ГПИ Горьковский Росглавспецстройпроект

Лист Б-ПН-5 ГОСТ 19903-74 / Вст3сп ГОСТ 14637-79

Формат А4

Д238.030.020СБ

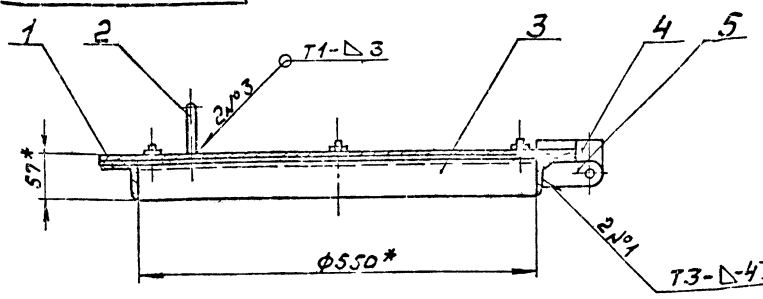

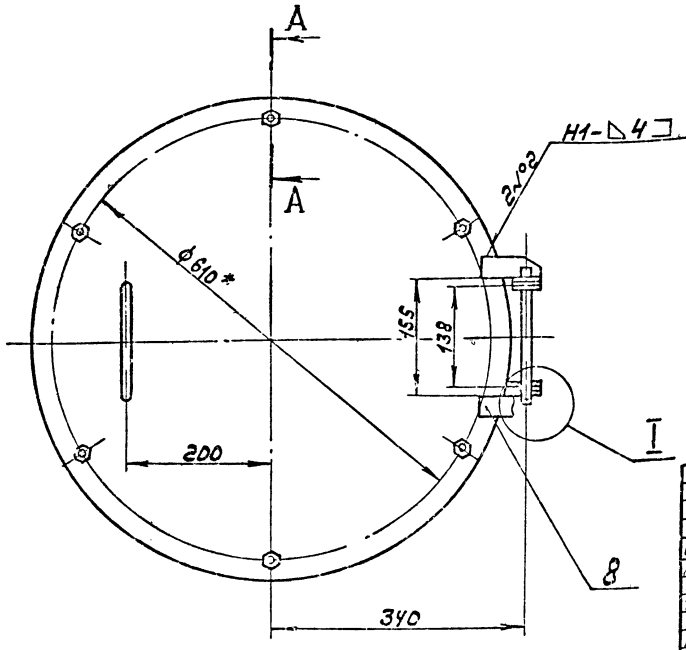

1.*Размеры для справок.
2.Неуказанные предельные отклонения размеров ± IT16/2
3.Сварные швы по ГОСТ5264-80.

Изм.	Лист	№докум.	Подп.	Дата	Д238.030.020СБ		
Разраб.		Гольденберг			Люк	Лит.	Масса	Масштаб
Пров.		Гольденберг					19,0	1:5
Т.контр.						Лист	Листов 1
Н.контр.		Чунтер				Госстрой СССР ГПИ Горьковский Сантехпроект	
Утв.							

Формат А3

Д238.030.015

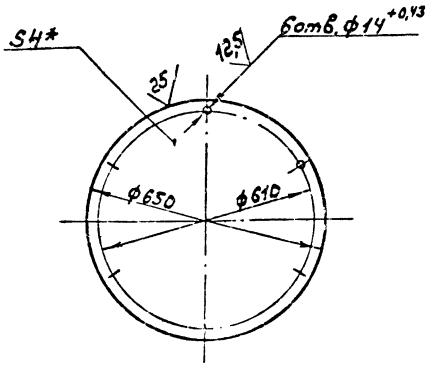

1.*Размеры для справок.
2.Неуказанные предельные отклонения размеров: h16, ± IT16/2.

Изм.	Лист	№докум.	Подп.	Дата	Д238.030.015		
Разраб.		Гольденберг			Крышка	Лит.	Масса	Масштаб
Пров.		Гольденберг					10,3	1:10
Т.контр.						Лист	Листов 1
Рук.гр.						Госстрой СССР ГПИ Горьковский Сантехпроект	
Н.контр.		Чунтер					
Утв.							

Лист БПН-4 ГОСТ19903-74 ВСт3сп ГОСТ14637-79

Формат А4

Д238.030.016

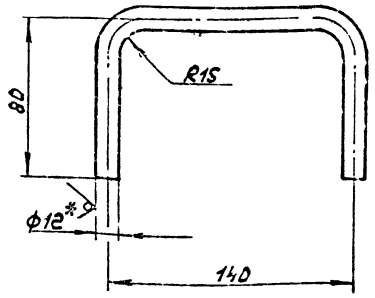

1.*Размеры для справок.
2.Неуказанные предельные отклонения размеров ± IT16/2.

Изм.	Лист	№докум.	Подп.	Дата	Д238.030.016		
Разраб.		Гольденберг			Ручка	Лит.	Масса	Масштаб
Пров.		Гольденберг					0,25	1:2
Т.контр.						Лист	Листов 1
Рук.гр.						Госстрой СССР ГПИ Горьковский Сантехпроект	
Н.контр.		Чунтер					
Утв.							

Пруток В-12 ГОСТ2590-71 ВСт3сп ГОСТ535-79

Инв.№подл. | Подп. и дата | Взам.инв.№ | Инв.№дубл. | Подп. и дата

4.238.030.017

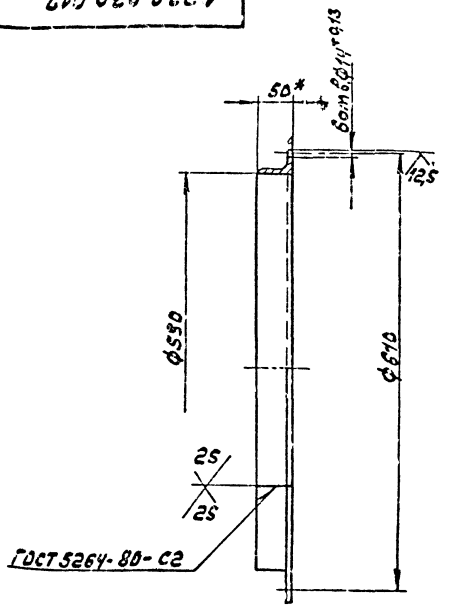

Длина развертки — 2020 мм.

1.* Размеры для справок.

2. Неуказанные предельные отклонения размеров: H16; $\pm \frac{IT16}{2}$

Изм.	Лист	№докум.	Подп.	Дата	Д238.030.017	
Разраб.		Гольденберг			Корпус	Лит. / Масса / Масштаб: 7,6 / 1:5
Пров.		Гольденберг				Лист / Листов 1
Т.контр.					Уголок Б-50×50×5 ГОСТ 8509-72 Ст3сп ГОСТ 535-79	Госстрой СССР ГПИ Горьковский Сантехпроект
Рук.гр.						
Н.контр.		Мюнтер				
Утв.						

Формат А4

4.238.033.018

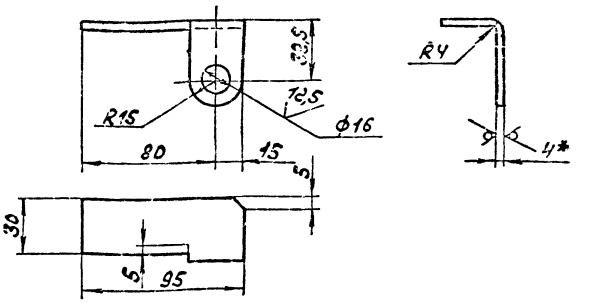

1.* Размеры для справок.

2. Неуказанные предельные отклонения размеров: H16; $\pm \frac{IT16}{2}$

Изм.	Лист	№докум.	Подп.	Дата	Д238.030.018	
Разраб.		Гольденберг			Кронштейн правый	Лит. / Масса / Масштаб: 0,13 / 1:2
Пров.		Гольденберг				Лист / Листов 1
Т.контр.					Лист Б-ПН-Ч.ЭГ ГОСТ 19903-74 Ст3сп ГОСТ 14637-79	Госстрой СССР ГПИ Горьковский Сантехпроект
Рук.гр.						
Н.контр.		Мюнтер				
Утв.						

Формат А4

Инв.№подл. | Подп. и дата | Взам.инв.№ | Инв.№дубл. | Подп. и дата

4.238.038.019

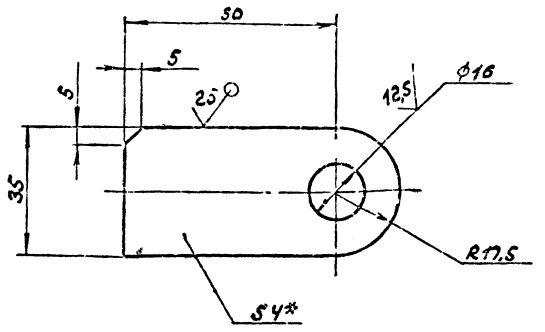

1.* Размеры для справок.

2. Неуказанные предельные отклонения размеров: H16; $\pm \frac{IT16}{2}$

Изм.	Лист	№докум.	Подп.	Дата	Д238.030.013	
Разраб.		Гольденберг			Прошина	Лит. / Масса / Масштаб: 0,09 / 1:1
Пров.		Гольденберг				Лист / Листов 1
Т.контр.					Лист Б-ПН-Ч.ЭГ ГОСТ 19903-74 Ст3сп ГОСТ 535-79	Госстрой СССР ГПИ Горьковский Сантехпроект
Рук.гр.						
Н.контр.		Мюнтер				
Утв.						

Формат А4

4.238.030.021

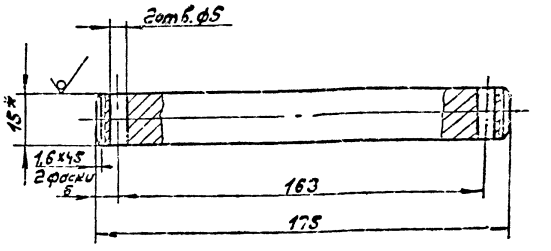

1.* Размеры для справок.

2. Неуказанные предельные отклонения размеров: H16, $\pm \frac{IT16}{2}$

Изм.	Лист	№докум.	Подп.	Дата	Д238 030 021	
Разраб.		Гольденберг			Ось	Лит. / Масса / Масштаб: 0,23 / 1:1
Пров.		Гольденберг				Лист 1 / Листов 1
Т.контр.					Круг В.15 ГОСТ 2590-71 Ст3сп ГОСТ 535-79	Госстрой СССР ГПИ Горьковский Сантехпроект
Рук.гр.						
Н.контр.		Мюнтер				
Утв.						

Инв.№подл. | Подп. и дата | Взам.инв.№ | Инв.№дубл. | Подп. и дата

Д 238.035.001

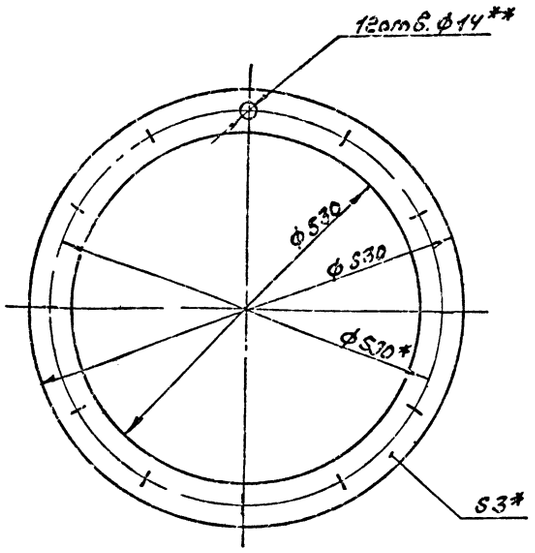

1.*Размеры для справок.
2.**Обработать по сопрягаемой детали.

Изм.	Лист	№ докум.	Подп.	Дата
Разраб.		Гольденберг		
Пров.		Гольденберг		
Т. контр.				
Н. контр.		Мюнтер		
Утв.				

Д238.035.001

Прокладка

Лит.	Масса	Масштаб
Н	0,21	1:5

Лист | Листов 1

Пластина I, лист ТМКЩ-С-3 ГОСТ 7338-77

Госстрой СССР ГПИ Горьковский Сантехпроект

Формат А4

Формат	Зона	Поз.	Обозначение	Наименование	Кол.	Примечание
				Документация		
А2			Д 238.035.000СБ	Сборочный чертеж		
				Сборочные единицы		
А4		1	Д238.035.010	Бак	1	
А4		2	Д238.035.020	Крышка люка	1	
				Детали		
А4		3	Д 238.035.001	Прокладка	1	
				Стандартные изделия		
		4		Болт М12х25.36 ГОСТ 7798-70	12	
		5		Гайка М12.4 ГОСТ 5915-70	12	

Подп. и дата | Инв. № дубл. | Взам. инв. № | Подп. и дата | Инв. № подл.

Изм.	Лист	№ докум.	Подп.	Дата
Разраб.		Гольденберг		
Пров.		Гольденберг		
Н. контр.		Мюнтер		
Утв.				

Д238.035.000

Бак взрыхляющей промывки V=3м³

Лит.	Лист	Листов
Н		1

Госстрой СССР ГПИ Горьковский Сантехпроект

Д 238.030.023

25/ (✓)

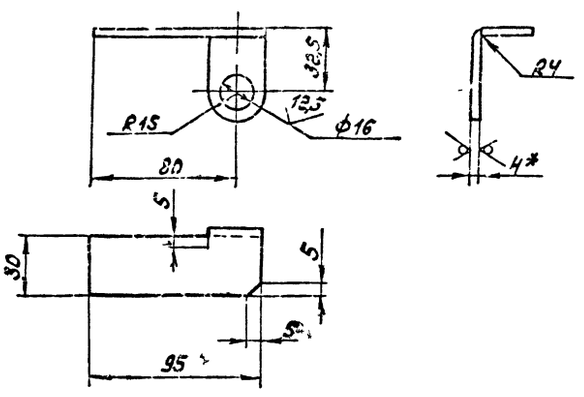

1.*Размеры для справок.
2.Неуказанные предельные отклонения размеров: Н16, ± IT16/2

Изм.	Лист	№ докум.	Подп.	Дата
Разраб.		Гольденберг		
Пров.		Гольденберг		
Т. контр.				
Н. контр.		Мюнтер		
Утв.				

Д238.030.023

Кронштейн левый

Лит.	Масса	Масштаб
Н	0,13	1:2

Лист | Листов 1

Лист Б-ПН-4,0 ГОСТ 19903-74 / ВСт3сп ГОСТ 14637-79

Госстрой СССР ГПИ Горьковский Сантехпроект

Формат А4

Д238.030.022

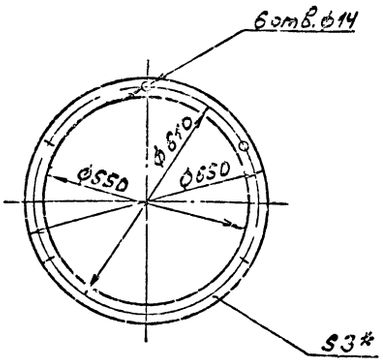

*Размеры для справок

Подп. и дата | Инв. № дубл. | Взам. инв. № | Подп. и дата | Инв. № подл.

Изм.	Лист	№ докум.	Подп.	Дата
Разраб.		Гольденберг		
Пров.		Гольденберг		
Т. контр.				
Рук. гр.				
Н. контр.		Мюнтер		
Утв.				

Д 238 030.022

Прокладка

Лит.	Масса	Масштаб
Н	0,3	1:10

Лист | Листов 1

Картон Т-1-3,0 ГОСТ 20376-74

Госстрой СССР ГПИ Горьковский Сантехпроект

Д238.035.000СБ

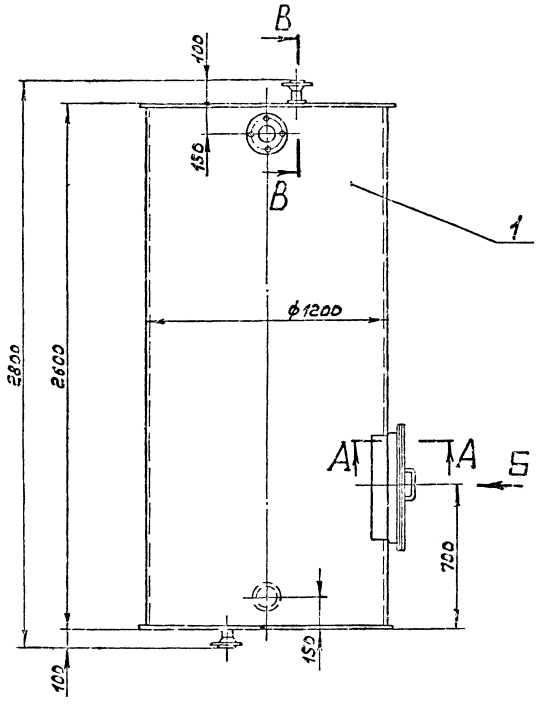

А-А
М1:2

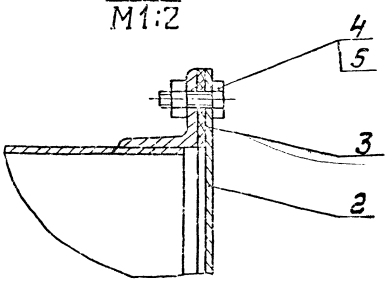

В-В
М 1:2

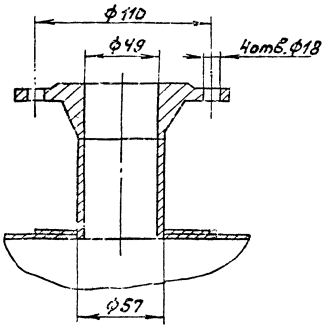

Вид Б
М 1:10

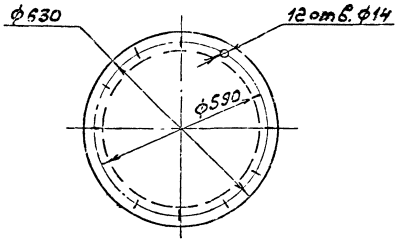

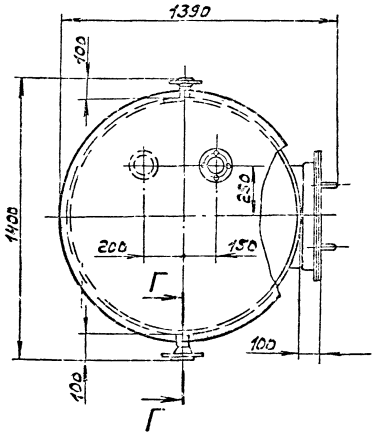

Г-Г
М1:2,5

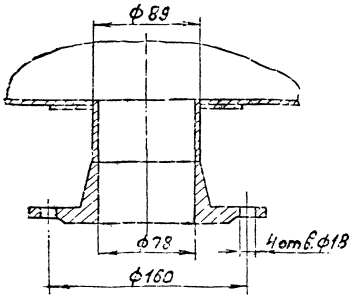

1. Размеры для справок.
2. Внутренняя поверхность должна иметь антикоррозионное покрытие, наружную поверхность красить под цвет имеющегося оборудования.
3. Сборку проверить на герметичность наливом воды на полную высоту по ГОСТ 3285-77
Течь не допускается.

Изм.	Лист	№ докум.	Подп.	Дата	Д238.035.000СБ
Разраб.		Гольденберг			Бак взрыхляющей промывки. V = 3м.
Провер.		Гольденберг			
Т.контр.					
Нач.отд.		Польский			
Н.контр.		Нюнтер			
Утв.					

		410	1:15
Лист	Листов 1		
Госстрой ЭССР ГПИ Гипрокоммунсантехнический			

25 (✓)

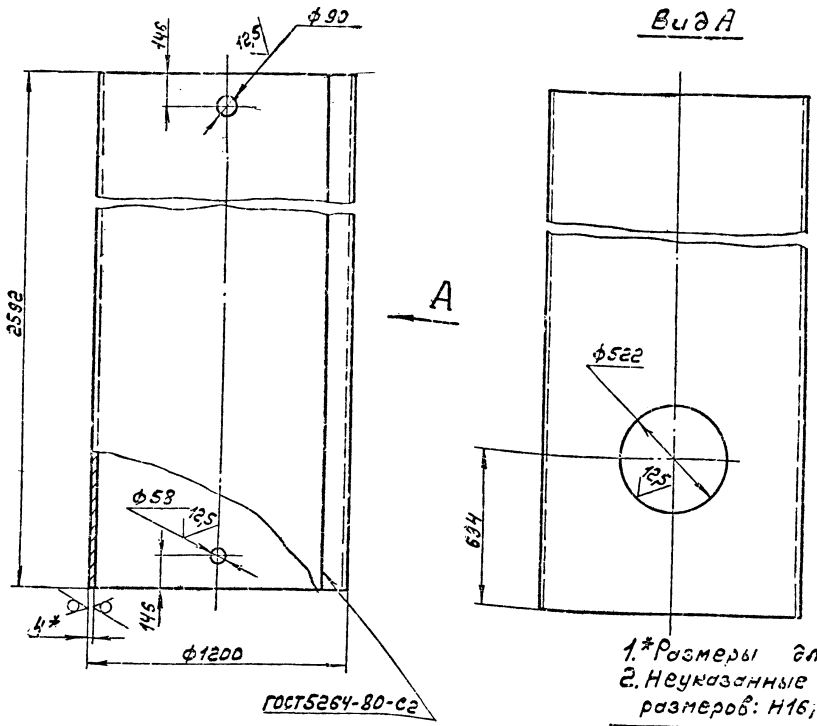

1.* Размеры для справок.
2. Неуказанные предельные отклонения размеров: H16; h16; ± $\frac{LT16}{2}$

Изм.	Лист	№ докум.	Подп.	Дата	Д238.035.007		
Разраб.		Гольденбург			Цилиндр	Лит.	Масса 299	Масштаб 1:15
Пров.		Гольденбург				Лист	Листов 1
Т. контр.							
Н. контр.		Нюнтер			Лист 5-ПН-4,0 ГОСТ 19903-74 / 8 Ст 3 сп ГОСТ 14637-79	Госстрой СССР ГПИ Горьковский Сантехпроект	
Утв.							

Формат 1.3

Формат	Зона	Поз.	Обозначение	Наименование	Кол.	Примечание
				Стандартные изделия		
		10		Фланец 50-10 ГОСТ 12830-67	3	2,26кг
		11		Фланец 80-10 ГОСТ 12830-67	1	3,67кг

Изм.	Лист	№ докум.	Подп.	Дата	Д238.035.010	Лист 2

Формат	Зона	Поз.	Обозначение	Наименование	Кол.	Примечание
				Документация		
А2			Д238.035.010СБ	Сборочный чертеж		
				Детали		
А4		1	Д238.035.003	Фланец	1	
А4		2	Д238.035.004	Патрубок	1	
А4		3	Д238.035.005	Накладка	3	
		4	-01	Накладка	1	
А4		5	Д238.035.006	Крышка	1	
А3		6	Д238.035.007	Цилиндр	1	
А4		7	Д238.035.008	Дно	1	
Б4		8	Д238.035.009	Патрубок		
				Труба 57х3 ГОСТ 10704-76 / Д ГОСТ 10705-80		
				L=59 h16 25	3	0,25кг
Б4		9	Д238.035.011	Патрубок		
				Труба 89х3 ГОСТ 10704-76 / Д ГОСТ 10705-80		
				L=54 h16 25	1	0,34кг

Подп. и дата | Инв. № дубл. | Взам. инв. № | Подп. и дата | Инв. № подл.

Изм.	Лист	№ докум.	Подп.	Дата	Д238.035.010		
Разраб.		Гольденбург			Бак	Лит.	Лист 1	Листов 2
Пров.		Гольденбург					
Нач. отд.							
Н. контр.		Нюнтер					
Утв.							

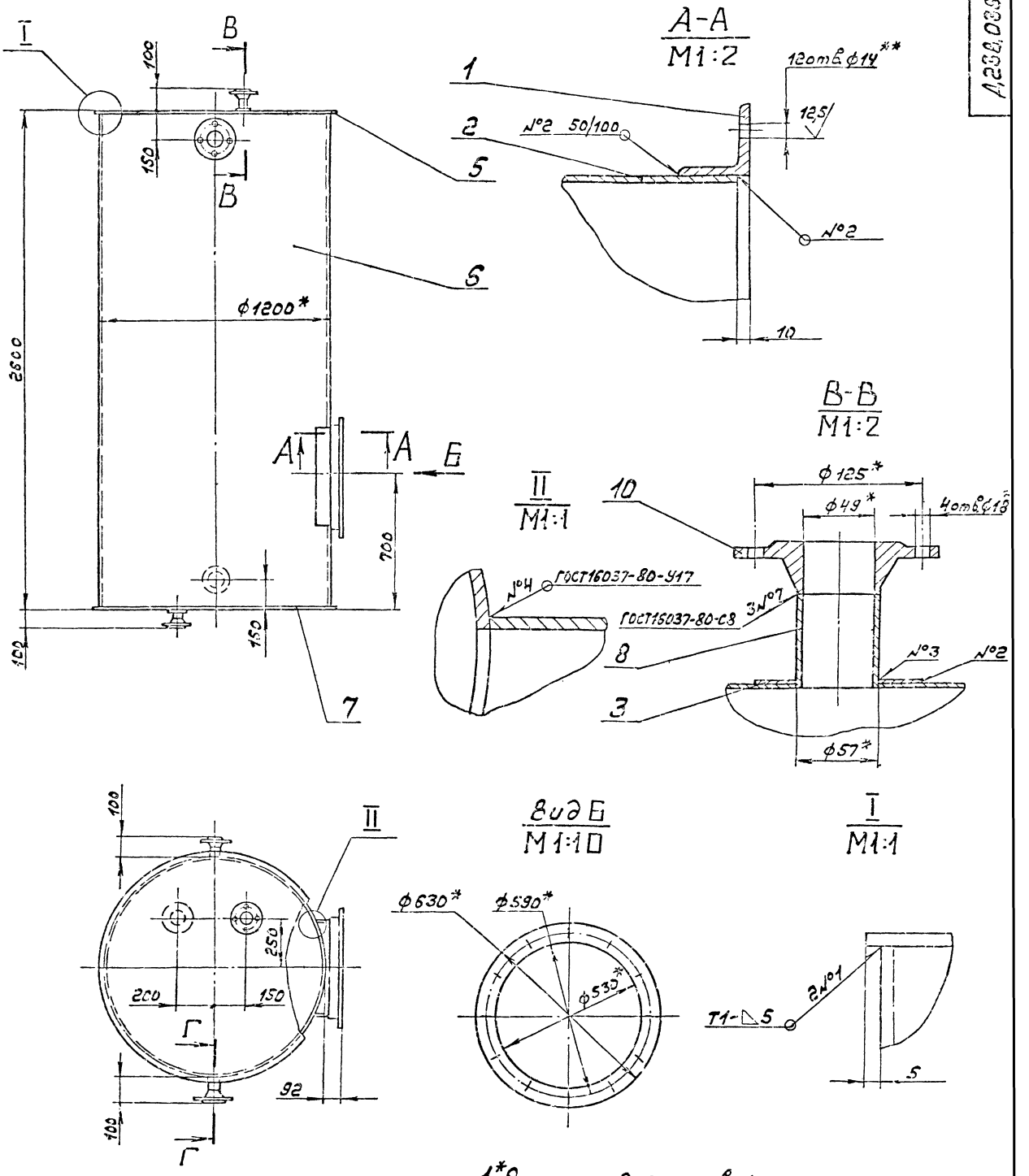

1.* Размеры для справок.
2.** Обработать по сопрягаемой детали.
3. Неуказанные предельные отклонения размеров: Н16, $\pm \frac{IT16}{2}$.
4. Фланцы поз. 10, 11 должны быть изготовлены с учетом пункта 2,10 ГОСТ 12830-67.
5. Сварные швы по ГОСТ 5264-80, кроме указанных особо.

					Д238.035 010 СБ			
Изм.	Лист	№ докум.	Подп.	Дата	Бак	Лит.	Масса	Масштаб
Разраб.		Гольденберг				И	400	1:15
Пров.		Гольденберг				Лист	Листов	
Т. контр.						Госстрой		
Н. контр.		Мюнтер				ГПИ Горьковский		
Утв.						Санкт-Петербург		

4238.035.005

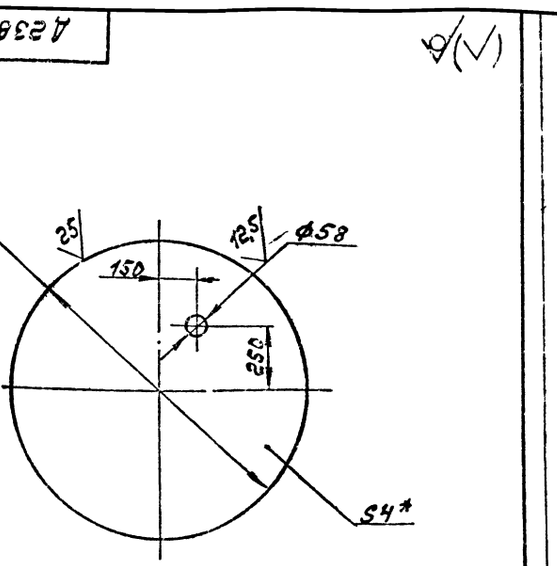

1.*Размеры для справок.
2. Неуказанные предельные отклонения размеров: H16; h16; ± IT16/2

Изм.	Лист	№ докум.	Подп.	Дата
Разраб.		Гольденберг		3.1280
Пров.		Гольденберг		
Т. контр.				
Н. контр.		Дюнтер		
Утв.				

Д238.035.006

Крышка

Лит.	Масса	Масштаб
	36,6	1:15

Лист | Листов 1

Лист Б-ПН-4.0 ГОСТ 19903-74
Вст3сп ГОСТ 14637-79

Госстрой СССР ГПИ Горьковский Сантехпроект

Формат А4

4238.035.005

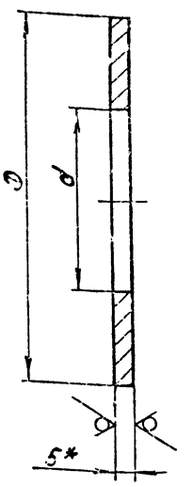

Обозначение	d, мм	D, мм	Масса, кг.
Д238.035.005	59	110	0,27
-01	91	140	0,36

1.*Размеры для справок.
2. Неуказанные предельные отклонения размеров: H16, h16

Изм.	Лист	№ докум.	Подп.	Дата
Разраб.		Гольденберг		3.1280
Пров.		Гольденберг		
Т. контр.				
Н. контр.		Мюнтер		
Утв.				

Д238.035.005

Накладка

Лит.	Масса	Масштаб
	см. табл.	—

Лист | Листов 1

Лист Б-ПН-5 ГОСТ 19903-74
Вст3сп ГОСТ 14637-79

Госстрой СССР ГПИ Горьковский Сантехпроект

Формат А4

4238.035.004

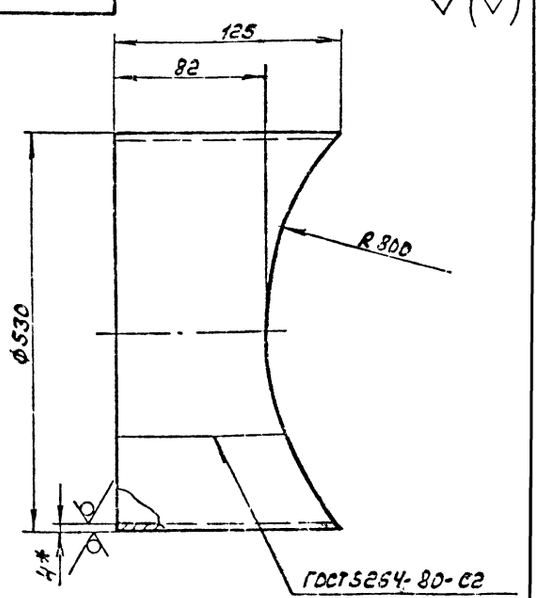

1.*Размеры для справок.
2. Неуказанные предельные отклонения размеров: h16, ± IT16/2.

Изм.	Лист	№ докум.	Подп.	Дата
Разраб.		Гольденберг		3.1280
Пров.		Гольденберг		
Т. контр.				
Н. контр.		Мюнтер		
Утв.				

Д238.035.004

Патрубок

Лит.	Масса	Масштаб
	4,7	1:5

Лист | Листов 1

Лист Б-ПН-4.0 ГОСТ 19903-74
Вст3сп ГОСТ 14637-79

Госстрой СССР ГПИ Горьковский Сантехпроект

4238.035.003

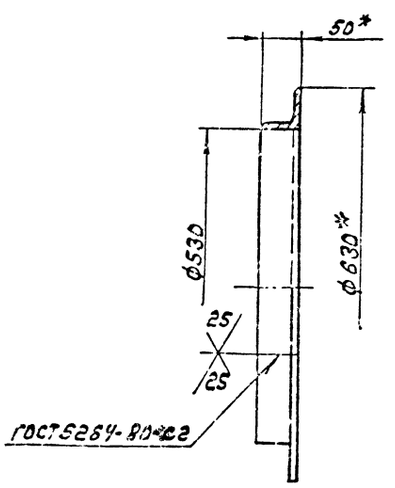

1.*Размеры для справок.
2. Неуказанные предельные отклонения размеров H16.

Изм.	Лист	№ докум.	Подп.	Дата
Разраб.		Гольденберг		3.1280
Пров.		Гольденберг		
Т. контр.				
Н. контр.		Мюнтер		
Утв.				

Д238.035.003

Фланец

Лит.	Масса	Масштаб
	17,4	1:5

Лист | Листов 1

Уголок Б-50×5 ГОСТ 8509-72
Вст3сп ГОСТ 535-79

Госстрой СССР ГПИ Горьковский Сантехпроект

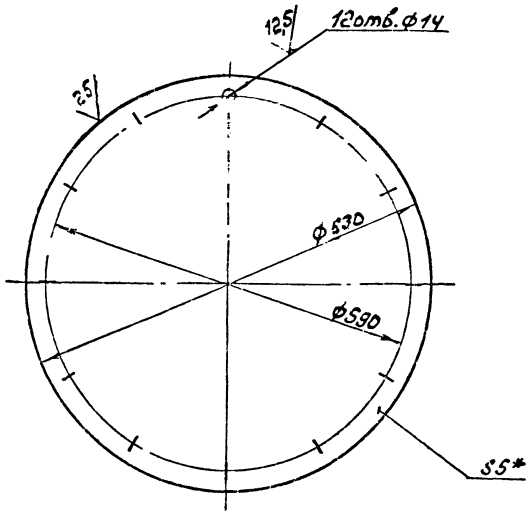

1.*Размеры для справок.
2. Неуказанные предельные отклонения размеров: H16; h16, ± IT16/2

Изм.	Лист	№ докум.	Подп.	Дата
Разраб.	Гольденберг			11.82
Пров.	Гольденберг			
Т.контр.				
Н.контр.	Мюнтер			
Утв.				

Д238.035.012

Крышка

Лит.	Масса	Масштаб
	12,1	1:5
Лист	Листов 1	

Лист 5-ПН-5 ГОСТ 19903-74
Вст.зсл ГОСТ 14637-79

Госстрой СССР ГПИ Горьковский Сантехпроект

Формат А4

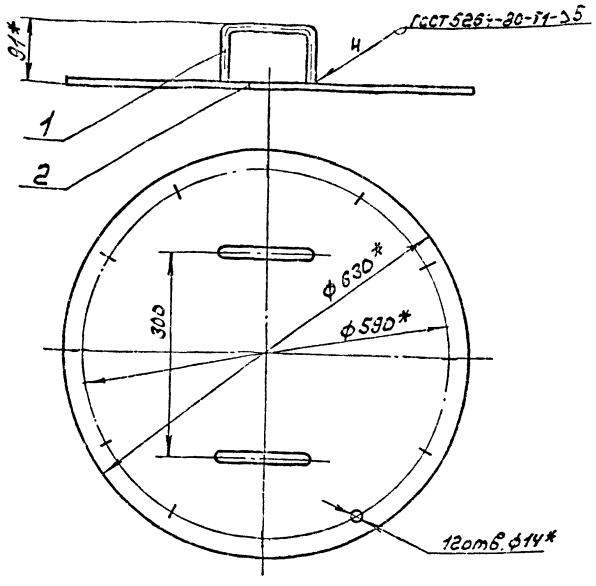

1.*Размеры для справок.
2. Неуказанные предельные отклонения размеров ± IT16/2

Изм.	Лист	№ докум.	Подп.	Дата
Разраб.	Гольденберг			10.82
Пров.	Гольденберг			
Т.контр.				
Н.контр.	Мюнтер			
Утв.				

Д238.035.020СБ

Крышка люка

Лит.	Масса	Масштаб
	12,6	1:5
Лист	Листов 1	

Госстрой СССР ГПИ Горьковский Сантехпроект

Формат А4

Формат	Зона	Поз.	Обозначение	Наименование	Кол.	Примечание
				Документация		
А4			Д238.035.020СБ	Сборочный чертеж		
				Детали		
А4		1	Д238.030.016	Ручка	2	
А4		2	Д238.035.012	Крышка	1	

Изм.	Лист	№ докум.	Подп.	Дата
Разраб.				
Пров.				
Т.контр.				
Н.контр.				
Утв.				

Д238.035.020.

Крышка люка

Лит.	Лист	Листов
		1

Госстрой СССР ГПИ Горьковский Сантехпроект

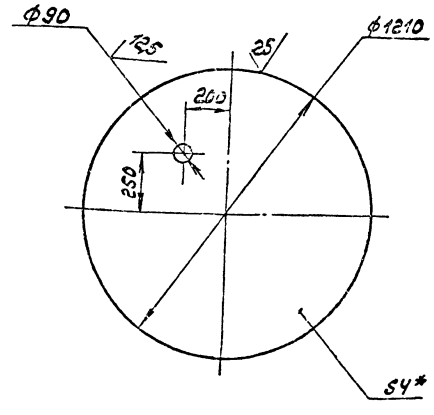

1.*Размеры для справок.
2. Неуказанные предельные отклонения размеров: H16, h16, ± IT16/2

Изм.	Лист	№ докум.	Подп.	Дата
Разраб.	Гольденберг			11.82
Пров.	Гольденберг			
Т.контр.				
Н.контр.	Мюнтер			
Утв.				

Д238.035.008

Дно

Лит.	Масса	Масштаб
	583	1:15
Лист	Листов 1	

Лист 6-ПН-4.0 ГОСТ 19903-74
Вст.зсл ГОСТ 14637-79

Госстрой СССР ГПИ Горьковский Сантехпроект

Д238.037.001

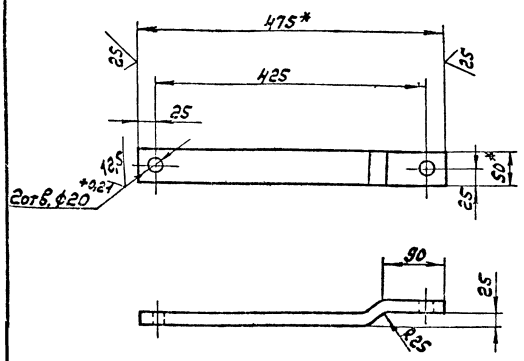

1.*Размеры для справок.

2. Неуказанные предельные отклонения размеров ± $\frac{IT14}{2}$.

Изм.	Лист	№ докум.	Подп.	Дата	Планка	Лит.	Масса	Масштаб
Разраб.		Цимбалина		3.12.82			3,7	1:5
Пров.		Мюнтер				Лист	Листов 1
Т. контр.					Полоса Б-2 20×50 ГОСТ 103-76 / Вст3сп ГОСТ 535-79	Госстрой СССР ГПИ Горьковский Сантехпроект	
Н. контр.		Мюнтер					
Утв.							

Формат А4

Формат	Зона	Поз.	Обозначение	Наименование	Кол.	Примечание
				Стандартные изделия		
		10		Ось 2-20В12×60Ст3сп ГОСТ 9650-80	8	
		11		Винт М8×30.36 ГОСТ 1491-80	4	
		12		Шайба 1.20.01 ГОСТ 9649-78	18	
		13		Шплинт 5×35 ГОСТ 397-79	18	
		14		Шплинт 8×80 ГОСТ 397-79	2	

Изм.	Лист	№ докум.	Подп.	Дата	Д238.037.000	Лист 2

Д238.037.002

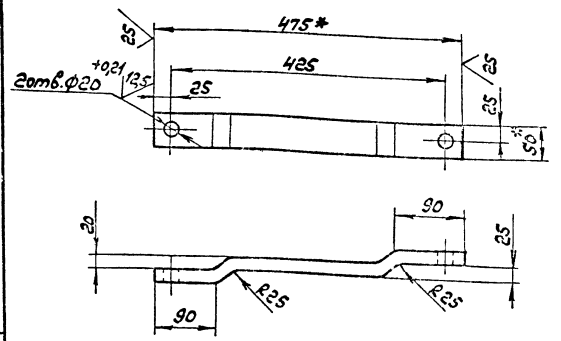

1.*Размеры для справок.

2. Неуказанные предельные отклонения размеров ± $\frac{IT14}{2}$.

Изм.	Лист	№ докум.	Подп.	Дата	Планка	Лит.	Масса	Масштаб
Разраб.		Цимбалина		3.12.82			3,7	1:5
Пров.		Мюнтер				Лист	Листов 1
Т. контр.					Полоса Б-2 20×50 ГОСТ 103-76 / Вст3сп ГОСТ 535-79	Госстрой СССР ГПИ Горьковский Сантехпроект	
Н. контр.		Мюнтер					
Утв.							

Формат А4

Формат	Зона	Поз.	Обозначение	Наименование	Кол.	Примечание
				Документация		
А2			Д238.037.000СБ	Сборочный чертеж		
А3			Д238.037.000ВС	Ведомость спецификаций		
				Сборочные единицы		
А4		1	Д238.037.010	Корпус	1	
А4		2	Д238.037.020	Дверка	2	
А4		3	Д238.037.030	Рейка	2	
А4		4	Д238.037.040	Ось	1	
				Детали		
А4		5	Д238.037.001	Планка	2	
А4		6	Д238.037.002	Планка	2	
А4		7	Д238.037.003	Шайба	2	
А4		8	Д238.037.004	Упор	2	

Изм.	Лист	№ докум.	Подп.	Дата	Д238.037.000		
Разраб.		Цимбалина		3.12.82	Кюбель для угля	Лит.	Лист 1	Листов 2
Пров.		Мюнтер				ГПИ Горьковский Сантехпроект	
Нач. отд.		Вольский					
Н. контр.		Мюнтер					
Утв.							

А230.037.000С6

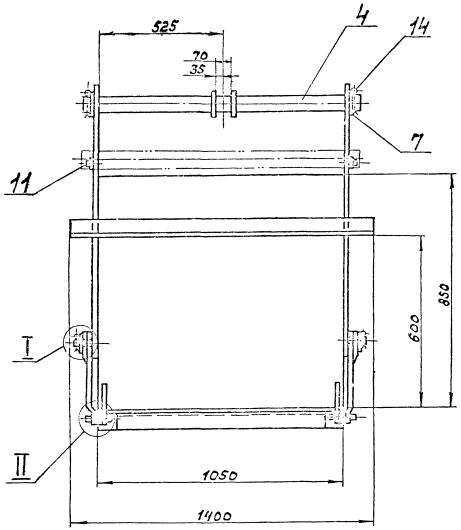

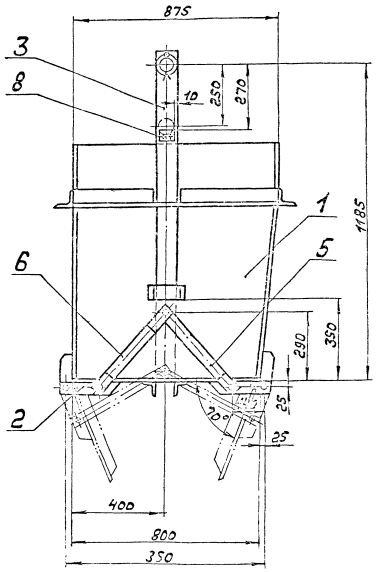

II
М1:2

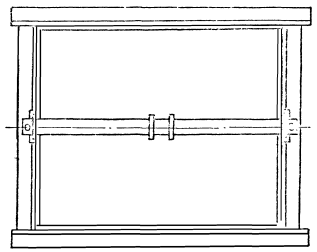

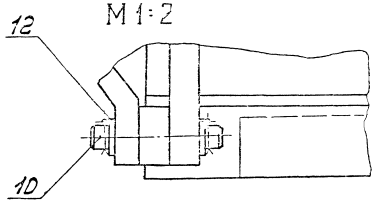

I
М1:2

Размеры для справок.

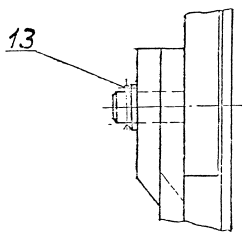

				Д238.037.000С6	
Изм.	Лист	№ докум.		Кюбель для угла	Лит.	Масса	Масштаб
Разраб.					416	1:10
Пров.						
Т. контр.						
Нач. отд.						
Н. контр.						
Утв.						

19451-04 60 Копировал:

Д238.037.004

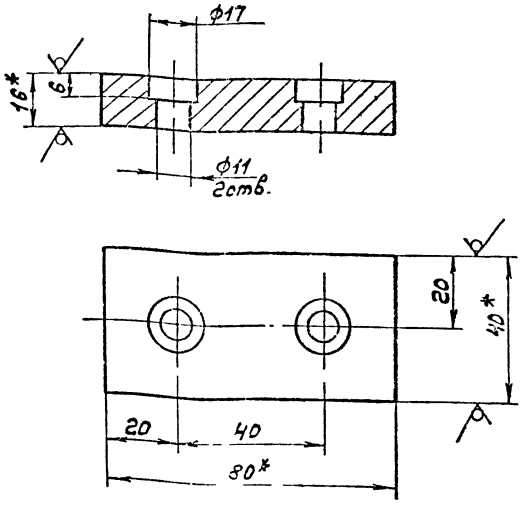

1.* Размеры для справок.

2. Неуказанные предельные отклонения размеров: H14, $\pm \frac{IT14}{2}$.

Изм.	Лист	№ докум.	Подп.	Дат.	Д238.037.004
Разраб.		Цимбалина		2.12.82	Упор
Пров.		Мюнтер			Лит. / Масса 3,52 / Масштаб 1:1
Т.контр.					Лист / Листов 1
Н.контр.		Мюнтер			Полоса Б-2 15х43 ГОСТ 103-76 / ВСт.3сп ГОСТ 535-79
Утв.					Госстрой СССР ГПИ Горьковский Сантехпроект

Формат А4

Д238.037.003

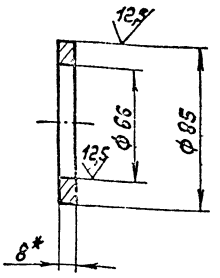

1.* Размеры для справок.

2. Неуказанные предельные отклонения размеров: H14; h14.

Изм.	Лист	№ докум.	Подп.	Дат.	Д238.037.003
Разраб.		Цимбалина		2.12.82	Шайба
Пров.		Мюнтер			Лит. / Масса 0,23 / Масштаб 1:2
Т.контр.					Лист / Листов 1
Н.контр.		Мюнтер			Лист Б-ПН-8 ГОСТ 19903-74 / ВСт3сп ГОСТ 14637-79
Утв.					Госстрой СССР ГПИ Горьковский Сантехпроект

Формат А4

№ строки	Обозначение	Наименование	Куда входит: Обозначение	Кол.	Общее количество	Примечание
1	Д238.037.000	Кюбель для угля			1	
2	Д238.037.010	Корпус			1	
3	Д238.037.020	Дверка			2	
4	Д238.037.030	Рейка			2	
5	Д238.037.040	Ось			1	
6						
7						
8						
9						
10						
11						
12						
13						
14						
15						
16						
17						
18						
19						
20						
21						
22						
23						
24						
25						

Изм.	Лист	№ докум.	Подп.	Дат.	Д238.037.000 ВС
Разраб.		Цимбалина		2.12.82	Кюбель для угля. Ведомость спецификаций
Пров.		Мюнтер			Лит. / Лист / Листов 1
Нач.отд.		Дольский			Госстрой СССР ГПИ Горьковский Сантехпроект
Н.контр.		Мюнтер			
Утв.					

Инв. № подл. | Подп. и дата | Взам. инв. № | Инв. № дубл. | Подп. и дата

4238.037.008

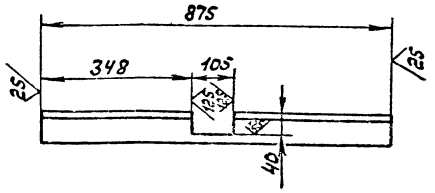

Неуказанные предельные отклонения размеров ± IT14/2.

Изм.	Лист	№ докум.	Подп.	Дата	Д238.037.008		
Разраб.		Цимбалина		2.12.82	Уголок	Лит.	Масса	Масштаб
Пров.		Нюнтер					6	1:10
Т. контр.						Лист	Листов 1
Н. контр.		Нюнтер			Уголок Б-75х75х5 ГОСТ 8509-72 / Вст3сп ГОСТ 535-79	Госстрой СССР ГПИ Горьковский Сантехпроект	
Утв.							

Формат А4

4238.037.007

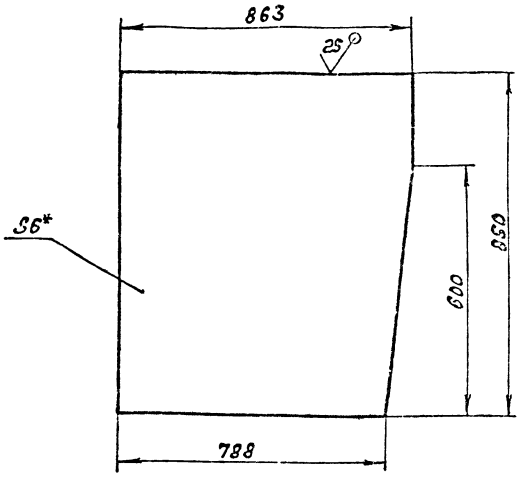

1.* Размеры для справок.

2. Неуказанные предельные отклонения размеров ± IT14/2.

Изм.	Лист	№ докум.	Подп.	Дата	Д238.037.007		
Разраб.		Цимбалина		2.12.82	Лист	Лит.	Масса	Масштаб
Пров.		Нюнтер					33	1:10
Т. контр.						Лист	Листов 1
Н. контр.		Нюнтер			Лист Б-ПН-6 ГОСТ 19903-74 / Вст3сп ГОСТ 14637-79	Госстрой СССР ГПИ Горьковский Сантехпроект	
Утв.							

Формат А4

4238.185.005

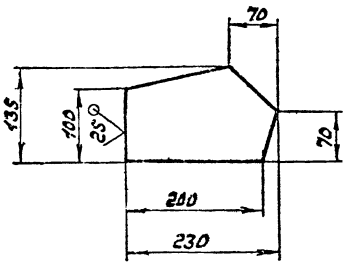

Неуказанные предельные отклонечия размеров ± IT14/2

Изм.	Лист	№ докум.	Подп.	Дата	Д23Д.185.005		
Разраб.		Цимбалина		2.12.82	Лист	Лит.	Масса	Масштаб
Пров.		Нюнтер					0,3	1:20
Т. контр.						Лист	Листов 1
Н. контр.		Нюнтер			Лист Б-ПН-10 ГОСТ 19903-74 / Вст3сп ГОСТ 14637-79	Госстрой СССР ГПИ Горьковский Сантехпроект	
Утв.							

Формат	Зона	Поз.	Обозначение	Наименование	Кол.	Примечание
				Документация		
А2			Д23Д.037.010СБ	Сборочный чертеж		
				Детали		
А4		1	Д238.037.005	Лист		
				Лист Б-ПН-6 ГОСТ 19903-74 / Вст3сп ГОСТ 14637-79		
				(850х1050) h16	2	43кг
А1		2	Д230.037.006	Уголок		
				Уголок Б-75х75х5 ГОСТ 8509-72 / Вст3сп ГОСТ 535-79		
				L=1400 h16	2	8,12кг
А4		3	Д238.037.007	Лист	2	
А4		4	Д238.037.008	Уголок	1	
А4		5	Д238.037.009	Скоба	2	
А4		6	Д238.037.011	Планка		
				Полоса Б-2 25х30 ГОСТ 103-76 / Вст3сп ГОСТ 535-79	2	1,7кг
А4		7	Д238.037.012	Планка		
				Полоса Б-2 25х50 ГОСТ 103-76 / Вст3сп ГОСТ 535-79	2	1,7кг
А4		8	Д238.037.013	Уголок	1	

Изм.	Лист	№ докум.	Подп.	Дата	Д238.037.010		
Разраб.		Цимбалина		2.12.82	Корпус	Лит.	Лист	Листов
Пров.		Нюнтер					1	
Н. контр.		Нюнтер				Госстрой СССР ГПИ Горьковский Сантехпроект	
Утв.							

Подп. и дата | Инв. № подл. | Взам. инв. № | Инв. № дубл. | Подп. и дата

А238.037.010СБ

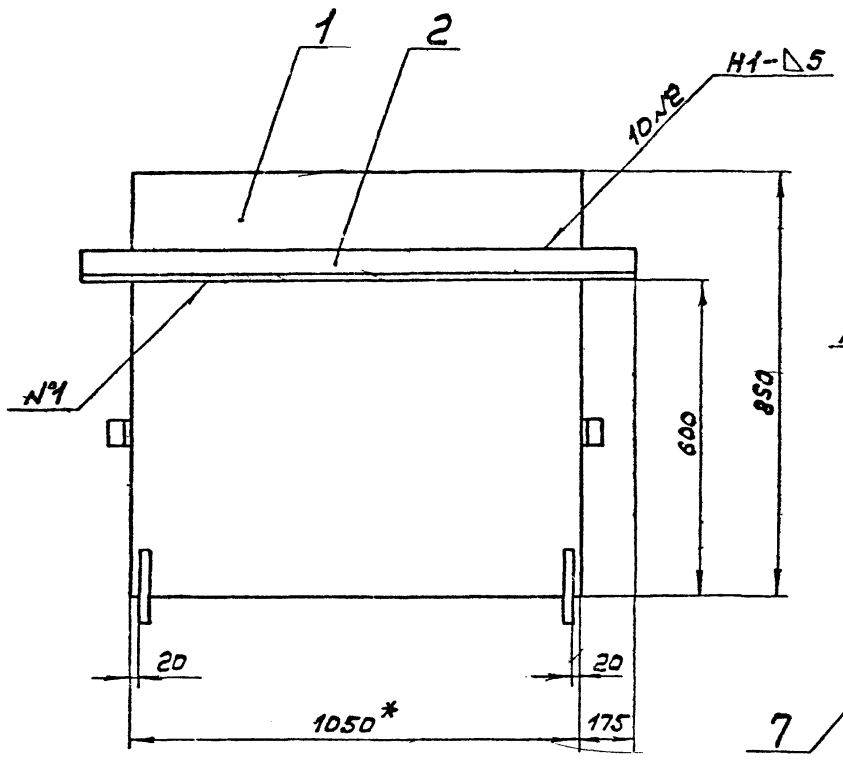

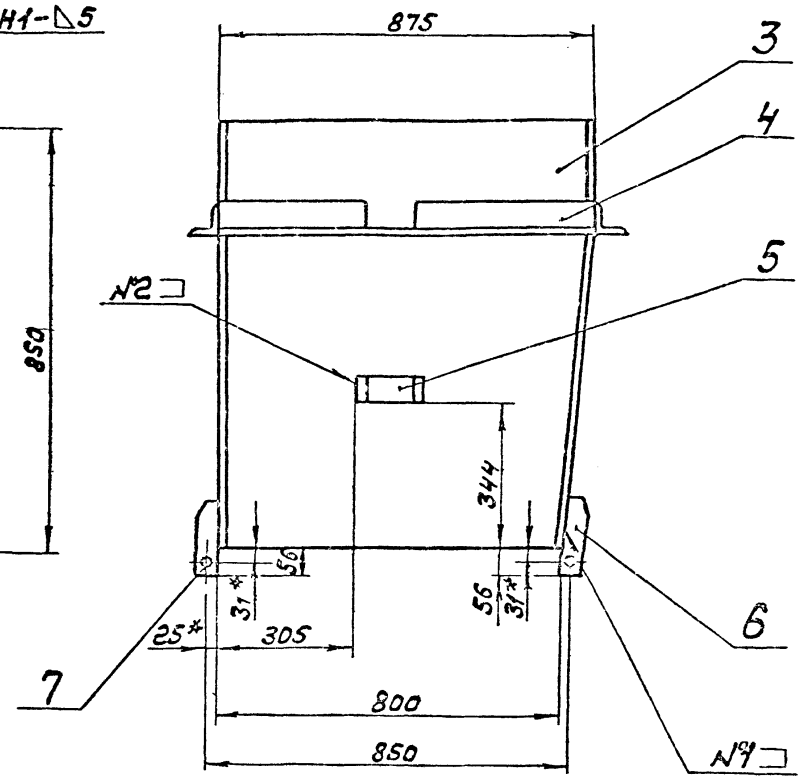

Поз. 6

М1:2

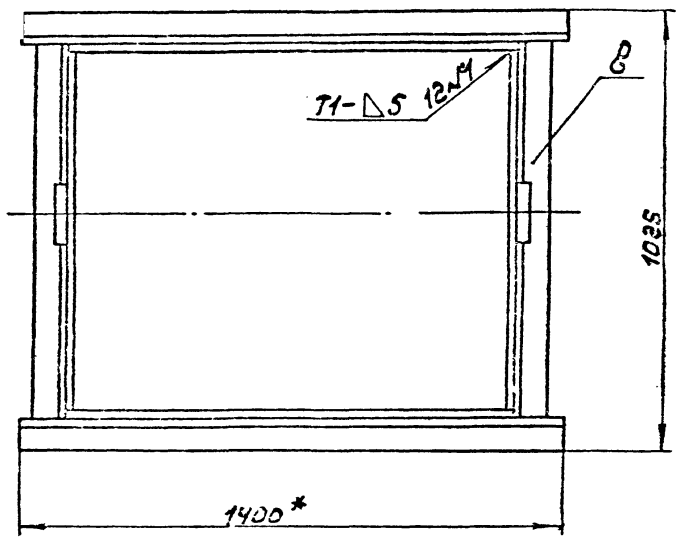

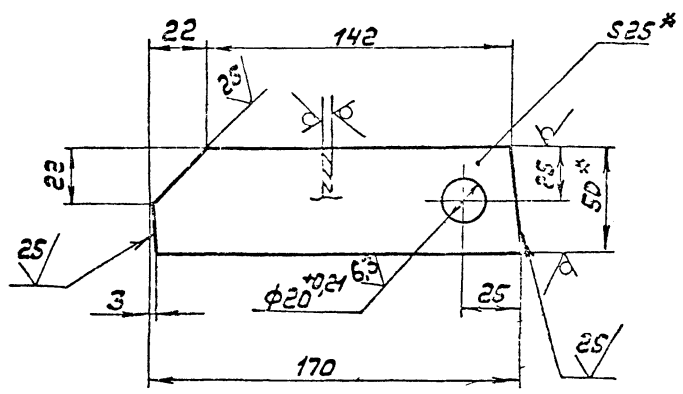

1.* Размеры для справок.

2. Неуказанные предельные отклонения размеров ± $\frac{IT14}{2}$

3. Сварные швы по ГОСТ 5264-80.

Поз 7

М1:2

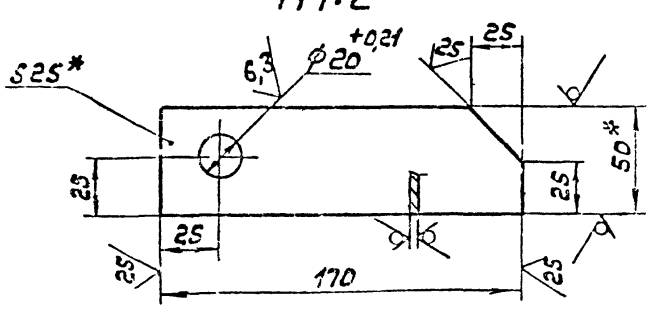

Изм.	Лист	№ докум.	Подп.	Дата	А238.037.010СБ
Разраб.				1.12.83	Корпус
Пров.		Мюнтер			Лит. / Масс. / Масштаб: 192 / 1:10
Т. контр.					
Н. контр.		Мюнтер			Листов 1 / Листов 1
Утв.					Госстрой СССР ГПИ Горьковский Сантехпроект

19451-04 63 Копировал: Формат А2

Поз.	Обозначение	Наименование	Кол.	Примечание
		Документация		
	Д238.037.020СБ	Сборочный чертеж		
		Детали		
1	Д238.037.015	Лист		
		Лист Б-ПН-6,0 ГОСТ 19903-74		
		Вст3сп ГОСТ 14637-79		
		(420×1050) h16	1	19,8кг
2	Д238.037.016	Ребро	6	
3	Д238.037.017	Уголок		
		Уголок Б-75×75×5 ГОСТ 8509-72		
		Вст3сп ГОСТ 535-79		
		L=1050 h16	1	6кг
4	Д238.037.018	Планка	2	
5	Д238.037.019	Уголок		
		Уголок Б-75×75×5 ГОСТ 8509-72		
		Вст3сп ГОСТ 535-79		
		L=890 h16	1	5,22кг

Инв.№ подл. | Подп. и дата | Взам.инв.№ | Инв.№ дубл. | Подп. и дата

Д238.037.020

Дверка

Госстрой СССР ГПИ Горьковский Сантехпроект

Формат А4

Д238.037.016

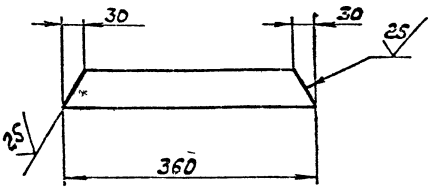

Неуказанные предельные отклонения размеров ± IT14/2

Ребро

Масса 0,85 Масштаб 1:5

Полоса Б-2 6×50 ГОСТ 103-76 / Вст3сп ГОСТ 535-79

Госстрой СССР ГПИ Горьковский Сантехпроект

Формат А4

Д238.037.013

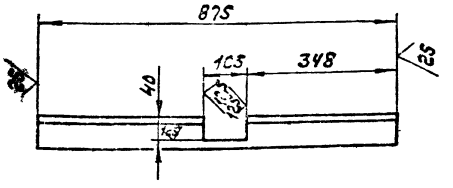

Неуказанные предельные отклонения размеров ± IT14/2.

Уголок

Масса 6 Масштаб 1:10

Уголок Б-75×75×5 ГОСТ 8509-72 / Вст3сп ГОСТ 535-79

Госстрой СССР ГПИ Горьковский Сантехпроект

Д238.037.009

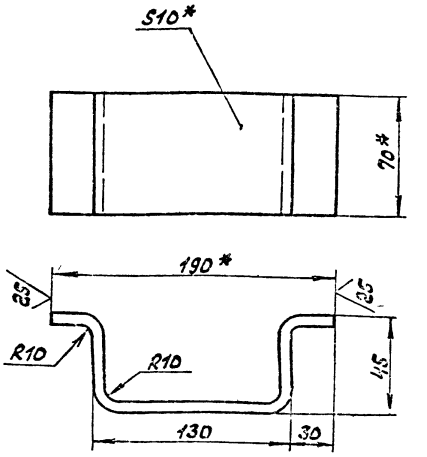

1.* Размеры для справок.
2. Неуказанные предельные отклонения размеров ± IT14/2

Скоба

Масса 1,6 Масштаб 1:2

Полоса Б-2 10×75 ГОСТ 103-76 / Вст3сп ГОСТ 535-79

Госстрой СССР ГПИ Горьковский Сантехпроект

Формат	Зона	Поз.	Обозначение	Наименование	Кол.	Примечание
				Документация		
А4			Д238.037.030СБ	Сборочный чертеж		
				Детали		
А4		1	Д238.037.021	Рейка	1	
				Стандартные изделия		
		2		Сс6д-20К12×80Ст3спГОСТ5550-82	1	

Изм.	Лист	№ докум.	Подп.	Дата
Разраб.		Шимбалюк		12.12.82
Пров.		Нюнтер		
Т.контр.				
Н.контр.		Нюнтер		
Утв.				

Д238.037.030

Рейка

Лит.	Лист	Листов
		1

Госстрой СССР ГПИ Горьковский Сантехпроект

Формат А4

Д238.037.018

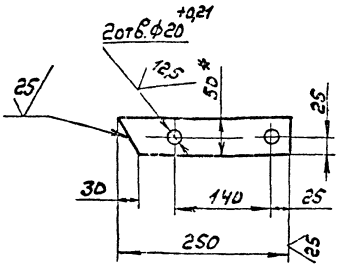

1.*Размеры для справок.

2. Неуказанные предельные отклонения размеров $\pm \frac{IT14}{2}$.

Изм.	Лист	№ докум.	Подп.	Дата
Разраб.		Шимбалюк		12.12.82
Пров.		Нюнтер		
Т.контр.				
Н.контр.		Нюнтер		
Утв.				

Планка

Лит.	Масса	Масштаб
	2,45	1:5

Лист | Листов 57

Госстрой СССР ГПИ Горьковский Сантехпроект

Полоса Б-2 25×50 ГОСТ103-76 / 8 Ст3сп ГОСТ 535-79

Формат А4

Д238.037.030СБ

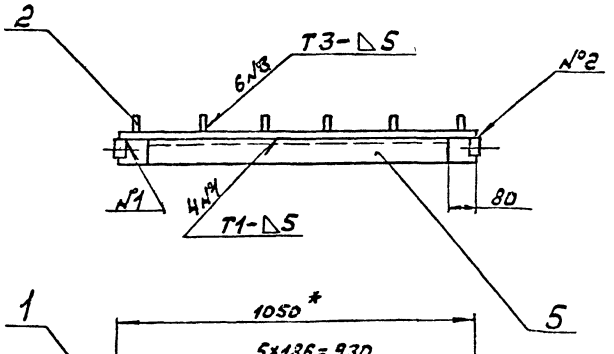

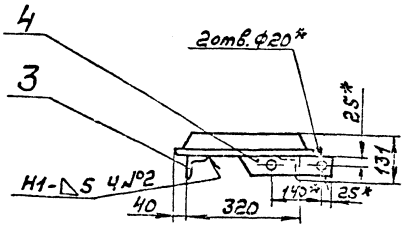

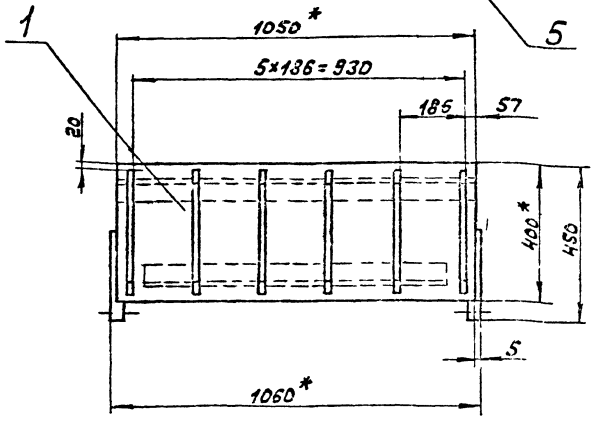

1.*Размеры для справок.

2. Неуказанные предельные отклонения размеров $\pm \frac{IT14}{2}$

3. Сварные швы по ГОСТ 5264-80.

Изм.	Лист	№ докум.	Подп.	Дата
Разраб.		Шимбалюк		12.12.82
Пров.		Нюнтер		
Т.контр.				
Н.контр.		Нюнтер		
Утв.				

Д238.037.020СБ

Дверка

Лит.	Масса	Масштаб
	58,5	1:1

Лист | Листов

Госстрой СССР ГПИ Горьковский Сантехпроект

Д238.037.040СБ

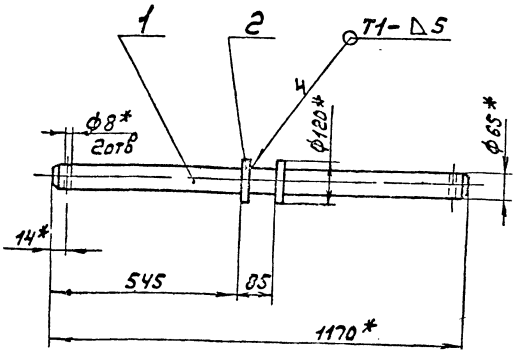

1.*Размеры для справок.
2. Неуказанные предельные отклонения размеров ± $\frac{IT14}{2}$.
3. Сварные швы по ГОСТ5264-80.

Изм.	Лист	№ докум.	Подп.	Дата
Разраб.		Цимбалина		3.12.82
Пров.		Мюнтер		
Т. контр.				
Н. контр.		Мюнтер		
Утв.				

Д238.037.040СБ

Ось

Лит.	Масса	Масштаб
	39,7	1:2

Лист | Листов 1

Госстрой ССР ГПИ Горьковский Сантехпроект

Формат А4

Формат	Зона	Поз.	Обозначение	Наименование	Кол.	Примечание
				Документация		
А4			Д238.037.040СБ	Сборочный чертеж		
				Детали		
А4		1	Д238.037.022	Ось	1	
А4		2	Д238.037.023	Кольцо	2	

Подп. и дата | Взам. инв. | Инв. № дубл. | Подп. и дата

Изм.	Лист	№ докум.	Подп.	Дата
Разраб.		Цимбалина		3.12.82
Пров.		Мюнтер		
Нач. отд.				
Н. контр.		Мюнтер		
Утв.				

Д238.037.040

Ось

Лит.	Лист	Листов
		1

Госстрой ССР ГПИ Горьковский Сантехпроект

Формат А4

Д238.037.030СБ

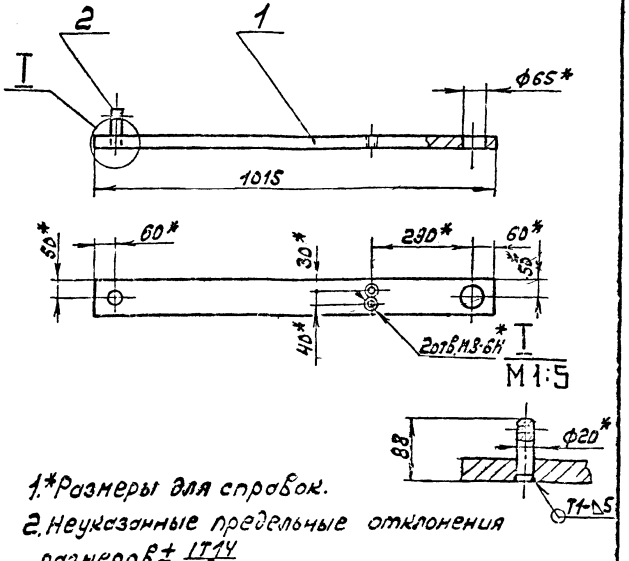

1.*Размеры для справок.
2. Неуказанные предельные отклонения размеров ± $\frac{IT14}{2}$
3. Сварные швы по ГОСТ5264-80.

Изм.	Лист	№ докум.	Подп.	Дата
Разраб.		Цимбалина		3.12.82
Пров.		Мюнтер		
Т. контр.				
Н. контр.		Мюнтер		
Утв.				

Д238.037.030СБ

Рейка

Лит.	Масса	Масштаб
	27,5	1:10

Лист | Листов 1

Госстрой ССР ГПИ Горьковский Сантехпроект

Д238.037.021

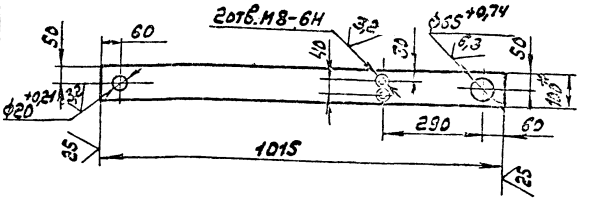

1.*Размеры для справок.
2. Неуказанные предельные отклонения размеров: h14, ± $\frac{IT14}{2}$

Подп. и дата | Взам. инв. | Инв. № дубл. | Подп. и дата

Изм.	Лист	№ докум.	Подп.	Дата
Разраб.		Цимбалина		3.12.82
Пров.		Мюнтер		
Т. контр.				
Н. контр.		Мюнтер		
Утв.				

Д238.037.021

Рейка

Лит.	Масса	Масштаб
	27	1:10

Лист | Листов 1

Полоса Б-2 30х10 ГОСТ 103-75 / ВСт3сп ГОСТ 535-79

Госстрой ССР ГПИ Горьковский Сантехпроект

Д234.095.000СБ

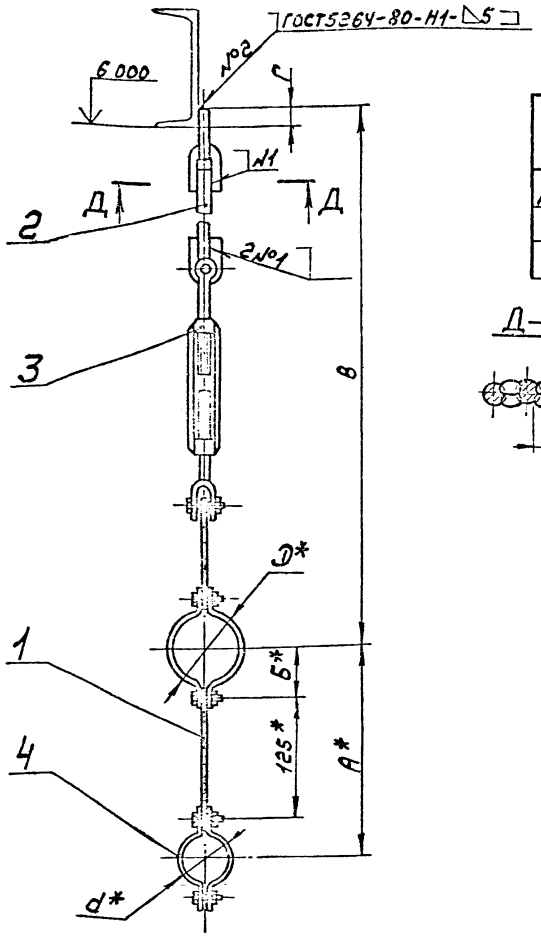

Обозначение	Размеры, мм						Масса, кг.
	d*	Д*	А*	Б	В	Г	
Д234.095.000	57	89	249	67	3200	25	4,5
-01	76	219	325	140	1600	45	10,3
-02	89		332		1000		9,5

Д–Д

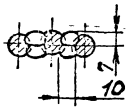

1.*Размеры для справок.
2. Неуказанные предельные отклонения размеров ± IT16/2
3. Сварка ручная дуговая.

Изм.	Лист	№ докум.	Подп.	Дата
Разраб.	Прытков			3.12.92
Пров.	Мюнтер			
Т.контр.				
Нач.отд.	Вольский			
Н.контр.	Мюнтер			
Утв.				

Д234.095.000СБ

Подвеска

Лит.	Масса	Масштаб
И	см. табл.	—

Лист | Листов 1

Госстрой СССР ГПИ Горьковский Сантехпроект

Формат А3

Д238.037.023

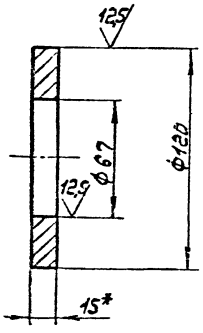

1.*Размеры для справок.
2. Неуказанные предельные отклонения размеров: H14; h14.

Изм.	Лист	№ докум.	Подп.	Дата
Разраб.	Цимбалин			2.12.92
Пров.	Мюнтер			
Т.контр.				
Н.контр.	Мюнтер			
Утв.				

Д238.037.023

Кольцо

Лит.	Масса	Масштаб
И	0,3	1:2

Лист | Листов 1

Лист Б-ПН-15.ГОСТ 19903-74 / В Ст3сп ГОСТ 1637-79

Госстрой СССР ГПИ Горьковский Сантехпроект

Д238.037.022

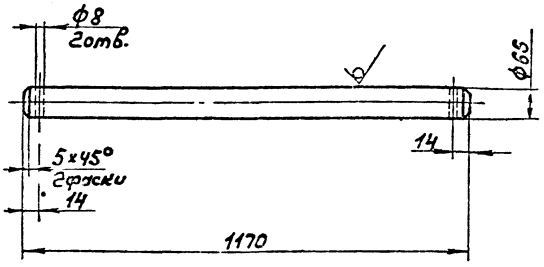

1.*Размеры для справок.
2. Неуказанные предельные отклонения размеров: H14; h14, ± IT14/2.

Изм.	Лист	№ докум.	Подп.	Дата
Разраб.	Цимбалин			2.12.92
Пров.	Мюнтер			
Т.контр.				
Н.контр.	Мюнтер			
Утв.				

Д238.037.022

Ось

Лит.	Масса	Масштаб
И	39,4	1:2

Лист | Листов 1

Круг В-65 ГОСТ 2590-71 / В Ст3сп ГОСТ 535-79

Госстрой СССР ГПИ Горьковский Сантехпроект

Инв.№ подл. | Подп. и дата | Взам.инв.№ | Инв.№ дубл. | Подп. и дата

Д23Д.185.002

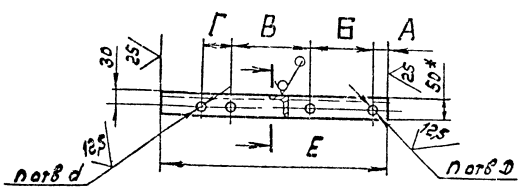

Обозначение	Размеры, мм.							Кол. шт.	Масса кг.
	А	Б	В	Г	Е	D	d	n	
Д23Д.185.002	205	90	—	—	400	14	—	2	1,9
-01	50	200	355	90	800	18	14	2	3,35
-02	86	128	—	—	400	14	—	2	1,9
-03	50	200	200	200	700	18	—	4	3,35
-04	105	90	—	—	400	14	—	2	1,9
-05	105	90	355	200	800	18	14	2	3,35
-06	136	128	—	—	400	14	—	2	1,9

1.* Размеры для справок.

2. Неуказанные предельные отклонения размеров $\pm \frac{IT14}{2}$

Изм.	Лист	№ докум.	Подп.	Дата	Д23Д.185.002			
Разраб.		Цинбалин		3.12.82	Планка	Лит.	Масса	Масштаб
Пров.		Корчков				И	сл.табл.	1:10
Т.контр.						Лист	Листов 1	
Н.контр.		Мюнтер			Уголок 6-75×50×5 ГОСТ 8510-72 / 8 Ст3сп ГОСТ 535-79	Госстрой СССР ГПИ Горьковский Сантехпроект		
Утв.								

Формат А4

Формат	Зона	Поз.	Обозначение	Наименование	Кол.	Примечание
				Стандартные изделия		
		3		Подвеска ПТ89-400 ГОСТ 16127-78	1	
		4		Хомут Г57-200 ГОСТ 16127-78	1	
				Д23Д.095.000-01		
				Детали		
64		2	Д23Д.095.002	Тяга Круг В20 ГОСТ 2590-71 / 8 Ст3сп ГОСТ 535-79 L=648 h16 25	1	1,6 кг.
				Стандартные изделия		
		3		Подвеска ПТ219-2000 ГОСТ 16127-78	1	
		4		Хомут Г76-250 ГОСТ 16127-78	1	
				Д21Б.095.000-02		

Изм. | Лист | № докум. | Подп. | Дата — Д23Д.095.000 — Лист 2

Формат	Зона	Поз.	Обозначение	Наименование	Кол.	Примечание
				Детали		
64		2	Д23Д.095.003	Тяга Круг В20 ГОСТ 2590-71 / 8 Ст3сп ГОСТ 535-79 L=130 h16 25	1	0,3 кг
				Стандартные изделия		
		3		Подвеска ПТ219-2000 ГОСТ 16127-78	1	
		4		Хомут Г89-250 ГОСТ 16127-78	1	

Изм. | Лист | № докум. | Подп. | Дата — Д23Д.095.000 — Лист 3

Формат А4

Формат	Зона	Поз.	Обозначение	Наименование	Кол.	Примечание
				Документация		
РЗ			Д23Д.095.000СБ	Сборочный чертеж		
				Стандартные изделия		
		1		Серьга 14 ГОСТ 16127-78	2	
			Переменные данные	для исполнений		
				Д23Д.095.000		
				Детали		
64		2	Д23Д.095.001	Тяга Круг В12 ГОСТ 2590-71 / 8 Ст3сп ГОСТ 535-79 L=2576 h16 25	1	2,3 кг

Изм. | Лист | № докум. | Подп. | Дата — Д23Д.095.000

Разраб.	Крестова			Подвеска	Лит.	Лист	Листов
Пров.	Корчков				И	1	3
Нач.отд.							
Н.контр.							
Утв.							

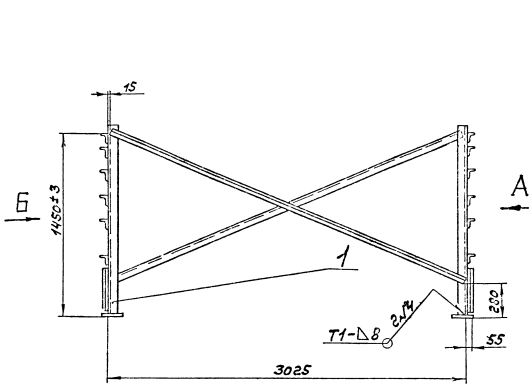

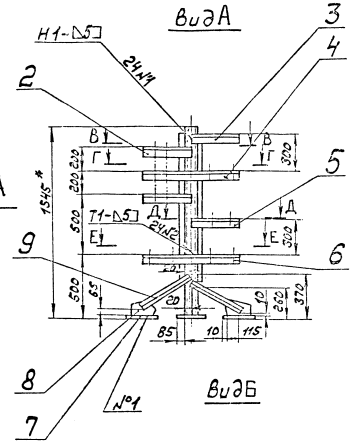

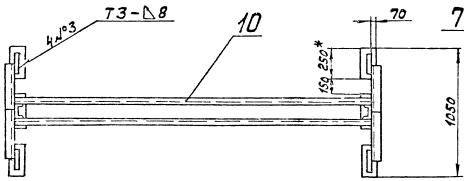

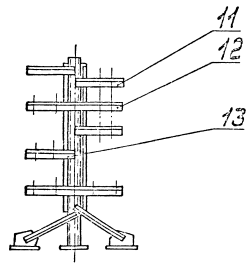

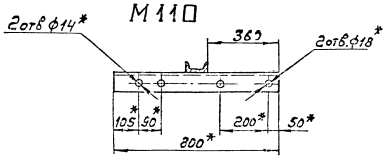

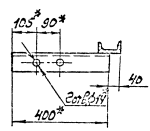

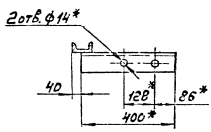

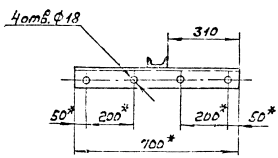

1.*Размеры для справок.
2.Неуказанные предельные отклонения размеров ± IT14/2.
3.Сварные швы по ГОСТ5264-80.

Изм.	Лист	№ докум.	Подп.	Дата	Д23Д.-65.00005
Разраб.		Шумаренко			Опора подогревателя
Пров.		Корчевой			Лит. / Масса / Масштаб: 115 / 1:20
Т. контр.					
Нач. отд.		Борисенкий			Республиканский институт по проектированию монтажных заготовительных предприятий и индустриальных конструкций
Н. контр.		Монтер			
Гип					

Формат	Зона	Поз.	Обозначение	Наименование	Кол.	Примечание
А4		8	Д23А.185.005	Лист	4	
Б4		9	Д23А.185.006	Уголок		
				Уголок Б-50х50х5 ГОСТ 8509-72 / Вст3сп ГОСТ 535-79		
				L=480 h16	4	1,6кг
Б4		10	Д23А.185.007	Уголок		
				Уголок Б-50х50х5 ГОСТ 8509-72 / Вст3сп ГОСТ 535-79		
				L=3220 h16	2	12,14кг
А4		11	Д23А.185.002-04	Планка	2	
А4		12	Д23А.185.002-05	Планка	1	
А4		13	Д23А.185.002-06	Планка	1	

Изм.	Лист	№ докум.	Подп.	Дата	Д23А.185.000	Лист 2

Формат	Зона	Поз	Обозначение	Наименование	Кол.	Примечание
				Документация		
А2			Д23А.185.000СБ	Сборочный чертеж		
				Детали		
Б4		1	Д23А.185.001	Стойка		
				Швеллер В ГОСТ 8240-72 / Вст3сп ГОСТ 535-79		
				L=1530* h16	2	10,8кг
А4		2	Д23А.185.002	Планка	2	
Б4		3	Д23А.185.003	Планка		
				Уголок Б-75х50х5 ГОСТ 8510-72 / Вст3сп ГОСТ 535-79		
				L=400 h16	2	1,9кг
А4		4	Д23А.185.002-01	Планка	1	
А4		5	Д23А.185.002-02	Планка	1	
А4		6	Д23А.185.002-03	Планка	2	
Б4		7	Д23А.185.004	Опора		
				Лист Б-ПН-1Б ГОСТ 19903-74 / Вст3сп ГОСТ 14637-79		
				(250х150) h16	6	4,4кг

Инв. № подл. | Подп. и дата | Взам. инв. № | Инв. № дубл. | Подп. и дата

Изм.	Лист	№ докум.	Подп.	Дата	Д23А.185.000		
Разраб.		Шмыгалев			Опора подогревателей	Лит.	Лист 1	Листов 2
Пров.		Клюкина				ГПИтеплоэлектропроект	
Т.контр.		Попов					
Н.контр.		Шмыгалев					
Гл.инж.проекта		Шмыгалев					

gost.e-ecolog.ru