ТИПОВОЙ ПРОЕКТ
903-1-211.84

ПОЛНОСБОРНАЯ КОТЕЛЬНАЯ С 6 МЕХАНИЗИРОВАННЫМИ КОТЛОАГРЕГАТАМИ БРАТСК-1

ДЛЯ СЕЛЬСКОХОЗЯЙСТВЕННОГО СТРОИТЕЛЬСТВА
ТОПЛИВО — КАМЕННЫЕ И БУРЫЕ УГЛИ

АЛЬБОМ III

ЧЕРТЕЖИ НЕТИПОВЫХ КОНСТРУКЦИЙ
ЧАСТЬ I

gost.e-ecolog.ru

Прибавл.

ТИПОВОЙ ПРОЕКТ
903-1-211.84

ПОЛНОСБОРНАЯ КОТЕЛЬНАЯ С 6 МЕХАНИЗИРОВАННЫМИ КОТЛОАГРЕГАТАМИ БРАТСК-1

ДЛЯ СЕЛЬСКОХОЗЯЙСТВЕННОГО СТРОИТЕЛЬСТВА

ТОПЛИВО КАМЕННЫЕ И БУРЫЕ УГЛИ

СОСТАВ ПРОЕКТА

№ АЛЬБОМОВ	НАИМЕНОВАНИЕ АЛЬБОМОВ
I	Тепломеханическая часть. Сборочные чертежи. Трубопроводы.
II	Тепломеханическая часть. Топливоподача и шлакозолоудаление.
III ч.1,2	Чертежи нетиповых конструкций
IV	Архитектурно - строительная часть
V	Индустриальные строительные конструкции и изделия.
VI	Электротехническая часть.
VII	Контроль и регулирование.
VIII	Санитарно — техническая часть..
IX	Заказные спецификации.
X	Технико -экономическая часть и сметы. Книги 1,2
XI	Ведомости потребности в материалах.

ПРИМЕНЁННЫЕ МАТЕРИАЛЫ:

Типовой проект 907-2-247 Альбомы I, II — Металлические трубы для отвода дымовых газов с температурой до+350°С с надземным примыканием газоходов на отметке +0.500 м. Поставщик: ЦИТП г. Москва

Типовой проект 704-1-163.85 Альбомы I, II, VII, XI — Резервуар стальной горизонтальный для нефтепродуктов ёмкостью 75 м. Поставщик: Казахский филиал ЦИТП г. Алма-Ата.

Типовой проект 901-4-58-83 Альбомы I, II, IV, V — Резервуар для воды емк. 250 м³ железобетонный прямоугольный заглубленный из сборных унифицированных конструкций заводского изготовления. Поставщик: Тбилисский филиал ЦИТП

АЛЬБОМ III

Утвержден МСХ СССР Приказ №10-ЗР от 11.03.84г.
и введён в действие Госагротехпроект Приказ №82 от 24.05.84г.

Разработан
Государственным проектным институтом
Горьковский Сантехпроект
Главпромстройпроекта
Госстроя СССР

Главный инженер Ю.П.Фалалеев
Главный инженер проекта В.П.Солодьев

Привязан

Инв.№

Содержание альбома.

Обозначение	Наименование	Стр.
	Содержание	2,3,4
А215.111.000	Газоходы	5
А215.111.010	Короб	
А215.111.000ВС	Газоходы Ведомость спецификаций	6
А215.111.000ВП	Газоходы Ведомость покупных изделий	7
А215.111.010СБ	Короб	
А215.111.000СБ	Газоходы	8÷12
А215.111.020	Короб	13
А215.111.020СБ	Короб	
А215.111.007	Стенка	
А215.111.008	Стенка	14
А215.111.030	Короб	
А215.111.030СБ	Короб	
А215.111.040	Короб	15
А215.111.040СБ	Короб	
А215.111.021	Стенка	
А215.111.022	Стенка	16
А215.111.023	Стенка	
А215.111.050	Короб	
А215.111.028	Стенка	
А215.111.050СБ	Короб	17
А215.111.029	Стенка	
А215.111.032	Фланец	
А215.111.060	Короб	18
А215.111.060СБ	Короб	
А215.111.036	Стенка	
А215.111.037	Стенка	19
А215.111.070	Подвеска газохода	
А215.111.044	Ребро	
А215.111.070СБ	Подвески газохода	20
А215.111.080	Проушина	
А215.111.045	Лист	
А215.111.080СБ	Проушина	21
А215.111.090	Тяга с плавником	
А215.111.090СБ	Тяга с плавником	22
А215.111.048	Плавник	
А215.111.049	Ушко	
А215.111.051	Тяга	23
А215.111.100	Отвод	
А215.111.056	Стенка	
А215.111.100СБ	Отвод	24
А215.111.055	Стенка	25
А215.111.110	Короб	
А215.111.110СБ	Короб	
А215.111.065	Стенка	26
А215.111.067	Стенка	
А215.111.076	Косынка	
А215.111.078	Косынка	
А215.111.120	Опора	27
А215.111.083	Балка	

Обозначение	Наименование	Стр.
А215.111.120СБ	Опора	28,29
А215.111.130СБ	Переход	29
А215.111.130	Переход	30
А215.111.093	Фланец	
А215.111.094	Стенка	
А215.111.095	Стенка	
А215.111.140	Переход	31
А215.111.140СБ	Переход	
А215.111.098	Стенка	
А215.111.099	Стенка	32
А215.111.101	Стенка	
А215.111.150СБ	Короб экономайзера верхний	
А215.111.150	Короб экономайзера верхний	33
А215.111.160	Короб	
А215.111.104	Стенка	
А215.111.160СБ	Короб	34
А215.111.106	Перегородка	35
А215.111.108	Стенка	
А215.111.170	Отвод	
А215.111.170СБ	Отвод	36
А215.111.118	Стенка	37
А215.111.119	Стенка	
А215.111.121	Ребро	
А215.111.132	Стенка	
А215.111.180	Переход	38
А215.111.180СБ	Переход	
А215.111.134	Стенка	39
А215.111.190	Переход	
А215.111.190СБ	Переход	
А215.111.143	Стенка	40
А215.111.144	Стенка	
А215.111.200	Карман всасывающий	
А215.111.151	Фланец	
А215.111.200СБ	Карман всасывающий	41
А215.111.153	Конус	42
А215.111.154	Вставка	
А215.111.155	Стенка	43
А215.111.156	Стенка	
А215.111.152	Обечайка	44
А215.111.157	Стенка	
А215.111.210	Опора под всасывающий карман	
А215.111.210СБ	Опора под всасывающий карман	45
А215.111.164	Лист	
А215.111.165	Ребро	
А215.111.166	Лист	46
А215.111.220	Переход	
А215.111.220СБ	Переход	
А215.111.171	Стенка	47
А215.111.173	Стенка	
А215.111.175	Стенка	

Содержание альбома

Обозначение	Наименование	Стр.
Д 215.111.230	Короб экономайзера нижний	47
Д 215.111.230СБ	Короб экономайзера нижний	48
Д 215.111.240	Крышка	
Д 215.111.240СБ	Крышка	
Д 215.111.179	Ручка	49
Д 215.111.250	Короб	
Д 215.111.250СБ	Короб	
Д 215.111.182	Лист	50
Д 215.111.183	Стенка	
Д 226.012.000	Рама под ролик	
Д 226.012.000СБ	Рама под ролик	51
Д 226.013.000	Рама под ролик	
Д 226.013.000СБ	Рама под ролик	52
Д 22Г.030.000	Устройство задержания герметика	
Д 22Г.030.002	Лист верхний	
Д 22Г.030.000СБ	Устройство задержания герметика	53
Д 22Г.034.000ВС	Контейнер для золы V=0,3м³	
	Ведомость спецификаций	
Д 22Г.034.000ВП	Контейнер для золы V=0,3м³	54
	Ведомость покупных изделий	
Д 22Г.034.000	Контейнер для золы V=0,3м³	
Д 22Г.034.001	Крючок	
Д 22Г.034.000СБ	Контейнер для золы V=0,3м³	55
Д 22Г.034.010	Бункер	56
Д 22Г.034.002	Пружина	
Д 22Г.034.003	Ось	
Д 22Г.034.010СБ	Бункер	57
Д 22Г.034.020	Корпус бункера	58
Д 22Г.034.004	Крышка	
Д 22Г.034.005	Стенка	
Д 22Г.034.020СБ	Корпус бункера	59,60
Д 22Г.034.006	Стенка	61
Д 22Г.034.012	Петля	
Д 22Г.034.013	Штырь	
Д 22Г.034.014	Ухо	
Д 22Г.034.016	Уголок	62
Д 22Г.034.017	Ухо	
Д 22Г.034.021	Планка	
Д 22Г.034.030	Фильтр	
Д 22Г.034.030СБ	Фильтр	63
Д 22Г.034.040СБ	Рама	
Д 22Г.034.040	Рама	64
Д 22Г.034.022	Уголок	
Д 22Г.034.024	Упор	
Д 22Г.034.050	Рамка	
Д 22Г.034.050СБ	Рамка	65
Д 22Г.034.060	Затвор	
Д 22Г.034.060СБ	Затвор	
Д 22Г.034.029	Ухо	66
Д 22Г.034.070	Тележка	

Обозначение	Наименование	Стр.
Д 22Г.034.031	Прокладка	66
Д 22Г.034.070СБ	Тележка	67
Д 22Г.034.032	Крышка	68
Д 22Г.034.033	Ось	
Д 22Г.034.034	Шайба	
Д 22Г.034.080	Колесо	
Д 22Г.034.080СБ	Колесо	69
Д 22Г.034.035	Ступица	
Д 22Г.034.037	Диск	
Д 22Г.034.038	Обод	70
Д 22Г.034.090	Колесо с вилкой	
Д 22Г.034.041	Ось	
Д 22Г.034.090СБ	Колесо с вилкой	71
Д 22Г.034.042	Планка	
Д 22Г.034.100	Вилка	
Д 22Г.034.100СБ	Вилка	72
Д 22Г.034.043	Ось	
Д 22Г.034.044	Сухарь	
Д 22Г.034.045	Щека левая	
Д 22Г.034.046	Щека правая	73
Д 22Г.034.110	Колесо	
Д 22Г.034.110СБ	Колесо	
Д 22Г.034.048	Диск	74
Д 22Г.034.120	Рама	
Д 22Г.034.052	Косынка	
Д 22Г.034.120СБ	Рама	75
Д 22Г.034.053	Ручка	76
Д 22Г.034.054	Скоба	
Д 22Г.034.055	Планка	
Д 22Г.034.056	Швеллер	
Д 22Г.034.130	Кронштейн	77
Д 22Г.034.130СБ	Кронштейн	
Д 22Г.034.063	Планка	
Д 22Г.034.064	Косынка	78
Д 22Г.034.055	Лист	
Д 22Г.037.000	Затвор шиберный 200х200	
Д 22Г.037.000СБ	Затвор шиберный 200х200	79
Д 22Г.037.000ВС	Затвор шиберный 200х200	80
	Ведомость спецификаций	
Д 22Г.037.001	Прокладка	
Д 22Г.037.002	Стенка	
Д 22Г.037.010	Затвор шиберный	81
Д 22Г.037.003	Прокладка	
Д 22Г.037.010СБ	Затвор шиберный	82,83
Д 22Г.037.004	Вал	84
Д 22Г.037.006	Колесо зубчатое	
Д 22Г.037.005	Втулка	85
Д 22Г.037.007	Рейка	
Д 22Г.037.008	Ролик	
Д 22Г.037.009	Ось	86

Содержание альбома

Обозначение	Наименование	Стр.
Д22Г.037.020	Рама	86
Д22Г.037.014	Бобышка	
Д22Г.037.020СБ	Рама	87
Д22Г.037.015	Щека	88
Д22Г.037.030	Маховик	
Д22Г.037.030СБ	Маховик	
Д22Г.037.019	Втулка	89
Д22Г.037.021	Диск	
Д22Г.037.022	Кольцо	
Д22Г.037.040	Шибер	
Д22Г.037.040СБ	Шибер	90
Д22Г.038.000	Воронка подъемника	
Д22Г.038.001	Уголок	
Д22Г.038.000СБ	Воронка подъемника	91
Д22Г.038.002	Уголок	92
Д22Г.038.010	Короб	
Д22Г.038.007	Стенка	
Д22Г.038.010СБ	Короб	93
Д22Г.038.005	Стенка	94
Д22Г.038.008	Лист	
Д22Г.039.000	Течка подъемника	
Д22Г.039.000СБ	Течка подъемника	95
Д22Г.039.001	Лист боковой	
Д22Г.039.005	Лист	
Д22Г.040.000	Воронка	96
Д22Г.040.000СБ	Воронка	
Д22Г.040.001	Лист	
Д22Г.040.002	Лист	97
Д22Г.041.000	Течка бункера	
Д22Г.041.000СБ	Течка бункера	
Д22Г.041.001	Ушко	98
Д22Г.041.003	Лист боковой	
Д238.030.000	Бак-газоотделитель V=1,6м³	
Д238.030.003	Лист верхний	
Д238.030.000СБ	Бак-газоотделитель V=1,6м³	99
Д238.030.010	Бак	100
Д238.030.004	Лист боковой	
Д238.030.010СБ	Бак	101
Д238.030.007	Накладка	102
Д238.030.011	Скоба	
Д238.030.020	Люк	
Д238.030.020СБ	Люк	103
Д238.030.015	Крышка	
Д238.030.016	Ручка	
Д238.030.017	Корпус	104
Д238.030.018	Кронштейн правый	
Д238.030.019	Проушина	
Д238.030.021	Ось	
Д238.030.022	Прокладка	
Д238.030.023	Кронштейн левый	105

Обозначение	Наименование	Стр.
Д238.035.000	Бак взрыхляющей промывки V=3м³	105
Д238.035.001	Прокладка	
Д23.035.000СБ	Бак взрыхляющей промывки V=3м³	106
Д238.035.010	Бак	107
Д238.035.007	Цилиндр	
Д238.035.010СБ	Бак	108
Д238.035.003	Фланец	109
Д238.035.004	Патрубок	
Д238.035.005	Накладка	
Д238.035.006	Крышка	
Д238.035.008	Дно	110
Д238.035.020	Крышка люка	
Д238.035.020СБ	Крышка люка	
Д238.035.012	Крышка	
Д238.037.000	Кюбель для угля	111
Д238.037.001	Планка	
Д238.037.002	Планка	
Д238.037.000СБ	Кюбель для угля	112
Д238.037.000ВС	Кюбель для угля	113
	Ведомость спецификаций	
Д238.037.003	Шайба	
Д238.037.004	Упор	
Д238.037.010	Корпус	114
Д238.037.007	Лист	
Д238.037.008	Уголок	
Д23А.185.005	Лист	
Д238.037.010СБ	Корпус	115
Д238.037.009	Скоба	116
Д238.037.013	Уголок	
Д238.037.020	Дверка	
Д238.037.016	Ребро	
Д238.037.020СБ	Дверка	117
Д238.037.018	Планка	
Д238.037.030	Рейка	
Д238.037.030СБ	Рейка	118
Д238.037.021	Рейка	
Д238.037.040	Ось	
Д238.037.040СБ	Ось	
Д238.037.022	Ось	119
Д238.037.023	Кольцо	
Д23А.095.000СБ	Подвеска	
Д23А.095.000	Подвеска	120
Д23А.185.002	Планка	
Д23А.185.000СБ	Опора подогревателей	121
Д23А.185.000	Опора подогревателей	122

Поз.	Обозначение	Наименование	Кол.	Масса ед.
		Документация		
	Д216.111.010 СБ	Сборочный чертеж		
		Детали		
1	Д216.111.001	Стенка		
		Лист Б-ПН-4 ГОСТ 19903-74		
		Вст3сп ГОСТ 14637-79		
		(300×4845) h16	2	45,6 кг
2	Д216.111.002	Стенка		
		Лист Б-ПН-4 ГОСТ 19903-74		
		Вст3сп ГОСТ 14637-79		
		(628×4845) h16	2	95,5 кг
3	Д216.111.003	Ребро		
		Полоса Б-2 5×50 ГОСТ 103-76		
		Вст3сп ГОСТ 535-79		
		L = 600 h16	2	1,176 кг
4	Д216.111.004	Ребро		
		Полоса Б-2 5×50 ГОСТ 103-76		
		Вст3сп ГОСТ 535-79		
		L = 290 h16	2	0,57 кг

Изм. Лист № докум. Подп. Дата

Д216.111.010

Короб

Лит. Н | Лист | Листов 1

ТПО Оргэнергострой Госкомхолдинга СССР

Формат А4

Поз.	Обозначение	Наименование	Кол.	Примечание
9	Д216.111.070-02	Подвеска		
		газохода	1	
10	Д216.111.100	Отвод	1	
11	Д216.111.110	Тройник прямой	1	
12	Д216.111.120	Опора	1	
13	Д216.111.130	Переход	1	
14	Д216.111.140	Переход	1	
15	Д216.111.150	Короб экономай-		
		зера верхний	1	
16	Д216.111.170	Отвод	1	
17	Д216.111.180	Переход	1	
18	Д216.111.190	Переход	1	
19	Д216.111.200	Карман всасы-		
		вающий	1	
20	Д216.111.210	Опора под		
		всасывающий		
		карман	1	
21	Д216.111.220	Переход	1	
22	Д216.111.230	Короб экономай-		
		зера нижний	1	
		Стандартные		
		изделия		
23		Болт М10×35.36		
		ГОСТ 7798-70	8	

Д216.111.000

Поз.	Обозначение	Наименование	Кол.	Примечание
24		Болт М12×30.36		
		ГОСТ 7798-70	60	
25		Болт М12×40.36		
		ГОСТ 7798-70	8	
26		Гайка М10.4		
		ГОСТ 5915-70	8	
27		Гайка М12.4		
		ГОСТ 5915-70	68	
		Материалы		
28		Шнур асбесто-		
		вый ШАОН10		
		ГОСТ 1779-72	25	м
29		Картон асбес-		
		товый КАОН-1-5		
		ГОСТ 2850-80	0,7	м²

Д216.111.000

Лис 3

Формат А4

Формат	Поз.	Обозначение	Наименование	Кол.	Примечание
			Документация		
А2		Д216.111.000 СБ	Сборочный чертеж		
А3		Д216.111.000 ВС	Ведомость		
			спецификаций		
А3		Д216.111.000 ВП	Ведомость покуп-		
			ных изделий		
			Сборочные		
			единицы		
А4	1	Д216.111.010	Короб	1	
А4	2	Д216.111.020	Короб	1	
А4	3	Д216.111.030	Короб	1	
А4	4	Д216.111.040	Отвод	1	
А4	5	Д216.111.050	Отвод	4	
А4	6	Д216.111.060	Отвод	2	
А4	7	Д216.111.070	Подвеска		
			газохода	1	
	8	-01	Подвеска		
			газохода	1	

Д216.111.000

Газоходы

Лит. А | Лист 1 | Листов 3

ТПО Оргэнергострой Госкомхолдинга СССР

№ строки	Обозначение	Наименование	Куда входит: Обозначение	Кол.	Общее количество	Примечание
1	Д 21Б. 111. 210	Опора под всасывающий карман			1	
2	Д 21Б. 111. 220	Переход			1	
3	Д 21Б. 111. 230	Короб экономайзера нижний			1	
4	Д 21Б. 111. 240	Крышка	Д 21Б. 111. 230	1	1	
5	Д 21Б. 111. 250	Короб	Д 21Б. 111. 230	1	1	
6						
7						
8						
9						
10						
11						
12						
13						
14						
15						
16						
17						
18						
19						
20						
21						
22						
23						
24						
25						
26						
27						
28						

Изм	Лист	№ докум.	Подп.	Дата	Д 21Б. 111. 000 ВС	Лист 2

Формат А 3

№ строки	Обозначение	Наименование	Куда входит: Обозначение	Кол	Общее количество	Примечание
1	Д 21Б. 111. 000	Газоходы			1	
2						
3	Д 21Б. 111. 010	Короб			1	
4	Д 21Б. 111. 020	Короб			1	
5	Д 21Б. 111. 030	Короб			1	
6	Д 21Б. 111. 040	Отвод			1	
7	Д 21Б. 111. 050	Отвод			4	
8	Д 21Б. 111. 060	Отвод			2	
9	Д 21Б. 111. 070	Подвеска газохода			1	
10	-01	Подвеска газохода			1	
11	-02	Подвеска газохода			1	
12	Д 21Б. 111. 080	Проушина	Д 21Б. 111. 070	1	2	
13	Д 21Б. 111. 090	Тяга с плавником	Д 21Б. 111. 070	1	2	
14	-01	Тяга с плавником	Д 21Б. 111. 070-01	1	2	
15	-02	Тяга с плавником	Д 21Б. 111. 070-02	1	2	
16	Д 21Б. 111. 100	Отвод			1	
17	Д 21Б. 111. 110	Тройник прямой			1	
18	Д 21Б. 111. 120	Опора			1	
19	Д 21Б. 111. 130	Переход			1	
20	Д 21Б. 111. 140	Переход			1	
21	Д 21Б. 111. 150	Короб экономайзера верхний			1	
22	Д 21Б. 111. 160	Короб	Д 21Б. 111. 150	1	1	
23	Д 21Б. 111. 170	Отвод			1	
24	Д 21Б. 111. 180	Переход			1	
25	Д 21Б. 111. 190	Переход			1	
	Д 21Б. 111. 200	Карман всасывающий			1	

Изм	Лист	№ докум.	Подп.	Дата	Д 21Б. 111. 000 ВС			
Разраб.		Ляпин			Газоходы ведомость спецификаций.	Лит.	Лист	Листов
Пров.		Ляпин				И	1	2
Нач.отд.		Вольский				Госстрой СССР ГПИ Горьковский Сантехпроект		
Н.контр.		Мюнтер						
Утв.								

Д21Б.111.010СБ

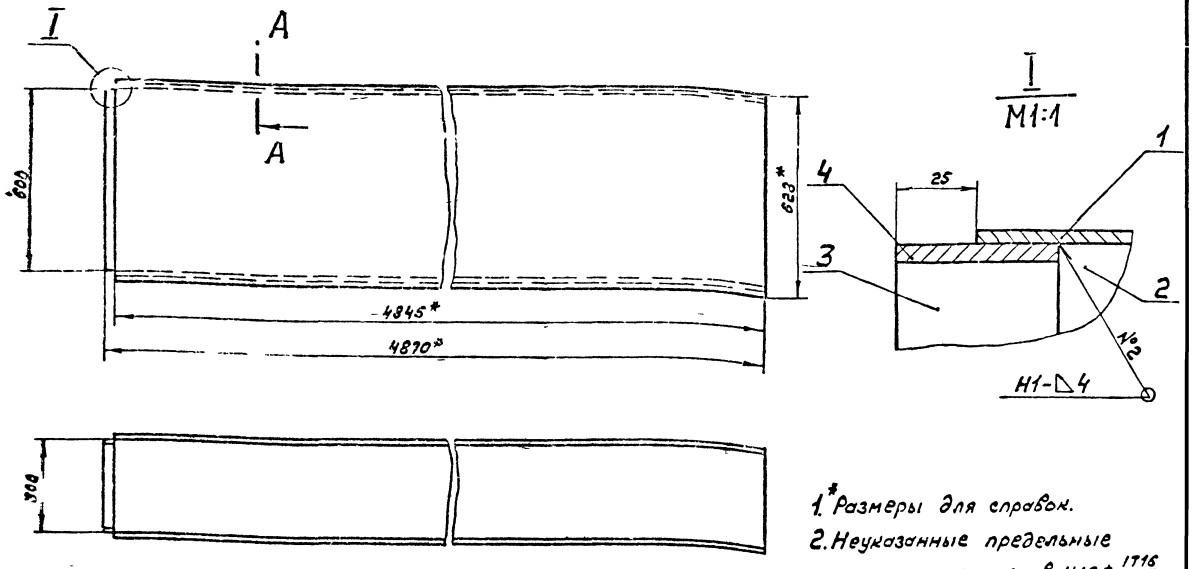

1.* Размеры для справок.
2. Неуказанные предельные отклонения размеров H16, $\pm \frac{IT16}{2}$
3. Сварные швы по ГОСТ 5264-80.

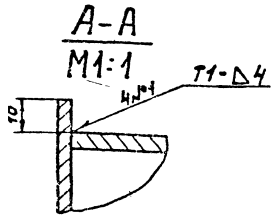

Изм.	Лист	№ докум.	Подп.	Дата	Д 21Б.111.010СБ			
Разраб.		Цимбалина			Короб	Лит.	Масса	Масштаб
Пров.		Ляпин				И	286	1:10
Т. контр.						Лист	Листов 1	
Н. контр.		Мюнтер				Госстрой СССР ГПИ Горьковский Сантехпроект		
Утв.								

Формат А3

	Наименование	Обозначение документа на поставку	Поставщик	Куда входит (обозначение)	Количество: на изделие	в комплекте	на регулир.	Всего	Примечание
1									
2	Клапан 2ж Ду 400	ОСТ 102.812.03-82		Д 21Б.111.150	2			2	
3									
4	Крепежные изделия								
5									
6	Болт М10×25.36	ГОСТ 7798-70		Д 21Б.111.230	14			14	
7	М10×35.36				8			8	
8	М12×30.36				60			60	
9	М12×45.36				8			8	
10									
11	Гайка М10.4	ГОСТ 5915-70			8			8	
12				Д 21Б.111.230	14			14	
13								22	
14	М12.4				68			68	
15	М16.4			Д 21Б.111.070	4			4	
16									
17	Шайба 10	ГОСТ 11371-78		Д 21Б.111.230	14			14	
18	16			Д 21Б.111.070	2			6	
19									
20									
21									
22									
23									
24									
25									

Изм.	Лист	№ докум.	Подп.	Дата	Д 21Б.111.000ВП			
Разраб.		Ляпин			Газоходы ведомость покупных изделий	Лит.	Лист	Листов
Пров.		Ляпин				И		1
Нач. отд.		Волоский				Госстрой СССР ГПИ Горьковский Сантехпроект		
Н. контр.		Мюнтер						
Утв.								

Д216.111.000С5

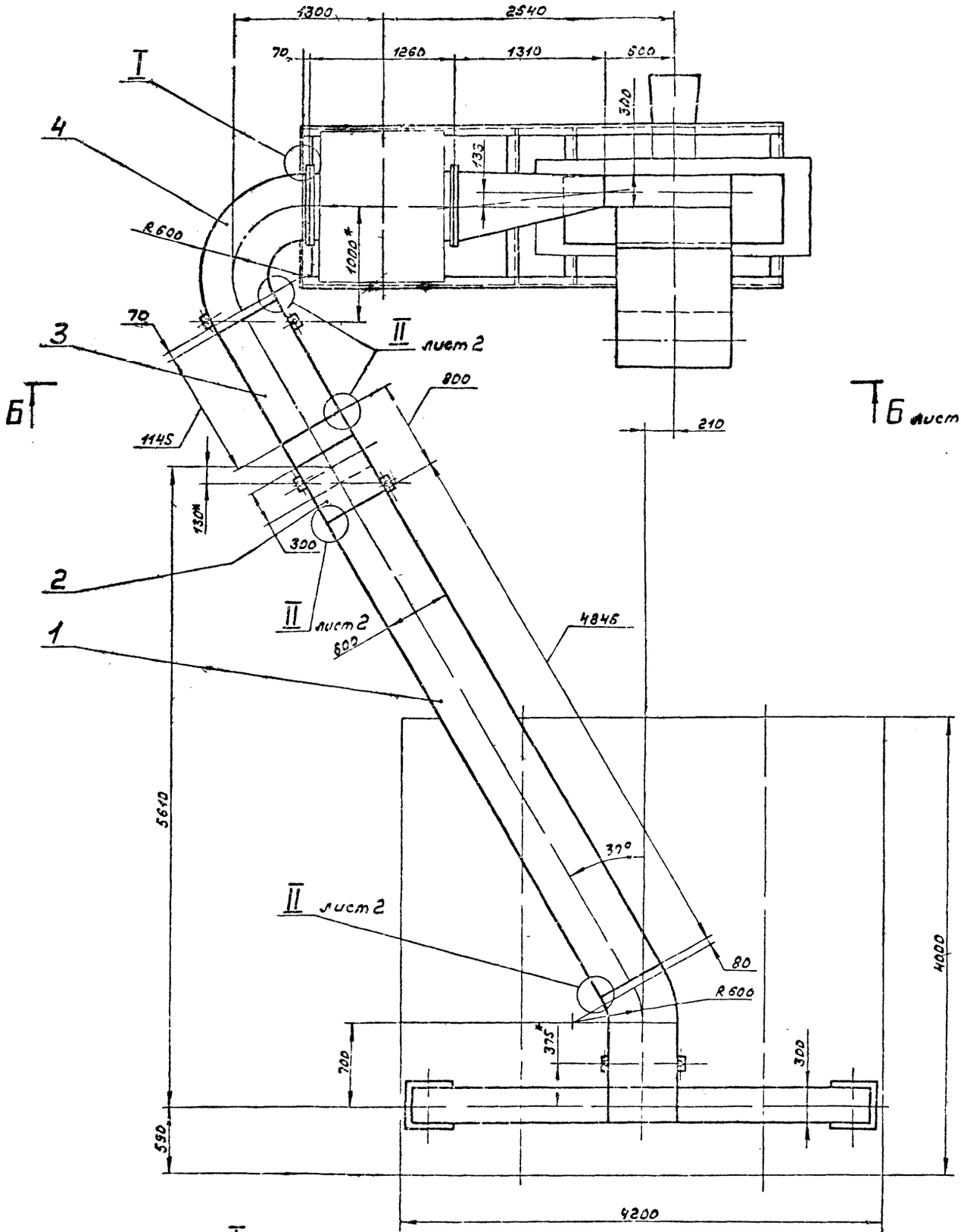

I
М 1:2

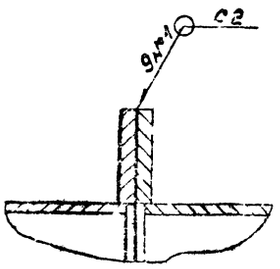

А лист 2

1. Размеры для справок, кроме указанных со знаком *.
2. Неуказанные предельные отклонения размеров $\pm \frac{1716}{2}$.

3. Сварные швы по ГОСТ 5264-80, кроме указанных особо

					Д 216.111.000С5			
Изм.	Лист	№ докум.	Подп.	Дата	Газоходы	Лит.	Масса	Масштаб
Разраб.		Лялин		6.12		И	2780	1:25
Пров.		Лялин		87		Лист 1	Листов 5	
Т. контр.						Госстрой СССР ГПИ Горьковский Сантехпроект		
Нач. отд.		Волынский						
Н. контр.		Мюнтер						
Утв.								

Вид А лист 1.

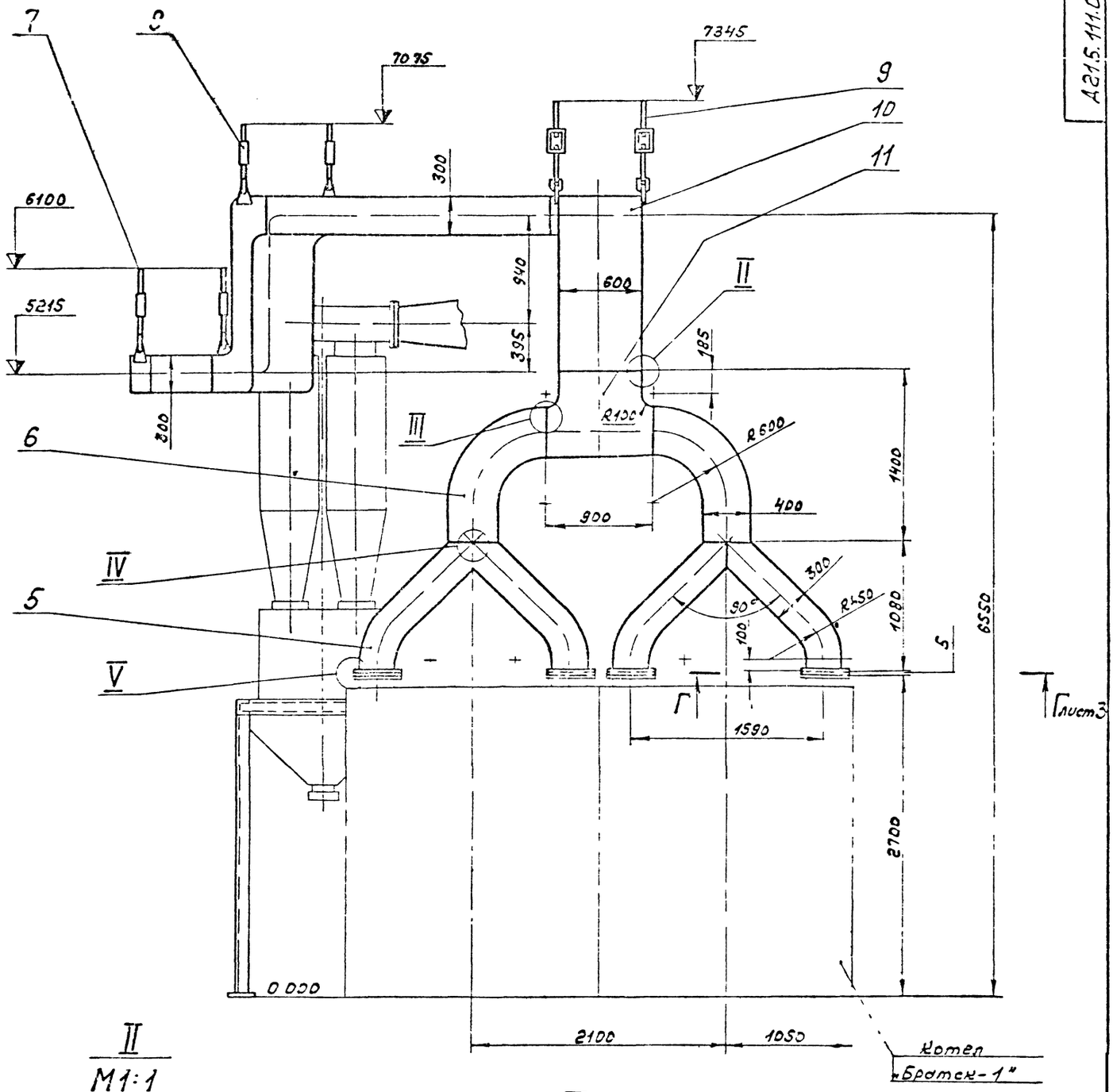

II
М1:1

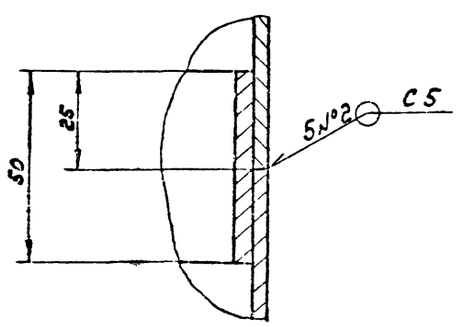

IV
М1:1

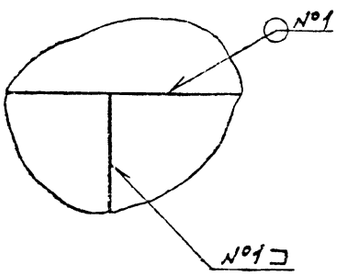

V
М1:1

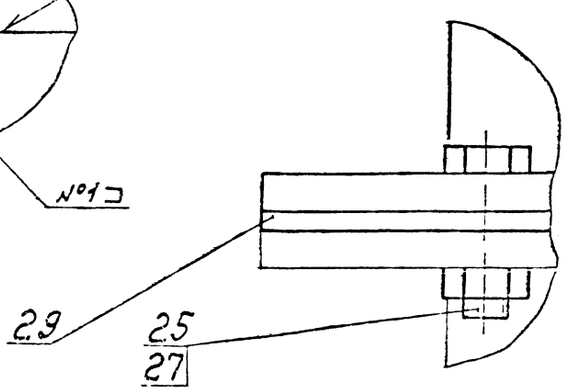

III
М1:1

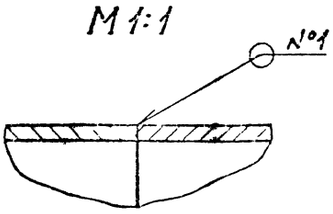

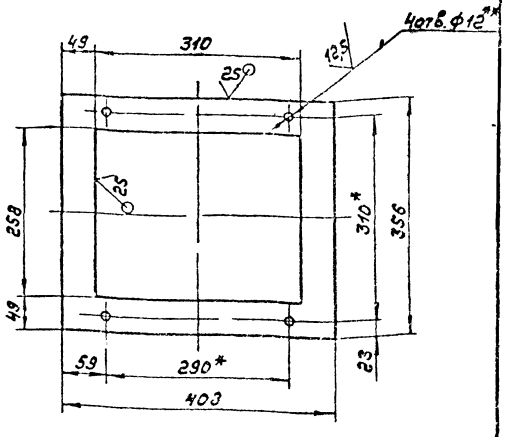

1.* Размеры для справок.
2.** Обработать по сопрягаемой детали
3. Неуказанные предельные отклонения размеров: H16, ± IT16/2

Изм.	Лист	№ докум.	Подп.	Дата
Разраб.		Шимбалина		
Пров.		Лапин		
Т.контр.				
Н.контр.		Мюнтер		
Утв.				

Д216.111.031

Фланец

Лит.	Масса	Масштаб
Н	5,2	1:5

Лист	Листов 34

Госстрой СССР ГПИ Горьковский Сантехпроект

Лист 5-ПН-10 ГОСТ19903-74
ВСт3сп ГОСТ14637-79

Формат А4

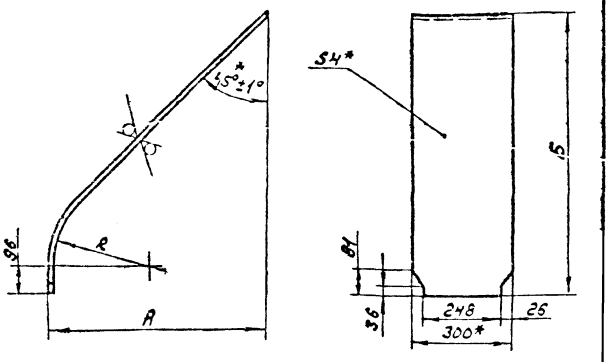

Обозначение	Размеры, мм			Длина заготовки мм	Масса кг
	А	Б	R		
Д215 111 029	645	864	296	1120	10,5
-01	737	1076	600	1559	13

1* Размеры для справок.
2 Неуказанные предельные отклонения размеров ± IT16/2

Изм.	Лист	№ докум.	Подп.	Дата
Разраб.		Шимбалина		
Пров.		Лапин		
Т.контр.				
Н.контр.		Мюнтер		
Утв.				

Д216.111.029

Стенка

Лит.	Масса	Масштаб
Х	см.табл.	—

Лист	Листов 34

Госстрой СССР ГПИ Горьковский Сантехпроект

Лист 5-ПН-4 ГОСТ19903-74
ВСт3сп ГОСТ14637-79

Формат А4

Инв.№подл. | Подп. и дата | Взам.инв.№ | Инв.№дубл. | Подп. и дата

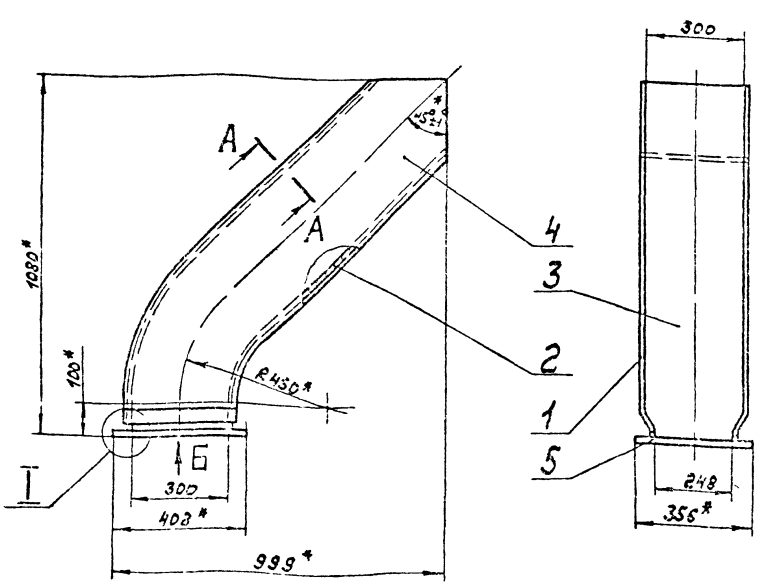

Вид Б
М1:5

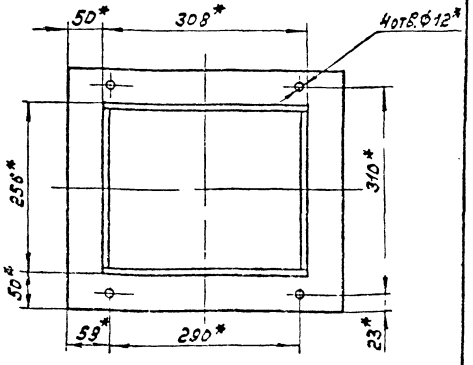

1.* Размеры для справок
2. Неуказанные предельные отклонения размеров: H16, IT16/2
3. Сварные швы по ГОСТ5264-80

I
М1:1

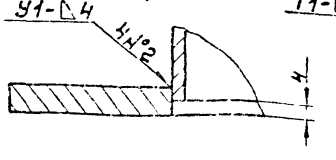

А-А
М1:1 повернуто

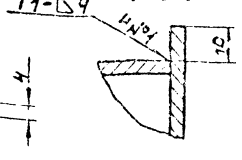

Изм.	Лист	№ докум.	Подп.	Дата
Разраб.		Шимбалина		
Пров.		Лапин		
Т.контр.				
Н.контр.		Мюнтер		
Утв.				

Д216.111.050СБ

Отбой

Лит.	Масса	Масштаб
	57	1:10

Лист	Листов 1

Госстрой СССР ГПИ Горьковский Сантехпроект

Вид В лист 3

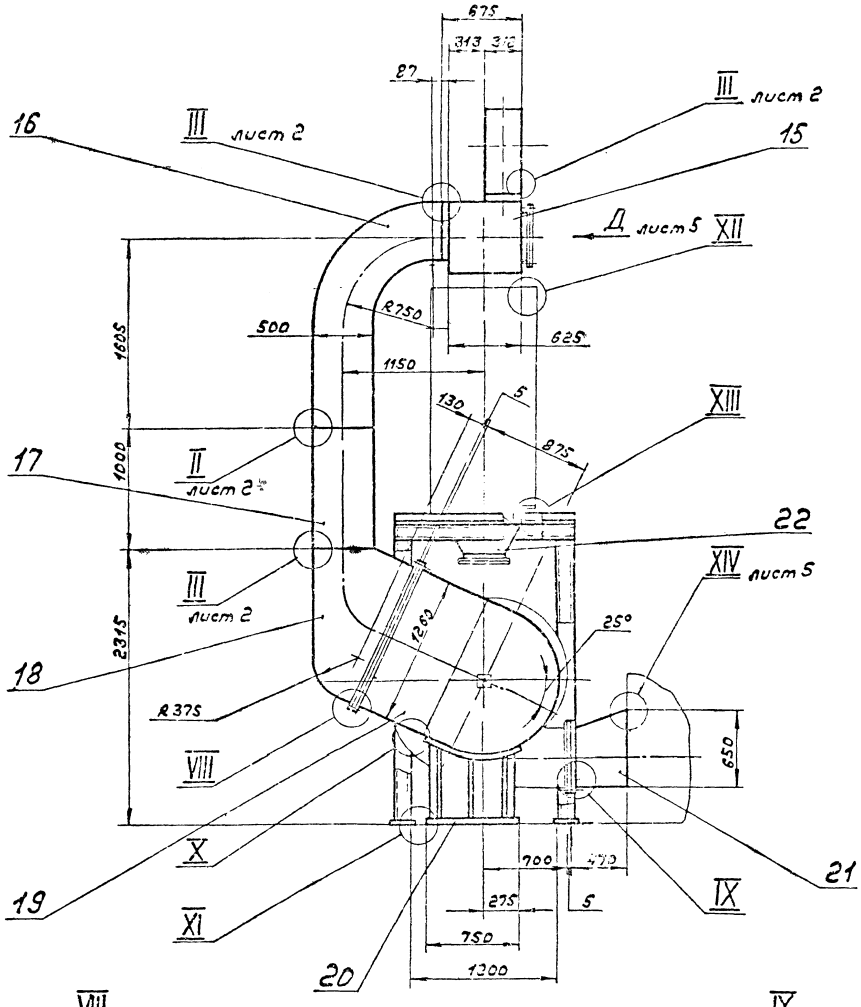

VIII
М 1:2 повернуто

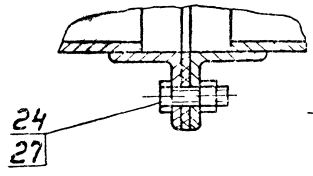

X
М1:1

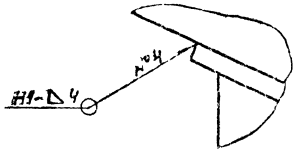

XI
М1:2

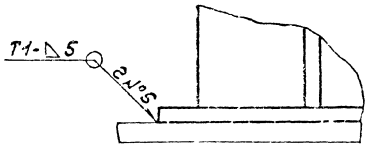

XII
М1:1

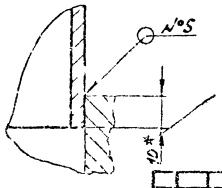

IX
М1:2

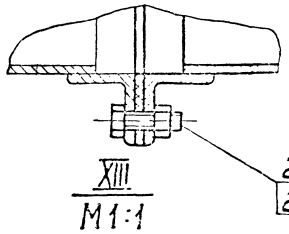

XIII
М1:1

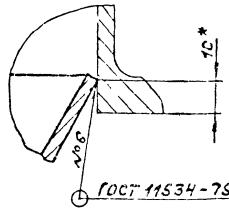

Вид Д
М1:10 лист 4

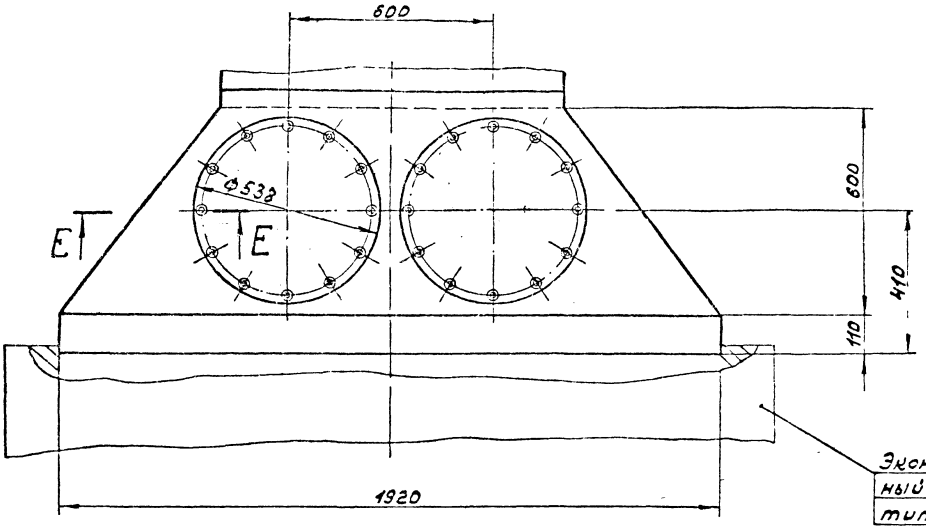

Е - Е
М1:1

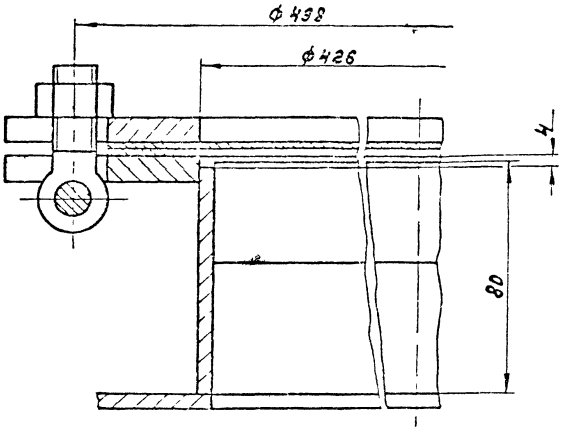

XIV
М1:2 лист 4

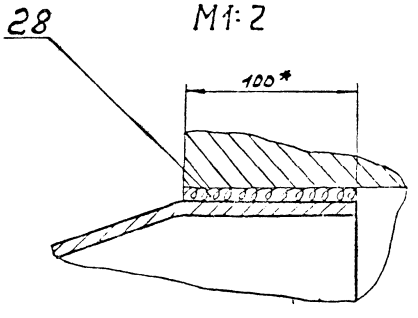

Вид Ж
М1:10 лист 3

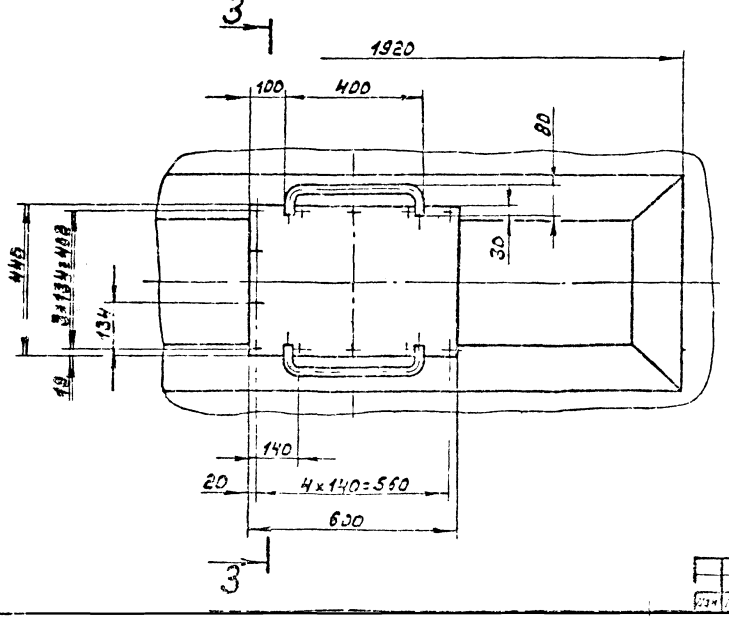

3 - 3
М1:10

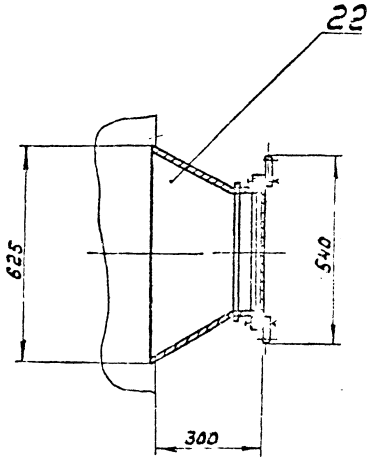

Д216.111.020СБ

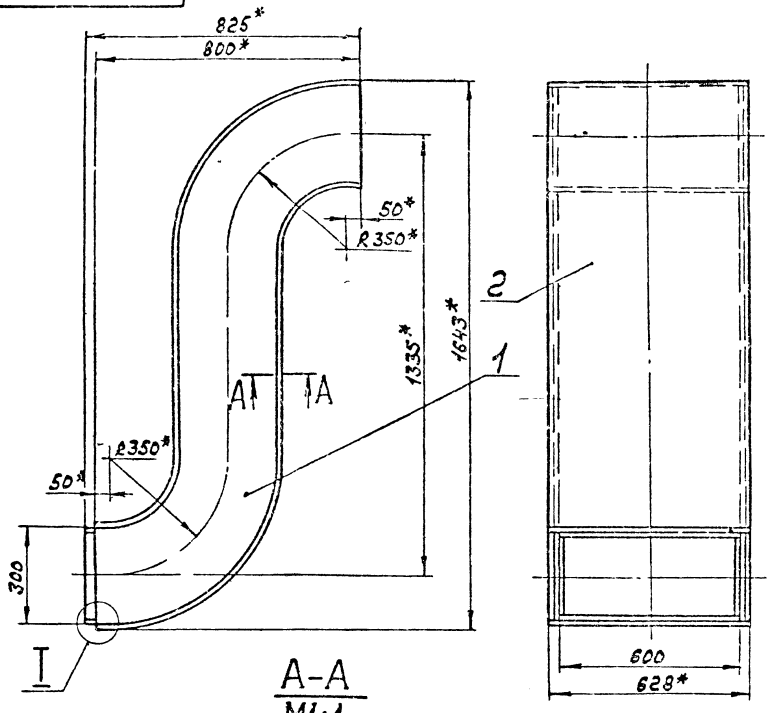

I
М1:1

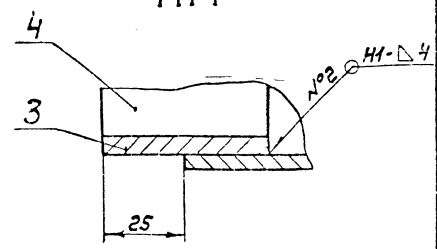

1.*Размеры для справок.

2. Неуказанные предельные отклонения размеров: $H16, \pm \frac{IT16}{2}$

3. Сварные швы по ГОСТ 5264-80.

А-А
М1:1

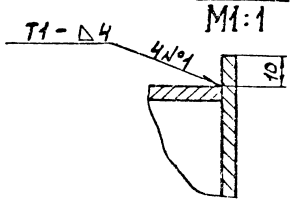

Изм.	Лист	№докум.	Подп.	Дата
Разраб.	Шимолин			12.82
Пров.	Лялин			
Т.контр.				
Н.контр.	Мюнтер			
Утв.				

Д216.111.020СБ

Короб

Лист	Масса	Масштаб
	112	1:10

Лист Листов 1

Госстрой СССР ГПИ Горьковский Сантехпроект

Формат А3

Д216.111.007

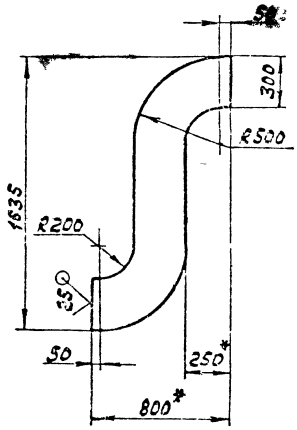

1*Размеры для справок

2. Неуказанные предельные отклонения размеров ± $\frac{IT14}{2}$.

Изм.	Лист	№докум.	Подп.	Дата
Разраб.	Шимолин			12.82
Пров.	Лялин			
Т.контр.				
Н.контр.	Мюнтер			
Утв.				

Д216.111.007

Стенка

Лит.	Масса	Масштаб
И	17,5	1:20

Лист Листов 1

Лист Б-ПН-4 ГОСТ 19903-74 Вст3сп ГОСТ 14637-79

Госстрой СССР ГПИ Горьковский Сантехпроект

Формат А4

Формат	Зона	Поз.	Обозначение	Наименование	Кол.	Примечание
				Документация		
А3			Д216.111.020СБ	Сборочный чертеж		
				Детали		
А4		1	Д216.111.007	Стенка	2	
А4		2	Д216.111.008	Стенка	2	
Б4		3	Д216.111.009	Ребро		
				Полоса Б-2 5х50 ГОСТ 103-76		
				Вст3сп ГОСТ 535-79		
				L=600 h16 (25)	2	1,178кг
Б4		4	Д216.111.011	Ребро		
				Полоса Б-2 5х50 ГОСТ 103-76		
				Вст3сп ГОСТ 535-79		
				L=290 h16 (25)	2	0,57кг

Инв.№ подл. | Подп. и дата | Взам.инв.№ | Инв.№ дубл. | Подп. и дата

Изм.	Лист	№докум.	Подп.	Дата
Разраб.	Шимолин			12.82
Пров.	Лялин			
Т.контр.				
Н.контр.	Мюнтер			
Утв.				

Д216.111.020

Короб

Лит.	Масса	Масштаб
И		1

Лист Листов 1

Госстрой СССР ГПИ Горьковский Сантехпроект

Формат А3

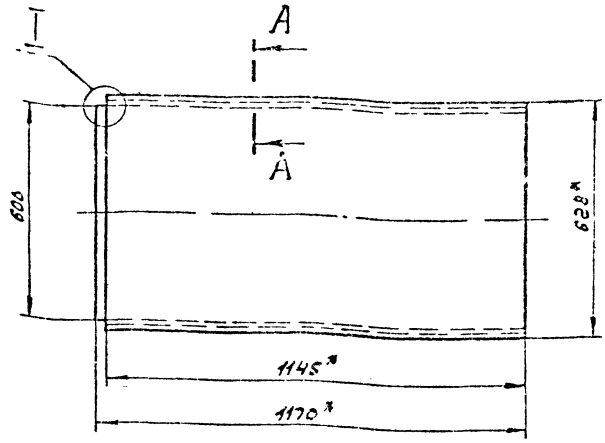



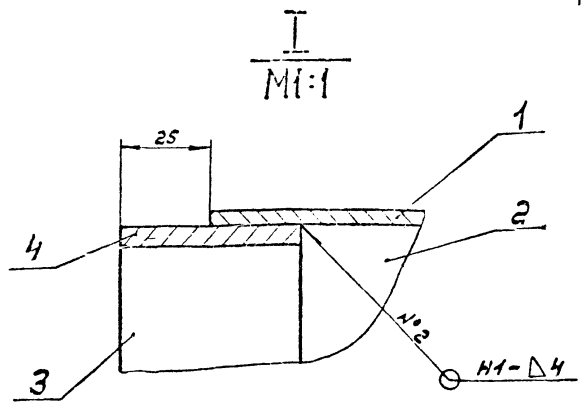

1.* Размеры для справок

2. Неуказанные предельные отклонения размеров: H16, ± $\frac{IT16}{2}$

3. Сварные швы по ГОСТ 5264-80.

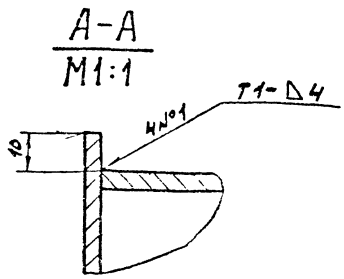

					Д 21Б.111.030СБ			
Изм.	Лист	№ докум.	Подп.	Дата	Короб	Лит.	Масса	Масштаб
Разраб.		Цимбалин					71	1:10
Пров.		Лапин				Лист	Листов 1	
Т.контр.						Госстрой СССР ГПИ Горьковский Сантехпроект		
Н.контр.		Мюнтер						
Утв.								

Формат А3

Формат	Зона	Поз.	Обозначение	Наименование	Кол.	Примечание
				Документация		
А3			Д21Б.111.030СБ	Сборочный чертеж		
				Детали		
Б4		1	Д 21Б.111.014	Стенка		
				Лист Б-ПН-4 ГОСТ19903-74		
				ВСт3сп ГОСТ14637-79		
				(300×1145) h16 25/	2	10,8кг.
Б4		2	Д21Б.111.015	Стенка		
				Лист Б-ПН-4 ГОСТ19903-74		
				ВСт3сп ГОСТ14637-79		
				(628×1145) h16 25/	2	22,5кг
Б4		3	Д 21Б 111.016	Ребро		
				Полоса Б-2 5×50 ГОСТ103-76		
				ВСт3сп ГОСТ535-79		
				L=600 h15 25/	2	1,176кг
Б4		4	Д 21Б.111.017	Ребро		
				Полоса Б-2 5×50 ГОСТ103-76		
				ВСт3сп ГОСТ535-79		
				L=290 h16 25/	2	0,57кг.

					Д 21Б 111.030			
Изм.	Лист	№ докум.	Подп.	Дата	Короб	Лит.	Лист	Листов 1
Разраб.		Цимбалин						
Пров.		Лапин						
Н.контр.		Мюнтер						
Утв.								

Д21Б.111.008

25/(√)

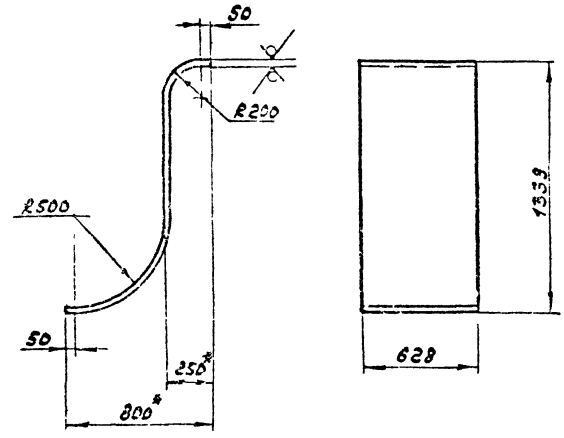

Длина развертки – 1834 мм

1.* Размеры для справок.

2.* Неуказанные предельные отклонения размеров ± $\frac{IT14}{2}$.

					Д 21Б.111.008			
Изм.	Лист	№ докум.	Подп.	Дата	Стенка	Лит.	Масса	Масштаб
Разраб.		Цимбалин					36,7	1:20
Пров.		Лапин				Лист	Листов	
Т.контр.					Лист Б-ПН-4 ГОСТ19903-74 ВСт3сп ГОСТ14637-79	Госстрой СССР ГПИ Горьковск. Сантехпроект		
Н.контр.		Мюнтер						
Утв.								

Подп. и дата | Инв. № дубл. | Взам. инв. № | Подп. и дата

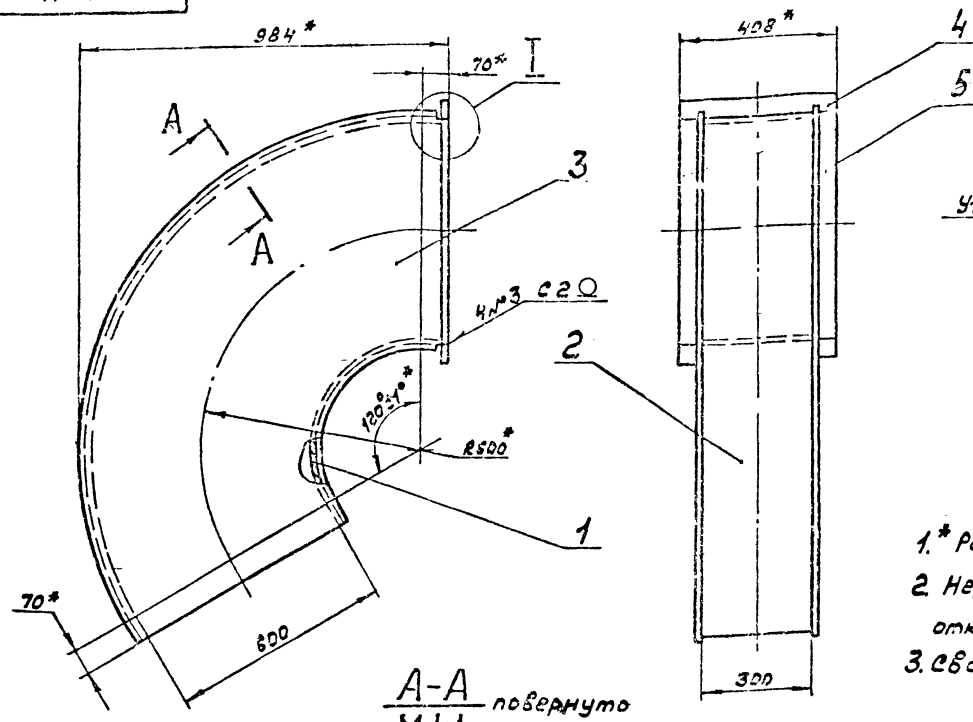

I
М1:2

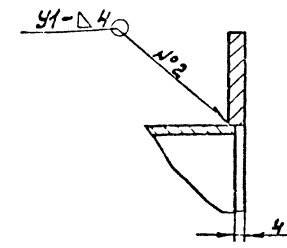

А-А
М1:1 повернуто

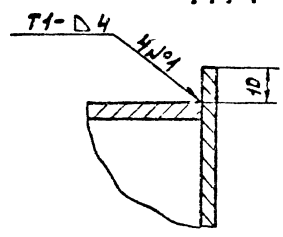

1.* Размеры для справок
2. Неуказанные предельные отклонения размеров: $H16, \pm \frac{IT16}{2}$.
3. Сварные швы по ГОСТ 5264-80.

Изм.	Лист	№ докум.	Подп.	Дата	Д215.111.040СБ		
Разраб.		Цимбалюк		5.12.79	Отвод	Лит.	Масса	Масштаб
Пров.		Лапин					86	1:10
Т. контр.						Лист	Листов 1	
Н. контр.		Мынтов				Госстрой СССР ГПИ Горьковский Сантехпроект		
Утв.								

Формат А3

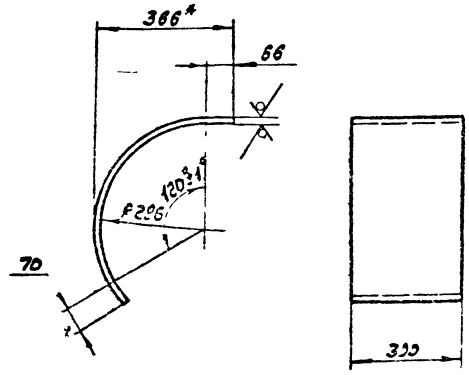

Длина развертки — 760 мм.
1.* Размеры для справок.
2. Неуказанные предельные отклонения размеров $\pm \frac{IT16}{2}$.

Изм.	Лист	№ докум.	Подп.	Дата	Д215.111.021		
Разраб.		Цимбалюк			Стенка	Лит.	Масса	Масштаб
Пров.		Лапин					7,2	1:10
Т. контр.						Лист	Листов 1	
Н. контр.		Мынтов			Лист 5-ПН-4 ГОСТ 19903-74 / Ст3сп ГОСТ 14637-79	Госстрой СССР ГПИ Горьковский Сантехпроект		

Формат	Зона	Поз.	Обозначение	Наименование	Кол.	Примечание
				Документация		
А3			Д215.111.040СБ	Сборочный чертеж		
				Детали		
А4		1	Д215.111.021	Стенка	1	
А4		2	Д215.111.022	Стенка	1	
А4		3	Д215.111.023	Стенка	2	
Б4		4	Д215.111.024	Полоса		
				Полоса 5-2 8х50 ГОСТ 103-76 / Ст3сп ГОСТ 535-79		
				L=408 h16	2	1,3 кг
Б4		5	Д215 111 025	Полоса		
				Полоса 5-2 8х50 ГОСТ 103-76 / Ст3сп ГОСТ 535-79		
				L=608 h16	2	1 кг.

Изм.	Лист	№ докум.	Подп.	Дата	Д215.111.040		
Разраб.		Цимбалюк			Отвод	Лит.	Лист	Листов
Пров.		Лапин					1	
Н. контр.		Мынтов				ГПИ Горьковский Сантехпроект		

Подп. и дата | Инв. № подл. | Взам. инв. № | Подп. и дата

Д215.111.028

Д215.111.028

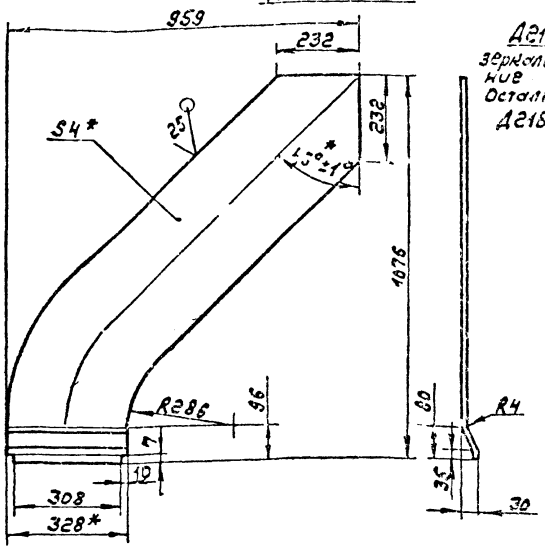

Д215.111.028-01
Зеркальное отражение
Остальное см.
Д215.111.028

1. *Размеры для справок
2. Неуказанные предельные отклонения размеров ± IT16/2

Изм.	Лист	№ докум.	Подп.	Дата
Разраб.	Цимбалина			
Пров.	Лялин			
Т.контр.				
Н.контр.	Мюнтер			
Утв.				

Д215.111.028

Стенка

Лит.	Масса	Масштаб
И	14	1:10

Лист | Листов 1

Лист Б-ПН-4 ГОСТ 19903-74 / ВСт3сп ГОСТ 14637-79

Госстрой СССР ГПИ Горьковский Сантехпроект

Формат А4

Формат	Зона	Поз.	Обозначение	Наименование	Кол.	Примечание
				Документация		
А3			Д215.111.050СБ	Сборочный чертеж		
				Детали		
А4		1	Д215.111.028	Стенка	1	
А4		2	Д215.111.029	Стенка	1	
		3	-01	Стенка	1	
А4		4	Д215.111.028-01	Стенка	1	
А4		5	Д215.111.031	Фланец	1	

Инв.№ подл. | Подп. и дата | Взам.инв.№ | Инв.№ дубл. | Подп. и дата

Изм.	Лист	№ докум.	Подп.	Дата
Разраб.	Цимбалина			
Пров.	Лялин			
Н.контр.				
Н.контр.	Мюнтер			
Утв.				

Д215.111.050

Отвод

Лит.	Лист	Листов
И		1

Госстрой СССР ГПИ Горьковский Сантехпроект

Формат А4

Д215.111.023

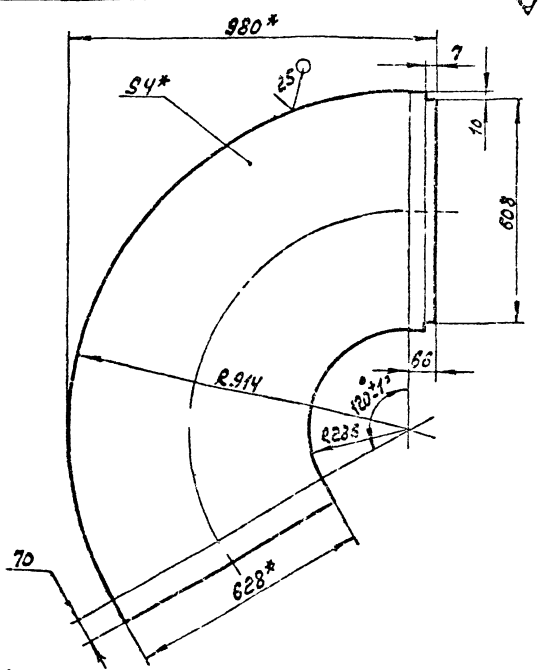

1. *Размеры для справок.
2. Неуказанные предельные отклонения размеров ± IT15/2

Изм.	Лист	№ докум.	Подп.	Дата
Разраб.	Цимбалина			
Пров.	Лялин			
Т.контр.				
Н.контр.	Мюнтер			
Утв.				

Д215.111.023

Стенка

Лит.	Масса	Масштаб
И	27,5	1:10

Лист | Листов 1

Лист Б-ПН-4 ГОСТ 19903-74 / ВСт3сп ГОСТ 14637-79

Госстрой СССР ГПИ Горьковский Сантехпроект

Д215.111.022

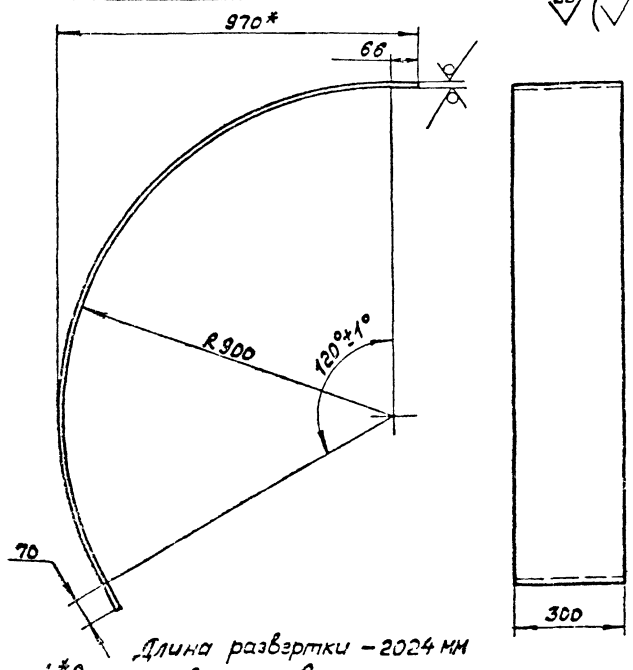

Длина развертки – 2024 мм

1. *Размеры для справок
2. Неуказанные предельные отклонения размеров ± IT16/2

Изм.	Лист	№ докум.	Подп.	Дата
Разраб.	Цимбалина			
Пров.	Лялин			
Т.контр.				
Н.контр.	Мюнтер			
Утв.				

Д215.111.022

Стенка

Лит.	Масса	Масштаб
И	19	1:20

Лист | Листов 1

Лист Б-ПН-4 ГОСТ 19903-74 / ВСт3сп ГОСТ 14637-79

Госстрой СССР ГПИ Горьковский Сантехпроект

А215.111.031

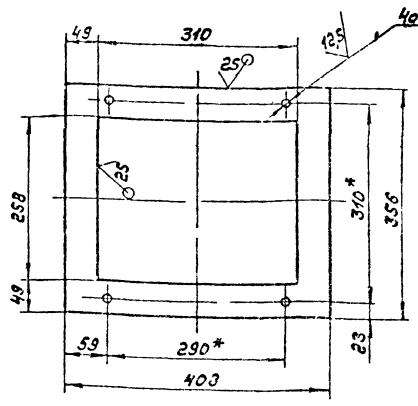

1.* Размеры для справок.
2.** Обработать по сопрягаемой детали
3. Неуказанные предельные отклонения размеров: H16, ± IT16/2

Изм.	Лист	№ докум.	Подп.	Дата
Разраб.	Шимбалина			
Пров.	Лялин			
Т.контр.				
Н.контр.	Мюнтер			
Утв.				

А215.111.031 — Фланец

Лит.	Масса	Масштаб
Н	5,2	1:5

Лист | Листов 1

Лист 5-ПН-10 ГОСТ 19903-74
Вст3сп ГОСТ 14637-79

Госстрой СССР ГПИ Горьковский Сантехпроект

Формат А4

А215.111.029

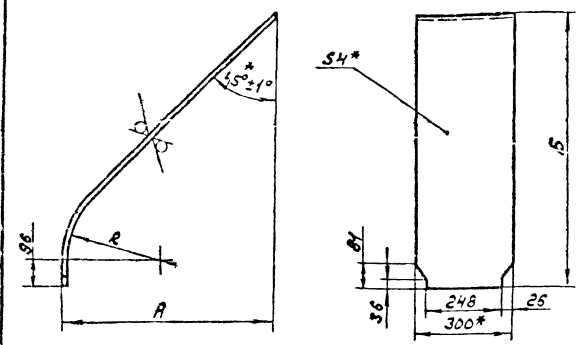

Обозначение	Размеры, мм			Длина заготовки мм	Масса кг
	А	Б	R		
А215.111.029	645	864	296	1120	10,5
-01	737	1076	600	1559	13

1.* Размеры для справок
2. Неуказанные предельные отклонения размеров ± IT16/2

Изм.	Лист	№ докум.	Подп.	Дата
Разраб.	Шимбалина			
Пров.	Лялин			
Т.контр.				
Н.контр.	Мюнтер			
Утв.				

А215.111.029 — Стенка

Лит.	Масса	Масштаб
Н	см. табл.	—

Лист | Листов 1

Лист 5-ПН-4 ГОСТ 19903-74
Вст3сп ГОСТ 14637-79

Госстрой СССР ГПИ Горьковский Сантехпроект

Формат А4

А215.111.050СБ

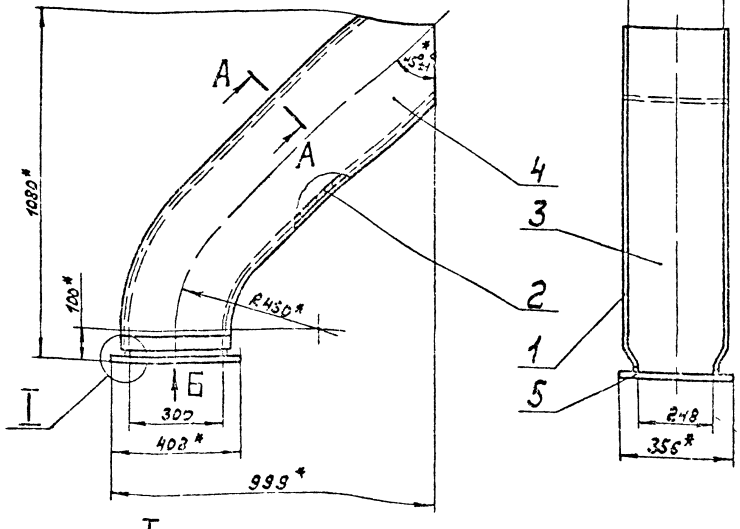

I
М1:1

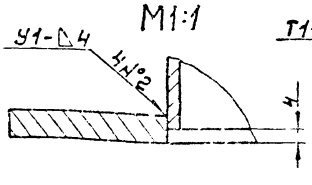

А-А
М1:1 повернуто

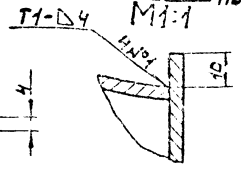

Вид Б
М1:5

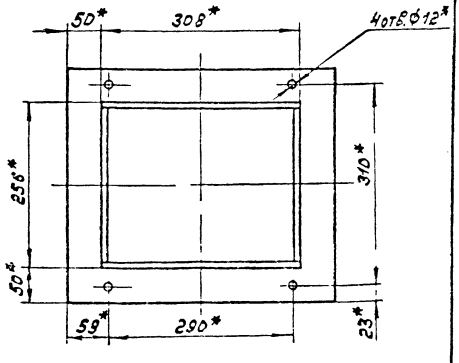

1.* Размеры для справок
2. Неуказанные предельные отклонения размеров: H16, IT16/2
3. Сварные швы по ГОСТ 5264-80.

Изм.	Лист	№ докум.	Подп.	Дата
Разраб.	Шимбалина			
Пров.	Лялин			
Т.контр.				
Н.контр.	Мюнтер			
Утв.				

А215.111.050СБ — Отвод

Лит.	Масса	Масштаб
Н	57	1:10

Лист | Листов 1

Госстрой СССР ГПИ Горьковский Сантехпроект

Д215.111.060СБ

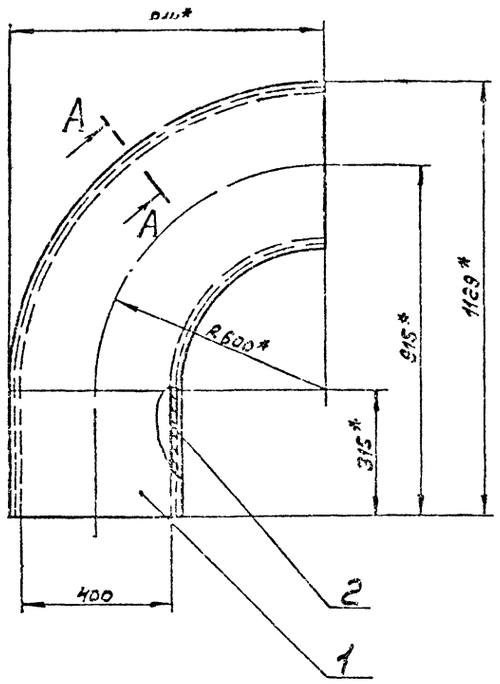

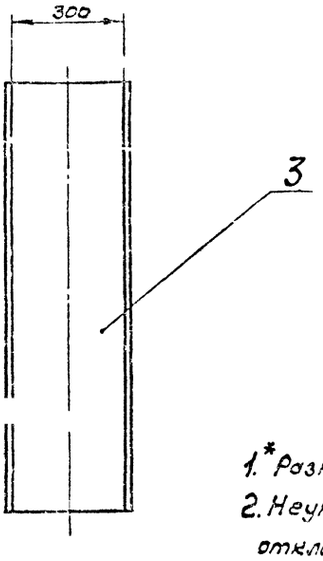

1.* Размеры для справок.
2. Неуказанные предельные отклонения размеров: $H16 \pm \frac{IT16}{2}$
3. Сварные швы по ГОСТ 5264-80.

$\frac{A-A}{M1:1}$ повернуто

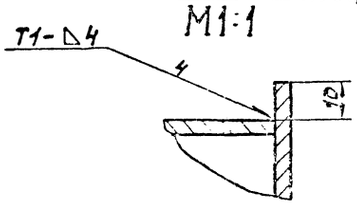

Изм.	Лист	№ докум.	Подп.	Дата	Д215.111.060СБ		
Разраб.		Цимбалюк		21.12.12	Отвод	Лит.	Масса	Масштаб
Пров.		Лялин					56	1:10
Т. контр.						Лист	Листов 1	
Н. контр.		Нюнтер				Госстрой СССР ГПИ Горьковский Сантехпроект		
Утв.								

Формат А3

Д215.111.036

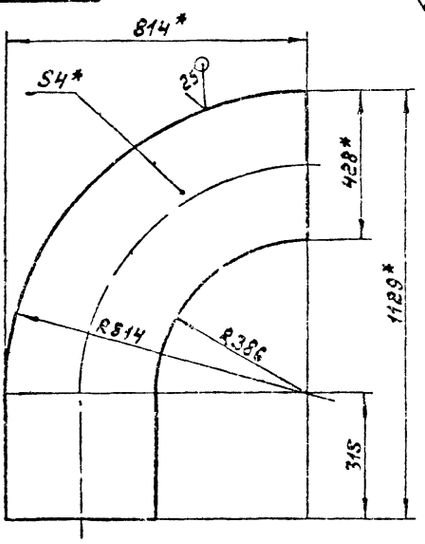

1.* Размеры для справок.
2. Неуказанные предельные отклонения размеров ± $\frac{IT16}{2}$.

Изм.	Лист	№ докум.	Подп.	Дата	Д215.111.036		
Разраб.		Цимбалюк			Стенка	Лит.	Масса	Масштаб
Пров.		Лялин					16	1:10
Т. контр.						Лист	Листов	
Н. контр.		Нюнтер				Госстрой СССР ГПИ Горьковский Сантехпроект		
Утв.								

Копировал

Формат А3

Формат	Зона	Поз.	Обозначение	Наименование	Кол.	Примечание
				Документация		
А3			Д215.111.060СБ	Сборочный чертеж		
				Детали		
А4		1	Д215.111.036	Стенка	2	
А4		2	Д215.111.037	Стенка	1	
		3	-01	Стенка	1	

Инв. № подл. | Подп. и дата | Взам. инв. № | Инв. № дубл. | Подп. и дата

Изм.	Лист	№ докум.	Подп.	Дата	Д215.111.060		
Разраб.		Цимбалюк			Отвод	Лит.	Масса	Масштаб
Пров.		Лялин						
Т. контр.						Лист	Листов 1	
Н. контр.						Госстрой СССР ГПИ Горьковский Сантехпроект		
Утв.								

Формат	Зона	Поз.	Обозначение	Наименование	Кол.	Примечание
				Д216.111.070-01		
				Сборочные единицы		
А4		4	Д216.111.090-01	Тяга с плавником	2	
				Д216.111.070-02		
				Сборочные единицы		
А4		4	Д216.111.090-02	Тяга с плавником	2	

Изм.	Лист	№ докум.	Подп.	Дата	Д216.111.070	Лист 2

формат А4

Формат	Зона	Поз.	Обозначение	Наименование	Кол.	Примечание
				Документация		
А3			Д216.111.070СБ	Сборочный чертеж		
				Сборочные единицы		
А4		1	Д216.111.080	Проушина	2	
				Стандартные изделия		
		2		Гайка М16 4		
				ГОСТ 5915-70	4	
		3		Шайба 16 01		
				ГОСТ 11371-78	2	
			Переменные данные	для исполнений		
				Д216.111.070		
				Сборочные единицы		
А4		4	Д216.111.090	Тяга с плавником	2	

Изм.	Лист	№ докум.	Подп.	Дата	Д216.111.070
Разраб.		Шилина			Подвеска газохода
Пров.		Лялин			
Нач. отд.					
Н. контр.		Мюнтер			
Утв.					

Лит.	Лист	Листов
Н	1	2

Гпи Гостроя ССР Горьковский Сантехпроект

Инв. № подл. | Подп. и дата | Взам. инв. № | Инв. № дубл. | Подп. и дата

формат А4

Д216.111.044

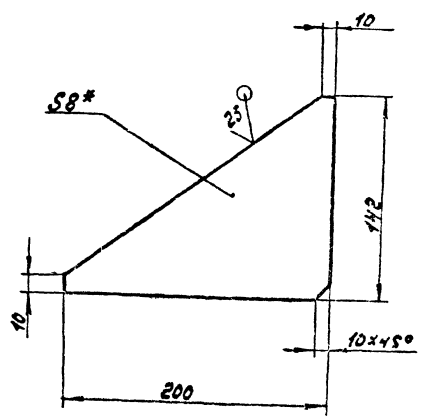

1.* Размеры для справок.
2. Неуказанные предельные отклонения размеров $\pm \frac{IT16}{2}$.

Изм.	Лист	№ докум.	Подп.	Дата	Д216.111.044
Разраб.		Шилина			Ребро
Пров.		Лялин			
Т. контр.					
Рук. гр.		Лялин			
Н. контр.		Мюнтер			
Утв.					

Лит.	Масса	Масштаб
Н	0,9	1:2,5

Лист | Листов 1

Лист Б-ПН-8 ГОСТ 19003-74 / В Ст 3 сп ГОСТ 14637-79

Гостроя ССР ГПИ Горьковский Сантехпроект

Д216.111.037

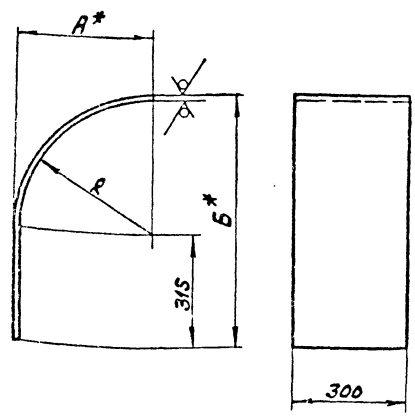

Обозначение	Размеры, мм. А*	Б*	R	Длина развертки	Масса, кг
Д216.111.037	400	715	396	940	9
-01	804	1119	800	1574	15

1.* Размеры для справок.
2. Неуказанные предельные отклонения размеров $\pm \frac{IT16}{2}$

Изм.	Лист	№ докум.	Подп.	Дата	Д216.111.037
Разраб.		Шилина			Стенка
Пров.		Лялин			
Т. контр.					
Н. контр.		Мюнтер			
Утв.					

Лит.	Масса	Масштаб
Н	см. табл.	—

Лист | Листов 1

Лист Б-ПН-4 ГОСТ 19003-74 / В Ст 3 сп ГОСТ 14637-79

Гостроя ССР ГПИ Горьковский Сантехпроект

Инв. № подл. | Подп. и дата | Взам. инв. № | Инв. № дубл. | Подп. и дата

Д216 111 045

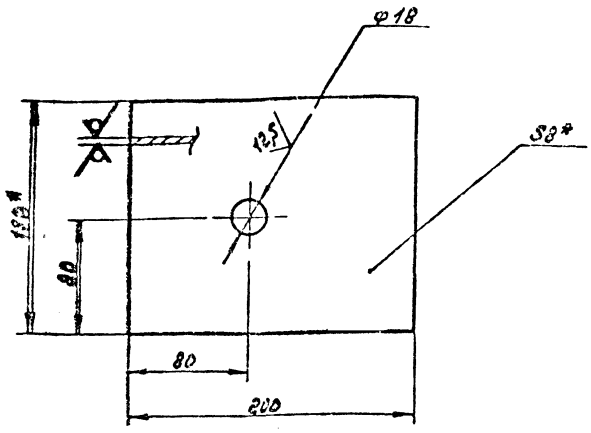

1.* Размеры для справок.
2. Неуказанные предельные отклонения размеров: H16, $\pm \frac{IT16}{2}$

Поз.	Обозначение	Наименование	Кол.	Примечание
		Документация		
А3	Д216.111.080СБ	Сборочный чертеж		
		Детали		
Б4	Д216.111.043	Стенка		
		Лист Б-ПН-8.0 ГОСТ 19903-74		
		Вст3сп ГОСТ 14637-79		
		(200×200) h16	1	2,5 кг
А4	Д216.111.044	Ребро	2	
А4	Д216.111.045	Лист	1	

Инв.№ подл. | Подп. и дата | Взам. инв.№ | Инв.№ дубл. | Подп. и дата

Изм.	Лист	№ докум.	Подп.	Дата
Разраб.		Шилина		
Пров.		Малич		
Т. контр.				
Н. контр.		Нюнтер		
Утв.				

Д216.111.080

Проушина

Лит.	Масса	Масштаб
И	2,0	1:2,5
Лист	Листов 1	

Госстрой СССР ГПИ Горьковский Сантехпроект

Лист Б-ПН-8.0 ГОСТ 19903-74
Вст3сп ГОСТ 14637-79

Д216 111 045

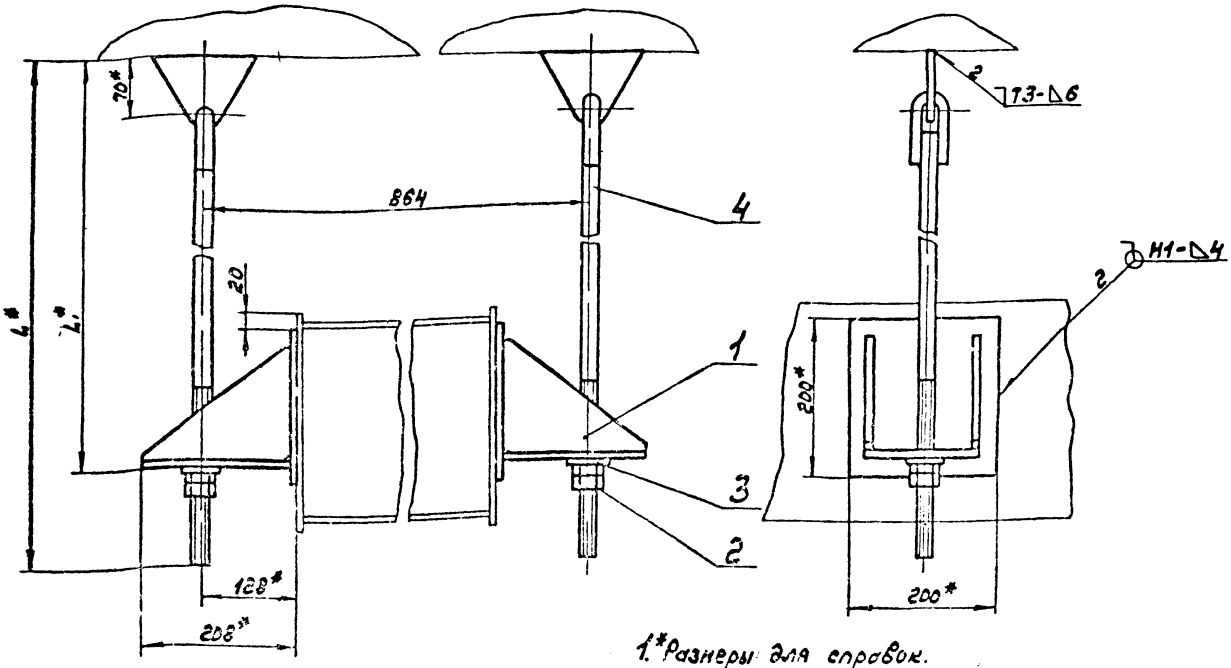

Обозначение	L^*, мм	L_1^*, мм	Масса, кг
Д216.111.070	1046	916	17,4
-01	586	556	16,2
-02	956	826	17,0

1.* Размеры для справок.
2. Неуказанные предельные отклонения размеров $\pm \frac{IT16}{2}$
3. Сварные швы по ГОСТ 5264-80.

Изм.	Лист	№ докум.	Подп.	Дата
Разраб.		Шилина		
Пров.		Малич		
Т. контр.				
Н. контр.		Нюнтер		
Утв.				

Д216.111.070СБ

Подвеска газохода

Лит.	Масса	Масштаб
И	см. табл.	—
Лист	Листов 1	

Госстрой СССР ГПИ Горьковский Сантехпроект

Формат	Зона	Поз.	Обозначение	Наименование	Кол.	Примечание
				Детали		
А4		3	Д215.111.051-01	Тяга	1	
				Д215.111.090-02		
				Детали		
А4		3	Д215.111.051-02	Тяга	1	

Д215.111.090 Лист 2

Формат А4

Формат	Зона	Поз.	Обозначение	Наименование	Кол.	Примечание
				Документация		
А3			Д215.111.090СБ	Сборочный чертеж		
				Детали		
А4		1	Д215.111.048	Плавник	1	
А4		2	Д215.111.049	Ушко	1	
			Переменные данные	для исполнений		
				Д215.111.090		
				Детали		
А4		3	Д215.111.051	Тяга	1	
				Д215.111.090-01		

Д215.111.090

Тяга с плавником

Лит. Н | Лист 1 | Листов 2

ГПИ Горьковский Сантехпроект

Формат А4

Д215.111.080СБ

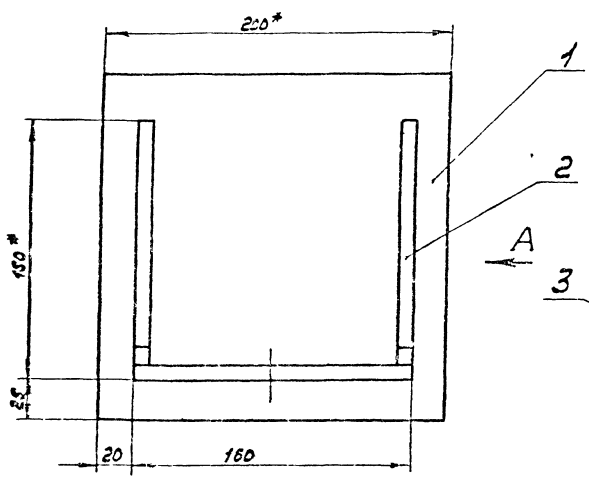

Вид А

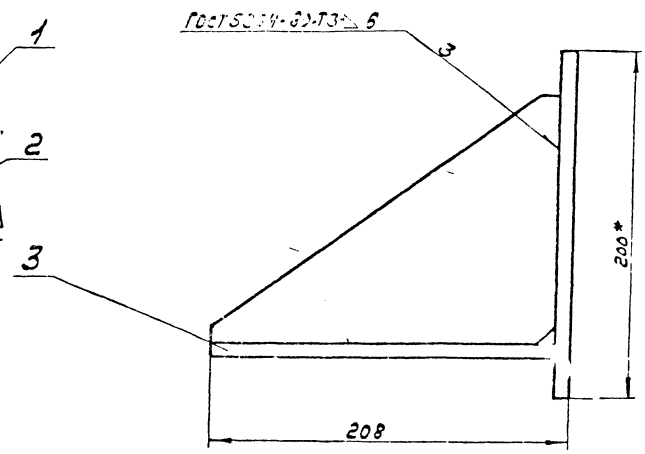

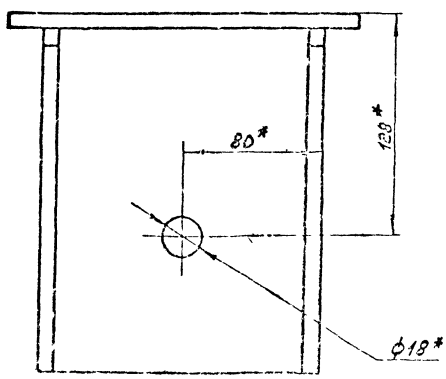

1.* Размеры для справок.

2. Неуказанные предельные отклонения размеров: Н16, $\pm \frac{IT16}{2}$

Д215.111.080СБ

Проушина

Лит. Н | Масса 6,3 | Масштаб 1:2

Лист | Листов 4

Разраб. Шилина

Пров. Сапин

Госстрой СССР ГПИ Горьковский Сантехпроект

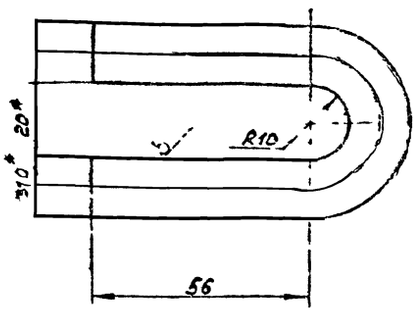

Длина развертки — 170 мм *

1.* Размеры для справок.

2. Неуказанные предельные отклонения размеров $\pm \frac{IT16}{2}$

Изм.	Лист	№ докум.	Подп.	Дата
Разраб.	Шилина			
Пров.	Лялин			
Т. контр.				
Рук. гр.	Лялин			
Н. контр.	Мюнтер			
Утв.				

А2Б.111.049

Ушко	Лит.	Масса	Масштаб
	Ж	0,27	1:1
	Лист	Листов 1	

Круг $\frac{B\text{-}16\ ГОСТ2590\text{-}71}{Вст3сп\ ГОСТ535\text{-}79}$

Госстрой СССР ГПИ Горьковский Сантехпроект

Формат А4

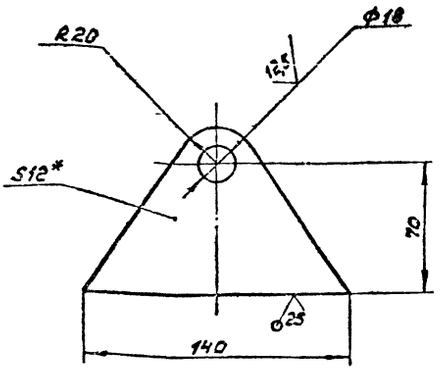

1.* Размеры для справок.

2. Неуказанные предельные отклонения размеров H16, h16, $\pm \frac{IT16}{2}$

Изм.	Лист	№ докум.	Подп.	Дата
Разраб.	Шилина			
Пров.	Лялин			
Т. контр.				
Рук. гр.	Лялин			
Н. контр.	Мюнтер			
Утв.				

Инв. № подл. | Подп. и дата | Взам. инв. № | Инв. № дубл. | Подп. и дата

А2Б.111.048

Плавник	Лит.	Масса	Масштаб
	И	0,6	1:2
	Лист	Листов 1	

Лист $\frac{Б\text{-}ПН\text{-}12\ ГОСТ19903\text{-}74}{8Ст3сп\ ГОСТ14637\text{-}79}$

Госстрой СССР ГПИ Горьковский Сантехпроект

Формат А4

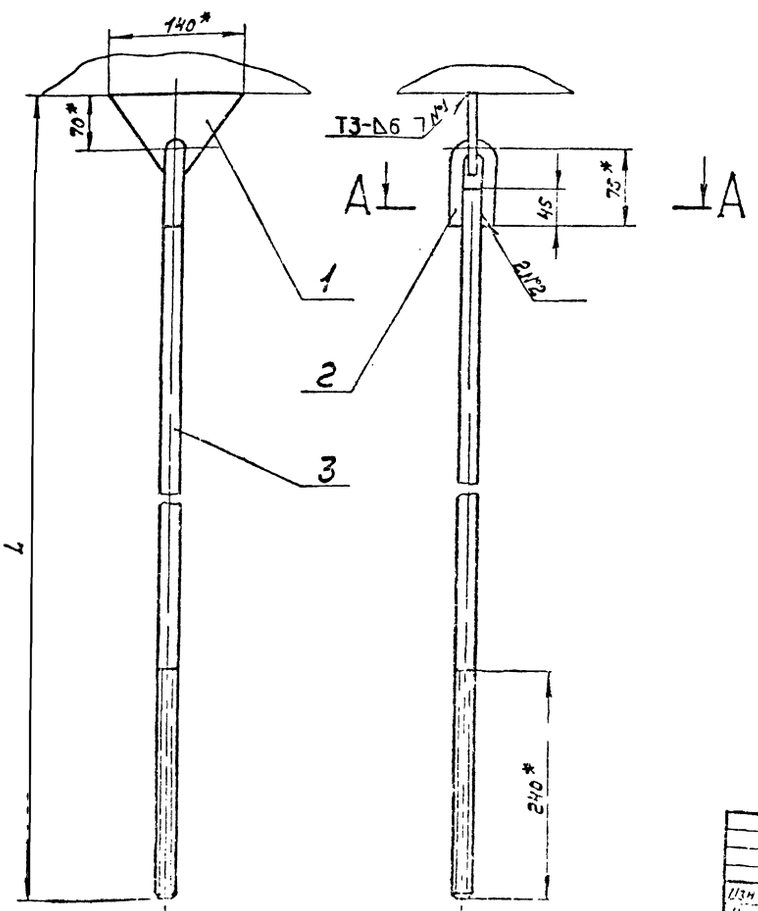

А-А
М1:1

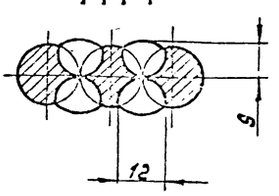

Обозначение	L, мм	Масса, кг
А2Б.111.090	1046	2,4
-01	686	1,8
-02	955	2,2

1.* Размеры для справок.

2. Неуказанные предельные отклонения размеров $\pm \frac{IT16}{2}$

3. Сварные швы по ГОСТ5264-80.

4. Сварка ручная дуговая

Изм.	Лист	№ докум.	Подп.	Дата
Разраб.				
Пров.	Лялин			
Т. контр.				
Рук. гр.	Лялин			
Н. контр.				
Утв.				

А2Б.111.090СБ

Тяга с плавником	Лит.	Масса	Масштаб
	И	см. табл.	—
	Лист	Листов 1	

Госстрой СССР ГПИ Горьковский Сантехпроект

Д21Б.111.056

25 (√)

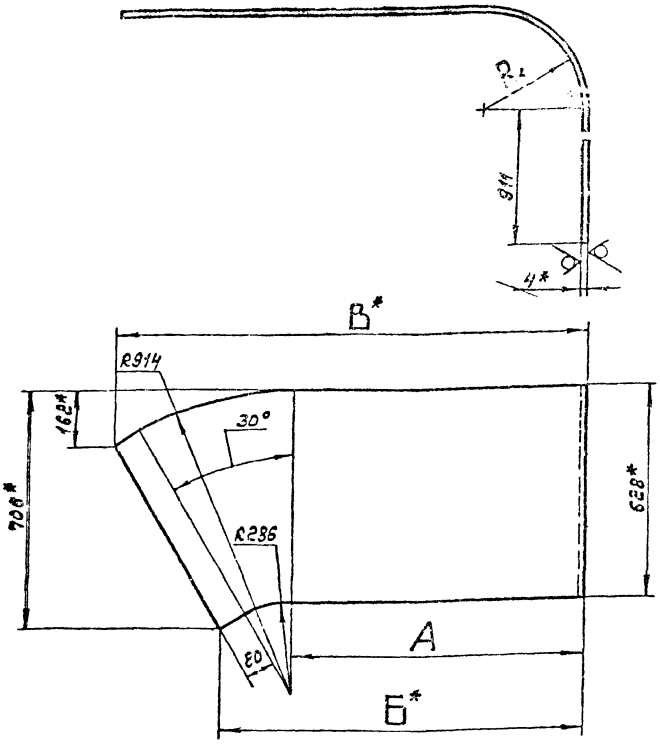

Обозначение	Размеры, мм				Длина развертки, мм	Масса, кг
	R_1	A	Б*	B*		
Д21Б.111.056	296	546	758	1072	2157	40
-01	600	850	1062	1375	2528	43

1.* Размеры для справок.
2. Неуказанные предельные отклонения размеров $\pm \frac{IT16}{2}$

					Д21Б.111.056			
Изм.	Лист	№ докум.	Подп.	Дата	Стенка	Лит.	Масса	Масштаб
Разраб.		Гольденберг				Я	см. табл.	—
Пров.		Ляпин				Лист	Листов 1	
Т.контр.						Лист 5-ПН-4Д ГОСТ 19903-74 / 8Ст3сп ГОСТ 14637-79	Госстрой СССР ГПИ Горьковский Сантехпроект	
Н.контр.		Мюнтер						
Утв.								

формат А3

Формат	Зона	Поз.	Обозначение	Наименование	Кол.	Примечание
				Документация		
А2			Д21Б.111.100СБ	Сборочный чертеж		
				Детали		
А4		1	Д21Б.111.055	Стенка	1	
		2	-01	Стенка	1	
А3		3	Д21Б.111.056	Стенка	1	
		4	-01	Стенка	1	
Б4		5	Д21Б.111.057	Планка		
				Полоса 5-2 5×50 ГОСТ 103-76 / 8Ст3сп ГОСТ 535-79		
				L = 590 h16 25	2	0,63 кг
Б4		6	Д21Б.111.058	Планка		
				Полоса 5-2 5×50 ГОСТ 103-76 / 8Ст3сп ГОСТ 535-79		
				L = 290 h16 25	2	0,34 кг

Д21Б.111.051

125 (√)

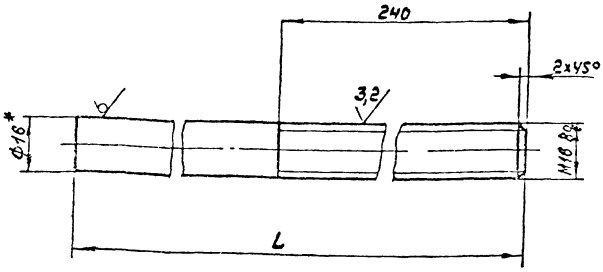

Обозначение	L, мм	Масса, кг
Д21Б.111.051	945	1,49
-01	585	0,92
-02	855	1,35

1* Размеры для справок
2 Неуказанные предельные отклонения размеров $\pm \frac{IT16}{2}$

					Д21Б.111.051			
Изм.	Лист	№ докум.	Подп.	Дата	Тяга	Лит.	Масса	Масштаб
Разраб.		Шилина				Я	см. табл.	—
Пров.		Ляпин				Лист	Листов 1	
Т.контр.						Круг В16 ГОСТ 2590-71 / 8Ст3сп ГОСТ 535-79	Госстрой СССР ГПИ Горьковский Сантехпроект	
Рук.гр.		Ляпин						
Н.контр.		Мюнтер						
Утв.								

Инв. № подл. | Подп. и дата | Взам. инв. № | Инв. № дубл. | Подп. и дата

					Д21Б.111.100			
Изм.	Лист	№ докум.	Подп.	Дата	Отвод	Лит.	Лист	Листов
Разраб.		Гольденберг				Я		1
Пров.		Ляпин				Госстрой СССР ГПИ Горьковский Сантехпроект		
Н.контр.		Мюнтер						

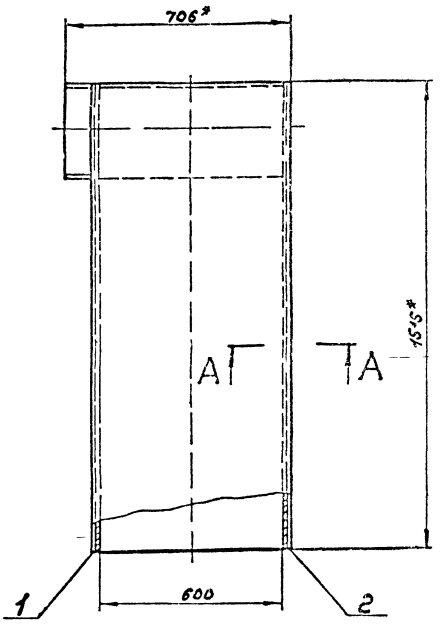

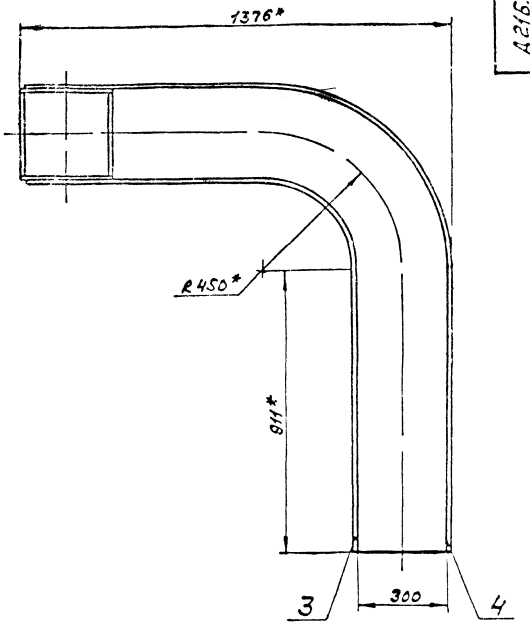

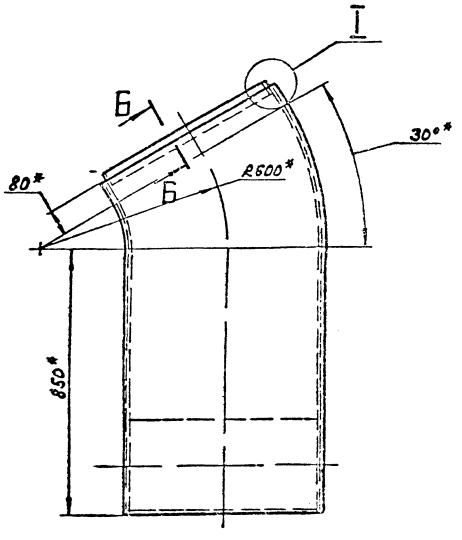

А-А
М1:1

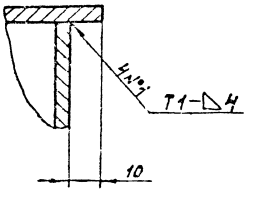

Б-Б
М1:2 повернуто

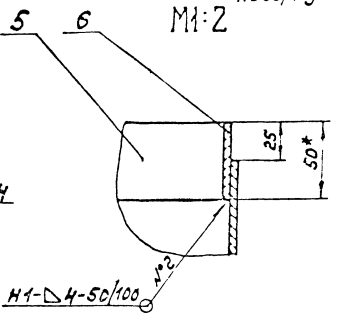

I
М1:1 повернуто

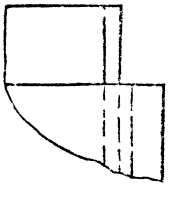

1* Размеры для справок.

2. Неуказанные предельные отклонения размеров: H16; $\pm \frac{IT16}{2}$.

3. Сварные швы по ГОСТ 5264-80.

						Д 216.111.100 СБ			
Изм.	Лист	№ докум.	Подп.	Дата			Лит.	Масса	Масштаб
Разраб.		Гольдин			Отвод		К	125	1:10
Пров.		Лапин					Лист	Листов 1	
Т. контр.							Госстрой СССР ГПИ Горьковский Сантехпроект		
Н. контр.		Нач. отд.							
Утв.									

Д216.111.110С5

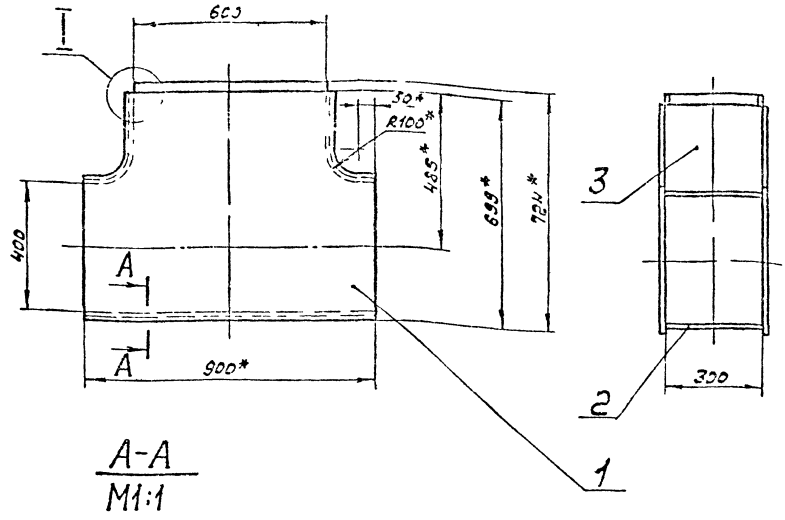

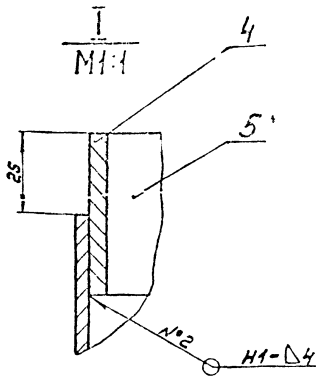

1.* Размеры для справок
2. Неуказанные предельные отклонения размеров: Н16, $\pm\frac{IT16}{2}$
3. Сварные швы по ГОСТ 5264-80.

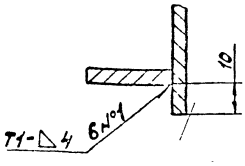

Изм.	Лист	№ докум.	Подп.	Дата	Д216.111.110С5		
Разраб.		Цимбалюк			Тройник прямой	Лит.	Масса	Масштаб
Пров.		Лапин					55	1:10
Т. контр.						Лист	Листов 1
Н. контр.		Мюнтер				Госстрой СССР ГПИ Горьковский Сантехпроект	
Утв.							

Формат А3

Формат	Зона	Поз.	Обозначение	Наименование	Кол.	Примечание
				Документация		
А3			Д216.111.110С5	Сборочный чертеж		
				Детали		
А4		1	Д216.111.065	Стенка	2	
Б4		2	Д216.111.066	Стенка		
				Лист Б-ПН-4 ГОСТ 19903-74 ВСт3сп ГОСТ 11537-73		
				(900×300) h16 25	1	8,5 кг.
А4		3	Д216.111.067	Стенка	2	
Б4		4	Д216.111.068	Ребро		
				Полоса Б-25×50 ГОСТ 103-76 ВСт3сп ГОСТ 535-79		
				L=290 h16 25	2	0,5 кг
Б4		5	Д216.111.069	Ребро		
				Полоса Б-25×50 ГОСТ 103-76 ВСт3сп ГОСТ 535-79		
				L=600 h16 25	2	1,2 кг

Изм.	Лист	№ докум.	Подп.	Дата	Д216.111.110		
Разраб.		Цимбалюк			Тройник прямой	Лит.	Лист	Листов 1
Пров.		Лапин					
Т. контр.							
Н. контр.		Мюнтер					
Утв.							

Д216.111.055

25 (√)

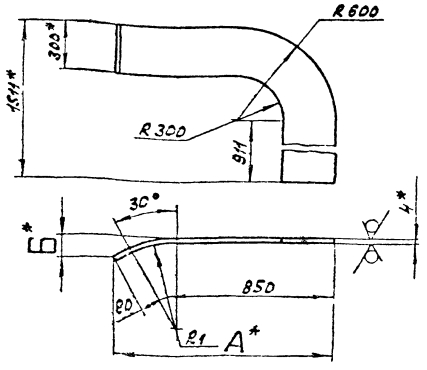

Обозначение	Размеры, мм			Масса, кг.
	А*	Б*	R1	
Д216.111.055	1069	80	296	16,5
-01	1371	161	900	19,5

1.* Размеры для справок
2. Неуказанные предельные отклонения размеров $\pm\frac{IT16}{2}$

Изм.	Лист	№ докум.	Подп.	Дата	Д216.111.055		
Разраб.		Цимбалюк			Стенка	Лит.	Масса	Масштаб
Пров.		Лапин					см. табл.	—
Т. контр.						Лист	Листов 1
Н. контр.		Мюнтер			Лист Б-ПН-4 ГОСТ 19903-74 ВСт3сп ГОСТ 11537-73	Госстрой СССР ГПИ Горьковский Сантехпроект	
Утв.							

Подп. и дата | Инв. № дубл. | Взам. инв. № | Подп. и дата

Д216.111.078

25 (√)

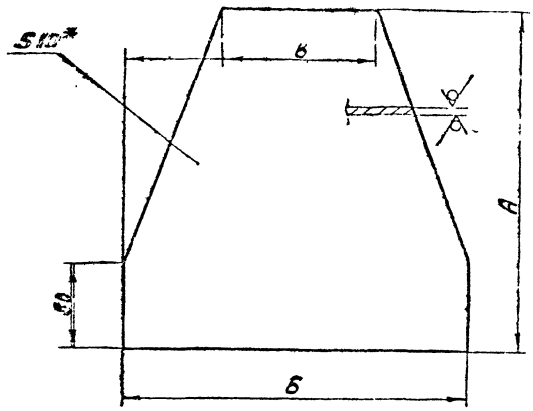

Обозначение	Размеры, мм.				Масса, кг.
	А	Б	В	Г	
Д216.111.078	160	290	65	112,5	1,6
-01	150	200	90	27,5	2,7

1.* Размеры для справок.
2. Неуказанные предельные отклонения размеров $\pm \frac{IT16}{2}$

Изм.	Лист	№ докум.	Подп.	Дата	Д216.111.078
Разраб.		Прыткова			Косынка
Пров.		Лапин			Лит. Н; Масса см. табл.; Масштаб —
Т. контр.					Лист; Листов 1
Н. контр.		Мюнтер			Лист 6-ПН-10.0 ГОСТ 19903-74; 8Ст 3сп ГОСТ 14637-79
Утв.					Госстрой СССР ГПИ Горьковский Сантехпроект

Формат А4

Д216.111.076

25 (√)

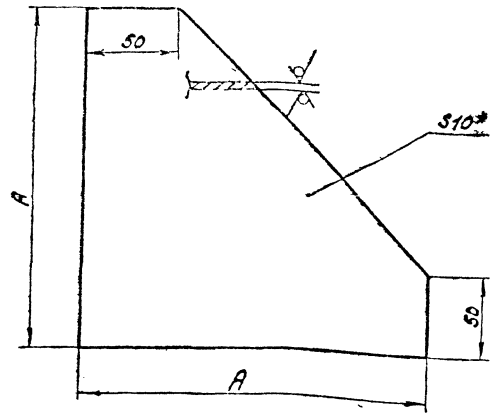

Обозначение	А, мм.	Масса, кг.
Д216.111.076	170	1,9
-01	200	2,3

1.* Размеры для справок.
2. Неуказанные предельные отклонения размеров $\pm \frac{IT16}{2}$.

Изм.	Лист	№ докум.	Подп.	Дата	Д216.111.076
Разраб.		Прыткова			Косынка
Пров.		Лапин			Лит. Н; Масса см. табл.; Масштаб —
Т. контр.					Лист; Листов 1
Н. контр.		Мюнтер			Лист 6-ПН-10.0 ГОСТ 19903-74; 8Ст 3сп ГОСТ 14637-79
Утв.					Госстрой СССР ГПИ Горьковский Сантехпроект

Формат А4

Д216.111.067

25 (√)

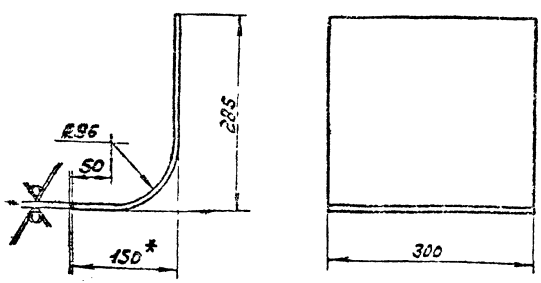

Длина развертки — 389 мм
1* Размеры для справок
2. Неуказанные предельные отклонения размеров $\pm \frac{П14}{2}$

Изм.	Лист	№ докум.	Подп.	Дата	Д216.111.067
Разраб.		Прыткова			Стенка
Пров.		Лапин			Лит. Н; Масса 3,55; Масштаб 1:5
Т. контр.					Лист; Листов 1
Н. контр.		Мюнтер			Лист 6-ПН-10.0 ГОСТ 19903-74; 8Ст 3сп ГОСТ 14637-79
Утв.					Госстрой СССР ГПИ Горьковский Сантехпроект

Д216.111.065

25 (√)

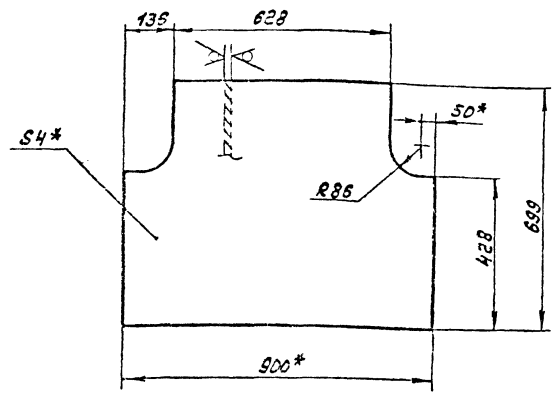

1* Размеры для справок.
2 Неуказанные предельные отклонения размеров $\pm \frac{IT14}{2}$

Изм.	Лист	№ докум.	Подп.	Дата	Д216.111.065
Разраб.		Прыткова			Стенка
Пров.		Лапин			Лит. Н; Масса 17,5; Масштаб 1:10
Т. контр.					Лист; Листов 1
Н. контр.		Мюнтер			Лист 6-ПН-10.0 ГОСТ 19903-74; 8Ст 3сп ГОСТ 14637-79
Утв.					Госстрой СССР ГПИ Горьковский Сантехпроект

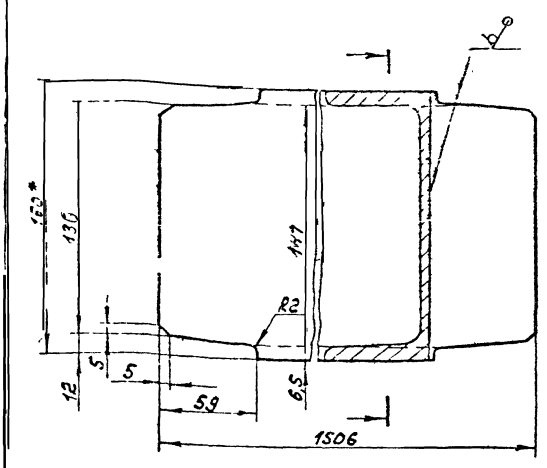

1.* Размеры для справок.
2. Неуказанные предельные отклонения размеров $\pm \frac{IT16}{2}$.

Изм.	Лист	№докум.	Подп.	Дата
Разраб.	Прытков			
Пров.	Лапин			
Т.контр.				
Н.контр.	Нюнтер			
Утв.				

Д216.111.083

Балка

Лит.	Масса	Масштаб
И	21,4	1:2

Лист | Листов 1

Швеллер 16 ГОСТ 8240-72
Вст3сп ГОСТ 535-79

Госстрой СССР ГПИ Горьковский Сантехпроект

Формат А4

Формат	Зона	Поз.	Обозначение	Наименование	Кол.	Примечание
А4		6	Д216.111.076-01	Косынка	2	
Б4		7	Д216.111.081	Связь		
				Уголок Б-63х63х6 ГОСТ 8509-72		
				Вст3сп ГОСТ 535-79		
				L = 1130 h16	2	6,45кг
Б4		8	Д216.111.082	Связь		
				Уголок Б-63х63х5 ГОСТ 8509-72		
				Вст3сп ГОСТ 535-79		
				L = 2400 h16	1	13,5кг
А4		9	Д216.111.078-01	Косынка	2	
А4		10	Д216.111.083	Балка	4	
Б4		11	Д216.111.084	Связь		
				Уголок Б-100х100х10 ГОСТ 8509-72		
				Вст3сп ГОСТ 535-79		
				L = 1520 h16	2	23кг
Б4		12	Д216.111.085	Косынка		
				Лист Б-ПН-10 ГОСТ 19903-74		
				Вст3сп ГОСТ 14637-79		
				(120х120) h16	6	0,84кг
Б4		13	Д216.111.086	Связь		
				Уголок Б-63х63х6 ГОСТ 8509-72		
				Вст3сп ГОСТ 535-79		
				L = 1268 h16	4	7,25кг

Д216.111.120 | 2

Формат	Зона	Поз.	Обозначение	Наименование	Кол.	Примечание
А4		14	Д216.111.087	Косынка		
				Лист Б-ПН-10 ГОСТ 19903-74		
				Вст3сп ГОСТ 14637-79		
				(180х180) h16	2	2,5кг
Б4		15	Д216.111.088	Связь		
				Уголок Б-63х63х6 ГОСТ 8509-72		
				Вст3сп ГОСТ 535-79		
				L = 2635 h16	2	15кг
Б4		16	Д216.111.089	Лист		
				Лист Б-ПН-20 ГОСТ 19903-74		
				Вст3сп ГОСТ 14637-79		
				(114х210) h16	6	3,75кг

Инв.№подл. | Подп. и дата | Взам.инв.№ | Инв.№дубл. | Подп. и дата

Д216.111.120 | Лист 3

Формат А4

Формат	Зона	Поз.	Обозначение	Наименование	Кол.	Примечание
				Документация		
*			Д216 111 120 СБ	Сборочный чертеж		*) А2, А3
				Детали		
Б4		1	Д216 111 075	Стойка		
				Швеллер 16 ГОСТ 8240-72		
				Вст3сп ГОСТ 535-79		
				L = 2320 h16	6	33кг
А4		2	Д216.111.076	Косынка	4	
Б4		3	Д216.111.077	Балка		
				Швеллер 16 ГОСТ 8240-72		
				Вст3сп ГОСТ 535-79		
				L = 4000 h16	2	57кг
А4		4	Д216.111.078	Косынка	2	
Б4		5	Д216.111.079	Связь		
				Уголок Б-63х63х6 ГОСТ 8509-72		
				Вст3сп ГОСТ 535-79		
				L = 2045 h16	1	11,6кг

Инв.№подл. | Подп. и дата | Взам.инв.№ | Инв.№дубл. | Подп. и дата

Д216.111.120

Опора

Лит.	Лист	Листов
	1	3

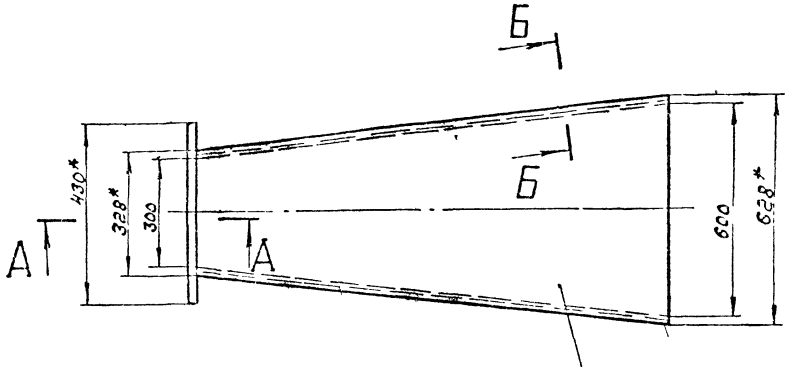

А-А
М1:2

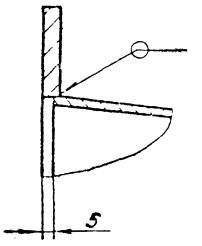

Б-Б
М1:1 повернуто

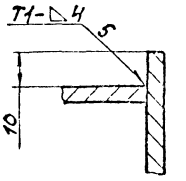

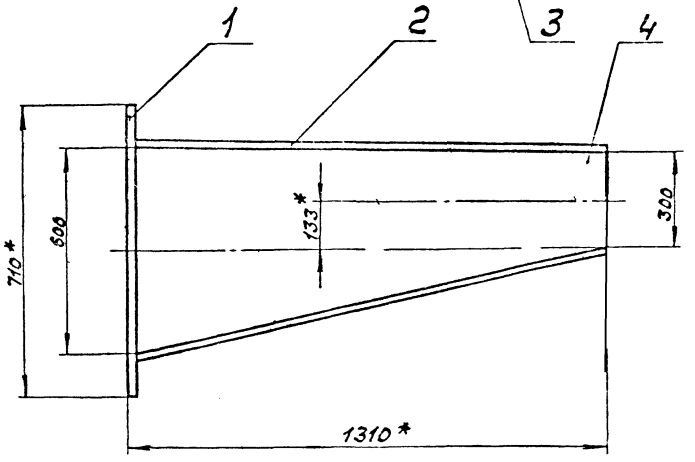

1.* Размеры для справок.

2. Неуказанные предельные отклонения размеров: H16, $\pm \frac{IT16}{2}$.

3. Сварные швы по ГОСТ5264-80.

					А215.111.130СБ		
Изм.	Лист	№ докум.	Подп.	Дат.			
Разраб.	Лялин				Переход	Лит.	Масса	Масштаб
Пров.	Лялин					Р	86	1:10
Т.контр.						Лист	Листов 1	
Рук.гр.	Лялин					Госстрой СССР ГПИ Горьковский Сантехпроект		
Н.контр.	Монтер							
Утв.								

Формат А3

III
М1:5 лист 1

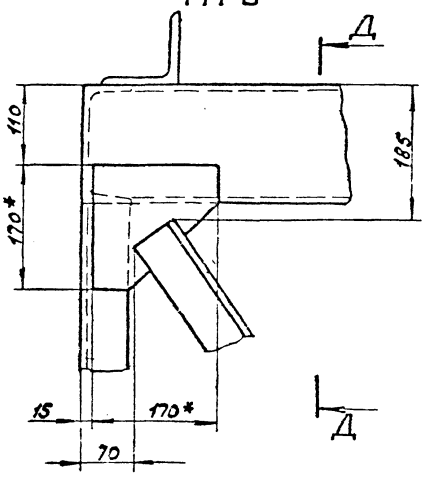

Д-Д
М1:5

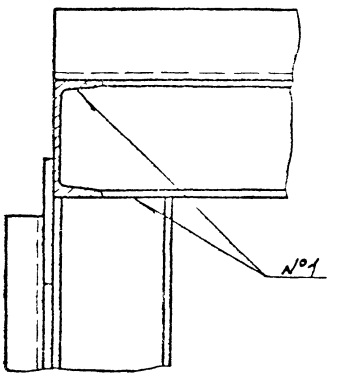

IV
М1:5 лист 1

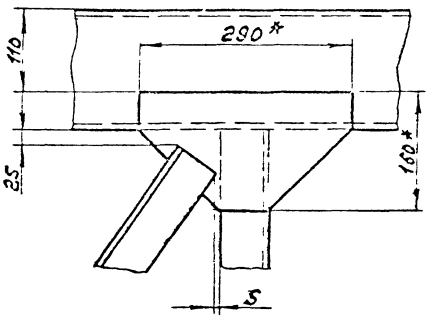

V
М1:5 лист 1

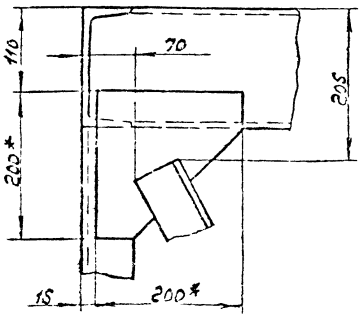

VI
М1:5 лист 1

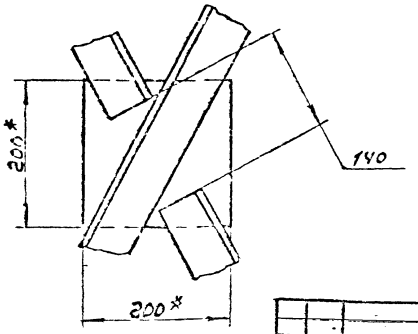

VII
М1:5 лист 1

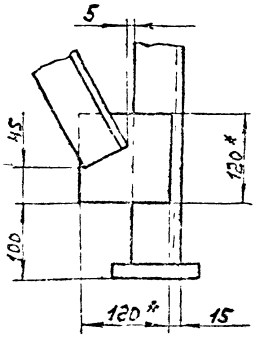

					А215.111.120СБ		
Изм.	Лист	№ докум.	Подп.	Дат.			
						Лист 2	

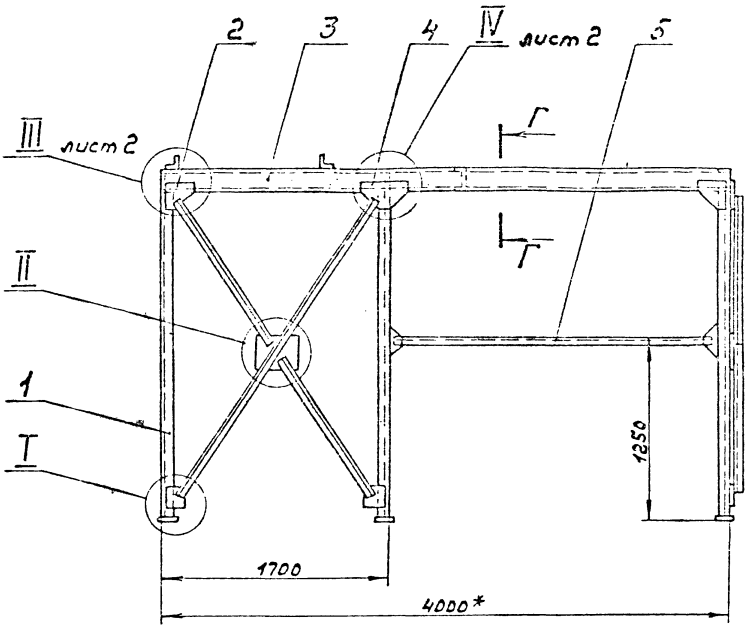

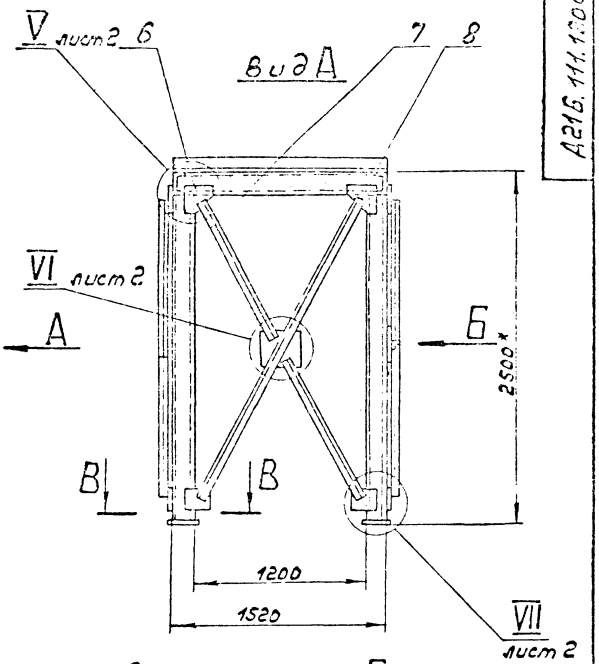

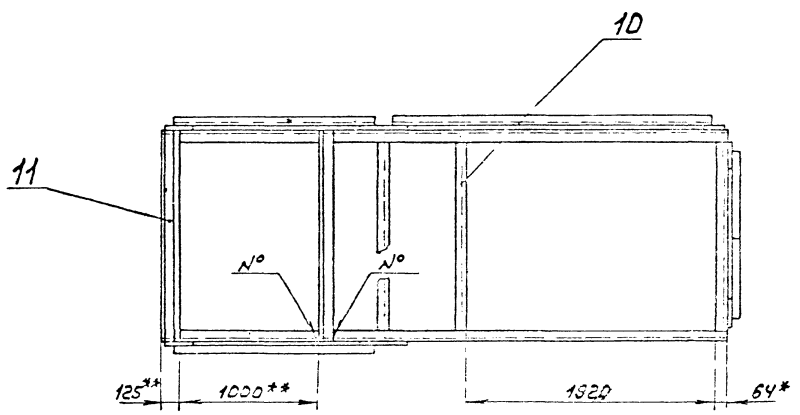

I
М1:5

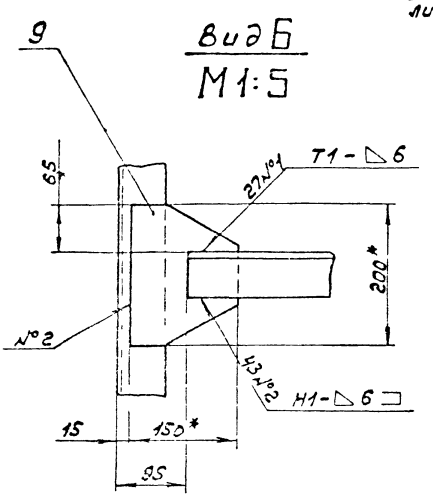

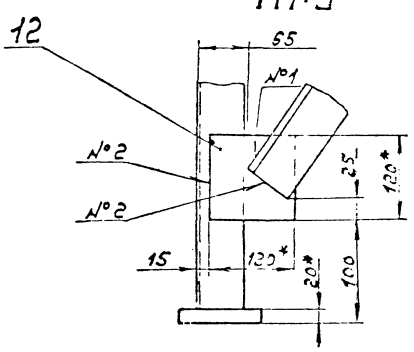

II
М1:5

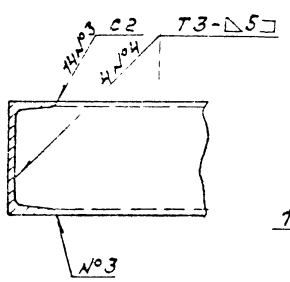

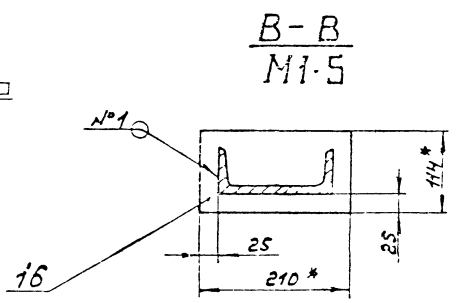

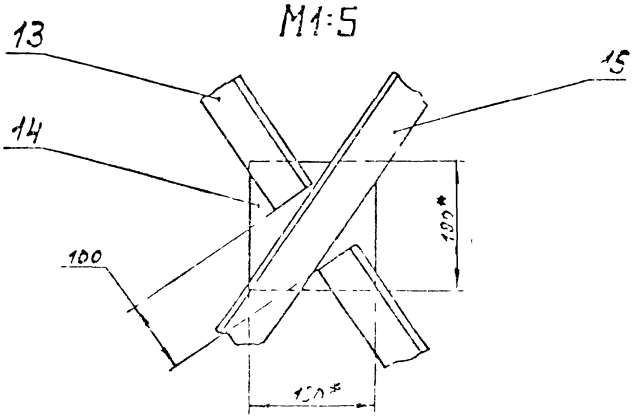

1* Размеры для справок.

2.** Размеры уточнить при монтаже

3. Неуказанные предельные отклонения размеров ± $\frac{IT16}{2}$.

4 Сварные швы по ГОСТ 5264-80

	А216.111.120С5		
Опора		535	1:25

25 (▽)

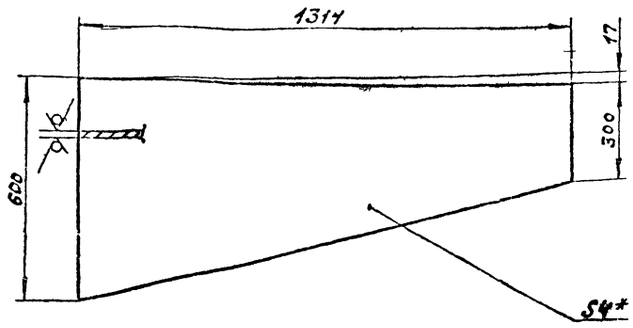

1*Размеры для справок.

2. Неуказанные предельные отклонения размеров ± IT16/2

Изм.	Лист	№докум.	Подп.	Дата
Разраб.		Прытков		
Пров.		Лялин		
Т.контр.				
Н.контр.		Мюнтер		
Утв.				

Д216.111.095

Стенка

Лит.	Масса	Масштаб
	18,9	1:10

Лист | Листов 1

Лист б-ПН-40 ГОСТ 19903-74 / В Ст3сп ГОСТ 14637-79

Госстрой СССР ГПИ Горьковский Сантехпроект

Формат А4

25 (▽)

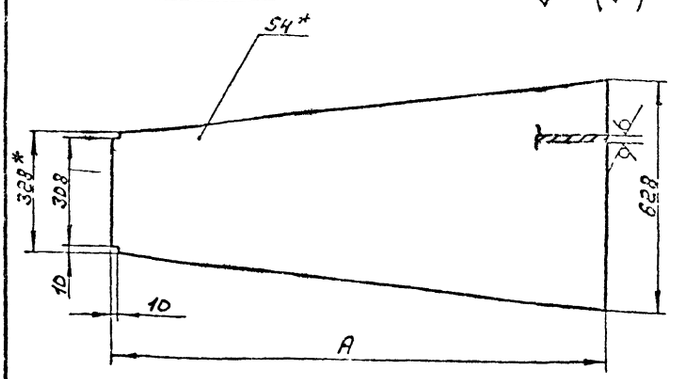

Обозначение	A, мм.	Масса, кг.
Д216.111.094	1305	19,5
-01	1337	20,0

1*Размеры для справок.

2. Неуказанные предельные отклонения размеров ± IT16/2

Изм.	Лист	№докум.	Подп.	Дата
Разраб.		Прытков		
Пров.		Лялин		
Т.контр.				
Н.контр.		Мюнтер		

Д216.111.094

Стенка

Лит.	Масса	Масштаб
И	см. табл.	—

Лист | Листов 1

Лист б-ПН-40 ГОСТ 19903-74 / В Ст3сп ГОСТ 14637-79

Госстрой СССР ГПИ Горьковский Сантехпроект

Формат А4

Инв.№подл. | Подп. и дата | Взам.инв.№ | Инв.№дубл. | Подп. и дата

25 (▽)

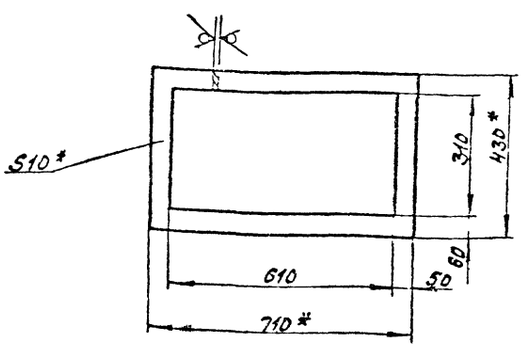

1*Размеры для справок.

2. Неуказанные предельные отклонения размеров ± IT16/2.

Изм.	Лист	№докум.	Подп.	Дата
Разраб.		Прытков		
Пров.		Лялин		
Т.контр.				
Н.контр.		Мюнтер		

Д216.111.093

Фланец

Лит.	Масса	Масштаб
	8,2	1:10

Лист | Листов 1

Лист б-ПН-40 ГОСТ 19903-74 / В Ст3сп ГОСТ 14637-79

Госстрой СССР ГПИ Горьковский Сантехпроект

Зона	Поз.	Обозначение	Наименование	Кол.	Примечание
			Документация		
А3		Д216.111.130СБ	Сборочный чертеж		
			Детали		
А4	1	Д216.111.093	Фланец	1	
А4	2	Д216.111.094	Стенка	1	
	3	-01	Стенка	1	
А4	4	Д216.111.095	Стенка	2	

Подп. и дата | Взам.инв.№ | Инв.№дубл. | Подп. и дата

Изм.	Лист	№докум.	Подп.	Дата
Разраб.		Лялин		
Пров.		Лялин		
Н.контр.				
Утв.		Мюнтер		

Д216.111.130

Переход

Лит.	Лист	Листов
	1	1

Госстрой СССР ГПИ Горьковский Сантехпроект

Д21Б.111.140СБ

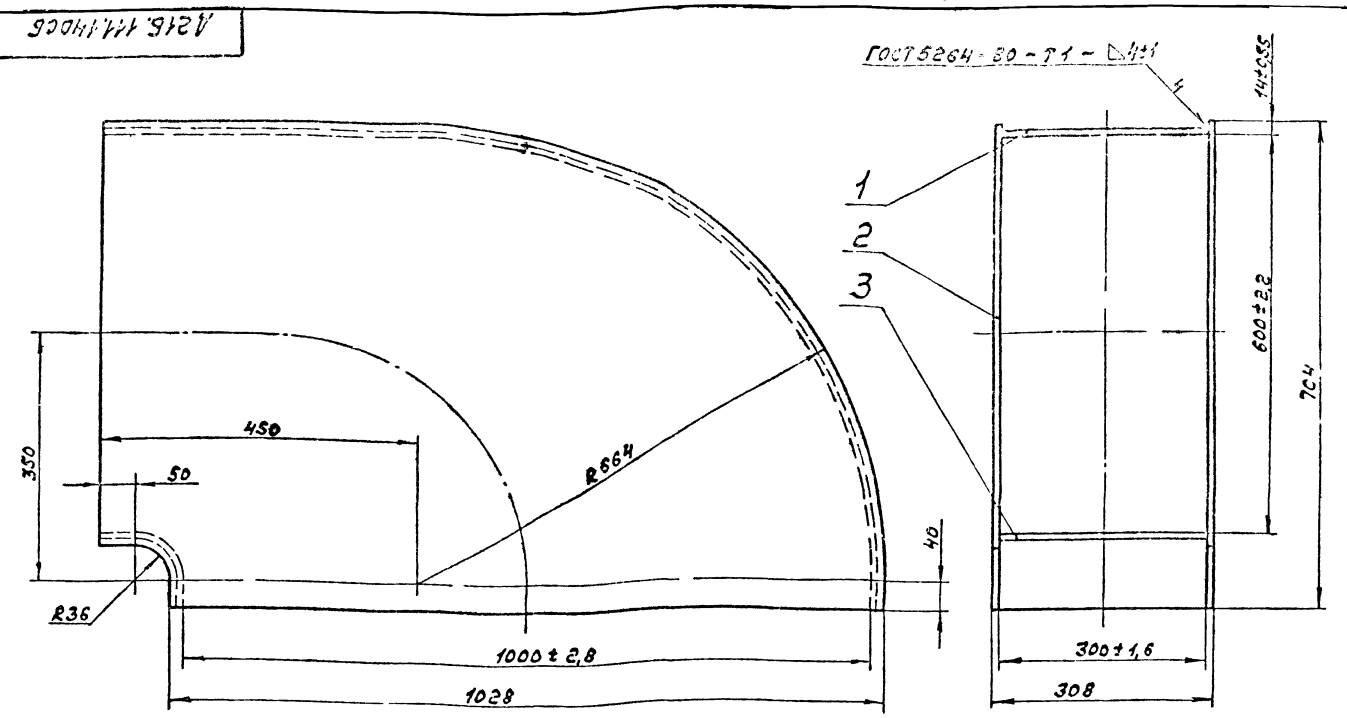

Размеры без допусков для справок

					Д21Б.111.140СБ			
Изм.	Лист	№ докум.	Подп.	Дата	Переход	Лит.	Масса	Масштаб
Разраб.		Ляпин				И	61	1:5
Пров.		Ляпин				Лист	Листов 1	
Т.контр.						Госстрой СССР ГПИ Горьковский Сантехпроект		
Рук.гр.		Ляпин						
Н.контр.		Мюнтер						
Утв.								

Д21Б.111.098

25 (√)

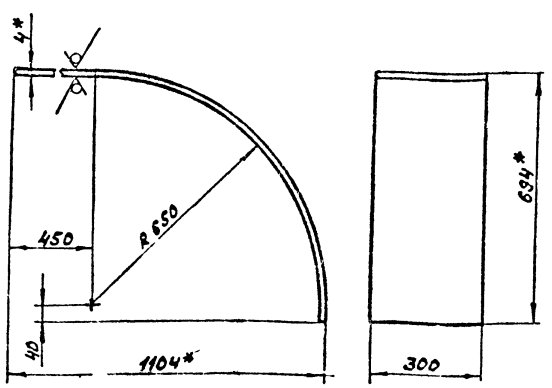

Длина развертки — 1515 мм.

1.* Размеры для справок.

2. Неуказанные предельные отклонения размеров $\pm \frac{IT15}{2}$.

Форма	Зона	Поз.	Обозначение	Наименование	Кол.	Примечание
				Документация		
А3			Д21Б.111.140СБ	Сборочный чертеж		
				Детали		
А4		1	Д21Б.111.098	Стенка	1	
А4		2	Д21Б.111.099	Стенка	2	
А4		3	Д21Б.111.101	Стенка	1	

Д21Б.111.098

Изм.	Лист	№ докум.	Подп.	Дата	Стенка	Лит.	Масса	Масштаб
Разраб.		Ляпин					14,3	1:10
Пров.		Ляпин				Лист	Листов 1	
Т.контр.						Госстрой СССР ГПИ Горьковский Сантехпроект		
Н.контр.		Мюнтер						

Д21Б.111.140

Изм.	Лист	№ докум.	Подп.	Дата	Переход	Лит.	Лист	Листов
Разраб.		Ляпин						1
Пров.		Ляпин				Госстрой СССР ГПИ Горьковский Сантехпроект		
Т.контр.								
Н.контр.		Мюнтер						

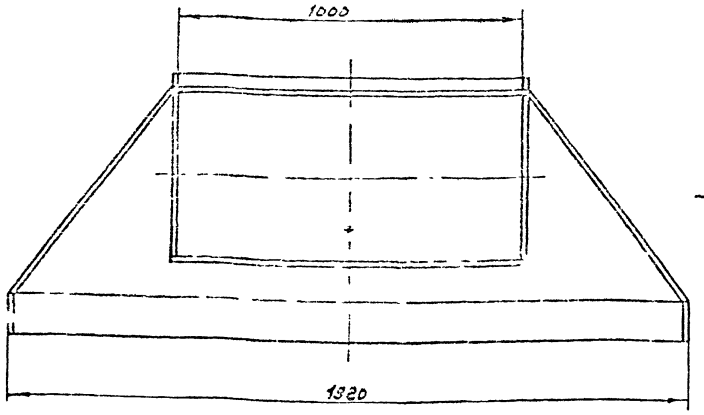

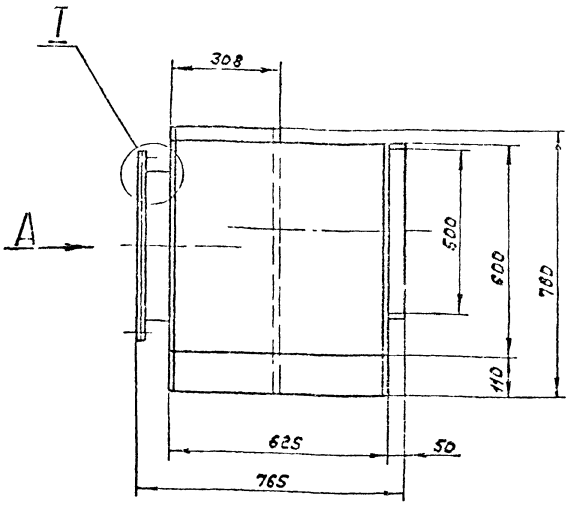

Вид А
М1 20

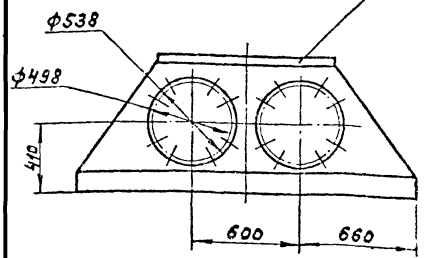

I
М1:2

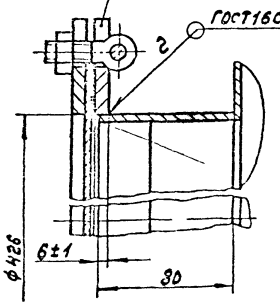

Размеры без допусков для справок

					А216.111.150С5		
Изм.	Лист	№ докум.	Подп.	Дата	Короб экономайзера верхний	Лит.	Масса 180 / Масштаб 1:10
Разраб.		Лапин		11.12			
Пров.		Лапин		12.12		Лист	Листов 1
Т. контр.						Госстрой СССР ГПИ Горьковский Сантехпроект	
Рук. гр.		Лапин					
Н. контр.		Мкртчян					
Утв.							

Формат А3

25 (V)

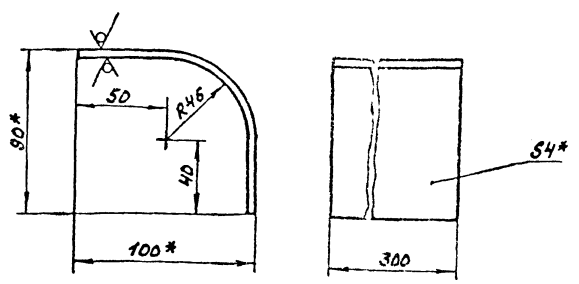

Длина развертки – 165 мм
1.* Размеры для справок.
2. Неуказанные предельные отклонения размеров ± IT16/2.

					А216.111.101		
Изм.	Лист	№ докум.	Подп.	Дата	Стенка	Лит.	Масса 2,93 / Масштаб 1:2
Разраб.		Прутков		11.12			
Пров.		Лапин		12.12		Лист	Листов 1
Т. контр.						Госстрой СССР ГПИ Горьковский Сантехпроект	
Н. контр.		Мкртчян					
Утв.							

Лист 6-81-ниПрот 19203-74 ВСт3сп ГОСТ 14637-79

25 (V)

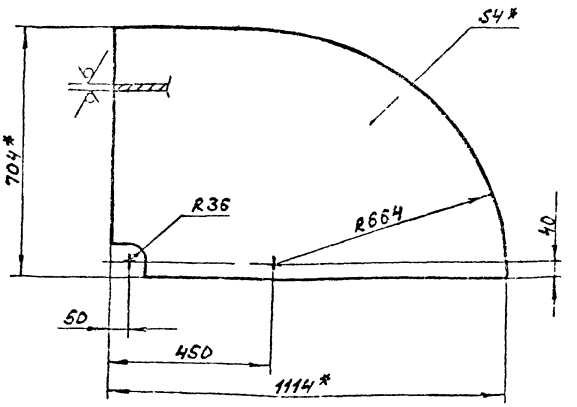

1.* Размеры для справок.
2. Неуказанные предельные отклонения размеров ± IT16/2.

					А216.111.099		
Изм.	Лист	№ докум.	Подп.	Дата	Стенка	Лит.	Масса 21,5 / Масштаб 1:10
Разраб.		Лапин		11.12			
Пров.		Лапин		12.12		Лист	Листов 1
Т. контр.						Госстрой СССР ГПИ Горьковский Сантехпроект	
Н. контр.		Мкртчян					
Утв.							

Лист 6-81-ниПрот 19203-74 ВСт3сп ГОСТ 14637-79

Инв. № подл. | Подп. и дата | Взам. инв. № | Инв. № дубл. | Подп. и дата

Формат	Зона	Поз.	Обозначение	Наименование	Кол.	Примечание
Б4		7	Д 21Б.111.111	Планка		
				Лист Б-ПН-4,0 ГОСТ 19903-74		
				Вст 3сп ГОСТ 14637-79		
				(50×300) h16 12,5	2	0,47 кг.
Б4		8	Д 21Б.111.112	Планка		
				Лист Б-ПН-4,0 ГОСТ 19903-74		
				Вст 3сп ГОСТ 14637-79		
				(50×1000) h16 12,5	2	1,57 кг.
Б4		9	Д 21Б.111.113	Планка		
				Лист Б-ПН-4,0 ГОСТ 19903-74		
				Вст 3сп ГОСТ 14637-79		
				(50×500) h16 12,5	2	0,785 кг.
Б4		10	Д 21Б.111.114	Планка		
				Лист Б-ПН-4,0 ГОСТ 19903-74		
				Вст 3сп ГОСТ 14637-79		
				(110×1912) h16 12,5	2	2,15 кг.
Б4		11	Д 21Б.111.115	Планка		
				Лист Б-ПН-4,0 ГОСТ 19903-74		
				Вст 3сп ГОСТ 14637-79		
				(110×617) h16 12,5	2	6,6 кг.

Изм.	Лист	№ докум.	Подп.	Дата	Д 21Б.111.160	Лист 2

Формат А4

Формат	Зона	Поз.	Обозначение	Наименование	Кол.	Примечание
				Документация		
А2			Д 21Б.111.160СБ	Сборочный чертеж		
				Детали		
А4		1	Д 21Б.111.104	Стенка	1	
Б4		2	Д 21Б.111.105	Патрубок		
				Труба 425×4 ГОСТ 10704-76		
				Д ГОСТ 10705-80		
				L = 80 h16 12,5	2	3,7 кг.
А4		3	Д 21Б.111.106	Перегородка	1	
Б4		4	Д 21Б.111.107	Стенка		
				Лист Б-ПН-4,0 ГОСТ 19903-74		
				Вст 3сп ГОСТ 14637-79		
				(367×1008) h16 12,5	1	12,4 кг.
А4		5	Д 21Б.111.108	Стенка	1	
Б4		6	Д 21Б.111.109	Стенка		
				Лист Б-ПН-4,0 ГОСТ 19903-74		
				Вст 3сп ГОСТ 14637-79		
				(617×750) h16 12,5	2	14,5 кг.

Инв. № подл. | Подп. и дата | Взам. инв. № | Инв. № дубл. | Подп. и дата

Изм.	Лист	№ докум.	Подп.	Дата	Д 21Б.111.160			
Разраб.		Ляпин			Короб	Лит.	Лист 1	Листов 2
Пров.		Ляпин						
Нач. отд.								
Н. контр.		Нюнтер						
Утв.								

Госстрой СССР ГПИ Горьковский Сантехпроект

Формат А4

Д 21Б.111.104

(✓)

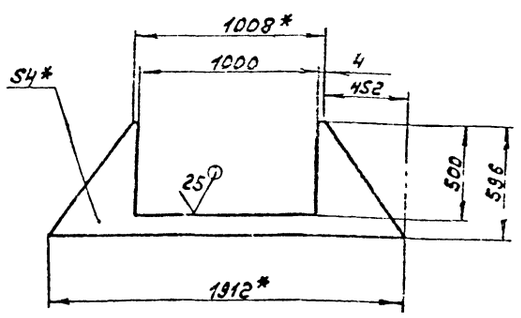

1.* Размеры для справок.
2. Неуказанные предельные отклонения размеров $\pm \frac{IT16}{2}$.

Изм.	Лист	№ докум.	Подп.	Дата	Д 21Б.111.104			
Разраб.		Прыткова			Стенка	Лит.	Масса	Масштаб
Пров.		Ляпин					11,8	1:20
Нач. отд.						Лист	Листов 1	
Н. контр.		Нюнтер			Лист Б-ПН-4,0 ГОСТ 19903-74 / Вст 3сп ГОСТ 14637-79	Госстрой СССР ГПИ Горьковский Сантехпроект		

Формат	Зона	Поз.	Обозначение	Наименование	Кол.	Примечание
				Документация		
А3			Д 21Б.111.150СБ	Сборочный чертеж		
				Сборочные единицы		
А4		1	Д 21Б.111.160	Короб	1	
				Стандартные изделия		
		2		Клапан 2с Ду400		
				ОСТ 108.812.03-82	2	25 кг.

Подп. и дата | Взам. инв. № | Инв. № дубл. | Подп. и дата

Изм.	Лист	№ докум.	Подп.	Дата	Д 21Б.111.150			
Разраб.		Ляпин			Короб экономайзера верхний	Лит.	Лист	Листов 1
Пров.		Ляпин						
Нач. отд.								
Н. контр.		Нюнтер						

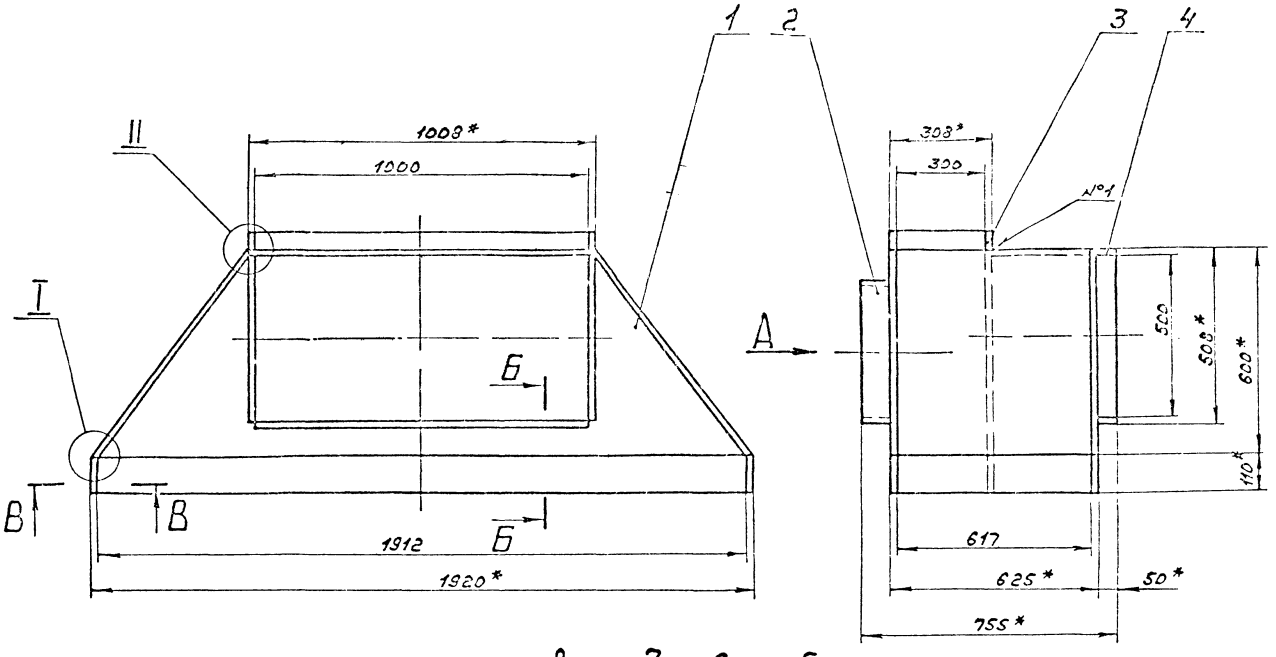

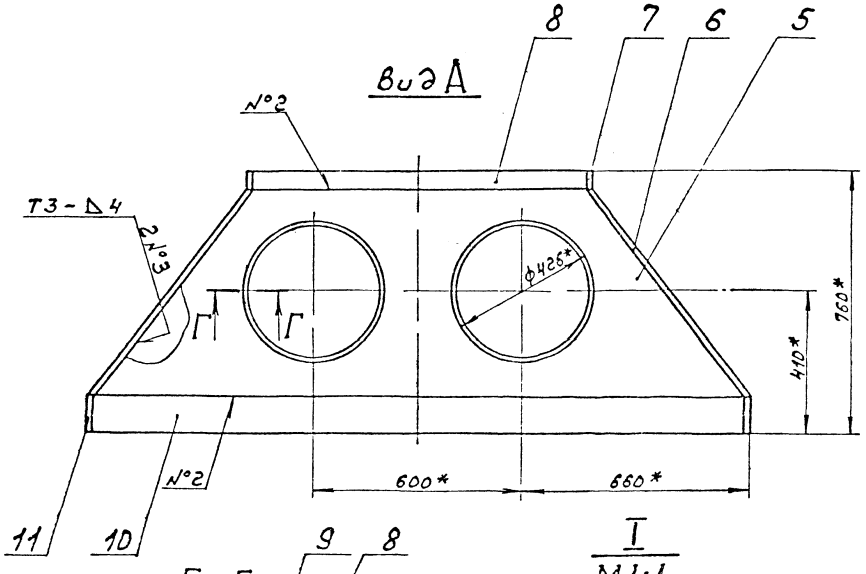

Г-Г
М1:2

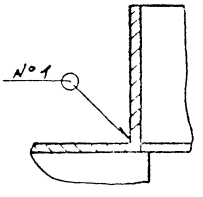

Б-Б
М1:2

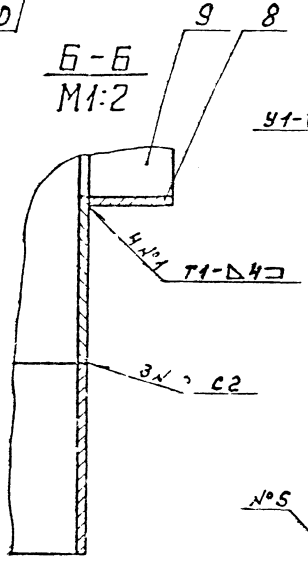

I
М1:1

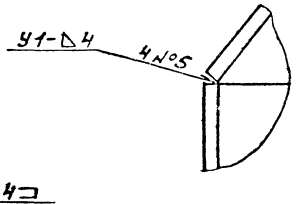

В-В
М1:1

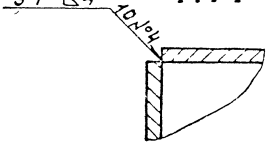

II
М1:1

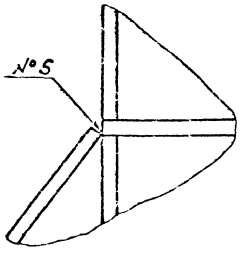

1.* Размеры для справок.

2. Неуказанные предельные отклонения размеров ± IT16/2.

3. Сварные швы №1... №4 по ГОСТ 5264-80, №5 по ГОСТ 11534-75.

						Д216.111.160СБ		
Изм.	Лист	№ докум.	Подп.	Дата	Короб	Лит.	Масса	Масштаб
Разраб.		Лялин		6.12.82		И	130	1:10
Пров.		Лялин				Лист	Листов 1	
Т.контр.						Госстрой СССР ГПИ Гражданпроект		
Рук.гр.		Лялин						
Н.контр.		Иванов						
Утв.								

Формат	Зона	Поз.	Обозначение	Наименование	Кол.	Примечание
				Вставка		
				Полоса Б-2 5×50 ГОСТ 103-76 / Вст 3сп ГОСТ 535-79		
				L=490 h16 12,5	2	0,95 кг
Б4		10	Д 216. 111. 126	Вставка		
				Полоса Б-2 5×50 ГОСТ 103-76 / Вст 3сп ГОСТ 535-79		
				L=590 h16 12,5	2	1,94 кг.

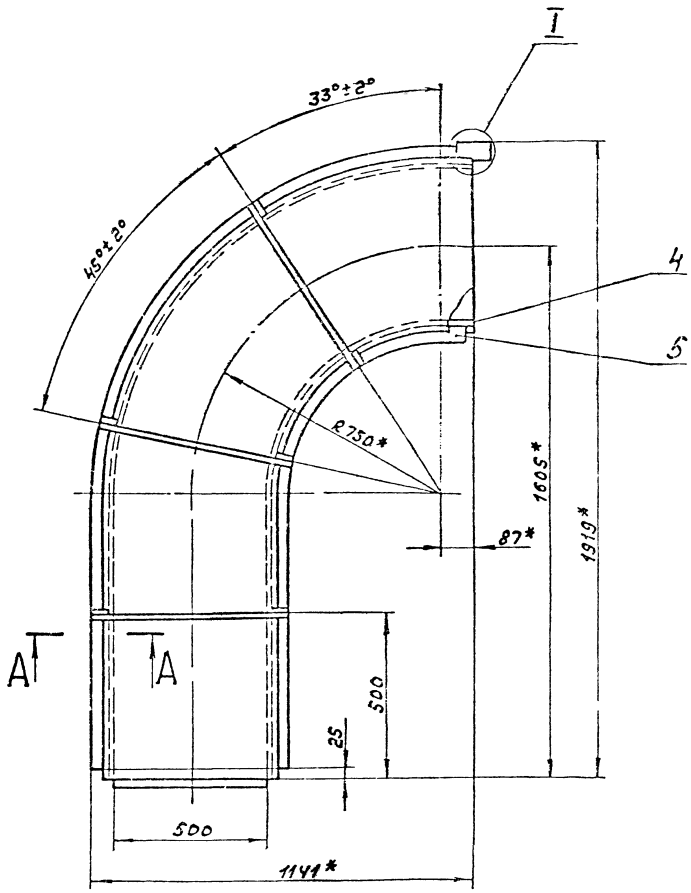

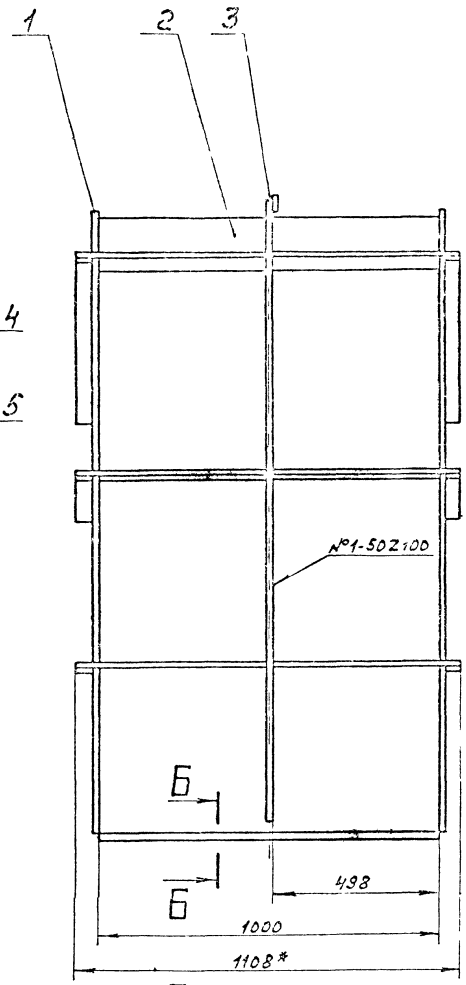

I
M1:2

Б-Б
M1:2

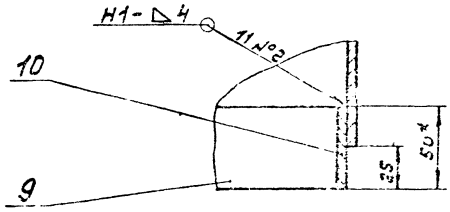

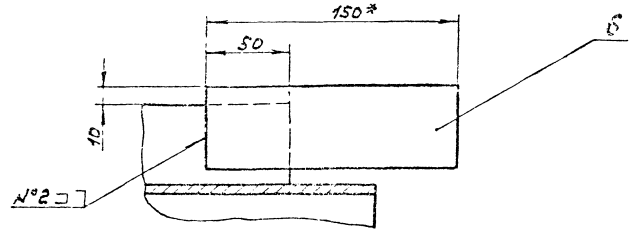

А-А
M1:2

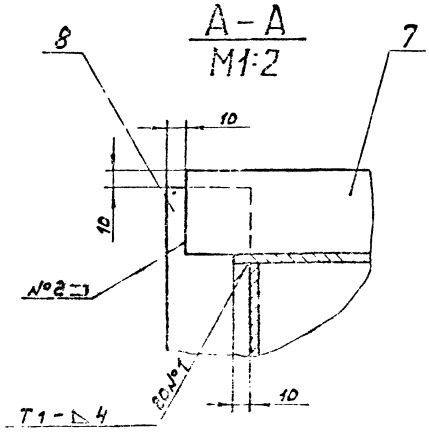

1.* Размеры для справок
2. Неуказанные предельные отклонения размеров: H16; $\pm \frac{IT16}{2}$
3. Сварные швы по ГОСТ 5264-80

					Д216.111.170СБ			
Изм.	Лист	№ докум.	Подп.	Дата	Отвод	Лит.	Масса	Масштаб
Разраб.		Ляпин				Н	215	1:10
Пров.		Ляпин				Лист	Листов 1	
Т.контр.						Госстрой ССР		
Н.контр.		Ляпин				ГПИ Ростовский		
Утв.		Мисюк				Симферопольский		

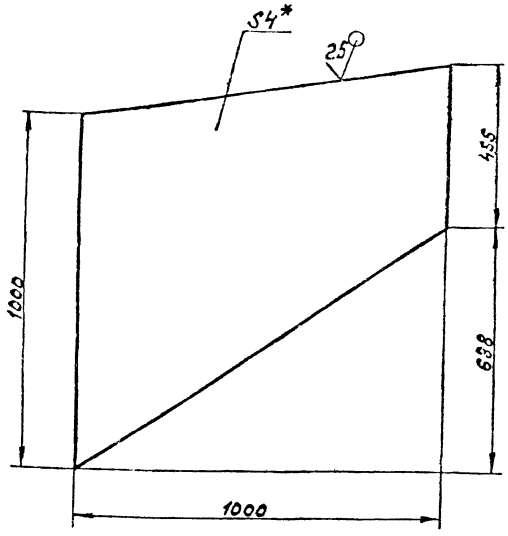

1.* Размеры для справок.
2. Неуказанные предельные отклонения размеров ± IT16/2

Изм.	Лист	№ докум.	Подп.	Дата
Разраб.		Прытков		
Пров.		Лапин		
Т. контр.				
Н. контр.		Инженер		
Утв.				

Д215. 111. 132

Стенка

Лит.	Масса	Масштаб
	25,2	1:10

Лист | Листов 1

Лист 6-ПН-Ч.ОГОСТ19903-74 / В Ст3сп ГОСТ14637-79

Госстрой СССР ГПИ Горьковский Сантехпроект

Формат А4

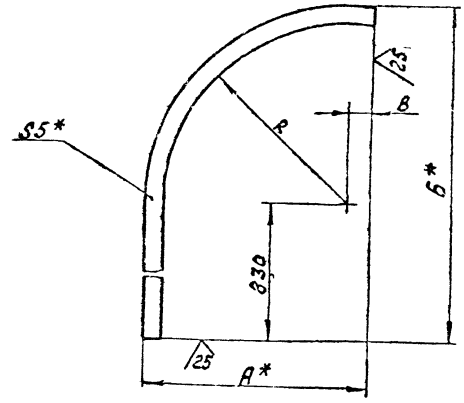

Обозначение	Размеры, мм. R	А*	Б*	В	Длина развертки мм	Масса, кг
А215.111.121	1004	1091	1884	37	2483	4,9
-01	446	508	1326	62	1631	3,2

1.* Размеры для справок
2. Неуказанные предельные отклонения размеров ± IT16/2.

Изм.	Лист	№ докум.	Подп.	Дата
Разраб.		Прытков		
Пров.		Лапин		
Т. контр.				
Н. контр.		Инженер		
Утв.				

Д215. 111. 121

Ребро

Лит.	Масса	Масштаб
	см. табл.	—

Лист | Листов 1

Полоса Б-2 5х50 ГОСТ103-76 / В Ст3сп ГОСТ535-79

Госстрой СССР ГПИ Горьковский Сантехпроект

Формат А4

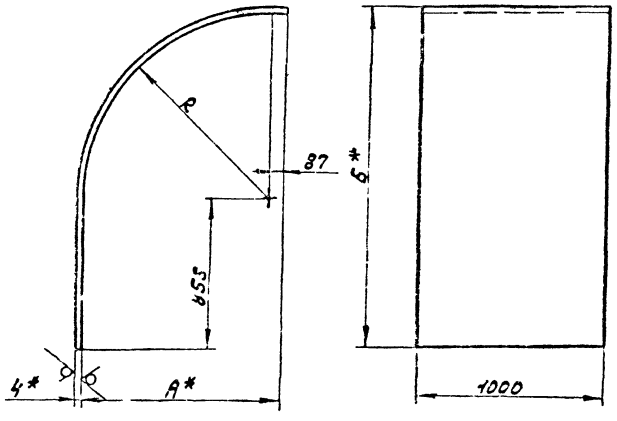

Обозначение	Размеры, мм. R	А*	Б*	Длина развертки мм	Масса, кг
Д215.111.119	1000	1087	1859	2315	76,5
-01	498	583	1355	1724	53,4

1.* Размеры для справок.
2. Неуказанные предельные отклонения размеров ± IT16/2.

Изм.	Лист	№ докум.	Подп.	Дата
Разраб.		Прытков		
Пров.		Лапин		
Т. контр.				
Н. контр.		Инженер		

Д215. 111. 119

Стенка

Лит.	Масса	Масштаб
	см. табл.	—

Лист | Листов 1

6-ПН-Ч.ОГОСТ19903-74

Госстрой СССР ГПИ Горьковский

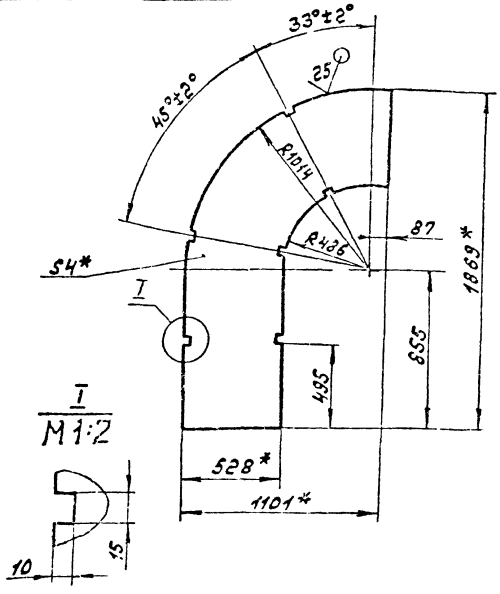

1.* Размеры для справок
2. Неуказанные предельные отклонения размеров ± IT16/2

Изм.	Лист	№ докум.	Подп.	Дата
Разраб.		Прытков		
Пров.		Лапин		
Т. контр.				
Н. контр.				

Д215. 111 118

Стенка

Лит.	Масса	Масштаб
	54,1	1:20

Лист | Листов 1

Лист 6-ПН-Ч.ОГОСТ19903-74

Госстрой СССР ГПИ

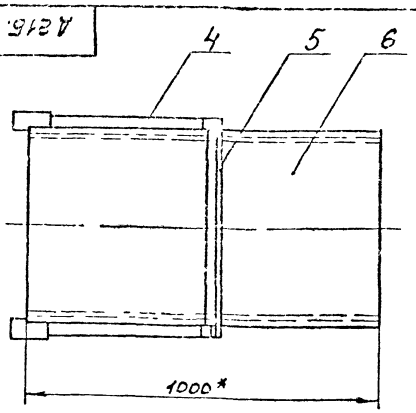

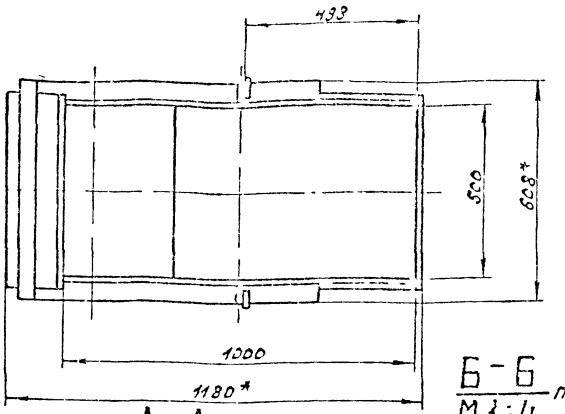

А-А
М1:4

Б-Б повернуто
М1:4

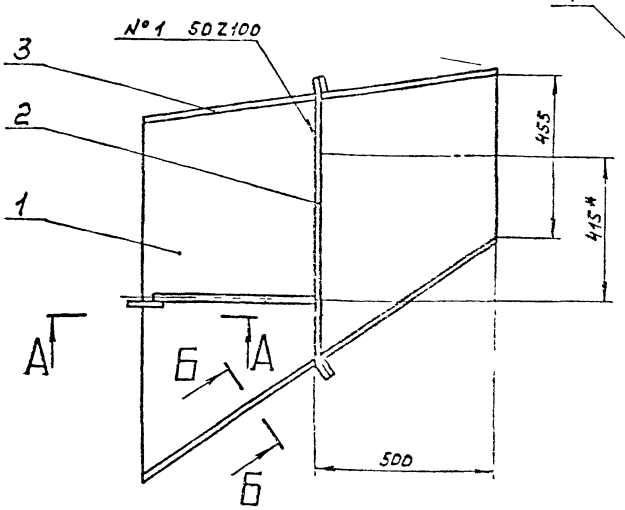

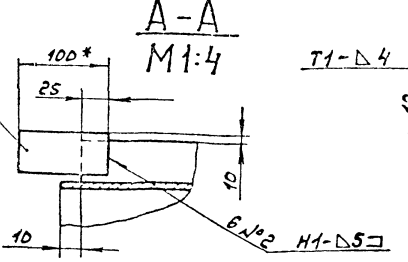

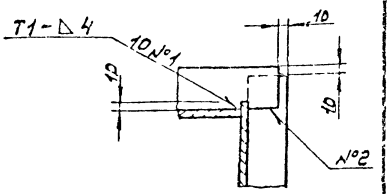

1.* Размеры для справок.
2. Неуказанные предельные отклонения размеров: Н16, ± IT16/2.
3. Сварные швы по ГОСТ 5264-80.

Изм.	Лист	№ докум.	Подп.	Дата
Разраб.		Лапин		21.5.82
Пров.		Лапин		
Т. контр.				
Рук. гр.		Лапин		
Н. контр.		Нунтер		
Утв.				

Д215 111 180С5

Переход

Лит.	Масса	Масштаб
И	98	1:10

Лист	Листов 1
	Госстрой СССР ГПИ Горьковский Сантехпроект

Формат А3

Формат	Зона	Поз.	Обозначение	Наименование	Кол.	Примечание
А4	6		Д215.111.134-01	Стенка	1	
Б4	7		Д215.111.137	Накладка		
				Полоса Б-2 5х50 ГОСТ 103-76 Вст3сп ГОСТ 535-79		
				L=100 h16	2	0,18кг

Формат	Зона	Поз.	Обозначение	Наименование	Кол.	Примечание
				Документация		
А3			Д215.111.180С5	Сборочный чертеж		
				Детали		
А4		1	Д215 111 132	Стенка	2	
Б4		2	Д215 111 133	Ребро		
				Полоса Б-2 5х30 ГОСТ 103-76 Вст3сп ГОСТ 535-79		
				L=836 h16	2	1,64кг
А4		3	Д215.111.134	Стенка	1	
Б4		4	Д215.111.135	Ребро		
				Полоса Б-2 5х50 ГОСТ 103-76 Вст3сп ГОСТ 535-79		
				L=475 h16	2	0,85кг
Б4		5	Д215 111 136	Ребро		
				Полоса Б-2 5х80 ГОСТ 103-76 Вст3сп ГОСТ 535-79		
				L=588 h16	2	1,15кг

Д215.111.180

Переход

Лит.	Лист	Листов
И	1	2

Госстрой СССР ГПИ Сантехпроект

Д215.111.180 Лист 2

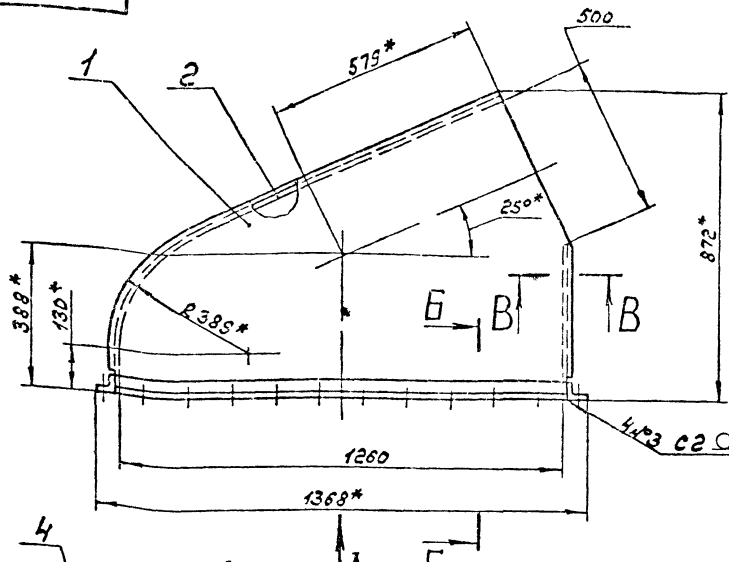

Б – Б
М1:2

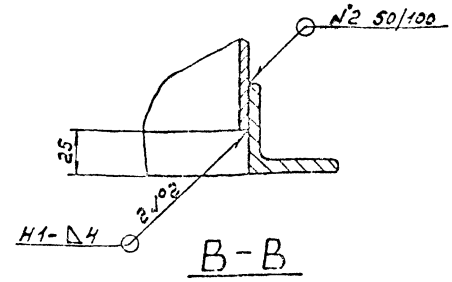

В – В
М1:1

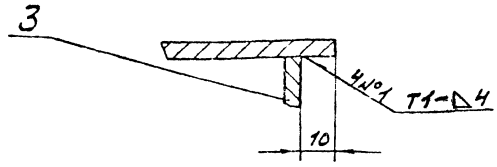

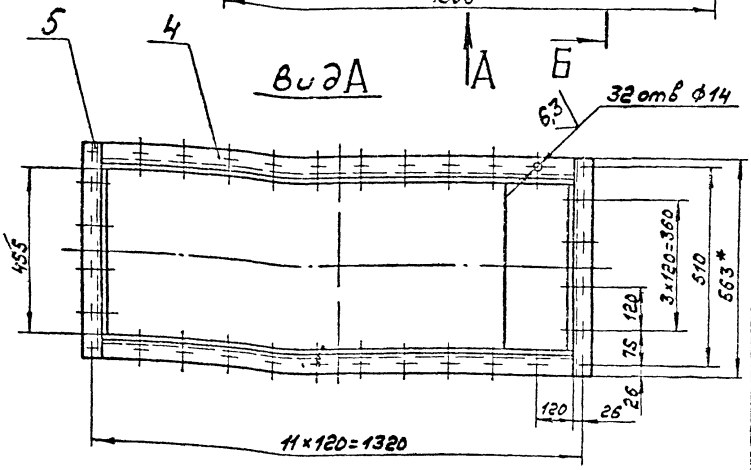

1*Размеры для справок
2. Неуказанные предельные отклонения размеров: $H16 \pm \frac{IT16}{2}$
3. Сварные швы по ГОСТ 5264-80.

Изм.	Лист	№ докум.	Подп.	Дата
Разраб.		Лялин		
Пров.		Лялин		
Т. контр.				
Рук. гр.		Лялин		
Н. контр.		Мюнтер		
Утв.				

Д215.111.190СБ

Переход

Лит.	Масса	Масштаб
И	88	1:10

Лист | Листов 1

Госстрой СССР ГПИ Горьковский Сантехпроект

Формат А3

Формат	Зона	Поз.	Обозначение	Наименование	Кол.	Примечание
				Документация		
А3			Д215 111 190СБ	Сборочный чертеж		
				Детали		
А4		1	Д215.111.143	Стенка	2	
А4		2	Д215.111.144	Стенка	1	
Б4		3	Д215.111.145	Стенка		
				Лист Б-ПН-4,0 ГОСТ 19903-74		
				Вст3сп ГОСТ 14637-79		
				(404×455) h16 12,5	1	5,8кг
Б4		4	Д215.111.146	Уголок		
				Уголок Б-50×50×5 ГОСТ 8509-72		
				Вст3сп ГОСТ 535-79		
				L=1268 h16 12,5	2	4,75кг
Б4		5	Д215.111.147	Уголок		
				Уголок Б-50×50×5 ГОСТ 8509-72		
				Вст3сп ГОСТ 535-79		
				L=563 h16 12,5	2	2,1кг

Д215 111 134

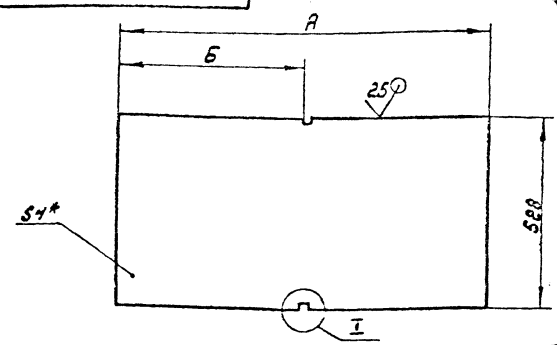

√(V)

I
М1:2

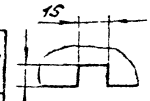

Обозначение	Размеры, мм. А	Размеры, мм. Б	Масса, кг
Д215.111 134	1010	505	17,3
-01	1212	606	20,5

1.*Размеры для справок
2. Неуказанные предельные отклонения размеров $\pm \frac{IT16}{2}$

Инв.№ подл. | Подп. и дата | Взам.инв.№ | Инв.№ дубл. | Подп. и дата

Изм.	Лист	№ докум.	Подп.	Дата
Разраб.		Лялин		
Пров.		Лялин		
Т. контр.				
Н. контр.		Мюнтер		

Д215.111.190

Переход

Лит.	Лист	Листов
	1	

ГПИ Горьковский Сантехпроект Госстроя СССР

Д215.111.134

Стенка

Лит.	Масса	Масштаб
	см. табл.	—

Лист | Листов 1

Госстрой СССР ГПИ Горьковский Сантехпроект

Лист Б-ПН-4,0 ГТ 19903-74 Вст3сп ГОСТ 14637-79

Д21Б.111.157

25 √(√)

Развертка

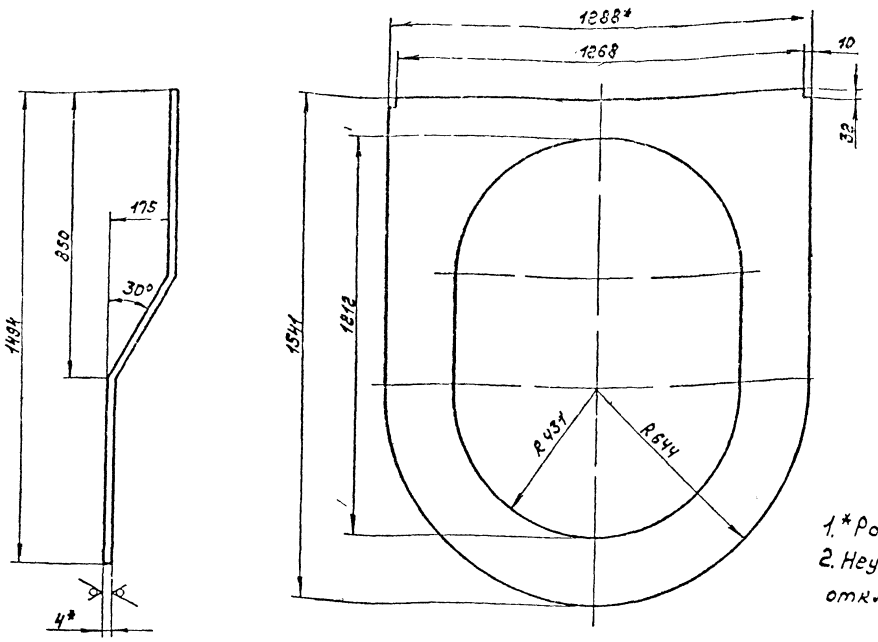

1.* Размеры для справок
2. Неуказанные предельные отклонения размеров $\pm \frac{IT16}{2}$

					Д21Б 111 157			
Изм	Лист	№ докум.	Подп.	Дата	Стенка	Лит.	Масса	Масштаб
Разраб.		Фитасов					27	1:10
Пров.		Ляпин				Лист	Листов 1	
Т.контр.					Лист Б-ПН-4,0 ГОСТ 15003-74 / Вст 3сп ГОСТ 14637-79	Госстрой СССР ГПИ Горьковский Сантехпроект		
Н.контр.		Мюнтер						

Формат	Зона	Поз.	Обозначение	Наименование	Кол.	Примечание
				Документация		
А3			Д 21Б 111 210СБ	Сборочный чертеж		
				Детали		
А4		1	Д 21Б. 111. 164	Лист	1	
А4		2	Д 21Б 111. 165	Ребро	1	
		3	-01	Ребро	1	
		4	-02	Ребро	1	
		5	-03	Ребро	1	
		6	-04	Ребро	1	
		7	-05	Ребро	1	
А4		8	Д 21Б. 111. 166	Лист	1	
Б4		9	Д 21Б. 111. 167	Плита		
				Лист Б-ПН-10,0 ГОСТ 15003-74 / ВСт 3сп ГОСТ 14637-79		
				(500×750) h16 12,5 √	1	29,5кг

					Д21Б. 111.210			
Изм	Лист	№ докум.	Подп.	Дата	Опора под бесвыводный карман	Лит.	Лист	Листов 1
Разраб.		Ляпин						
Пров.		Ляпин						
Т.контр.								
Н.контр.		Мюнтер						

Д21Б.111.152

25 √(√)

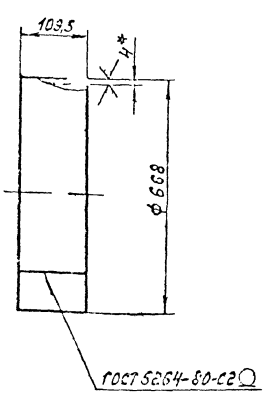

Длина развертки — 2085 мм.
1.* Размер для справок.
2. Неуказанные предельные отклонения размеров: h16; $\pm \frac{IT16}{2}$.

					Д21Б. 111.152			
Изм	Лист	№ докум.	Подп.	Дата	Обечайка	Лит.	Масса	Масштаб
Разраб.		Фитасов					6,0	1:10
Пров.		Ляпин				Лист	Листов 1	
Т.контр.								
Н.контр.		Мюнтер						

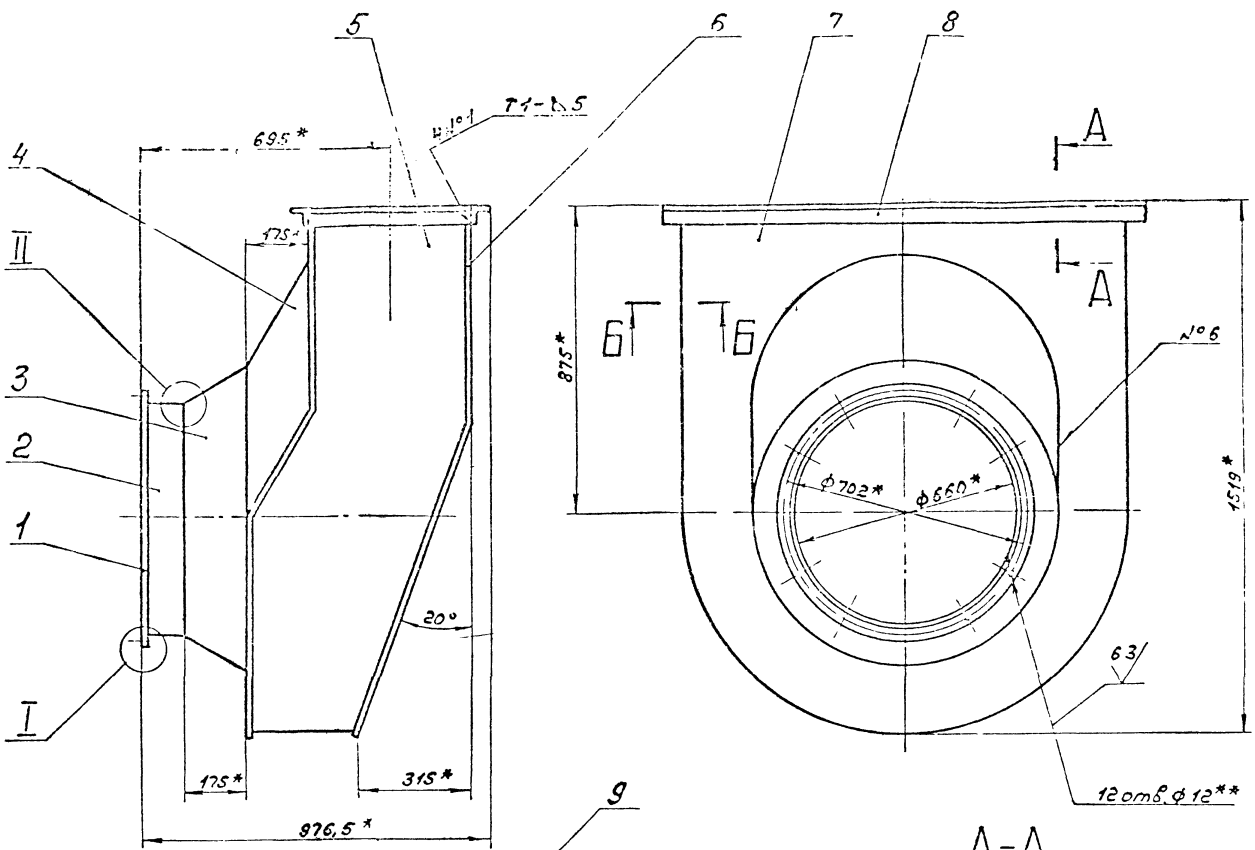

А-А
М1:2

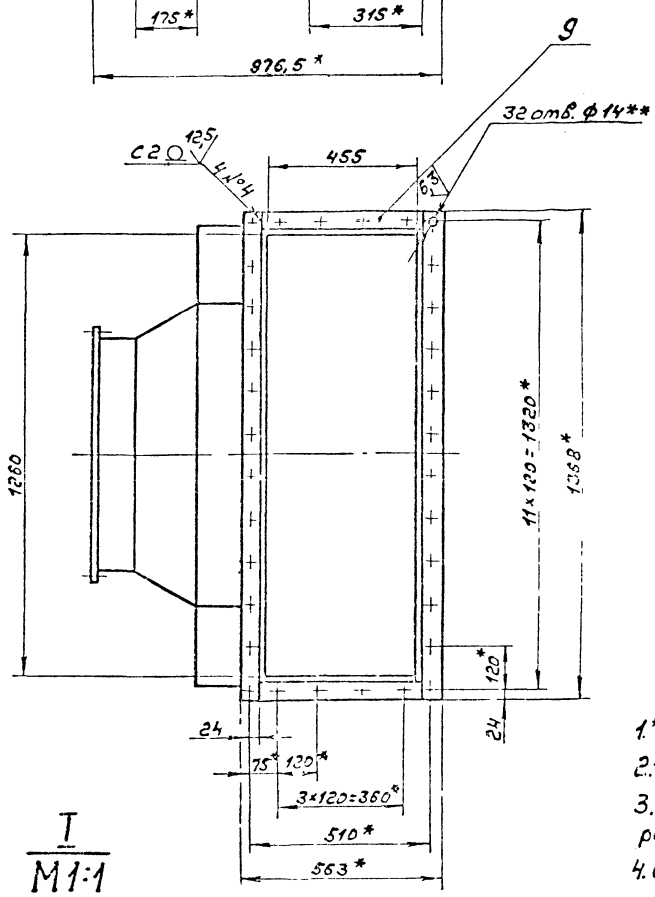

I
М1:1

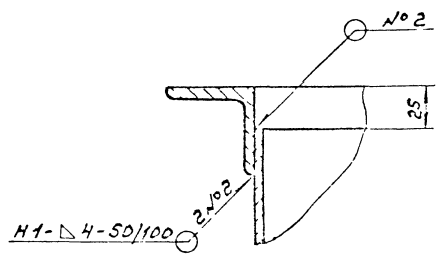

Б-Б
М1:1

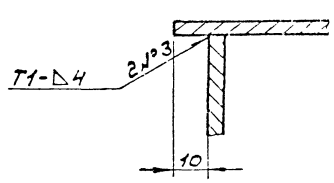

1.* Размеры для справок.

2.** Обработать по спрягаемой детали.

3. Неуказанные предельные отклонения размеров: Н14, $\pm \frac{IT16}{2}$

4. Сварные швы №1... №4 по ГОСТ 5264-80.
№6 - по ГОСТ 11534-75, №5 по ГОСТ 16037-80.

II
М1:1

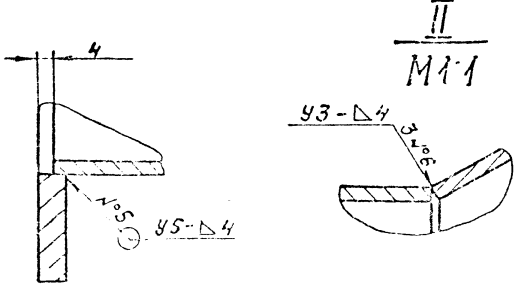

				Д216.111.200СБ			
Разраб.	Лапин			Корман всасывающий	Лит.	Масс.	Масш.
Пров.	Лапин				V	166	1:10
Т.контр.					Лист	Листов	
Н.контр.	Лапин				Госстрой СССР ГПУ Горьковский Сельхозпроект		

Д216.111.154

25/(V)

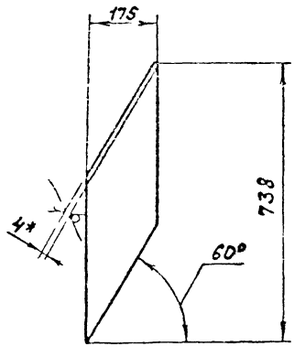

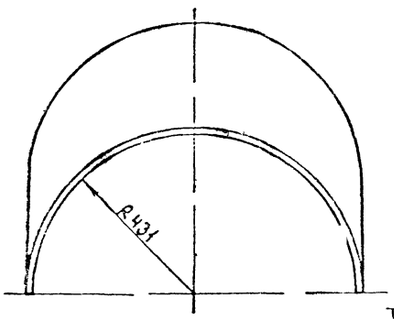

Развертка

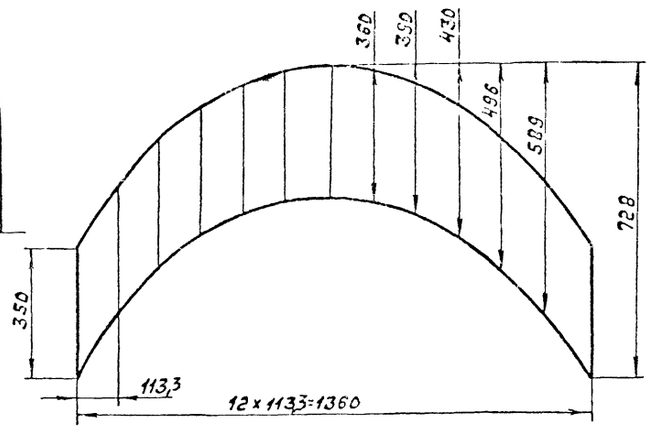

1.* Размеры для справок.

2. Неуказанные предельные отклонения размеров $\pm \frac{IT16}{2}$.

Изм.	Лист	№ докум.	Подп.	Дат.	Д216.111.154			
Разраб.		Фитасова			Вставка	Лит.	Масса	Масштаб
Пров.		Лапин					14,7	1:10
Т.контр.						Лист	Листов 1	
Н.контр.		Нюнтер			Лист Б-ПН-40 ГОСТ 19903-74 Вст3сп ГОСТ 14637-79	Госстрой СССР ГПИ Горьковский Сантехпроект		
Утв.								

Копировал Формат А3

Д216.111.153

8/(V)

Развертка

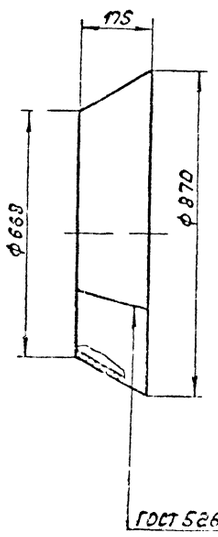

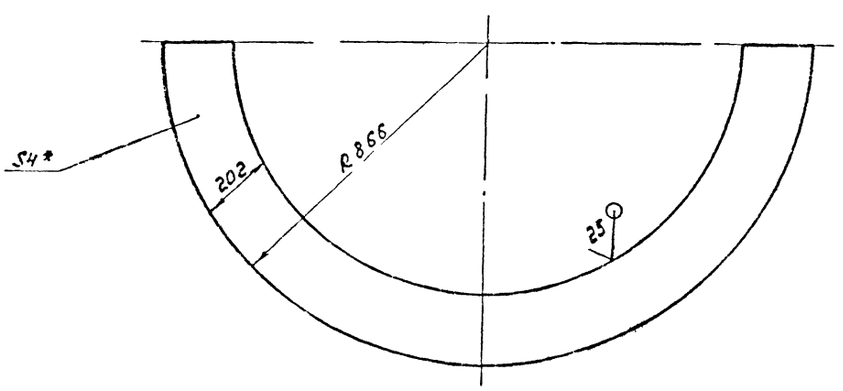

1.* Размер для справок

2. Неуказанные предельные отклонения размеров: h16, $\pm \frac{IT16}{2}$.

Изм.	Лист	№ докум.	Подп.	Дат.	Д216.111.153			
Разраб.		Фитасова			Конус	Лит.	Масса	Масштаб
Пров.		Лапин					17	1:10
Т.контр.						Лист	Листов 1	
Н.контр.		Нюнтер			Лист Б-ПН-40 ГОСТ 19903-74 Вст3сп ГОСТ 14637-79	Госстрой СССР ГПИ Горьковский Сантехпроект		
Утв.								

Д 215.111.155

Развертка

25 V(V)

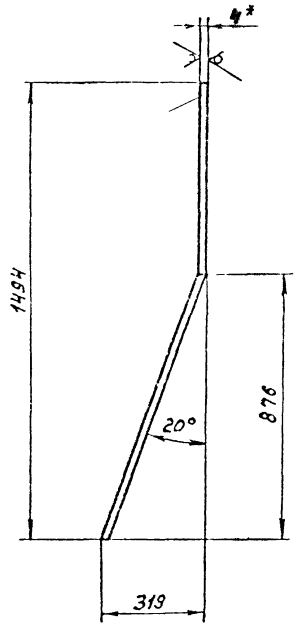

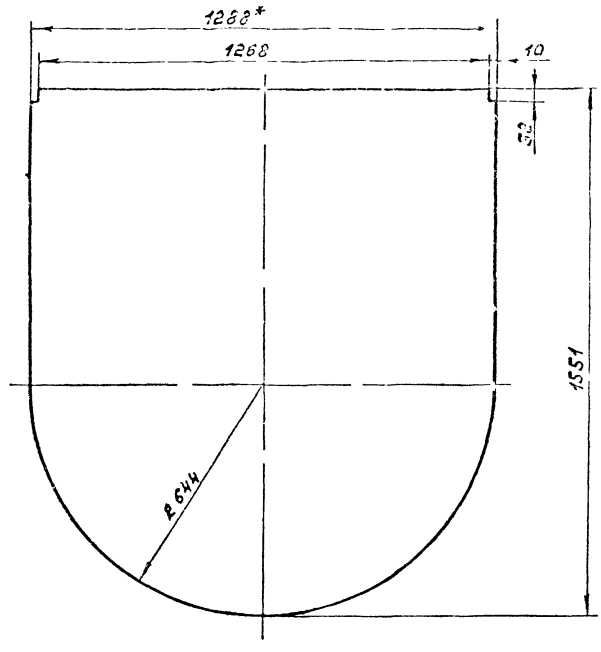

1.* Размеры для справок.
2. Неуказанные предельные отклонения размеров ± IT16/2.

				Д 215.111.155			
Изм.	Лист	№докум.	Подп.	Дата			
Разраб.		Фитисов			Стенка	Лит.	Масса 37,4	Масштаб 1:10
Пров.		Ялдин				Лист	Листов 1
Т.контр.						Госстрой СССР ГПИ Горьковский Сантехпроект	
Н.контр.		Монтаж			Лист Б-ПН-4,0 ГОСТ 13303-74 Вст3сп ГОСТ 14637-79		
Утв.							

Копировал — Формат А3

Д 215.111.155

25 V(V)

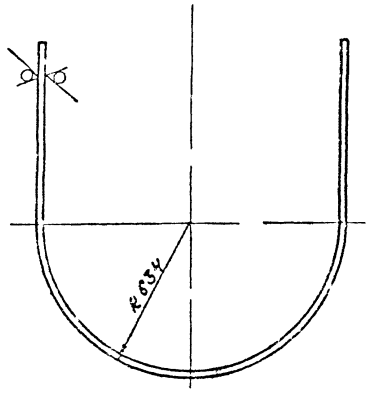

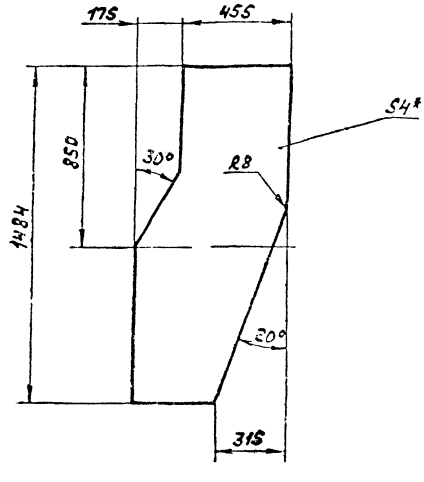

1.* Размер для справок.
2. Неуказанные предельные отклонения размеров ± IT16/2.

Длина развертки — 3678 мм.

				Д 215.111.155			
Изм.	Лист	№докум.	Подп.	Дата			
Разраб.		Фитисов			Стенка	Лит.	Масса 52	Масштаб 1:15
Пров.		Ялдин				Лист	Листов 1
Т.контр.						Госстрой СССР ГПИ Горьковский Сантехпроект	
Н.контр.		Чертеж			Лист Б-ПН-4,0 ГОСТ 13303-74 Вст3сп ГОСТ 14637-79		
Утв.							

Развертка

25/(✓)

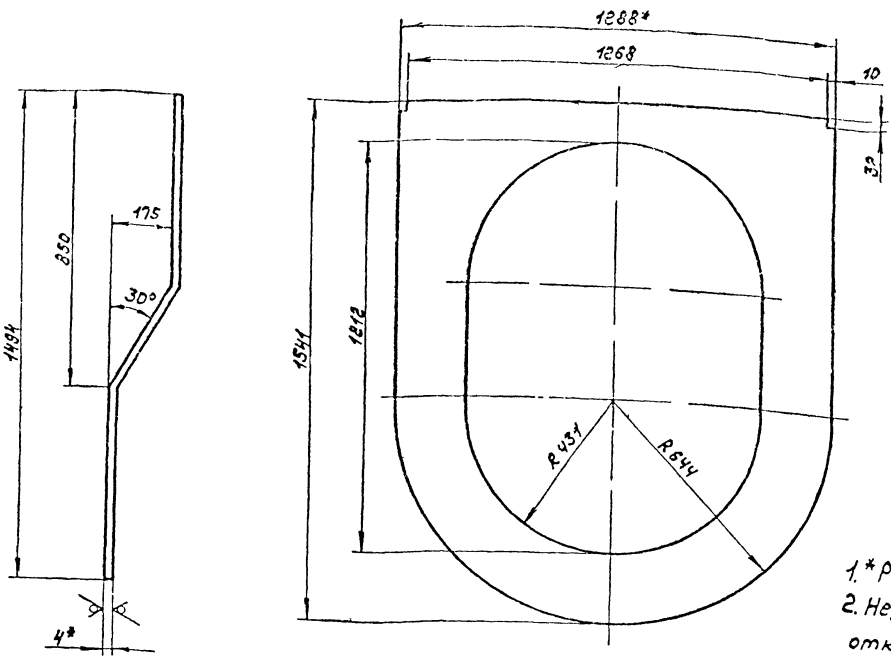

1.* Размеры для справок
2. Неуказанные предельные отклонения размеров $\pm \frac{IT16}{2}$

Изм.	Лист	№ докум.	Подп.	Дата
Разраб.		Фитасов		
Пров.		Ляпин		
Т.контр.				
Н.контр.		Мюнтер		
Утв.				

Д 21Б.111.157

Стенка

Лит.	Масса	Масштаб
Н	27	1:10

Лист | Листов 1

Лист Б-ПН-4,0 ГОСТ 19903-74 / ВСт 3сп ГОСТ 14637-79

Госстрой СССР ГПИ Горьковский Сантехпроект

Формат А3

Формат	Зона	Поз.	Обозначение	Наименование	Кол.	Примечание
				Документация		
А3			Д 21Б.111.210СБ	Сборочный чертеж		
				Детали		
А4		1	Д 21Б.111.164	Лист	1	
А4		2	Д 21Б.111.165	Ребро	1	
		3	-01	Ребро	1	
		4	-02	Ребро	1	
		5	-03	Ребро	1	
		6	-04	Ребро	1	
		7	-05	Ребро	1	
А4		8	Д 21Б.111.166	Лист	1	
Б4		9	Д 21Б.111.167	Плита		
				Лист Б-ПН-10,0 ГОСТ 19903-74 / ВСт 3сп ГОСТ 14637-79		
				(500×750) h16 12,5 ✓	1	29,5 кг

Изм.	Лист	№ докум.	Подп.	Дата
Разраб.		Ляпин		
Пров.		Ляпин		
Т.контр.				
Н.контр.		Мюнтер		
Утв.				

Д 21Б.111.210

Опора под всасывающий карман

Лит.	Лист	Листов
Н		1

Госстрой СССР ГПИ Горьковский Сантехпроект

Д 21Б.111.152

25/(✓)

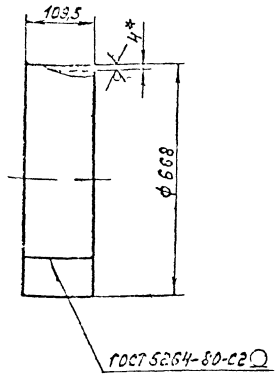

Длина развертки — 2085 мм.
1.* Размер для справок.
2. Неуказанные предельные отклонения размеров: h16, $\pm \frac{IT16}{2}$.

Изм.	Лист	№ докум.	Подп.	Дата
Разраб.		Фитасов		
Пров.		Ляпин		
Т.контр.				
Н.контр.		Мюнтер		
Утв.				

Д 21Б.111.152

Обечайка

Лит.	Масса	Масштаб
Н	6,0	1:10

Лист | Листов 1

Госстрой СССР ГПИ Горьковский Сантехпроект

Д 215.111.165

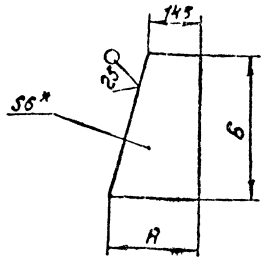

Обозначение	Размеры, мм. А	Размеры, мм. б	Масса, кг.
Д215.111.165	280	576	3,93
-01		560	3,7
-02		664	4,1
-03	170	576	2,91
-04		560	2,9
-05		664	3,3

1.* Размеры для справок.
2. Неуказанные предельные отклонения размеров $\pm \frac{IT16}{2}$

Изм.	Лист	№ докум.	Подп.	Дата
Разраб.	Прутникова			12.83
Пров.	Лялин			
Т. контр.				
Н. контр.	Мюнтер			
Утв.				

Д215.111.165

Ребро

Лит.	Масса	Масштаб
И	см. табл.	—
Лист	Листов 1	

Лист Б-ПН-6.0 ГОСТ 19903-74 / Ст3сп ГОСТ 14637-79

Госстрой СССР ГПИ Горьковский Сантехпроект

Формат А4

Д 215.111.164

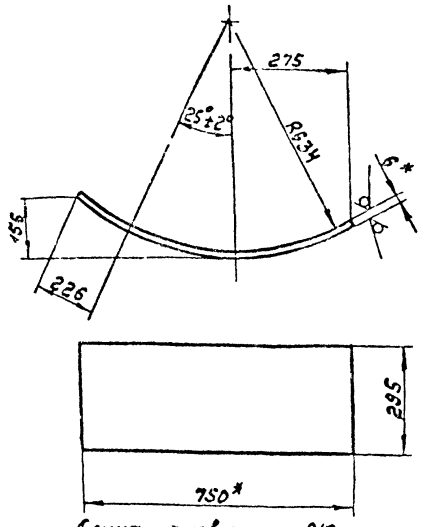

Длина развертки – 810 мм
1.* Размеры для справок
2. Неуказанные предельные отклонения размеров $\pm \frac{IT16}{2}$

Изм.	Лист	№ докум.	Подп.	Дата
Разраб.	Прутникова			12.83
Пров.	Лялин			
Т. контр.				
Н. контр.	Мюнтер			
Утв.				

Д215.111.164

Лист

Лит.	Масса	Масштаб
И	10,9	1:10
Лист	Листов 1	

Лист Б-ПН-6.0 ГОСТ 19903-74 / Ст3сп ГОСТ 14637-79

Госстрой СССР ГПИ Горьковский Сантехпроект

Формат А

Инв. № подл. | Подп. и дата | Взам. инв. № | Инв. № дубл. | Подп. и дата

Д 215.111.210 СБ

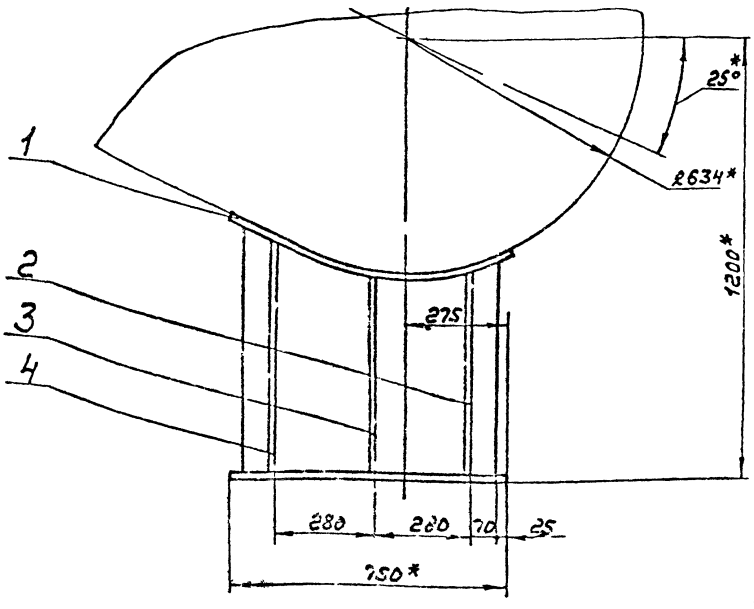

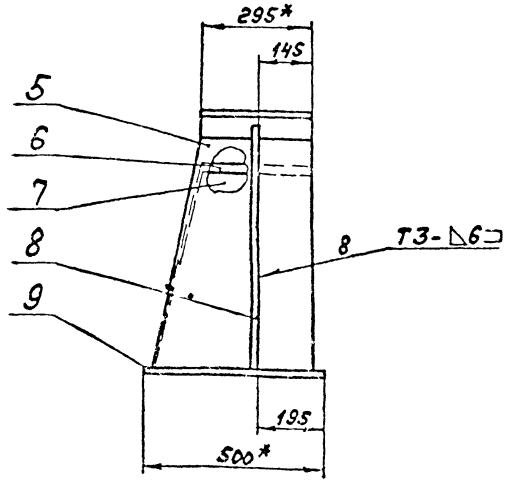

1.* Размеры для справок.
2. Неуказанные предельные отклонения размеров $\pm \frac{IT16}{2}$
3 Сварные швы по ГОСТ 5264-80.

Изм.	Лист	№ докум.	Подп.	Дата
Разраб.	Лялин			12.83
Пров.	Лялин			
Т. контр.				
Рук. гр.	Лялин			
Н. контр.	Мюнтер			
Утв.				

Д215.111.210 СБ

Опора под весовой бункер

Лит.	Масса	Масштаб
III	75	1:10
Лист	Листов 1	

Госстрой СССР ГПИ Горьковский Сантехпроект

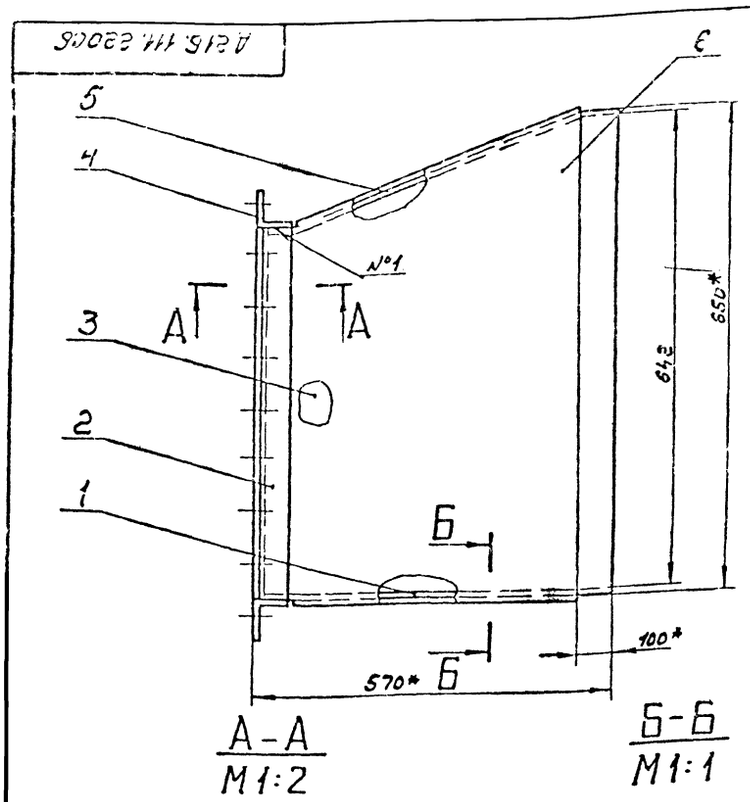

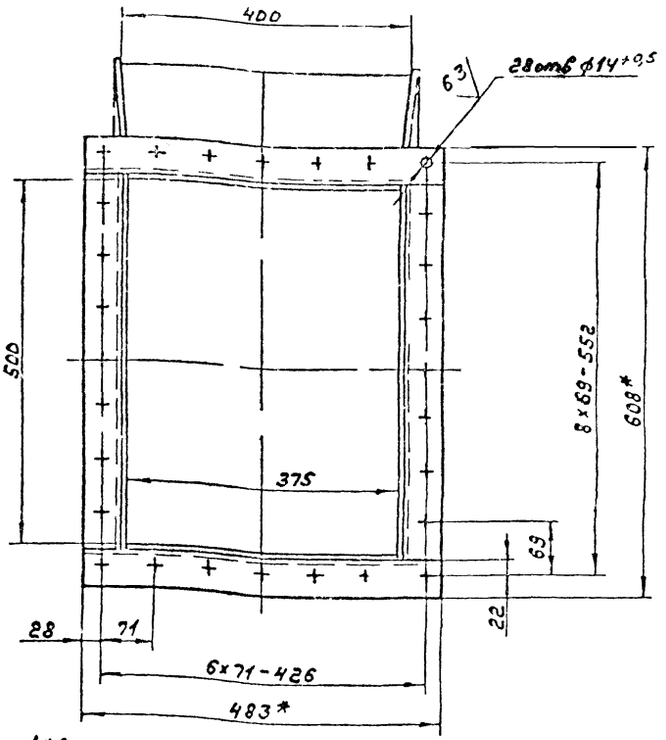

1.* Размеры для справок

2. Неуказанные предельные отклонения размеров: $H16 \pm \frac{IT16}{2}$

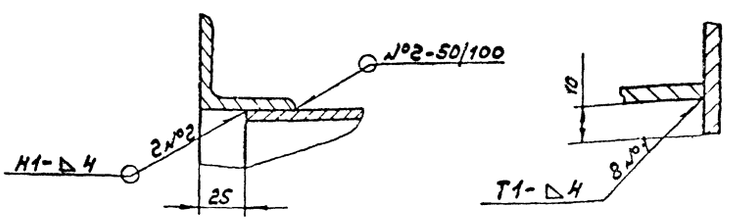

3 Сварные швы по ГОСТ5264-80

Изм.	Лист	№ докум.	Подп.	Дата
Разраб.		Лялин		
Пров.		Лялин		
Т. контр.				
Рук. гр.		Лялин		
Н. контр.		Монтер		
Утв.				

Д21Б.111.220СБ

Переход

Лит.	Масса	Масштаб
И	44	1:5
Лист	Листов 1	

Госстрой СССР ГПИ Горьковский Сантехпроект

Формат А3

Формат	Зона	Поз.	Обозначение	Наименование	Кол.	Примечание
				Документация		
А3			Д21Б.111.220СБ	Сборочный чертеж		
				Детали		
А4		1	Д21Б.111.171	Стенка	1	
Б4		2	Д21Б.111.172	Уголок		
				Уголок Б-50х50х5 ГОСТ8509-72 / Ст3сп ГОСТ535-79		
				L = 508 h16 (12,5)	2	0,2кг.
А4		3	Д21Б.111.173	Стенка	1	
Б4		4	Д21Б.111.174	Уголок		
				Уголок Б-50х50х5 ГОСТ8509-72 / Ст3сп ГОСТ535-79		
				L = 483 h16 (12,5)	2	1,9кг.
А4		5	Д21Б.111.175	Стенка	1	
А4		6	Д21Б.111.173-01	Стенка	1	

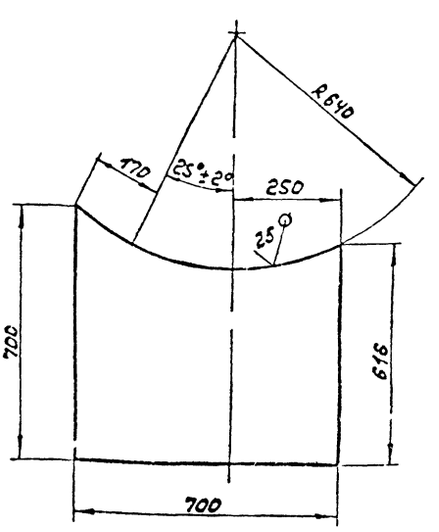

1.* Размеры для справок.

2. Неуказанные предельные отклонения размеров $\pm \frac{IT16}{2}$

Изм.	Лист	№ докум.	Подп.	Дата
Разраб.		Лялин		
Пров.		Лялин		
Т. контр.				
Н. контр.		Монтер		
Утв.				

Д21Б.111.220

Переход

Лит.	Масса	Масштаб
И		
Лист 1	Листов 1	

Госстрой СССР ГПИ Горьковский Сантехпроект

Инв.№ подл. | Подп. и дата | Взам. инв.№ | Инв.№ дубл. | Подп. и дата

Изм.	Лист	№ докум.	Подп.	Дата
Разраб.		Лялин		
Пров.		Лялин		
Т. контр.				
Н. контр.		Монтер		
Утв.				

Д21Б.111.165

Лист

Лит.	Масса	Масштаб
И	13,8	1:10
Лист	Листов 1	

Госстрой СССР ГПИ Горьковский Сантехпроект

Лист 6-ПН-5,0 ГОСТ19903-74 / 8 Ст3сп ГОСТ14637-79

Формат	Зона	Поз.	Обозначение	Наименование	Кол.	Примечание
				Документация		
А3			Д 216. 111. 230СБ	Сборочный чертеж		
				Сборочные единицы		
А4		1	Д 216. 111. 240	Крышка	1	
А4		2	Д 216. 111. 250	Короб	1	
				Стандартные изделия		
		3		Болт М10×2S.36		
				ГОСТ 7798-70	14	
		4		Гайка М10.4		
				ГОСТ 5915-70	14	
		5		Шайба 10.01		
				ГОСТ 11371-78	14	
				Материалы		
		6		Картон асбестовый КАОН-1-4		
				ГОСТ 2850-80	0,12	м²

Инв. № подл. | Подп. и дата | Взам. инв. № | Инв. № дубл. | Подп. и дата

Изм.	Лист	№ докум.	Подп.	Дата
Разраб.		Гольденберг		
Пров.		Лялин		
Нач. отд.				
Н. контр.		Мюнтер		
Утв.				

Д 216. 111. 230

Короб экономайзера нижний.

Лит.	Лист	Листов
		1

Госстрой СССР ГПИ Горьковский Сантехпроект

Формат А4

А216.111.175

25/(√)

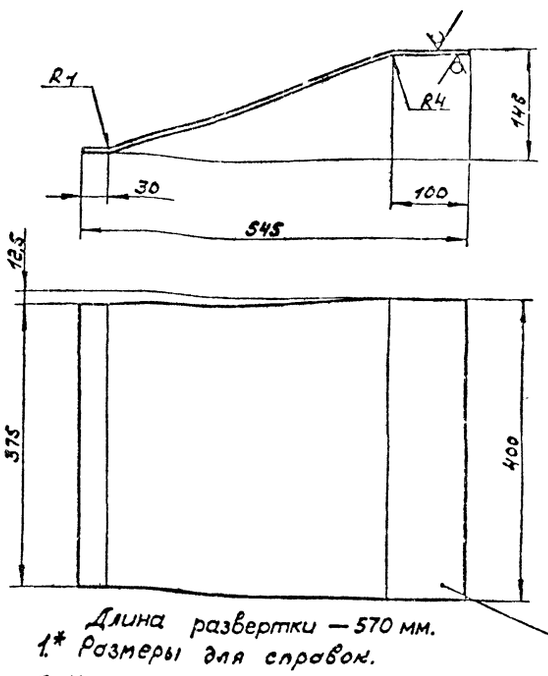

Длина развертки — 570 мм.

1.* Размеры для справок.

2. Неуказанные предельные отклонения размеров ± IT16/2.

Инв. № подл. | Подп. и дата | Взам. инв. № | Инв. № дубл. | Подп. и дата

Изм.	Лист	№ докум.	Подп.	Дата
Разраб.		Прытковс		
Пров.		Лялин		
Т. контр.				
Н. контр.		Мюнтер		
Утв.				

Д 216. 111. 175

Стенка

Лит.	Масса	Масштаб
	7,3	1:5

Лист	Листов 1

Лист 6-ПН-40 ГОСТ 19903-74 Ст3сп ГОСТ 14637-79

Госстрой СССР ГПИ Горьковский Сантехпроект

Формат А4

А216.111.173

25/(√)

Д216.111.173-01 -зеркальное отражение остальное см. рис.1

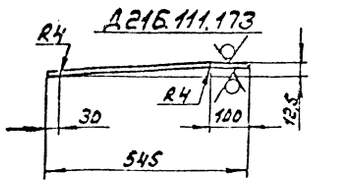

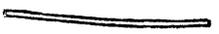

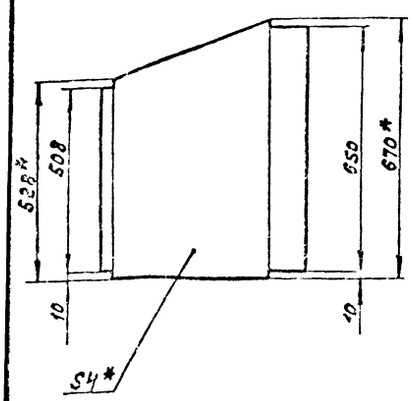

1.* Размеры для справок.

2. Неуказанные предельные отклонения размеров ± IT16/2.

Инв. № подл. | Подп. и дата | Взам. инв. № | Инв. № дубл. | Подп. и дата

Изм.	Лист	№ докум.	Подп.	Дата
Разраб.		Прытковс		
Пров.		Лялин		
Т. контр.				
Н. контр.		Мюнтер		
Утв.				

Д 216 111.173

Стенка

Лит.	Масса	Масштаб
	14,9	1:10

Лист	Листов 1

Лист 6-ПН-40 ГОСТ 19903-74 Ст3сп ГОСТ 14637-79

Госстрой СССР ГПИ Горьковский Сантехпроект

А216.111.171

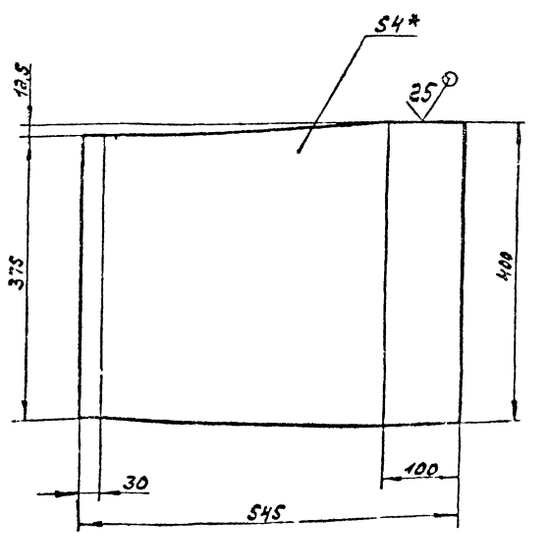

1.* Размеры для справок.

2. Неуказанные предельные отклонения размеров ± IT16/2.

Инв. № подл. | Подп. и дата | Взам. инв. № | Инв. № дубл. | Подп. и дата

Изм.	Лист	№ докум.	Подп.	Дата
Разраб.		Прытковс		
Пров.		Лялин		
Т. контр.				
Н. контр.		Мюнтер		
Утв.				

Д 216 111.171

Стенка

Лит.	Масса	Масштаб
	7,1	1:5

Лист	Листов 1

Лист 6-ПН-40 ГОСТ 19903-74 Ст3сп ГОСТ 14637-79

Госстрой СССР ГПИ Горьковский Сантехпроект

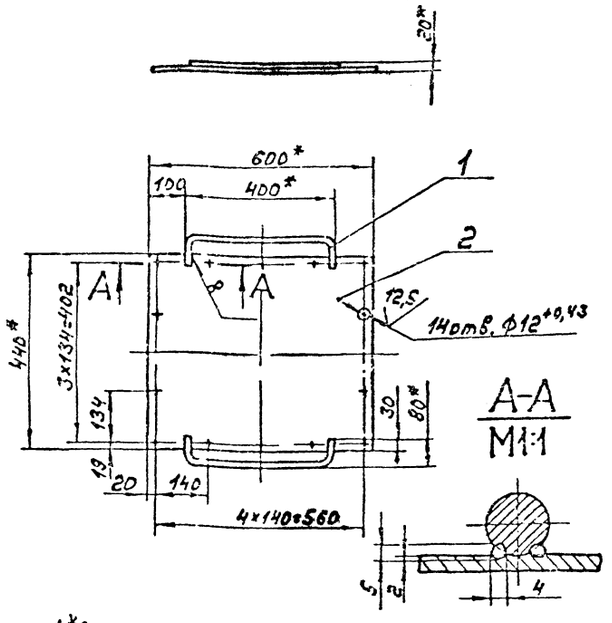

1. *Размеры для справок.
2. Неуказанные предельные отклонения размеров $\pm \frac{IT16}{2}$
3. Сварка ручная дуговая.

Формат	Зона	Поз.	Обозначение	Наименование	Кол.	Примечание
				Документация		
А4			Д216.111.240СБ	Сборочный чертеж		
				Детали		
А4		1	Д216.111.173	Ручка	2	
Б4		2	Д216.111.181	Крышка		
				Лист Б-ПН-Н.0 ГОСТ 19903-74		
				Вст3сп ГОСТ 14637-79		
				(440×600) h16 25/	1	4,2кг.

Инв.№ подл. | Подп. и дата | Взам.инв.№ | Инв.№ дубл. | Подп. и дата

Изм.	Лист	№ докум.	Подп.	Дата
Разраб.	Гольдзибер			
Пров.	Лапин			
Т.контр.				
Н.контр.	Нюнтер			
Утв.				

Д216.111.240СБ

Крышка

Лит.	Масса	Масштаб
И	5,6	1:10
Лист	Листов 1	

Госстрой СССР ГПИ Горьковский Сантехпроект

Формат А4

Д216.111.240

Крышка

Лит.	Лист	Листов
И		1

Госстрой СССР ГПИ Горьковский Сантехпроект

Формат А4

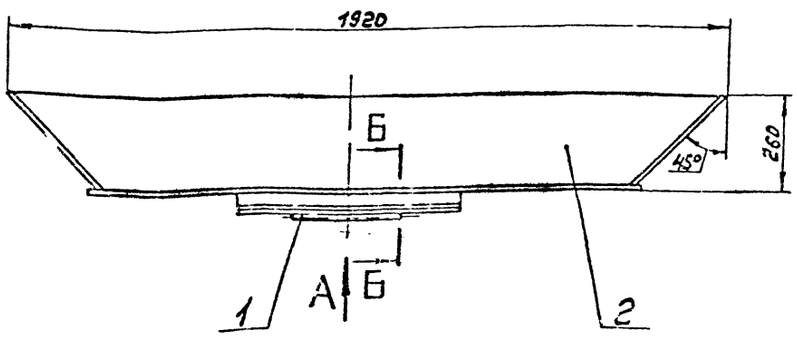

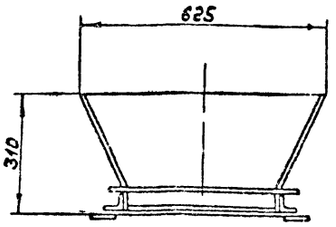

Вид А

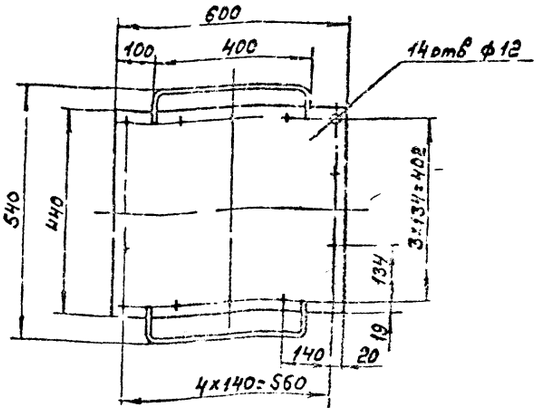

Б-Б
М1:2

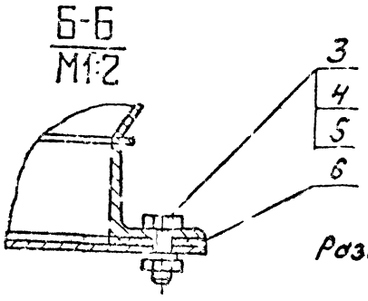

Размеры для справок.

Изм.	Лист	№ докум.	Подп.	Дата
Разраб.	Гольдзибер			
Пров.	Лапин			
Т.контр.				
Н.контр.	Нюнтер			
Утв.				

Д216.111.230СБ

Короб экономайзера нижний

Лит.	Масса	Масштаб
И	60	1:10
Лист	Листов 1	

Госстрой СССР ГПИ Горьковский Сантехпроект

Д21Б.111.250СБ

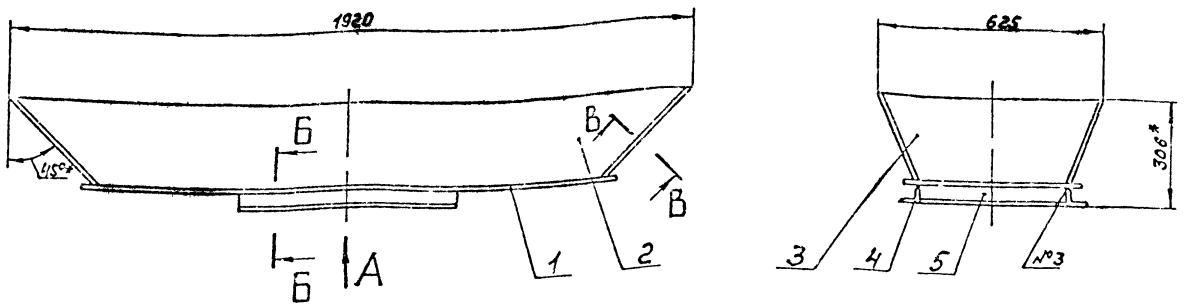

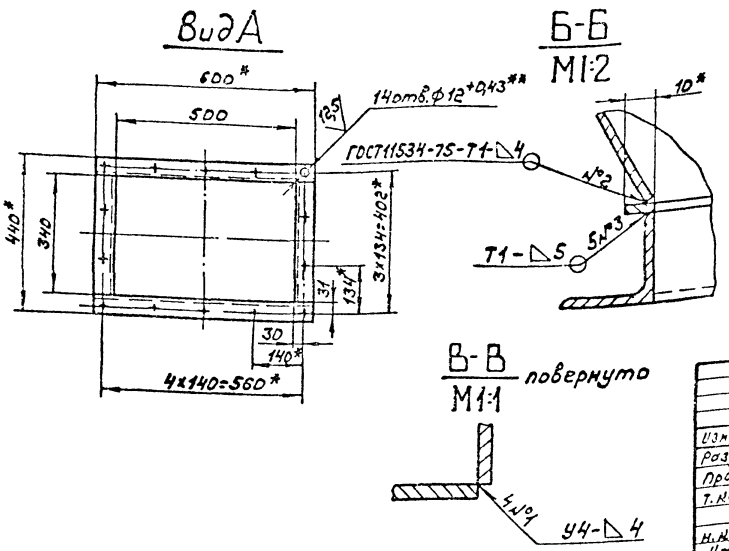

1.* Размеры для справок
2.** Обработать по сопрягаемой детали.
3. Неуказанные предельные отклонения размеров: Н16, ± IT16/2
4. Сварные швы по ГОСТ 5264-80, кроме указанных особо.

Изм.	Лист	№ докум.	Подп.	Дата	Д21Б.111.250СБ			
Разраб.		Гольденберг		1.12.83	Короб	Лит.	Масса	Масштаб
Пров.		Ляпин				Н	42	1:10
Т. контр.						Лист	Листов 1	
Н. контр.		Мюнтер				Госстрой СССР ГПИ Горьковский Сантехпроект		
Утв.								

Формат 43

Формат	Зона	Поз	Обозначение	Наименование	Кол.	Примечание
				Документация		
А3			Д21Б.111.250СБ	Сборочный чертеж		
				Детали		
А4		1	Д21Б.111.182	Лист	1	
А4		2	Д21Б.111.183	Стенка	2	
		3	-01	Стенка	2	
Б4		4	Д21Б.111.184	Уголок		
				Уголок 6-50x50x5 ГОСТ8509-72 / 8Ст3сп ГОСТ535-79		
				L = 600 h16 25	2	2,2кг.
Б4		5	Д21Б.111.185	Уголок		
				Уголок 6-50x50x5 ГОСТ8509-72 / 8Ст3сп ГОСТ535-79		
				L = 340 h16 25	2	1,3кг.

Д21Б.111.179

25 (√)

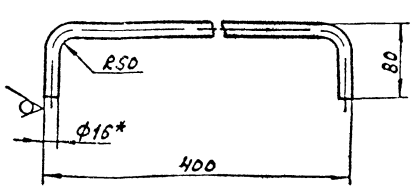

Длина развертки - 578 мм.
1.* Размеры для справок.
2. Неуказанные предельные отклонения размеров ± IT16/2.

Изм.	Лист	№ докум.	Подп.	Дата	Д21Б.111.179			
Разраб.		Гольденберг		1.12.83	Ручка	Лит.	Масса	Масштаб
Пров.		Ляпин				Н	0,7	1:5
Т. контр.						Лист	Листов 1	
Н. контр.		Мюнтер			Круг В-15 ГОСТ 2590-71 / В Ст 3сп ГОСТ535-79	Госстрой СССР ГПИ Горьковский Сантехпроект		
Утв.								

Изм.	Лист	№ докум.	Подп.	Дата	Д21Б.111.250			
Разраб.		Гольденберг		1.12.83	Короб	Лит.	Лист	Листов
Пров.		Ляпин				Н		1
Нач. отд.						Госстрой СССР ГПИ Горьковский Сантехпроект		
Н. контр.		Мюнтер						
Утв.								

Инв. № подл. | Подп. и дата | Взам. инв. № | Инв. № дубл. | Подп. и дата

Формат	Зона	Поз.	Обозначение	Наименование	Кол.	Примечание
		4		Гайка М16.4		
				ГОСТ 5915-70	4	
		5		Шайба 16.01		
				ГОСТ 10906-78	4	
		6		Шайба 16.65Г		
				ГОСТ 6402-70	4	

Изм.	Лист	№ докум.	Подп.	Дата	Д228.012.000	Лист 2

Формат А4

Формат	Зона	Поз.	Обозначение	Наименование	Кол.	Примечание
				Документация		
А3			Д228.012.000СБ	Сборочный чертеж		
				Детали		
Б4		1	Д228.012.001	Связь		
				Швеллер 14 ГОСТ 8240-72		
				ВСт3сп ГОСТ 535-79		
				L-400 h16 25	3	4,9кг.
Б4		2	Д228.012.002	Стойка		
				Швеллер 14 ГОСТ 8240-72		
				ВСт3сп ГОСТ 535-79		
				L=443 h16 25	2	5,3кг.
				Стандартные изделия		
		3		Болт М16×45.36		
				ГОСТ 7798-70	4	

Изм.	Лист	№ докум.	Подп.	Дата	Д228.012.000			
Разраб.		Бердышев			Рама под ролик.	Лит.	Лист 1	Листов 2
Пров.						Госстрой СССР ГПИ Горьковский сантехпроект		
Нач.отд.								
Н.контр.		Мюнтер						
Утв.								

Инв. № подл. | Подп. и дата | Взам. инв. № | Инв. № дубл. | Подп. и дата

Формат А4

Д216 111 183

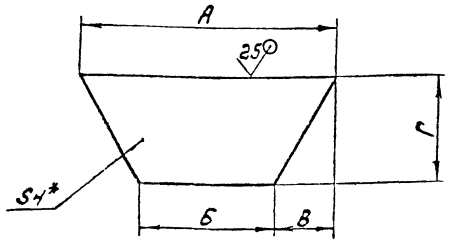

Обозначение	Размеры, мм.				Масса, кг.
	А	Б	В	Г	
Д216.111.183	1912	1408	256	288	15
-01	617	340	132,5	356	5

1.* Размеры для справок.

2. Неуказанные предельные отклонения размеров $\pm \frac{IT16}{2}$.

Изм.	Лист	№ докум.	Подп.	Дата	Д216.111.183			
Разраб.		Гольденбер			Стенка	Лит.	Масса см. табл.	Масштаб —
Пров.		Ляпин				Лист	Листов 1	
Т.контр.						Госстрой СССР ГПИ Горьковский сантехпроект		
Н.контр.		Мюнтер			Лист Б-ПН-4,0 ГОСТ 19903-74			

Д216 111 182

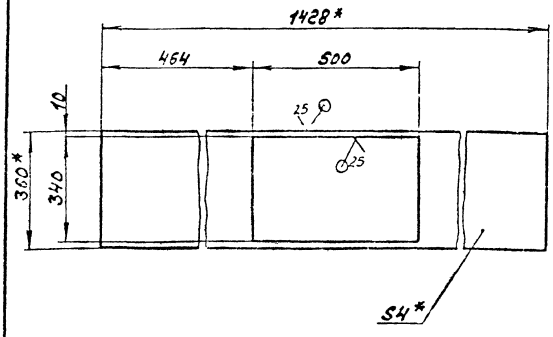

1.* Размеры для справок.

2. Неуказанные предельные отклонения размеров: $H16, \pm \frac{IT16}{2}$.

Изм.	Лист	№ докум.	Подп.	Дата	Д216.111.182			
Разраб.		Гольденбер			Лист	Лит.	Масса 10	Масштаб 1:10
Пров.		Ляпин				Лист		
Т.контр.						Госстрой СССР ГПИ Горьковский сантехпроект		
Н.контр.		Мюнтер			Лист Б-ПН-4,0 ГОСТ 19903-74 Ст3сп ГОСТ 14637-79			

Формат	Зона	Поз.	Обозначение	Наименование	Кол.	Примечание
				Д228.013.000		
				Детали		
54		6	Д228.013.002	Швеллер		
				Швеллер 14 ГОСТ 8240-72 / ВСт3сп ГОСТ 535-79		
				L=294 h16 25	2	3,7кг.
				Д228.013.000-01		
				Детали		
54		6	Д228.013.003	Швеллер		
				Швеллер 14 ГОСТ 8240-72 / ВСт3сп ГОСТ 535-79		
				L=694 h16 25	2	8,6кг.
				Д228.013.000-02		
				Детали		
64		6	Д228.013.004	Швеллер		
				Швеллер 14 ГОСТ 8240-72 / ВСт3сп ГОСТ 535-79		
				L=834 h16 25	2	10,3кг.

Изм.	Лист	№ докум.	Подп.	Дата	Д228.013.000	Лист 2

Формат А4

Формат	Зона	Поз.	Обозначение	Наименование	Кол.	Примечание
				Документация		
А3			Д228.013.000СБ	Сборочный чертеж		
				Детали		
54		1	Д228.013.001	Связь		
				Швеллер 14 ГОСТ 8240-72 / ВСт3сп. ГОСТ 535-79		
				L=236 h16 25	2	2,4кг
				Стандартные изделия		
		2		Болт М16×45.36		
				ГОСТ 7798-70	4	0,14кг
		3		Гайка М16.4		
				ГОСТ 5915-70	4	0,033кг
		4		Шайба 16.01 ГОСТ 10605-78	4	0,03кг
		5		Шайба 16.65 Г ГОСТ 6402-70	4	0,008кг
				Переменные данные для исполнений		

Подп. и дата | Инв. № дубл. | Взам. инв. № | Подп. и дата | Инв. № подл.

Изм.	Лист	№ докум.	Подп.	Дат.	Д228.013.000	Лит.	Лист	Листов
Разраб.		Прыткова			Рама под ролик	И	1	2
Пров.		Корчков				Росстрой СССР ГПУ Горьковский Сантехпроект		
Нач. отд.		Вольский						
Н. контр.		Мюнтер						
Утв.								

Формат А4

Д228.013.000СБ

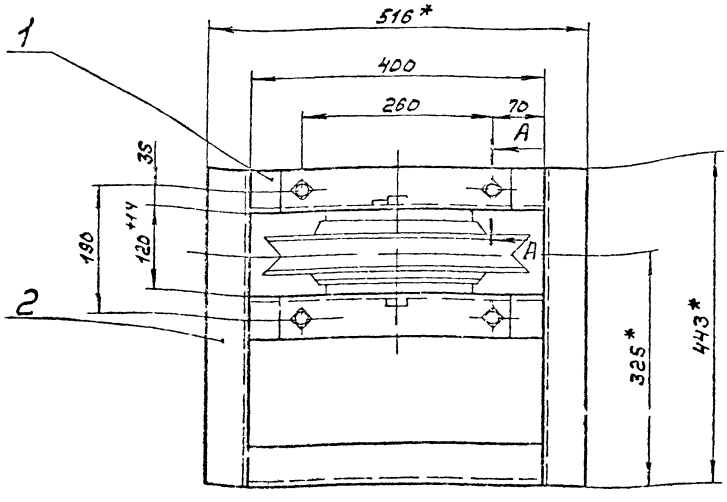

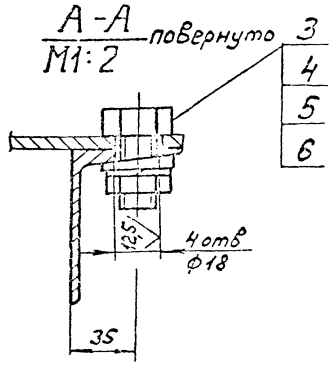

1.* Размеры для справок

2. Неуказанные предельные отклонения размеров: $\pm \frac{IT14}{2}$

3.** Блок ф360 входит в комплект скреперно-ковшового под'емника.

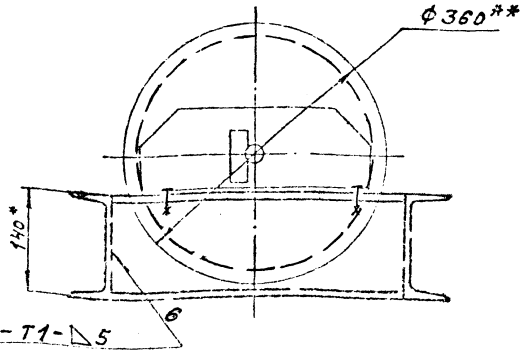

ГОСТ 5264-80 - Т1-△5

Изм.	Лист	№ докум.	Подп.	Дат.	Д228.013.000СБ	Лит.	Масса	Масштаб
Разраб.		Прыткова			Рама под ролик	И	25,5	1:5
Пров.		Корчков				Лист	Листов	
Т. контр.						Росстрой СССР ГПУ Горьковский Сантехпроект		
Нач. отд.		Вольский						
Н. контр.		Мюнтер						
Утв.								

Д22Г.030.002

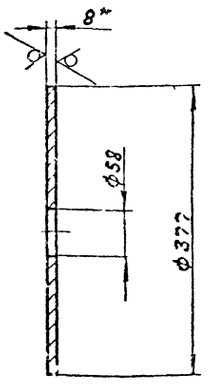

1.* Размеры для справок.
2. Неуказанные предельные отклонения размеров: H14, h14.

Изм.	Лист	№ докум.	Подп.	Дата
Разраб.	Бердышев			
Пров.	Корчков			
Т. контр.				
Н. контр.	Мюнтер			
Утв.				

Д22Г.030.002

Лист верхний

Лит.	Масса	Масштаб
И	6,5	1:5

Лист | Листов 1

Лист 6-ПН-8.0ГОСТ19903-74 / ВСт3спГОСТ14637-79

Госстрой СССР ГПИ Горьковский Сантехпроект

формат А4

Формат	Зона	Поз.	Обозначение	Наименование	Кол.	Примечание
				Документация		
А3			Д22Г.030.000СБ	Сборочный чертеж		
				Детали		
Б4		1	Д22Г.030.001	Труба		
				Труба 57×3,5 ГОСТ10704-76		
				В10 ГОСТ10706-80		
				L-120 h16 25	1	0,5кг.
А4		2	Д22Г.030.002	Лист верхний	1	
Б4		3	Д22Г.030.003	Труба		
				Труба 377×7 ГОСТ10704-76		
				В-10 ГОСТ10705-80		
				L=392 h10 25	1	25,0кг
Б4		4	Д22Г.030.004	Ребро		
				Полоса Б2 8×100 ГОСТ103-76		
				ВСт3спГОСТ535-79		
				L=100 h16 25	3	0,63кг
Б4		5	Д22Г.030.005	Труба		
				Труба 159×3,2 ГОСТ10704-76		
				В-10 ГОСТ10705-80 L-720 h16 25	1	8,6кг.

Подп. и дата | Инв. № дубл. | Взам. инв. | Подп. и дата | Инв. № подл.

Изм.	Лист	№ докум.	Подп.	Дата
Разраб.	Бердышев			
Пров.	Корчков			
Нач. отд.	Вольский			
Н. контр.	Мюнтер			
Утв.				

Д22Г.030.000

Устройство задержания герметика

Лит.	Лист	Листов
И		1

Госстрой СССР ГПИ Горьковский Сантехпроект

формат А4

Д22В.013.000СБ

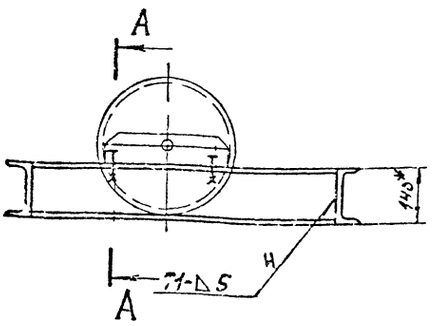

Обозначение	Размеры, мм.			Масса, кг.
	L*	L1	L2	
Д22В.013.000	400	80	294	13,5
-01	800	320	694	23,3
-02	950	620	834	26,7

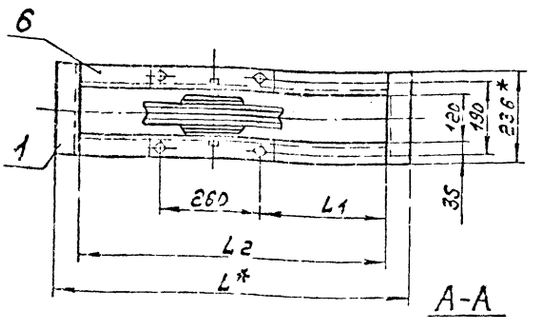

1.* Размеры для справок.
2. Неуказанные предельные отклонения размеров $\pm \frac{IT16}{2}$
3. Сварные швы по ГОСТ 5264-80.

А-А
М1:2

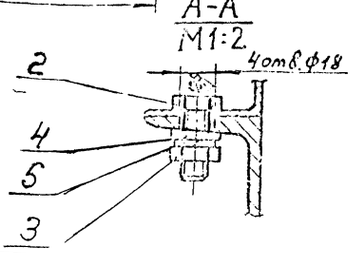

Изм.	Лист	№ докум.	Подп.	Дата
Разраб.	Прытнов			
Пров.	Корчков			
Т. контр.				
Нач. отд.	Вольский			
Н. контр.	Мюнтер			

Д22В.013.000СБ

Рама под ролик

Лит.	Масса	Масштаб
И	см. табл.	—

Лист | Листов 1

Госстрой СССР ГПИ Горьковский Сантехпроект

№ поз.	Обозначение	Наименование	Куда входит: Обозначение	Кол.	Общее кол-во	Примечание
1	Д 22Г. 034. 000	Контейнер для золы V=0,3м³		1	1	
2					1	
3	Д 22Г. 034. 010	Бункер	Д 22Г. 034. 010	1	1	
4	Д 22Г. 034. 020	Корпус бункера	Д 22Г. 034. 010	1	1	
5	Д 22Г. 034. 030	Фильтр	Д 22Г. 034. 030	1	1	
6	Д 22Г. 034. 040	Рама	Д 22Г. 034. 050	1	1	
7	Д 22Г. 034. 050	Рамка	Д 22Г. 034. 010	1	1	
8	Д 22Г. 034. 060	Затвор			1	
9	Д 22Г. 034. 070	Тележка	Д 22Г. 034. 070	1	2	
10	Д 22Г. 034. 080	Колесо	Д 22Г. 034. 070	1	2	
11	Д 22Г. 034. 090	Колесо с вилкой	Д 22Г. 034. 090	1	1	
12	Д 22Г. 034. 100	Вилка	Д 22Г. 034. 090	1	1	
13	Д 22Г. 034. 110	Колесо	Д 22Г. 034. 070	1	1	
14	Д 22Г. 034. 120	Рама	Д 22Г. 034. 120	1	2	
15	Д 22Г. 034. 130	Кронштейн				
16						
17						

Изм.	Лист	№ докум.	Подп.	Дата
Разраб.	Гольденберг			9.1183
Пров.	Мюнтер			
Нач. отд.	Бельский			
Н. контр.	Мюнтер			
Утв.				

Д 22Г. 034. 000 ВС.

Контейнер для золы V=0,3м³ Ведомость спецификаций

Лит.	Лист	Листов
И		1

Госстрой СССР ГПИ Горьковский Сантехпроект

Формат А3

Д 22Г. 030. 000 СБ

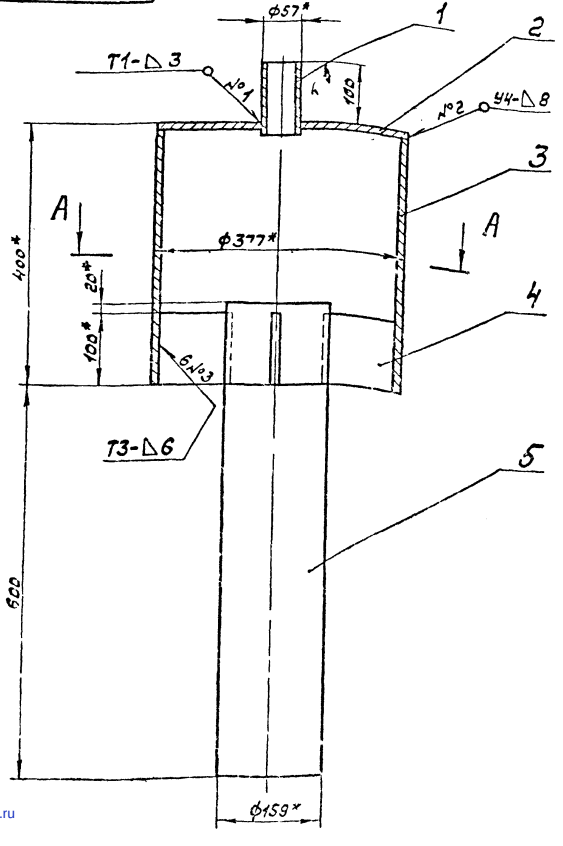

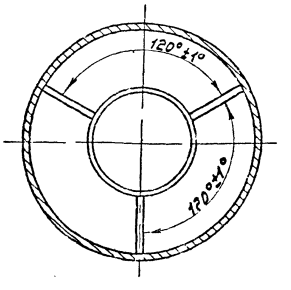

1.* Размеры для справок.

2. Неуказанные предельные отклонения размеров ± IT16/2.

3. Сварные швы по ГОСТ 5264-80.

4. Покрытие: железный сурик ГОСТ 8135-74 на олифе ГОСТ 7931-76.

Д 22Г. 030. 000 СБ

Изм.	Лист	№ докум.	Подп.	Дата
Разраб.	Бородшев			
Пров.	Корчков			
Т. контр.				
Нач. отд.	Бельский			
Н. контр.	Мюнтер			
Утв.				

Устройство задержания герметично

Лит.	Масса	Масштаб
	43	1:5

Листов 1

Госстрой СССР ГПИ Горьковский Сантехпроект

gost.e-ecolog.ru