ГОСУДАРСТВЕННЫЙ КОМИТЕТ СОВЕТА МИНИСТРОВ СССР
ПО ДЕЛАМ СТРОИТЕЛЬСТВА
/ГОССТРОЙ СССР/

ТИПОВЫЕ КОНСТРУКЦИИ И ДЕТАЛИ ЗДАНИЙ И СООРУЖЕНИЙ

Серия 1.465-3

СБОРНЫЕ ЖЕЛЕЗОБЕТОННЫЕ ПРЕДВАРИТЕЛЬНО НАПРЯЖЕННЫЕ ПЛИТЫ ДЛИНОЙ 12 М ДЛЯ ПОКРЫТИЙ ПРОМЫШЛЕННЫХ ЗДАНИЙ

Выпуск 4

Часть 2

РАБОЧИЕ ЧЕРТЕЖИ АРМАТУРНЫХ ИЗДЕЛИЙ И ЗАКЛАДНЫХ ДЕТАЛЕЙ ДЛЯ ПЛИТ РАЗМЕРОМ 1,5×12 М ДЛЯ ЛЕГКОСБРАСЫВАЕМОЙ КРОВЛИ

ЦЕНТРАЛЬНЫЙ ИНСТИТУТ ТИПОВЫХ ПРОЕКТОВ
МОСКВА

10619-09
Цена 0-56

gost.e-ecolog.ru

ЦЕНТРАЛЬНЫЙ ИНСТИТУТ ТИПОВОГО ПРОЕКТИРОВАНИЯ
ГОССТРОЯ СССР

Москва, А-445, Смольная ул., 22

Сдано в печать 1978 г
Заказ № 3842 Тираж 550 экз.

ГОСУДАРСТВЕННЫЙ КОМИТЕТ СОВЕТА МИНИСТРОВ СССР
ПО ДЕЛАМ СТРОИТЕЛЬСТВА
/ГОССТРОЙ СССР/

ТИПОВЫЕ КОНСТРУКЦИИ И ДЕТАЛИ ЗДАНИЙ И СООРУЖЕНИЙ

Серия 1.465-3

СБОРНЫЕ ЖЕЛЕЗОБЕТОННЫЕ ПРЕДВАРИТЕЛЬНО НАПРЯЖЕННЫЕ ПЛИТЫ ДЛИНОЙ 12 м ДЛЯ ПОКРЫТИЙ ПРОМЫШЛЕННЫХ ЗДАНИЙ

Выпуск 4

Часть 2

РАБОЧИЕ ЧЕРТЕЖИ АРМАТУРНЫХ ИЗДЕЛИЙ И ЗАКЛАДНЫХ ДЕТАЛЕЙ ДЛЯ ПЛИТ РАЗМЕРОМ 1,5×12м ДЛЯ ЛЕГКООБРАСЫВАЕМОЙ КРОВЛИ

РАЗРАБОТАНЫ
ЦНИИПРОМЗДАНИЙ
совместно с НИИЖБ

УТВЕРЖДЕНЫ и ВВЕДЕНЫ в ДЕЙСТВИЕ
с 1.XI.1970г. ГОССТРОЕМ СССР
Постановление 102 от 7.VIII.1970г.

ЦЕНТРАЛЬНЫЙ ИНСТИТУТ ТИПОВЫХ ПРОЕКТОВ
МОСКВА

СОДЕРЖАНИЕ

Лист		Стр.
	Пояснительная записка	3
I	Каркас КР-I	4
2	Каркас КР2^{т}, КР2$_{н}$	4
3	Каркас КР3	5
4	Каркас КР4	6
5	Каркас КР5	6
6	Каркас КР6	7
7	Каркас КР7	7
8	Сетка С1	8
9	Сетка С2	9
I0	Сетка С3	I0
II	Петля строповочная ПС1	II
I2	Петля строповочная ПС2	I2
I3	Закладные детали М1^{т}, М1а	I3
I4	Закладные детали М2^{т}, М2а	I4
I5	Закладные детали М3^{т}, М3а	I5
I6	Закладные детали М4^{т}, М4а	I6
I7	Закладные детали М5^{т}, М5а	I7
I8	Закладные детали М6^{т}, М6а	I8
I9	Закладная деталь М7	I9
20	Закладная деталь М8	I9
2I	Закладная деталь М9	20
22	Закладная деталь М10	20
23	Закладная деталь М11	2I
24	Закладная деталь М12	2I
25	Закладная деталь М13	22
26	Закладная деталь М14	22

ПОЯСНИТЕЛЬНАЯ ЗАПИСКА

I. Настоящая часть выпуска 4 серии I.465-3 содержит рабочие чертежи арматурных изделий и закладных деталей плит для легкосбрасываемой кровли.

2. Состав серии I.465-3, а также общие указания по изготовлению арматурных изделий и закладных деталей приведены в выпуске 0 этой серии.

3. Спецификации арматурных изделий и закладных деталей и выборки стали на плиту приведены в части I настоящего выпуска.

4. Петли стропоьочные разработаны в 2-х вариантах. Петли строповочные ПСI - основной вариант. Петли строповочные ПС2 предназначены для плит, при бетонировании которых допускается наличие элементов, выступающих над поверхностью полки.

5. Схема поперечного сечения сварного флангового шва, соединяющего стержень с плоским элементом, приведена на рис. I.

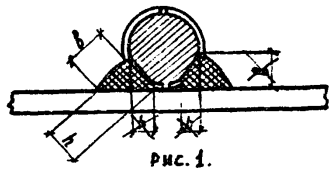

Рис. 1.

Исправленному верить Гиц — 18/XI-70г

ТК	Железобетонные плиты размером I,5хI2м для легкосбрасываемой кровли	Серия I.465-3
1968	Пояснительная записка	Вып. 4 Часть 2

10619-09 4

Москва

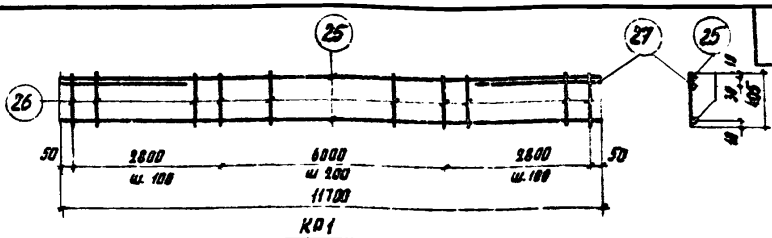

Спецификация и расход стали на одно изделие

Марка изделия	№ поз.	ф или сечение, мм	Длина, мм	К-во шт.	Выборка стали: ф или сечение, мм	Общая длина, м	Общий вес, кг
КР1	25	5 В I	11788	2	10 А III	3,0	1,9
	26	5 В I	495	87	5 В I	68,1	9,3
	27	10 А III	1500	2	Вес изделия		11,2

ТК	Железобетонные плиты размером 1,5×12 м для легкосбрасываемой кровли	Серия 1.465-3
1968	Каркас КР1	Вып. 4 часть 2 / Лист 1

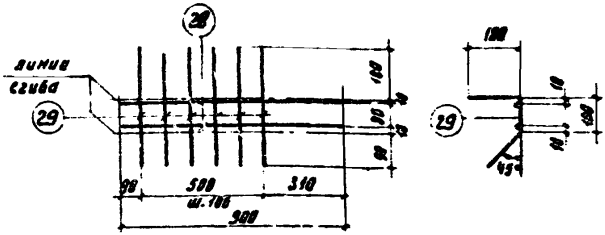

КР2^{т}, КР2$_{н}$ (обратно чертежу)

Спецификация и расход стали на одно изделие

Марка изделия	№ поз.	ф или сечение, мм	Длина, мм	К-во шт.	Выборка стали: ф или сечение, мм	Общая длина, м	Общий вес, кг
КР2^{т} / КР2$_{н}$	28	10 А III	900	2	10 А III	1,8	1,1
	29	5 В I	370	6	5 В I	2,3	0,4
					Вес изделия		1,5

ТК	Железобетонные плиты размером 1,5×12 м для легкосбрасываемой кровли	Серия 1.465-3
1968	Каркасы КР2^{т}, КР2$_{н}$	Вып. 4 часть 2 / Лист 2

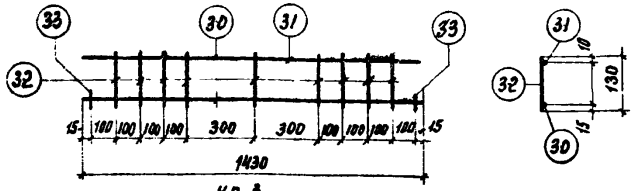

кр 3

Спецификация и расход стали на одно изделие

Марка изделия	N поз.	ф или сечение, мм	Длина, мм	К-во шт.	Выборка стали		
					ф или сечение, мм	Общая длина, м	Общий вес, кг
кр3	30	6 А Ш	1430	1	6 А Ш	1,6	0,4
	31	4 В I	1430	1	4 В I	2,6	0,3
	32	4 В I	130	9			
	33	6 А Ш	60	2	Вес изделия		0,7

ТК	Железобетонные плиты размером 1,5 × 12 м для легкосбрасываемой кровли	Серия 1.465-3	
1968	Каркас кр3	Вып. 4 часть 2	Лист 3

ТК	Железобетонные плиты размером 1,5 × 12 м для легкосбрасываемой кровли	Серия 1.465-3	
1968	Каркас кр3	Вып. 4 часть 2	Лист 3

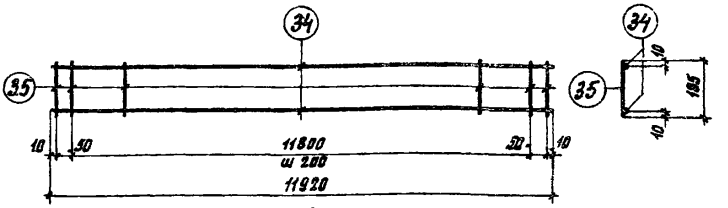

кр 4

Спецификация и расход стали на одно изделие.

Марка изделия	N поз.	ф или сечение, мм	Длина, мм	К-во штук	Выборка стали: ф или сечение, мм	Выборка стали: общая длина, м	Выборка стали: общий вес, кг
кр 4	34	6 AIII	11920	2	6 AIII	23,9	5,3
	35	4 BI	195	62	4 BI	12,1	1,2
					Вес изделия		6,5

ТК	Железобетонные плиты размером 1,5×12 м для легкосбрасываемой кровли	Серия 1.465-3	
1988	Каркас кр 4	Вып. 4 часть 2	Лист 4

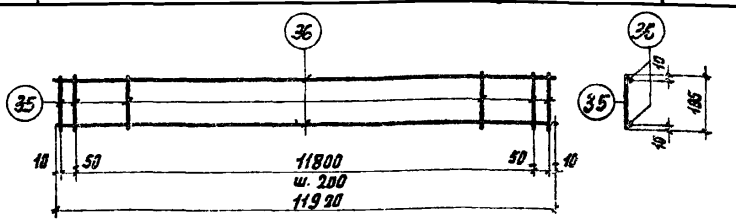

кр 5

Спецификация и расход стали на одно изделие

Марка изделия	N поз.	ф или сечение, мм	Длина, мм	К-во штук	Выборка стали: ф или сечение, мм	Выборка стали: общая длина, м	Выборка стали: общий вес, кг
кр 5	35	4 BI	195	62	6 AIII	23,9	9,5
	36	6 AIII	11920	2	4 BI	12,1	1,2
					Вес изделия		10,7

ТК	Железобетонные плиты размером 1,5×12 м для легкосбрасываемой кровли	Серия 1.465-3	
1988	Каркас кр 5	Вып. 4 часть 2	Лист 5

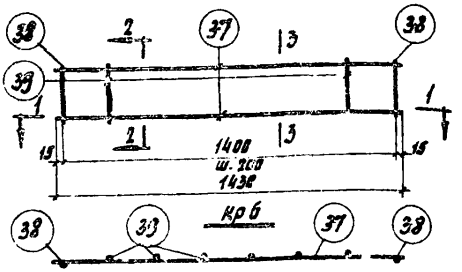

1-1

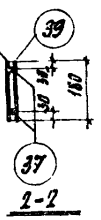

2-2

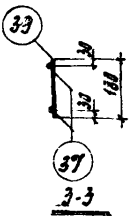

3-3

Спецификация и расход стали на одно изделие

Марка изделия	N поз.	ф или сечение, мм	Длина, мм	К-во штук	Выборка стали: ф или сечение, мм	Выборка стали: Общая длина, м	Выборка стали: Общий вес, кг
кр 6	37	10 А III	1430	2	10 А III	3,3	2,1
	38	10 А III	180	2	4 В I	1,1	0,1
	39	4 В I	180	6	Вес изделия		2,2

ТК	Железобетонные плиты размером 1,5×12 м для легкосбрасываемой кровли	Серия 1.465-3	
1968	Каркас кр 6	Вып. 4 часть 2	Лист 6

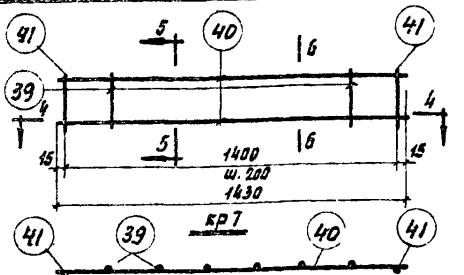

4-4

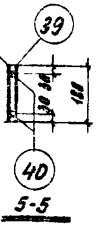

5-5

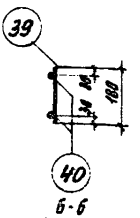

6-6

Спецификация и расход стали на одно изделие

Марка изделия	N поз.	ф или сечение, мм	Длина, мм	К-во штук	Выборка стали: ф или сечение, мм	Выборка стали: Общая длина, м	Выборка стали: Общий вес, кг
кр 7	39	4 В I	180	6	12 А III	3,3	3,0
	40	12 А III	1430	2	4 В I	1,1	0,1
	41	12 А III	180	2	Вес изделия		3,1

ТК	Железобетонные плиты размером 1,5×12 м для легкосбрасываемой кровли	Серия 1.465-3	
1968	Каркас кр 7	Вып. 4 часть 2	Лист 7

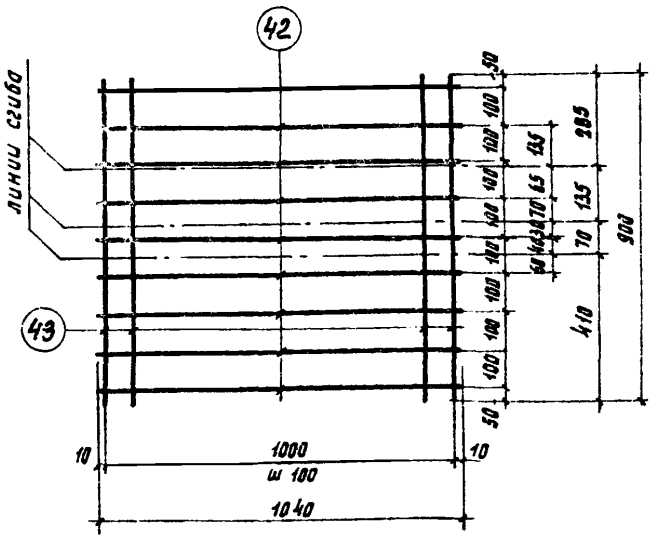

С1

С1

В согнутом виде

Спецификация и расход стали на одно изделие

Марка изделия	N поз.	ф или сечение, мм	Длина, мм	К-во шт.	Выборка стали		
					ф или сечение, мм	Общая длина, м	Общий вес, кг
С1	42	5ВI	1040	9	5ВI	19,3	3,0
	43	5ВI	900	11			
					Вес изделия		3,0

Москва

ТК	Железобетонные плиты размером 1,5×12 м для легкосбрасываемой кровли	Серия 1.465-3	
1968	Сетка С1	Вып. 4 часть 2	Лист 8

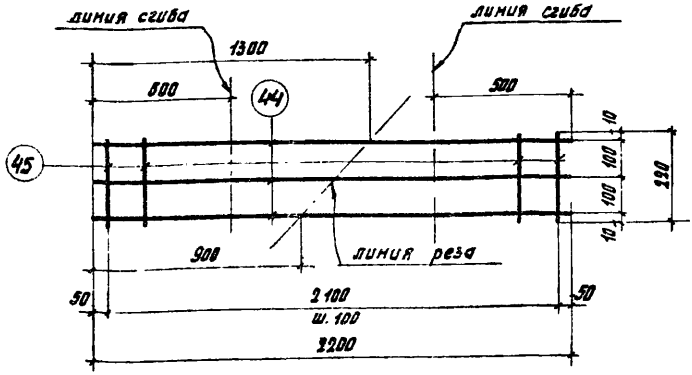

2 шт. С 2

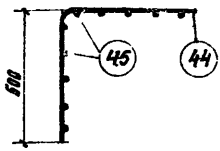

С 2 в согнутом виде

Спецификация и расход стали на два изделия

Марка изделия	№ поз.	ф или сечение, мм	Длина, мм	к-во шт.	Выборка стали		
					ф или сечение, мм	Общая длина, м	Общий вес, кг
С 2 (2шт)	44	5ВI	2200	3	5ВI	6,6	1,0
	45	4ВI	220	24	4ВI	5,3	0,5
					Вес двух изделий		1,5

ТК	Железобетонные плиты размером 1,5×12м для легкосбрасываемой кровли	Серия 1.465-3	
1968	Сетка - С2	Вып. 4 часть 2	Лист 9

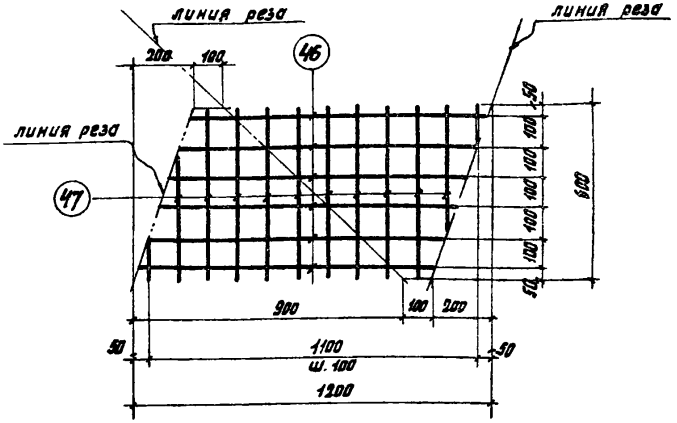

2 шт. С3

Спецификация и расход стали на два изделия

Марка изделия	№ поз.	ф или сечение, мм	Длина, мм	К-во шт.	Выборка стали		
					ф или сечение, мм	Общая длина, м	Общий вес, кг
С3 (2 шт.)	46	4 AI	1000	6	4 AI	12.0	1.2
	47	4 AI	600	10			
					Вес двух изделий		1,2

ТК	Железобетонные плиты размером 1,5×12 м для легкосбрасываемой кровли		Серия 1.465-3
1968	Сетка С3	Вып. 4 часть 2	Лист 10

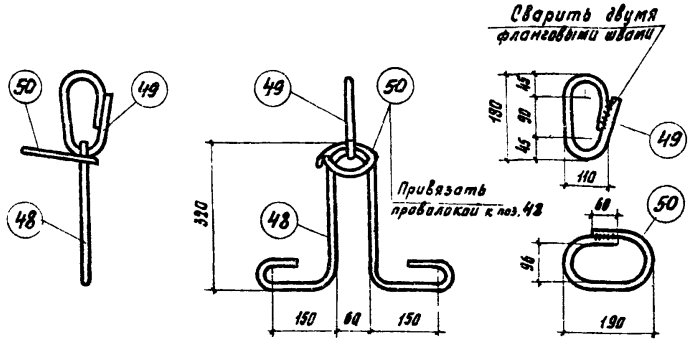

ПС 1

Примечания:

1. Петля строповочная ПС1 предназначена для плит, при бетонировании которых не допускается наличие элементов, выступающих над поверхностью полки.
2. При транспортировке плит в горизонтальном положении допускается поз.50 не устанавливать.
3. Сварку поз. 49 и 50 производить электродами Э42, $\delta_ш$ = 10мм.

Спецификация и расход стали на одно изделие

Марка изделия	N поз.	ф или сечение, мм	Длина, мм	К-во шт.	Выборка стали		
					ф или сечение, мм	Общая длина, м	Общий вес, кг
ПС 1	48	16 AI	1200	1	16 AI	1,7	2,7
	49	16 AI	500	1	10 AIII	0,8	0,4
	50	10 AIII	550	1	Вес изделия		3,1

ТК	Железобетонные плиты размером 1,5×12 м для легкосбрасываемой кровли	Серия 1.465-3
1988	Петля строповочная ПС1	Вып. 4 часть 2 / Лист 11

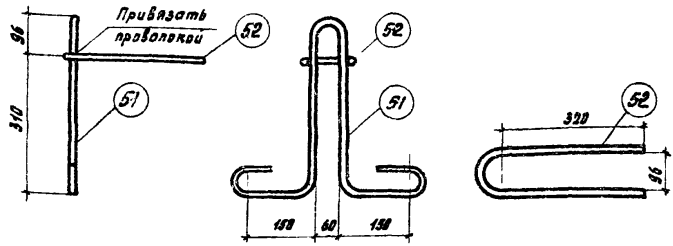

ПС2

Примечания:

1. Петля строповочная ПС2 предназначена для плит, при бетонировании которых допускается наличие элементов, выступающих над поверхностью полки.
2. При транспортировке плит в горизонтальном положении допускается поз. 52 не устанавливать.

Спецификация и расход стали на одно изделие

Марка изделия	N поз.	ф или сечение, мм	Длина, мм	К-во шт.	Выборка стали: ф или сечение, мм	Выборка стали: Общая длина, м	Выборка стали: Общий вес, кг
ПС2	51	16 А I	1350	1	16 А I	1,4	2,2
	52	10 А III	750	1	10 А III	0,8	0,5
					Вес изделия		2,7

ТК	Железобетонные плиты размером 1,5 × 12 м для легкосбрасываемой кровли	Серия 1.465-3	
1968	Петля строповочная ПС2	Вып. 4 часть 2	Лист 12

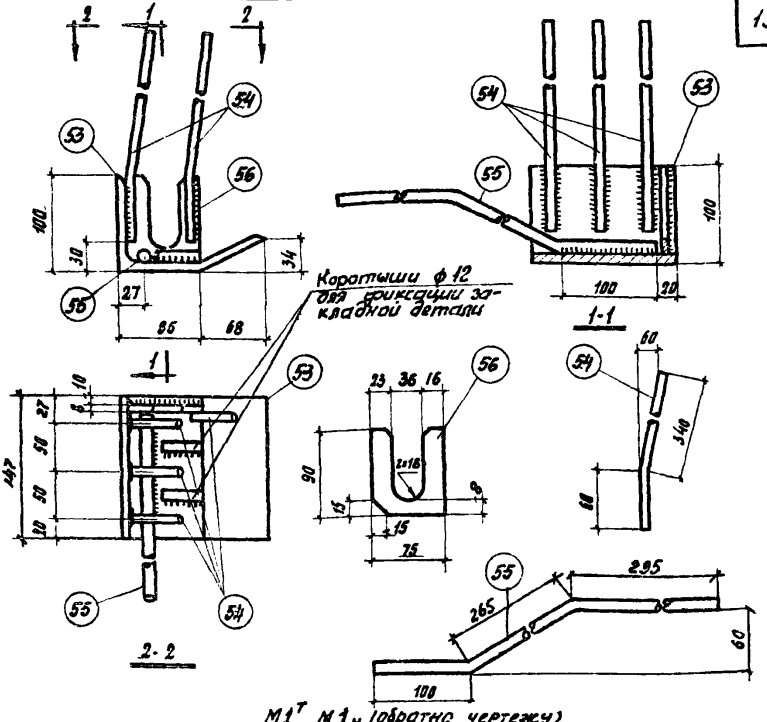

$м1^{т}_{1}$ $м1^{т}_{н}$ (обратно чертежу)

Примечание. Сварку следует производить электродами Э50А. Плоские элементы соединяются дуговой сваркой ($h_ш$= 6мм). Приварку стержней производить контактной (не менее трех точек на стержень) или дуговой ($в_ш$=8мм; $h_ш$=4мм) сваркой в соответствии с СН 393-69.

Спецификация и расход стали на одно изделие

Марка изделия	N поз.	ф или сечение, мм	Длина, мм	К-во шт.	Выборка стали: ф или сечение, мм	Выборка стали: Общая длина, м	Выборка стали: Общий вес, кг
$м1^{т}_{н}$	53	∠160×100×9	147	1	∠160×100×9	0,15	2,7
	54	ф 10 АIII	400	4	ф 10 АIII	1,6	1,0
	55	ф 14 АIII	660	1	ф 14 АIII	0,7	0,9
	56	- 75×8	90	1	- 75×8	0,04	0,4
					Вес изделия		5,0

ТК	Железобетонные плиты размером 1,5 × 12 м для легкосбрасываемой кровли	Серия 1.465-3	
1968	Закладные детали $м1^{т}_{1}$ $м1^{т}_{н}$	Вып. 4 часть 2	Лист 13

Москва

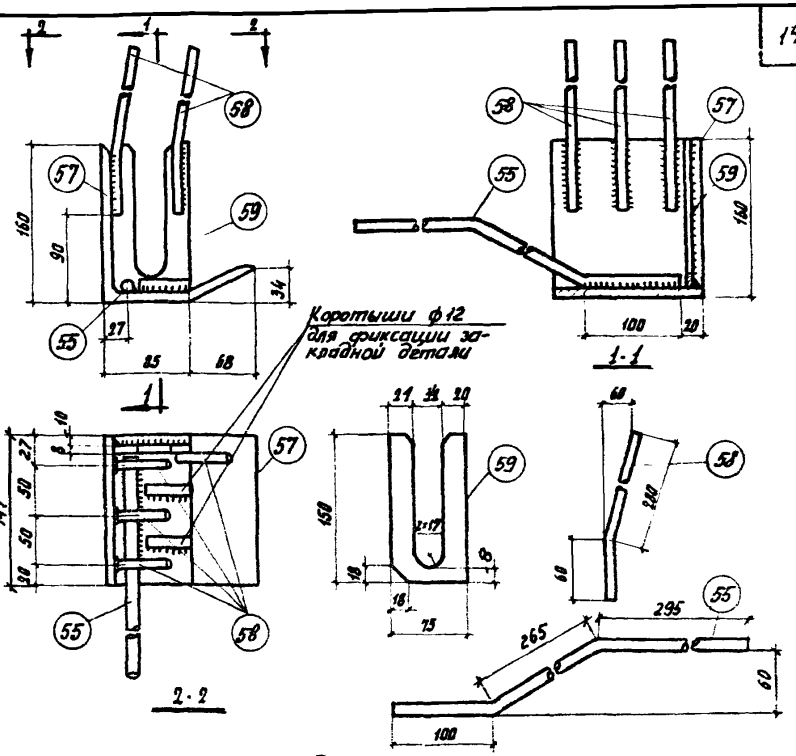

$м2^{т}$, $м2_{н}$ (обратно чертежу)

Примечание. Сварку следует производить электродами Э50А. Плоские элементы соединяются дуговой сваркой ($h_ш$=6мм) Привярку стержней производить контактной (не менее трех точек на стержень) или дуговой ($в_ш$=8мм ; $h_ш$=4мм) сваркой в соответствии с ГН 393-69.

Спецификация и расход стали на одно изделие

Марка изделия	№ поз.	ф или сечение, мм	Длина, мм	К-во шт.	Выборка стали: ф или сечение, мм	Выборка стали: Общая длина, м	Выборка стали: Общий вес, кг
$м2^{т}_{н}$	55	ф14 А-III	650	1	∠160×10	0,15	3,7
	57	∠160×10	147	1	ф10 А-II	1,4	0,9
	58	ф10 А-II	340	4	ф14 А-III	0,7	0,9
	59	-75×8	150	1	-75×8	0,15	0,7
					Вес изделия		6,2

Масштаб

ТК	Железобетонные плиты размером 1,5 × 12 м для легкосбрасываемой кровли	Серия 1.465-3	
1968	Закладные детали $м2^{т}$, $м2_{н}$	Вып. 4 часть 2	Лист 14

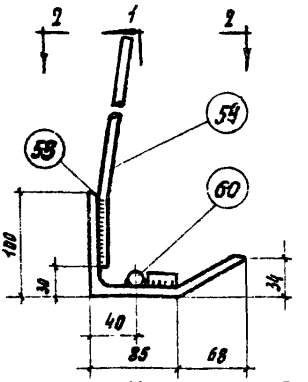

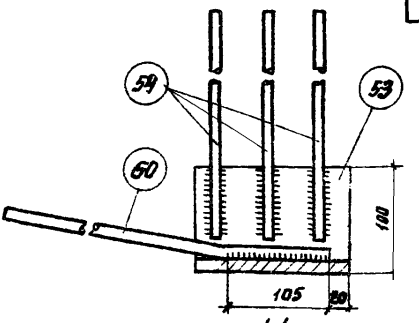

1-1

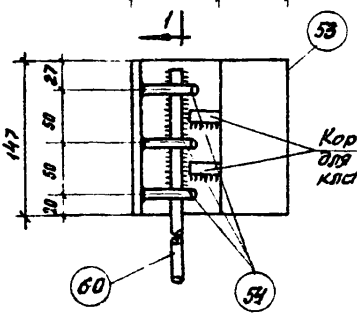

2-2

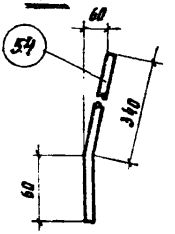

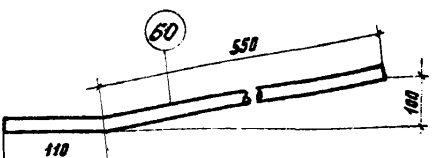

$мЗ^{т}_{н}$ $мЗ_{н}$ (обратно чертежу)

Примечание. Приварку стержней производить контактной (не менее трех точек на стержень) или дуговой (электроды Э50А, $в_{ш}$ = 8мм, $h_{ш}$ = 4мм) сваркой в соответствии с СН 393-69.

Спецификация и расход стали на одно изделие

Марка изделия	N поз.	ф или сечение, мм	Длина, мм	К-во шт.	Выборка стали		
					ф или сечение, мм	Общая длина, м	Общий вес, кг
$мЗ^{т}_{н}$	53	L 160×100×9	147	1	L 160×100×9	0,15	2,7
	54	ф 10 А III	400	3	ф 10 А III	1,2	0,8
	60	ф 14 А III	650	1	ф 14 А III	0,7	0,9
					Вес изделия		4,4

ТК	Железобетонные плиты размером 1,5×12 м для легкосбрасываемой кровли	Серия 1.465-3	
1968	Закладные детали $мЗ^{т}_{н}$ $мЗ_{н}$	Вып. 4 Часть 2	Лист 15

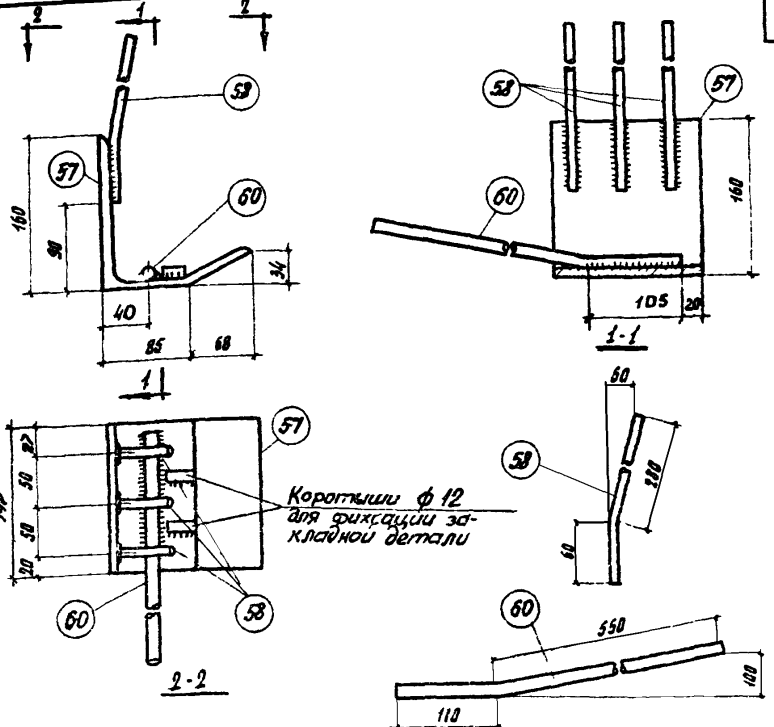

$М4^{т}$, $М4_{н}$ (обратно чертежу)

Примечание. Приварку стержней производить контактной (не менее трех точек на стержень) или дуговой (электроды Э50А, $в_{ш}$ = 8мм, $h_{ш}$ = 4мм) сваркой в соответствии с СН 393-69.

Спецификация и расход стали на одно изделие

Марка изделия	N поз.	ф или сечение, мм	Длина, мм	К-во шт	Выборка стали: ф или сечение, мм	Выборка стали: Общая длина, м	Выборка стали: Общий вес, кг
$М4^{т}_{н}$	57	∠160х10	147	1	∠160х10	0,15	3,7
	58	ф10АIII	340	3	ф10АIII	1,1	0,7
	60	ф14АIII	660	1	ф14АIII	0,7	0,9
					Вес изделия		5,3

Москва

ТК	Железобетонные плиты размером 1,5 × 12 м для легкосбрасываемой кровли	Серия 1.465-3	
1968	Закладные детали $М4^{т}$, $М4_{н}$	Вып. 4 часть 2	Лист 16

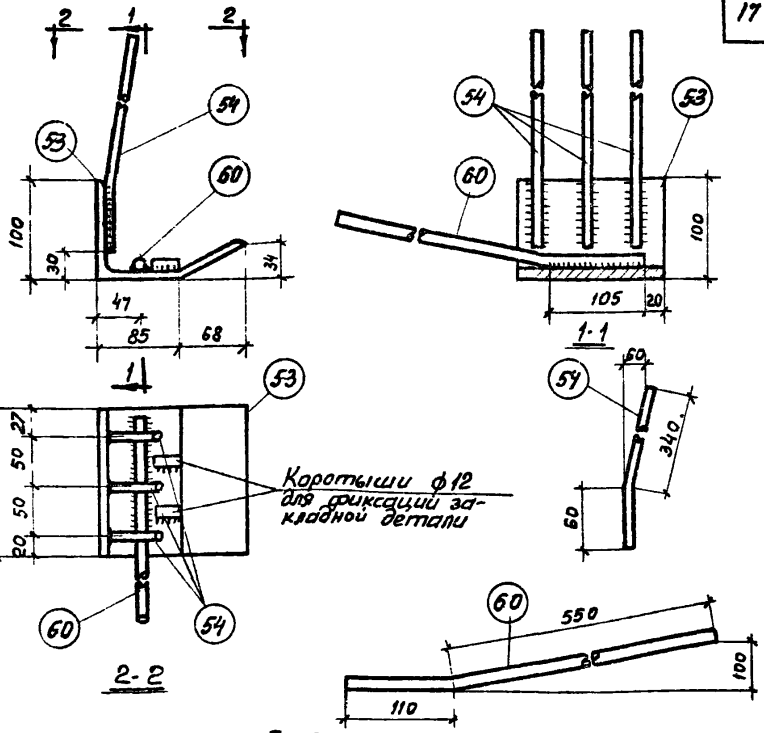

$М5^{т}М5_{н}$ (обратно чертежу)

Примечание. Приварку стержней производить контактной (не менее трех точек на стержень) или дуговой (электроды Э50А, $в_ш$ = 8 мм, $h_ш$ = 4мм) сваркой в соответствии с СН393-69.

Спецификация и расход стали на одно изделие

Марка изделия	N поз.	ф или сечение, мм	Длина, мм	К-во шт.	Выборка стали: ф или сечение, мм	Выборка стали: Общая длина, м	Выборка стали: Общий вес, кг
$М5^{т}_{н}$	53	L 160×100×9	147	1	L 160×100×9	0,15	2,7
	54	ф 10 А III	400	3	ф 10 А III	1,2	0,8
	60	ф 14 А III	660	1	ф 14 А III	0,7	0,9
					Вес изделия		4,4

ТК	Железобетонные плиты размером 1,5×12 м для легкосбрасываемой кровли	Серия 1.465-3	
1968	Закладные детали $М5^{т}М5_{н}$.	Вып.4 часть2	Лист 17

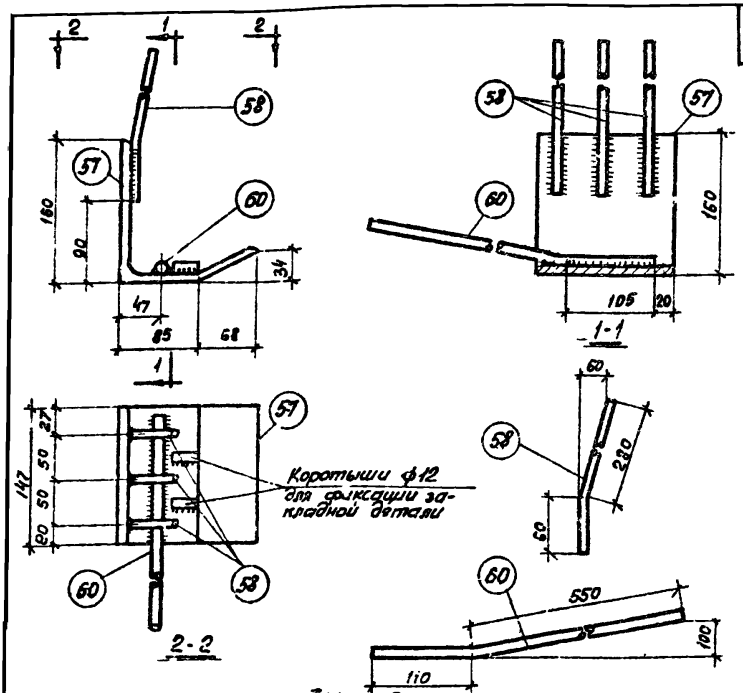

$МБ^{т}_{н}$ $МБ_{н}$ (обратно чертежу)

Примечание. Приварку стержней производить контактный (не менее трех точек на стержень) или дуговой (электроды Э50А, $\delta_{ш}$ = 8 мм, $h_{ш}$ = 4 мм; сваркой в соответствии с СН 393-69.

Спецификация и расход стали на одно изделие

Марка изделия	№ поз.	ф или сечение, мм	Длина, мм	К-во шт.	Выборка стали: ф или сечение, мм	Выборка стали: Общая длина, м	Выборка стали: Общий вес, кг
$МБ^{т}_{н}$	57	L160×10	147	1	L 160×10	0,15	3,7
	58	ф10АIII	340	3	ф10АIII	1,1	0,7
	60	ф14АIII	660	1	ф14АIII	0,7	0,9
					Вес изделия		5,3

ТК	Железобетонные плиты размером 1,5×12 м для легкосбрасываемой кровли	Серия 1.465-3
1868	Закладные детали $МБ^{т}$, $МБ_{н}$	Вып 4 часть 2 / Лист 18

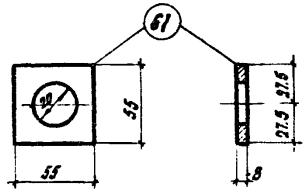

М7

Спецификация и расход стали на одно изделие

Марка изделия	N поз.	ф или сечение, мм	Длина, мм	К-во шт.	Выборка стали: ф или сечение, мм	Выборка стали: Общая длина, м	Выборка стали: Общий вес, кг
М7	61	-55×8	55	1	-55×8	0,06	0,2
					Вес изделия		0,2

ТК	Железобетонные плиты размером 1,5×12 м для легкосбрасываемой кровли	Серия 1.465-3	
1968г.	Закладная деталь М7	Вып.4 часть 2	Лист 19

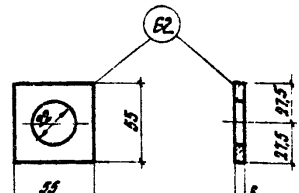

М8

Спецификация и расход стали на одно изделие

Марка изделия	N поз.	ф или сечение, мм	Длина, мм	К-во шт.	Выборка стали: ф или сечение, мм	Выборка стали: Общая длина, м	Выборка стали: Общий вес, кг
М8	62	-55×8	55	1	-55×8	0,06	0,2
					Вес изделия		0,2

ТК	Железобетонные плиты размером 1,5×12 м для легкосбрасываемой кровли	Серия 1.465-3	
1968	Закладная деталь М8	Вып. 4 часть 2	Лист 20

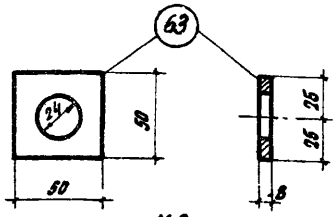

М9

Спецификация и расход стали на одно изделие

Марка изделия	N поз.	ф или сечение, мм	Длина, мм	К-во шт.	Выборка стали: ф или сечение, мм	Выборка стали: Общая длина, м	Выборка стали: Общий вес, кг
М9	63	- 50×8	50	1	- 50×8	0,05	0,2
					Вес изделия		0,2

ТК	Железобетонные плиты размером 1,5×12 м для легкосбрасываемой кровли	Серия 1.465-3	
1968	Закладная деталь М9	Вып. 4 часть 2	Лист 21

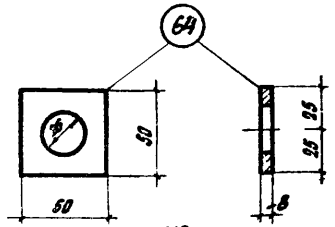

М10

Спецификация и расход стали на одно изделие

Марка изделия	N поз.	ф или сечение, мм	Длина, мм	К-во шт.	Выборка стали: ф или сечение, мм	Выборка стали: Общая длина, м	Выборка стали: Общий вес, кг
М10	64	- 50×8	50	1	- 50×8	0,05	0,2
					Вес изделия		0,2

ТК	Железобетонные плиты размером 1,5×12 м для легкосбрасываемой кровли	Серия 1.465-3	
1968	Закладная деталь М10	Вып. 4 часть 2	Лист 22

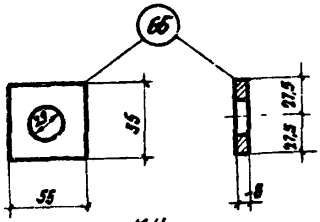

М11

Спецификация и расход стали на одно изделие

Марка изделия	N поз.	ф или сечение, мм	Длина, мм	К-во шт.	Выборка стали: ф или сечение, мм	Общая длина, м	Общий вес, кг
М11	65	- 55×8	55	1	- 55×8	0,06	0,2
					Вес изделия		0,2

ТК	Железобетонные плиты размером 1,5×12 м для легкосбрасываемой кровли.	Серия 1.465-3	
1968	Закладная деталь М11	Вып. 4 часть 2	Лист 23

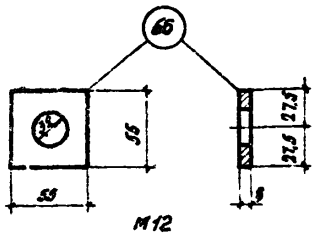

М12

Спецификация и расход стали на одно изделие

Марка изделия	N поз.	ф или сечение, мм	Длина, мм	К-во шт.	Выборка стали: ф или сечение, мм	Общая длина, м	Общий вес, кг
М12	66	- 55×8	55	1	- 55×8	0,06	0,2
					Вес изделия		0,2

ТК	Железобетонные плиты размером 1,5×12 м для легкосбрасываемой кровли	Серия 1.465-3	
1968	Закладная деталь М12	Вып. 4 часть 2	Лист 24

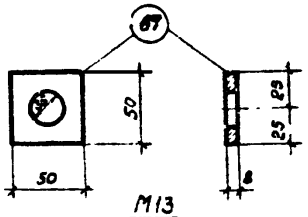

М13

Спецификация и расход стали на одно изделие

Марка изделия	N поз.	ф или сечение, мм	Длина мм	К-во шт.	Выборка стали: ф или сечение, мм	Общая длина, м	Общий вес, кг
М13	67	-50×8	50	1	-50×8	0,05	0,2
					Вес изделия		0,2

ТК	Железобетонные плиты размером 1,5×12м для легкосбрасываемой кровли	Серия 1.465-3	
1968	Закладная деталь М13	Вып. 4 часть 2	Лист 25

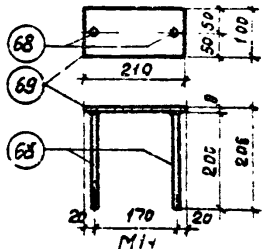

М14

Примечание. Приварку стержней к пластинке в тавр производить под флюсом

Спецификация и выборка стали на одно изделие

Марка изделия	N поз.	ф или сечение, мм	Длина, мм	К-во шт.	Выборка стали: ф или сечение, мм	Общая длина, м	Общий вес кг
М14	68	8 А III	200	2	8 А III	0,4	0,2
	69	-100×8	210	1	δ=8	0,2	1,3
					Вес изделия		1,5

gost.e-ecolog.ru

ТК	...онные плиты размером 1,5×12м для легкосбрасываемой кровли	Серия 1.465-3	
1968	Закладная деталь М14	Вып. 4 часть 2	Лист 26