ТИПОВОЙ ПРОЕКТ
902-2-401.86

ОЧИСТНЫЕ СООРУЖЕНИЯ ДЛЯ СТОЧНЫХ ВОД ОТ МОЙКИ АВТОМОБИЛЕЙ С БЕЗНАПОРНЫМИ ГИДРОЦИКЛОНАМИ ПРОИЗВОДИТЕЛЬНОСТЬЮ 10 л/с / В ЖЕЛЕЗОБЕТОННЫХ КОНСТРУКЦИЯХ /

АЛЬБОМ V

СТРОИТЕЛЬНЫЕ ИЗДЕЛИЯ

21177-05
ЦЕНА 1-14

gost.e-ecolog.ru

ЦЕНТРАЛЬНЫЙ ИНСТИТУТ ТИПОВОГО ПРОЕКТИРОВАНИЯ
ГОССТРОЯ СССР

Москва, А-445, Смольная ул., 22

Сдано в печать X 1986 года

Заказ № 1221 Тираж 1400 экз.

ТИПОВОЙ ПРОЕКТ
902-2-401.86

ОЧИСТНЫЕ СООРУЖЕНИЯ ДЛЯ СТОЧНЫХ ВОД ОТ МОЙКИ АВТОМОБИЛЕЙ С БЕЗНАПОРНЫМИ ГИДРОЦИКЛОНАМИ ПРОИЗВОДИТЕЛЬНОСТЬЮ 10 л/с /В ЖЕЛЕЗОБЕТОННЫХ КОНСТРУКЦИЯХ/

СОСТАВ ПРОЕКТА:

АЛЬБОМ	I	ОБЩАЯ ПОЯСНИТЕЛЬНАЯ ЗАПИСКА
АЛЬБОМ	II	ТЕХНОЛОГИЯ ПРОИЗВОДСТВА. ВНУТРЕННИЕ ВОДОПРОВОД И КАНАЛИЗАЦИЯ.
АЛЬБОМ	III	АРХИТЕКТУРНЫЕ РЕШЕНИЯ. КОНСТРУКЦИИ ЖЕЛЕЗОБЕТОННЫЕ. КОНСТРУКЦИИ МЕТАЛЛИЧЕСКИЕ. ОТОПЛЕНИЕ И ВЕНТИЛЯЦИЯ.
АЛЬБОМ	IV	СИЛОВОЕ ЭЛЕКТРООБОРУДОВАНИЕ. ЭЛЕКТРИЧЕСКОЕ ОСВЕЩЕНИЕ. АВТОМАТИЗАЦИЯ СВЯЗЬ И СИГНАЛИЗАЦИЯ.
АЛЬБОМ	V	СТРОИТЕЛЬНЫЕ ИЗДЕЛИЯ.
АЛЬБОМ	VI	ЗАДАНИЯ ЗАВОДУ-ИЗГОТОВИТЕЛЮ.
АЛЬБОМ	VII	СПЕЦИФИКАЦИИ ОБОРУДОВАНИЯ.
АЛЬБОМ	VIII	ВЕДОМОСТИ ПОТРЕБНОСТИ В МАТЕРИАЛАХ.
АЛЬБОМ	IX	СМЕТЫ.
АЛЬБОМ	X	ПОКАЗАТЕЛИ РЕЗУЛЬТАТОВ ПРИМЕНЕНИЯ НАУЧНО-ТЕХНИЧЕСКИХ ДОСТИЖЕНИЙ В СТРОИТЕЛЬНЫХ РЕШЕНИЯХ ПРОЕКТА

АЛЬБОМ V

УТВЕРЖДЕН И ВВЕДЕН В ДЕЙСТВИЕ
МИНАВТОТРАНСОМ РСФСР
ПРОТОКОЛ ОТ 27.03.85N 56

РАЗРАБОТАН
ПРОЕКТНЫМ ИНСТИТУТОМ "ТИПРОАВТОТРАНС"

ГЛАВНЫЙ ИНЖЕНЕР ИНСТИТУТА В.Н.КРЮКОВ
ГЛАВНЫЙ ИНЖЕНЕР ПРОЕКТА П.П.ЛИВТОРАК

Обозначение	Наименование	Страница
	Титульный лист	1
	Содержание альбома	2
КЖИ.000.ТУ	Технические условия	3
901-2-401.86 КЖИ.010	Колонна К1	4
901-2-401.86 КЖИ.020	Колонна К2	5
901-2-401.86 КЖИ.030	Колонна К3	6
901-2-401.86 КЖИ.040	Колонна К4	7
901-2-401.86 КЖИ.050	Колонна К5	8
901-2-401.86 КЖИ.060	Колонна К6	9
901-2-401.86 КЖИ.070	Колонна К7	10
901-2-401.86 КЖИ.080	Колонна К8	11
901-2-401.86 КЖИ.090	Колонна К9	12
901-2-401.86 КЖИ.100	Балки Б1, Б2, Б3	13
901-2-401.86 КЖИ.100.СБ	Балки Б1, Б2, Б3 Сборочный чертеж	14
901-2-401.86 КЖИ.110	Плиты П2, П3, П4	15
901-2-401.86 КЖИ.120	Плиты П6, П7	16
901-2-401.86 КЖИ.130	Плиты П8, П9, П10	17
901-2-401.86 КЖИ.140	Панель ПС 15	18
901-2-401.86 КЖИ.150	Панель ПС 19	19
901-2-401.86 КЖИ.160	Панель ПС 20	20
901-2-401.86 КЖИ.170	Рамки РМ1, РМ2.	21
901-2-401-86 КЖИ.170СБ	Рамки РМ1, РМ2 Сборочный чертеж	21

Обозначение	Наименование	Страница
ТП 901-2-401.86 КЖИ.180	Изделие закладное МН1	22
ТП 901-2-401.86 КЖИ.190	Изделие закладное МН2	22
ТП 901-2-401.86 КЖИ 200	Изделие закладное МН3	23
ТП 901-2-401.86 КЖИ 210	Изделие закладное МН4	23
ТП 901-2-401.86 КЖИ 220	Изделие закладное МН5	24
ТП 901-2-401.86 КЖИ 230	Изделие закладное МН6	24
ТП 901-2-401.86 КЖИ 240	Каркасы КР1, КР2	25
ТП 901-2-401.86 КЖИ 250	Сетка С1	25
ТП 901-2-401.86 КЖИ.260	Сетка С2	26
ТП 901-2-401.86 КЖИ.270	Насадка НС1	26
ТП 901-2-401.86 КЖИ.280	Щит ЩС1	27
ТП 901-2-401.86 КЖИ.290	Каркас деревянный КРД1	28

1 Закладные изделия.

1.1. Для анкеров из горячекатаных стержней периодического профиля класса A III применяется сталь марки 35 ГС по ГОСТ 5632-72*

1.2. Сварку производить электродами типа Э42 по ГОСТ 9467-75.

1.3. Металлический щит ЩС-1, насадку НС1 при изготовлении покрыть грунтам ГФ-0119 за 2 раза по ТУБ-10-1399-73.

1.4 Установку закладных деталей в колоннах и плитах производить согласно серии.

2. Арматурные изделия.

2.1 Для стержней периодического профиля класса A III применять сталь марки 35 ГС по ГОСТ 5632-72, для гладкой арматуры класса AI применять сталь В ст 3 кп 2 по ГОСТ 380-71*

2.2. Арматурные сетки и каркасы изготавливать с применением контактной точечной сварки.

Сварке подлежат все места пересечения стержней

Нач.АСО	Хрупала		ТП 902-2-401.86	КЖИ.ООО ТУ	
Н.контр	Винклер				
Гл констр	Винклер		Технические условия	стадия	Лист	Листов
Гл спец.	Лисичкин			Р		1
Рук. гр.	Алехова			Гипроавтотранс г. Москва	
Инжен.	Сафонова				

Альбом V

Типовой проект

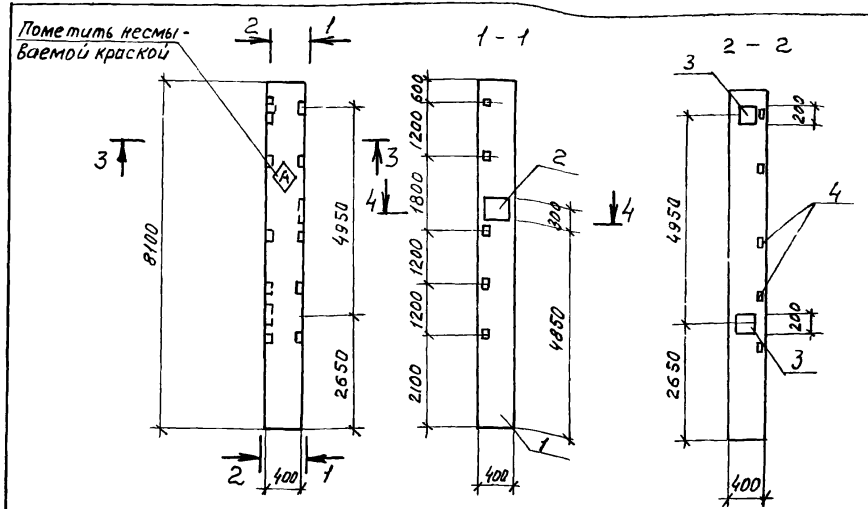

Формат	Зона	Позиция	Обозначение	Наименование	Кол.	Примечание
				Документация		
А3			ТП 901-2-404.86 КЖИ.000.ТУ	Технические условия		
			1.423-3 Вып. 1,2	Железобетонные колонны прямоугольного сечения		
			1.400-6/76 Вып. 1	Унифицированные закладные детали		
				Сборочные единицы		
А3		1	1.423-3 Вып. 1	Колонна К72-4	1	
				Изделия закладные		
А4		2	1.400-6/76, Вып 1	М05-1	1	
А4		3	1.423-3. Вып 2	М1-12-1	2	
А4		4	1.423-3 Вып. 2	М1-14	5	

Ведомость расхода стали на дополнительные закладные изделия, кг

Марка элемента	Изделия закладные											Всего	Общий расход
	Арматура класса AIII				Прокат марки В ст.3 кп2								
	ГОСТ 5781-82*				ГОСТ 19903-74*				ГОСТ 8509-72*				
	ф12			Итого	-δ=8	-δ=10		Итого	L63×5	Итого			
К1	6.8			6.8	1.3	18.4		19.7	7.2	7.2		33.7	33.7

Нач. АСО	Хрупало	
Н. контр.	Винклер	
Гл. конст	Винклер	
Гл. спец.	Лисичкин	
Рук. гр.	Алехова	
Инж	Сафонова	

ТП 901-2-404.86 -КЖИ.010

Колонна К1 (К72-4-01)

Стадия	Масса	Масштаб
Р	33337	1:10
Лист	Листов 1	

ГИПРОАВТОТРАНС г. Москва

Инв. № подл. | Подпись и дата | Взам. инв. №

21177-05 5

Копировал Максимова

Формат А3

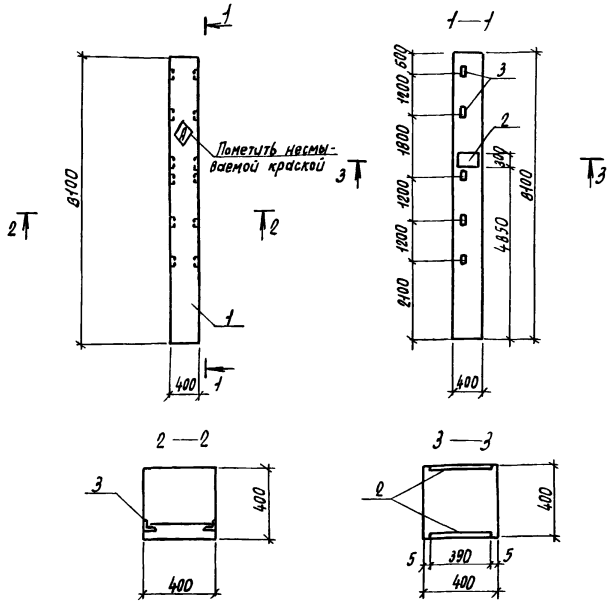

Формат	Зона	Позиция	Обозначение	Наименование	Кол.	Примечание
				Документация		
А3			ТП 902-2-401.86 КЖИ ОДО ТУ	Технические условия		
			1.423-3 Вып. 1,2	Железобетонные колонны прямоугольного сечения		
			1.400-6/76 Вып.1	Унифицированные закладные детали		
				Сборочные единицы		
А3		1	1.423-3 Вып.1	Колонна К12-4	1	
				Изделия закладные		
А4		2	1.400-6/76, Вып.1	М05-1	2	
А4		3	1.423-3 Вып.2	М1-14	5	

Ведомость расхода стали на дополнительные закладные изделия, К2

Марка элемента	Изделия закладные									Всего	Общий расход
	Арматура класса AIII				Прокат марки В ст3 кп2						
	ГОСТ 5781-82*				ГОСТ 19903-74*			ГОСТ 8509-72*			
	Ф12			Итого	-6-8	-6÷10	Итого	∠63×5	Итого		
К2	6,2			6,2	2,6	18,4	21,0	7,2	7,2	34,4	34,4

Нач. АСО	Хрупало		ТП 902-2-401.86 -КЖИ. ОДО
Н контр	Винклер		Колонна К2 (К12-4-02)
Гл. конст	Винклер		Стадия: Р; Масса: 3334,4; Масшт.: 1:100
Гл. спец	Лисичкин		Лист; Листов 1
Рук. гр.	Алехова		Гипродортранс г. Москва
Инж.	Сафонова		

Копировал Марченко 21177-05 6 формат А3

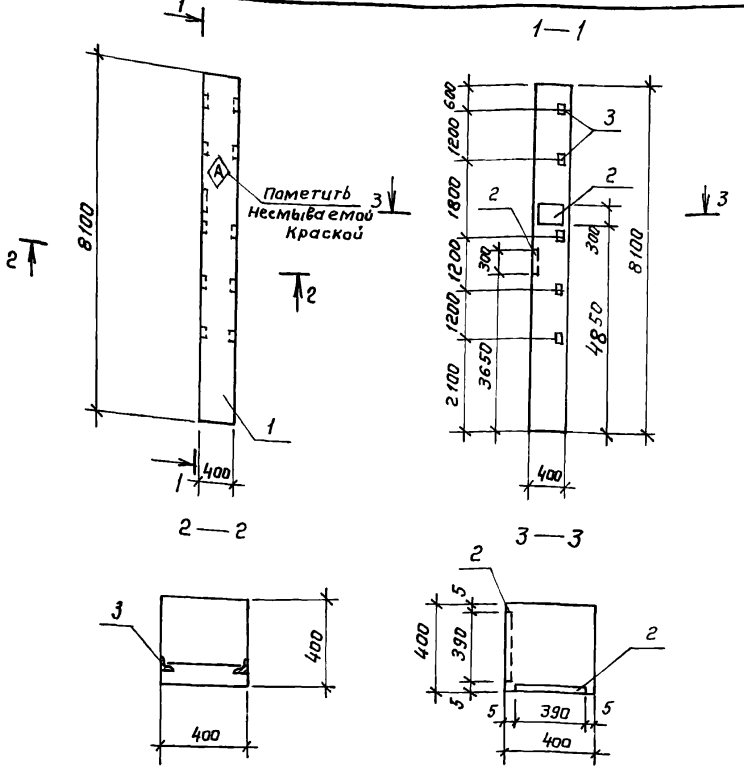

Формат	Зона	Поз	Обозначение	Наименование	Кол.	Примечание
				Документация		
А3			ТП 902-2-401.86 КЖИ. ОВ ТУ	Технические условия		
			1.423-3 Вып. 1,2	Железобетонные колонны		
				прямоугольного сечения		
			1.400-6/76 Вып. 1	Унифицированные		
				закладные детали		
				Сборочные единицы		
А3		1	1.423-3 Вып. 1	Колонна К72-4	1	
				Изделия закладные		
А4		2	1.400-6/76, Вып. 1	М05-1	2	
А4		3	1.423-3 Вып. 2	М1-14	5	

Ведомость расхода стали на дополнительные закладные изделия, кг

Марка элемента	Изделия закладные									Всего	Общий расход
	Арматура класса				Прокат марки						
	AIII				В ст.3 кп 2						
	ГОСТ 5781-82*				ГОСТ 19903-74*			ГОСТ 8509-72*			
	ф12			Итого	δ=8	δ=10	Итого	L63×5	Итого		
К3	6,2			6,2	2.6	18.4	21.0	7.2	7.2	34.4	34.4

Нач. АСО	Хрупало		ТП 902-2-401.86 -КЖИ. ОЗО
Н. контр.	Винклер		
Гл. констр.	Винклер		Колонна К3 (К72-4-03)
Гл. спец.	Лисичкин		
Рук. гр.	Алехова		
Инж.	Сафонова		

Стадия	Масса	Масштаб
Р	3334.4	1:100
Лист	Листов 1	

ГИПРОАВТОТРАНС г. Москва

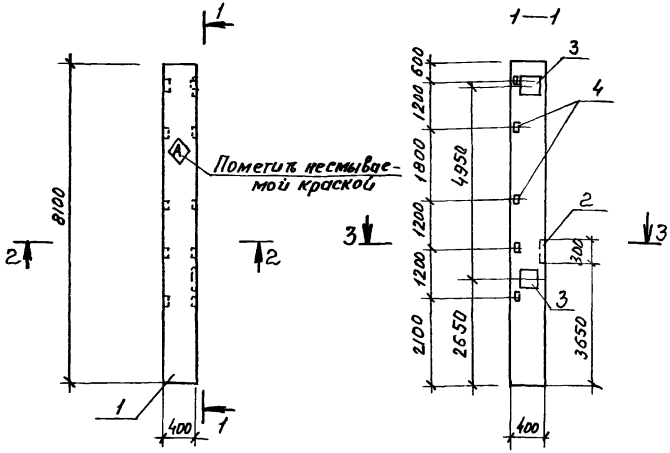

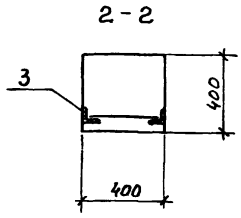

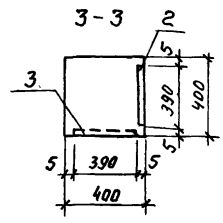

Формат	Зона	Позиция	Обозначение	Наименование	Кол	Примечание
				Документация		
А3			ТП902-2-401.86 КЖИ.000 ТУ	Технические условия		
			1.423-3 Вып. 1,2	Железобетонные колонны прямоугольного сечения		
			1.400-6/76 Вып.1	Унифицированные закладные детали		
				Сборочные единицы		
А3		1	1.423-3 Вып. 1	Колонна К72-4	1	
				Изделия закладные		
А4		2	1.400-6/76, Вып. 1	М05-1	1	
А4		3	1.423-3 Вып. 2	М1-12-1	2	
А4		4	1.423-3 Вып. 2	М1-14	5	

Ведомость расхода стали на дополнительные закладные изделия, кг

Марка элемента	Изделия закладные										
	Арматура класса AIII ГОСТ 5781-82*				Прокат марки Вст3кп2 ГОСТ 19903-74*				ГОСТ 8509-72*		Всего	Общий расход
	ф12			Итого	-б=8	-б=10		Итого	L63×5	Итого		
К4	68			6.8	1.3	18.4		19.7	7.2	7.2	33.7	33.7

Нач. АСО	Хрупало		
Н. контр.	Винклер		
Гл. конс.	Винклер		
Гл. спец.	Лисичкин		
Рук. гр.	Алехова		
Инж.	Сафонова		

ТП 902-2-401.86 КЖИ. 040

Колонна К4 (К72-4-04)

Стадия	Масса	Масштаб
Р	3333.9	1:100
Лист	Листов 1	

ГИПРОАВТОТРАНС г. Москва

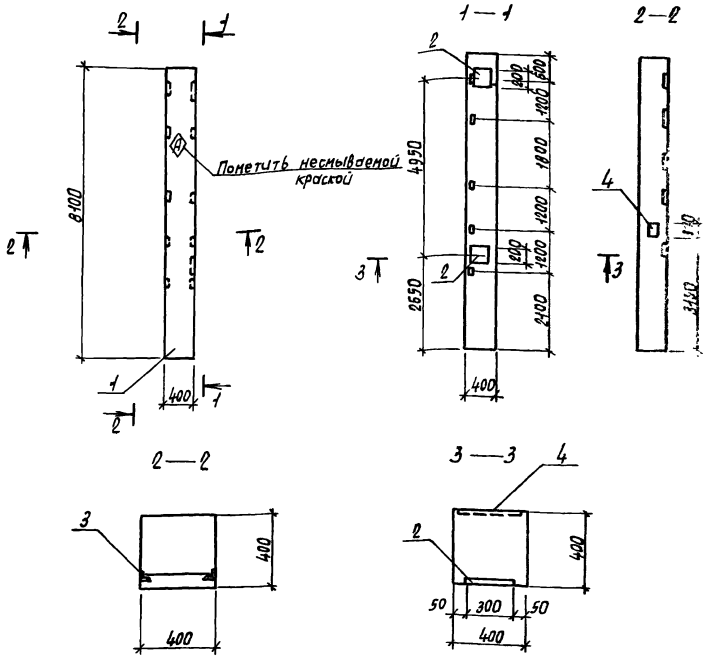

Формат	Зона	Позиция	Обозначение	Наименование	Кол.	Примечание
				Документация		
А3			ТП 902-2-401.86 КЖИ.000.ТУ	Технические условия		
			1.423-3 Вып. 1.2	Железобетонные колонны		
				прямоугольного сечения		
			1.400-6/76 Вып.1	Унифицированные		
				закладные детали		
				Сборочные единицы		
А3		1	1.423-3 Вып.1	Колонна К72-4		
				Изделия закладные		
А4		2	1.400-6/76, Вып.1	М05-1	2	
А4		3	1.423-3 Вып.2	М1-14	5	
А4		4	1.423-3 Вып.2	М1-12-1	2	

Ведомость расхода стали на дополнительные закладные изделия, К2

Марка элемента	Изделия закладные										Общий расход
	Арматура класса				Прокат марки					Всего	
	А III				В ст 3. КП2						
	ГОСТ 5781-82*				ГОСТ 19903-74*			ГОСТ 8509-72*			
	Ф12			Итого	-б=8	-б=10	Итого	L63x5	Итого		
К5	8,2			8,2	3,8	18,4	22,3	7,2	7,2	37,7	37,7

Нач. АСО	Хрупало		
Н.контр.	Винклер		
Гл.констр.	Винклер		
Гл.спец.	Лисичкин		
Рук.гр.	Алехова		
Инж.	Сафонова		

ТП 902-2-401.86 -КЖИ. 050

Колонна К5 (К72-4-05)

Стадия	Масса	Масшт.
Р	3337,7	1:100

Лист | Листов 1

Гипроавтотранс г. Москва

Типовой проект

Альбом V

Инв. N подл. | Подпись и дата | Взам. инв. N

Копировал Марченко 21177-05 9 Формат А3

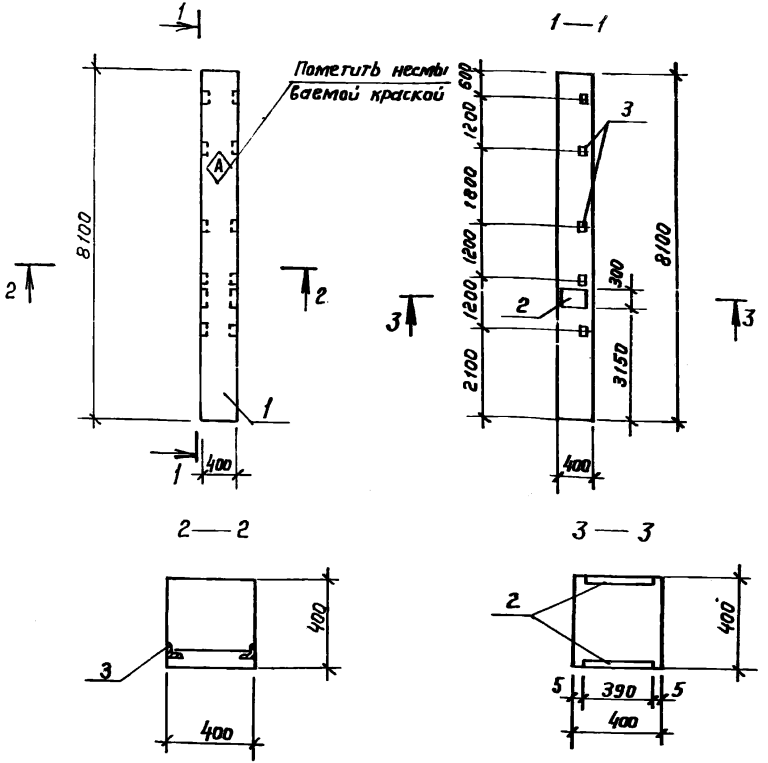

Формат	Зона	Поз.	Обозначение	Наименование	Кол.	Примечание
				Документация		
А3			ТП 902-2-401.86 КЖИ. ООО. ГУ	Технические условия.		
			1. 423-3 вып. 1,2	Железобетонные колонны		
				прямоугольного сечения		
			1.400-6 /76 вып. 1	Унифицированные		
				закладные детали		
				Сварочные единицы		
А3		1	1. 423-3 вып. 1	Колонна К72-4	1	
				Изделия закладные		
А4		2	1. 400-6 /76, вып. 1	МО 5-1	2	
А4		3	1. 423-3 вып. 2	М1-14	5	

Ведомость расхода стали на дополнительные закладные изделия, кг

Марка элемента	Изделия закладные										
	Арматура класса				Прокат марки					Всего	Общий расход
	AIII				В ст 3 кп 2						
	ГОСТ 5781-82*				ГОСТ 19903-74*			ГОСТ 8509-72*			
	ф 12			Итого	-δ=8	-δ=10	Итого	L63x5	Итого		
К6	6,2			6,2	2,6	18,4	21.0	7.2	7.2	34,4	34,4

Нач. АСО	Хрупала	ТП 902-2-401.86	- КЖИ. 060
Н. контр	Винклер	Колонна К6 (К-72-4-06)	Стадия: Р; Масса: 3334.4; Масштаб: 1:100
Гл. констр	Винклер		Лист; Листов 1
Гл. спец.	Лисичукин		ГИПРОАВТОТРАНС г. Москва
Рук. гр.	Ялехова		
Инж.	Сафонова		

Копировал Колнова 21177-05 10 формат А3

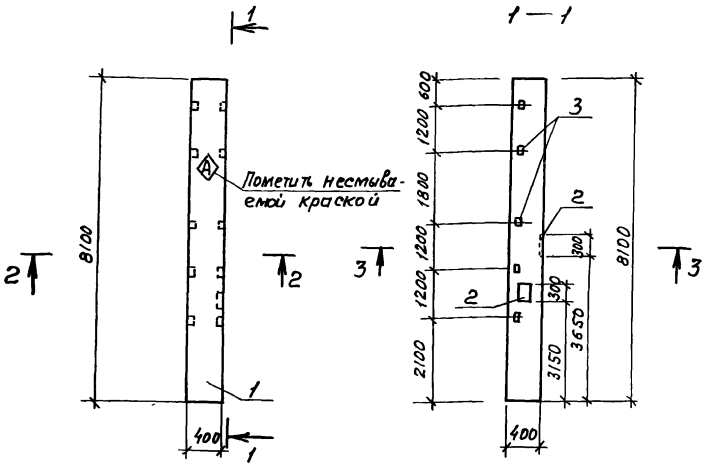

Формат	Зона	Позиция	Обозначение	Наименование	Кол.	Примечание
				Документация		
А3			ТП 901-2-401 86 КЖИ 000 ТУ	Технические условия		
			1.423-3 Вып. 1,2	Железобетонные колонны		
				прямоугольного сечения		
			1.400-6/76. Вып. 1	Унифицированные		
				закладные детали		
				Сборочные единицы		
А3		1	1.423-3 вып 1	Колонна К72-4	1	
				Изделия закладные		
АУ		2	1.400-6/76. Вып 1	М05-1	2	
АУ		3	1.423-3 вып 2	М1-14	5	

Ведомость расхода стали на дополнительные закладные изделия, кг

Марка элемента	Изделия закладные									Всего	Общий расход
	Арматура класса AIII ГОСТ 5781-82*				Прокат марки Вст.3кп2 ГОСТ 19903-74*			ГОСТ 8509-72*			
	ф12			Итого	-δ=8	-δ=10	Итого	L63×5	Итого		
К7	6,2			6,2	2,6	18,4	21,0	7,2	7,2	34,4	34,4

Нач.Асо	Хрупало		
Н.контр	Винклер		
Гл.конс	Винклер		
Гл спец	Лисичкин		
Рук гр	Алехова		
Инж.	Сафонова		

ТП 901-2-401 86 КЖИ. 070

Колонна К7 (К72-4-07)

Стадия	Масса	Масштаб
Р	3334	1:100
Лист	Листов 1	

ГИПРОАВТОТРАНС г. Москва

Альбом V

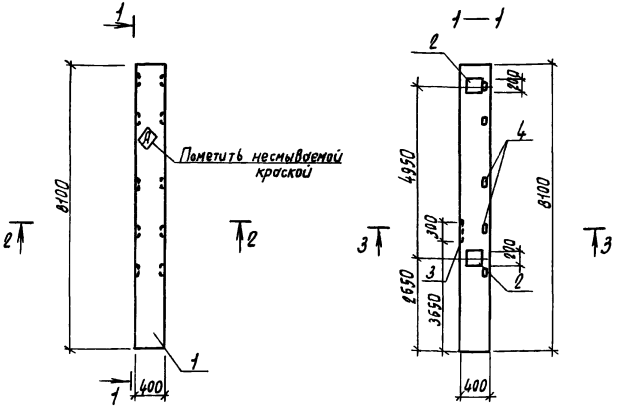

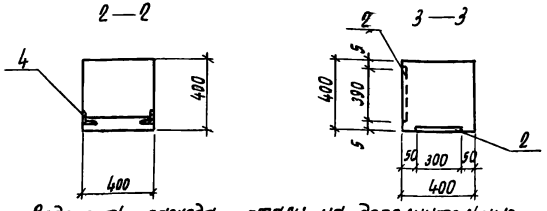

Формат	Зона	Позиция	Обозначение	Наименование	Кол.	Примечание
				Документация		
А3			ТП 902-2-401.86 кжи. ООО.ТУ	Технические условия		
			1.423-3 вып 1.2	Железобетонные колонны прямоугольного сечения		
			1.400-6/76 вып.1	Унифицированные закладные детали		
				Сборочные единицы		
А3		1	1.423-3 вып.1	Колонна К12-4	1	
				Изделия закладные		
А4		2	1.423-3 вып. 2	М1-12-1	2	
А4		3	1.400-6/76 вып.1	М05-1	1	
А4		4	1.423-3 вып.2	М1-14	5	

Ведомость расхода стали на дополнительные закладные изделия, кг

Марка элемента	Изделия закладные									Всего	Общий расход
	Арматура класса AIII ГОСТ 5781-82*				Прокат марки Вст3 кп2 ГОСТ 19903-74*				ГОСТ 8509-72*		
	Ф12			Итого	-6-8	-6-10		Итого	L63×5	Итого	
К8	6,8			6,8	1,3	18,4		19,7	7,2	7,2	33,7	33,7

Нач. АСО	Хрупало		ТП 902-2-401.86 КЖИ. ОВО
Н. контр.	Винклер		
Гл. констр.	Винклер		Колонна К8 (К12-4-08)
Гл. спец.	Лисичкин		Стадия: Р; Масса: 3333,7; Масшт: 1:100
Рук. гр.	Алехова		Лист; Листов 1
Инж.	Сафонова		Гипродортранс г. Москва

Копировал Мареченка 21177-05 12 Формат А3

Альбом V

Типовой проект

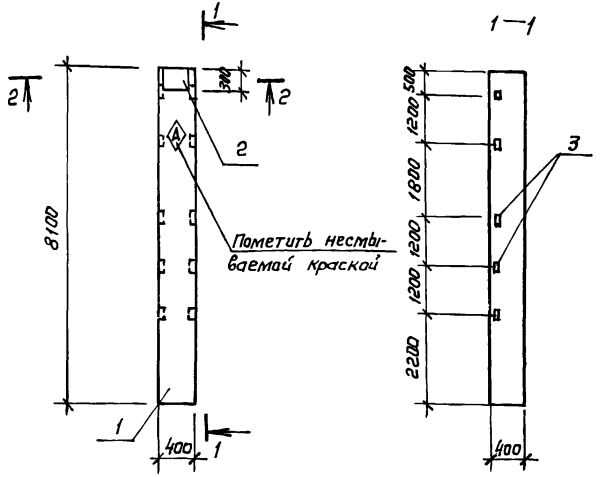

2—2

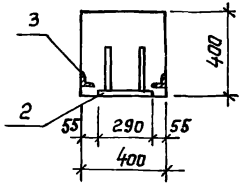

Ведомость расхода стали на дополнительные закладные изделия, кг

Формат	Зона	Поз.	Обозначение	Наименование	Кол.	Примечание
				Документация		
А3			ТП 902-2-401.86 КЖИ.000.ТУ	Технические условия		
			1.423 – 3 вып. 1, 2	железобетонные колонны		
				прямоугольного сечения		
			1.400 – 6/76 вып.1	Унифицированные		
				закладные детали		
				Сборочные единицы		
А3		1	1.423 – 3 вып. 1	Колонна К72 – 4	1	
				Изделия закладные		
А4		2	1.423 – 3 вып. 2	НМ1 – 4 – 1	1	
А4		3	1.423 – 3 вып. 2	М1 – 14	5	

Марка элемента	Изделия закладные											Общий расход
	Арматура класса						Прокат марки				Всего	
	А I		А III				В ст. 3 кп 2					
	ГОСТ 5781-82*		ГОСТ 5781-82*				ГОСТ 19903-74*		ГОСТ 8509-72*			
	ф 6	Итого	ф 12	ф 14	ф 22	Итого	-б=10	Итого	L 63x5	Итого		
К9	0,2	0,2	1,8	2,8	1,4	6,0	6,8	6,8	7,2	7,2	20,2	20,2

Нач. АСО	Хрупало		
Н. контр.	Винклер		
Гл. констр.	Винклер		
Гл. спец.	Лисичкин		05.11.85
Рук гр.	Алехова		
Инж.	Сафонова		

ТП 902-2-401.86 – КЖИ.090

Колонна К9 (К72-4-09)

Стадия	Масса	Масштаб
Р	3320,2	1:100

Лист | Листов 1

ГИПРОАВТОТРАНС г. Москва

Формат	Зона	Поз	Обозначение	Наименование	Кол на исполнение КЖИ —	01	02		Примечание
				Документация					
А3			ТП 902-2-401.86 - КЖИ. СБ	Сборочный чертеж					
А3			ТП 902-2-401.86 - КЖИ.000ТУ	Технические условия					
			1.462 1-3/80 Вып 1	Железобетонные стропильные решетчатые балки					
			1.400-6/76 Вып 1	Унифицированные закладные детали					
				Сборочные единицы					
А3		1	1.462 1-3/80 Вып. 1	Балка 16ДР12-6АIVТ	1	1	1		
				Изделия закладные					
АУ		2	1.400-6/76 Вып. 1	МЧ-1-2	4	4	4		
АУ		3	1.400-6/76 Вып. 1	М4-3-3	2	6	6		
АУ		4	1.400-6/76 Вып. 1	М4-22	5	5	—		
АУ		5	1.400-6/76 Вып. 1	МЧ-38	1	1	—		
				Лит.					
				Шифр Б1 (1БДР12-6АIVТ) Б2 (1БДР12-6АIVТ-2) Б3 (1БДР12-6АIVТ-3)					

Ведомость расхода стали на дополнительные закладные изделия, кг

Марка элемента	Изделия закладные									Всего	Общий расход
	Арматура класса AIII ГОСТ 5781-82*				Прокат марки ГОСТ 8510-72*		ГОСТ 19903-74*				
	ф8	ф10		Итого	L110×70×8	Итого	б-6		Итого		
Б1	3.2	1.0		4.2	26.0	26.0	12.1		12.1	42.3	42.3
Б2	4.2	1.0		5.2	26.0	26.0	36.5		36.5	67.5	67.5
Б3	2.0	—		2.0	—	—	18.4		18.4	20.4	20.4

			ТП 902-2-401.86	КЖИ 100 СБ
Нач отд	Хрупало			
Н контр	Винклер			
Гл констр	Винклер			
Гл спец	Лисичкин		Балка Б1, Б2, Б3	
Рук гр	Алехова			
Ст инж	Черкасова			

Стадия	Лист	Листов
Р	1	2

ГИПРОАВТОТРАНС г. Москва

Альбом V

Типовой проект

Рис. 1

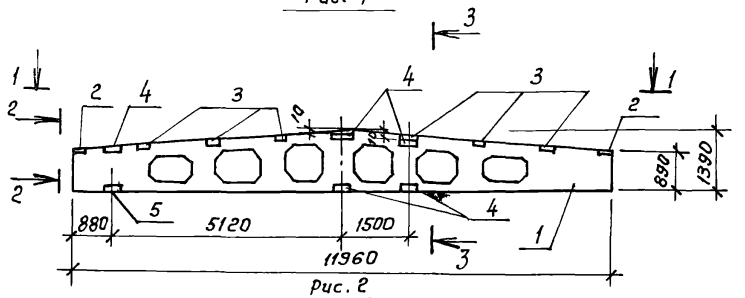

2—2

М 1: 20

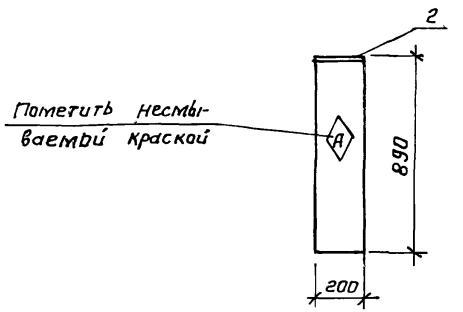

3—3

М1: 20

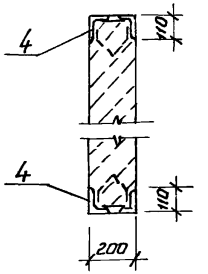

Рис. 2

1—1

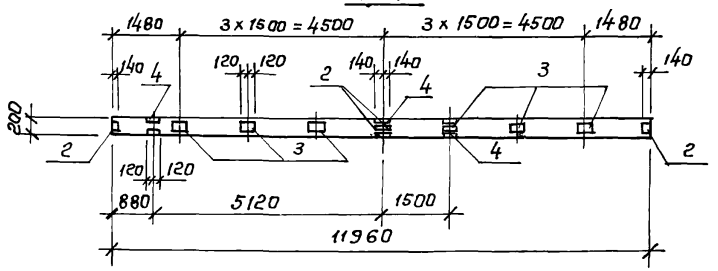

Рис 3

1—1

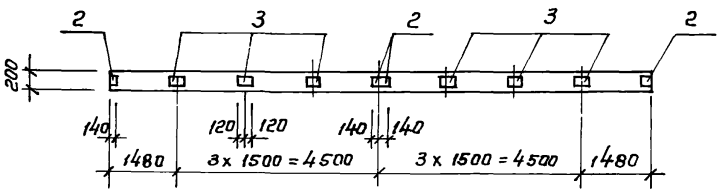

Рис. 4

1—1

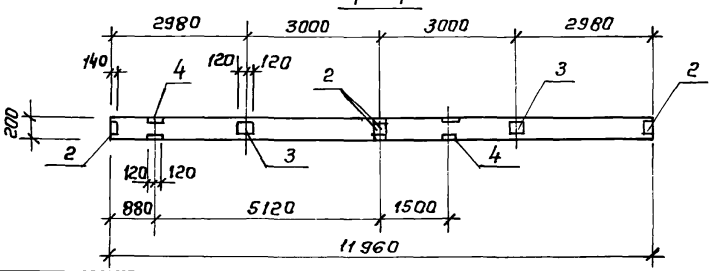

Обозначение	Марка	Рис.	Масса (кг)
ТП 902-2-401.86 КЖИ. 110	Б1 (1БДР12-6АIVТ-1)	1, 4	4742,3
-01	Б2 (1БДР12-6АIVТ-2)	1, 2	4767 5
-02	Б3 (1БДР12-6АIVТ-3)	1. 3	4720,4

Нач. отд.	Хрупало		
Н контр.	Винклер		
Гл. конст.	Винклер		
Гл спец	Лисичкин		
Рук. гр	Алехова		
Ст инж.	Чернасова		

ТП 902-2-401.86 КЖИ. 100СБ

Балка Б1, Б2, Б3
Сборочный чертеж

Стадия	Масса	Масштаб
Р	см. табл.	1:100 1:20
Лист 2	Листов 2	

ГИПРОАВТОТРАНС г. Москва

Копировал Каннова 21177-05 15 формат А3

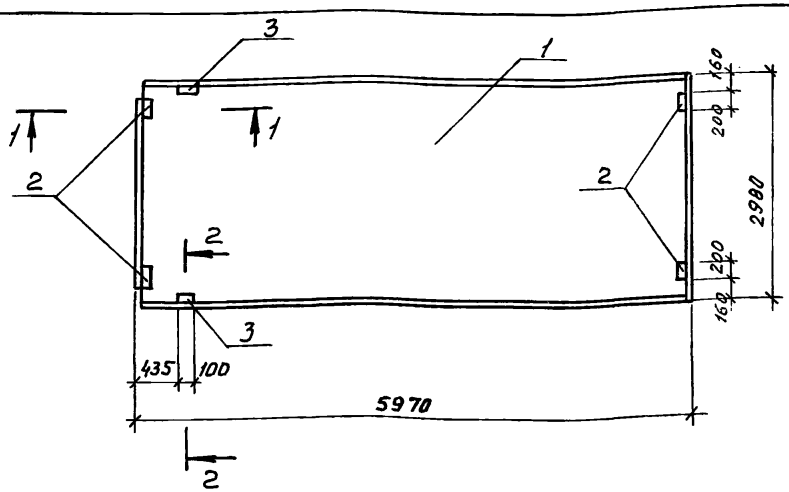

1-1
М1:20

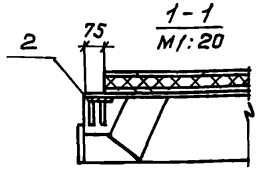

2-2 (повернуто)
М1:20

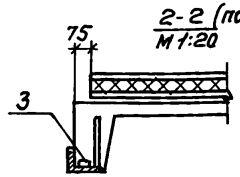

Формат	Зона	Поз.	Обозначение	Наименование	Кол. на исполнен. ТП —	КЖИ 01	КЖИ 02		Примечание
				Документация					
			ТП 901-2-401.86 КЖИ.000.ТУ	Технические условия					
			1.465.1-10/82 Вып.1	Комплексные железобетонные плиты покрытий					
			ГОСТ 22701.5-77	Плиты железобетонные предварительно напряженные.					
				Сборочные единицы					
		1	1.465.1-10/82. Вып.1	1ПГ-3АIVТ-180АН-500м	1	1	1		
				Изделия закладные					
ДУ		2	ГОСТ 22701.5-77	М8	4	—	4		
ДУ		3		М9	2	2	—		

Альбом V

Типовой проект

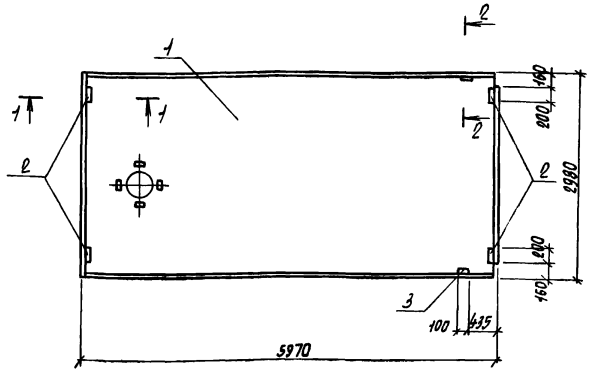

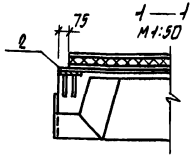

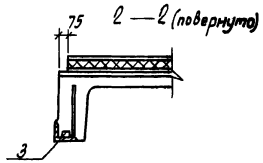

Формат	Зона	Поз.	Обозначение	Наименование	Кол на испол —	Кол на испол 01		Примечание
				Документация				
А3			ТП 901-2-401.86 КЖИ.000.ТУ	Технические условия				
			1.465.1-10/82 вып.1	Комплексные железобетонные плиты покрытия				
			ГОСТ 22701.5-77	Плиты железобетонные ребристые				
				Оборочные единицы				
				Изделия закладные				
А4		2	ГОСТ 22701.5-77	М8	4	4		
А4		3	ГОСТ 22701.5-77	М9		2		
				Переменные данные для исполнений				
				ТП КЖИ.120				
А3		1	1.465.1-10/82 вып.1	1ПВ7-3АIIIТ-180ЛН-500М	1	–		
				ТП КЖИ.120-01				
А3		1	1.465.1-10/82 вып.1	П7 (1ПВ4-3АIIIТ-180ЛН-500К1)		1		

Инв.№ подл. | Подпись и дата | Взам. инв.№

Ведомость расхода стали на дополнительные закладные изделия, кг

Марка элемента	Изделия закладные: Арматура класса AIII ГОСТ 5781-82* ф10	ф14	Итого	Прокат марки ВСт3кп2 ГОСТ 19903-74* -8:8	Итого	ГОСТ 8509-72* L70х8	Итого	Всего	
ПБ	1,6		1,6	5,2	5,2			6,8	6,8
П7	2,22	0,2	2,42	5,2	5,2	1,68	1,68	9,3	9,3

Обозначение	Марка	Масса кг
ТП 901-2-401.86 КЖИ 120	ПБ(1ПВ7-3АIIIТ-180ЛН-500М-1)	4587,0
-01	П7(1ПВ4-3АIIIТ-180ЛН-500К1)	4690,0

Нач. АСО	Хрупало		
Н. контр.	Винклер		
Гл. конст.	Винклер		
Гл. спец.	Лисичкин		
Рук. гр.	Алехова		
Инж.	Сафонова		

ТП 901-2-401.86 КЖИ. 120

Плиты ПБ, П7

Стадия	Масса	Масшт
Р	См табл.	1:50 1:20
Лист 1	Листов 1	

Гипродортранс г. Москва

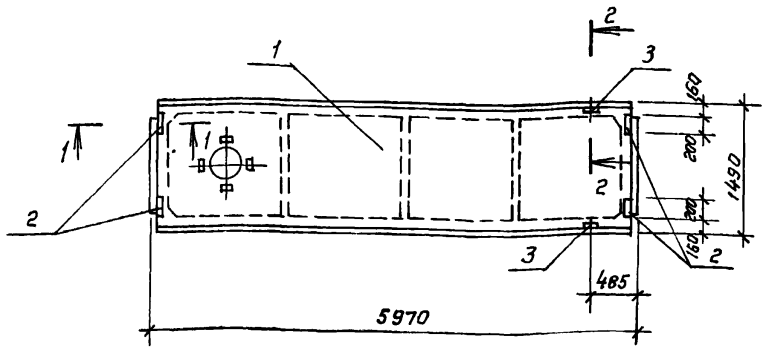

1-1
М 1:20

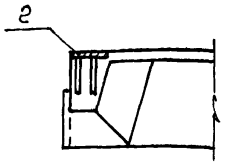

2-2 (повернуто)
М1:20

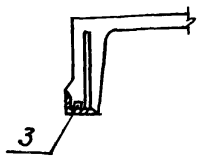

Обозначение	Марка	Масса кг
ТП 902-2-401.86 КЖИ.130	П8(2ПГ-2АIIIт-180АН-500м-4)	2233.0
-01	П9(2ПВ4-2АIIIт-180АН-500м-4)	2233.0
-02	П10(2ПВ4-2АIIIт-180АН-500м-4)	2537.0

Марка элемента	Изделия закладные								Всего	Общий расход
	Арматура класса AIII				Прокат марки Вст3кп2					
	ГОСТ 5781-82*				ГОСТ 19903-74*		ГОСТ 8509-72*			
	ф8	ф10	ф16	Итого	-8=8	Итого	L63x6			
П8		0.6		0.6	2.6	2.6			3,2	3,2
П9		1.2		1.2	5,2	5.2			6.4	6.4
П10	0,9	0.6	0.2	1.6	26	2.6	2.4	2.4	6.6	6.6

Формат	Зона	Поз.	Обозначение	Наименование	Кол на исполнение ТП —	КЖИ а1	КЖИ а2	Примечание
				Документация				
А3			ТП 902-2-401.86 КЖИ 000 ТУ	Технические условия				
			1 465 1-10/82 Вып.1	Комплексные железобетонные плиты покрытий				
			1.465-7 Вып.3 часть 2	Сборные железобетонные предварительно напряженные плиты покрытий				
				Сборочные единицы				
				Изделия закладные				
А4		2	1 465-7 Вып 3 часть 2	М11	2	4	2	
А4		3	1.465-7 Вып. 3 часть 2	М10	—		4	
			Переменные	данные для исполнений				
				ТП 902-2-401.86 КЖИ.130				
А3		1	1 465. 1-10/82 Вып 1	2ПГ-2АIIIт-180АН-500м	1	—	—	
				ТП 902-2-401.86 КЖИ 130-01				
А3		1	1.465.1-10/82 Вып 1	2ПВ4-2АIIIт-180АН-500м	—	1	—	
				ТП 902-2-401.86 КЖИ 130-02				
А3		1	1 465 1-10/82 Вып 1	2ПВ4-2АIIIт-180АН-500м	—	—	1	
				Литер				
				Шифр	П8	П9	П10	

			ТП 902-2-401.86 - КЖИ.130
Нач. АСО	Хрупало		Плита П8, П9, П10
Н. контр	Винклер		
Гл. конс	Винклер		
Гл спец	Лисичкин	25.11.85	
Рук. гр.	Алехова		
Инж.	Сафонова		

Стадия	Масса	Масштаб
Р	см. Табл.	1:50 1:20
Лист	Листов 1	

ГИПРОАВТОТРАНС г. Москва

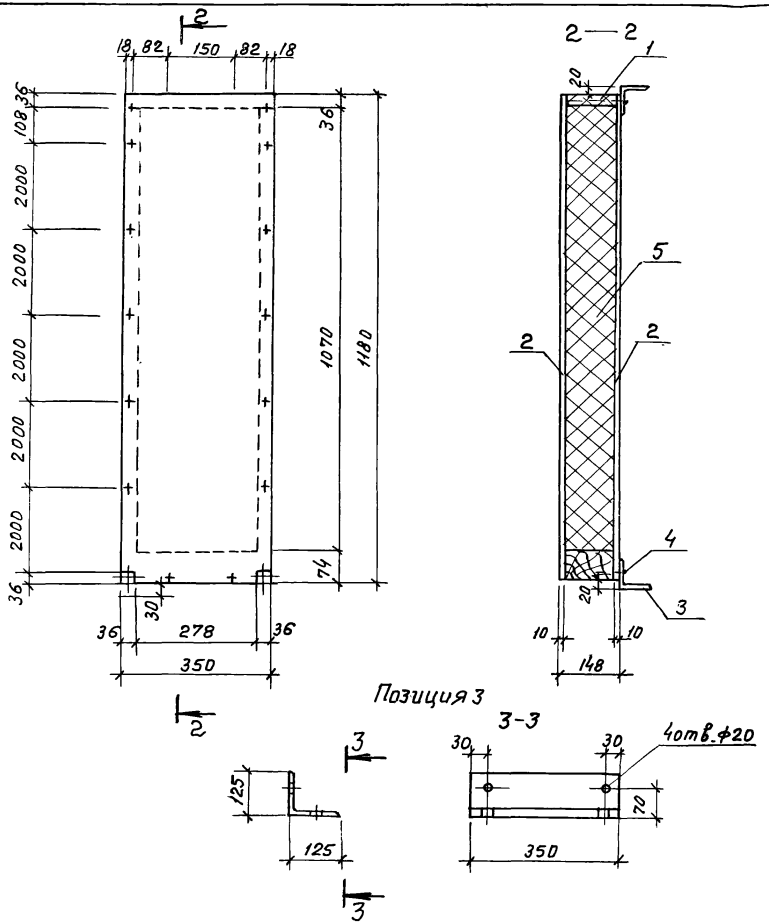

Формат	Зона	Позиция	Обозначение	Наименование	Кол.	Примечание
				Сборочные единицы		
А3		1	КЖИ.140	КРД1	1	
				Детали		
Б.Ч		2	141	Лист асбестоцемент-		
				ный 1180×350×10	2	0.4 м²
				Уголок 125×8 ГОСТ 8509-72* / Вст.3кп2 ГОСТ 535-79*		
Б.Ч		2	142	ℓ=350	2	5.43 кг
		4	143	Шуруп стальной	14	
				ГОСТ 1145-60		
				Материалы		
		5		Минераловатный		
				утеплитель	0.04	м³

		ТП 902-2-401.86	КЖИ 140
Нач.АСО	Хрупало		
Н.контр.	Винклер	Панель стеновая ПС 15	Стадия: Р; Масса: ; Масштаб: 1:100
Гл.конс.	Винклер		Лист: ; Листов: 1
Гл.спец.	Лисичкин		
Рук.гр.	Алехова		ГИПРОАВТОТРАНС г. Москва
Инж.	Сафонова		

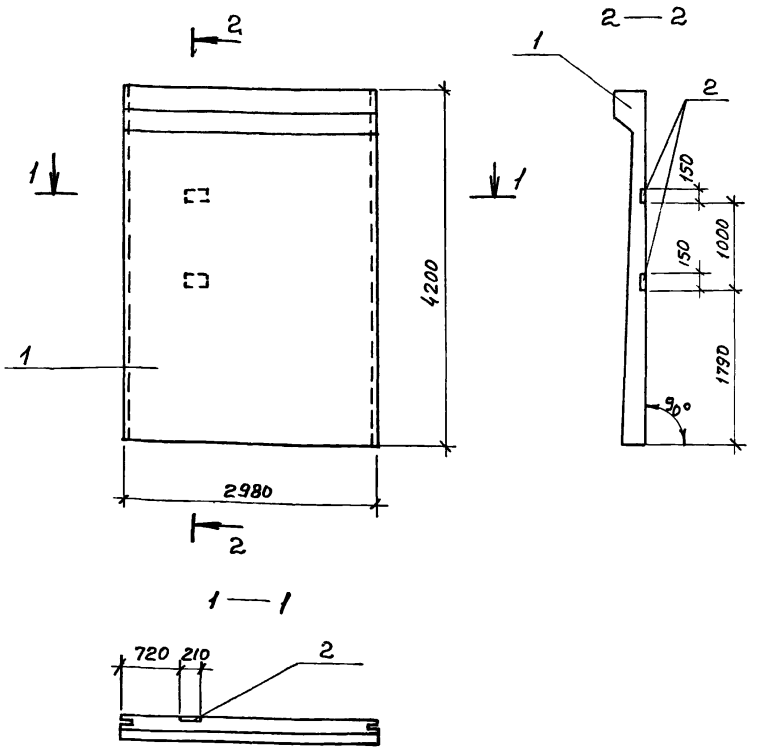

Формат	Зона	Позиция	Обозначение	Наименование	Кол	Примечание
				Документация		
А3			ТП 902-2-401.86 КЖИ.000 ТУ	Технические условия		
			3.900-3 Вып. 1/82	Сборные железобетонные конструкции емкостных сооружений для водоснабжения и канализации.		
			1.400-6/76 Вып. 1	Унифицированные закладные детали		
				Сборочные единицы		
АУ		1	3.900-3, Вып 1/82	ПС1-42-Б2-1	1	
				Изделие закладное		
АУ		2	1400-6/76 Вып 1	МЧ-36	2	

Ведомость расхода стали на дополнительные закладные изделия, кг

Марка элемента	Изделия закладные						Всего	Общий расход
	Арматура класса AIII			Прокат марки				
	ГОСТ 5781-82*			ГОСТ 19903-74*				
	ф12		Итого	-Б=8		Итого		
ПС19 (ПС1-42-Б2-1)	1.0		1.0	4.0		4.0	5.0	5.0

Нач. АСО	Хрупало	
Н. контр.	Винклер	
Гл. конс.	Винклер	
Гл. спец.	Лисичкин	
Рук. гр.	Алехова	
Инж.	Сапрошина	

ТП 902-2-401.86 КЖИ 150

Панель ПС19

Стадия	Масса	Масштаб
Р	63.05	1:5
Лист	Листов 1	

ГИПРОАВТОТРАНС г. Москва

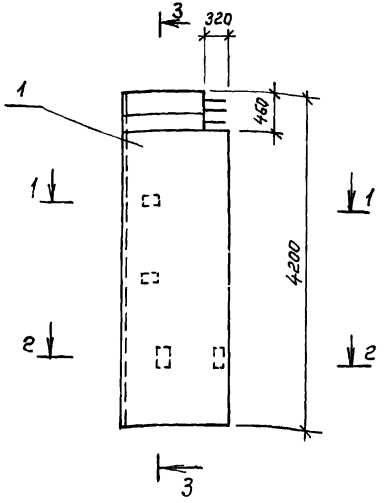

3 — 3

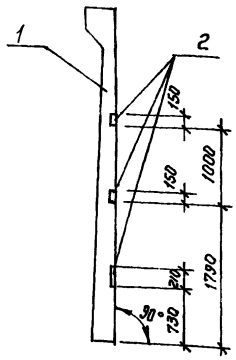

3

1 — 1

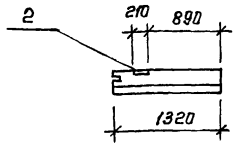

2 — 2

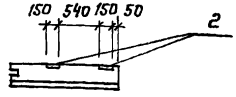

Формат	Зона	Поз.	Обозначение	Наименование	Кол.	Примечание
				Документация		
А3			ТП 901-2-401.86 КЖИ.000.ТУ	Технические условия		
			3.900-3 Вып 1/82	Сборные железобетонные конструкции емкостных сооружений для водоснабжения и канализации		
			1.400-6/76 Вып 1	Унифицированные закладные детали		
				Сборочные единицы		
А3		1	3.900-3 Вып. 1/82	ПС1АБ-42-52-1	1	
				Изделие закладное		
А4		2	1.400-6/76 Вып 1	М4-36	4	

Ведомость расхода стали на дополнительные закладные изделия, кг

Марка элемента	Изделия закладные						Всего	Общий расход
	Арматура класса			Прокат марки				
	A III							
	ГОСТ 5781-82*			ГОСТ 19903-74*				
	ф12		Итого	δ=8		Итого		
ПС20 (ПС1АБ-42-52-1)	2.0		2.0	8.0		8.0	10.0	10.0

Нач. дсо	Хрупала	ТП 901-2-401.86	КЖИ.160
Н. контр.	Винклер		
Гл. констр.	Винклер	Панель ПС 20	Стадия: Р; Масса: 2810; Масштаб: 1:50
Гл. спец.	Лисичкин		
Рук. гр.	Алехина		Лист; Листов 1
Инж.	Сапрошина		ГИПРОАВТОТРАНС г. Москва

Копировал Коннова 21177-05 21 формат А3

Альбом V

Типовой проект

Формат	Зона	Позиц.	Обозначение	Наименование	Кол.	Примечание
				Документация		
			ТП902-2-401.86 КЖИ.000.ТУ	Технические условия		
			ТП902-2-401.86 КЖИ.170.СБ	Сборочный чертеж		
				Детали		
Б.4		3		А-III-8 ГОСТ5781-82* ℓ=180	14	0.07кг
			Переменные данные для исполнений			
				ТП КЖИ.170		
				Детали		
				Уголок 63×5 ГОСТ8509-72* / В ст.3 кп2 ГОСТ535-79*		
Б.4		1	171	ℓ=1050	2	5.05кг
Б.4		2	172	ℓ=660	2	3.20кг
				ТП КЖИ.170-01		
				Детали		
				Уголок 63×5 ГОСТ8509-72* / В ст.3 кп2 ГОСТ535-79*		
Б.4		1	173	ℓ=1250	2	6.00кг
Б.4		2	174	ℓ=505	2	2.43кг

Нач.отд.	Хрупало		
Н.контр.	Винклер		
Гл.констр.	Винклер		
Гл.спец.	Лисичкин		05.11.86
Рук.гр.	Алехова		
Инж.	Крынкина		

ТП 902-2-401.86 КЖИ.170.

Рамка РМ1, РМ2

Стадия	Лист	Листов
Р		1

ГИПРОАВТОТРАНС г. Москва

Копировал Формат А4

Альбом V

Типовой проект

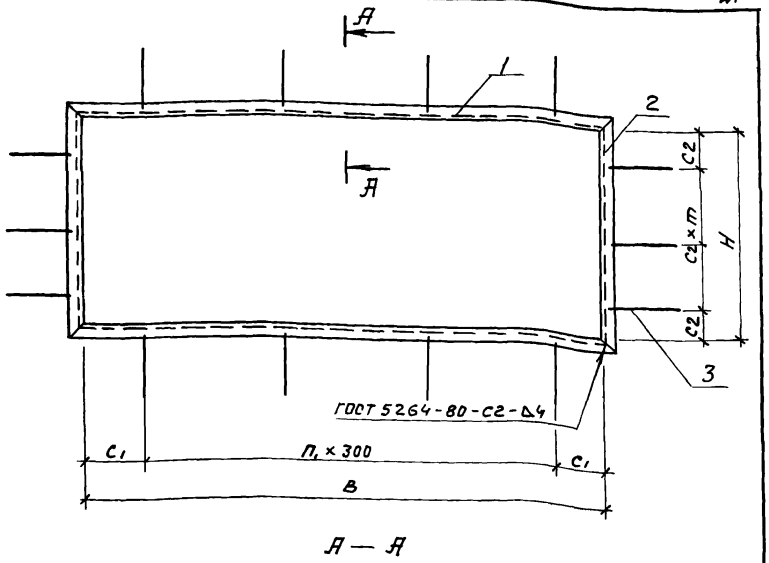

А — А

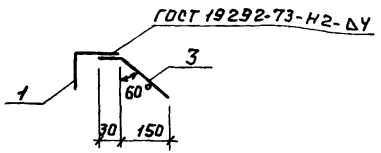

Обозначение	Марка	В мм	Н мм	С1 мм	С2 мм	П1	П2	m мм	Масса кг
ТП902-2-401.86-КЖИ.270	РМ1	924	534	12	17	3	2	250	17.48
-01	РМ2	1124	379	112	39.5	3	2	150	17.84

Взам.инв.№ | Подпись и дата | Инв.№подл.

Нач.отд.	Хрупало		
Н.контр.	Винклер		
Гл.констр.	Винклер		
Гл.спец.	Лисичкин		05.11.86
Рук.гр.	Алехова		
Инж.	Крынкина		

ТП 902-2-401.86 КЖИ 170 СБ

Рамка РМ1, РМ2 Сборочный чертеж

Стадия	Масса	Масштаб
Р	см. табл.	

Лист | Листов 1

ГИПРОАВТОТРАНС г. Москва

21177-05 22 Копировал Максимова Формат А4

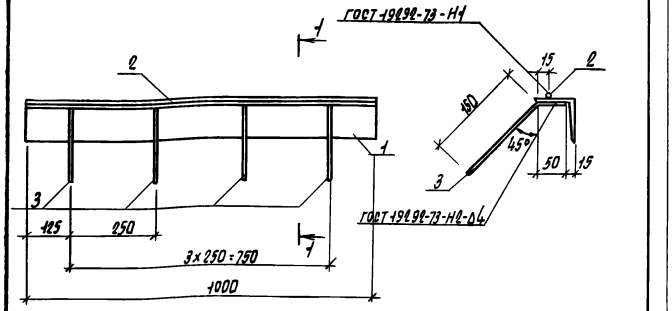

Формат	Зона	Позиция	Обозначение	Наименование	Кол	Примечание
				Документация		
			ТП 902-2-401.86 КЖИ.000.ТЧ	Технические условия		
				Детали		
Б.Ч.		1	181	Уголок 63х5 ГОСТ 8509-72* / В ст3 кп2 ГОСТ 535-79*		
				ℓ=1000	1	4,8 кг
Б.Ч.		2	182	А-I-В ГОСТ 5781-82* ℓ=1000	1	0,4 кг
Б.Ч.		3	183	А-III-В ГОСТ 5781-82* ℓ=200	4	0,1 кг

Нач. АСО	Хрупало		
Н. контр.	Винклер		
Гл. констр.	Винклер		
Гл. спец.	Лисичкин		
Рук. гр.	Алехова		
Инж.	Крынкина		

ТП 902-2-401.86 КЖИ. 180

Изделие закладное МН1

Стадия	Масса	Масштаб
Р	5,6 кг	1:10 / 1:5
Лист	Листов 1	

Гипроавтотранс г. Москва

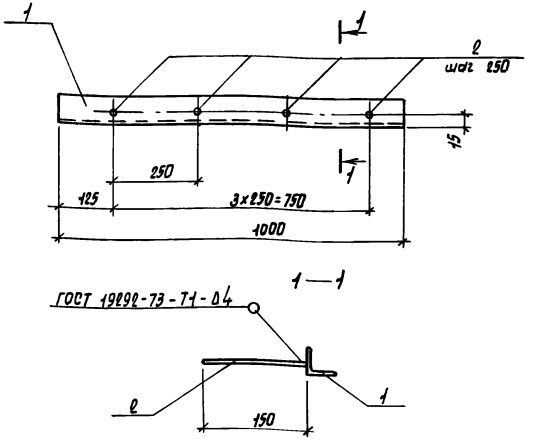

Формат	Зона	Позиция	Обозначение	Наименование	Кол.	Примечание
				Документация		
			ТП 902-2-401.86 КЖИ.000.ТЧ	Технические условия		
				Детали		
Б.Ч.		1	191	Уголок 40х4 ГОСТ 8509-72* / В ст3 кп2 ГОСТ 535-79*		
				ℓ=1000	1	2,42 кг
Б.Ч.		2	192	А-III-В ГОСТ 5781-82* ℓ=150	4	0,06 кг

Нач. АСО	Хрупало		
Н. контр.	Винклер		
Гл. констр.	Винклер		
Гл. спец.	Лисичкин		
Рук. гр.	Алехова		
Инж.	Крынкина		

ТП 902-2-401.86 КЖИ. 190

Изделие закладное МН2

Стадия	Масса	Масштаб
Р	2,66	1:10 / 1:5
Лист	Листов 1	

Гипроавтотранс г. Москва

Инв. № подл. | Подпись и дата | Взам. инв. №

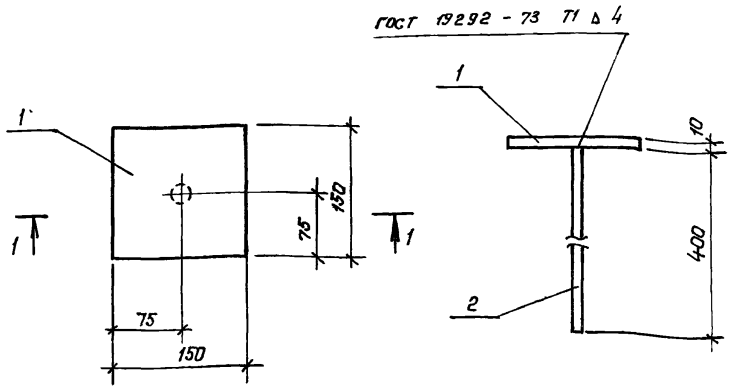

Формат	Зона	Поз.	Обозначение	Наименование	Кол.	Примечание
				Документация		
			ТП 902-2-401.86 КЖИ. ООО. ТУ	Технические условия		
				Детали		
Б.Ч		1	201	Полоса 10х 150 ГОСТ 103-76* / В ст 3 кп 2 ГОСТ 535-79*		
				ℓ= 150	1	1.62 кг
Б.Ч		2	202	А-III-10 ГОСТ 5781-82* ℓ= 400	1	0,30кг

Нач. АСО	Хрупала		
Н. контр.	Винклер		
Гл. констр.	Винклер		
Гл спец.	Лисичкин		
Рук. гр.	Алехова		
Инж.	Крынкина		

ТП 902-2-401.86 КЖИ 200

Изделие закладное МН3

Стадия	Масса	Масштаб
Р	1,92	1:5
Лист	Листов 1	

Гипроавтотранс г. Москва

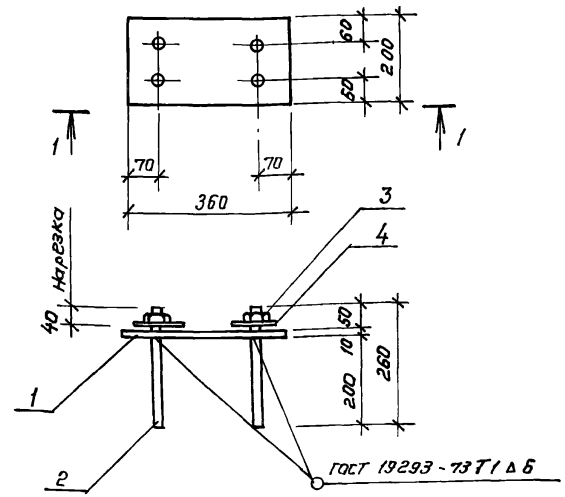

Формат	Зона	Поз	Обозначение	Наименование	Кол.	Примечание
				Документация		
			ТП 902-2-401.86 КЖИ. ООО. ТУ	Технические условия		
				Детали		
Б.Ч.		1	211	Полоса 8 к 200 ГОСТ 103-76* / 8 ст 3 кп 2 ГОСТ 535-79*		
				ℓ= 360	1	4.50кг
Б.Ч.		2	212	Анкер ф 20 ГОСТ 2590-71* ℓ=260	4	0.65кг
Б.Ч		3	213	Гайка М20 ГОСТ 5915-70*	4	0.07кг
Б.Ч		4	214	Шайба М20 ГОСТ 11371-78	4	0,03 кг

Взам. инв. №

Подпись и дата

Инв. № подл.

Нач. АСО	Хрупала		
Н контр.	Винклер		
Гл. констр.	Винклер		
Гл спец.	Лисичкин		
Рук. гр.	Алехова		
Инж.	Крынкина		

ТП 902-2-401.86 КЖИ. 210

Изделие закладное МН4

Стадия	Масса	Масштаб
Р	7.50	1:10
Лист	Листов 1	

Гипроавтотранс г. Москва

Альбом II

Типовой проект

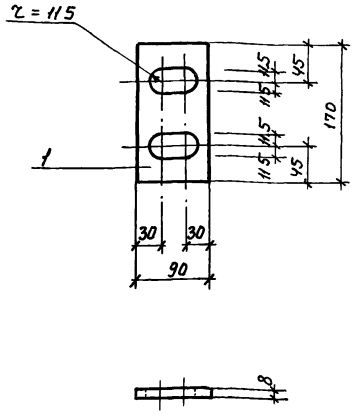

Нач.отд	Хрупало		ТП 902-2-401.86 КЖИ 220		
И.контр	Винклер		Изделие закладное МН5	Стадия: Р	Масса: 1.00	Масштаб: 1:5
Гл.конст	Винклер			Лист	Листов 1
Гл.спец	Лисичкин		Полоса 8×90 ГОСТ 103-76* / Вст.3кп2 ГОСТ 535-79*	ГИПРОАВТОТРАНС г. Москва	
Рук.гр.	Алехова				
Инж.	Крынкина				

Инв.№ подл. | Подпись и дата | Взам.инв.№

Копировал Максимова Формат А4

Альбом II

Типовой проект

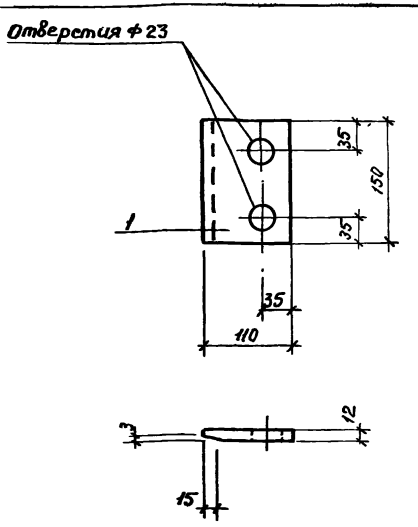

Нач.отд.	Хрупало		ТП 902-2-401.86 КЖИ 230		
И.контр.	Винклер		Изделие закладное МН6	Стадия: Р	Масса: 1.50	Масштаб: 1:5
Гл.констр.	Винклер			Лист	Листов 1
Гл.спец.	Лисичкин		Полоса 12×150 ГОСТ 103-76* / Вст.3кп2 ГОСТ 535-79*	ГИПРОАВТОТРАНС г. Москва	
Рук.гр.	Алехова				
Инж.	Крынкина				

Инв.№ подл. | Подпись и дата | Взам.инв.№

21177-05 25 Копировал Максимова Формат А4

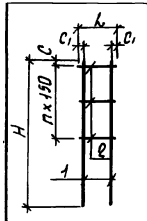

Обозначение	Марка	C мм	C1 мм	n	H мм	L мм	Масса кг
ТП 902-2-401.86 КЖИ	КР1	20	20	2	550	850	1,95
-01	КР2	20	15	2	550	440	1,89

Формат	Зона	Позиция	Обозначение	Наименование	Кол.	Примечание
				Документация		
А3			ТП 902-2-401.86 КЖ.000.ТУ	Технические условия		
				Детали		
Б.Ч		1		А-III-16 ГОСТ 5781-82* ℓ=550	2	0,9 кг
			Переменные данные для исполнений			
				ТП 902-2-401.86 КЖИ.240		
Б.Ч		2		А-I-6 ГОСТ 5781-82* ℓ=150	3	0,05 кг
				ТП 902-2-401.86 КЖИ.240-01		
Б.Ч		2		А-I-6 ГОСТ 5781-82* ℓ=140	3	0,03 кг

Нач. АСО	Хрупало		
Н.контр	Винклер		
Гл. констр	Винклер		
Гл. спец	Лисичкин		
Рук. гр.	Ахохова		
Инж.	Сапрошина		

ТП 902-2-401.86 КЖИ. 240

Каркас КР1, КР2

Стадия	Масса	Масштаб
Р	См. табл.	
Лист	Листов 1	

Гипроавтотранс г. Москва

Альбом V

Типовой проект

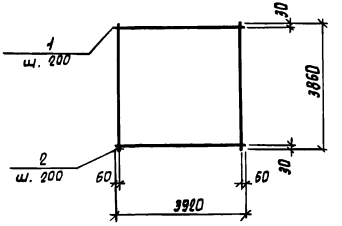

Формат	Зона	Позиция	Обозначение	Наименование	Кол.	Примечание
				Документация		
А3			ТП 902-2-401.86 КЖИ.000.ТУ	Технические условия		
				Детали		
				Стержень ГОСТ 5781-82*		
Б.Ч		1	251	А-III-12 ℓ=3920	20	3,5 кг
Б.Ч		2	250	А-III-12 ℓ=3860	20	3,15 кг

Нач. АСО	Хрупало		
Н.контр	Винклер		
Гл. констр	Винклер		
Гл. спец	Лисичкин		
Рук. гр.	Ахохова		
Инж.	Сапрошина		

ТП 902-2-401.86 КЖИ 250

Сетка С1

Стадия	Масса	Масштаб
Р	139,0	1:100
Лист	Листов 1	

Гипроавтотранс г. Москва

Альбом V

Типовой проект

Развертка

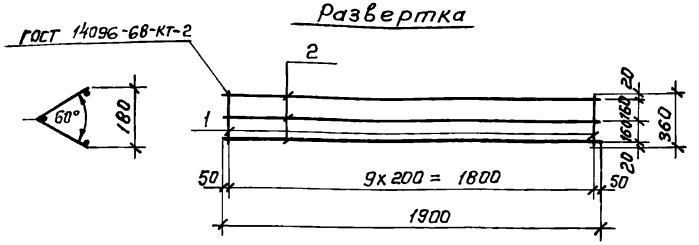

Формат	Зона	Поз	Обозначение	Наименование	Кол	Примечание
				Документация		
А3			ТП 902-2-401.86 КЖИ 000.ТУ	Технические условия		
				Детали		
				А-I-6 ГОСТ 5781-82*		
Б.Ч		1	261	ℓ= 360	10	0,1кг
Б.Ч		2	262	ℓ= 1900	3	0,42кг

		ТП 902-2-401.86	КЖИ. 260
Нач. АСО	Хрупало	Сетка С2	Стадия: Р; Масса: 2.26; Масштаб: 1:50
Н контр.	Винклер		Лист; Листов 1
Гл констр.	Винклер		ГИПРОАВТОТРАНС г Москва
Гл спец.	Лисицкин		
Рук гр.	Алехова		
Инж	Сапрошина		

Формат А4

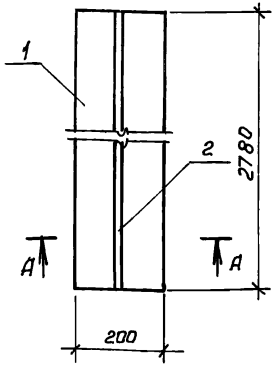

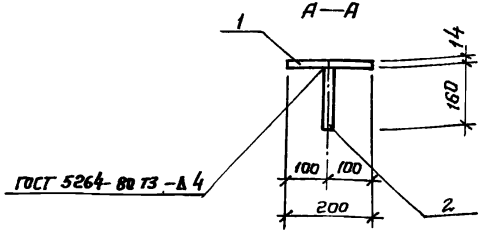

Формат	Зона	Поз	Обозначение	Наименование	Кол.	Примечание
				Документация		
			ТП 902-2-401.86 КЖИ.000.ТУ	Технические условия		
				Детали		
Б.Ч		1	271	Полоса 14 х 200 ГОСТ 103-76* Вст 3 кп 2 ГОСТ 380-71*		
				ℓ= 2780	1	61,1кг
Б.Ч		2	272	Полоса 12 х 160 ГОСТ 103-76* Вст 3 сп 2 ГОСТ 380-71*		
				ℓ= 2780	1	61,1кг

Инв. № подл. | Подпись и дата | Взам. инв. №

		ТП 902-2-401.86	КЖИ. 270
Нач. АСО	Хрупало	Насадка НС1	Стадия: Р; Масса: 103.0; Масштаб: 1.100
Н контр	Винклер		Лист; Листов 1
Гл констр	Винклер		ГИПРОАВТОТРАНС г. Москва
Гл. спец.	Лисицкин		
Рук гр.	Алехова		
Инж.	Сафонова		

Копировал Коннова 21177-05 27

Формат А4

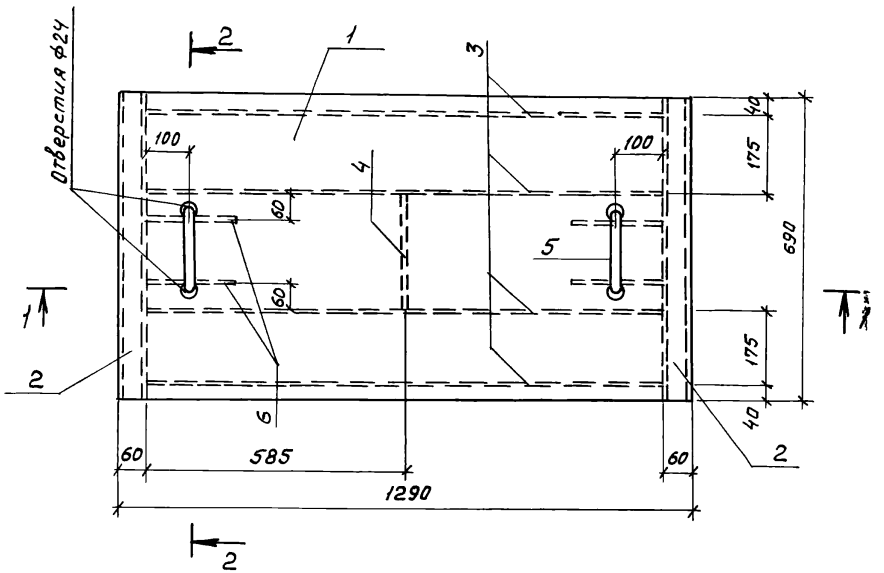

1 — 1

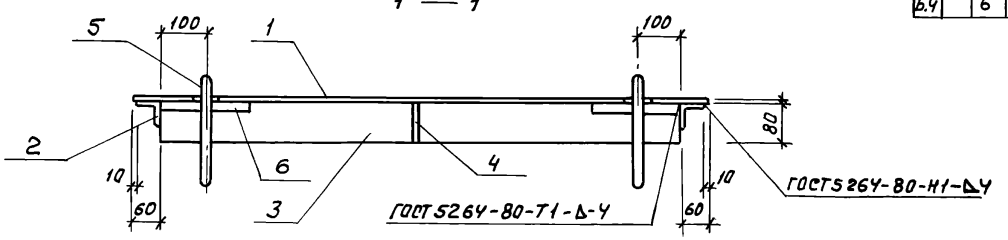

2 — 2 (повернута)

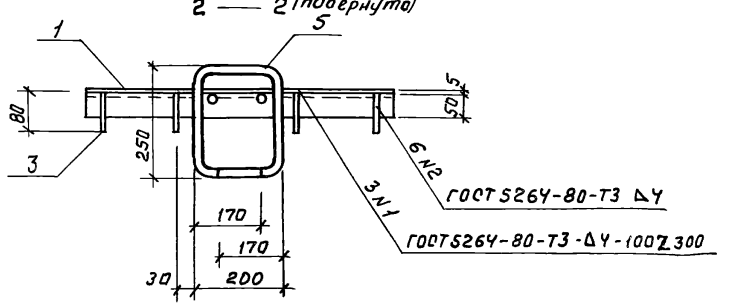

Формат	Зона	Поз.	Обозначение	Наименование	Кол.	Примечание
				Документация		
А3			ТП 902-2-401.86 КЖИ ООО.ТУ	Технические условия		
				Детали		
Б.Ч		1	281	сталь рифленая $\frac{\delta=5\ ГОСТ\ 8568-77*}{Ст\ 3\ кп\ 2,\ ГОСТ\ 380-71*}$		
				1290 × 690	1	37.65кг
Б.Ч		2	282	Уголок $\frac{50\times50\times5\ ГОСТ\ 8509-72*}{Ст\ 3\ кп2,\ ГОСТ\ 380-71*}$		
				ℓ=690	2	2.6 кг
				Полоса $\frac{4\times80\ ГОСТ\ 103-76*}{Ст\ 3\ кп\ 2\ ГОСТ\ 380-71*}$		
Б.Ч		3	283	ℓ = 1170	4	3.0 кг
Б.Ч		4	284	ℓ = 255	1	0.6 кг
Б.Ч		5	285	А-I-22 ГОСТ 5781-82* ℓ=1100	2	3.3 кг
Б.Ч		6	286	А-I-22 ГОСТ 5781-82* ℓ=200	4	0.6 кг

Нач. АСО	Хрупало	ТП 902-2-401.86	КЖИ. 280
Н. контр.	Винклер	Щит ЩС1	Стадия: Р; Масса: 64.45; Масштаб: 1:10
Гл. констр.	Винклер		Лист; Листов 1
Гл. спец.	Лисичкин		ГИПРОАВТОТРАНС г. Москва
Рук. гр.	Алехова		
Инж.	Сапрошина		

Инв. № подл. | Подпись и дата | Взам. инв. №

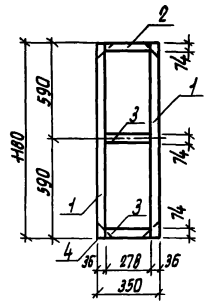

Позиция 4

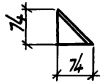

Формат	Зона	Позиция	Обозначение	Наименование	Кол.	Примечание
				Детали		
БЧ		1	ТП 902-2-401.86 КЖИ. 291	Доска ГОСТ 9302-83 ℓ=1180	2	
БЧ		2	292	Доска ГОСТ 9302-83 ℓ=278	1	
БЧ		3	293	Доска ГОСТ 9302-83 ℓ=278	2	
БЧ		4	294	Нагели из досок δ=20	4	

ТП 902-2-401.86 КЖИ 290

Каркас деревянный КРД-1

Стадия	Масса	Масштаб
Р		1:10
Лист	Листов 1	

Гипродортранс г. Москва

Гл. констр.	Винклер	
Гл. спец.	Лисичкин	
Рук. гр.	Алехова	
Инж.	Сафонова	

gost.e-ecolog.ru

Копировал Марченко Формат А4