ТИПОВОЙ ПРОЕКТ
904-1-65.86

КОМПРЕССОРНАЯ СТАНЦИЯ АВТОМАТИЗИРОВАННАЯ ОТДЕЛЬНО СТОЯЩАЯ 4(3)К-63А ПРОИЗВОДИТЕЛЬНОСТЬЮ 252 (189) $м^3$/мин ВОЗДУХА С ВАРИАНТАМИ ДЛЯ БЛОКИРОВАНИЯ

АЛЬБОМ 6

СТРОИТЕЛЬНЫЕ КОНСТРУКЦИИ И ИЗДЕЛИЯ

Ц. 1-41

gost.e-ecolog.ru

КФ ЦИТП инв.№9330/6

ТИПОВОЙ ПРОЕКТ
904-1-65.86

КОМПРЕССОРНАЯ СТАНЦИЯ АВТОМАТИЗИРОВАННАЯ ОТДЕЛЬНО СТОЯЩАЯ 4(3)К - 63А ПРОИЗВОДИТЕЛЬНОСТЬЮ 252 (189) $м^3$/мин ВОЗДУХА С ВАРИАНТАМИ ДЛЯ БЛОКИРОВАНИЯ

АЛЬБОМ 6

РАЗРАБОТАН ГОСУДАРСТВЕННЫМИ ПРОЕКТНЫМИ ИНСТИТУТАМИ :
ГИПРОСТРОЙДОРМАШ АЛЬБОМЫ 1,2,3,7,8,9,10,11
РОСТОВСКИЙ ПРОМСТРОЙНИИПРОЕКТ АЛЬБОМЫ 4,5,6,7,8,9,12,13

УТВЕРЖДЕН МИНСТРОЙДОРМАШЕМ РЕШЕНИЕ № 26/86 ОТ 16.07. 1986г.

ВВЕДЕН В ДЕЙСТВИЕ ГИПРОСТРОЙДОРМАШЕМ ОТ 15.08 1986г. ПРИКАЗ № 151

ГЛАВНЫЙ ИНЖЕНЕР ИНСТИТУТА В.Р. НИКИТЕНКО

ГЛАВНЫЙ ИНЖЕНЕР ПРОЕКТА Г.В. ОСТАШЕВСКИЙ

КФ ЦИТП инв.№9330/6

Типовой проект 904-1-65.86-КЖИ Альбом 6

Формат	Обозначение	Наименование	Стр	Примечание
А4	ТП904-1-65.86-КЖИ-ТТ	Технические требования к изготовлению	4	
		арматурных и закладных изделий		
А4	-МС9	Изделие соединительное МС9	4	
А3	-К60-7-1	Колонна (К60-7-1, К60-7-2, К60-7-3)	5	
А3	-К60-7-4	" (К60-7-4, К60-7-5, К60-7-6)	6	
А3	-1КФ67-1-1	" (1КФ67-1-1, 1КФ67-1-2)	7	
А3	-200	Плита покрытия (1ПГ-2АТVП-60ПФГ-200П-1,	8	
		1ПГ-2АТVП-60ПФГ-200П-2, 1ПГ-2АТVП-60ПФГ-200П)		
А4	-201	" 1ПВ7-2АТVП-60ПФГ-200П-1	9	
А3	-100	Балка 1БСП12-5АТ-V-1	10	
А4	-БП7-1-1	Перемычка БП7-1-1	11	
А4	-Л24д-3-1	Лоток Л24д-3-1	11	
А4	-300	Панель стеновая 2ПС15.12.2.0-Л-58-а	12	
А4	-301	" ПС60.12.2.0-2Л-47-а	12	
А4	-302	" ПС60.12.2.0-2Л-41-а	13	
А4	-303	" ПС60.12.2.0-2Л-32-а	13	
А4	-304	" ПС30.12.2.0-6Л-57-а	14	
А4	-305	" 2ПС12.2.0-Л-59-а	14	
А3	-П1	Плита П1	15	
А3	-П2	" П2	16	
А3	-П26-3-1	" П26-3-1	17	
А3	-П26-3-2	" П26-3-2	18	
А4	-П26д-3-1	" П26д-3-1	19	
А4	-Л38д-3-2	Лоток Л38д-3-2	19	
А3	-П5д-8б-1	Плита (П5д-8б-1, П7д-5б-1)	20	
А3	-Л38-3-1	Лоток Л38-3-1	21	
А3	-Л38-3-2	" Л38-3-2	22	
А3	-Л38-3-3	" Л38-3-3	23	
А3	-Л38-3а-1	" Л38-3а-1	24	
А3	-Л38-3а-2	" Л38-3а-2	25	
А4	-Л8д-5-1	" Л8д-5-1	26	
А4	-Л8д-5-2	" Л8д-5-2	26	

Формат	Обозначение	Наименование	Стр	Примечание
А4	ТП904-1-65.86-КЖИ-Л38д-3-1	Лоток Л38д-3-1	27	
А4	-С10	Сетка арматурная С10	27	
А3	-С1	" (С1-С9)	28	
А3	-С11	" (С11-С16)	29	
А3	-МН1	Изделие закладное МН1	30	
А4	-КР1	Каркас плоский КР1	31	
А4	-МН3	Изделие закладное МН3	31	
А4	-МН2	" МН2	32	
А4	-МС3	Изделие соединительное МС3	32	
А4	-МС1	" МС1	33	
А4	-МС2	" МС2	33	
А4	-МС4	" МС4	34	
А4	-МС5	" МС5	34	
А4	-МС6	" МС6	35	
А4	-МС7	" МС7	35	
А4	-МН4	Изделие закладное МН4	36	
А4	-МС8	Изделие соединительное МС8	36	

Инв. № подл. | Подпись и дата | Взам. инв. №

Привязан

3

9330/6

Инв. №

Сттехн	Растеряева	
Велинж	Макарова	
Рук.гр	Моргунов	
Глспец	Осташевский	
Начотд	Саакьянц	
Нконтр	Луценко	

ТП 904-I-65.86 -КЖИ-ДО

Содержание альбома.

Стадия	Лист	Листов
РП		

ГОССТРОЙ СССР
РОСТОВСКИЙ ПРОМСТРОЙНИИПРОЕКТ

ФОРМАТ А3

1. Сварные швы выполнять электродами типа 942 по ГОСТ 9467-75.

2. Материал конструкций (прокат) по ГОСТ 380-71.*

3. Закладные изделия, сетки, каркасы изготавливать в соответствии с ГОСТ 10922-75 „Арматурные изделия и закладные детали сварные для железобетонных конструкций. Технические требования и методы испытаний" и ГОСТ 14098-68 „Соединения сварные арматуры железобетонных изделий и конструкций. Контактная и ванная сварка. Основные типы и конструктивные элементы."

4. Стальные закладные изделия железобетонных конструкций должны быть защищены от коррозии:

- в колоннах, стропильных балках, стеновых панелях, и плитах покрытия горячим цинкованием толщиной 50-60 мкм;
- в остальных железобетонных конструкциях лакокрасочным покрытием, согласно общих указаний на ТП 904-1- -АР-2.

Типовой проект 904-1-65.86 КЖИ Альбом 6

Инв. № подл. | Подпись и дата | Взам. инв. №

Привязан

Инв. №

9330/6

Сттехн	Растеряева	
Вединж	Макарова	
Рук.гр	Моргунов	
Глспец	Осташевский	
Начотд	Саакьянц	
Нконтр	Луценко	

ТП 904-I-65.86-КЖИ-ТТ

Технические требования к изготовлению арматурных и закладных изделий.

СТАДИЯ	ЛИСТ	ЛИСТОВ
РП		

ГОССТРОЙ СССР РОСТОВСКИЙ ПРОМСТРОЙНИИПРОЕКТ

ФОРМАТ А4

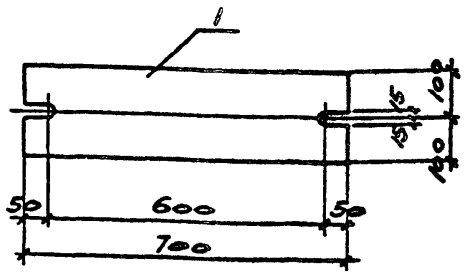

Формат	Зона	Поз.	Обозначение	Наименование	Кол.	Примечание
				Детали		
		1		Лист Б-ПН-20×200×700 ГОСТ 19903-74 / Вст 3пс6-1 ТУ14-1-3023-80	1	22.0 кг

Типовой проект 904-1-65.86 -КЖИ Альбом 6

Инв. № подл. | Подпись и дата | Взам. инв. №

Привязан

Инв. №

9330/6 4

Ст.техник	Растеряева	
Вед.инж	Макарова	
Рук.гр	Моргунов	
Гл.спец	Осташевский	
Нач.осл-1	Саакьянц	
Н.контр	Луценко	

ТП 904-1-65.86-КЖИ-МС9

Изделие соединительное МС9

СТАДИЯ	МАССА	МАСШТАБ
РП	22.0	1:10

ЛИСТ | ЛИСТОВ 1

ГОССТРОЙ СССР РОСТОВСКИЙ ПРОМСТРОЙНИИПРОЕКТ

ФОРМАТ А4

Типовой проект 904-1.-65.86 кжи- Альбом 6

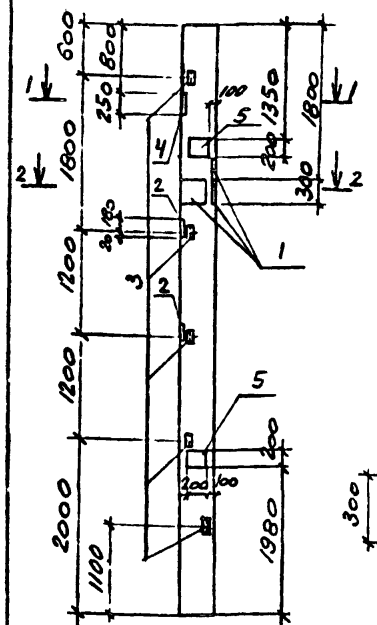

1 - 1

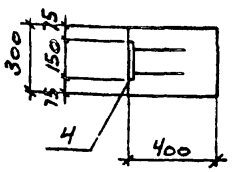

2 - 2

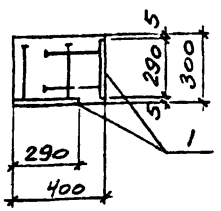

Формат	Зона	Поз.	Обозначение	Наименование	Кол. на испол.						Примечание
				Сборочные единицы							
			1.423-3 вып.1	Колонна К60-7	1	1	1				
		1	1.400-6/76 вып.1	Изделие закладное МО-1-7		3					
		2		то же М1-11-4		2					
		3	1.423-3 вып.2	" М1-13	5	5	5				
		4	1.400-15 вып.1	" МН116-2		1	1				
		5	1.400-15 вып.1	МН204-4	1		1				
					К60-7-1	К60-7-2	К60-7-3				

Остальное смотрите колонну К60-7 серии 1.423-3 вып.1

Ведомость расхода стали на дополнительные закладные изделия

Марка элемента	Изделия закладные												Всего
	Арматура класса					Прокат марки							
	А-III					ВСт3кп2							
	ГОСТ 5781-82					ГОСТ 19903-74*				ГОСТ 8509-72			
	ф10	ф12	ф14		Итого	б=8	б=10		Итого	L63x5		Итого	
К60-7-1		2.2			2.2		6.2		6.2	7.2		7.2	15.6
К60-7-2	1.4	2.5	3.2		7.1	14.2	10.8		25	7.2		7.2	39.3
К60-7-3		3.5			3.5	2.4	6.2		8.6	7.2		7.2	19.3

Привязан

5
9330/6

Инв. №

Сттехн	Растеряева	
Вединж	Макарова	
Рук.гр	Моргунов	
Глспец	Остапенский	
Начотд	Саакьянц	
Нконтр	Луценко	

ТП 904-1-65.86-КЖИ-К60-7-1

Колонна (К60-7-1, К60-7-2, К60-7-3)

Стадия	Масса	Масштаб
РП	2000	-
Лист	Листов 1	

Госстрой СССР РОСТОВСКИЙ ПРОМСТРОЙНИИПРОЕКТ

Формат А3

Инв.№ подл. | Подпись и дата | Взам.инв.№

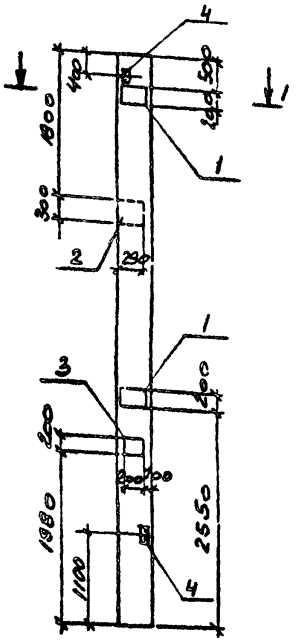

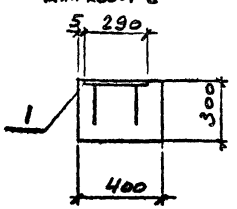

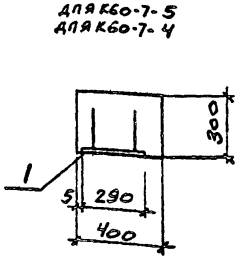

Формат	Зона	Поз.	Обозначение	Наименование	Кол. на испол. К60-7-4	Кол. на испол. К60-7-5	Кол. на испол. К60-7-6	Примечание
				Сборочные единицы				
				Колонна К60-7	1	1	1	
		1	1.423-3 вып.2	Изделие закладное М1-12	2	2	2	
		2	1.400-6/76 вып.1	То же М0-1-7		1		
		3	1.400-15 вып.1	" МН204-4			1	
		4	1.423-3 вып.2	" М1-13	2	2	2	

Остальное смотрите колонну К60-7 серии 1.423-3вып.1

Ведомость расхода стали на дополнительные закладные изделия

Марка элемента	Изделия закладные: Арматура класса А-III, Гост 5781-82 ф10	ф12			Итого	Прокат марки ВСт3кп2, Гост 19903-74*: δ=8	δ=10		Итого	Гост 8509-72: ∠63х5		Итого	Всего
К60-7-4		3.3			3.3		9.2		9.2	2.9		2.9	15.4
К60-7-5	0.7	3.3			4.0	5.9	9.2		15.1	2.9		2.9	22.0
К60-7-6		4.3			4.3		15.4		15.4	2.9		2.9	22.6

Ст.тех	Растеряева	
Ведущ.	Макарова	
Рук.гр	Моргунов	
Гл.спец	Осташевский	
Нач.отд	Саакьянц	
Н.контр	Луценко	

ТП 904-1-65.86-КЖИ-К60-7-4

Колонна (К60-7-4, К60-7-5, К60-7-6)

Стадия	Масса	Масштаб
РП	2000	-
Лист	Листов 1	

Госстрой СССР РОСТОВСКИЙ ПРОМСТРОЙНИИПРОЕКТ

Привязан

Инв. № 6 9330/6

Инв.№подл. | Подпись и дата | Взам.инв.№

Формат А3

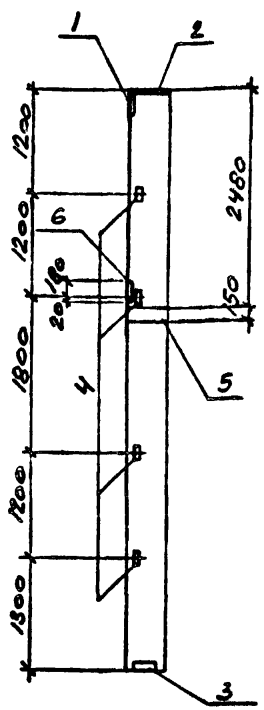

Формат	Зона	Поз.	Обозначение	Наименование	Кол. на испол.						Примечание
				Сборочные единицы							
			1.427.1-3 вып.1	Колонна 1КФ67-1	1	1					
		1	1.427.1-3 вып.1	Изделие закладное МН1	1	1					
		2		то же МН2	1	1					
		3		" МН7	1	1					
		4		" МН28	4	4					
		5	1.400-15 вып.1	" МН210-4	1						
		6	1.427.1-3 вып.1	" МН19		1					
					1КФ67-1-1	1КФ67-1-2					

Остальное смотрите колонну 1КФ67-1 серии 1.427.1-3 вып.1.

Примеры установки МН1, МН2, МН7, МН28, МН19 даны в серии 1.427.1-3 вып.1

Типовой проект 904-1-65.86 КЖИ Альбом 6

Ведомость расхода стали на дополнительные закладные изделия.

Марка элемента	Изделия закладные													Всего
	Арматура класса						Прокат марки							
	A-III				A-I		Вст3кп2							
	ГОСТ 5781-82						ГОСТ 19903-74*				ГОСТ 8509-72			
	ф10	ф12	ф14	Итого	ф6	Итого	б=8	б=10		Итого	L63х5	L90х6	Итого	
1КФ67-1-1	3.1	2.4	2.0	7.5			5.7	11.7		17.4	5.6	4.2	9.8	34.7
1КФ67-1-2	3.1	2.8	2.0	7.9	0.1	0.1	5.7	9.2		14.9	5.6	4.2	9.8	32.7

Стехн	Растерняева	
Бедин	Макарова	
Рук.гр	Моргунов	
Гл.спец	Осташевский	
Нач.отд	Саакьянц	
Н.контр	Луценко	

9330/6

ТП 904-1-65.86-КЖИ-1КФ67-1-1

Колонна (1КФ67-1-1, 1КФ67-1-2)

Стадия	Масса	Масштаб
РП	1500	1:50
Лист	Листов 1	

Госстрой СССР РОСТОВСКИЙ ПРОМСТРОЙНИИПРОЕКТ

Привязан

Инв. №

Инв. № подл. | Подпись и дата | Взам. инв. №

Формат А3

Типовой проект 904-1-65.86 -КЖИ Альбом 6

Формат	Зона	Поз.	Обозначение	Наименование	Кол. на испол. 1	2	3				Примечание
				Сборочные единицы							
			1.465.1-10/82 вып. 1 ГОСТ 23701.2-77	Плита 1ПГ-2АтУП-60ПФГ-200П							
		1	ГОСТ 23701.5-77	Изделие закладное М8	4		4				
		2	ГОСТ 23701.5-77	то же М9		2	2				

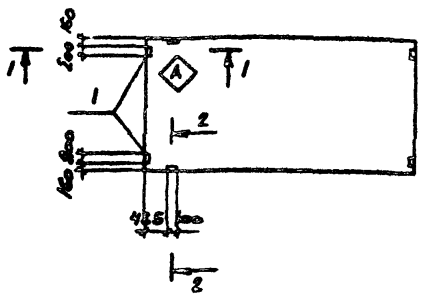

Остальное смотрите плиту 1ПГ-2АтУП-60ПФГ-200П по серии 1.465.1-10/82 вып. 1 и ГОСТ 23701.2-77

1. Индекс (А) нанести несмываемой краской.

Марка элемента	Номер на испол.
1ПГ-2АтУП-60ПФГ-200П-1	1
1ПГ-2АтУП-60ПФГ-200П-2	2
1ПГ-2АтУП-60ПФГ-200П-3	3

Ведомость расхода стали на дополнительные закладные изделия, кг

Марка элемента	Изделия закладные: Арматура класса A-III ГОСТ 5781-82 ф10	ф14			Итого	Прокат марки ВСт3кп2 ГОСТ 103-76 б=8		Итого	ГОСТ 8509-72* L70х8			Итого	Всего
1ПГ-2АтУП-60ПФГ-200П-1	1.6				1.6	5.2		5.2					6.8
1ПГ-2АтУП-60ПФГ-200П-2	0.6	0.2			0.8				1.7			1.7	2.5
1ПГ-2АтУП-60ПФГ-200П-3	2.2	0.2			2.4	5.2		5.2	1.7			1.7	9.3

Привязан

Инв. №

9330/6

ТП 904-1-65.86-КЖИ-200

Сттехн	Растеряева		
Вединж	Макарова		
Рук.гр	Моргунов		
Глспец	Остаевский		
Чаотд	Саакьянц		
Нконтр	Луценко		

Плита покрытия (1ПГ-2АтУП-60ПФГ-200П-1, 1ПГ-2АтУП-60ПФГ-200П-2, 1ПГ-2АтУП-60ПФГ-200П-3)

Стадия	Масса	Масштаб
РП	2740	-
Лист	Листов 1	

Госстрой СССР РОСТОВСКИЙ ПРОМСТРОЙНИИПРОЕКТ

Формат А3

Инв. № подл. | Подпись и дата | Взам. инв. №

Типовой проект 904-1-65.86 - КЖИ Альбом 6

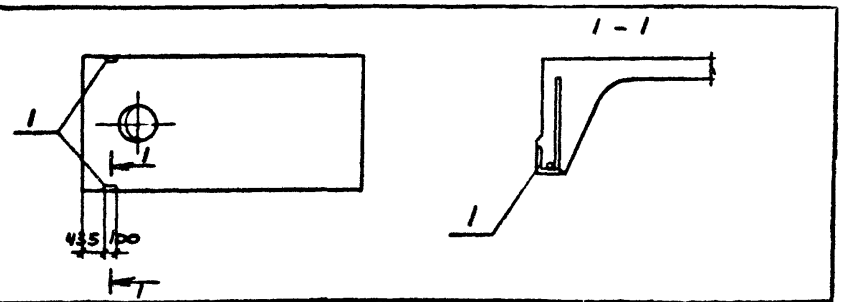

Формат	Зона	Поз.	Обозначение	Наименование	Кол.	Примечание
				Сборочные единицы		
			1.465.1-10/82 вып.1 Гост 22701.2-77	Плита 1ПВ7-2АтУП-60пФг-200п		
		1	Гост 22701.5-77	Изделие закладное М9	2	

Ведомость расхода стали на дополнительные закладные изделия, кг

Марка элемента	Изделия закладные											Всего
	Арматура класса А-III Гост 5781-82					Прокат марки ВСт3кп2 Гост 8509-72*						
	ф10	ф14			Итого	L70x8					Итого	
1ПВ7-2АтУП-60пФг-200п	0.6	0.2			0.8	1.7					1.7	2.5

Остальное смотрите плиту 1ПВ7-2АтУП-60пФг-200п по серии 1.465.1-10/82 вып.1 и Гост 22701.2-77.

9330/6

Привязан

Инв. №

Инв. № подл. | Подпись и дата | Взам. инв. №

Гл.инж.	Растеряева		
Гл.конструктор	Макарова		
Нач.отд.	Моргунов		
Гл.специалист	Остапевский		
Нач.отд.	Саакьянц		
Гл.конструктор	Луценко		

ТП 904-1-65.86-КЖИ-201

Плита покрытия 1ПВ7-2АтУП-60ПФГ-200П-1

Стадия	Масса	Масштаб
РП	3470	-
Лист	Листов 1	

Госстрой СССР РОСТОВСКИЙ ПРОМСТРОЙНИИПРОЕКТ

Формат А4

Типовой проект ТП 904-1-65.86-КЖИ Альбом 5

Формат	Зона	Поз.	Обозначение	Наименование	Кол.	Примечание
				Сборочные единицы		
			1.462.1-1/81 вып.1	Балка 1БСП12-5Ат-V		
		1	1.400-6/76 вып.1	Изделие закладное М4-1	2	
		2		то же М4-3	3	
		3		" М4-22-2	2	

Остальное смотрите балку 1БСП12-5АтV по серии 1.462.1-1/81 вып.1.

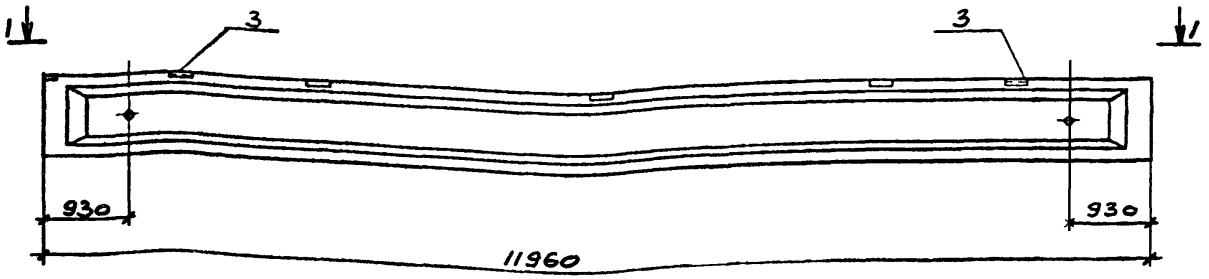

1-1

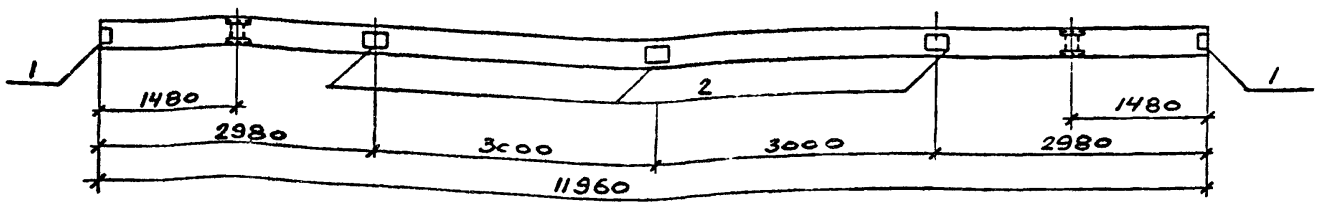

Ведомость расхода стали на дополнительные закладные изделия

Марка элемента	Изделия закладные											
	Арматура класса					Прокат марки						
	A-III					ВСт3кп2						
	Гост 5781-82					Гост 19903-74			Гост 8510-72			
	ф8	ф10			Итого	δ=6		Итого	110×7		Итого	Всего
1БСП12-5Ат-V-1	1.6	0.6			2.2	9.2		9.2	10.4		10.4	21.8

ст.техник	Растеряева	
Инженер	Андреева	
Вед.инж	Макарова	
Рук.гр	Моргунов	
Гл.констр	Осташевский	
Нач.отд-л	Саакьянц	
Н.контр	Луценко	

ТП 904-1-65.86-КЖИ-100

Балка 1БСП12-5Ат-V-1

Стадия	Масса	Масштаб
РП	4500	1:50
Лист	Листов 1	

ГОССТРОЙ СССР РОСТОВСКИЙ ПРОМСТРОЙНИИПРОЕКТ

Привязан

Инв. №

10
9330/6

Взам. инв. № | Подпись и дата | Инв. № подл.

Формат А3

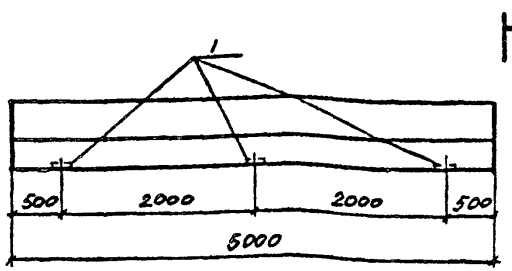

Формат	Зона	Поз	Обозначение	Наименование	Кол	Примечание
				Сборочные единицы		
			К9-01-58 вып. 2	Перемычка БП7-1	1	
		1	1.400-15 вып. 1	Изделие закладное емн113-6	3	

Ведомость расхода стали на дополнительные закладные изделия, кг

Марка элемента	Изделия закладные											Всего
	Арматура класса					Прокат марки						
	А-III					ВСт3кп2						
	Гост 5781-82					Гост 19903-74						
	ф8				Итого	б=6	б=8				Итого	
БП7-1-1	0.3				0.3	4.2	1.2				5.4	5.7

Остальное смотрите перемычку БП 7-1 по серии К9-01-58 вып. 2

Привязан

Инв. №

9330/6

Взам. инв. № | Подпись и дата | Инв. № подл.

Инж.	Прокопенко	
Ведущ.	Макарова	
Рук. гр.	Моргунов	
Гл. спец.	Осташевский	
Нач. отд.	Саакьянц	
Н. контр.	Луценко	

ТП 904-1-65.86-КЖИ-БП7-1-1

Перемычка БП7-1-1

Стадия	Масса	Масштаб
РП	1100	-
Лист	Листов 1	

Госстрой СССР РОСТОВСКИЙ ПРОМСТРОЙНИИПРОЕКТ

Формат А4

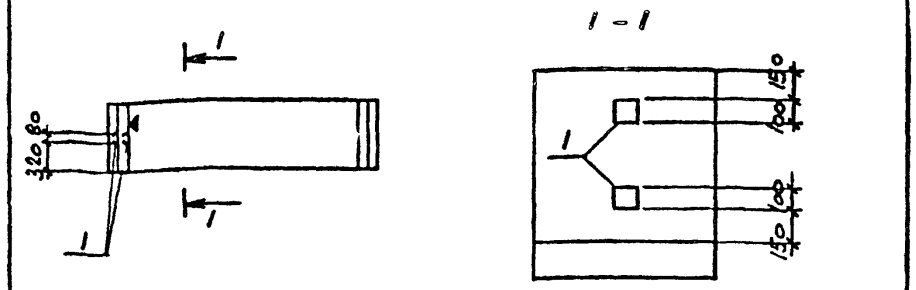

Формат	Зона	Поз.	Обозначение	Наименование	Кол.	Примечание
				Сборочные единицы		
			3.006.1-2/82 вып.1-1	Лоток Л24д-3	1	
		1	3.006.1-2/82 вып.1-3	Изделие закладное М-3	2	

Ведомость расхода стали на дополнительные закладные изделия, кг

Марка элемента	Изделия закладные											Всего
	Арматура класса					Прокат марки						
	А-III					ВСт3кп2						
	Гост 5781-82					Гост 19903-74*						
	ф8				Итого	б=6					Итого	
Л24д-3-1	0.8				0.8	0.8					0.8	1.6

Остальное смотрите лоток Л24д-3 серии 3.006.1-2/82 вып 1-1.

Знак ▼ нанести несмываемой краской.

11

Привязан

Инв. №

9330/6

Взам. инв. № | Подпись и дата | Инв. № подл.

Сттехн.	Растерляева	
Ведущ.	Макарова	
Рук. гр.	Моргунов	
Гл. спец.	Осташевский	
Нач. отд.	Саакьянц	
Н. контр.	Луценко	

ТП 904-1-65.86-КЖИ-Л24д-3-1

Лоток Л24д-3-1

Стадия	Масса	Масштаб
РП	1030	-
Лист	Листов 1	

Госстрой СССР РОСТОВСКИЙ ПРОМСТРОЙНИИПРОЕКТ

Формат А4

Типовой проект 904-1-65.86-КЖИ Альбом 6

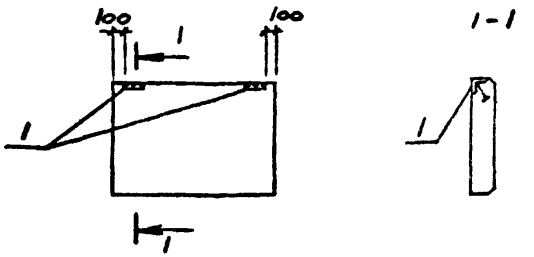

ФОРМАТ	ЗОНА	ПОЗ	ОБОЗНАЧЕНИЕ	НАИМЕНОВАНИЕ	КОЛ.	ПРИМЕЧАНИЕ
				Сборочные единицы		
			1.030.1-1 вып.1-1,0-3	2ПС15.12.2.0-л-58	1	
		1	1.030.1-1 вып.1-1,0-3	Изделие закладное М2	2	

Ведомость расхода стали на дополнительные закладные изделия, кг

Марка элемента	Изделия закладные											Всего
	Арматура класса					Прокат марки						
	A-III					ВСт3кп2						
	Гост 5781-82					Гост 19903-74*			Гост 8509-72*			
	ф10				Итого	б=6		Итого	L63×6		Итого	
2ПС15.12.2.0-л-58-а	0.4				0.4	1.2		1.2	2.8		2.8	4.4

Остальное смотрите панель 2ПС15.12.2.0-л-58 по серии 1.030.1-1 вып.1-1,0-3.

9330/6

Привязан

Инв. №

Взам.инв.№ | Подпись и дата | Инв.№ подл.

ТП 904-1-65.86-КЖИ-300

			Стадия	Масса	Масштаб
Сттехн	Растеряева				
Ст.инж	Толмачева		Панель стеновая 2ПС15.12.2,0-л-58-а	РП	500	1:50
Вединж	Макарова			Лист	Листов 1
Рук.гр	Моргунов				
Глспец	Остапевский			Госстрой СССР РОСТОВСКИЙ ПРОМСТРОЙНИИПРОЕКТ	
Начотд	Саакьянц				
Нконтр	Луценко				

ФОРМАТ А4

Типовой проект 904-1-65.86-КЖИ Альбом 6

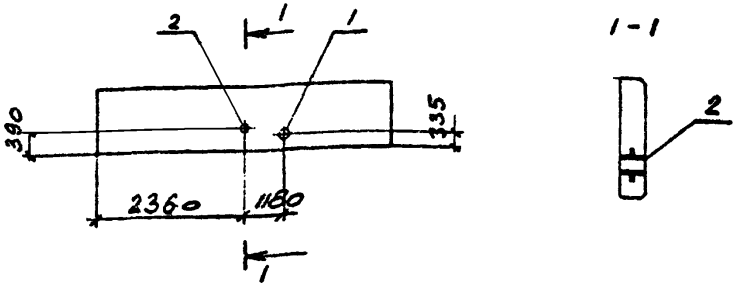

ФОРМАТ	ЗОНА	ПОЗ	ОБОЗНАЧЕНИЕ	НАИМЕНОВАНИЕ	КОЛ.	ПРИМЕЧАНИЕ
				Сборочные единицы		
			1.030.1-1 вып.1-1,0-3	ПС60.12.2.0-2л-47	1	
		1	5.900-2	Сальник Ду100 l=200	1	
		2		" Ду200 l=200	1	

Ведомость расхода стали на дополнительные закладные изделия, кг

Марка элемента	Изделия закладные													Всего
	Прокат марки													
	ВСт3кп2													
	Гост 2590-71			Гост 19903-74				Гост 3262-75*						
	ф7	ф10	Итого	б=10			Итого	Тр 150×1.5	Тр 273×6		Итого			
ПС60.12.2.0-2л-47-а	0.4	1.4	1.8	4.5			4.5	3.6	7.9		11.5			17.8

Остальное смотрите панель ПС60.12.2.0-2л-47 по серии 1.030.1-1 вып 1-1,0-3.

12

9330/6

Привязан

Инв. №

Взам.инв.№ | Подпись и дата | Инв.№ подл.

ТП 904-1-65.86-КЖИ-301

			Стадия	Масса	Масштаб
Сттехн	Растеряева				
Ст.инж	Толмачева		Панель стеновая ПС60.12.2,0-2л-47-а	РП	2020	1:100
Вединж	Макарова			Лист	Листов 1
Рук.гр	Моргунов				
Глспец	Остапевский			Госстрой СССР РОСТОВСКИЙ ПРОМСТРОЙНИИПРОЕКТ	
Начотд	Саакьянц				
Нконтр	Луценко				

ФОРМАТ А4

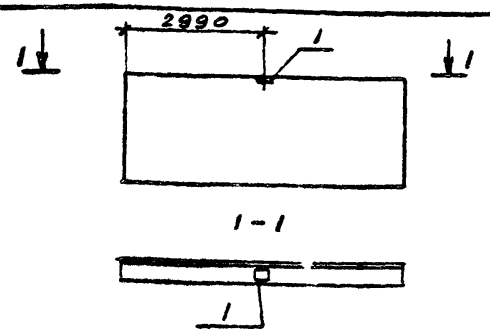

ФОРМАТ	ЗОНА	ПОЗ.	ОБОЗНАЧЕНИЕ	НАИМЕНОВАНИЕ	КОЛ.	ПРИМЕЧАНИЕ
				Сборочные единицы		
			1.030.1-1 вып.1-1,0-3	ПС60.12.2.0-2л-41	1	
		1	1.030.1-1 вып.1-1,1-3	Изделие закладное М9	1	

Ведомость расхода стали на дополнительные закладные изделия, кг

Марка элемента	Изделия закладные											Всего
	Арматура класса					Прокат марки						
	A-III					ВСт3кп2						
	ГОСТ 5781-82					ГОСТ 19903-74*						
	ф10				Итого	б=8					Итого	
ПС60.12.2.0-2л-41-а	0.4				0.4	1.0					1.0	1.4

Остальное смотрите панель ПС 60.12.2.0-2л-41 по серии 1.030.1-1 вып.1-1,0-3.

9330/6

Привязан

Инв. №

Взам.инв.№ | Подпись и дата | Инв.№подл.

ТП 904-1-65.86-КЖИ-302

Сттехн	Растеряева			
Ст.инж	Толмачева			
Вединж	Макарова			
Рук.гр	Моргунов			
Глспец	Осташевский			
Начотд	Саакьянц			
Нконтр	Луценко			

Панель стеновая ПС60.12.2,0-2л-41-а

Стадия	Масса	Масштаб
РП	2020	–
Лист	Листов 1	

Госстрой СССР РОСТОВСКИЙ ПРОМСТРОЙНИИПРОЕКТ

ФОРМАТ А4

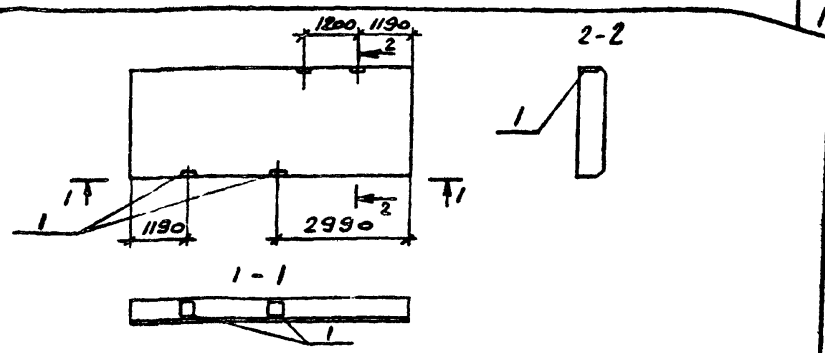

ФОРМАТ	ЗОНА	ПОЗ.	ОБОЗНАЧЕНИЕ	НАИМЕНОВАНИЕ	КОЛ.	ПРИМЕЧАНИЕ
				Сборочные единицы		
			1.030.1-1 вып.1-1,0-3	ПС60.12.2.0-2л-32	1	
		1	1.030.1-1 вып.1-1,1-3	Изделие закладное М9	4	

Ведомость расхода стали на дополнительные закладные изделия, кг

Марка элемента	Изделия закладные											Всего
	Арматура класса					Прокат марки						
	A-III					ВСт3кп2						
	ГОСТ 5781-82					ГОСТ 19903-74*						
	ф10				Итого	б=8					Итого	
ПС60.12.2.0-2л-32-а	1.6				1.6	4.0					4.0	5.6

Остальное смотрите панель ПС 60.12.2.0-2л-32 по серии 1.030.1-1 вып.1-1,0-3.

13

9330/6

Привязан

Инв. №

Взам.инв.№ | Подпись и дата | Инв.№подл.

ТП 904-1-65.86-КЖИ-303

Сттехн	Растеряева			
Ст.инж	Толмачева			
Вединж	Макарова			
Рук.гр	Моргунов			
Глспец	Осташевский			
Начотд	Саакьянц			
Нконтр	Луценко			

Панель стеновая ПС60.12.2,0-2л-32-а

Стадия	Масса	Масштаб
РП	2020	–
Лист	Листов 1	

Госстрой СССР РОСТОВСКИЙ ПРОМСТРОЙНИИПРОЕКТ

ФОРМАТ А4

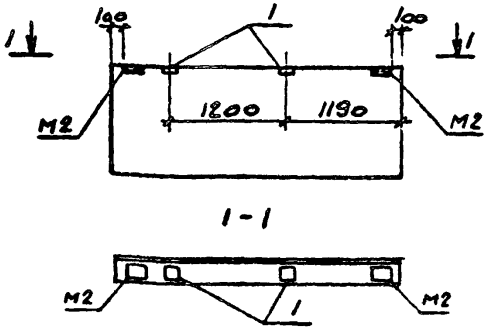

ФОРМАТ	ЗОНА	ПОЗ	ОБОЗНАЧЕНИЕ	НАИМЕНОВАНИЕ	КОЛ	ПРИМЕЧАНИЕ
				Сборочные единицы		
			1.030.1-1 вып.1-1,0-3	ПС30.12.2.0-6л-57	1	
		1	1.030.1-1 вып.1-1,1-3	Изделие закладное М9	1	

Ведомость расхода стали на дополнительные закладные изделия, кг

Марка элемента	Изделия закладные											Всего
	Арматура класса					Прокат марки						
	А-III					ВСт3кп2						
	Гост 5781-82					Гост 19903-74*						
	ф10				Итого	б=8					Итого	
ПС30.12.2.0-6л-57-а	0.4				0.4	1.0					1.0	1.4

Остальное смотрите панель ПС30.12.2.0-6л-57 по серии 1.030.1-1 вып.1-1,0-3.

Привязан

Инв. №

9330/6

ТП 904-1-65.86-КЖИ-304			
Панель стеновая ПС30.12.2,0-6л-57-а	Стадия	Масса	Масштаб
	РП	1010	1:50
	Лист	Листов 1	
Сттехн Растеряева; Рук.гр Моргунов; Глспец Остапевский; Начотд Саакьянц; Нконтр Луценко	Госстрой СССР РОСТОВСКИЙ ПРОМСТРОЙНИИПРОЕКТ		

Формат А4

Инв.№ подл. | Подпись и дата | Взам.инв.№

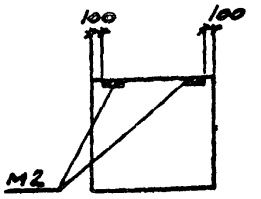

Закладные изделия М2 установить по данному чертежу.

Остальное смотрите панель 2ПС12.12.2.0-л-59 по серии 1.030.1-1 вып.Ц-3.

Привязан

Инв. №

14
9330/6

ТП 904-1-65.86-КЖИ-305			
Панель стеновая 2ПС12.12.2,0-л-59-а	Стадия	Масса	Масштаб
	РП	400	1:50
	Лист	Листов 1	
Сттехн Растеряева; Вединж Макарова; Рук.гр Моргунов; Глспец Остапевский; Начотд Саакьянц; Нконтр Луценко	Госстрой СССР РОСТОВСКИЙ ПРОМСТРОЙНИИПРОЕКТ		

Формат А4

Инв.№ подл. | Подпись и дата | Взам.инв.№

Типовой проект 904-1-65.86-КЖИ Альбом 6

Типовой проект 904-1-65.86-КЖИ Альбом 6

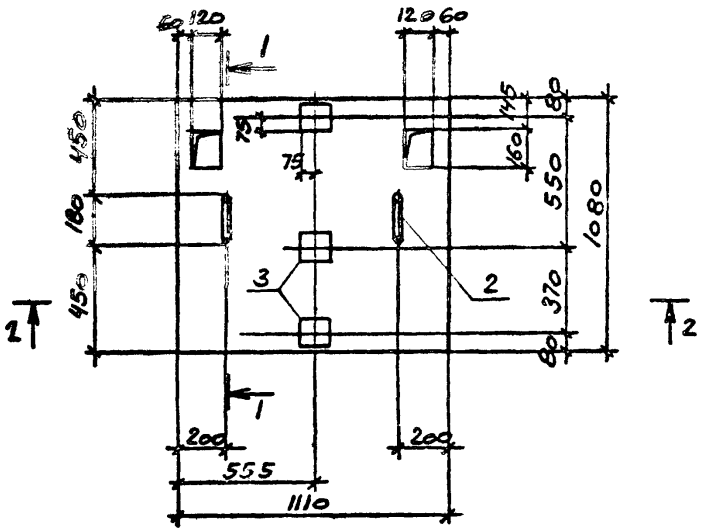

1-1

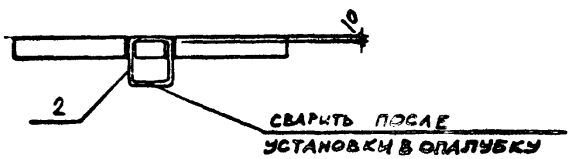

2-2

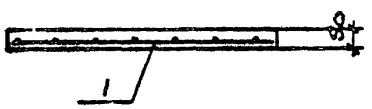

ФОРМАТ	ЗОНА	ПОЗ	ОБОЗНАЧЕНИЕ	НАИМЕНОВАНИЕ	КОЛ.	ПРИМЕЧАНИЕ
				Сборочные единицы		
А3		1	ТП 904-1-65.86 КЖИ - С II	Сетка арматурная С II	1	
		2	ТП 904-1-65.86 КЖИ - МН 4	Изделие закладное МН 4	2	
		3	1.400-15 вып. 1	то же МН 402-2	3	
				Материалы		
				Бетон марки 200	0.11	м³

Марка элемента	Изделия арматурные					Изделия закладные							Общий расход
	Арматура класса				Всего	Арматура класса				Прокат марки		Всего	
	А-I		А-III			А-I		А-III		ВСт 3кп 2			
	Гост 5781-82					Гост 5781-82				Гост 103-76			
	ф6	Итого	ф14	Итого		ф10	Итого	ф8	Итого	δ=6	Итого		
П1	1.2		7.8	7.8	9.0	1.0	1.0	1.2	1.2	3.3	3.3	5.5	14.5

Плиту П1 выполнять в опалубке плиты П14-3 по серии 3.006.1-2/82 вып 1-2.
Защитный слой бетона для рабочей арматуры 15 мм.

Привязан

Инв. №

15
9330/6

ТП 904-1-65.86-КЖИ-П1

Плита П1	Стадия	Масса	Масштаб
	РП	264	1:50
	Лист	Листов	1

Госстрой СССР
РОСТОВСКИЙ ПРОМСТРОЙНИИПРОЕКТ

Сттехн	Растеряева	
Вед.инж.	Макарова	
Рук.гр	Моргунов	
Гл.спец	Остапенский	
Начотд	Саакьянц	
Нконтр	Луценко	

Инв. № подл. | Подпись и дата | Взам. инв. №

Формат А3

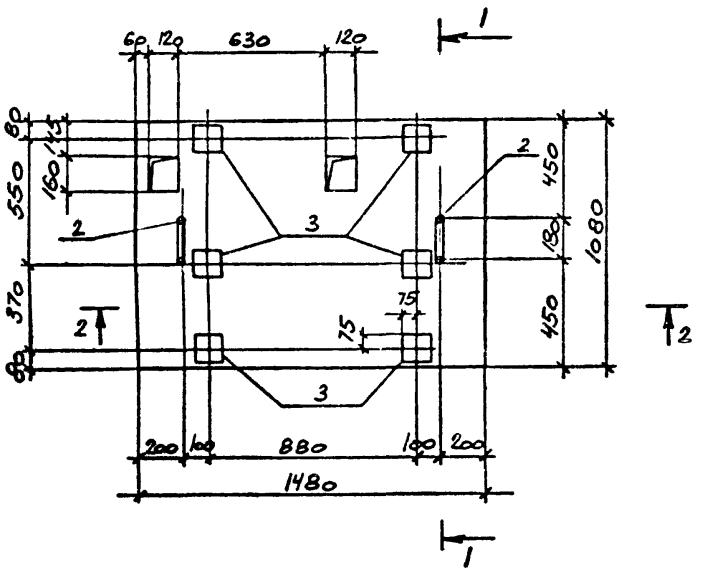

1 - 1

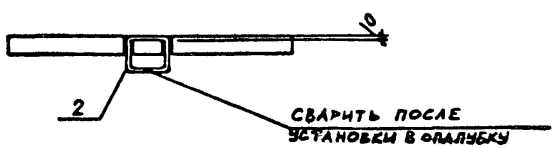

2 - 2

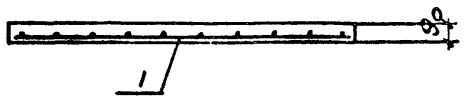

ФОРМАТ	ЗОНА	ПОЗ.	ОБОЗНАЧЕНИЕ	НАИМЕНОВАНИЕ	КОЛ.	ПРИМЕЧАНИЕ
				Сборочные единицы		
		1	ТП 904-1-65.86-КЖИ-С11	Сетка арматурная С12	1	
		2	ТП 904-1-65.86-КЖИ-МН4	Изделие закладное МН4	2	
		3	1.400-15 вып.1	то же МН402-2	6	
				Материалы		
				Бетон марки 200	0.4	м³

Ведомость расхода стали на элемент, кг

Марка элемента	Изделия арматурные					Изделия закладные							Общий расход
	Арматура класса				Всего	Арматура класса				Прокат марки		Всего	
	A-I		A-III			A-I		A-III		ВСт3кп2			
	Гост 5781-82					Гост 5781-82				Гост 103-76			
	ф6	Итого	ф14	Итого		ф10	Итого	ф8	Итого	δ=6	Итого		
П2	1.6	1.6	10.2	10.2	11.8	1.0	1.0	2.4	2.4	6.6	6.6	10.0	21.8

Плиту П2 выполнять в опалубке плиты П14-3 по серии 3.006.1-2/82 вып.1-2
Защитный слой бетона для рабочей арматуры 15 мм.

16

Привязан

Инв. № 9330/6

Взам.инв.№ | Подпись и дата | Инв.№подл.

ТП 904-I-65.86 -КЖИ-П2

Сттехн	Растеряева		
Ведущ	Макарова		
Рук.гр	Моргунов		
Гдспец	Осташевский		
Начотд	Саакьянц		
Нконтр	Луценко		

Плита П2

Стадия	Масса	Масштаб
РП	336	I:50
Лист	Листов 1	

Госстрой СССР
РОСТОВСКИЙ
ПРОМСТРОЙНИИПРОЕКТ

ФОРМАТ А3

ФОРМАТ	ЗОНА	ПОЗ	ОБОЗНАЧЕНИЕ	НАИМЕНОВАНИЕ	КОЛ	ПРИМЕЧАНИЕ
				СБОРОЧНЫЕ ЕДИНИЦЫ		
			3.006.1-2/82 вып.1-2	ПЛИТА П26-3	1	
		1	1.400-15 вып.1	ИЗДЕЛИЕ ЗАКЛАДНОЕ МН106-6	4	
		2	1.400-15 вып.1	ТО ЖЕ МН112-6	4	
				ДЕТАЛИ		
Б4		3		А-III-20 ГОСТ5781-82 ℓ=1800	2	4.4кг
Б4		4		А-III-20 ГОСТ5781-82 ℓ=1700	2	4.1кг

ОСТАЛЬНОЕ СМОТРИТЕ ПЛИТУ П26-3 ПО СЕРИИ 3.006.1-2/82 ВЫП.1-2

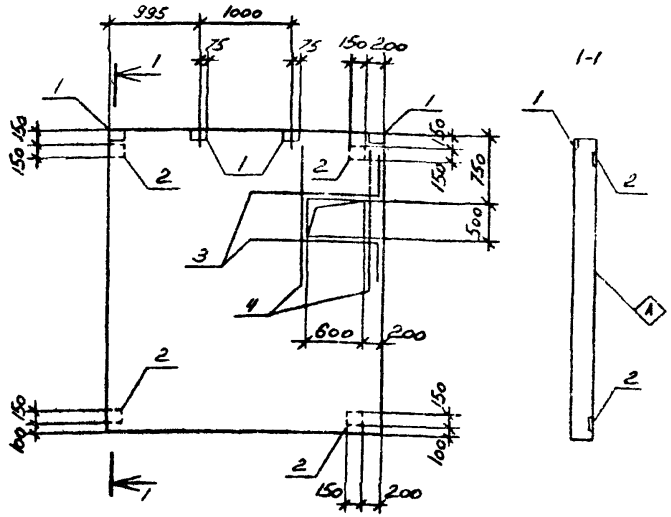

Поз 3

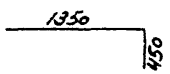

1. АРМАТУРУ В МЕСТЕ ОТВЕРСТИЯ ВЫРЕЗАТЬ ПО МЕСТУ
2. ИНДЕКС Ⓐ НАНЕСТИ НЕСМЫВАЕМОЙ КРАСКОЙ

ТИПОВОЙ ПРОЕКТ 904-1-65.86 -КЖИ Альбом 6

17

Привязан

Инв. №

9330/6

ВЕДОМОСТЬ РАСХОДА СТАЛИ НА ДОПОЛНИТЕЛЬНЫЕ АРМАТУРНЫЕ И ЗАКЛАДНЫЕ ИЗДЕЛИЯ, КГ

Марка элемента	Изделия арматурные				Изделия закладные								Общий расход
	Арматура класса А-III ГОСТ5781-82			Всего	Арматура класса А-III ГОСТ5781-82			Прокат марки ВСт3кП2 ГОСТ103-76				Всего	
	ø20		Итого		ø8	ø12	Итого	δ=6	δ=8	δ=10	Итого		
П26-3-1	17.0		17.0	17.0	0.5	2.4	2.9	2.8	7.2	3.2	13.2	16.1	33.1

Техник	Банян	
Вединж	Макарова	
Рук.гр	Моргунов	
Гл.спец	Осташевский	
Начотд	Саакьянц	
Инконтр	Луценко	

ТП 904-I-65.86-ЮЖИ-П26-3-I

Плита П26-3-I

Стадия	Масса	Масштаб
РП	5050	1:50

Лист | Листов 1

Госстрой СССР РОСТОВСКИЙ ПРОМСТРОЙНИЙПРОЕКТ

ФОРМАТ А3

Инв.№подл | Подпись и дата | Взам.инв.№

Типовой проект 904-1-65.86 -КЖИ Альбом 6

Формат	Зона	Поз.	Обозначение	Наименование	Кол.	Примечание
				Сборочные единицы		
			3.006.1-2/82 вып.1-2	Плита П26-3	1	
		1	1.400-15 вып.1	Изделие закладное МН112-6	12	
				Детали		
Б.ч		2		А-III-20 ГОСТ 5781-82 ℓ=2250	2	5.5кг
Б.ч		3		А-III-20 ГОСТ 5781-82 ℓ=1600	2	3.9кг

Остальное смотрите плиту П26-3 серии 3.006.1-2/82 вып.1-2

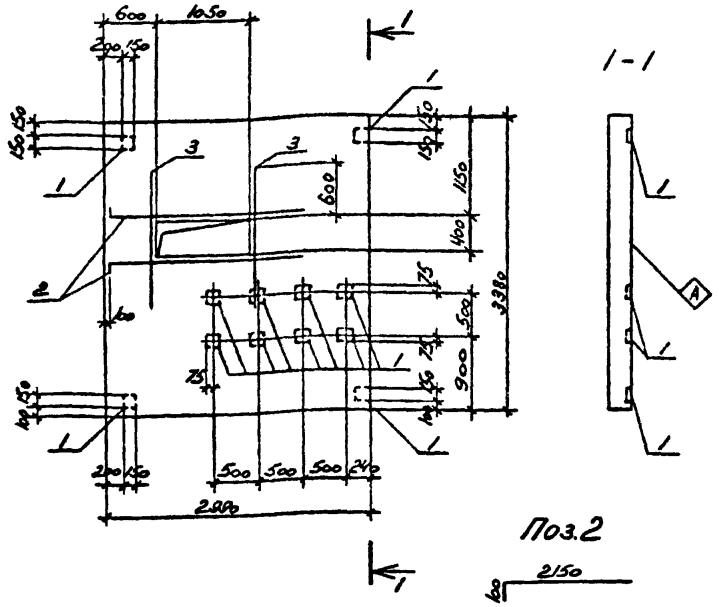

1. Арматуру в месте отверстия вырезать по месту
2. Индекс Ⓐ нанести несмываемой краской

Ведомость расхода стали на дополнительные арматурные и закладные изделия, кг

Марка элемента	Изделия арматурные: Арматура класса А-III ГОСТ 5781-82 ⌀20			Итого	Всего	Изделия закладные: Арматура класса А-III ГОСТ 5781-82 ⌀12		Итого	Прокат марки ВСт3кп2 ГОСТ 103-76 δ=8	δ=10	Итого	Всего	Общий расход
П26-3-2	18.8			18.8	18.8	7.2		7.2	16.8	9.6	26.4	33.6	52.4

Техник	Ванян	
Ведущ.	Макарова	
Рук. гр.	Моргунов	
Гл.спец.	Осташевский	
Нач.отд.	Савкьянц	
Н.контр.	Луценко	

9330/6

Привязан

Инв. №

ТП 904-1-65.86-КЖИ-П26-3-2

Плита П26-3-2

Стадия	Масса	Масштаб
РП	5050	1:50
Лист	Листов 1	

Госстрой СССР РОСТОВСКИЙ ПРОМСТРОЙНИИПРОЕКТ

Формат А3

Взам. инв. № | Подпись и дата | Инв. № подл.

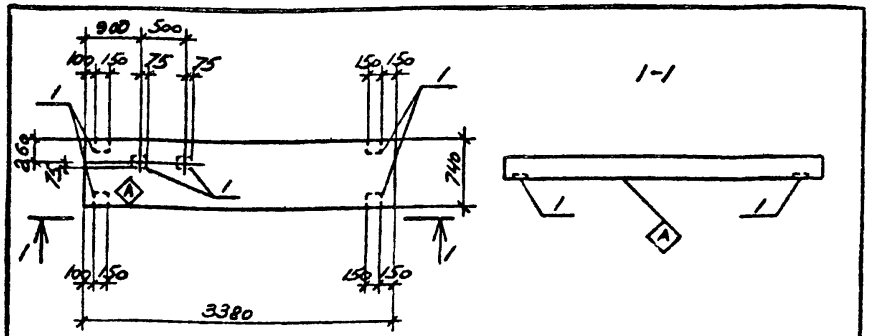

ФОРМАТ	ЗОНА	ПОЗ	ОБОЗНАЧЕНИЕ	НАИМЕНОВАНИЕ	КОЛ.	ПРИМЕЧАНИЕ
				Сборочные единицы		
			3.006.1-2/82 вып.1-2	Плита П26д-3	1	
		1	1.400-15 вып.1	Изделие закладное МН112-6	6	

Ведомость расхода стали на дополнительные закладные изделия

Марка элемента	Изделия закладные												Всего
	Арматура класса				Прокат марки								
	А-III				ВСт3кп2								
	ГОСТ 5781-82				ГОСТ 103-76								
	ф12			Итого	б=8	б=10					Итого		
П26д-3-1	3.6			3.6	8.2	4.8					13.0		16.6

Остальное смотрите плиту П26д-3 серии 3.006.1-2/82 вып.1-2

Индекс А нанести несмываемой краской

Привязан

9330/6

Инв. №

ТП 904-1-65.86-КЖИ-П26д-3-1			
Плита П26д-3-1	Стадия	Масса	Масштаб
	РП	1250	1:50
	Лист	Листов 1	
	Госстрой СССР РОСТОВСКИЙ ПРОМСТРОЙНИИПРОЕКТ		

Техник Ванян
Ведущ. Макарова
Рук.гр Моргунов
Гл.спец Осташевский
Нач.отд Саакьянц
Н.контр Луценко

Инв.№подл. | Подпись и дата | Взам.инв.№

Формат А4

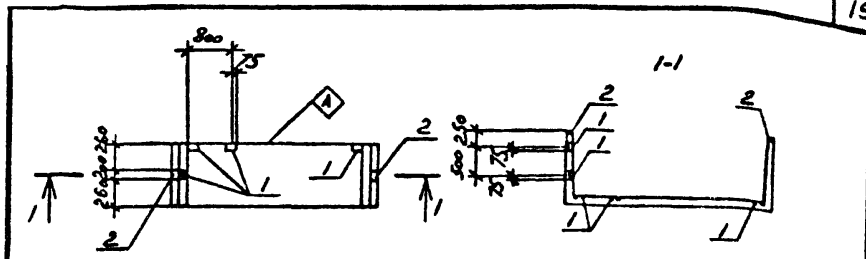

ФОРМАТ	ЗОНА	ПОЗ	ОБОЗНАЧЕНИЕ	НАИМЕНОВАНИЕ	КОЛ.	ПРИМЕЧАНИЕ
				Сборочные единицы		
			3.006.1-2/82 вып.1-1	Лоток Л38д-3	1	
		1	1.400-15 вып.1	Изделие закладное МУ111-6	5	
		2	3.006.1-2/82 вып.1-3	То же М2	2	

Ведомость расхода стали на дополнительные закладные изделия, кг

Марка элемента	Изделия закладные												Всего
	Арматура класса				Прокат марки								
	А-III				ВСт3кп2								
	ГОСТ 5781-82				ГОСТ 103-76								
	ф8				Итого	б=6	б=8				Итого		
Л38д-3-2	0.9				0.9	7.1	0.5				7.6		8.5

Остальное смотрите лоток Л38д-3 серии 3.006.1-2/82 вып.1-1

Индекс А нанести несмываемой краской

Привязан

19

9330/6

Инв. №

ТП 904-1-65.86-КЖИ-Л38д-3-2			
Лоток Л38д-3-2	Стадия	Масса	Масштаб
	РП	2350	-
	Лист	Листов 1	
	Госстрой СССР РОСТОВСКИЙ ПРОМСТРОЙНИИПРОЕКТ		

Техник Ванян
Ведущ. Макарова
Рук.гр Моргунов
Гл.спец Осташевский
Нач.отд Саакьянц
Н.контр Луценко

Инв.№подл. | Подпись и дата | Взам.инв.№

Формат А4

Типовой проект ТП 904-1-65.86 КЖИ Альбом 6

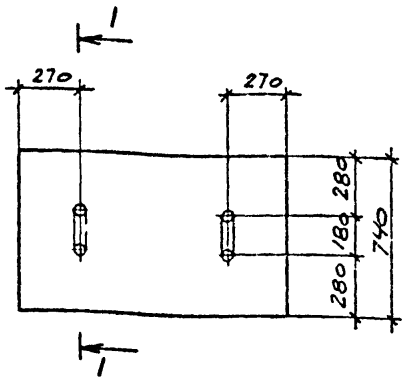

1-1

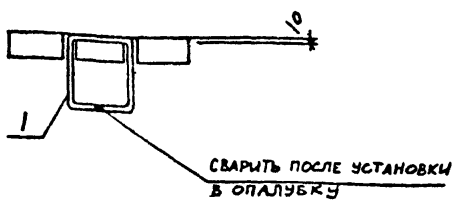

Формат	Зона	Поз.	Обозначение	Наименование	Кол. на испол. 1	2		Примечание
				Сборочные единицы				
			3.006.1-2/82 вып.1-2	Плита П5д-8б	1			
				П7д-5б		1		
А4		1		Изделие закладное МН5	2	2		

Остальное смотрите плиты П5д-8б, П7д-5б серии 3.006.1-2/82 вып 1-2.

Ведомость расхода стали на дополнительные закладные изделия, кг

Марка элемента	Изделия закладные. Арматура класса А-I. Гост 5781-82. Ф10			Итого	Всего
П5д-8б-1 П7д-5б-1	1.0			1.0	1.0

Марка элемента	Номер на исполн	Масса кг
П5д-8б-1	1	100
П7д-5б-1	2	150

20
9330/6

Привязан

Инв. №

Ст.техн	Растернева		
Вединж	Макарова		
Рук.гр	Моргунов		
Гл.спец	Осташевский		
Начотд	Саакьянц		
Нконтр	Луценко		

ТП 904-I-65.86-КЖИ-П5д-8б-I

Плита (П5д-8б-I, П7д-5б-I)

Стадия	Масса	Масштаб
РП	СМ. ТАБЛ.	-

Лист | Листов

Госстрой СССР
РОСТОВСКИЙ ПРОМСТРОЙНИИПРОЕКТ

ФОРМАТ А3

Инв. № подл. | Подпись и дата | Взам. инв. №

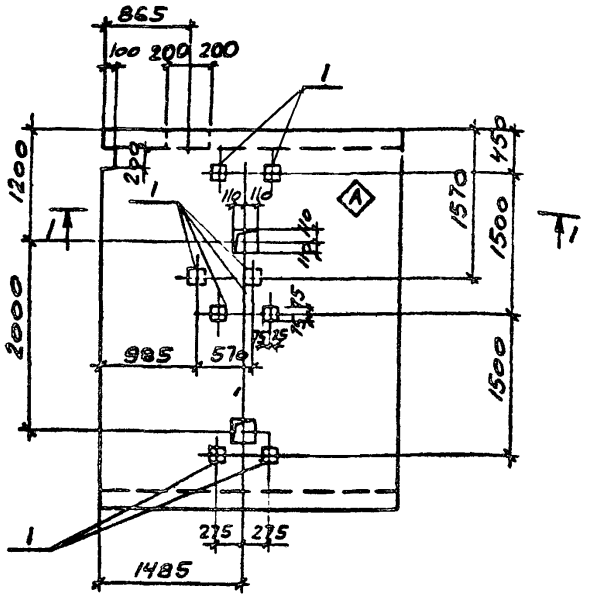

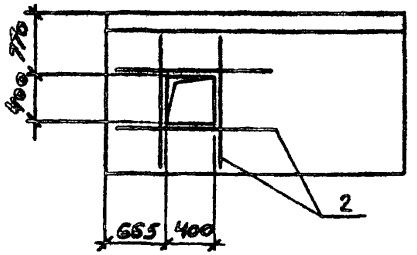

Формат	Зона	Поз.	Обозначение	Наименование	Кол.	Примечание
				Сборочные единицы		
			3.006.1-2/82 вып.1-1	Лоток Л38-3		
		1	1.400-15 вып.1	Изделие закладное МН12-6	8	
				Детали		
Б4		2		А-III-20 ГОСТ 5781-82 ℓ=1650	4	4.1 кг

Остальное смотрите лоток Л38-3 по серии 3.006.1-2/82 вып1-1.

1. Индекс А нанести несмываемой краской.
2. Поз. 2 привязать к нарушной арматуре лотка.

Ведомость расхода стали на дополнительные арматурные и закладные изделия, кг

Марка элемента	Изделия арматурные				Изделия закладные								Общий расход
	Арматура класса А-III ГОСТ 5781-82			Всего	Арматура класса А-III ГОСТ 5781-82			Прокат марки ВСт3кп2 ГОСТ 19903-74			Всего		
	ф20		Итого		ф12		Итого	б=8	б=10	Итого			
Л38-3-1	16.4		16.4	16.4	4.8		4.8	11.2	6.4	17.6	22.4	38.8	

Стехн.	Растерляева	
Вединж.	Макарова	
Рук.гр.	Коргунов	
Гл.спец.	Осташевский	
Начотд.	Саакьянц	
Н.контр.	Луценко	

Привязан

Инв. №

9330/6 21

ТП 904-1-65.86-КЖИ-Л38-3-1

Лоток Л38-3-1.

Стадия	Масса	Масштаб
РП	9380	1:50
Лист	Листов 1	

Госстрой СССР РОСТОВСКИЙ ПРОМСТРОЙНИИПРОЕКТ

Инв.№подл. | Подпись и дата | Взам.инв.№

Формат А3

Типовой проект 904-1-65.86 - КЖИ Альбом 6

Инв. № подл. | Подпись и дата | Взам. инв. №

Ведомость расхода стали на дополнительные арматурные и закладные изделия, кг

Марка элемента	Изделия арматурные: Арматура класса A-III, Гост 5781-82						Всего	Изделия закладные: Арматура класса A-III, Гост 5781-82						Итого	Прокат марки ВСт3кп2: Гост 19903-74				Гост 8510-72			Итого	Гост 8509-72			Итого	Всего	Общий расход
	ф8	ф10	ф20			Итого		ф8	ф12						δ=8	δ=10			Итого	L 100х63х6				50х5					
Л38-3-2	3.0	2.0	39.2			44.2	44.2	3.2	3.0					6.2	8.5	4.0			12.5	4.0			4.0	13.2			13.2	35.9	80.1

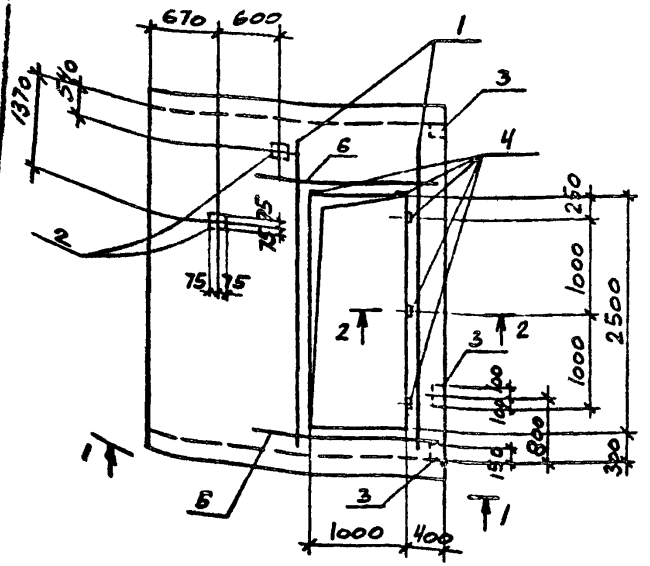

1 – 1

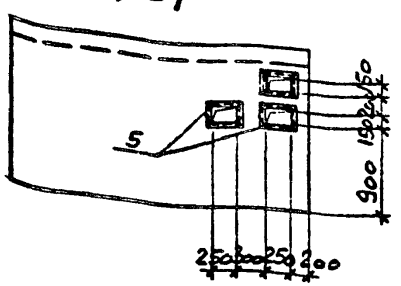

2 – 2

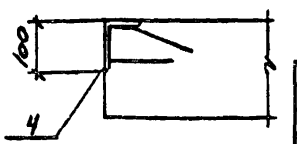

Формат	Зона	Поз.	Обозначение	Наименование	Кол.	Примечание
				Сборочные единицы		
			3.006-1-2/82 вып.1-1.	Лоток Л38-3		
		1	ТП 904-1- -КЖИ-КР1	Каркас плоский КР1	2	
		2	1.400-15 вып. 1	Изделие закладное МН112-6	2	
		3		то же МН11М-6	3	
		4		" МН539	5	
		5	ТП 904-1- -КЖИ-МН6	МН6	3	
				Детали		
Б.Ч		6		A-III-10 Гост 5781-82 ℓ=1600	2	1.0 кг

Остальное смотрите лоток Л38-3 по серии 3.006.-1-2/82 вып 1-1.

Арматуру в местах отверстий выревать по месту.

Привязан

22

9330/6

Инв. №

Сттехн	Растеряева	
Вединж	Макарова	
Рук.гр	Моргунов	
Глспец	Осташевский	
Начотд	Саакьянц	
Яконтр	Луценко	

ТП 904-1-65.86 -КЖИ-Л38-3-2

Лоток Л38-3-2.

Стадия	Масса	Масштаб
РП	9380	-
Лист	Листов 1	

Госстрой СССР РОСТОВСКИЙ ПРОМСТРОЙНИИПРОЕКТ

ФОРМАТ	ЗОНА	ПОЗ.	ОБОЗНАЧЕНИЕ	НАИМЕНОВАНИЕ	КОЛ.	ПРИМЕЧАНИЕ
				СБОРОЧНЫЕ ЕДИНИЦЫ		
			3.006-1-2/82 вып.1-1	ЛОТОК Л38-3	1	
		1	1.400-15 вып.1	ИЗДЕЛИЕ ЗАКЛАДНОЕ МН112-6	2	
		2	1.400-15 вып.1	ТО ЖЕ МН114-6	3	
				ДЕТАЛИ		
5.4		3		А-III-20 ГОСТ 5781-82 ℓ=1600	2	3.9кг
5.4		4		А-III-20 ГОСТ 5781-82 ℓ=1600	2	3.9кг

ОСТАЛЬНОЕ СМОТРИТЕ ЛОТОК Л38-3 ПО СЕРИИ 3.006-1-2/82 вып.1-1

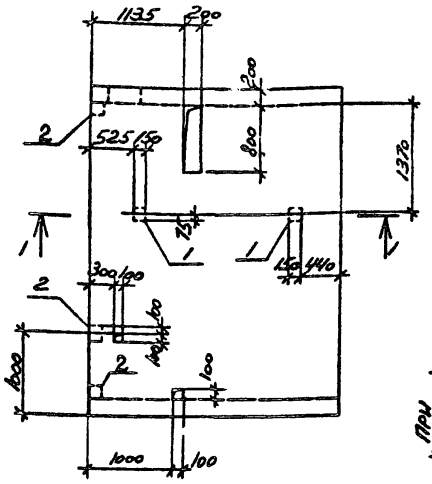

Поз.3



1-1

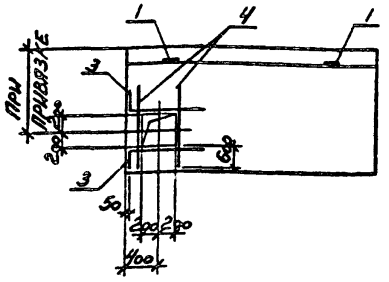

1. АРМАТУРУ В МЕСТАХ ОТВЕРСТИЙ ВЫРЕЗАТЬ ПО МЕСТУ
2. Поз. 3,4 ПРИВЯЗАТЬ К НАРУЖНОЙ АРМАТУРЕ ЛОТКА

ВЕДОМОСТЬ РАСХОДА СТАЛИ НА ДОПОЛНИТЕЛЬНЫЕ АРМАТУРНЫЕ И ЗАКЛАДНЫЕ ИЗДЕЛИЯ, КГ

МАРКА ЭЛЕМЕНТА	ИЗДЕЛИЯ АРМАТУРНЫЕ					ИЗДЕЛИЯ ЗАКЛАДНЫЕ							ОБЩИЙ РАСХОД
	АРМАТУРА КЛАССА А-III ГОСТ 5781-82				ВСЕГО	АРМАТУРА КЛАССА А-III ГОСТ 5781-82			ПРОКАТ МАРКИ ВСТ3КП2 ГОСТ 103-76			ВСЕГО	
	⌀20			ИТОГО		⌀12		ИТОГО	δ=8	δ=10	ИТОГО		
Л38-3-3	15.6			15.6	15.6	3.0		3.0	8.5	4.0	12.5	15.5	31.1

Техник	Банян	
Вединж	Макарова	
Рук.гр	Моргунов	
Глспец	Осташевский	
Начотд	Саакьянц	
Нконтр	Луценко	

9330/6 23

Привязан

Инв. №

ТП 904-I-65.86-КЖИ-Л38-3-3

Лоток Л38-3-3

Стадия	Масса	Масштаб
РП	9380	I:50

Лист | Листов I

Госстрой СССР РОСТОВСКИЙ ПРОМСТРОЙНИИПРОЕКТ

ФОРМАТ А3

Типовой проект ТП 904-1-65.86кжи Альбом 6

Инв.№подл. | Подпись и дата | Взам.инв.№

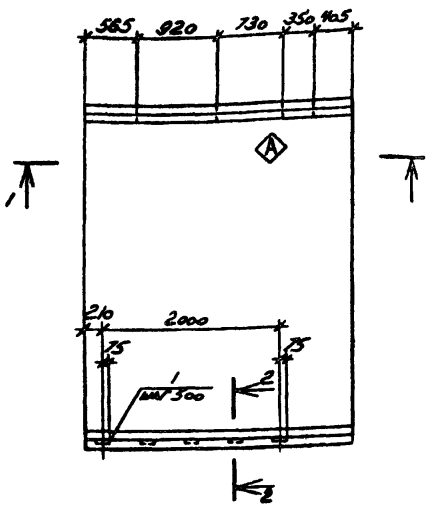

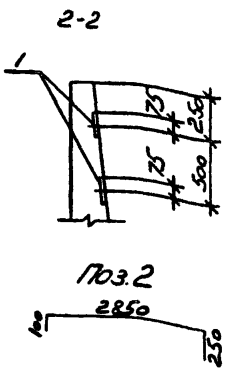

Формат	Зона	Поз.	Обозначение	Наименование	Кол.	Примечание
				Сборочные единицы		
			3.006.1-2/82 вып.1-1	Лоток Л38-3а	1	
		1	1.400-15 вып.1	Изделие закладное МН III-6	10	
				Детали		
Б4		2		А-III-20 ГОСТ 5781-82 ℓ=3200	2	7.9 кг
Б4		3		А-III-20 ГОСТ 5781-82 ℓ=1550	4	3.8 кг

Остальное смотрите лоток Л38-3а по серии 3.006.1-2/82 вып.1-1.

1. Арматуру в местах отверстий вырезать по месту
2. Индекс Ⓐ нанести несмываемой краской
3. Поз. 2,3 привязать к наружной арматуре лотка

Ведомость расхода стали на дополнительные арматурные и закладные изделия, кг

Марка элемента	Изделия арматурные					Изделия закладные						Общий расход
	Арматура класса А-III ГОСТ 5781-82				Всего	Арматура класса А-III ГОСТ 5781-82			Прокат марки ВСт3кп2 ГОСТ 103-76		Всего	
	⌀20			Итого		⌀8		Итого	δ=6	δ=8	Итого	
Л38-3а-1	31.0			31.0	31.0	1.2		1.2	11.0	4.4	15.4	16.6	47.6

Привязан

Инв. № 9330/6 24

ТП 904-1-65.86 КЖИ-Л38-3а-1

Техник	Ванян		Лоток Л38-3а-1	Стадия	Масса	Масштаб
Бединж	Макарова			РП	9380	-
Рук.гр	Моргунов			Лист	Листов 1
Гл.спец	Осташевский			Госстрой СССР РОСТОВСКИЙ ПРОМСТРОЙНИИПРОЕКТ	
Н.контр	Саакьянц				
Н.контр	Луценко				

Формат А3

Типовой проект 904-1-65.86 - КЖИ Альбом 6

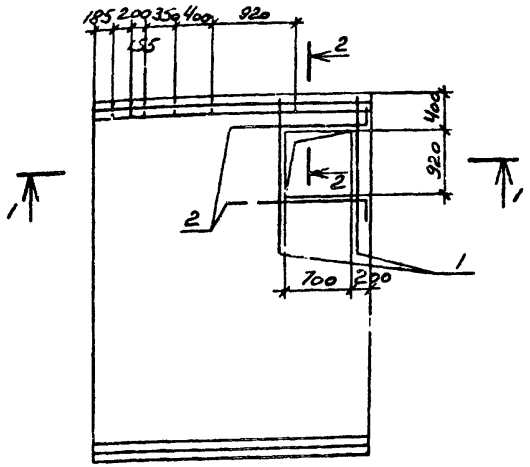

1-1

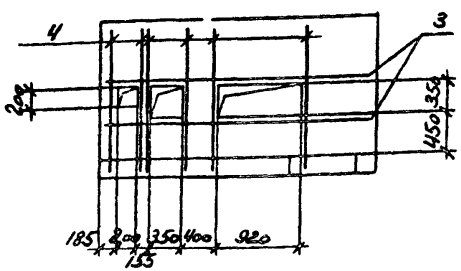

2-2

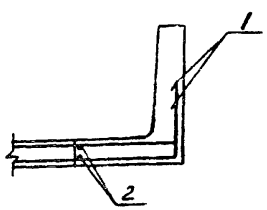

ФОРМАТ	ЗОНА	ПОЗ	ОБОЗНАЧЕНИЕ	НАИМЕНОВАНИЕ	КОЛ.	ПРИМЕЧАНИЕ
				Сборочные единицы		
			3.006.1-2/82 вып.1-1	Лоток Л38-3а	1	
				Детали		
Б.ч		1*		А-III-20 ГОСТ 5781-82 ℓ=1900	4	4,7 кг
Б.ч		2*		А-III-20 ГОСТ 5781-82 ℓ=1900	4	4,7 кг
Б.ч		3		А-III-20 ГОСТ 5781-82 ℓ=2950	2	7,3 кг
Б.ч		4		А-III-20 ГОСТ 5781-82 ℓ=1650	6	4,1 кг

Остальное смотрите лоток Л38-3а по серии 3.006.1-2/82 вып.1-1

1. Арматуру в местах отверстий вырезать по месту
2. *) Поз. 1,2 смотрите в таблице ведомости деталей
3. Поз. 3,4 привязать к наружной арматуре лотка

Ведомость деталей

ПОЗ.	ЭСКИЗ
1	1680, 220
2	1480, 420

Ведомость расхода стали на дополнительные арматурные изделия, кг

Марка элемента	Изделия арматурные						Всего
	Арматура класса						
	A-III						
	ГОСТ 5781-82						
	⌀20				Итого		
Л38-3а-2	76.8				76.8		76.8

Привязан

Инв. № подл. | Подпись и дата | Взам. инв. №

9330/6 25 Инв. №

Техник	Ванян	
Ведущ.	Макарова	
Рук. гр.	Моргунов	
Гл.спец.	Осташевский	
Начотд.	Саакьянц	
Н.контр.	Луценко	

ТП 904-1-65.86-КЖИ-Л38-3а-2

Лоток Л38-3а-2.

Стадия	Масса	Масштаб
РП	9380	1:50
Лист	Листов	

Госстрой СССР РОСТОВСКИЙ ПРОМСТРОЙНИИПРОЕКТ

Формат А3

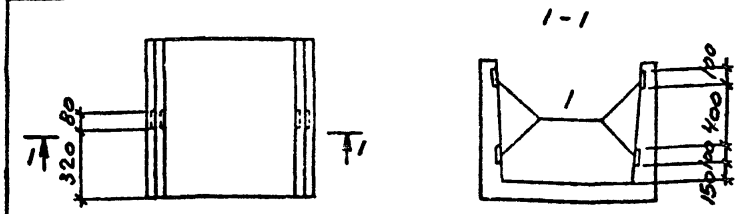

ФОРМАТ	ЗОНА	ПОЗ.	ОБОЗНАЧЕНИЕ	НАИМЕНОВАНИЕ	КОЛ.	ПРИМЕЧАНИЕ
				Сборочные единицы		
			3.006.1-2/82 вып.1-1	Лоток лвд-5	1	
		1	3.006.1-2/82 вып.1-3	Изделие закладное м-3	4	

Ведомость расхода стали на дополнительные закладные изделия, кг

Марка элемента	Изделия закладные											Всего
	Арматура класса					Прокат марки						
	A-III					ВСт3кп2						
	Гост 5781-82					Гост 19903-74*						
	фв				Итого	б=6					Итого	
лвд-5-1	1.6				1.6	1.6					1.6	3.2

Остальное смотрите лоток лвд-5 серии 3.006.1-2/82 вып.1-1.

Привязан

9330/6

Инв. №

ТП 904-1-65.86 -КЖИ-Лвд-5-1			
Лоток Лвд-5-1	Стадия	Масса	Масштаб
	РП	500	-
	Лист	Листов 1	
Госстрой СССР РОСТОВСКИЙ ПРОМСТРОЙНИИПРОЕКТ			

Сттехн Растерляева
Вединж Макарова
Рук.гр Моргунов
Глспец Осташевский
Начотд Саакьянц
Нконтр Луценко

Инв.№подл. | Подпись и дата | Взам.инв.№

ФОРМАТ А4

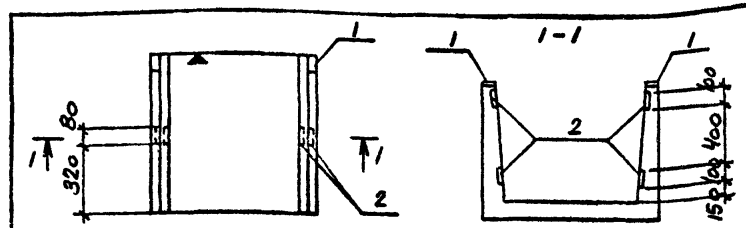

ФОРМАТ	ЗОНА	ПОЗ.	ОБОЗНАЧЕНИЕ	НАИМЕНОВАНИЕ	КОЛ.	ПРИМЕЧАНИЕ
				Сборочные единицы		
			3.006.1-2/82 вып.1-1	Лоток лвд-5	1	
		1	3.006.1-2/82 вып.1-3	Изделие закладное м-1	2	
		2	3.006.1-2/82 вып.1-3	То же м-3	4	

Ведомость расхода стали на дополнительные закладные изделия, кг

Марка элемента	Изделия закладные											Всего
	Арматура класса					Прокат марки						
	A-III					ВСт3кп2						
	Гост 5781-82					Гост 19903-74						
	фв				Итого	б=6					Итого	
лвд-5-2	1.8				1.8	2.4					2.4	4.2

Остальное смотрите лоток лвд-5-2 серии 3.006.1-2/82 вып.1-1.

Знак ▼ нанести несмываемой краской

Привязан

26
9330/6

Инв. №

ТП904-1-65.86 -КЖИ-Лвд-5-2			
Лоток Лвд-5-2	Стадия	Масса	Масштаб
	РП	500	-
	Лист	Листов 1	
Госстрой СССР РОСТОВСКИЙ ПРОМСТРОЙНИИПРОЕКТ			

Сттехн Растерляева
Вединж Макарова
Рук.гр Моргунов
Глспец Осташевский
Начотд Саакьянц
Нконтр Луценко

Инв.№подл. | Подпись и дата | Взам.инв.№

ФОРМАТ А4

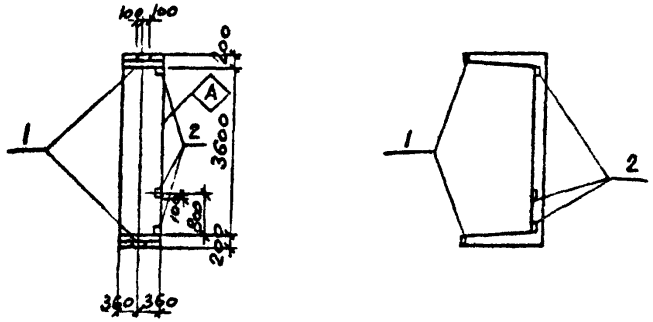

ФОРМАТ	ЗОНА	ПОЗ.	ОБОЗНАЧЕНИЕ	НАИМЕНОВАНИЕ	КОЛ.	ПРИМЕЧАНИЕ
				Сборочные единицы		
			3.006.1-2/82 вып.1-1	Лоток Л38д-3		
		1	3.006.1-2/82 вып.1-3.	Изделие закладное М2	2	
		2	1.400-15 вып.1	то же МН112-6	3	

Ведомость расхода стали на дополнительные закладные изделия, кг

Марка элемента	Изделия закладные											Всего
	Арматура класса					Прокат марки						
	А-III					ВСт3кп2						
	Гост 5781-82					Гост 380-71						
	ф8	ф12			Итого	б=6	б=8	б=10			Итого	
Л38д-3-1	0.4	1.8			2.2	1.6	4.2	2.4			8.2	10.4

Остальное смотрите лоток Л38д-3 по серии 3.006.1-2/82 вып.1-1.

Индекс (А) нанести несмываемой краской.

Привязан

Инв. №

9330/6

ТП 904-I- -КЖИ-Л38д-3-I

Стехн	Растеряева	
Вединж	Макарова	
Рук.гр	Моргунов	
Глспец	Осташевский	
Начотд	Саакьянц	
Нконтр	Луценко	

Лоток Л38д-3-I.

Стадия	Масса	Масштаб
РП	2350	-

Лист | Листов I

Госстрой СССР
РОСТОВСКИЙ
ПРОМСТРОЙНИИПРОЕКТ

ФОРМАТ А4

Типовой проект ТП 904-1-65.86 КЖИ Альбом 6

Инв.№ подл. | Подпись и дата | Взам.инв.№

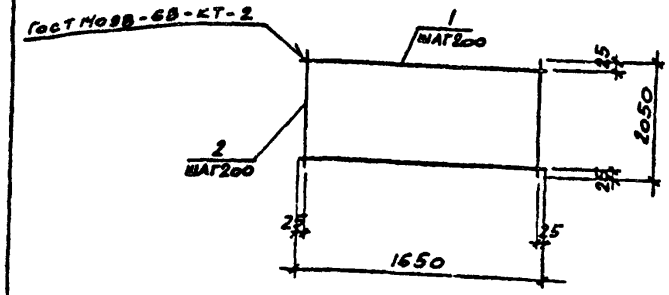

ФОРМАТ	ЗОНА	ПОЗ	ОБОЗНАЧЕНИЕ	НАИМЕНОВАНИЕ	КОЛ.	ПРИМЕЧАНИЕ
				Документация		
			ТП 904-1-65.86 КЖИ-ТТ	Технические требования		
				к изготовлению арматурных		
				и закладных изделий		
				Детали		
6.4		1		А-I-8 Гост 5781-82 ℓ=1650	11	0.7кг
6.4		2		А-I-8 Гост 5781-82 ℓ=2050	9	0.8кг

27

Привязан

Инв. №

9330/6

ТП 904-I-65.86-КЖИ-СIО

Стехн	Растеряева	
Вединж	Макарова	
Рук.гр	Моргунов	
Глспец	Осташевский	
Начотд	Саакьянц	
Нконтр	Луценко	

Сетка арматурная СIО.

Стадия	Масса	Масштаб
РП	I4,9	-

Лист | Листов I

Госстрой СССР
РОСТОВСКИЙ
ПРОМСТРОЙНИИПРОЕКТ

ФОРМАТ А4

Типовой проект 904-1-65.86 КЖИ Альбом 6

Инв.№ подл. | Подпись и дата | Взам.инв.№

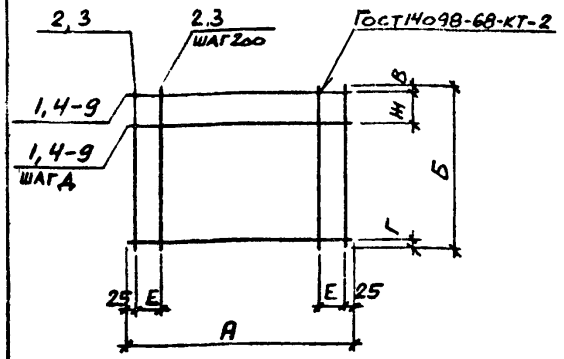

Формат	Зона	Поз.	Обозначение	Наименование	Кол. на испол. С1	С2	С3	С4	С5	С6	С7	С8	С9	Примечание
				Документация										
А4			ТП904-1- -КЖИ-ТТ	Технические требования к изготовлению арматурных и закладных изделий										
				Детали										
Б.ч		1		А-I-6 Гост5781-82 ℓ=1650	7	5								0.4кг
Б.ч		2		А-II-12 Гост5781-82 ℓ=2000	9		8			11				1.8кг
Б.ч		3		А-II-12 Гост5781-82 ℓ=1600		9		8	5		13			1.4кг
Б.ч		4		А-II-12 Гост5781-82 ℓ=1450			10	6					6	1.3кг
Б.ч		5		А-II-12 Гост5781-82 ℓ=750					6					0.7кг
Б.ч		6		А-II-12 Гост5781-82 ℓ=1850								6		1.6кг
Б.ч		7		А-II-12 Гост5781-82 ℓ=2450							6			2.2кг
Б.ч		8		А-II-12 Гост5781-82 ℓ=1050								7	6	0.9кг
Б.ч		9		А-II-12 Гост5781-82 ℓ=2050						10				1.8кг

Марка	Размеры в мм А	Б	В	Г	Д	Е	Ж	Масса, кг
С1	1650	2000	100	100	300	200	300	19.0
С2	1650	1600	100	500	250	200	250	14.6
С3	1450	2000	100	100	200	200	200	27.4
С4	1450	1600	100	500	200	200	200	19.0
С5	750	1600	100	500	200	150	200	11.2
С6	2050	2000	100	100	200	200	200	37.8
С7	2450	1600	100	500	200	200	200	31.4
С8	1050	1850	150	500	200	200	200	15.9
С9	1050	1450	20	530	200	200	100	13.2

Инв. № подл. | Подпись и дата | Взам. инв. №

2.8

Привязан

Инв. №

9330/6

ТП 904-I-6586-КЖИ-С1

Сттехн	Растеряева	
Ст. инж	Толмачева	
Вединж	Макарова	
Рук. гр	Моргунов	
Глспец	Остаповский	
Начотд	Саакьянц	
Нконтр	Луценко	

Сетка арматурная (С1-С9)

Стадия	Масса	Масштаб
РП	см. табл.	-
Лист	Листов 1	

Госстрой СССР РОСТОВСКИЙ ПРОМСТРОЙНИИПРОЕКТ

Формат А3

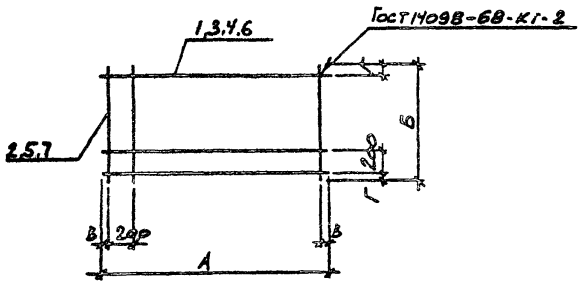

Формат	Зона	Поз.	Обозначение	Наименование	Кол. на исполн. С11	С12	С13	С14	С15	С16	Примечание
				Документация							
				Технические требования							
				к изготовлению арматурных							
				и закладных изделий							
				Детали							
Б4		1		А-III-14 Гост 5781-82 ℓ=1070	6						1.3 кг
Б4		2		А-I-6 Гост 5781-82 ℓ=1040	6	8					0.2 кг
Б4		3		А-III-14 Гост 5781-82 ℓ=1440		6					1.7 кг
Б4		4		А-II-10 Гост 5781-82 ℓ=2750			13			17	1.7 кг
Б4		5		А-II-10 Гост 5781-82 ℓ=2550			14	21	17		1.6 кг
Б4		6		А-II-10 Гост 5781-82 ℓ=2450				13			1.5 кг
Б4		7		А-II-10 Гост 5781-82 ℓ=3350					13	14	2.1 кг

Марка	Размеры, мм А	Б	В	Г		Масса кг
С11	1070	1040	35	20		9.0
С12	1440	1040	20	20		11.8
С13	2750	2550	75	75		44.5
С14	2450	2550	25	75		53.1
С15	2550	3350	75	75		54.5
С16	2750	3350	75	75		58.3

Типовой проект ТП 904-1-6586 КЖИ Альбом 6

Инв. № подл. | Подпись и дата | Взам. инв. №

29

Привязан

Инв. №

9330/6

ТП904-I-6586-КЖИ-СII

Сетка арматурная (СII - СIб)

Стадия	Масса	Масштаб
РП	см. табл.	-
Лист	Листов	

Госстрой СССР РОСТОВСКИЙ ПРОМСТРОЙНИИПРОЕКТ

Сттехн	Растеряева	
Велинж	Макарова	
Рук. гр	Моргунов	
Глспец	Осташевский	
Начотд	Саакьяны	
Нконтр	Луценко	

Формат А3

Типовой проект 904-1-65.86кжи Альбом 6

Инв.№подл. | Подпись и дата | Взам.инв.№

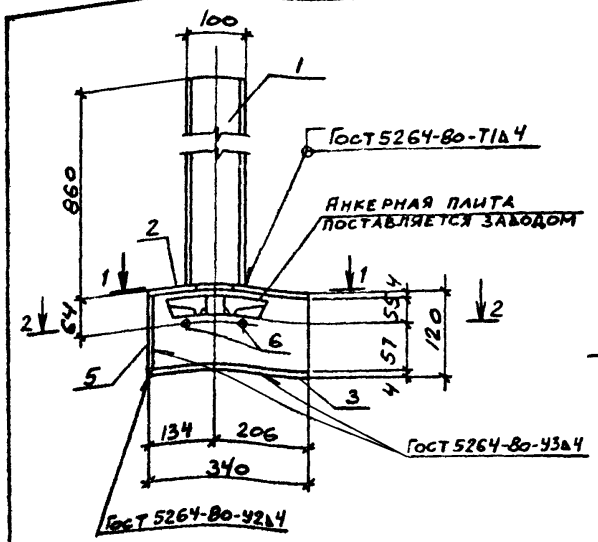

1 – 1

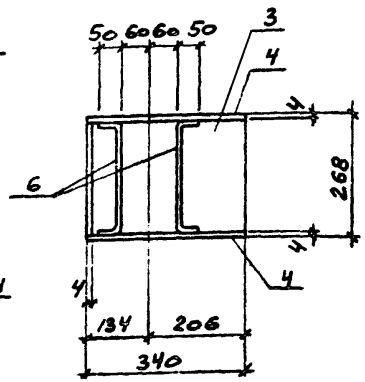

ДЕТАЛЬ ПОЗ. 2

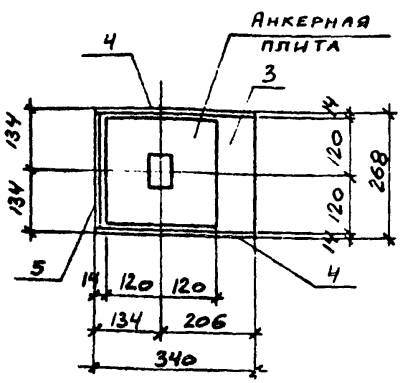

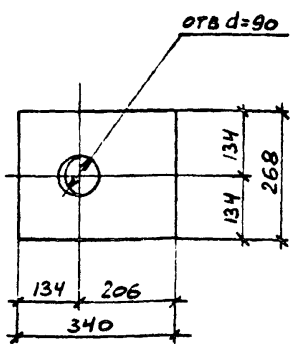

ФОРМАТ	ЗОНА	ПОЗ.	ОБОЗНАЧЕНИЕ	НАИМЕНОВАНИЕ	КОЛ.	ПРИМЕЧАНИЕ
				Документация		
			ТП 904-1-65.86кжи-ТТ	Технические требования		
				к изготовлению армату-		
				-ных и закладных изделий		
				Детали		
Б.Ч		1		Труба 108х4 ГОСТ 8732-78 / ВСТ4СПГОСТ 8731-74 l=860	1	8.8кг
Б.Ч		2		Лист Б-ПН-4 ГОСТ 19903-74* / ВСТ3СП2 ГОСТ 14637-79 268х340	1	2.9кг
Б.Ч		3		Лист Б-ПН-4 ГОСТ 19903-74 / ВСТ3СП2 ГОСТ 14637-79 268х340	1	2.9кг
Б.Ч		4		Лист Б-ПН-4 ГОСТ 19903-74 / ВСТ3СП2 ГОСТ 14637-79 112х340	2	1.2кг
Б.Ч		5		Лист Б-ПН-4 ГОСТ 19903-74 / ВСТ3СП2 ГОСТ 14637-79 112х260	1	0.9кг
Б.Ч		6		Л-I-10 ГОСТ 5781-82 l=360	2	0.2кг

30

Привязан

Инв. №

9330/6

ТП 904-I-65.86-КЖИ-МНI

Сттехн	Растеряева	
Ст.инж	Толмачева	
Вединж	Макарова	
Рук.гр	Моргунов	
Глспец	Осташевский	
Нацотд	Саакьянц	
Нконтр	Луценко	

Изделие закладное МНI

Стадия	Масса	Масштаб
РП	I8,3	I:I0
Лист	Листов I	

Госстрой СССР РОСТОВСКИЙ ПРОМСТРОЙНИИПРОЕКТ

ФОРМАТ А3

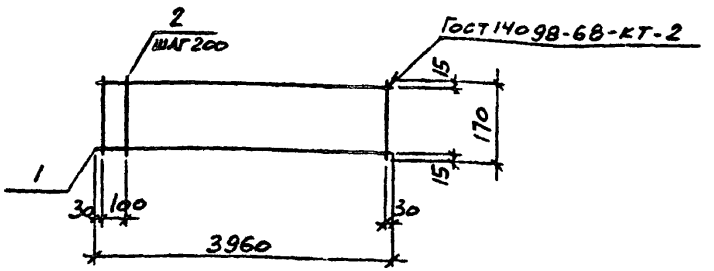

ФОРМАТ	ЗОНА	ПОЗ.	ОБОЗНАЧЕНИЕ	НАИМЕНОВАНИЕ	КОЛ.	ПРИМЕЧАНИЕ
				Документация		
			ТП 904-1-65.86КЖИ-ТТ	Технические требования		
				к изготовлению арматурных		
				и закладных изделий		
				Детали		
Б.Ч		1		А-III-2 ГОСТ 5781-82 ℓ=3960	2	9.8кг
БН		2		А-III-8 ГОСТ 5781-82 ℓ=170	21	0.07кг

Привязан

Инв. №

9330/6

ТП 904-1-65.86-КЖИ-КР1

Сттехн	Растеряева		Каркас плоский КР1.	Стадия	Масса	Масштаб
Вединж	Макарова			РП	21,1	-
Рук.гр	Моргунов			Лист	Листов 1
Гдспец	Осташевский			Госстрой СССР РОСТОВСКИЙ ПРОМСТРОЙНИИПРОЕКТ	
Начотд	Саакьянц				
Нконтр	Луценко				

Инв. № подл. | Подпись и дата | Взам. инв. №

ФОРМАТ А4

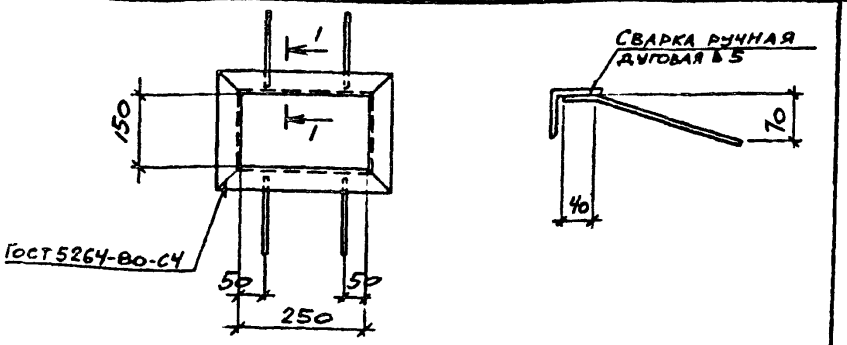

ФОРМАТ	ЗОНА	ПОЗ	ОБОЗНАЧЕНИЕ	НАИМЕНОВАНИЕ	КОЛ.	ПРИМЕЧАНИЕ
				Документация		
А4			ТП 904-1-65.86КЖИ-ТТ	Технические требования		
				к изготовлению арматурных		
				и закладных изделий		
				Детали		
				Уголок $\frac{Б\text{-}50\times50\times5\ ГОСТ\ 8509\text{-}72}{ВСт3кп2\ ГОСТ\ 535\text{-}79}$		
Б.Ч		1		ℓ=350	2	1.3кг
Б.Ч		2		ℓ=250	2	0.9кг
Б.Ч		3		А-III-8 ГОСТ 5781-82 ℓ=200	4	0.1кг

31

Привязан

Инв. №

9330/6

ТП 904-1-65.86-КЖИ-МН3

Сттехн	Растеряева		Изделие закладное МН3.	Стадия	Масса	Масштаб
Вединж	Макарова			РП	4,8	1:10
Рук.гр	Моргунов			Лист	Листов 1
Гдспец	Осташевский			Госстрой СССР РОСТОВСКИЙ ПРОМСТРОЙНИИПРОЕКТ	
Начотд	Саакьянц				
Нконтр	Луценко				

Инв. № подл. | Подпись и дата | Взам. инв. №

ФОРМАТ А4

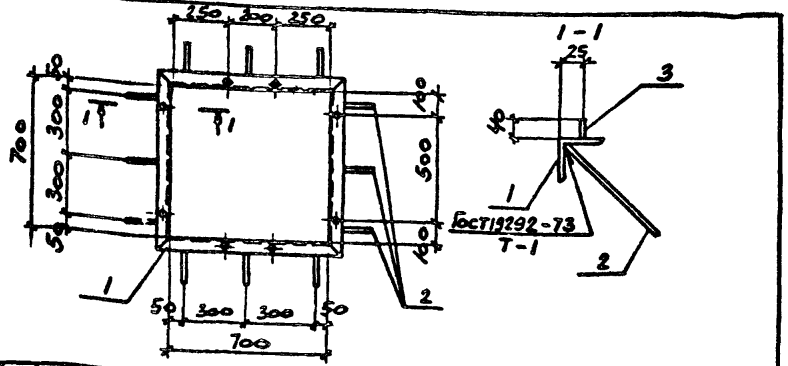

ФОРМАТ	ЗОНА	ПОЗ.	ОБОЗНАЧЕНИЕ	НАИМЕНОВАНИЕ	КОЛ.	ПРИМЕЧАНИЕ
				Документация		
			ТП 904-1-65.86 КЖИ-ТТ	Технические требования		
				к изготовлению арматурных		
				и закладных изделий		
				Детали		
Б.Ч		1		Уголок Б-50×50×5 ГОСТ 8509-72 / ВСТ3КП2 ГОСТ 535-79 ℓ=800	4	3.0 кг
Б.Ч		2		А-III-8 ГОСТ 5781-82 ℓ=250	12	0.1 кг
Б.Ч		3		ф8 ГОСТ 2590-71 ℓ=40	8	0.02 кг

Привязан

Инв. № 9330/6

ТП 904-I-65.86-КЖИ-МН2			
Изделие закладное МН2	Стадия	Масса	Масштаб
	РП	13.4	-
	Лис	Листов 1	
	Госстрой СССР РОСТОВСКИЙ ПРОМСТРОЙНИИПРОЕКТ		

Стехн	Растеряева	
Веднж	Макарова	
Рук. гр	Моргунов	
Глспец	Осташевский	
Начотд	Саакьянц	
Нконтр	Луценко	

Формат А4

Инв. № подл. | Подпись и дата | Взам. инв. №

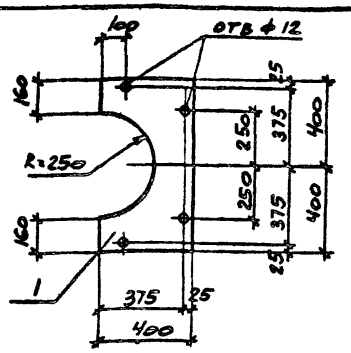

ФОРМАТ	ЗОНА	ПОЗ.	ОБОЗНАЧЕНИЕ	НАИМЕНОВАНИЕ	КОЛ.	ПРИМЕЧАНИЕ
				Документация		
			ТП 904-1-65.86-КЖИ-ТТ	Технические требования		
				к изготовлению арматурных		
				и закладных изделий		
				Детали		
Б.Ч		1		Лист Б-ПН-6.0 ГОСТ 19903-70 / ВСТ3КП2 ГОСТ 14637-79 400×800	1	15.0 кг

32

Привязан

Инв. № 9330/6

ТП904-I-65.86-КЖИ-МС3			
Изделие соединительное МС3	Стадия	Масса	Масштаб
	РП	15,0	1:20
	Лист	Листов 1	
	Госстрой СССР РОСТОВСКИЙ ПРОМСТРОЙНИИПРОЕКТ		

Стехн	Растеряева	
Веднж	Макарова	
Рук. гр	Моргунов	
Глспец	Осташевский	
Начотд	Саакьянц	
Нконтр	Луценко	

Формат А4

Инв. № подл. | Подпись и дата | Взам. инв. №

Типовой проект ТП 904-1-65.86 КЖИ Альбом 6

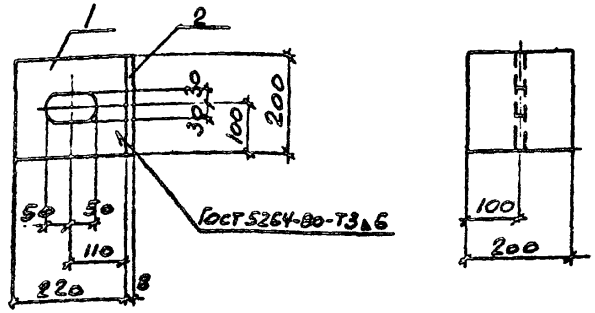

ФОРМАТ	ЗОНА	ПОЗ.	ОБОЗНАЧЕНИЕ	НАИМЕНОВАНИЕ	КОЛ.	ПРИМЕЧАНИЕ
				ДОКУМЕНТАЦИЯ		
А4			ТП 904-1-65.86-КЖИ-ТТ	Технические требования		
				к изготовлению арматурных		
				и закладных изделий		
				ДЕТАЛИ		
				лист Б-ПН-8 ГОСТ 19903-74* / ВСТ3КП2 ГОСТ 14637-79		
Б.4		1		200×200	1	2.5 кг
Б.4		2		220×200	1	2.8 кг

ПРИВЯЗАН

ИНВ. №

9330/6

ТП 904-I-65.86-КЖИ-МСI

Изделие соединительное МСI

Стадия	Масса	Масштаб
РП	5,3	I:I0

Лист | Листов I

ГосстройСССР РОСТОВСКИЙ ПРОМСТРОЙНИИПРОЕКТ

Сттехн	Растеряева	
Ведин	Макарова	
Рук.гр	Моргунов	
Глспец	Осташевский	
Начотд	Саакьянц	
Нконтр	Луценко	

Инв. № подл. | Подпись и дата | Взам. инв. №

ФОРМАТ А4

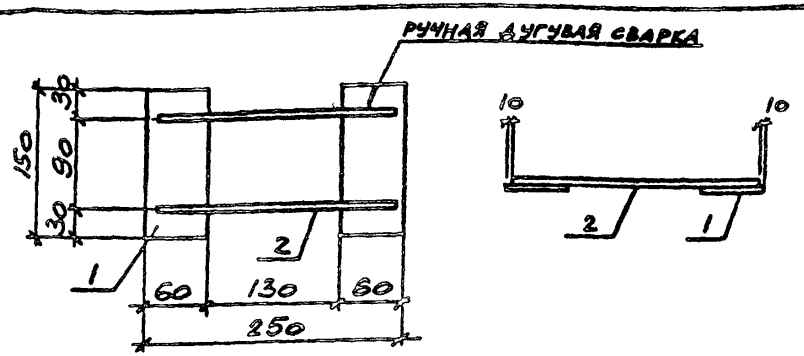

ФОРМАТ	ЗОНА	ПОЗ.	ОБОЗНАЧЕНИЕ	НАИМЕНОВАНИЕ	КОЛ.	ПРИМЕЧАНИЕ
				ДОКУМЕНТАЦИЯ		
А4			ТП 904-1-65.86 КЖИ-ТТ	Технические требования		
				к изготовлению арматурных		
				и закладных изделий		
				ДЕТАЛИ		
				лист Б-ПН-10 ГОСТ 19903-74 / ВСТ3КП2 ГОСТ 14637-79 60×150		
Б.4		1			2	0.7 кг
Б.4		2		А-I-16 ГОСТ 5781-82 ℓ=230	2	0.4 кг

Привязан

Инв. №

33

9330/6

ТП 904-I-65.86-КЖИ-МС2

Изделие соединительное МС2

Стадия	Масса	Масштаб
РП	2,2	I:5

Лист | Листов I

Госстрой СССР РОСТОВСКИЙ ПРОМСТРОЙНИИПРОЕКТ

Сттехн	Растеряева	
Ведин	Макарова	
Рук.гр	Моргунов	
Глспец	Осташевский	
Начотд	Саакьянц	
Нконтр	Луценко	

Инв. № подл. | Подпись и дата | Взам. инв. №

ФОРМАТ А4

Типовой проект 904-1-65.86 -КЖИ Альбом 6

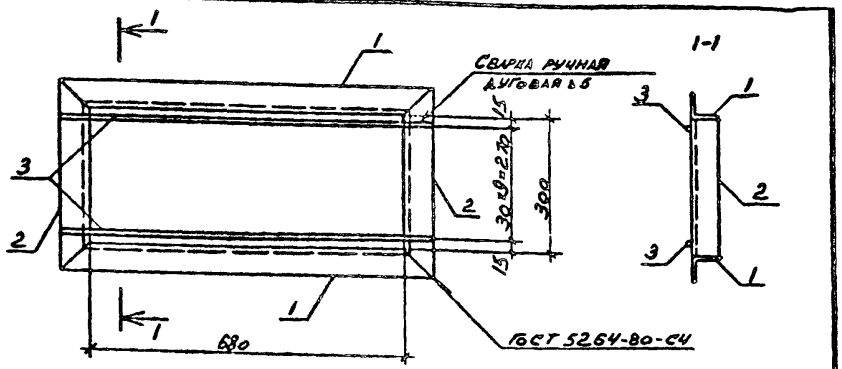

Формат	Зона	Поз	Обозначение	Наименование	Кол.	Примечание
				Документация		
А4			ТП904-1-65.86-КЖИ-ТТ	Технические требования		
				к изготовлению арматурных		
				и закладных изделий		
				Детали		
				Уголок Б 50×50×5 ГОСТ 8509-72 Ст3кп2 ГОСТ 535-79		
Б4		1		l = 780	2	2,9кг
Б4		2		l = 400	2	1,5кг
Б4		3		А-I-10 ГОСТ 5781-82 l=780	10	0,5кг

Привязан

Инв. №

9330/6

ТП 904-I-65.86-КЖИ-МС4

Изделие соединительное МС4

Стадия	Масса	Масштаб
РП	13,8	1:10
Лист	Листов 1	

Госстрой СССР РОСТОВСКИЙ ПРОМСТРОЙНИИПРОЕКТ

Техник	Ванян	
Ведущ.	Макарова	
Рук. гр	Моргунов	
Гл.спец	Остапевский	
Начотд	Саакьянц	
Нконтр	Луценко	

Инв.№подл. | Подпись и дата | Взам.инв.№

Формат А4

Типовой проект 904-1-65.86 -КЖИ Альбом 6

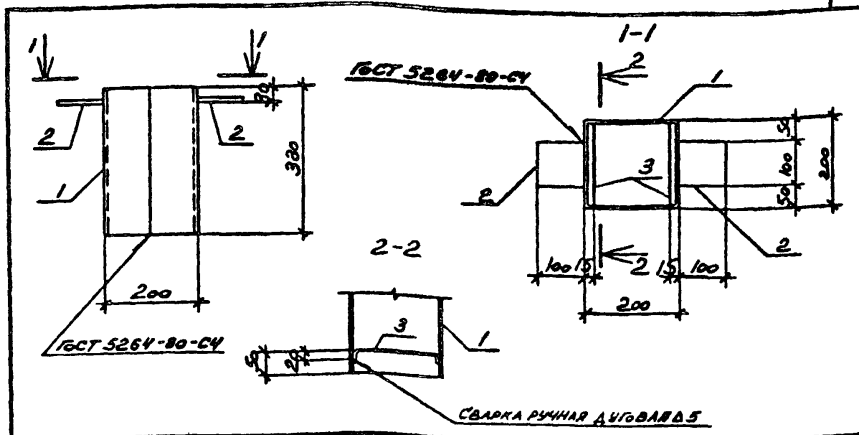

Формат	Зона	Поз.	Обозначение	Наименование	Кол.	Примечание
				Документация		
А4			ТП904-1-65.86 -КЖИ-ТТ	Технические требования		
				к изготовлению арматур-		
				ных и закладных изделий		
				Детали		
				Лист Б-ПН-4 ГОСТ 19903-74* Ст3кп2 ГОСТ 14637-79		
Б4		1		330×800	1	8,3кг
Б4		2		100×100	2	0,3кг
Б4		3		А-I-6 ГОСТ 5781-82 l=250	2	0,1кг

Привязан

34

Инв. №

9330/6

ТП 904-I-65.86-КЖИ-МС5

Изделие соединительное МС5

Стадия	Масса	Масштаб
РП	9,1	1:10
Лист	Листов 1	

Госстрой СССР РОСТОВСКИЙ ПРОМСТРОЙНИИПРОЕКТ

Техник	Ванян	
Ведущ.	Макарова	
Рук. гр	Моргунов	
Гл.спец	Остапевский	
Начотд	Саакьянц	
Нконтр	Луценко	

Инв.№подл. | Подпись и дата | Взам.инв.№

Формат А4

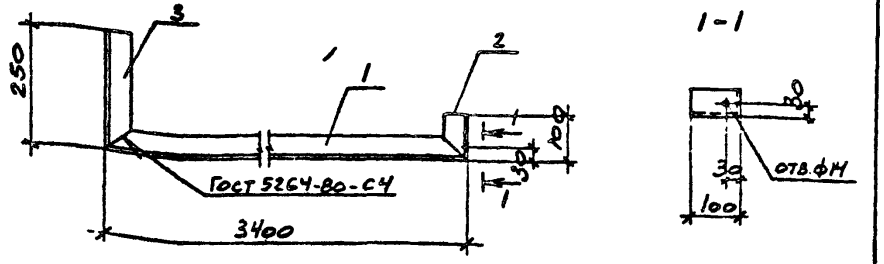

Формат	Зона	Поз.	Обозначение	Наименование	Кол.	Примечание
				Документация		
			ТП 904-1-65.86-КЖИ-ТТ	Технические требования		
				к изготовлению арматурных		
				и закладных изделий		
				Детали		
				уголок Б-50×50×5 Гост 8509-72 ВСт3кп2 Гост 535-79		
		1		l = 3400	1	12.8 кг
		2		l = 100	1	0.4 кг
		3		l = 250	1	0.9 кг

Привязан

Инв. №

9330/6

ТП 904-I-65.86-КЖИ-МС6

Изделие соединительное МС6	Стадия	Масса	Масштаб
	РП	I4,I	I:I0
	Лист	Листов I	

Госстрой СССР РОСТОВСКИЙ ПРОМСТРОЙНИИПРОЕКТ

Сттехн	Растеряева	
Вединж	Макарова	
Рук.гр	Моргунов	
Глспец	Остапевский	
Начотд	Саакьянц	
Нконтр	Луценко	

Инв.№подл. | Подпись и дата | Взам.инв.№

Формат А4

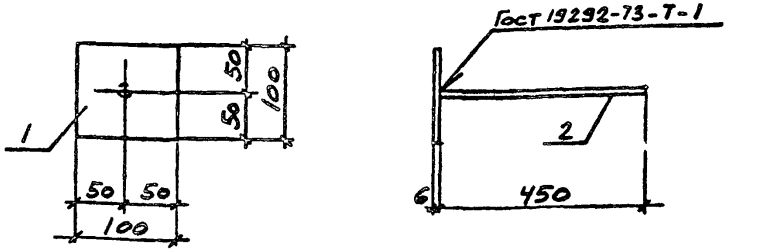

Формат	Зона	Поз.	Обозначение	Наименование	Кол.	Примечание
				Документация		
			ТП 904-1-65.86-КЖИ-ТТ	Технические требования		
				к изготовлению арматурных		
				и закладных изделий		
				Детали		
		1		лист Б-ПН-6 Гост 19903-74 / 100×6 ВСт3кп2 Гост 14637-79	1	0.5 кг
		2		А-I-10 Гост 5781-82 l = 450	1	0.3 кг

35

Привязан

Инв. №

9330/6

ТП 904-I-65.86-КЖИ-МС7

Изделие соединительное МС7	Стадия	Масса	Масштаб
	РП	0,8	-
	Лист	Листов I	

Госстрой СССР РОСТОВСКИЙ ПРОМСТРОЙНИИПРОЕКТ

Ст.техн	Растеряева	
Вединж	Макарова	
Рук.гр	Моргунов	
Глспец	Остапевский	
Начотд	Саакьянц	
Нконтр	Луценко	

Инв.№подл. | Подпись и дата | Взам.инв.№

Формат А4

Типовой проект 904-1-65.86-КЖИ Альбом 6

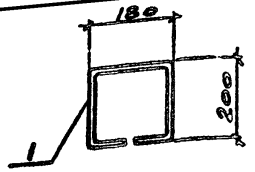

Формат	Зона	Поз.	Обозначение	Наименование	Кол.	Примечание
				ДЕТАЛИ		
				ф10АI Гост5781-82 ℓ=760	1	0.5кг
		1				

9330/6

ПРИВЯЗАН

ИНВ №

Взам. инв. №

Подпись и дата

Инв. № подл.

Ст.техник	Растерзева	
Вед.инж	Макарова	
Рук.гр		
Нач.осп-1	Саакьянц	
Н.контр	Луценко	

ТП 904-1-65.86-КЖИ-МН4

Изделие закладное МН4

СТАДИЯ	МАССА	МАСШТАБ
РП	0.5	1:10

ЛИСТ | ЛИСТОВ 1

ГОССТРОЙ СССР
РОСТОВСКИЙ ПРОМСТРОЙНИИПРОЕКТ

ФОРМАТ А4

gost.e-ecolog.ru

Типовой проект 904-1-65.86-КЖИ Альбом 6

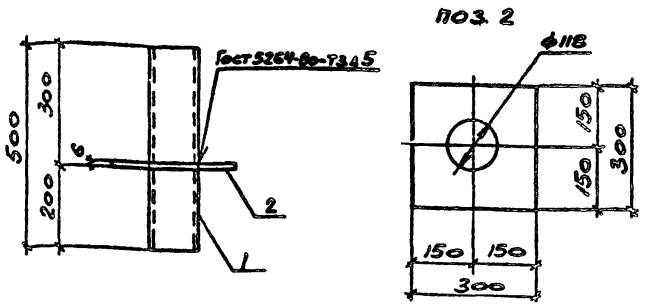

Формат	Зона	Поз.	Обозначение	Наименование	Кол.	Примечание
				ДОКУМЕНТАЦИЯ		
А4			ТП 904-1-65.86 КЖИ-ТТ	Технические требования к изготовлению арматурных и закладных изделий		
				ДЕТАЛИ		
Б4		1		Труба 100х4.5 Гост 3262-75 ℓ=500	1	6.1кг
Б4		2		Лист Б-ПН-6 Гост 19903-74° ВСТ3КП2 Гост 14637-79	1	4.2кг

36

9330/6

ПРИВЯЗАН

ИНВ №

Взам. инв. №

Подпись и дата

Инв. № подл.

Ст.техник	Растерзева	
Вед.инж	Макарова	
Рук.гр	Моргунов	
Гл.спец	Осташевский	
Нач.осп-1	Саакьянц	
Н.контр	Луценко	

ТП 904-1-65.86-КЖИ-МС8

Изделие соединительное МС8

СТАДИЯ	МАССА	МАСШТАБ
РП	10.3	1:10

ЛИСТ | ЛИСТОВ 1

ГОССТРОЙ СССР
РОСТОВСКИЙ ПРОМСТРОЙНИИПРОЕКТ

ФОРМАТ А4