ТИПОВОЙ ПРОЕКТ
904-1-65.86

КОМПРЕССОРНАЯ СТАНЦИЯ
АВТОМАТИЗИРОВАННАЯ ОТДЕЛЬНО СТОЯЩАЯ
4(3)К-63А.
ПРОИЗВОДИТЕЛЬНОСТЬЮ
252 (189) м³/мин ВОЗДУХА
С ВАРИАНТАМИ ДЛЯ БЛОКИРОВАНИЯ

АЛЬБОМ 4

СТРОИТЕЛЬНЫЕ РЕШЕНИЯ
ДЛЯ 4 КОМПРЕССОРОВ

gost.e-ecolog.ru

ЦЕНТРАЛЬНЫЙ ИНСТИТУТ ТИПОВОГО ПРОЕКТИРОВАНИЯ
ГОССТРОЯ СССР
КИЕВСКИЙ ФИЛИАЛ
г. Киев-57 ул. Эжена Потье № 12

5/14
Заказ № 3999 Инв. № 9330/4 Тираж 900
Сдано в печать 18/5 1987 Цена 5-12

ТИПОВОЙ ПРОЕКТ 904—1—65.86

КОМПРЕССОРНАЯ СТАНЦИЯ

АВТОМАТИЗИРОВАННАЯ ОТДЕЛЬНО СТОЯЩАЯ

4(3)К — 63 А

ПРОИЗВОДИТЕЛЬНОСТЬЮ 252 (189) $м^3$/МИН ВОЗДУХА С ВАРИАНТАМИ ДЛЯ БЛОКИРОВАНИЯ

АЛЬБОМ 4

СОСТАВ ПРОЕКТА

АЛЬБОМ	1	ТЕХНОЛОГИЯ ПРОИЗВОДСТВА.
АЛЬБОМ	2	СИЛОВОЕ ЭЛЕКТРООБОРУДОВАНИЕ, ЭЛЕКТРИЧЕСКОЕ ОСВЕЩЕНИЕ, СВЯЗЬ И СИГНАЛИЗАЦИЯ.
АЛЬБОМ	3	АВТОМАТИЗАЦИЯ И КИП.
АЛЬБОМ	4	СТРОИТЕЛЬНЫЕ РЕШЕНИЯ ДЛЯ 4 КОМПРЕССОРОВ
АЛЬБОМ	5	СТРОИТЕЛЬНЫЕ РЕШЕНИЯ ДЛЯ 3 КОМПРЕССОРОВ.
АЛЬБОМ	6	СТРОИТЕЛЬНЫЕ КОНСТРУКЦИИ И ИЗДЕЛИЯ.
АЛЬБОМ	7	СПЕЦИФИКАЦИИ ОБОРУДОВАНИЯ ДЛЯ 4 КОМПРЕССОРОВ.
АЛЬБОМ	8	СПЕЦИФИКАЦИИ ОБОРУДОВАНИЯ ДЛЯ 3 КОМПРЕССОРОВ
АЛЬБОМ	9	ВЕДОМОСТИ ПОТРЕБНОСТИ В МАТЕРИАЛАХ.
АЛЬБОМ	10	СМЕТЫ НА ТЕХНОЛОГИЧЕСКИЕ РЕШЕНИЯ ДЛЯ 4 КОМПРЕССОРОВ.
АЛЬБОМ	11	СМЕТЫ НА ТЕХНОЛОГИЧЕСКИЕ РЕШЕНИЯ ДЛЯ 3 КОМПРЕССОРОВ.
АЛЬБОМ	12	СМЕТЫ НА СТРОИТЕЛЬНЫЕ РЕШЕНИЯ ДЛЯ 4 КОМПРЕССОРОВ.
АЛЬБОМ	13	СМЕТЫ НА СТРОИТЕЛЬНЫЕ РЕШЕНИЯ ДЛЯ 3 КОМПРЕССОРОВ.

РАЗРАБОТАН ГОСУДАРСТВЕННЫМИ ПРОЕКТНЫМИ ИНСТИТУТАМИ:
ГИПРОСТРОЙДОРМАШ — АЛЬБОМЫ 1,2,3,7,8,9,10,11;
РОСТОВСКИЙ ПРОМСТРОЙНИИПРОЕКТ — АЛЬБОМЫ 4,5,6,7,8,9,12,13.

ГЛАВНЫЙ ИНЖЕНЕР ИНСТИТУТА В.Р. НИКИТЕНКО
ГЛАВНЫЙ ИНЖЕНЕР ПРОЕКТА Г.В. ОСТАШЕВСКИЙ

УТВЕРЖДЕН МИНСТРОЙДОРМАШЕМ РЕШЕНИЕ № 26/86 ОТ 16.07. 1986г.
ВВЕДЕН В ДЕЙСТВИЕ ГИПРОСТРОЙДОРМАШЕМ ОТ 15.08. 1986г ПРИКАЗ № 151

КФ ЦИТП инв. № 9330/4

Содержание альбома

Обозначение	Наименование	Страницы
ТП 904-I- - ПЗ	Пояснительная записка	2-3
- АР	Архитектурные решения	4-11
- КЖ	Конструкции железобетонные	12-44
- КМ	Конструкции металлические	45-54
- ОВ	Отопление и вентиляция	55-61
- ВК	Внутренние водопровод и канализация	62-66

Пояснительная записка

I. Общие данные

I.I. Основание для проектирования

Типовой проект компрессорной станции автоматизированной отдельно стоящей на 4компрессора 2ВмI0-63/9 производительностью 252м³/мин воздуха с вариантами для блокирования разработан в соответствии с планом типового проектирования Госстроя СССР на I986год на основании задания на разработку типового проекта, утверждённого Минстройдормашем СССР и технологических заданий, выданных институтом "Гипростройдормаш" г.Ростова-на-Дону в I985г.

I.2. Условия строительства.

При разработке типового проекта приняты типовые конструкции и учтены требования нормативных документов, действующих на 0I.0I.86г. приминительно к площадке строительства со следующей характеристикой природных условий:

- расчётная зимняя температура наружного воздуха-минус30°С;
- вес снегового покрова для III района-0,98кПА (I00кгс/м²);
- скоростной напор ветра для I географического района (тип местности Б) - 0,264кПА (27кгс/м²);
- расчётная глубина промерзания грунта — 2 -I,5м;
- грунтовые воды на площадке отсутствуют, грунты непучинистые, непросадочные со следующими нормативными характеристиками: $\varphi^{н}$=0,49рад (28°); $C^{н}$=?кПА (0,02кгс/см²), E=I4,7мПА (I50кгс/см²); ρ=I,8т/м³; коэффициент безопасности по грунту Кг =I.

Здание не рассчитано на строительство в районах с сейсмичностью более 6 баллов, на территориях с подработкой горными выработками и в районах вечной мерзлоты.

2. Архитектурно-строительные решения

2.I. Здание компрессорной станции запроектировано в соответствии с требованиями Государственных Стандартов СССР на габаритные схемы и параметры зданий промышленных предприятий (ГОСТ 23838-79; ГОСТ 23837-79).

Здание станции имеет простую, компактную конфигурацию в плане.

В проекте использована возможность установки вспомогательного технологического оборудования на открытой площадке с металлической оградой.

Условно за отметку 0,000 принята отметка чистого пола помещения машинного зала. Планировочная отметка земли вокруг здания -0,I50.

Степень огнестойкости здания - II.

Класс ответственности здания - II.

Коэффициент надежности по назначению - 0.95.

2.2. Основные конструкции приняты по строительным каталогам унифицированных железобетонных конструкций одноэтажных производственных зданий.

- Фундаменты под колонны - монолитные железобетонные стаканного типа.
- Фундаментные балки - сборные железобетонные.
- Колонны, балки и каналы - сборные железобетонные.
- Покрытие здания - комплексные железобетонные плиты с теплоизоляционным слоем из перлитофосфогелевых плит (ГОСТ2I500-76) плотностью ρ=200кг/м³.
- Стены наружные - однослойные панели из керамзитобетона класса В3,5 плотностью ρ =I800кг/м³. Толщина стеновых панелей принята 200мм. Стеновые панели с фасадной стороны должны отделываться в заводских условиях с применением лицевых фактурных слоёв.
- Внутренние перегородки - сборные асбестоцементные экструзионные панели и из кирпича (ГОСТ530-80) марки 75 на растворе марки 25. Выбор цветовой гаммы для отделки помещений определяется конкретными условиями, при назначении необходимо руководствоваться СН I8I-70.
- Кровля рулонная из рубероида марки РКК-350Б, плоская с наружным водоотводом.
- Освещение здания - совмещённое.

2.3. Необходимость устройства молниезащиты здания компрессорной станции определяется расчётом. В случае устройства молниезащиты необходимо выполнить следующие мероприятия:

2.3.I. При устройстве кровли уложить молниезащитную сетку из стержней ϕ8 AI с шагом I2,0м в двух направлениях. Все выступающие над кровлей металлические устройства должны быть присоединены к молниезащитной сетке.

2.3.2. Молниезащитную сетку посредством перемычек из стержней ϕI2 AI соединить с верхними закладными изделиями в колоннах, служащими для крепления стеновых панелей.

2.3.3. Закладные изделия в колоннах , находящиеся на отметке 0,300 соединить с выпусками из фундаментов посредством перемычек из стержней ϕI2 AI. К этим же закладным необходимо подсоединить всё электрооборудование компрессорной станции.

2.3.4. Узлы пересечения стержней молниезащитной сетки и все соединения молниезащитных устройств выполнять на сварке.

2.3.5. При разработке фундаментов предусмотрены мероприятия, позволяющие использовать их в качестве заземляющих устройств.

2.3. Обслуживание производства.

Бытовое обслуживание предусмотрено для следующего количества работающих: списочный состав - 6 человек, работающих в максимальную смену - 3 человека.

По санитарной характеристике производственный процесс компрессорной станции относится к группе Iб.

2.2. Общие противопожарные мероприятия.

Категория производства по взрывной, взрывопожарной и пожарной опасности машинного зала - Д, помещения оператора - Г, помещения промывки фильтров - В.

Пределы огнестойкости принятых в проекте основных строительных конструкций соответствуют требованиям таблицы I СНиП II-2-80 " Противопожарные нормы проектирования зданий и сооружений".

2.5. Мероприятия по борьбе с шумом.

В целях снижения общего уровня производственного шума проектом предусмотрены мероприятия по звукоизоляции ограждающих конструкций. В выгороженных от машинного зала помещениях применены ограждающие конструкции со звукоизолирующей способностью 30-55дб, обеспечивающие допустимый уровень звукового давления в помещении.

3. Отопление, вентиляция и производственное пароснабжение

3.I. Общие данные.

В настоящем разделе рассматриваются устройства отопления, вентиляции и производственного пароснабжения.

В качестве теплоносителя для отопления и вентиляции принята перегретая вода с температурой I50 - 70°С.

Для производственных нужд в качестве теплоносителя принят насыщенный пар высокого давления, редуцируемый на вводе до 4 ата.

Теплосчабжение предусматривается от теплосети промпредприятия

3.2. Отопление

Отопление машинного зала в рабочее время осуществляется за счет производственных тепловыделений и воздушноотопительными агрегатами.

Поддержание в помещении постоянной температуры +I9 в рабочее и +5 в нерабочее время обеспечивается автоматическим включением отопительных агрегатов.

Отопление вспомогательных помещений - водяное. Устанавливаются регистры из гладких сварных труб (ГОСТI0704-76).

3.3. Вентиляция.

Основными вредностями помещений компрессорной станции являются теплоизбытки в тёплый период года, слагающиеся из производственных тепловыделений и теплопоступлений от солнечной радиации.

В машинном зале предусматривается общеобменная вентиляция, рассчитанная на разбавление теплоизбытков. Вытяжка из помещения машинного зала осуществляется из верхней зоны крышными вентиляторами, оборудованными самозакрывающимися клапанами. Приток наружного воздуха в летний период обеспечивается через открывающиеся створки окон. В холодный период годв вентиляция машинного зала ограничивается проветриванием помещения посредством периодического пуска крышных вентиляторов и кратковременного открывания створок окон.

В помещении промывки фильтров предусматриваются местные отсосы от ванн промывки фильтров в щелочном растворе и горячей воде.

В связи с кратковременностью процесса промывки фильтров и его периодичностью (I раз в неделю в течение I-2 часов) механического притока в помещение не предусматривается. Приток воздуха предполагается из машинного зала через коридор.

Вентиляция вспомогательных помещений - естественная через шахту с дефлектором и открываемых створок окон.

3.4. Производственное пароснабжение

Пар давлением 4 ата подводится к ваннам для промывки и зарядки фильтров. Нагрев воды в ваннах осуществляется непосредственным пуском пара в жидкость. Конденсат от ванны зарядки фильтров сбрасывается после конденсатоотводчика в ванну для горячей воды.

Максимальный расход пара составляет I0.8т/год.

Веденж	Горская		
Рук.гр	Бескоровайный		
Гл.спец	Ясиновский		
Нач.ОВ	Верченко		
Гл.спец	Рывкис		
Нач.ОПК	Комов		
Нач.отд	Саакьянц		
Гл.арх	Киященко		
гл.спец	Боярченко		
Н.контр	Толоченко		
ГИП	Осташевский		

9330/4 2

ТП 904 - I -65.86-ПЗ

Пояснительная записка

СТАДИЯ	ЛИСТ	ЛИСТОВ
рп	I	2

ГОССТРОЙ СССР РОСТОВСКИЙ ПРОМСТРОЙНИИПРОЕКТ

Формат А2

Типовой проект 904-1-65.86 -ПЗ Альбом 4

4.Внутренние водопровод и канализация

4.I. Общая часть.

Настоящим разделом проекта предусмотрено устройство внутренних систем хозяйственно-питьевого и производственного водопроводов, горячего водоснабжения, бытовой и производственной канализации,насосной станции оборотного водоснабжения.

Источником питания внутренних систем водопровода (кроме системы оборотного водоснабжения), горячего водоснабжения и местом сброса сточных вод приняты внутриплощадочные сети предприятия.

В целях сокращения расходов свежей воды предусмотрено устройство водопровода оборотной воды для охлаждения компрессорных агрегатов.

Очистка загрязненных стоков от промывки фильтров и трасс сжатого воздуха, а также отвод их во внутри площадочные сети предусмотрен в технологической части проекта.

4.2.Технические решения.

Проектом предусматривается:

- Водопровод хозяйственно-питьевой. Сеть запроектирована тупиковая из стальных водогазопроводных оцинкованных лёгких труб.

- Водопровод производственный предусмотрен для подачи воды на промывку фильтров, подпитку оборотного водопровода и полив прилегающей территории. Сеть запроектирована тупиковая из стальных водогазопроводных чёрных лёгких труб. Для возможности автоматического поддержания уровня воды в камере охлаждённой воды системы оборотного водоснабжения на подающем в камеру трубопроводе предусмотрена установка электромагнитного вентиля.

- Горячее водоснабжение необходимо на хозяйственно- бытовые нужды и на промывку трасс сжатого воздуха. Сеть запроектирована тупиковая с устройством циркуляции на вводе из стальных водогазопроводных оцинкованных лёгких труб.

- Водопровод оборотной воды подающий и обратный включает устройство вводов и насосную станцию. Насосная станция принята II категории надежности действия. В насосной предусматривается две группы насосов: I^{а} - для подачи охлаждённой воды к потребителям, II^{а} - для подачи нагретой воды на водоохладитель. В обеих группах принято по 3 насоса: два рабочих и один резервный. Работа насосов автоматизирована в зависимости от давления воды в подающих к компрессорам трубопроводах. Для откачки дренажных вод из помещения насосной станции предусмотрена установка насоса ГНОМ- I0-I0. Прокладка трубопроводов в пределах машинного зала запроектирована в технологической части проекта.

- Канализация бытовая запроектирована из пластмассовых канализационных труб.

- Канализация производственная предусмотрена для отвода чистых стоков от продувочного бака. Сеть монтируется из пластмассовых канализационных труб.

Основные показатели по системам ВК приведены на листе 1 ТП 904 - I - - ВК.

При привязке типового проекта к конкретным условиям необходимо определить и проставить в чертежах глубину заложения вводов водопроводов и выпусков канализации.

Подбор водоохладителя и метод обработки охлаждающей воды производить с учетом требований к качеству охлаждающей воды.

В спецификации вводы водопроводов учтены до наружной грани стены здания, выпуски бытовой и производственной канализации - на 5м от оси здания, выпуск от продувочного бака - до ограждения открытой площадки воздухосборников.

Установка воздушнопенного пожаротушения заполняется водой с помощью шланга,подключаемого к водоразборным кранам.

Инв.№ подл | Подпись и дата | Взам.инв.№

Типовой проект 904-1-65.86-АР Альбом 4

ВЕДОМОСТЬ РАБОЧИХ ЧЕРТЕЖЕЙ ОСНОВНОГО КОМПЛЕКТА ТП 904-I- -АР

ЛИСТ	НАИМЕНОВАНИЕ	ПРИМЕЧАНИЕ
I	Общие данные (начало).	
2	Общие данные (окончание).	
3	План на отметке 0.000 (начаоо).	
4	План на отметке 0.000 (окончание).	
5	Фасады. Разрезы.	
6	План полов. План кровли.	
7	Схемы расположения элементов перегородок и плит перекрытия (начало).	
8	Схемы расположения элементов перегородок и плит перекрытия (окончание).	

ВЕДОМОСТЬ СПЕЦИФИКАЦИЙ

ЛИСТ	НАИМЕНОВАНИЕ	ПРИМЕЧАНИЕ
4	Спецификация к плану на отм. 0.000	
5	Спецификация элементов заполнения оконных проёмов.	
7	Спецификация к схеме расположения элементов перегородок и плит перекрытия.	

ВЕДОМОСТЬ ССЫЛОЧНЫХ И ПРИЛАГАЕМЫХ ДОКУМЕНТОВ

ОБОЗНАЧЕНИЕ	НАИМЕНОВАНИЕ	ПРИМЕЧАНИЕ
	ССЫЛОЧНЫЕ ДОКУМЕНТЫ	
ГОСТ 948-84	Перемычки железобетонные для зданий с кирпичными стенами.	
ГОСТ 6629 -74	Двери деревянные внутренние для жилых и общественных зданий.	
ГОСТ I2506-8I	Окна деревянные для производственных зданий.	
ГОСТ I4624-84	Двери деревянные для производственных зданий.	
I.400 - I5 выпуск I	Унифицированные закладные изделия железобетонных конструкций для крепления технологических коммуникаций и устройств. Рабочие чертежи унифицированных закладных изделий.	
I.430.8 - 3	Перегородки из асбестоцементных экструзионных панелей для многоэтажных зданий промышленных предприятий. Рабочие чертежи.	
I.43I - I0 выпуск 2 выпуск 3	Перегородки консольные сетчатые стальные. Монтажные схемы, узлы. Дверные створки, стойки, ригели, щиты. Рабочие чертежи .	
I.435.2 - 20 выпуск 0 выпуск I	Ворота распашные складчатые. Материалы для проектирования. Рабочие чертежи.Части I,2.	
I.460.9 - I3 выпуск 0	Покрытия из асбестоцементных экструзионных плит для одноэтажных промышленных зданий с металлическими несущими конструкциями. Материалы для проектирования и рабочие чертежи узлов.	
2. 430 - 3 выпуск I выпуск 3	Типовые архитектурно-строительные детали промышленных зданий с кирпичными стенами. Детали цоколя и устройство температурных швов в стенах. Детали сопряжения кирпичных стен с конструкциями зданий.	
2.435.6 выпуск 5	Противопожарные двери и ворота промышленных зданий. Противопожарные двери и ворота деревянные (пропитанные антипиренами).	
2.436 - I4 выпуск I	Узлы окон с деревянными переплетами по ГОСТ I2506-8I. Рабочие чертежи.	
2.460 - I4 выпуск I	Типовые узлы покрытий промышленных зданий в местах пропуска вентиляционных шахт. Рабочие чертежи типовых узлов.	
2.460 - I8 выпуск I выпуск 3	Узлы покрытий одноэтажных производственных зданий с рулонными кровлями и железобетонными плитами. Узлы при уклонах кровли до I0 %. Рабочие чертежи. Изделия. Рабочие чертежи.	
3.0I7 - I выпуск I выпуск 2 выпуск 4 выпуск 5	Ограждения площадок и участков предприятий, зданий и сооружений. Железобетонные элементы оград. Металлические элементы оград. Монтажные узлы оград. Ворота металлические распашные шириной 4.5 м и калитки.	
КЭ - 0I - 58 выпуск 2	Сборные железобетонные обвязочные балки и перемычки для промышленных зданий. Перемычки.	
	ПРИЛАГАЕМЫЕ ДОКУМЕНТЫ	
ТП 904-I- КЖИ.Альб.6	Строительные конструкции и изделия.	
ТП 904-I- ВМ.Альб.8	Ведомости потребности в материалах.	

ДАННЫЙ ПРОЕКТ ВЫПОЛНЕН В СООТВЕТСТВИИ С ДЕЙСТВУЮЩИМИ СТРОИТЕЛЬНЫМИ НОРМАМИ И ПРАВИЛАМИ ПРОЕКТИРОВАНИЯ, КОТОРЫЕ ОДНОВРЕМЕННО ПРЕДУСМАТРИВАЮТ МЕРОПРИЯТИЯ, ОБЕСПЕЧИВАЮЩИЕ ВЗРЫВНУЮ ВЗРЫВОПОЖАРНУЮ И ПОЖАРНУЮ БЕЗОПАСНОСТЬ ПРИ СОБЛЮДЕНИИ ПРАВИЛ БЕЗОПАСНОСТИ ПРИ ЭКСПЛУАТАЦИИ ЗДАНИЯ (СООРУЖЕНИЯ). МЕРОПРИЯТИЯ ВЫПОЛНЕНЫ НА ОСНОВАНИИ ТЕХНОЛОГИЧЕСКИХ ЗАДАНИЙ И УКАЗАННЫХ В НИХ КАТЕГОРИЙ ПРОИЗВОДСТВ.

Главный инженер проекта Осташевский Г.В.
Главный инженер проекта организации, привязавшей проект
Дата

Инв № подл | Подпись и дата | Взам инв №

9330/4 4

Привязан

Инв №

ТП 904-I-65.86АР

КОМПРЕССОРНАЯ СТАНЦИЯ 4К-63А

			Стадия	Лист	Листов
Арх.	Ищенко		РП	I	8
Бед.инж	Норская				
Рук.гр.	Бескоровайный				
Нач.отд	Саакьянц				
Гл.спец	Киященко				
Н.контр	Голоченко				
ГИП	Осташевский				

ОБЩИЕ ДАННЫЕ (начало)

Госстрой СССР РОСТОВСКИЙ ПРОМСТРОЙНИИПРОЕКТ

Формат А2

ОБЩИЕ ДАННЫЕ

I. Рабочий проект архитектурных решений автоматизированной отдельно стоящей компрессорной станции на 4 компрессора производительностью 252 м^3/ мин. воздуха разработан на основании заданий, выданных институтом "Гипростройдормаш" г. Ростова-на-Дону в 1985 г..

2. Условно за отметку 0.000 принята отметка чистого пола первого этажа машинного зала, соответствующая отметке по топографической съемке генерального плана.

3. Степень огнестойкости - II.

4. Степень ответственности - II.

5. Коэффициент надежности - 0.95.

6. Наружные стены здания - однослойные панели толщиной 200 мм из керамзитобетона класса В 3,5, плотностью ρ = 1100 кг/м^3. Заполнение швов между стеновыми панелями выполнять по узлам 56-58 или 64,65 серии I.030.I-I, выпуск 3-3. Указания по заделке швов даны в серии I.030.I-I, выпуск 0-3.

7. Отдельные участки наружных стен и внутренние перегородки в осях I-2-Б-В запроектированы из кирпича (ГОСТ 530-80) марки 75 на растворе марки 25. Перегородки в осях 2-3-Б-В - из асбестоцементных экструзионных панелей.

8. Встроенные помещения перекрыты в осях I-2-Б-В сборными железобетонными плитами, в осях 2-3-Б-В - асбестоцементными экструзионными панелями.

9. При возведении кирпичной кладки в откосы дверных проемов заложить антисептированные деревянные пробки размером 250xI20x65. через I0 рядов кладки по высоте, но не менее двух с каждой стороны проема.

I0. Горизонтальная гидроизоляция наружных и внутренних стен на отметке - 0.030 выполняется из цементно-песчаного раствора состава I:2 толщиной 30 мм.

II. Все деревянные конструкции должны быть антисептированы, а соприкасающиеся с бетоном или кирпичной кладкой, обернуты толем.

I2. Стальные щиты из рифленой стали, закладные изделия и все деревянные конструкции (окна, двери) окрасить двумя слоями эмали ПФ-II5 (ГОСТ 6465-76^X) по одному слою грунтовки ГФ-02I (ГОСТ 25129-82).

I3. Стальные конструкции (площадки, лестницы, опоры) окрасить алюминиевой краской БТ-I77 (ГОСТ 563I-79).

I4. Работы в зимних условиях должны производиться в соответствии с проектом производства работ. Возведение кирпичной кладки в зимних условиях производить в соответствии с требованиями п.п. 7.I-7.22 СНиП III-I7-78. Способ возведения кладки в зимних условиях выбирается в проекте производства работ.

I5. Внутренние отделочные работы в зимнее время при отрицательных температурах должны производиться только при наличии постоянно действующих систем отопления и вентиляции в помещениях.

I6. Окраску поверхностей стен и потолков в соответствии с ведомостью отделки помещений производить по подготовленным поверхностям: кирпичные участки, швы стеновых панелей и плит перекрытия затираются. Штукатурка отдельных участков стен особо оговорена в ведомости отделки помещений.

I7. По периметру наружных стен здания выполнить асфальтобетонную отмостку шириной 750 мм по щебеночному основанию толщиной I00 мм.

ВЕДОМОСТЬ ОТДЕЛКИ ПОМЕЩЕНИЯ

площадь м^2

Наименование или номер помещения	Потолок		Стены или перегородки		Низ стен или перегородок (панель)			Колонны		Балки покрытия		Примечание
	площадь	вид отделки	площадь	вид отделки	площадь	вид отделки	высота мм	площадь	вид отделки	площадь	вид отделки	
Машинный зал, КРУ, насосная		Затирка, окраска полимерцементной краской ГОСТ 19279-73		Затирка, окраска полимерцементной краской ГОСТ 19279-73		—			Окраска полимерцементной краской ГОСТ 19279-73		Окраска полимерцементной краской ГОСТ 19279-73	
Помещение промывки фильтров		Затирка, окраска полимерцементной краской ГОСТ 19279-73		Затирка, окраска полимерцементной краской ГОСТ 19279-73		Окраска эмалью ПФ - II5 ГОСТ 6465-76^X	I500		См. прим.		—	Окраска колонны аналогична окраске стен
Помещение оператора		Затирка, окраска водоэмульсионной краской Э-ВА-27А ГОСТ 19214-80		Затирка, окраска водоэмульсионной краской Э-ВА-27А ГОСТ 19214-80		—			Окраска водоэмульсионной краской Э-ВА-27А ГОСТ 19214-80		—	
Гардеробная коридор, тамбур		Затирка, окраска водоэмульсионной краской Э-ВА-27А ГОСТ 19214 80 белого цвета		Затирка, штукатурка кирпичных поверхностей, окраска водоэмульсионной краской Э-ВА-27А светлых тонов		—			Окраска водоэмульсионной краской Э-ВА-27А ГОСТ 19214-80 светлых тонов		—	
Душевая		Затирка, силикатная окраска		Штукатурка кирпичных поверхностей, силикатная окрас.		Керамическая плитка	I800		—		—	
Санузел		Затирка, силикатная окраска		Штукатурка кирпичных поверхностей, силикатная окраска		Керамическая плитка	I500		—		—	

5

ПРИВЯЗАН

ИНВ №

9330/4

ТП 904-I-65.86АР

КОМПРЕССОРНАЯ СТАНЦИЯ 4К-63А

			Стадия	Лист	Листов
Арх.	Ищенко		РП	2	
Вед.инж.	Горская				
Рук.гр.	Бескоровайный				
Нач.отд.	Саакьянц				
Гл.спец.	Кияшко				
Н.контр.	Голоченко				
ГИП	Осташевский				

ОБЩИЕ ДАННЫЕ (окончание)

Госстрой СССР РОСТОВСКИЙ ПРОМСТРОЙНИИПРОЕКТ

Формат А2

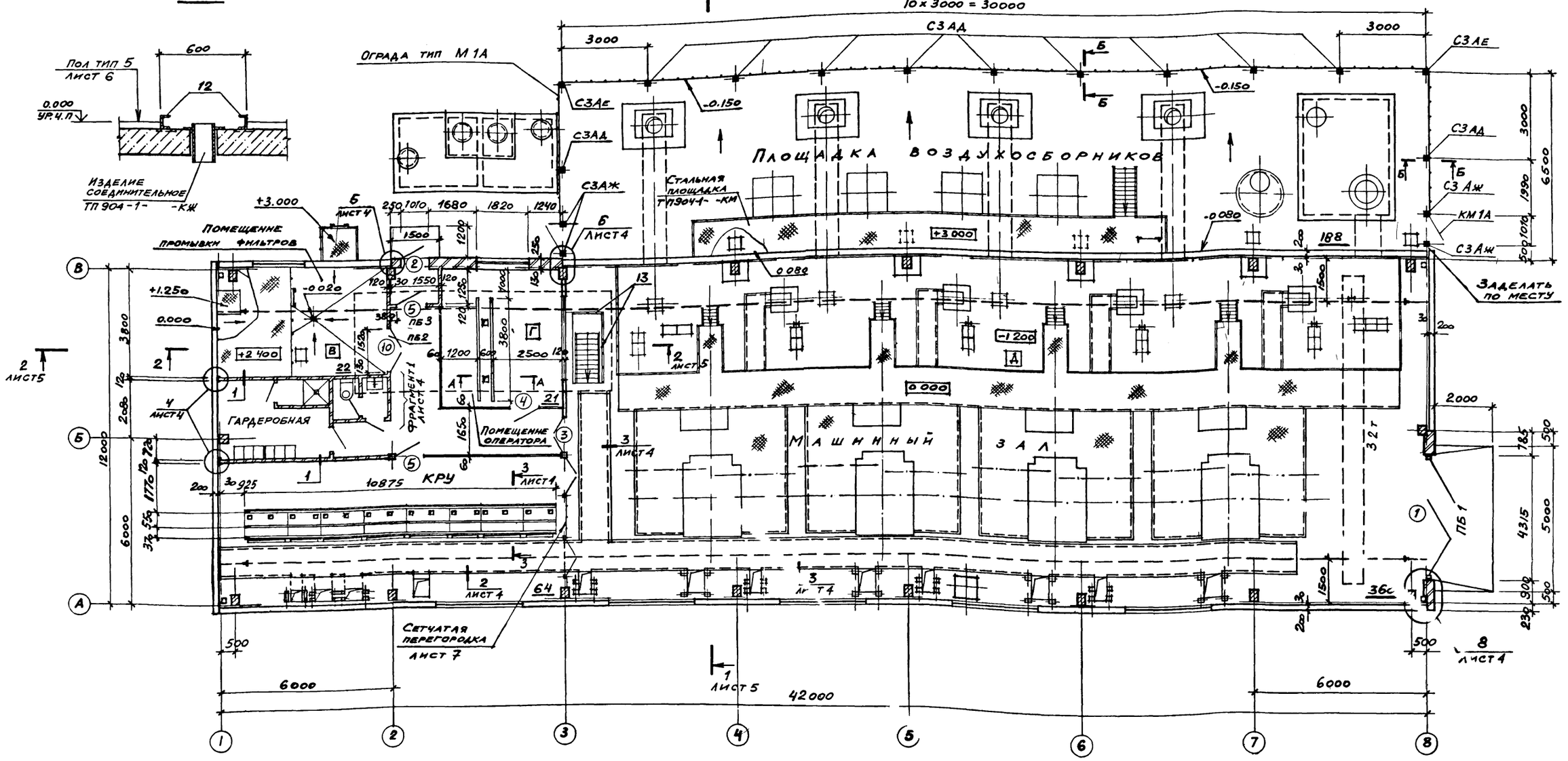

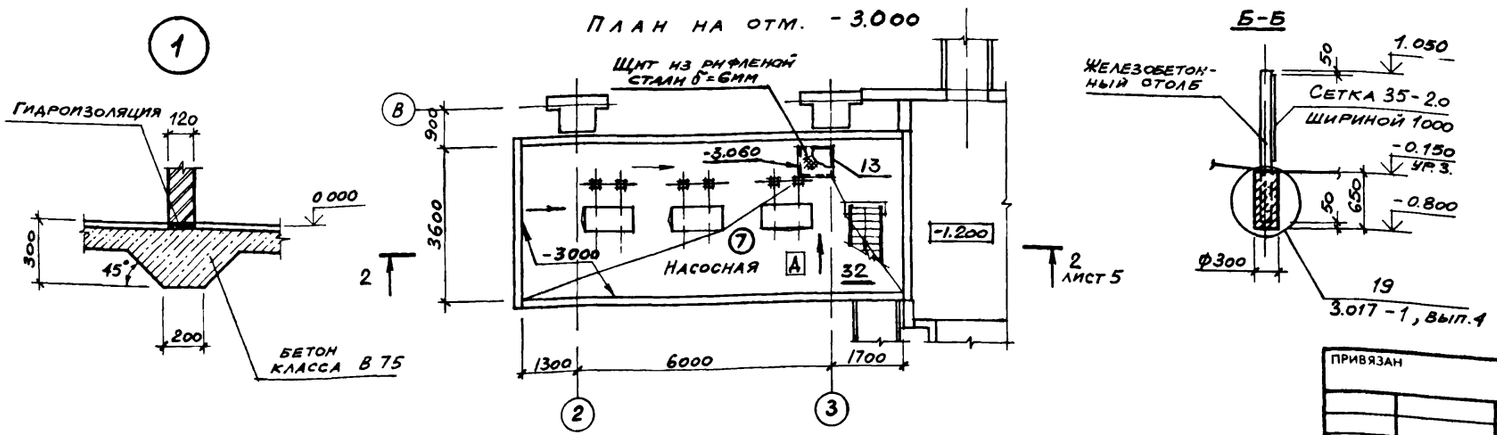

1. Схему расположения подземных конструкций смотрите на листе 8 ТП 904-1- -КЖ.
2. Схема расположения элементов перегородок в осях 2-3-Б-В дана на листе 7 ТП 904-1- АР

9330/4 6

Арх.	Языджан		
Вед.инж.	Горская		
Рук.гр.	Бескоровайный		
Нач.отд.	Саакьян		
Гл.спец.	Кияшко		
Н.контр.	Толоченко		
ГИП	Осташевский		

ТП 904-I-65.86 -АР

КОМПРЕССОРНАЯ СТАНЦИЯ 4К-63А

Стадия	Лист	Листов
РП	3	

Планы на отметках 0.000; -3.000 (начало)

Госстрой СССР РОСТОВСКИЙ ПРОМСТРОЙНИИПРОЕКТ

Формат А2

Типовой проект 904-1-65.86-АР альбом т

Рук гр ОСП-1 Моргунов; ОВК Волчков; ОПВ Червонная

Инв № подл | Подпись и дата | Взам инв №

Типовой проект 904-1-65.86-АР Альбом 4

Фрагмент 1

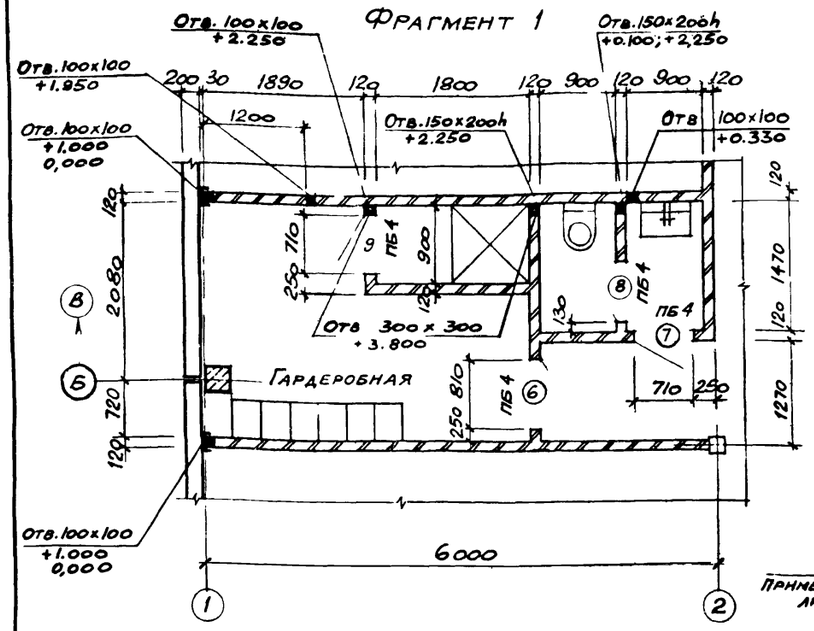

Ведомость проемов ворот и дверей

Марка поз	Размер проема
1	4315 × 3800
2	1010 × 2400
3	1510 × 2370
4;5	1010 × 2070
6	810 × 2070
7;8;9	710 × 2070
10	1520 × 2070

Ведомость перемычек

Марка поз	Схема сечения
ПБ1	380
ПБ2	120
ПБ3	1ПБ 13-1 (ПБ3)
ПБ4	1ПБ 10-1 (ПБ4) 120

Спецификация элементов к плану на отм 0.000

Марка, поз.	Обозначение	Наименование	Кол.	Масса ед., кг.	Примечание
		Двери			
1	1435 2-20 вып 1	Ворота РСВ 3 6×3.6	1	718	
2	ГОСТ 14624-84	Дверной блок ДН024-10п	1		
3	ГОСТ 6629-74	" ДГ24-15	1		
4		" ДГ21-10 СУП	1		
5		" ДГ21-10	2		
6		" ДГ21-8	1		
7		" ДГ21-7лп	1		
8		" ДГ21-7	1		
9		" ДГ21-7лпв	1		
10	2.435.6, вып. 5	" ПД 6	1		
		Перемычки			
ПБ1	ТП904-1- -КЖИ-БП7-1-1	БП 7-1-1	1	1100	
ПБ2	ГОСТ 948-84	2ПБ 19-3-п	1	81	
ПБ3		1ПБ 13-1	1	25	
ПБ4		1ПБ 10-1	4	20	
		Ограда тип М1А			
С3АД	3017-1, вып. 1	Столб С3АД	11	60	
С3АЕ		" С3АЕ	2	60	
С3АЖ		" С3АЖ	4	60	
КМ1А	3017-1, вып. 5	Калитка КМ 1А	2		
МС 2	3017-1, вып. 2	Изделие соединительное МС2	6	0.3	
МС 5		То же МС5	80	0.6	м
		Сетка 35-20 ГОСТ 5336-80, ширина 1000	40		м
11		Швеллер 14 ГОСТ 8240-72* 8Ст3кл2 ГОСТ535-79; l=200	9	2,5	
12		Швеллер 12 ГОСТ 8240-72* 8Ст3кп2 ГОСТ 380-71	40,2	10,4	м
13	1.400-15 вып. 1	Изделие закладное МН548	70,0	4,2	м
14		А-I-10 ГОСТ5781-82* l=600	9	0,4	
15		А-I-10 ГОСТ5781-82* l=450	3	0,3	
16		С 5Вр-1-100 / 5Вр-1-100 1040 ГОСТ 8478-81	30		м

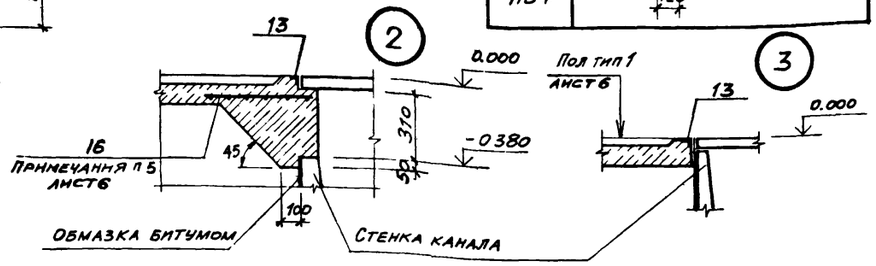

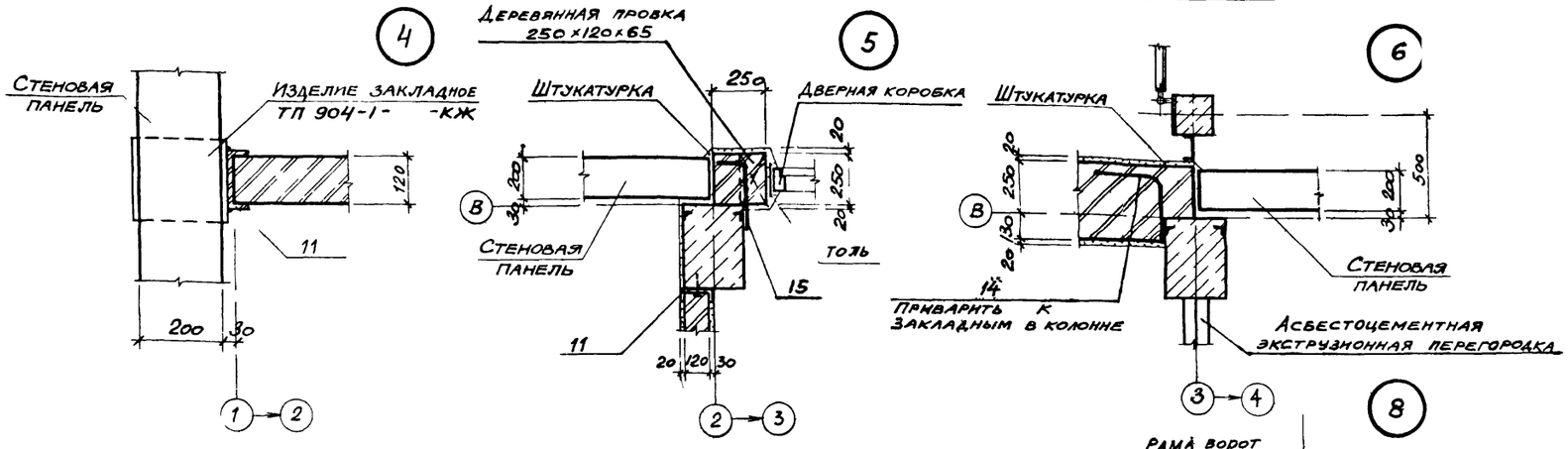

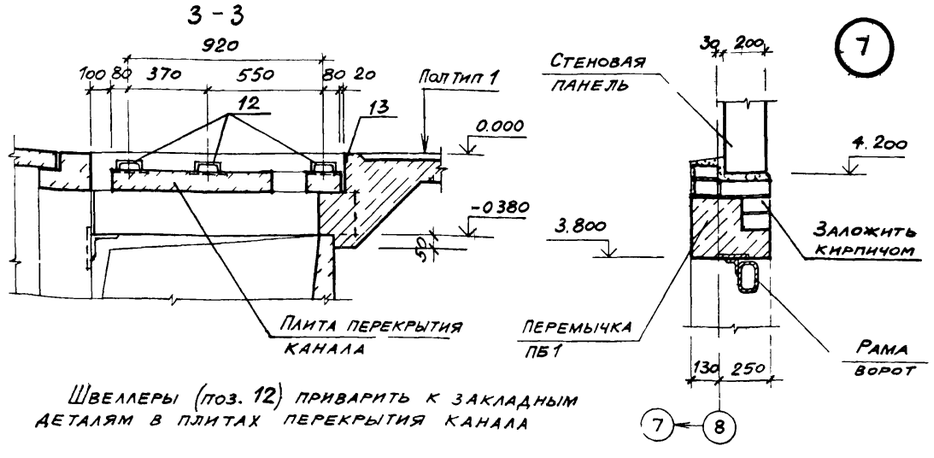

Швеллеры (поз. 12) приварить к закладным деталям в плитах перекрытия канала

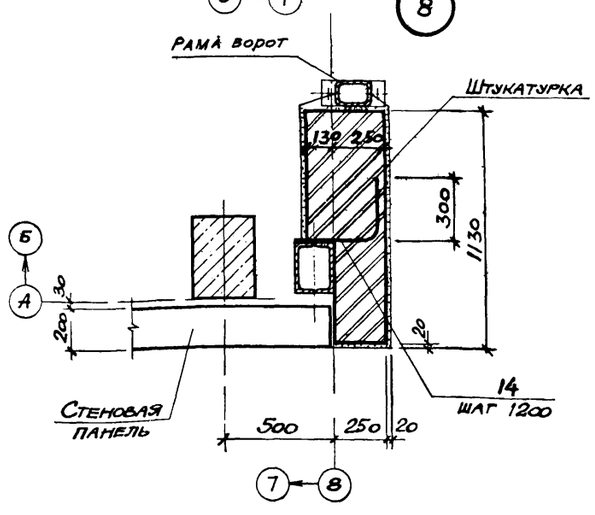

На фрагменте 1 даны отметки низа отверстий

7

Привязан

Инв №

9330/4

Арх.	Языджан		
Вед. инж.	Горская		
Рук. гр.	Бескоровайный		
Нач. отд.	Саакьян		
Гл. спец.	Кияшко		
Н. контр.	Толоченко		
ГИП	Осташевский		

ТП 904-I- 65.86 -АР

КОМПРЕССОРНАЯ СТАНЦИЯ 4К - 63А

Стадия	Лист	Листов
РП	4	

Планы на отметках 0.000; -3.000 (окончание)

Госстрой СССР РОСТОВСКИЙ ПРОМСТРОЙНИИПРОЕКТ

Формат А2

Согласовано	
Рук. гр. ОСП-1	Моргунов
ОВК	Волчков
ОПВ	Червонная

Инв № подл. | Подпись и дата | Взам инв №

Типовой проект 904-1-6586-АР Альбом 4

Фасад 1-8

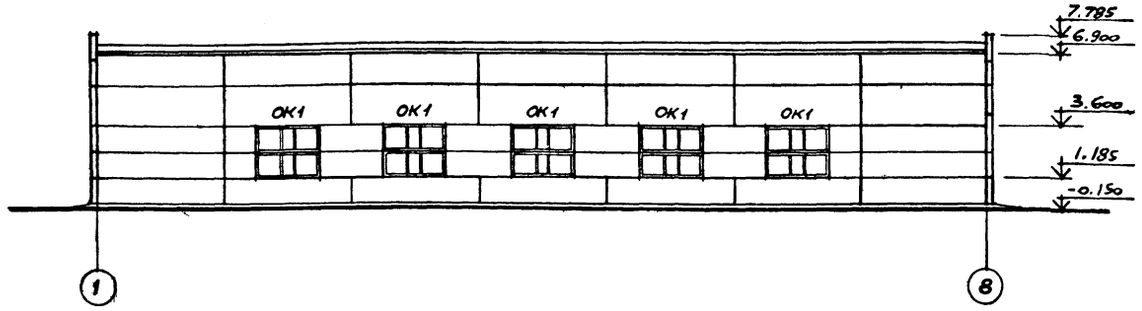

Фасад А-Б

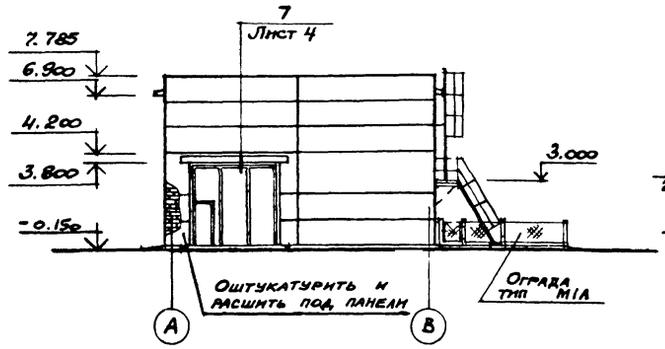

ОК 1

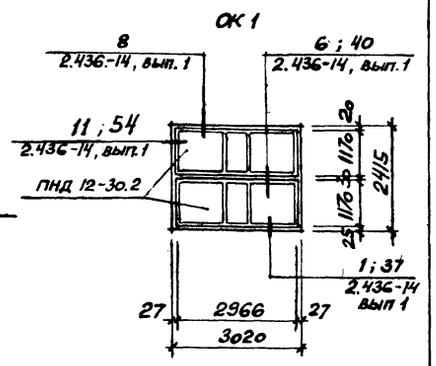

Фасад 8-1

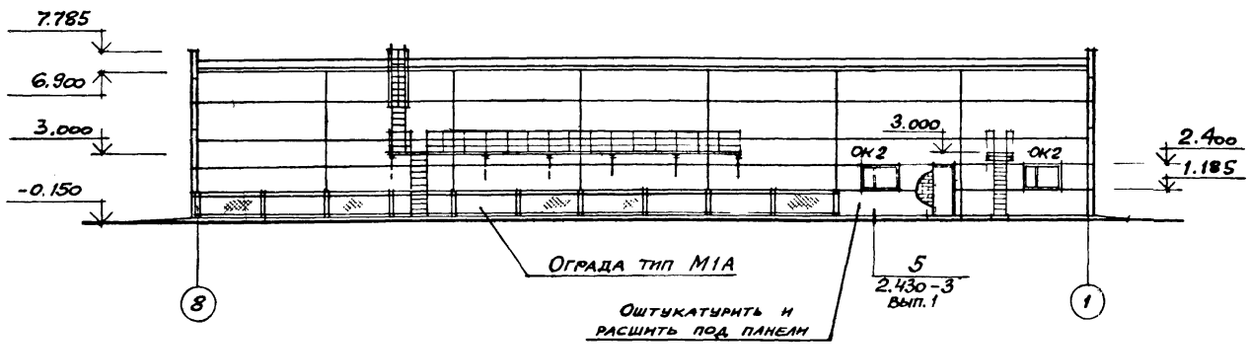

Фасад 8-А

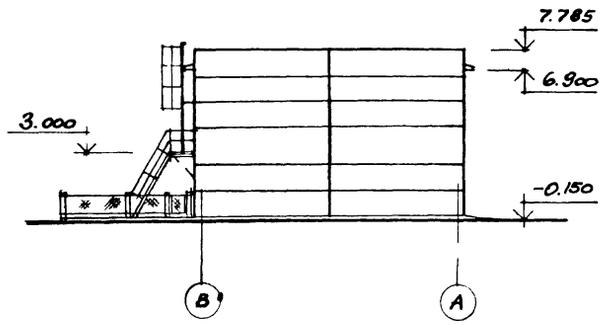

ОК 2

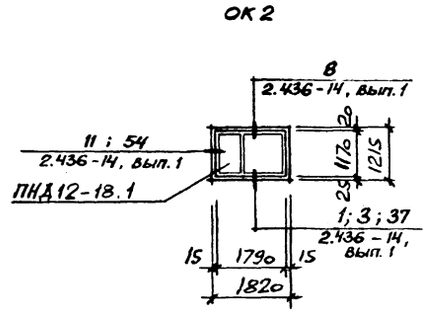

Разрез 1-1

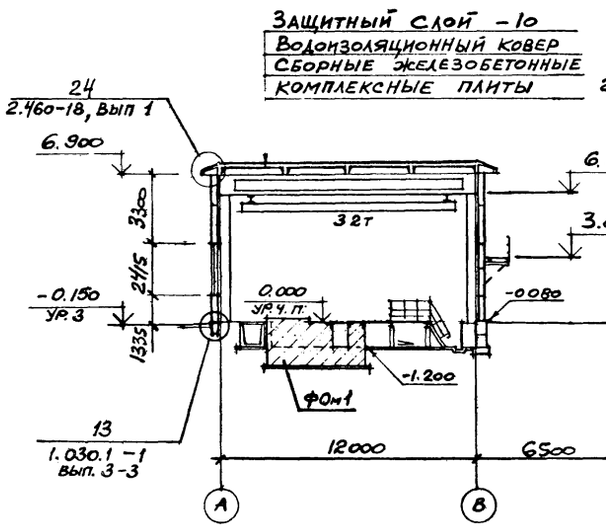

Разрез 2-2

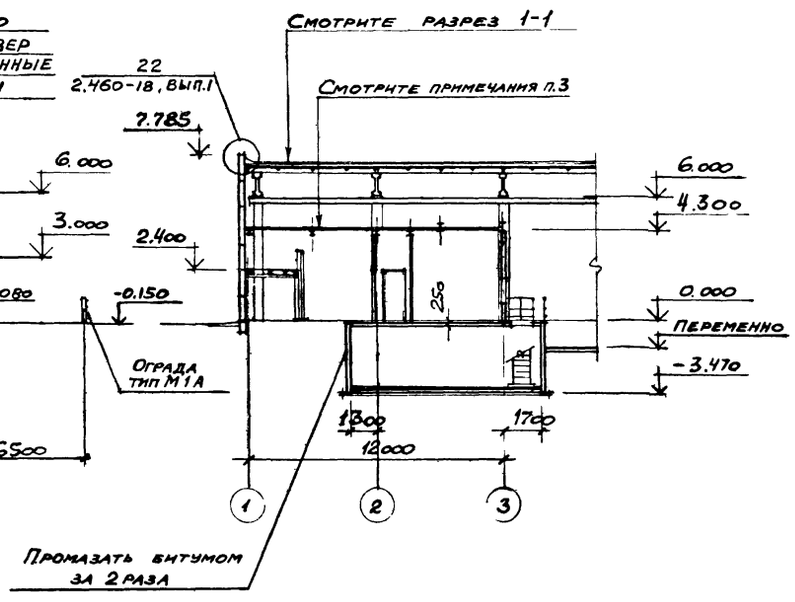

Спецификация элементов заполнения оконных проемов

Марка, поз.	Обозначение	Наименование	Кол.	Масса ед., кг.	Примечание
ОК1 штук 5	ГОСТ 12506-81	Оконный блок ПНД 12-30.2	2		
ОК2 штук 2		То же ПНД 12-18.1	1		

1. Состав кровли, указанный в выносной надписи на разрезе 1-1 приведен на листе 6.
2. Схему расположения плит перекрытия смотрите на листе 7.

9330/4 8

		ТП 904-1-6586АР	
		КОМПРЕССОРНАЯ СТАНЦИЯ 4К-63А	
Арх	Ищенко	Стадия	Лист	Листов
Вед.инж	Горская	РП	5	
Рук гр	Бескоровайный			
Нач отд	Саакьянц			
Гл.спец	Киящко	Фасады Разрезы I-I – 2-2.	госстрой ссср РОСТОВСКИЙ ПРОМСТРОЙНИИПРОЕКТ	
Н.контр	Толоченко			
ГИП	Осташевский			

Привязан

Инв №

Инв №подл. | Подпись и дата | Взам инв № | Рзж. гр. ОСП-1 Молунов, ОВК Волчков, ОТВ Челюкина

Формат А2

Типовой проект 904-1-6586-АР Альбом 4

План полов

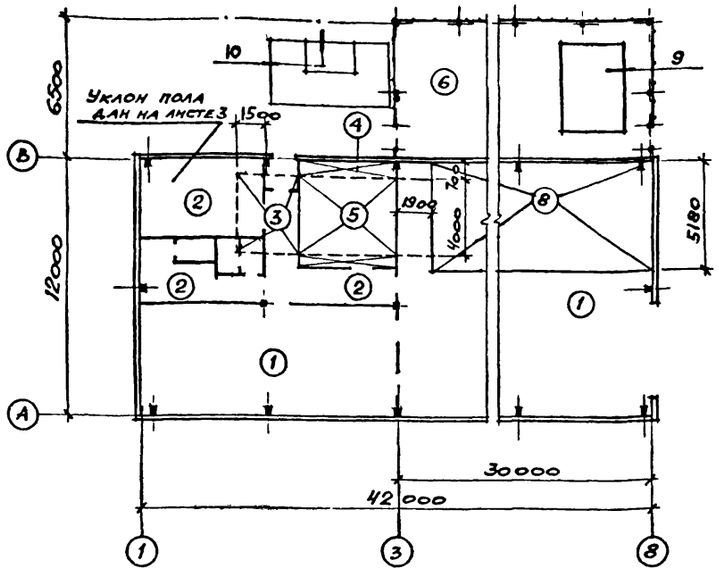

План кровли

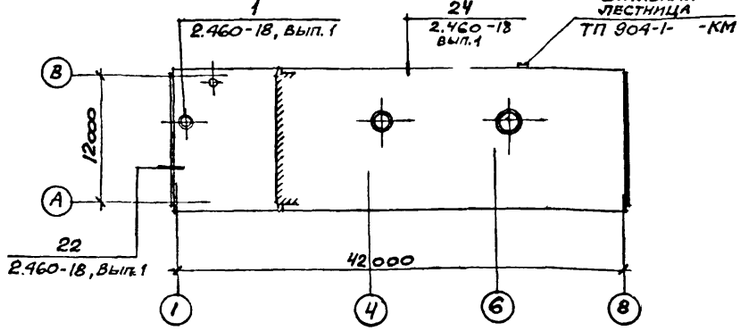

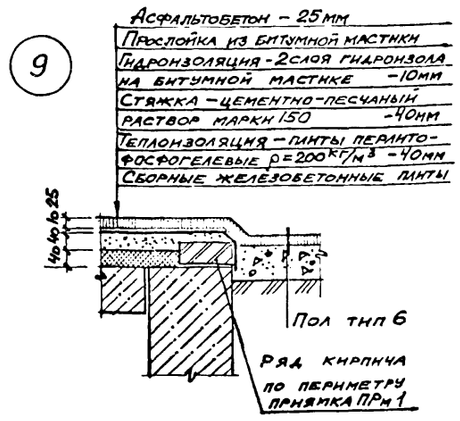

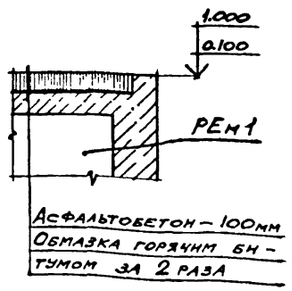

Экспликация полов

Наименование или номер помещения по проекту	Тип пола по проекту	Схема пола или номер узла по серии	Элементы пола и их толщина	Примечание
Машинный зал, КРУ	I		Покрытие – бетон класса В I5 – 20 мм Подстилающий слой – бетон класса В 7.5 – I00 мм Основание – уплотненный щебнем или гравием грунт.	
Помещение промывки фильтров, гардеробная, коридор, санузел, душевая	2		Покрытие – плитка керамическая ГОСТ 6787-80, б=I3мм Заполнение швов – цементно-песчаный раствор класса ВI2.5 Прослойка – цементно-песчаный раствор класса ВI2.5 – I2 мм Подстилающий слой – бетон класса В 7.5 – I00мм Основание – уплотненный щебнем или гравием грунт.	
Коридор, санузел, помещение промывки фильтров	3		Покрытие – керамическая плитка ГОСТ 6787-80, б=I3мм Заполнение швов – цементно-песчаный раствор класса В I2.5 Прослойка – цементно-песчаный раствор класса ВI2.5 – I2 мм Стяжка – бетон класса В 7.5 – 25 мм Основание – железобетонное перекрытие	
Помещение оператора	4		Покрытие – линолеум ГОСТ 725I-77, б=3мм Прослойка – холодная мастика на водостойких вяжущих – 2 мм Стяжка – цементно-песчаный раствор класса В I2.5 – 20 мм Подстилающий слой – бетон класса В 7.5 – I00 мм Основание – уплотненный щебнем или гравием грунт.	
Помещение оператора	5		Покрытие – линолеум ГОСТ 725I-77, б=3мм Прослойка – холодная мастика на водостойких вяжущих – 2 мм Стяжка – Цементно-песчаный раствор класса В I2.5 – 45 мм Основание – железобетонное перекрытие	
Площадка воздухосборников	6		Покрытие – асфальтобетон б=25мм Подготовка – слой щебня крупностью 40-60 мм – 80 мм Основание – уплотненный щебнем или гравием грунт	Уклоны полов тип 6,7 даны на листе 3 Пол тип 7 замаркирован на листе 3
Насосная	7		Покрытие – бетон класса В 7,5 по уклону от 2I0 до 270мм Основание – сборный железобетон	
Машинный зал	8		Покрытие – бетон класса В7,5 – I00мм Основание – уплотнённый щебнем или гравием грунт по уклону	Уклон пола дан на листе 8 ТП-904-I- -КЖ

I. Покрытия полов выполнять после устройства фундаментов под оборудование, каналов, сантехнических, энергетических и технологических разводок, а также после окончания монтажа технологического оборудования.

2. Грунт основания под полы уплотнить с доведением плотности скелета до I,6т/м³ с втрамбованием в него слоя щебня или гравия крупностью 40-60мм.

3. При выполнении подстилающих слоёв полов тип I,2,3,5 в местах расположения перегородок из сборных экструзионных панелей предусмотреть устройство пазов шириной I50мм и глубиной 50мм (узлы 4,8 на листе 8), а в полах тип I,2 предусмотреть утолщение подстилающего слоя под кирпичные перегородки согласно узлу I на листе 3.

4. По периметру каналов установить окаймляющий закладной элемент в соответствии с узлами 2,3 на листе 4.

5. В подстилающем слое пола тип I в осях I-2-А предусмотреть укладку сетки шириной 500мм путём разрезки сетки №I по ГОСТ 8468-8I (см. узел 2 на листе 4.)

6. Конструкция кровли состоит из следующих слоёв:

6.I защитный слой – чистый сухой гравий (ГОСТ 8268-82) крупностью 5-I0мм, втопленный в антисептированную битумную мастику марки МБК-Г-55Г; МБК-Г-65Г (ГОСТ 2889-80). Битумную мастику антисептировать добавками порошковых гербицидов: монурона или симазина (ГОСТ I5I23-78) в количестве 0,3-0,5% или аминной, натриевой соли 2,4Д в количестве I-I.5% веса битума.

6.2. водоизоляционный ковёр – 4 слоя рубероида марки РКК-350Б (ГОСТ I0923-82) на горячей битумной мастике марки МБК-Г-55А, МБК-Г-65А. Битумную мастику антисептировать добавками кремнефтористого (ГОСТ87-77*) или фтористого (ГОСТ287I-75*) натрия в количестве 4-5% от веса битума; в качестве наполнителя должен применяться низкосортный асбест.

7. В состав комплексной плиты входит теплоизоляционный слой из перлитофосфогелевых плит (ГОСТ 2I500-76) плотностью ρ=200кг/м и защитного волоизоляционного ковра из одного слоя рубероида марки РКК-350Б (ГОСТ I0923-82), наклеенного в заводских условиях.

8. В местах примыкания кровли к вертикальным поверхностям предусмотреть усиление из 3 слоев рубероида на горячей битумной мастике марки МБК-Г-85; МБК-Г-I00. В местах пропуска труб и других устройств предусмотреть 2 дополнительных слоя рубероида. Карнизные участки должны быть усилены 2 слоями водоизоляционного ковра на ширину не менее 400мм.

9. Продольные и поперечные стыки между комплексными плитами и места примыкания их к парапету заполнить вкладышами из перлитофосфогелевых плит и предусмотреть над стыками укладку полос шириной 250мм из подкладочного рубероида (ГОСТ I0923-82) и точечную приклейку их с одной стороны шва.

Привязан

Инв. №

9330/4 9

Арх.	Ищенко		ТП 904-I-6586-АР
Вед.инж.	Горская		КОМПРЕССОРНАЯ СТАНЦИЯ 4К-63А
Рук.гр.	Бескоровайный		Стадия: РП; Лист: 6; Листов:
Нач.отд.	Саакьянц		
Гл.спец.	Кияшко		План полов. План кровли.
Н.контр.	Толоченко		Госстрой СССР РОСТОВСКИЙ ПРОМСТРОЙНИИПРОЕКТ
ГИП	Осташевский		

Согласовано: Рук.гр ОПВ Червонная

Инв № подл | Подпись и дата | Взам инв №

Формат А2

Типовой проект 904-1-65.86-АР Альбом 4

Схема расположения плит перекрытия

Схема 1

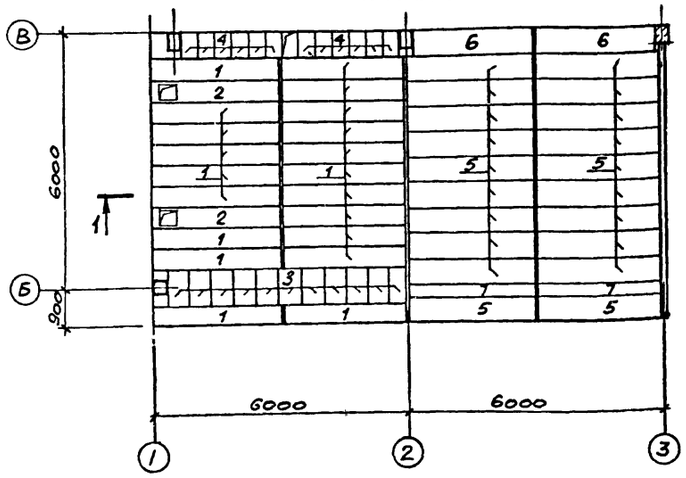

1-1

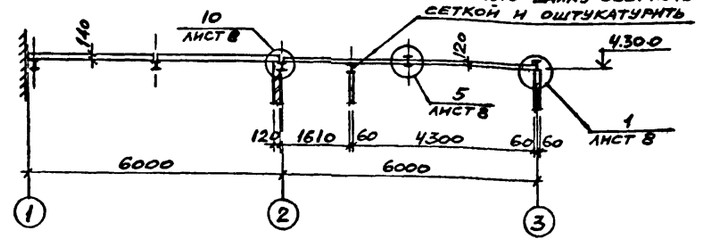

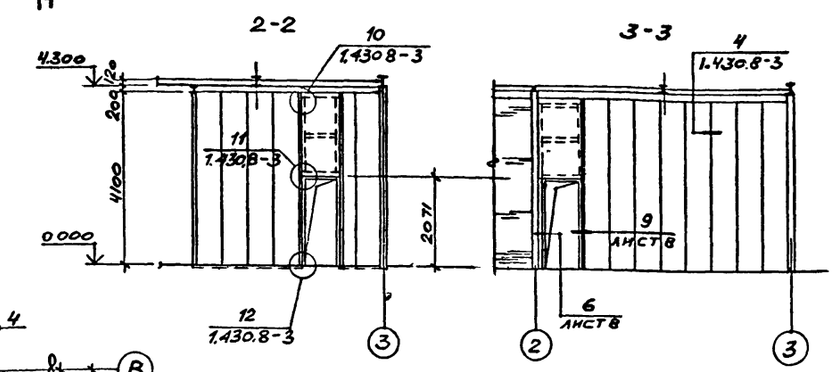

Схема расположения элементов перегородок

Схема 2

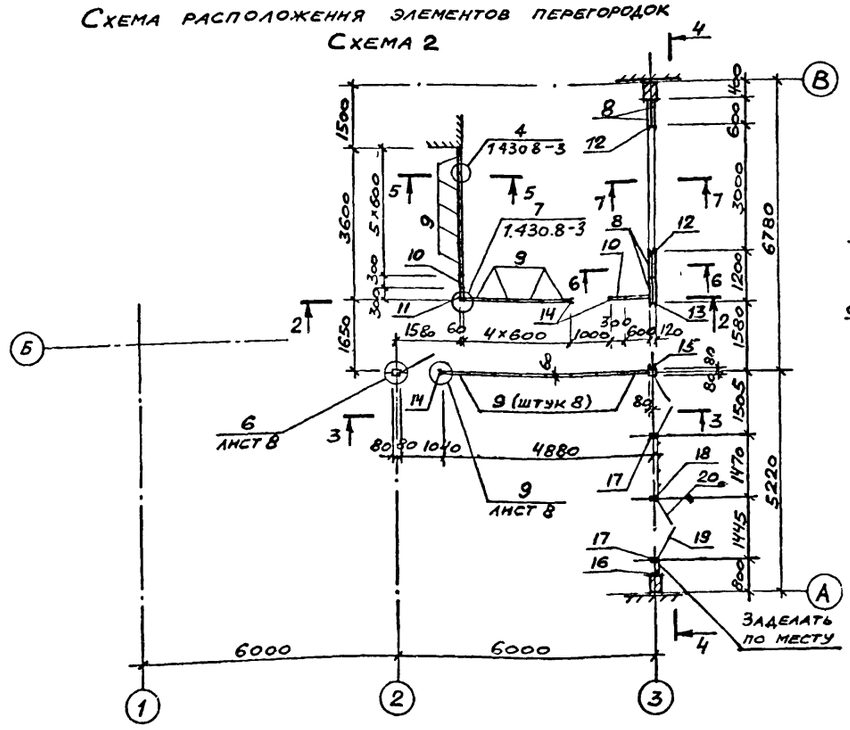

4-4

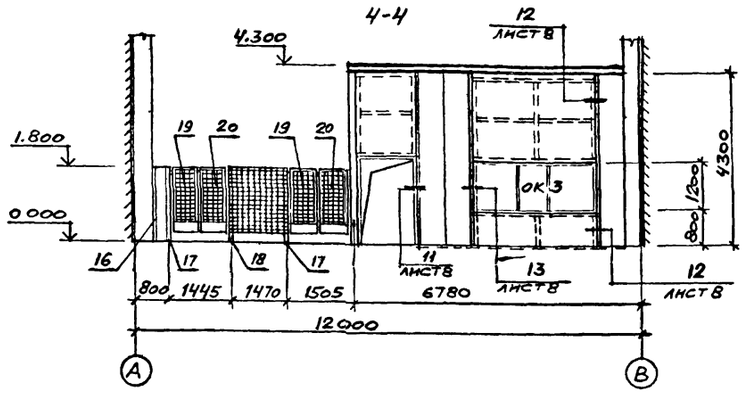

5-5

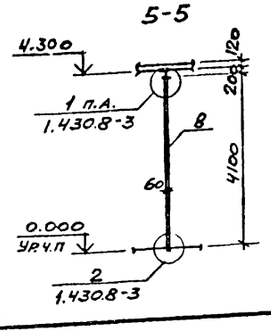

6-6

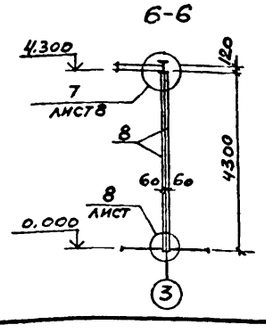

7-7

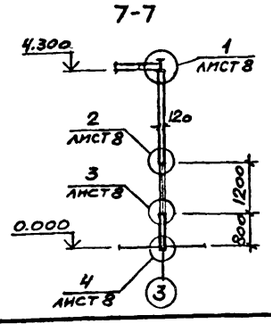

1. Перегородки из сборных асбестоцементных экструзионных панелей, замаркированных на схеме 2, приняты толщиной 60мм. Перегородку по оси 3 для повышения звукоизоляции выполнить 2х-слойной.
2. Рекомендации по монтажу панелей перегородок даны в пояснительной записке серии 1.430.8-3.
3. Для перекрытия встроенных помещений в осях 2-3-Б-В (схема1) применены сборные асбестоцементные плиты. Плиты укладываются на предварительно нанесённый на стальные балки слой герметизирующей мастики НГМС ТУ21-29-92-817
4. Стыки между плитами заполнить гермитизирующей мастикой НГМС, после чего стыки на всю высоту заполнить вкладышами из жёстких минераловатных плит по ГОСТ9573-82.
5. После герметизации все стыки с внутренней стороны проклеить полосами ткани шириной 150мм с последующей шпаклевкой. С наружной стороны швы перекрыть полосами из рубероида шириной 150мм.

Спецификация к схемам расположения элементов перегородок и плит перекрытия

Марка, поз.	Обозначение	Наименование	Кол	Масса ед., кг	Приме-чание
		Схема 1			
		Железобетонные плиты			
1	ПК-01-88	ПЖ1-1	18	178	
2		ПЖ1Е-1	2	168	
3		П2	11	37	
4		П1	12	24	
		Экструзионные плиты			
5	ТУ 21-24-82-80	ПАЭ-КР3х0,6х0,12 ℓ=2950	20	121	
6		ПАЭ-КР3х0,6х0,12 ℓ=2860	2	117	
7		ПАЭ-КР3х0,3х0,12 ℓ=2950	2	64	
		Схема 2			
		Экструзионные панели			
8	ТУ 21-24-82-81	ПГ 430.60.6	6	136,3	
9		ПГ 410.60.6	18	130	
10	ТУ 21-24-97-82	ПГД 410.30.6	2	67	
11	1.430.8-3	ПГУ 410.30.6	1	60,7	
12		ГНС100х40х3 ГОСТ8278-83, ℓ=4,3	2	17,1	
13		ГНС80х40х3 ГОСТ8278-83 ℓ=4,3	1	15,1	
14		ГНС80х40х3 ГОСТ8278-83, ℓ=4,1м	3	14,4	
15		ГНС80х40х3 ГОСТ8278-83, ℓ=0,1м	10	0,4	
МС15	1.430.8-3	Изделие соединительное МС15		2,67	
МС16		То же МС16		4,26	
МС17		" МС17	27	0,09	
МС19		" МС19	6	0,23	
		Материалы			
		Листы асбестоцементные АП-П-1,2х1,5-10 ГОСТ 18124-75*	10	39	
		Минераловатные плиты ГОСТ 9573-82	1,5		м²
		Древесина хвойных пород ГОСТ 8486-66**	1,1		м³
	1.431-10 82 01	Перегородка сетчатая			
16	1.431-10 вып.3	Стойка 1.8КГ	1	6,0	
17		Стойка дверная 1,8ДКГ-Л	2	8,3	
18		То же 1,8ДКГ-П	1	8,3	
19		Створка дверная 0,7х1,8ДСГ-Л	2	15,4	
20		То же 0,7х1,8ДСГ-П	2	16,0	
		Пластина	6	0,11	По узлам серии 1.431-10 вып.2
		Скоба	6	0,41	
		Болт самоанкерующийся	8	0,2	
		Сетка 48х48-2,5 ТУ14-4-641-75	1,5		м
ОК3	ГОСТ 12506-81	Оконный блок ПНД 12-30.2	1		

933014 10

Привязан

Инв №

Арх.	Языджан	
Вед.инж.	Горская	
Рук.гр	Бескоровайный	
Нач.отд.	Саакьянц	
Гл.спец.	Киящко	
Н.контр.	Толоченко	
ГИП	Осташевский	

ТП-904-1-65.86-АР

КОМПРЕССОРНАЯ СТАНЦИЯ 4К-63А

Стадия	Лист	Листов
РП	7	

Схемы расположения элементов перегородок и плит перекрытия (начало).

Госстрой СССР РОСТОВСКИЙ ПРОМСТРОЙНИИПРОЕКТ

Формат А2

Инв.№подл. | Подпись и дата | Взам.инв.№

Типовой проект 904-1-6586-АР Альбом 4

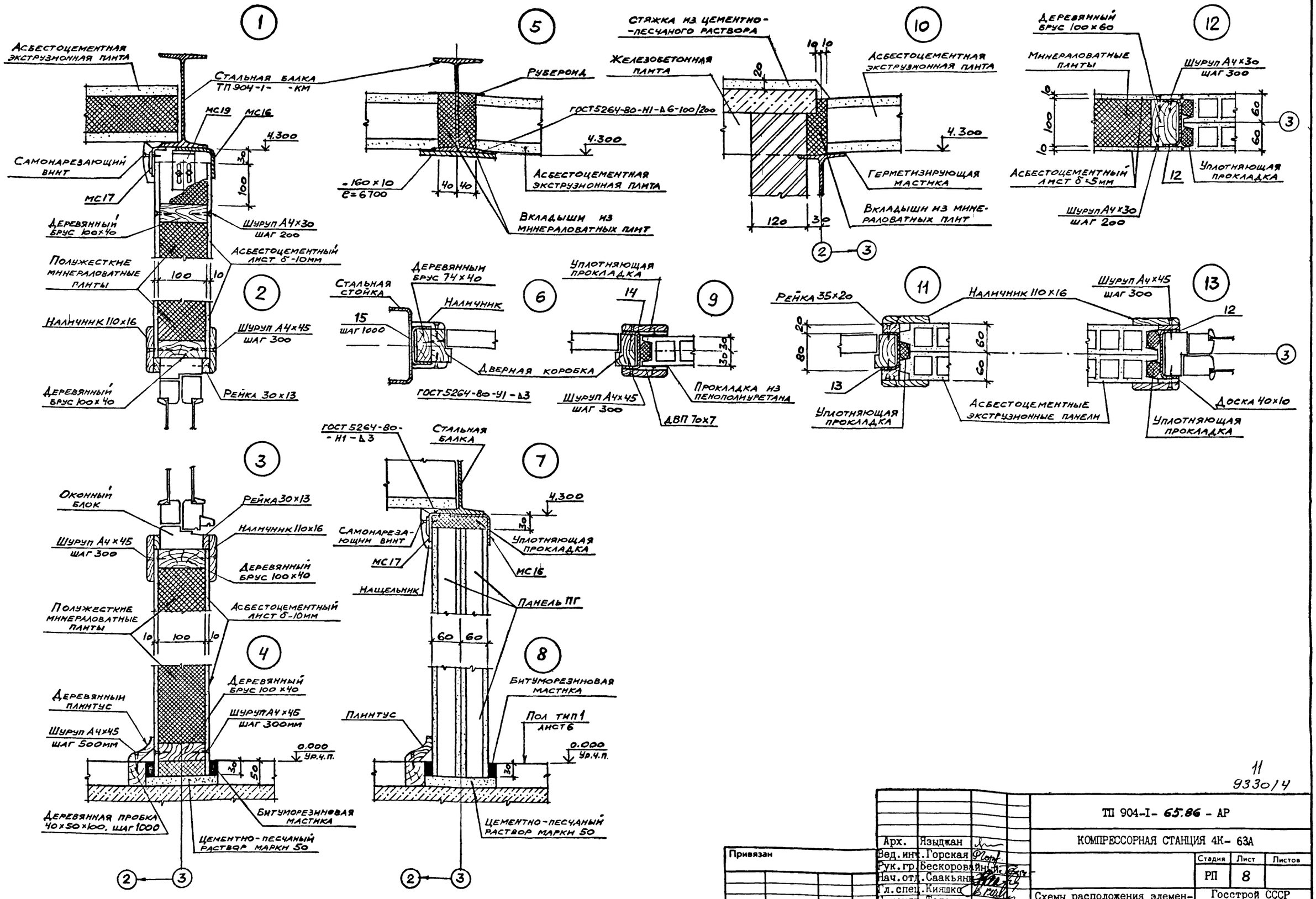

11
9330/4

Арх.	Языджан		ТП 904-I- 65.86 - АР	
Вед.инж.	Горская		КОМПРЕССОРНАЯ СТАНЦИЯ 4К- 63А	
Рук.гр.	Бескоровайный			
Нач.отд.	Саакьянц		Стадия	Лист	Листов
Гл.спец.	Кияшко		РП	8	
Н.контр.	Толоченко		Схемы расположения элементов перегородок и плит перекрытия (окончание)	Госстрой СССР РОСТОВСКИЙ ПРОМСТРОЙНИИПРОЕКТ
ГИП	Осташевский			

Привязан

Инв №

Инв № подл. | Подпись и дата | Взам.инв № | Рук гр ОСП-1 Моргунов

Формат А2

Типовой проект 904-1-6586кж Альбом 4

Ведомость рабочих чертежей основного комплекта ТП 904-1- -КЖ.

Лист	Наименование	Примечание
1	Общие данные. (Начало).	
2	Общие данные. (Продолжение).	
3	Общие данные. (Окончание).	
4	Схема расположения элементов фундаментов.	
5	Фундаменты ФМ 1 - ФМ 3.	
6	Фундаменты ФМ 4, ФМ 5.	
7	Фундаменты ФМ 6 - ФМ 9.	
8	Схема расположения подземных конструкций. (Начало).	
9	Схема расположения подземных конструкций. (Окончание).	
10	Каналы КН1-КН4. Колодец К1. (Начало).	
11	Каналы КН1-КН4. Колодец К1. (Продолжение).	
12	Каналы КН1-КН4. Колодец К1. (Окончание).	
13	Схемы расположения элементов подпорных стен.	
14	Участки монолитные Ум 1 - Ум 6. Балка Бм 1 (Начало).	
15	Участки монолитные Ум 1 - Ум 6. Балка Бм 1. (Продолжение).	
16	Участки монолитные Ум 1 - Ум 6. Балка Бм 1. (Окончание).	
17	Фундамент ФОм 1.	
18	Фундамент ФОм 1. Общий вид (Начало)	
19	Фундамент ФОм 1. Общий вид (Окончание)	
20	Фундамент ФОм 1. Схема армирования. (Начало).	
21	Фундамент ФОм 1. Схема армирования (Окончание).	
22	Фундаменты под оборудование ФОм 2 - ФОм 10.	
23	Схема расположения элементов приямка. Приямок ПРм 1. (Общий вид).	
24	Приямок ПРм 1. (Схема армирования) Плита Пм 1.	
25	Резервуар РЕм 1.	
26	Резервуар РЕм 1. Общий вид.	
27	Резервуар РЕм 1. Схема армирования	
28	Схемы расположения колонн, балок и плит покрытия. (Начало).	
29	Схемы расположения колонн, балок и плит покрытия. (Окончание).	
30	Схемы расположения стеновых и карнизных панелей. (Начало).	
31	Схемы расположения стеновых и карнизных панелей (Продолжение).	
32	Схемы расположения стеновых и карнизных панелей. (Окончание).	
33	Схема расположения элементов подвала	

Ведомость спецификаций

Лист	Наименование	Примечание
4	Спецификация к схеме расположения элементов фундаментов.	
8	Спецификация к схеме расположения подземных конструкций.	
10	Спецификация к схемам расположения плит перекрытия и элементов каналов КН1-КН4, колодца К1.	
13	Спецификация к схеме расположения элементов подпорных стен	
23	Спецификация к схеме расположения элементов приямка.	
28	Спецификация к схемам расположения колонн, балок и плит покрытия.	
30	Спецификация к схемам расположения стеновых и карнизных панелей.	
33	Спецификация к схеме расположения элементов подвала.	

1. Общие указания к проекту даны на листе 2 ТП 904-1- -АР.

2. При разработке рабочих чертежей приняты следующие нормативные нагрузки:

2.1. Вес снегового покрова на 1м² горизонтальной поверхности земли для III района по снеговому покрову - 1.0 кПа (100 кгс/м²).

2.2 Скоростной напор ветра на высоте 10 м от поверхности земли по I району по скоростным напорам ветра - 270 Па (27 кгс/м²). Тип местности Б.

2.3 Кран подвесной, ручной однобалочный по ГОСТ 7913-80 грузоподъемностью Q=2.0т.

3. Степень агрессивного воздействия среды на неоветонируемые стальные закладные и соединительные изделия железобетонных конструкций - неагрессивная. Для защиты от коррозии этих изделий применяются следующие мероприятия:

3.1 Цинковое покрытие, получаемое горячим цинкованием толщиной 50-60 мкм, в колоннах, стропильных балках, плитах покрытия и панелях наружных стен.

3.2 Лакокрасочное покрытие согласно общих указаний на листе ТП 904-1- -АР-2 в остальных железобетонных конструкциях.

4. Монтаж конструкций осуществлять на монтажной сварке электродами типа Э42. Высоту сварных швов, не оговоренных в чертежах, принимать 6мм Контроль качества сварных швов должен производиться в соответствии с ГОСТ 3242-79„ Соединения сварные Методы контроля качества"

5. В рабочих чертежах применены типовые железобетонные конструкции по действующим сериям общесоюзного каталога.

Сокращение слов:

см. - смотрите — отм. - отметка

п.а. - по аналогии — тр. - труба

12
9330/14

Взам. инв. №

Подпись и дата

Инв. № подл.

ДАННЫЙ ПРОЕКТ ВЫПОЛНЕН В СООТВЕТСТВИИ С ДЕЙСТВУЮЩИМИ СТРОИТЕЛЬНЫМИ НОРМАМИ И ПРАВИЛАМИ ПРОЕКТИРОВАНИЯ, КОТОРЫЕ ОДНОВРЕМЕННО ПРЕДУСМАТРИВАЮТ МЕРОПРИЯТИЯ, ОБЕСПЕЧИВАЮЩИЕ ВЗРЫВНУЮ, ВЗРЫВОПОЖАРНУЮ И ПОЖАРНУЮ БЕЗОПАСНОСТЬ ПРИ СОБЛЮДЕНИИ ПРАВИЛ БЕЗОПАСНОСТИ ПРИ ЭКСПЛУАТАЦИИ ЗДАНИЯ (СООРУЖЕНИЯ). МЕРОПРИЯТИЯ ВЫПОЛНЕНЫ НА ОСНОВАНИИ ТЕХНОЛОГИЧЕСКИХ ЗАДАНИЙ И УКАЗАННЫХ В НИХ КАТЕГОРИЙ ПРОИЗВОДСТВ.

Главный инженер проекта Осташевский Г.В.

Главный инженер проекта организации, привязавшей проект

Дата

Привязан

Инв. №

Исп.	Иванова		
Вед.инж.	Макарова		
Рук.гр.	Моргунов		
Нач.отд.	Саакьянц		
Гл.спец.	Боярченко		
Н.контр.	Луценко		
ГИП	Осташевский		

ТП 904-1-6586кж

КОМПРЕССОРНАЯ СТАНЦИЯ 4К-63А

Стадия	Лист	Листов
РП	1	

Общие данные (начало)

Госстрой СССР РОСТОВСКИЙ ПРОМСТРОЙНИИПРОЕКТ

Формат А2

ВЕДОМОСТЬ ПРИМЕНЕННЫХ И ССЫЛОЧНЫХ ДОКУМЕНТОВ

ОБОЗНАЧЕНИЕ	НАИМЕНОВАНИЕ	ПРИМЕЧАНИЕ
	Ссылочные документы	
ГОСТ 948-84	Перемычки железобетонные для зданий с кирпичными стенами. Технические условия.	
ГОСТ 3634-79	Люки чугунные для колодцев.	
ГОСТ 22701.0-77*	Плиты железобетонные ребристые предварительно напряженные размерами 6×3м для покрытий производственных зданий. Технические условия.	
ГОСТ 22701.1-77*	То же. Плиты типа ПГ Показатели и армирование.	
ГОСТ 22701.2-77*	То же. Плиты типа ПВ Показатели и армирование.	
ГОСТ 22701.5-77*	То же. Арматурные изделия и закладные детали	
ГОСТ 13579-78	Блоки бетонные для стен подвалов. Технические условия	
ГОСТ 24379.0-80	Болты фундаментные. Общие технические условия.	
ГОСТ 24379.1-80	Болты фундаментные. Конструкция и размеры.	
1.030.1-1	Стены наружные из однослойных панелей для каркасных общественных зданий, производственных и вспомогательных зданий промышленных предприятий.	
вып. 0-0	Состав серии Общие указания по применению изделий. Номенклатура изделий Рабочие чертежи.	
вып. 0-3	Материалы для проектирования стен одноэтажных производственных зданий. Рабочие чертежи.	
вып. 1-1	Панели из легких и ячеистых бетонов. Рабочие чертежи.	
вып. 1-2	Панели из легких и ячеистых бетонов. Пространственные каркасы. Рабочие чертежи	
вып. 1-3	Панели из легких и ячеистых бетонов Арматурные и закладные изделия. Рабочие чертежи.	
вып. 2-1	Карнизные панели Рабочие чертежи	
вып. 3-3	Монтажные узлы стен одноэтажных производственных зданий. Рабочие чертежи.	
вып. 4-1	Изделия соединительные стальные. Рабочие чертежи.	
вып. 4-2	Стальные изделия элементов фахверка. Рабочие чертежи.	

ОБОЗНАЧЕНИЕ	НАИМЕНОВАНИЕ	ПРИМЕЧАНИЕ
1.038.1-1 вып. 12	Перемычки железобетонные для зданий с кирпичными стенами. Перемычки брусковые и балочные для производственных зданий. Указания по применению и рабочие чертежи.	
1.400-6/76 вып. 1	Унифицированные закладные детали сборных железобетонных конструкций зданий промышленных предприятий. Закладные детали конструкций одноэтажных зданий.	
1.400-7	Стальные изделия для сопряжения сборных железобетонных конструкций одноэтажных промышленных зданий.	
1.400-15 вып. 0 вып. 1	Унифицированные закладные изделия железобетонных конструкций для крепления технологических коммуникаций и устройств. Материалы для проектирования. Рабочие чертежи унифицированных закладных изделий.	
1.410-3 вып. 1	Сетки сварные для армирования железобетонных конструкций. Сетки с рабочей арматурой диаметром от 10 до 32 мм.	
1.412-1/77 вып. 3	Монолитные железобетонные фундаменты под типовые колонны прямоугольного сечения одноэтажных промышленных зданий. Арматурные изделия.	
5.900-2	Сальники набивные Ду 50-1400 Для пропуска труб через стены. Рабочие чертежи.	
1.415-1 вып. 1	Железобетонные фундаментные балки для стен производственных зданий. Фундаментные балки для стен с шагом колонн 6 м.	
1.423-3 вып. 0-1 вып. 1 вып. 2	Железобетонные колонны прямоугольного сечения для одноэтажных промышленных зданий без мостовых кранов высотой до 9.6м. Материалы для проектирования. Рабочие чертежи колонн. Арматурные и закладные изделия. Рабочие чертежи.	
1.427.1-3	Колонны железобетонные прямоугольного сечения для продольного и торцового фахверка одноэтажных производственных зданий высотой 3.0-14.4 м.	

ОБОЗНАЧЕНИЕ	НАИМЕНОВАНИЕ	ПРИМЕЧАНИЕ
вып. 0 вып. 1 вып. 2	Материалы для проектирования. Колонны Рабочие чертежи Арматурные и закладные изделия, стальные элементы колонн. Рабочие чертежи.	
1.462.1-1/81 вып. 1 вып. 2	Железобетонные предварительно напряженные балки пролетом 12м для покрытий зданий с плоской и скатной кровлей. Материалы для проектирования и рабочие чертежи балок. Арматурные и закладные изделия. Рабочие чертежи.	
1.465.1-10/82 вып. 0 вып. 1	Комплексные железобетонные плиты покрытий одноэтажных промышленных зданий. Материалы для проектирования Комплексные плиты с несущей основой из железобетонных ребристых плит длиной 6 м. Рабочие чертежи.	

Привязан

Инв. № 9330/4 13

Инв. № подл. | Подпись и дата | Взам. инв. №

ТП 904-1-6586-КЖ			
КОМПРЕССОРНАЯ СТАНЦИЯ 4К-63А			
Исп. Иванова		Стадия	Лист	Листов
Вед.инж. Макарова		РП	2	
Рук.гр. Моргунов				
Нач.отд. Саакьянц				
Гл.спец. Боярченко				
Н.контр. Луценко				
ГИП Осташевский				
Общие данные (продолжение)		Госстрой СССР РОСТОВСКИЙ ПРОМСТРОЙНИИПРОЕКТ	

Формат А2

Типовой проект 904-1-65.86.КЖ, альбом 4

Инв.№подл. | Подпись и дата | Взам.инв.№

ВЕДОМОСТЬ ССЫЛОЧНЫХ И ПРИЛАГАЕМЫХ ДОКУМЕНТОВ (продолжение)

ОБОЗНАЧЕНИЕ	НАИМЕНОВАНИЕ	ПРИМЕЧАНИЕ
	Ссылочные документы	
1.494-24 вып. 1	Стаканы для крепления крышных вентиляторов, дефлекторов и зонтов. Железобетонные стаканы с отверстиями диаметр 900, 700, 1000, 1200 и 1450 мм. Рабочие чертежи.	
2.420-1 вып. 1	Монтажные детали сборных железобетонных колонн и подкрановых балок одноэтажных промышленных зданий. Рабочие чертежи типовых монтажных деталей.	
2.460-2 вып 2	Монтажные детали сборных железобетонных конструкций покрытий одноэтажных промышленных зданий Рабочие чертежи типовых монтажных деталей плит и температурных швов.	
2.460-15 вып.0	Типовые узлы покрытий промышленных зданий в местах установки крышных вентиляторов Указания по применению типовых узлов.	
3.006.1-2/82 вып.0	Сборные железобетонные каналы и тоннели из лотковых элементов. Материалы для проектирования.	
вып. 1-1	Лотки Рабочие чертежи	
вып. 1-2	Плиты, опорные подушки. Рабочие чертежи.	
вып. 1-3	Лотки. Арматурные и закладные изделия. Рабочие чертежи.	
вып. 1-4	Плиты, опорные подушки. Арматурные и закладные изделия. Рабочие чертежи.	
вып. 2-2	Узлы трасс. Лотки, плиты, балки Рабочие чертежи.	
вып. 2-3	Узлы трасс. Лотки, плиты, балки. Арматурные и закладные изделия. Рабочие чертежи.	
3.900-3 вып. 7 часть 1	Сборные железобетонные конструкции емкостных сооружений для водоснабжения и канализации. Изделия для круглых колодцев. Рабочие чертежи.	
вып. 7 часть 2	Арматурные изделия. Рабочие чертежи.	
КЭ-01-58 вып. 2	Сборные железобетонные обвязочные балки и перемычки для промышленных зданий. Перемычки. Рабочие чертежи.	
3.017-1 вып. 1	Ограждения площадок и участков предприятий, зданий и сооружений. Железобетонные элементы оград.	
	Прилагаемые документы	
ТП 904-1- -КЖИ альбом 5	Строительные конструкции и изделия.	

ВЕДОМОСТЬ ОБЪЕМОВ СБОРНЫХ БЕТОННЫХ И ЖЕЛЕЗОБЕТОННЫХ КОНСТРУКЦИЙ ПО РАБОЧИМ ЧЕРТЕЖАМ ОСНОВНОГО КОМПЛЕКТА

	НАИМЕНОВАНИЕ ГРУППЫ ЭЛЕМЕНТОВ КОНСТРУКЦИИ	КОД	КОЛ. м³	ПРИМЕЧАНИЕ
1	Блоки фундаментов	581100	9.02	
2	Колонны	582100	19.0	
3	Фундаментные балки	582900	3.59	
4	Балки покрытия	582200	15.11	
5	Перемычки	582600	1.06	
6	Панели стеновые	583100	138.20	
7	Плиты покрытия.	584100	31.95	
8	Плиты перекрытия	584200	1.69	
9	Детали смотровых колодцев	585500	1.48	
10	Конструкции и детали каналов	585800	44.7	
11	Элементы оград	589900	0.908	
12				
13				
14				
15	Итого		288.7	
	Материалы на изготовление сборных бетонных и железобетонных конструкций учтены в ведомости потребности в материалах и отдельно не учитываются.			

Привязан

9330/4 14 Инв. №

Исп.	Иванова		ТП 904-1-65.86.КЖ
Вед.инж.	Макарова		КОМПРЕССОРНАЯ СТАНЦИЯ 4К-63А
Рук.гр.	Моргунов		Стадия: РП; Лист: 3; Листов:
Нач.отд.	Саакьян		Общие данные (окончание)
Гл.спец.	Боярченко		Госстрой СССР РОСТОВСКИЙ ПРОМСТРОЙНИИПРОЕКТ
Н.контр.	Луценко		
ГИП	Осташевский		

Формат А2

Типовой проект 904-1-65.86-КЖ Альбом 4

Схема расположения элементов фундаментов.

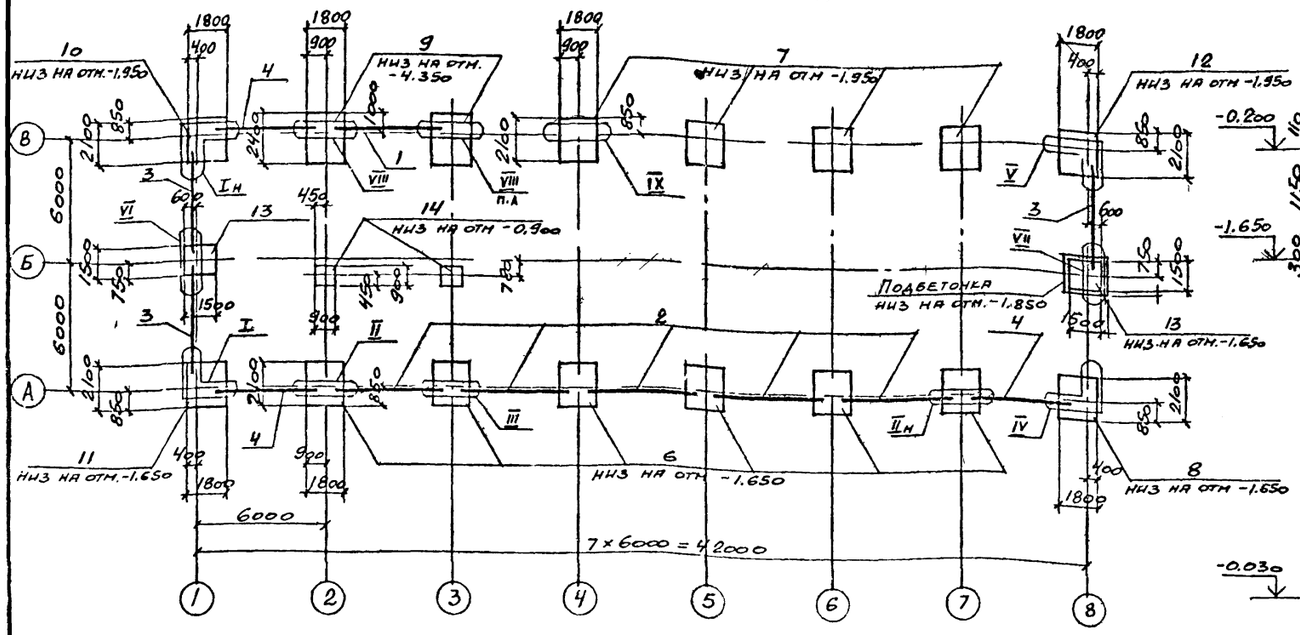

1-1

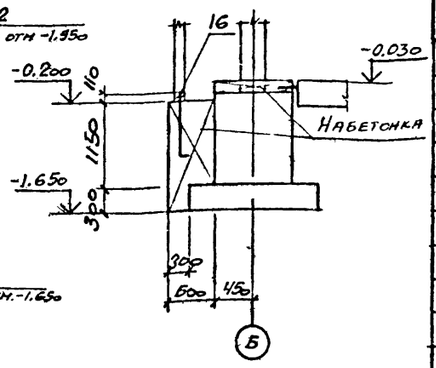

2-2

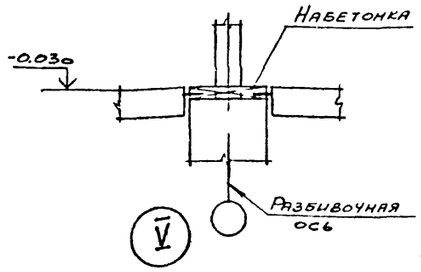

Спецификация к схеме расположения элементов фундаментов

Марка, поз.	Обозначение	Наименование	Кол.	Масса ед., кг.	Примечание
		Балки фундаментные			
1	1415-1 вып 1	ФБ6-12	1	1500	
2		ФБ6-41	5	700	
3		ФБ6-42	3	700	
4		ФБ6-43	3	600	
		Фундаменты.			
6	ТП 904-1- -КЖ. лист 5	Фм1	6		
7		Фм2	4		
8		Фм3	1		
9	лист 6	Фм4	2		
10		Фм5	1		
11	лист 7	Фм6	1		
12		Фм7	1		
13		Фм8	2		
14		Фм9	2		
		Стандартные изделия			
16		Болт 1.1 М20 × 800 ВСт3кп2 ГОСТ 24379.1-80	2	2,31	

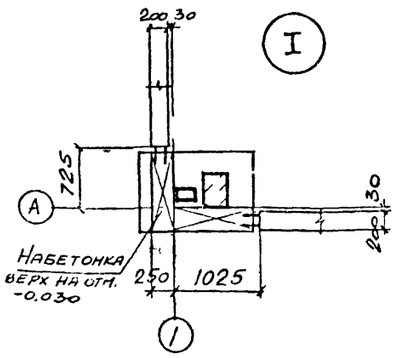

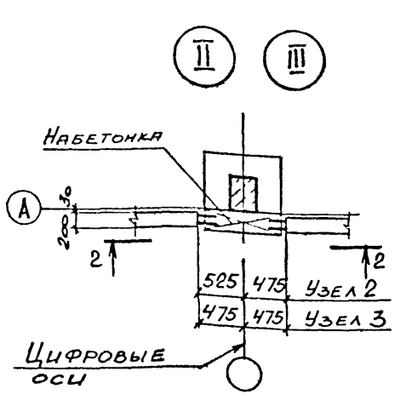

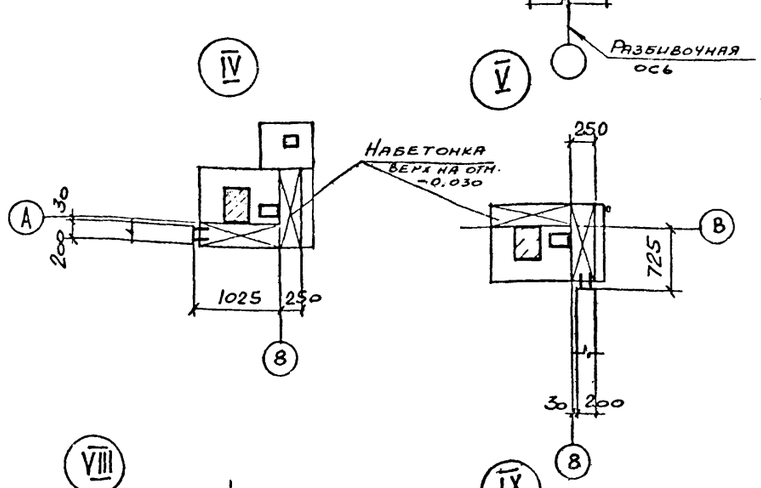

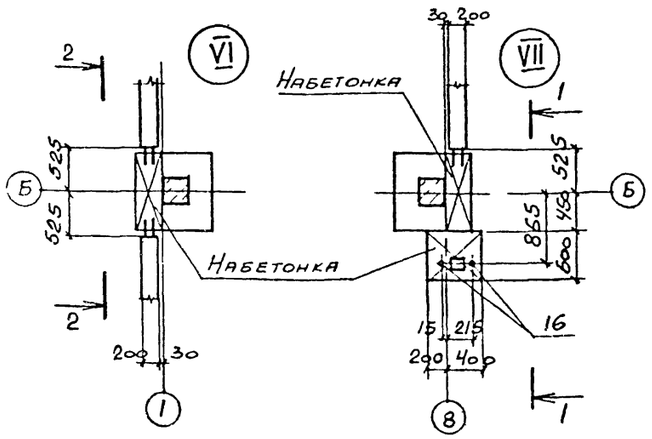

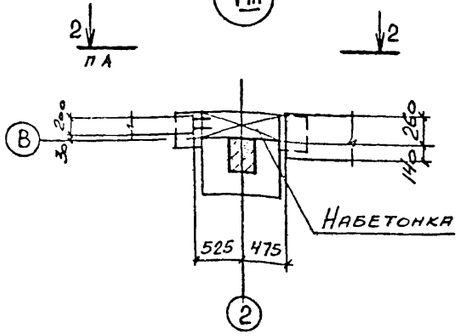

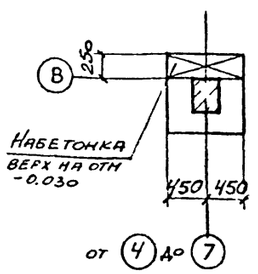

1. За условную отметку 0.000 принят уровень чистого пола первого этажа машинного зала.
2. Характеристика грунтов, служащих основанием для фундаментов дана в пояснительной записке к типовому проекту.
3. Фундаменты выполняются в типовой опалубке серии 1.412-1/77
4. Подготовку основания под фундаменты выполнять путем втрамбования в грунт щебня или гравия крупностью 40-60 мм.
5. На участках между торцами фундаментных балок выполнить набетонки из бетона класса В7,5, расход бетона равен 1,64 м³.
6. Фундаменты Фм1-Фм8 разработаны с учетом использования их в качестве заземлителей.

Привязан

933014 15

Инв №

		ТП 904-1-65.86-КЖ	
		КОМПРЕССОРНАЯ СТАНЦИЯ 4К-63А	
Ст.инж	Толмачева	Стадия: РП	Лист: 4
Ведущ	Макарова		Листов:
Рук.гр	Моргунов		
Начотд	Саакьянц		
Гл.спец	Боярченк	Схема расположения элементов фундаментов.	Госстрой СССР РОСТОЗСКИЙ ПРОМСТРОЙНИИПРОЕКТ
Н.контр	Куценко		
ГИП	Соташевский		

Инв.№ подл. | Подпись и дата | Взам.инв.№

Формат А2

Типовой проект 904-1-65.86-КЖ Альбом 4

Инв № подл. | Подпись и дата | Взам. инв. №

Фм1, Фм2

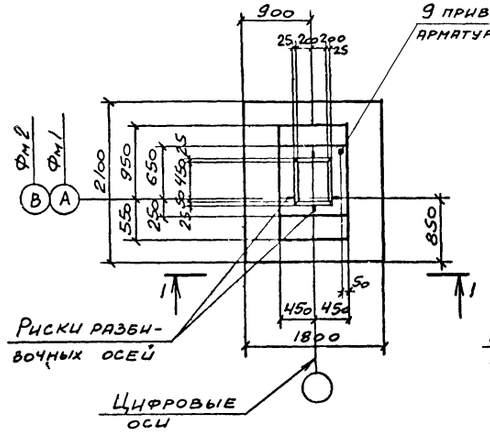

Фм3

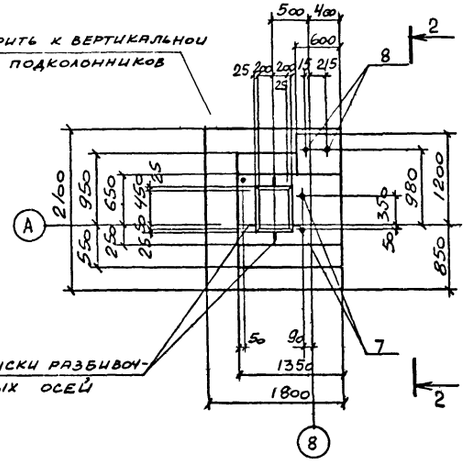

3-3

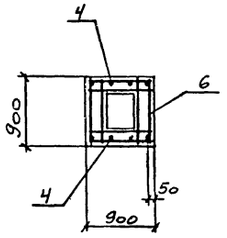

4-4

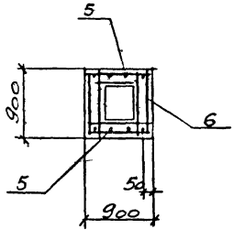

5-5

1-1 (Фм1)

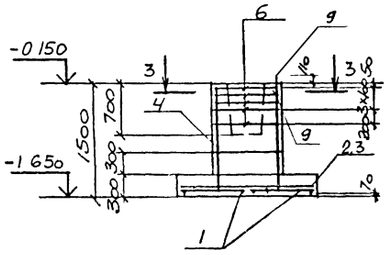

1-1 (Фм2)

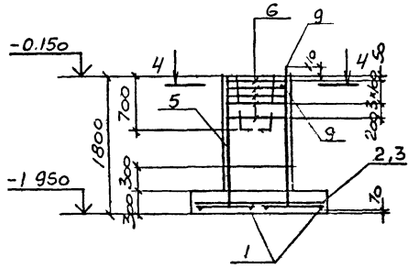

2-2

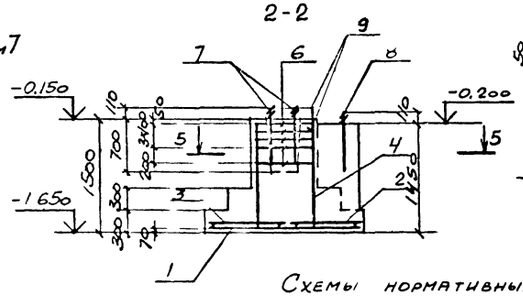

Схема раскладки сеток подошвы фундаментов Фм1-Фм3, Фм5-Фм7

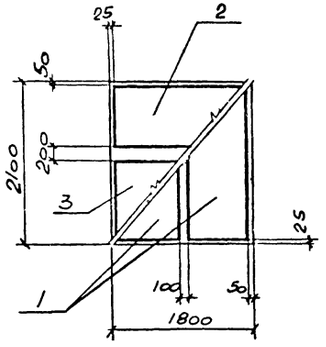

Схемы нормативных нагрузок

Фм1, Фм2

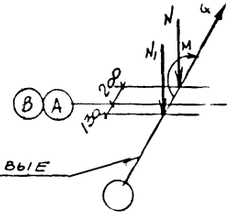

N = 242,0 кН
N1 = 144,0 кН
Q = 8,8 кН
M = 87,0 кН·м

Фм3, Фм5-Фм7

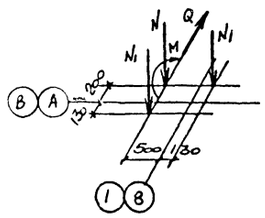

N = 111,0 кН
N1 = 72,0 кН
Q = 3,8 кН
M = 14 кН·м

Спецификация к фундаментам Фм1-Фм3

Формат	Зона	Поз	Обозначение	Наименование	Кол на испол Фм1	Фм2	Фм3		Примечание
				Сборочные единицы					
				Сетки арматурные					
		1		1С 10Аш/6Аш 85×205	2	2	2		
		2		1С 10Аш/6Аш 85×175	1	1	1		
		3	1.410-3 вып.1	1С 10Аш/6Аш 105×175	1	1	1		
		4		1С 12Аш/6Аш 85×145	2		4		
		5		1С 12Аш/6Аш 85×175		2			
		6	1.412-1/77 вып.3	СА-8АI	5	5	5		
				Детали					
54		9		А-III-12 ГОСТ 5781-82 ℓ=250	1	1	1		
				Стандартные изделия					
		7		Болт 1.1 М24×800 ВСт3кп2 ГОСТ 24379.1-80			2		3.42 кг
		8		Болт 1.1 М20×800 ВСт3кп2 ГОСТ 24379.1-80			2		2.31 кг
				Материалы					
				Бетон класса В12,5	2,1	2,4	3,0		м³

Ведомость расхода стали на элемент, кг.

Марка элемента	Изделия арматурные. Арматура класса А-I ГОСТ 5781-82 ф8		Итого	А-III ф6	ф10	ф12	ф16		Итого	Всего	Общий расход
Фм1	13.5		13.5	4.1	24.5	12.8			41.4	54.9	54.9
Фм2	13.5		13.5	4.1	24.5	15.6			44.2	57.7	57.7
Фм3	13.5		13.5	5.3	24.5	25.6			55.4	68.9	68.9
Фм4	19.1		19.1	5.7	14.1		119.4		139.2	158.3	158.3
Фм5	13.5		13.5	5.3	24.5	31.2			61.0	74.5	74.5

1. Нагрузки на фундаменты даны по верхнему обрезу фундамента без учета нагрузок на пол, веса фундамента и грунта на его уступах.
2. При установке в опалубку вертикальных сеток подколонников верхние поперечные стержни срезать
3. Вертикальную арматуру фундамента приварить к арматуре подошвы в местах их пересечения

Привязан

Инв №

9330/4 16

		ТП 904-I-65.86-КЖ	
Ст.инж	Толмачева	КОМПРЕССОРНАЯ СТАНЦИЯ 4К-63А	
Веднж	Макарова	Стадия: РП	Лист: 5
Рук.гр	Моргунов		Листов:
Начотд	Саакьянц	Фундаменты Фм1 - Фм3	Госстрой СССР РОСТОВСКИЙ ПРОМСТРОЙНИИПРОЕКТ
Глспец	Боярченко		
Нконтр	Луценко		
ГИП	Осташевский		

Формат А2

Типовой проект 9ОЧ-1-133.86КЖ Альбом 4

Фм4

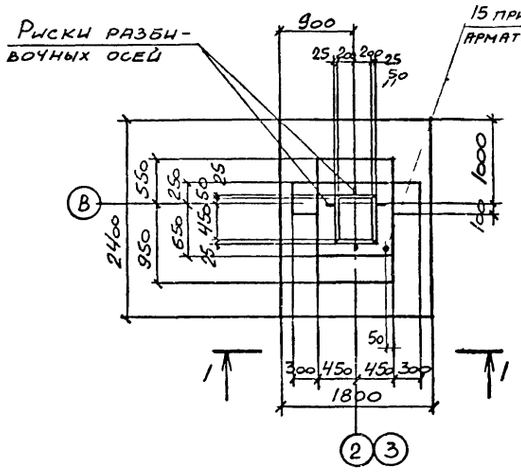

Фм5

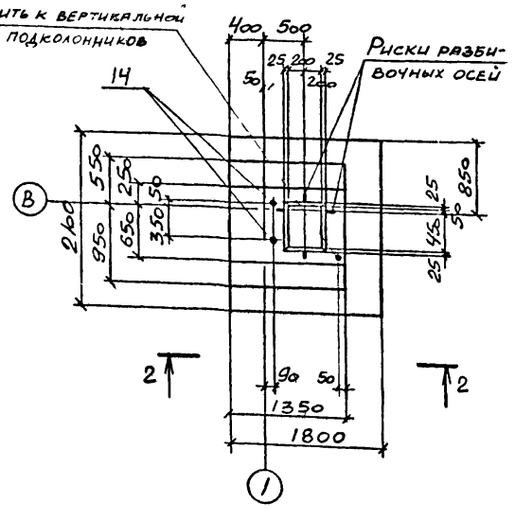

1-1

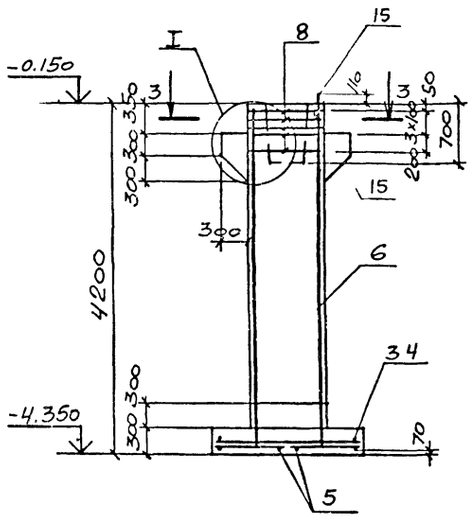
-0.150
I
8
15
1/6
3
3
50
3 3 3

Типовой проект 904-1-65.86КЖ. Альбом 4.

Фм 6

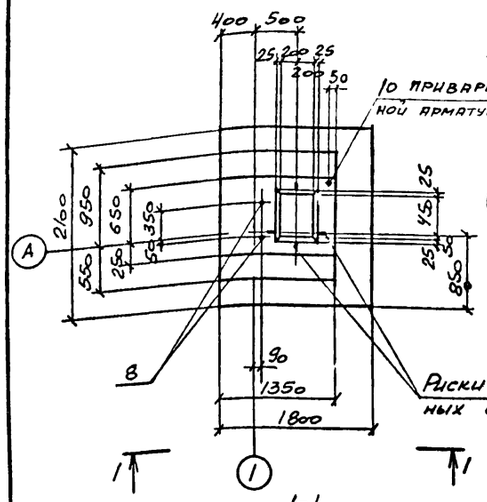

Фм 7

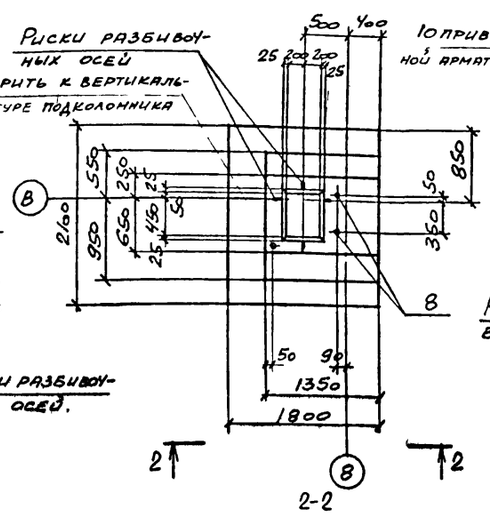

Фм 8.

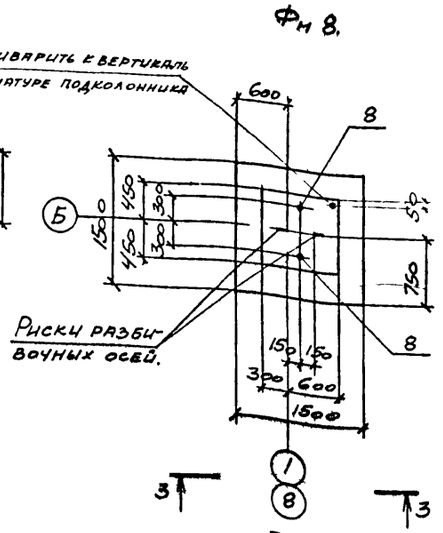

1-1

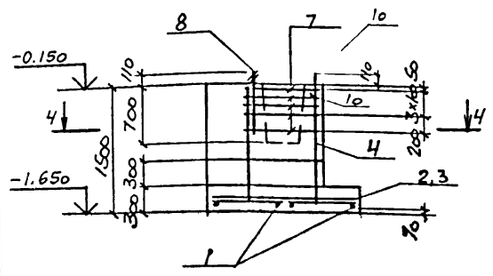

2-2

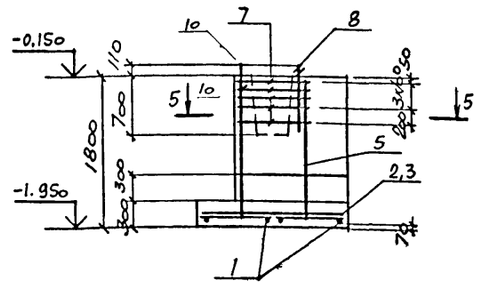

3-3

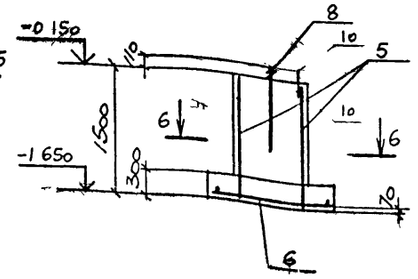

Фм 9

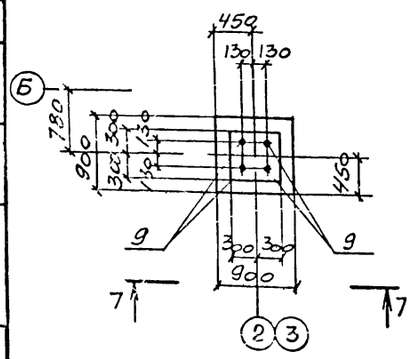

7-7

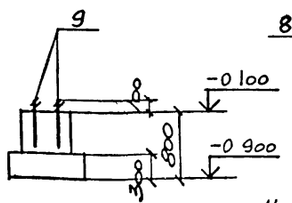

4-4

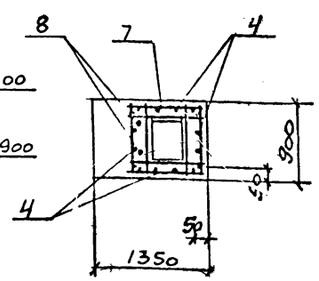

5-5

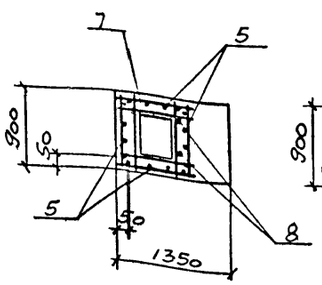

6-6

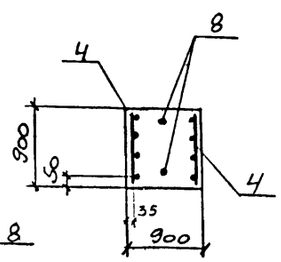

Спецификация к фундаментам Фм6 – Фм9

Формат	Зона	Поз.	Обозначение	Наименование	Кол. на исполн. Фм6	Фм7	Фм8	Фм9		Примечание
				Сборочные единицы						
				Сетки арматурные						
		1	1410-3 вып 1	1С 10АIII/6АIII 85×205	2	2				
		2		1С 10АIII/6АIII 85×175	1	1				
		3		1С 10АIII/6АIII 105×175	1	1				
		4		1С 12АIII/6АIII 85×145	4		2			
		5		1С 12АIII/6АIII 85×175		4				
		6		2С 10АIII/10АIII 145×145			1			
		7	1412-1/77 вып 3	СА-8АI	5	5	5			
				Детали						
Б4		10		А-III-12 ГОСТ 5781-82 ℓ=250	1	1	1			0,2 кг
				Стандартные изделия						
		9		Болт 1.1М16×500ВСт3кп2 ГОСТ 24379.1-80				4		0,97 кг
		8		Болт 1.1М24×800ВСт3кп2 ГОСТ 24379.1-80	2	2	2			3,42 кг
				Материалы						
				Бетон класса В12,5	2,7	3,0	1,6	0,4		м³

1. Нагрузки на фундаменты даны по верхнему обрезу фундамента без учета нагрузок на пол, веса фундамента и грунта на его уступах.
2. При установке в опалубку вертикальных сеток подколонников верхние поперечные стержни срезать.
3. Схемы раскладки сеток подошвы фундаментов Фм6, Фм7 и нормативных нагрузок даны на листе 4.
4. Вертикальную арматуру фундаментов приварить к арматуре подошвы в местах их пересечения.

Схема нормативных нагрузок Фм8

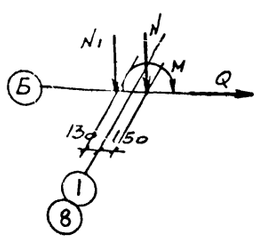

N = 111,0 кН
N₁ = 72,0 кН
Q = 3,8 кН
M = 14,0 кН·м

Ведомость расхода стали на элемент, кг

Марка элемента	Изделия арматурные: Арматура класса A-I ГОСТ 5781-82 ф8		Итого	A-III ф6	ф10	ф12		Итого	Всего	Общий расход
Фм6	13,5		13.5	5.3	24.5	25.6		55.4	68.9	68.9
Фм7	13,5		13.5	5.3	24.5	31.2		61.0	74.5	74.5
Фм8				1.2	14.4	12.8		28.4	28.4	28.4

18

9330/4

Привязан

Инв №

		ТП 904-1-65.86-КЖ	
Ст.инж	Толмачева	КОМПРЕССОРНАЯ СТАНЦИЯ 4К-63А	
Веднж	Макарова	Стадия: РП	Лист: 7
Рук.гр	Моргунов		Листов:
Начотд	Саакьянц		
Гдспец	Боярченко		
Нконтр	Луценко	Фундаменты Фм6 – Фм9	Госстрой СССР РОСТОВСКИЙ ПРОМСТРОЙНИИПРОЕКТ
ГИП	Осташевский		

Формат А2

Инв № подл | Подпись и дата | Взам. инв. №

Типовой проект 904-1-65.86-КЖ Альбом 4

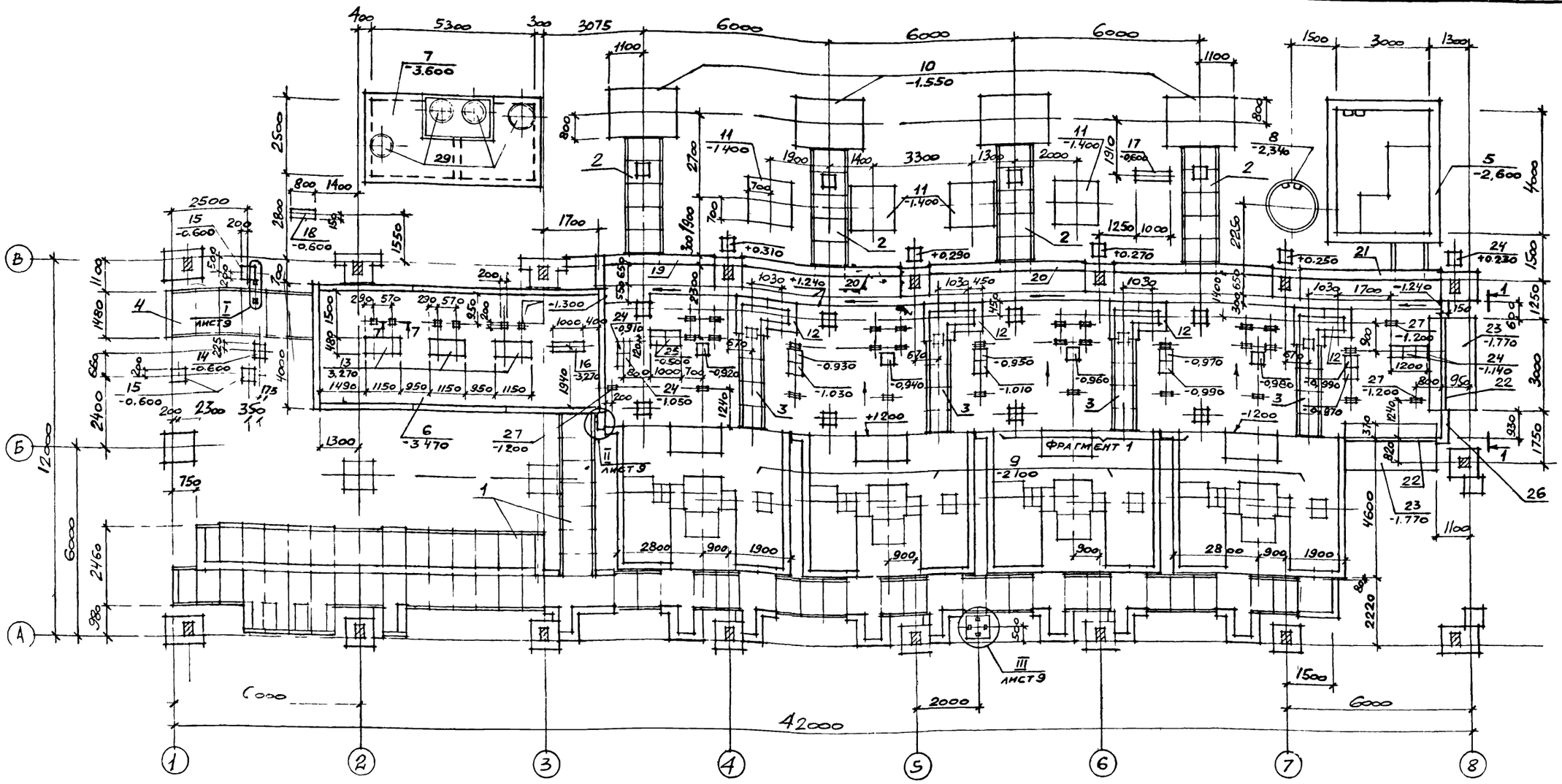

Спецификация к схеме расположения подземных конструкций

Марка, поз.	Обозначение	Наименование	Кол.	Масса ед., кг.	Примечание
1	ТП 904-1- -КЖ Листы 10;11;12	Канал КН1	1		
2		" КН2	4		
3		" КН3	4		
4		" КН4	1		
5	Лист 23	Приямок ПРм1	1		
6	Лист 33	Подвал	1		
7	Листы 25;26	Резервуар РЕм1	1		
8	Листы 10;12	Колодец К1	1		
		Фундаменты под оборудование			
9	ТП904-1- -КЖ лист 18	ФОм 1	4		
10	Лист 22	ФОм 2	4		
11		ФОм 3	4		
12		ФОм 4	4		
13		ФОм 5	3		

Марка, поз.	Обозначение	Наименование	Кол	Масса ед кг	Примечание
14	Лист 22	ФОм6	1		
15		ФОм7	3		
16		ФОм8	1		
17		ФОм9	1		
18		ФОм10	1		
19	Лист 13	Подпорная стенка СТ1	1		
20		То же СТ2	3		
21		СТ3	1		
22	3.002.1-1 вып.1	Плита лицевая ПЛ1-1	2	1500	
23		Плита фундаментная ПФ1-1	2	2900	
24	3.006.1-2/82 вып.1-2	Опорная подушка ОП3	30	40	
25		То же ОП4	2	90	
26	ТП904-1- -КЖ, лист 14	Монолитный участок УМ6	1		
		Изделия закладные			
27	1.400-15 вып.1	МН106-6	31	12	
28		МН105-6	2	10	

Марка, поз.	Обозначение	Наименование	Кол.	Масса ед., кг.	Примечание
29		Люк Л ГОСТ3634-79	4	65	
		Материалы			
		Бетон класса В7,5	1,8		м³

19

Привязан

Инв №

9330/4

ТП 904-1-65.86-КЖ

КОМПРЕССОРНАЯ СТАНЦИЯ 4К-63А

Инж.	Ищенко		
Рук.гр.	Бескоровайный		
Нач.отд.	Саакьянц		
Гл.спец.	Боярченко		
Н.контр.	Луценко		
ГИП	Осташевский		

Схема расположения подземных конструкций (начало)

Стадия	Лист	Листов
РП	8	

Госстрой СССР РОСТОВСКИЙ ПРОМСТРОЙНИИПРОЕКТ

Формат А2

Рук гр ОСП Моргунов

Взам инв №

Подпись и дата

Инв N подл

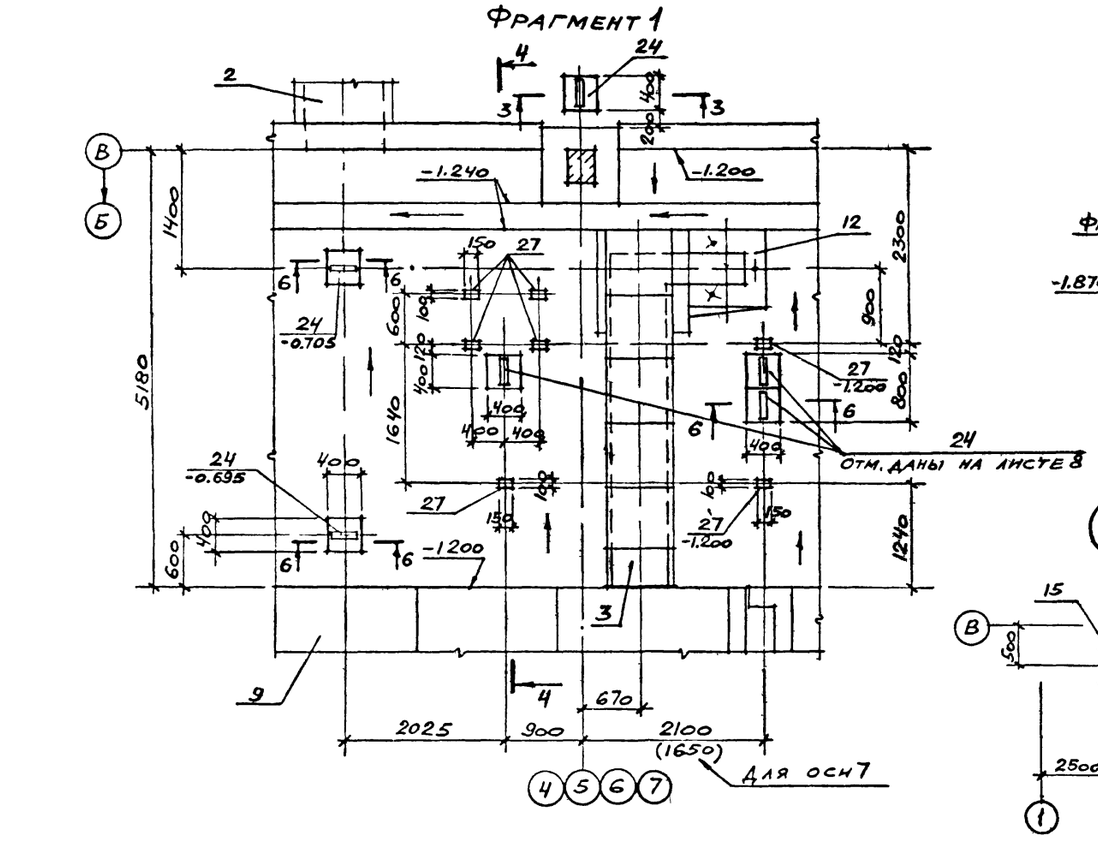

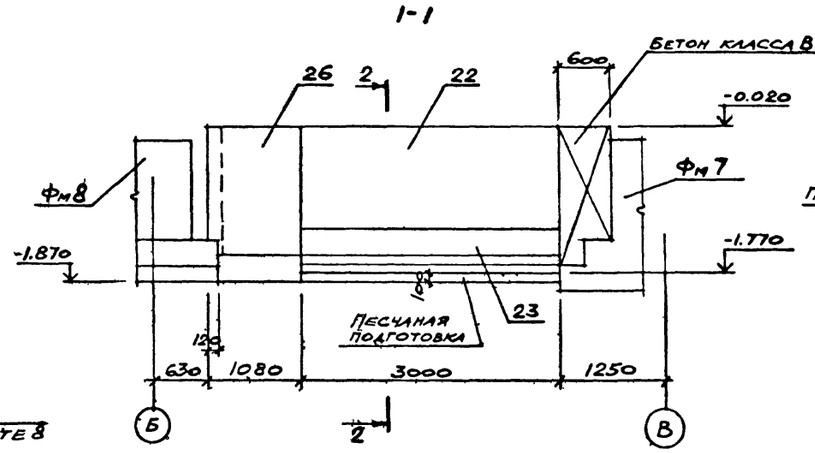

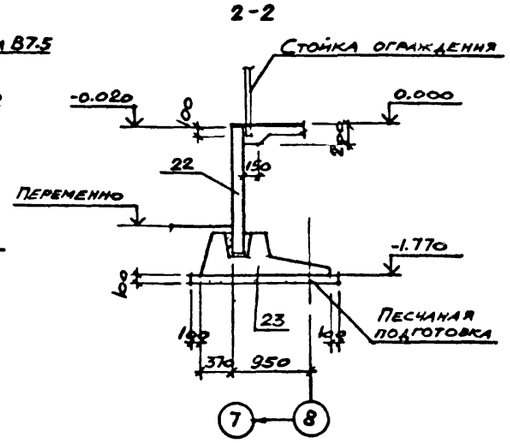

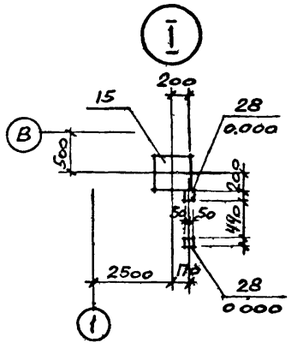

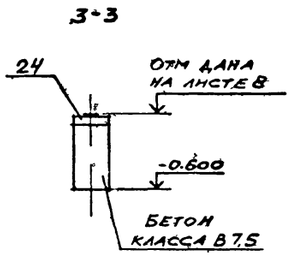

1. Схема расположения фундаментов под каркас здания и фундаментных балок дана на листе

2. Подготовку основания под монолитные элементы подземных конструкций выполнять путем втрамбования в грунт щебня или гравия крупностью 40-60мм; под сборные железобетонные — из песка толщиной 100мм.

3. Обратную засыпку пазух у стенок канала допускается производить после монтажа плит перекрытия канала непучинистым грунтом с послойным трамбованием через 200-300мм.

4. Наружные поверхности стен сборных железобетонных конструкций, находящиеся в грунте, обмазать за 2 раза горячим битумом марки БН 70/30 (ГОСТ 6617-76) по холодной битумной грунтовке.

5. На схеме расположения подземных конструкций даны отметки низа конструкций, а для опор и закладных изделий — отметки верха.

6. Сечения 1-1; 7-7 и узлы I; II; III замаркированы на листе 8

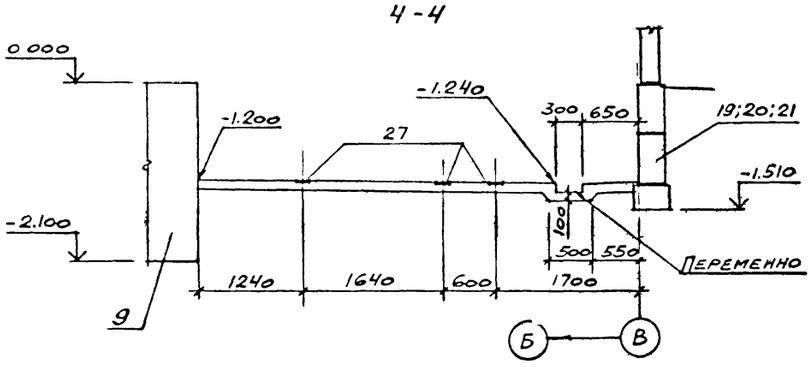

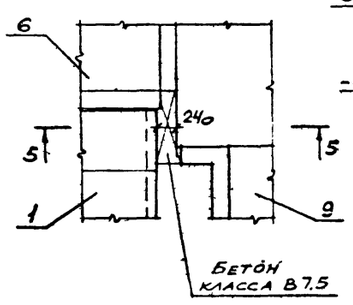

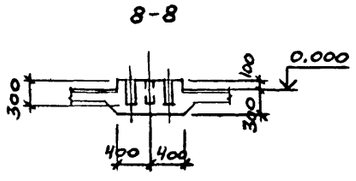

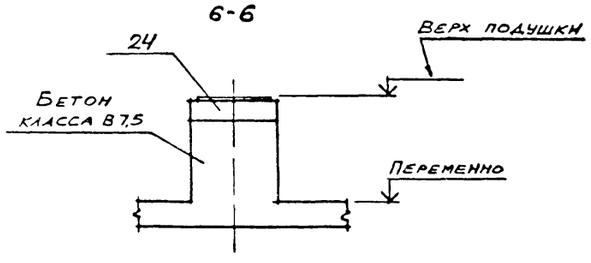

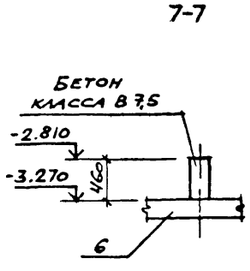

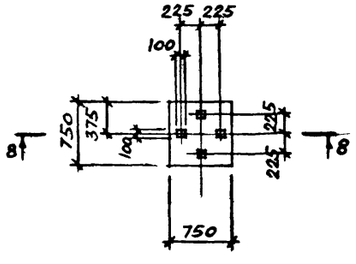

9330/4 20

Привязан	Вед. инж. Горская	ТП 904-I-65.86-КЖ	
	Рук. гр. Бескоровайный	КОМПРЕССОРНАЯ СТАНЦИЯ 4К-63А	
	Нач. отд. Саакьяны	Стадия: РП	Лист: 9
	Гл. спец. Боярченко	Схема расположения подземных конструкций (окончание)	
Инв №	Н. контр. Луценко		
	ГИП Осташевский		

Формат А2

Типовой проект 904-1-52а-КЖ Альбом 4

Инв № подл. | Подпись и дата | Взам инв № | Рук гр ОСП | Моргунов

Типовой проект 904-1-65.86-КЖ Альбом 4

Спецификация к схемам расположения плит перекрытия и элементов каналов КН1 – КН4, колодца К1

Марка, поз.	Обозначение	Наименование	Кол. на схему 1	2	3	4	5	6	7	8	9	Всего	Масса ед., кг	Примечание
		Лотки												
1	3.006.1-2/82 вып.1-1	Л8д-5		5								5	500	
2	ТП 904-1- -КЖИ-Л8д-5-1	Л8д-5-1	12									12	500	
3	-Л8д-5-2	Л8д-5-2	16									16	500	
4	-Л24-3-1	Л24д-3-1	10									10	1030	
5	3.006.1-2/82 вып.1-1	Л32д-3	5									5	1550	
6		Л4д-8			4							4	230	
7		Л10д-3				6						6	430	
		Плиты												
8	3.006.1-2/82 вып.1-2	П7д-5						5				5	150	
9		П10д-5								6		6	190	
10	ТП 904-1- -КЖИ-	П7д-58-1					57					57	150	
11		П5д-88-1							5			5	100	
12	-П1	П1					3					3	264	
13	-П2	П2					5					5	336	
14	3.900-3 вып.7 часть I	КЦД 15									1	1	900	
15		КЦП1-15-1									1	1	700	
16	3 900-3 вып 7 часть I	Кольцо стеновое КЦ-15-9									2	2	1000	
17		Кольцо опорное КЦО-1									1	1	50	
		Перемычки												
18	ГОСТ 948-84	2ПБ30-4									1	1	125	
19		9ПБ13-37									7	7	74	
20	3.006.1-2/82 вып.1-2	Опорная подушка ОП 2			1							1	13	
36		То же ОП 3		1								1	40	
		Монолитные участки												
21	ТП 904-1- -КЖ листы 14;15	УМ1	1									1		
22		УМ2	4									4		
23		УМ3	3									3		
24	листы 14;16	УМ4	1									1		
25		УМ5			1							1		
26	ТП 904-1- -КЖ лист	Балка монолитная Бм1	1									1		
		Изделия закладные												
27	1.400-15 вып.1	МН 102-3	8									8	0,6	
28		МН 107-3	12									12	1,2	
		Изделие соединительное												
29	ТП 904-1- -КЖИ-МС8	МС8									1	1	10,3	
30	ГОСТ 3634-79	Люк Л									1	1	65	

Марка, поз.	Обозначение	Наименование	Кол. на схему 1	2	3	4	5	6	7	8	9	Всего	Масса ед., кг.	Примечание
		Уголок Б-100×100×7 ГОСТ 8509-72 / ВСт3пс6-1 ТУ 14-1-3023-80												
31		е = 120					7					7	1,3	
		Уголок Б-50×50×5 ГОСТ 8509-72 / ВСТ3кп2 ГОСТ 535-79												
32		е = 1300					7					7	4,9	
33		е = 1160					1					1	4,4	
34		е = 800					5					5	3,0	
35		е = 600					5					5	2,3	
		Материалы												
		Бетон класса В7.5	2,5	0,01										м³

9330/4 21

Согласовано: Рук. гр. ОСП-1 Моргунов

Взам. инв. №

Подпись и дата

Инв. № подл.

Привязан		ТП 904-1-65.86-КЖ	
		КОМПРЕССОРНАЯ СТАНЦИЯ 4К-63А	
Инв. №	Ведущ. Горская; Рук. гр. Бескоровайный; Нач. отд. Саакьянц; Гл. спец. Боярченко; Н. контр. Луценко; ГИП Осташевский	Каналы КН1-КН4. Колодец К1. (Начало)	Стадия: РП; Лист: 10; Листов:
		Госстрой СССР РОСТОВСКИЙ ПРОМСТРОЙНИИПРОЕКТ	

Формат А2

Типовой проект 904-1-65.86-КЖ Альбом 4

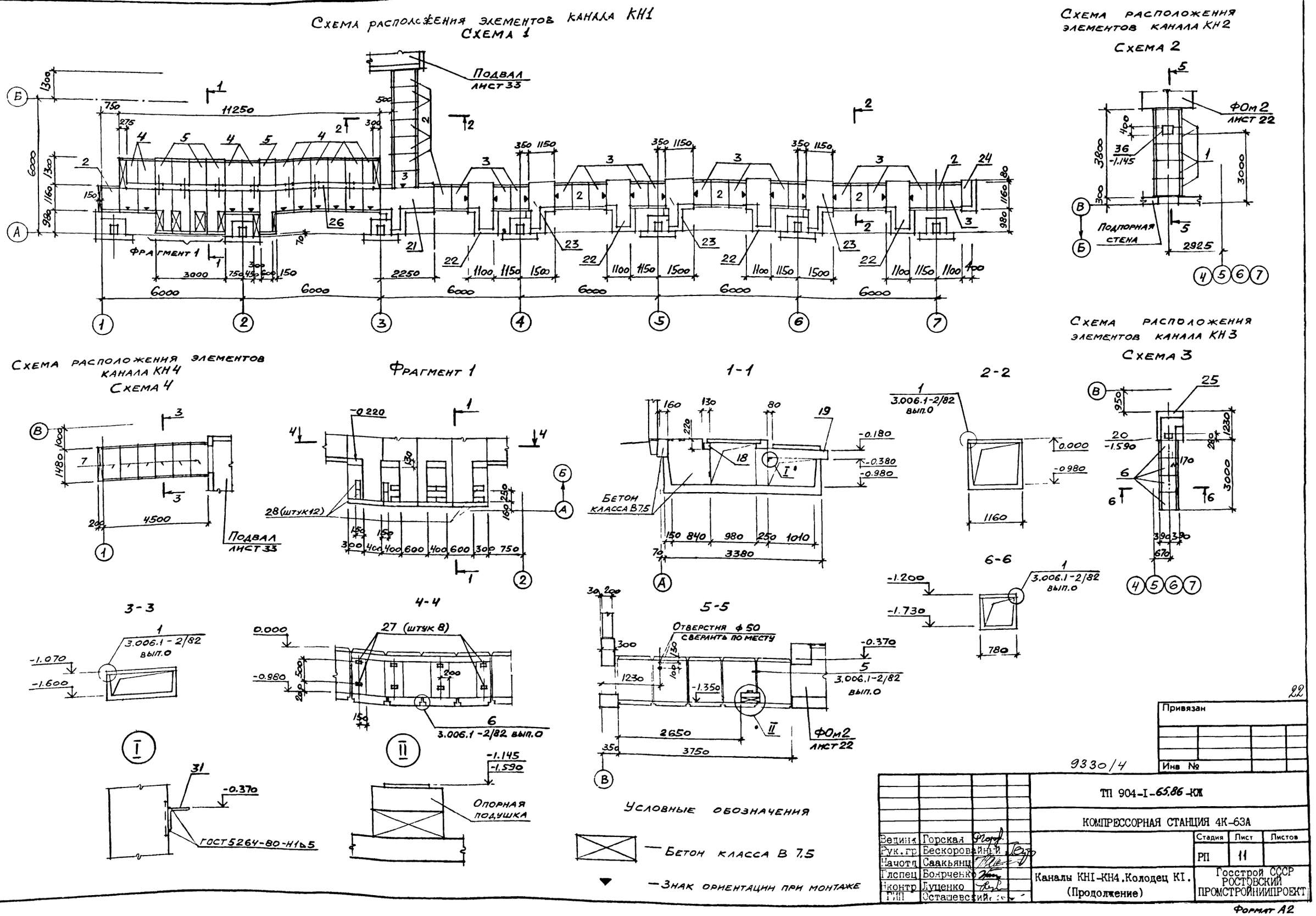

22

9330/4

Привязан			
Инв №			

Вединж	Горская		
Рук.гр	Бескоровайный		
Начотд	Саакьянц		
Глспец	Боярченко		
Нконтр	Луценко		
ГИП	Осташевский		

ТП 904-I-65.86-КЖ

КОМПРЕССОРНАЯ СТАНЦИЯ 4К-63А

Стадия	Лист	Листов
РП	11	

Каналы КН1-КН4. Колодец К1. (Продолжение)

Госстрой СССР РОСТОВСКИЙ ПРОМСТРОЙНИИПРОЕКТ

Формат А2

Инв № подл | Подпись и дата | Взам.инв № | Рук гр ОСП 1 | Моргунов

Типовой проект 904-1-65.86 -КЖ Альбом 4

Схема расположения плит перекрытия канала КН1
Схема 5

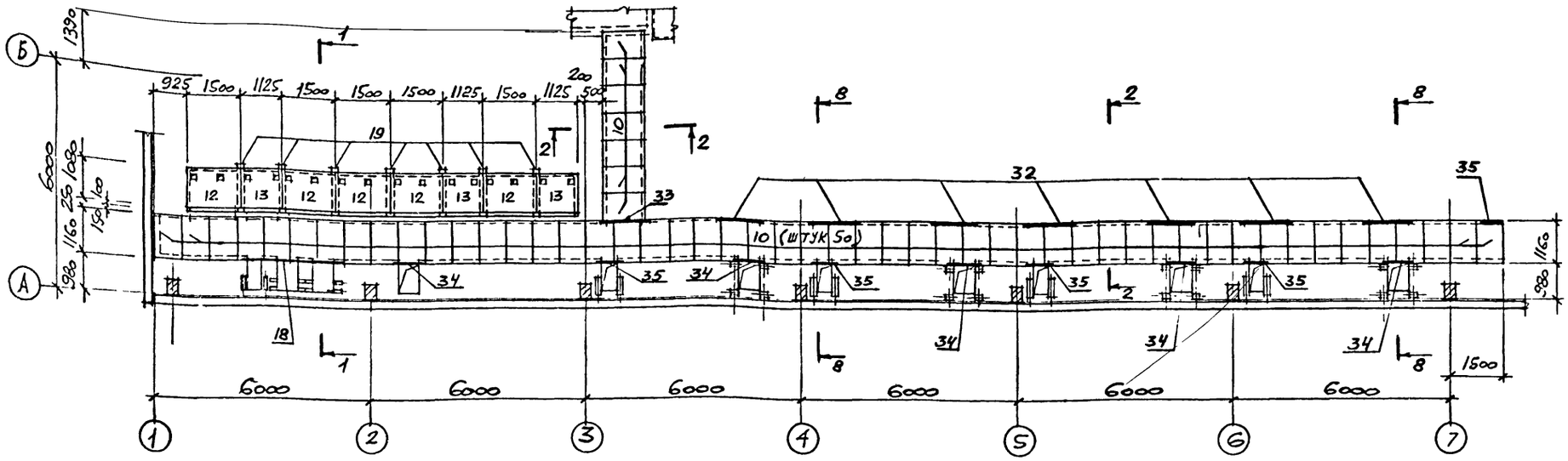

Схема расположения плит перекрытия канала КН2
Схема 6

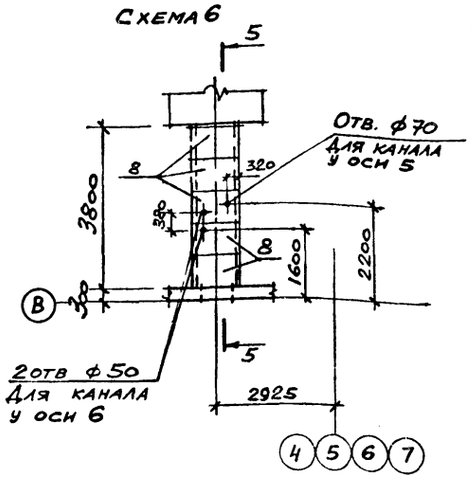

Схема расположения плит перекрытия канала КН3
Схема 7

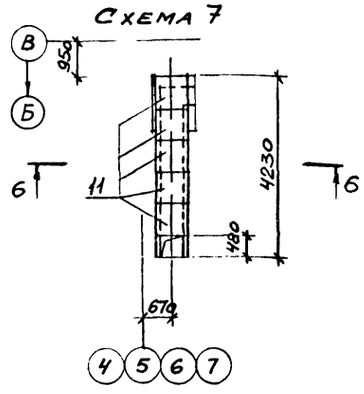

Схема расположения плит перекрытия канала КН 4
Схема 8

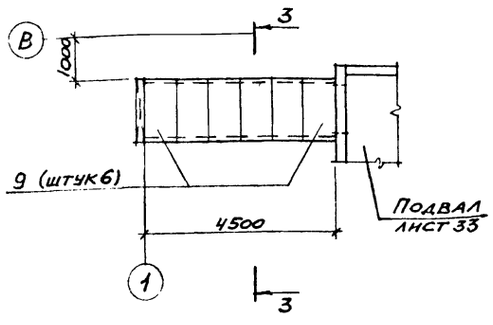

Схема расположения элементов колодца К1
Схема 9

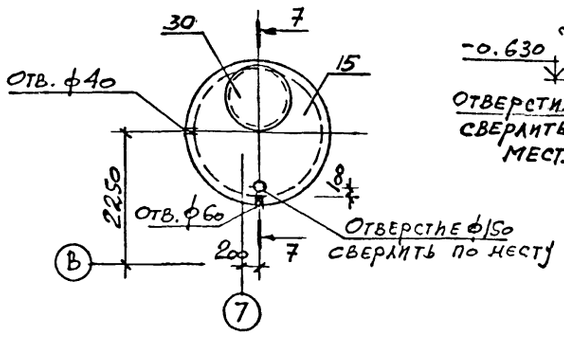

7-7

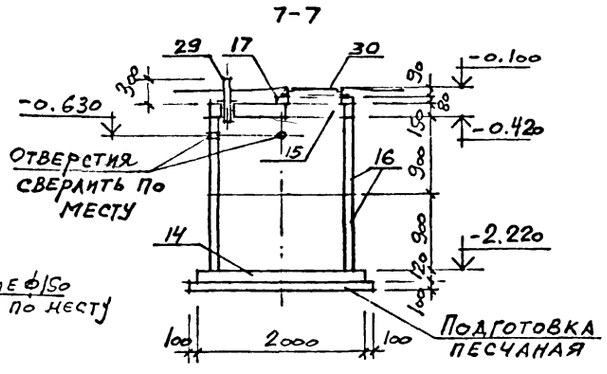

8-8

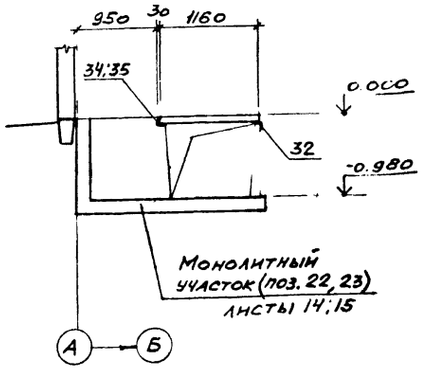

1. Временная распределенная нагрузка на полы и плиты каналов — $p^{н}=10$ кПа.

2. Подготовку основания под сборную часть каналов и колодца К1 выполнить песчаную толщиной 100мм, а под монолитные участки путем втрамбования в грунт щебня или гравия крупностью 40-60мм

3. Отверстия для пропуска труб в колодец выполнить по месту путем рассверловки по их периметру дыр ф20-25мм с последующей выбивкой бетона без нарушения арматуры. После прокладки труб отверстия заделать бетоном класса В 7.5.

4. Внутренние поверхности колодца К1 покрыть мастикой на основе эпоксидной смолы ЭД-16 (ГОСТ 10587-76) с отвердителем

23

Привязан

Инв №

9330/4

Вединж	Горская		
Рук.гр	Бескоровайный		
Начотд	Саакьянц		
Глспец	Боярченко		
Нконтр	Луценко		
ГИП	Осташевский		

ТП 904-I-65.86 -КЖ

КОМПРЕССОРНАЯ СТАНЦИЯ 4К-63А

Стадия	Лист	Листов
РП	12	

Каналы КН1-КН4. Колодец К1 (Окончание)

Госстрой СССР РОСТОВСКИЙ ПРОМСТРОЙНИИПРОЕКТ

Формат А2

Инв № подл | Подпись и дата | Взам инв № | Рук гр ОСП-1 | Моргунов

Типовой проект 904-1-65.86-КЖ Альбом 4

Схемы расположения элементов подпорных стен

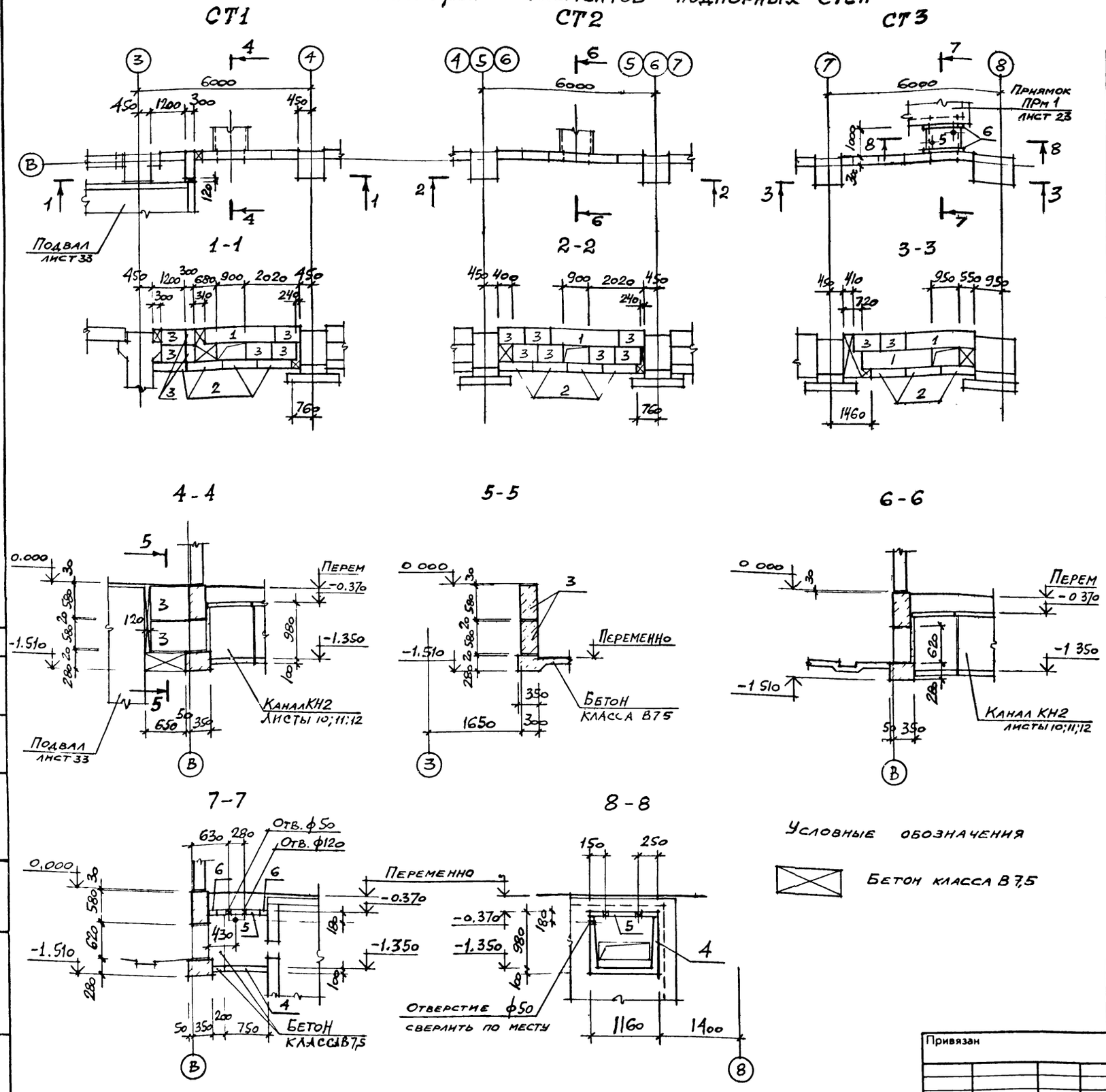

Спецификация к схеме расположения элементов подпорных стен

Марка поз	Обозначение	Наименование	Кол.	Масса ед., кг.	Примечание
		СТ1			
		Блоки фундаментные			
1	ГОСТ 13579-78	ФБС 24.3.6-Т	1	970	
2		ФБС 12.4.3-Т	4	310	
3		ФБС 9.3.6-Т	8	350	
		Материал			
		Бетон класса В7,5	0,45		$м^3$
		СТ2			
		Блоки фундаментные			
1	ГОСТ 13579-78	ФБС 24.3.6-Т	1	970	
2		ФБС 12.4.3-Т	4	310	
3		ФБС 9.3.6-Т	7	350	
		Материал			
		Бетон класса В7,5	0,15		$м^3$
		СТ3			
		Блоки фундаментные			
1	ГОСТ 13579-78	ФБС 24.3.6-Т	2	970	
2		ФБС 12.4.3-Т	3	310	
3		ФБС 9.3.6-Т	2	350	
4	3.006.1-2/82. Вып.1-1	Лоток Л8д-5	1	500	
5	3.006.1-2/82. Вып.1-2	Плита П7д-3	1	150	
6	ГОСТ 948-84	Перемычки 1ПБ13-1	2	25	
		Материал			
		Бетон класса В7,5	0,5		$м^3$

1. Подпорные стены запроектированы из фундаментных блоков, укладываемых на цементно-песчаном растворе марки 100.

2. В качестве подготовки используется песчаная подсыпка толщиной 100 мм.

Условные обозначения

Бетон класса В7,5

933014 24

Испол.	Языджан		
Вед. инж.	Горская		
Рук. гр.	Бескоровайный		
Нач. отд.	Саакьянц		
Гл. спец.	Боярченко		
Н. контр.	Луценко		
ГИП	Осташевский		

Привязан

Инв №

ТП-904-I-65.86 -КЖ

КОМПРЕССОРНАЯ СТАНЦИЯ 4К-63А

Стадия	Лист	Листов
РП	13	

Схемы расположения элементов подпорных стен

Госстрой СССР РОСТОВСКИЙ ПРОМСТРОЙНИИПРОЕКТ

Формат А2

Инв № подл. | Подпись и дата | Взам. инв. № | Рук. гр. ОСП-1 Мингунов

Типовой проект 904-1-65.86 КЖ Альбом 4

Спецификация к участкам монолитным Ум1-Ум6 и балке Бм1

Формат	Зона	Поз.	Обозначение	Наименование	Ум1	Ум2	Ум3	Ум4	Ум5	Бм1	Ум6	Примечание
				Сборочные единицы								
				Изделия закладные								
		1		МН111-3	6	5	3	1				
		2		МН111-6	2		2					
		3	1.400-15 вып. 1	МН101-6	10	2	2	4				
		4		МН101-3						14		
		5		МН106-3						7		
				Детали								
				А-III-10 ГОСТ 5781-82								
Б.Ч		25		ℓ = 11250						3		6.9 кг
				А-III-8 ГОСТ 5781-82								
Б.Ч		6*		ℓ = 3200	6							1.3 кг
Б.Ч		9*		ℓ = 2050	2							0.8 кг
Б.Ч		11*		ℓ = 3100	4							1.2 кг
Б.Ч		14*		ℓ = 1700	4		6					0,7 кг
Б.Ч		15*		ℓ = 1350	2		2					0,5 кг
Б.Ч		18*		ℓ = 2250		2	2	3				0.9 кг
Б.Ч		21*		ℓ = 3250		4	4					1.3 кг
Б.Ч		22*		ℓ = 2900		5						1.1 кг
Б.Ч		23*		ℓ = 1500				7				0.6 кг
Б.Ч		28*		ℓ = 550							5	0.2 кг
Б.Ч		29*		ℓ = 850							4	0,3 кг
Б.Ч		30*		ℓ = 1950							5	0,8 кг
				А-III-6 ГОСТ 5781-82								
Б.Ч		7		ℓ = 1200	5							0,3 кг
Б.Ч		10		ℓ = 1050	3							0.2 кг
Б.Ч		12		ℓ = 2000	3							0,4 кг
Б.Ч		13		ℓ = 750	2	5	2					0,2 кг
Б.Ч		16		ℓ = 600	3		3					0.1 кг
Б.Ч		19		ℓ = 1250		3	3	3				0,3 кг
Б.Ч		20		ℓ = 2180		3	3					0,5 кг
Б.Ч		24		ℓ = 500				6				0.1 кг
				А-I-6 ГОСТ 5781-82								
Б.Ч		17*		ℓ = 180	60	47	42	21			20	0.04 кг
Б.Ч		26*		ℓ = 280						54		0.1 кг
Б.Ч		27*		ℓ = 350						54		0.1 кг
Б.Ч		31*		ℓ = 1830							5	0,4 кг
Б.Ч		32*		ℓ = 1080							16	0,2 кг
				Материалы								
Б.Ч		8		А-I-6 ГОСТ 5781-82	140	60	40	20		23		м 0.222 кг
				Бетон класса В12,5	2,0	0,76	0,68	0,33	0,13	0,55	0,46	м³

*) Позиции отмеченные знаком смотрите ведомость деталей

Ведомость деталей

Поз.	Эскиз
6	1000 — 1190 — 1010
9	1000 — 1050
11	1100 — 2000
14	600 — 1100
15	350 — 1000
17	— 140
18	1010 — 1240
21	1070 — 2180
22	1080 — 750 — 1070
23	500 — 1000
26	— 200
27	75 — 200 — 75
30	200 — 1750
31	— 1750
32	— 1000

Ум6

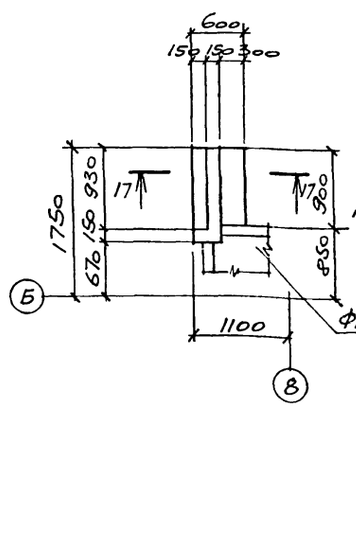

17-17

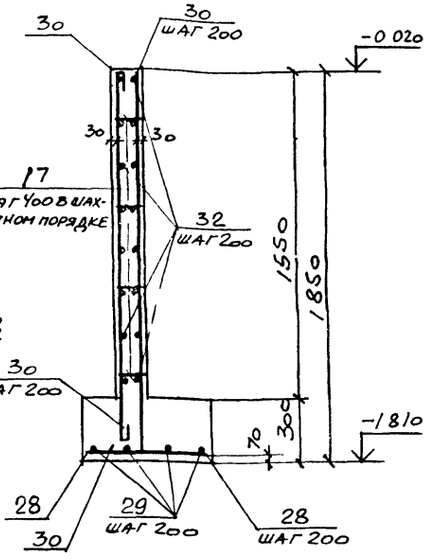

Защитный слой бетона для рабочей арматуры равен 25 мм, кроме оговоренного.

Ведомость расхода стали на элемент, кг.

Марка элемента	Изделия арматурные: Арматура класса А-I ГОСТ 5781-82 ф6		Итого	Арматура класса А-III ГОСТ 5781-82 ф6	ф8	ф10	Итого	Всего	Изделия закладные: Арматура класса А-III ГОСТ 5781-82 ф8		Итого	Прокат марки ВСт3кп2 ГОСТ 103-76 δ=6	δ=8		Итого	Всего	Общий расход
Ум1	33,5		33,5	4.0	18,0		22,0	55.5	2,8		2,8	11.8	2,8		14.6	17.4	72.9
Ум2	15,2		15,2	3.4	12.5		15.9	31.1	1.7		1.7	6,1	0,4		6.5	8.2	39.3
Ум3	10,6		10,6	3.1	12,2		15.3	25.9	1.3		1.3	6,1	1.2		7.3	8.6	34.5
Ум4	5.2		5.2	1.5	6,9		8.4	13.6	0,6		0.6	2,3	0,8		3.1	3.7	17.3
Ум5	6,0		6.0		6,2		6.2	12.2									12.2
Бм1	15.9		15,9			20,7	20,7	36,6	4.4		4.4	9,1			9 1	13 5	50.1

Привязан

Инв №

9330/14

Ст.инж	Толмачева		ТП 904-1-65.86 -КЖ
Вед.инж	Макарова		КОМПРЕССРНАЯ СТАНЦИЯ 4К-63А
Рук.гр	Моргунов		Стадия: РП; Лист: 14; Листов:
Нач.отд	Саакьянц		
Гл.спец	Боярченко		Участки монолитные Ум1 - Умб. Балка Бм1. (Начало)
Н.контр	Луценко		Госстрой СССР РОСТОВСКИЙ ПРОМСТРОЙНИИПРОЕКТ
ГИП	Осташевский		

Формат А2

Согласовано

Взам. инв. №

Подпись и дата

Инв. № подл.

Типовой проект 904-1-65.86-КЖ Альбом 4

Согласовано

Инв №подл. | Подпись и дата | Взам.инв №

Ум 1

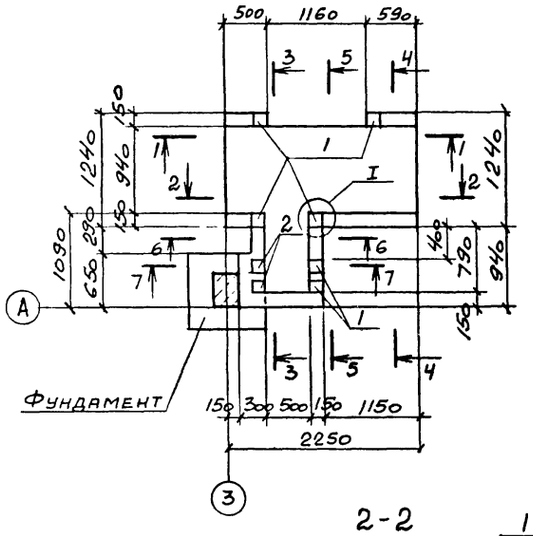

Ум 2

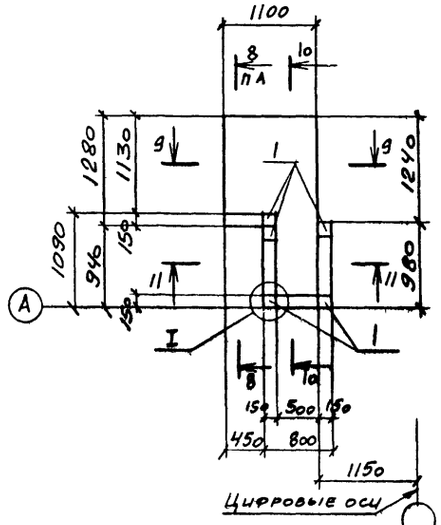

Ум 3

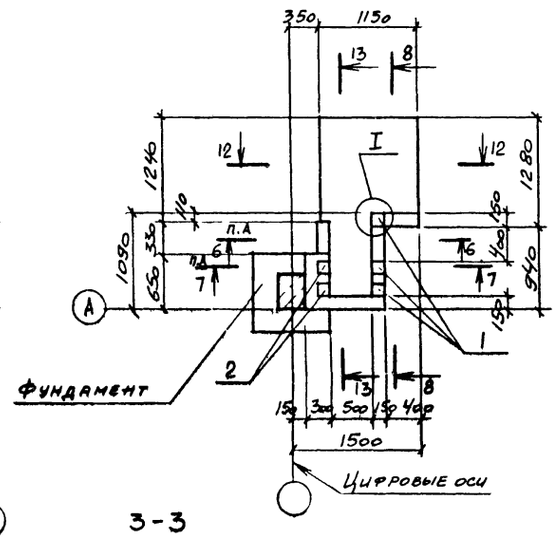

1-1

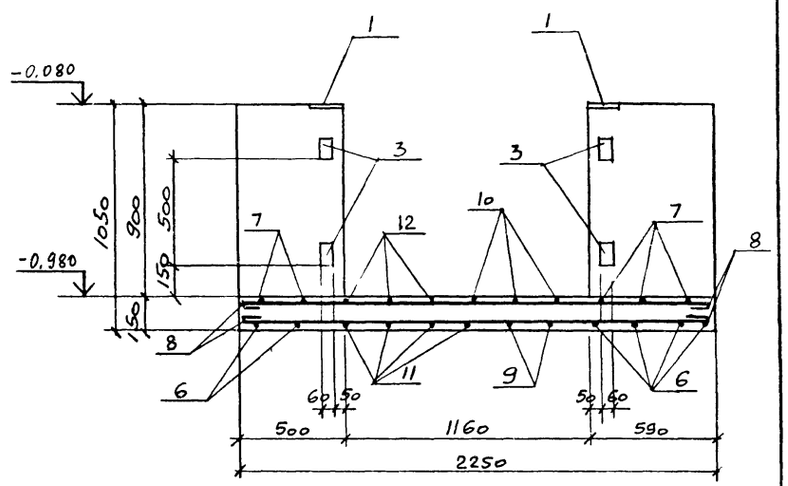

2-2

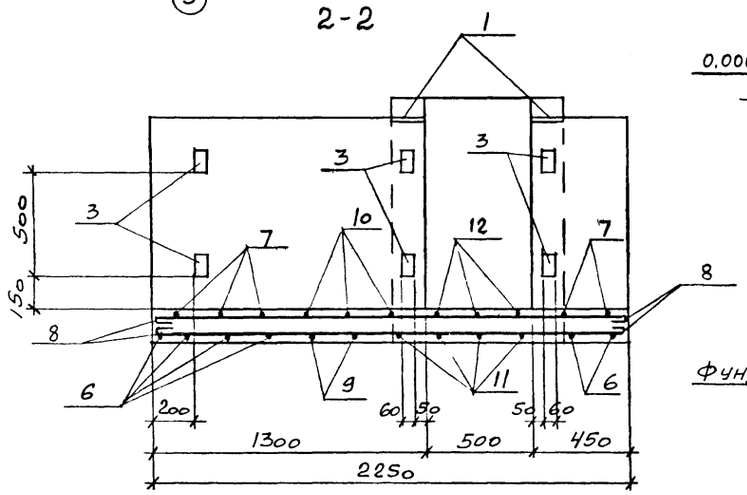

3-3

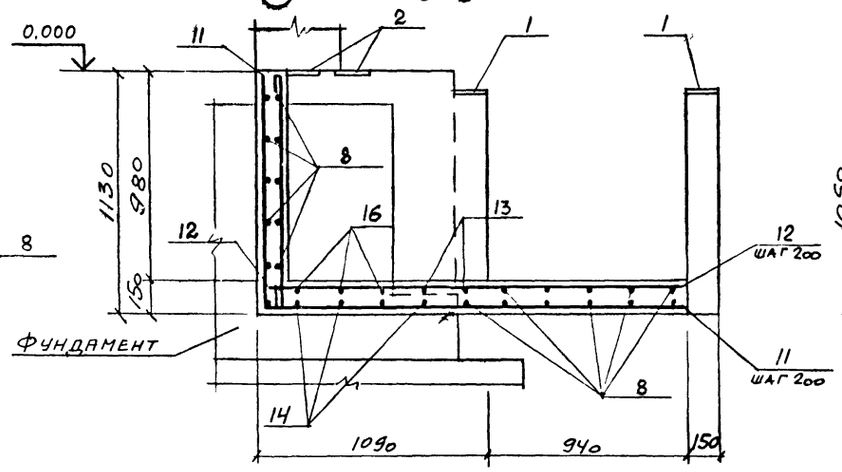

4-4

5-5, 8-8

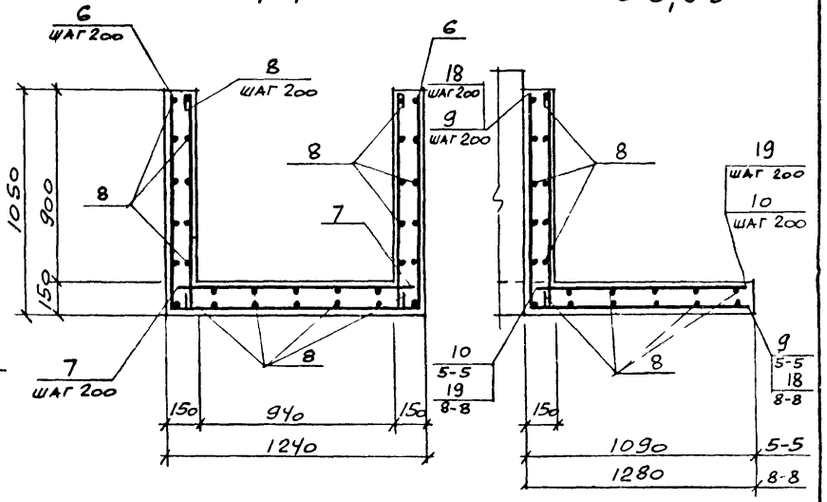

6-6

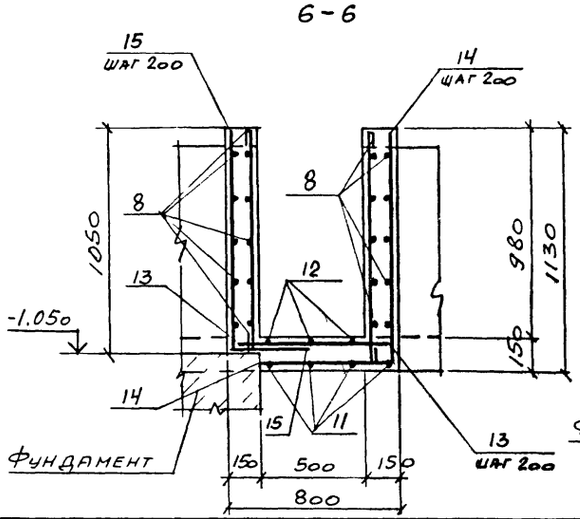

7-7

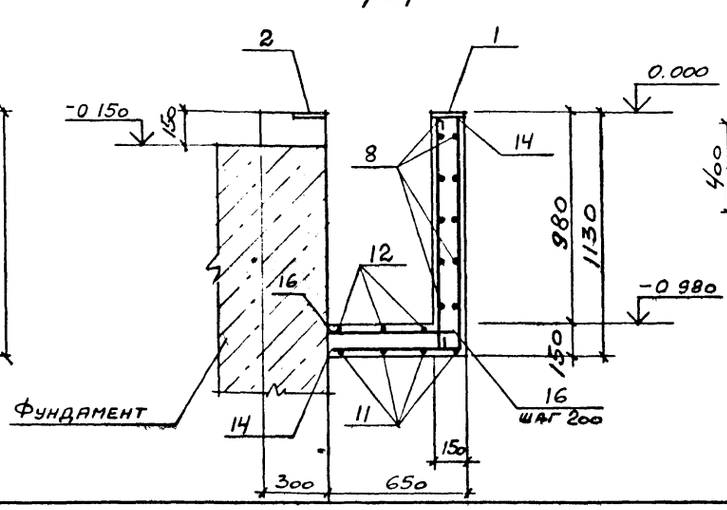

I

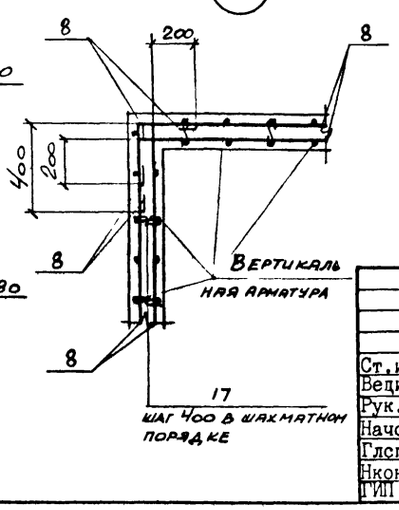

9330/4

Привязан

Инв №

Ст.инж	Толмачева		
Веднж	Макарова		
Рук.гр	Моргунов		
Начотд	Саакьянц		
Глспец	Боярченко		
Нконтр	Луценко		
ГИП	Осташевский		

ТП 904-1-65.86-КЖ

КОМПРЕССОРНАЯ СТАНЦИЯ 4К-63А

Стадия	Лист	Листов
РП	15	

Участки монолитные УмI - УмО. Балка БмI. (Продолжение)

Госстрой СССР РОСТОВСКИЙ ПРОМСТРОЙНИИПРОЕКТ

Формат А2

Типовой проект 904-1-65.86-КЖ Альбом 4

Согласовано

Взам. инв. №

Подпись и дата

Инв. № подл.

Ум 4.

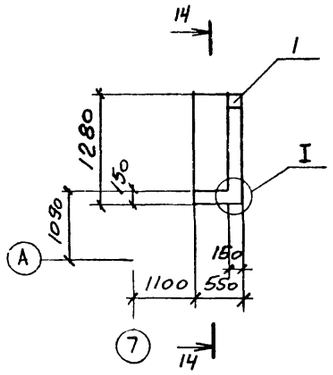

Ум 5

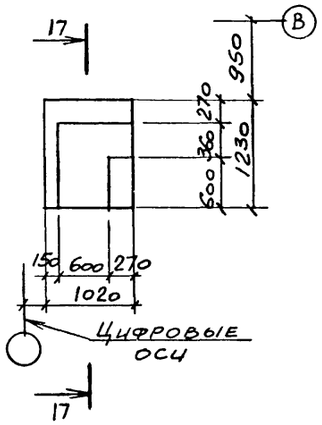

17-17

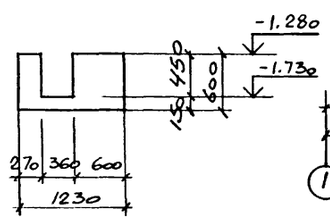

Бм1

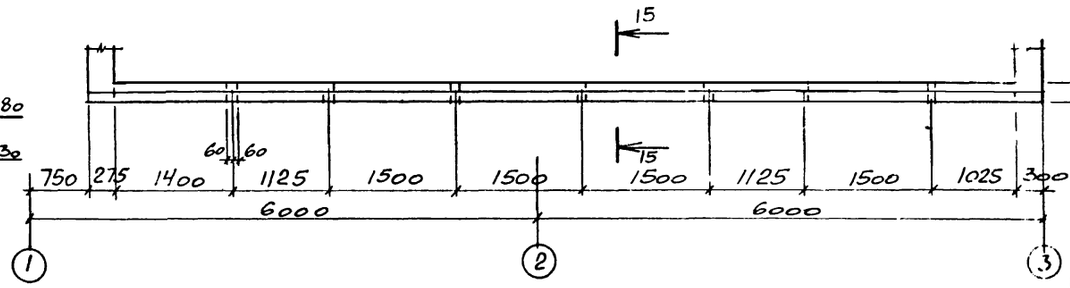

16-16

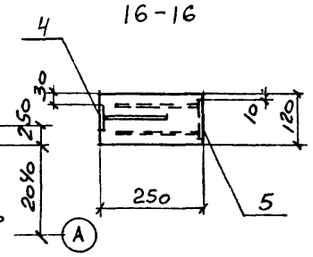

15-15

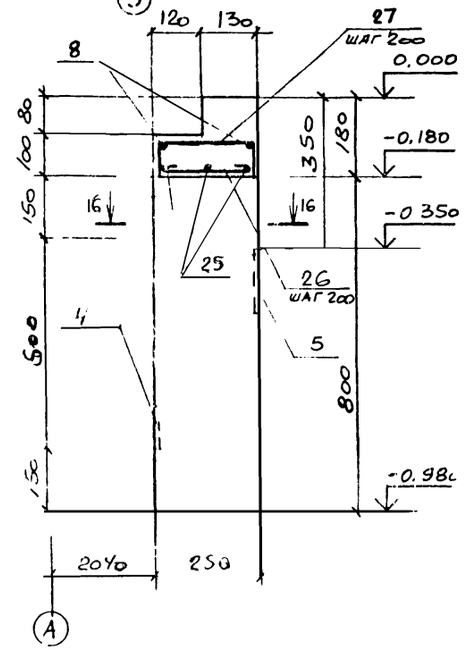

9-9

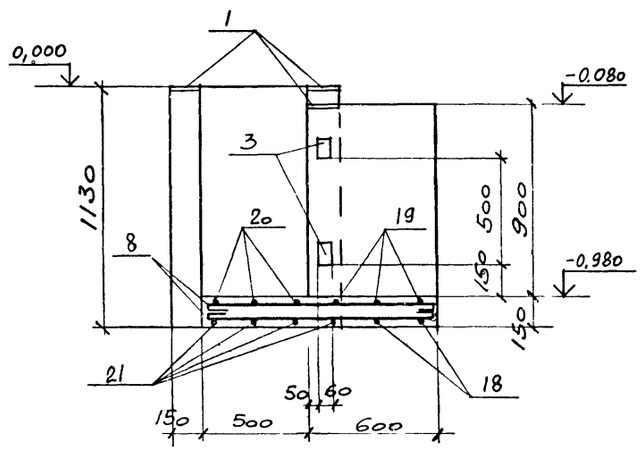

10-10

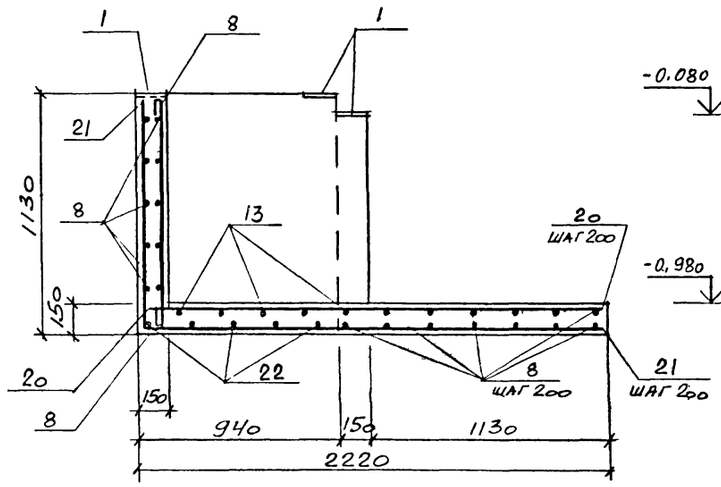

12-12

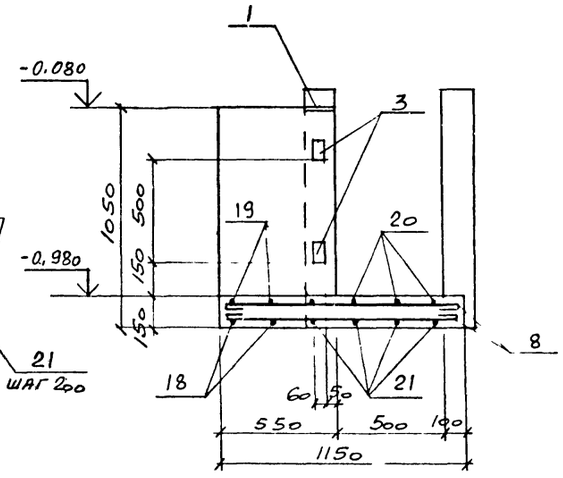

13-13

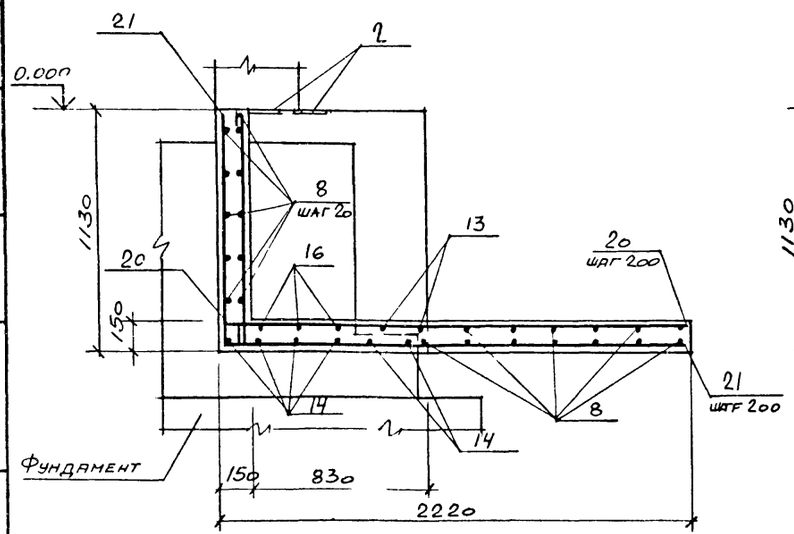

11-11

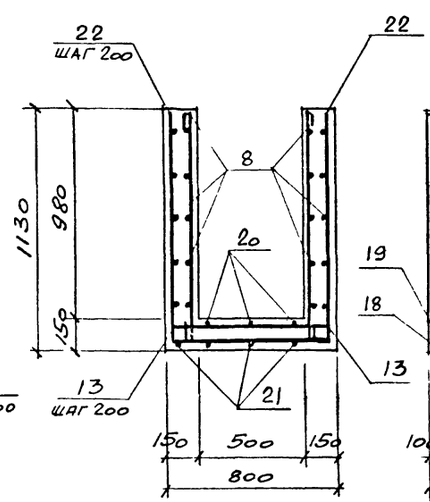

14-14

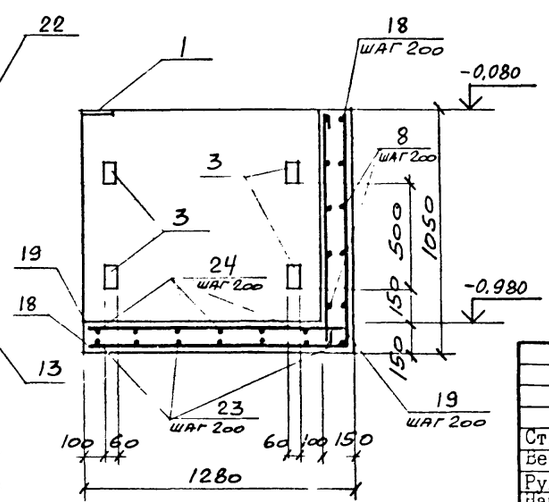

27

Привязан

9330/4

Инв. №

Ст. инж.	Толмачева		
Вед. инж.	Макарова		
Рук. гр.	Коргунов		
Нач. отд.	Сакьянц		
Гл. спец.	Болрченко		
Н. контр.	Луценко		
ГИП	Осташевский		

ТП 904-1-65.86-КЖ

КОМПРЕССОРНАЯ СТАНЦИЯ 4К-63А

Стадия	Лист	Листов
РП	16	

Участки монолитные
Ум1 - Ум6. Балка Бм1.
(Окончание)

Госстрой СССР
РОСТОВСКИЙ
ПРОМСТРОЙНИИПРОЕКТ

Формат А2

Типовой проект 904-1-65.86 КЖ Альбом 4

Выборка расхода стали на элемент, кг.

Марка элемента	Изделия арматурные. Арматура класса A-I ГОСТ 5781-82 ф6	ф8	ф10		Итого	A-II ф12	ф16			Итого	Всего	Изделия закладные. Арматура класса. A-I ГОСТ 5781-82 ф6	ф10		Итого	A-III ф8	ф12			Итого	Прокат марки. ВСт3кп2 ГОСТ 103-76 δ=6	δ=8	δ=10		Итого	ВСт3сп2 ГОСТ 19903-74 δ=4		Итого	ВСт3кп2 ГОСТ 8509-72 L50x5	L63x5		Итого	ВСт4сп ГОСТ 8732-78 Тр ф108х4		Итого				Всего	Общий расход
ФОм1	61.1	34.0	50.0		145.1	675.4	812.4			1487.8	1632,9	3.3	1.6		4.9	11.3	11.4			22.7	16.5	51.1	15.2		82,8	36.4		36.4	35,8	71.2		107.0	35,2		35,2				289.0	1921.9

Спецификация к фундаменту ФОм1.

Формат	Зона	Поз.	Обозначение	Наименование	Кол	Примечание
				Сборочные единицы		
				Сетки арматурные		
		1	1410-3 вып 1	1С 16А-II/8А-I 185×445	4	
		2		1С 16А-II/8А-I 165×445	2	
		3		1С 16А-II/10А-I 225×535	4	
А3		4	ТП904-1- -КЖИ-С1	С1	8	
А3		5		С2	8	
А3		6		С3	1	
А3		7		С4	1	
А3		8		С5	2	
А3		9		С6	1	
А3		10		С7	2	
А3		11		С8	4	
А3		12		С9	3	
				Изделия закладные		
		14	1.400-15 вып.1	МН553	95	м
		15		МН555	14,8	м
		16		МН111-6	9	
		17		МН118-6	19	
		18		МН115-1	1	
		19		МН109-1	4	
А3		20	ТП904-1- -КЖИ-МН1	МН1	4	
				Детали		
				А-II-12 ГОСТ 5781-82		
Б.Ч		25*		ℓ=1000	12	0,9кг
Б.Ч		26*		ℓ=700	24	0.6кг
Б.Ч		27*		ℓ=3050	3	2,7кг
Б.Ч		29*		ℓ=1300	6	1,2кг
Б.Ч		30*		ℓ=1600	3	1.4кг
Б.Ч		31*		ℓ=2030	5	1.8кг
Б.Ч		32*		ℓ=2150	6	1.9кг
Б.Ч		33*		ℓ=2620	6	2,3кг
Б.Ч		34*		ℓ=3000	5	2,7кг
Б.Ч		35*		ℓ=1730	9	1.5кг
Б.Ч		36*		ℓ=2600	4	2,3кг
Б.Ч		39*		ℓ=1440	8	1,3кг
Б.Ч		40*		ℓ=2450	6	2,2кг
Б.Ч		42		ℓ=800	37	0,7кг
Б.Ч		43		ℓ=1500	6	1.3кг
Б.Ч		28*		А-I-6 ГОСТ 5781-82		
Б.Ч		37*		ℓ=2030	9	0,5кг
Б.Ч		38*		ℓ=2050	3	0,5кг
Б.Ч		41*		ℓ=1.280	29	0,3кг
				ℓ=230	80	0,1кг
				Материалы		
				Бетон класса В15	36,2	м³

*) Поз 25-41 смотрите ведомость деталей.

Ведомость деталей.

Поз	Эскиз
25	500 / 500
26	200 / 500
27	1550; 950 / 950
28	1950
29	500 / 800
30	650 / 950
31	1030; 500 / 500
32	1150; 500 / 500
33	1120; 750 / 750
34	2000; 500 / 500

Поз	Эскиз
35	730; 500 / 500
36	1600; 500 / 500
37	620; 400 / 650 / 480
38	550; 100 / 550
39	440; 500 / 500
40	400 / 2050
41	150

28

Привязан

933014

Инв №

Взам.инв №

Подпись и дата

Инв.№ подл.

Ст.инж.	Толмачева	
Ведущ.	Макарова	
Рук.гр.	Моргунов	
Начотд.	Саакьянц	
Гл.спец.	Боярченко	
Н.контр.	Луценко	
ГИП	Осташевский	

ТП 904-I-65.86-КЖ

КОМПРЕССОРНАЯ СТАНЦИЯ 4К-63А

Стадия	Лист	Листов
РП	17	

Фундамент ФОмI

Госстрой СССР РОСТОВСКИЙ ПРОМСТРОЙНИИПРОЕКТ

Формат А2

Типовой проект 904-1-65.86 КЖ Альбом 4

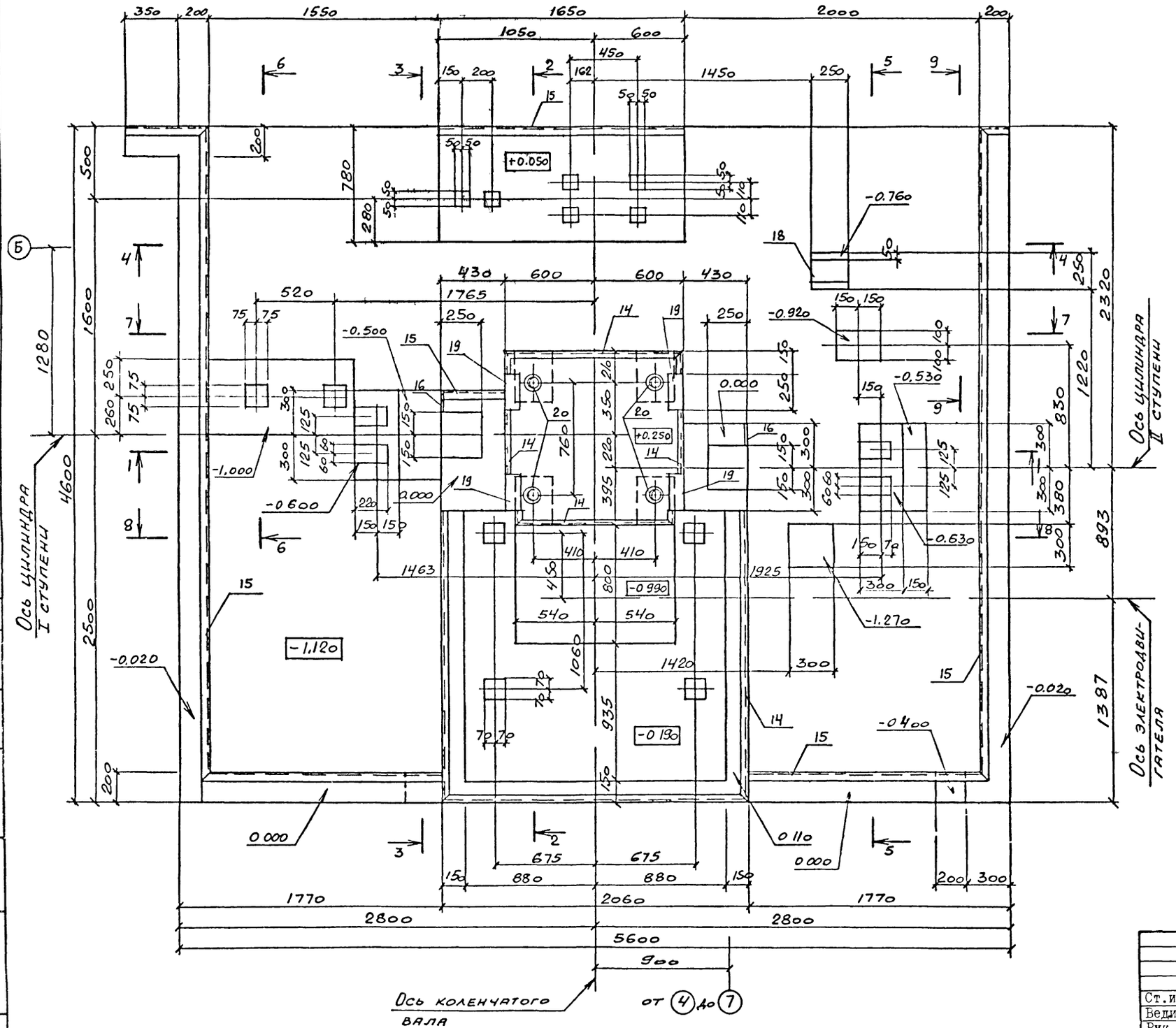

1. Рабочие чертежи фундамента ФОм1 под компрессор 2Вм10-63/9 разработаны на основании задания, выданного институтом „Гипростройдормаш (чертежи 590973 л.1,2) и чертежей П.О. Пензкомпрессормаш 288Ф л.1,2 с использованием материалов типовой серии 3.004-8 вып. 52, разработанной Ленинградским отделением института „Фундаментпроект

2. Расчет фундамента произведен на колебания, исходя из допускаемой амплитуды колебаний (при h=600 об/мин) равной 0,1мм.

3. Возведение фундамента следует осуществлять лишь после уточнения марки компрессора и сверки габаритов верхней части фундамента со стройзаданием, высылаемым заводом вместе с компрессором.

4. Производство работ по возведению фундамента должно вестись в соответствии с рекомендациями СНиП III-15-76 „Правила производства и приемки работ".

5. Под подошвой фундамента устраивается щебеночная подготовка толщиной 100мм.

6. Максимальное значение горизонтальных неуравновешенных сил инерции равно:

а) для I порядка - 5,1 кН; б) для II порядка - 1,1 кН.

7. При возведении фундамента обеспечить горизонтальность опорной поверхности поз. 20.

Схема приложения неуравновешенных сил инерции

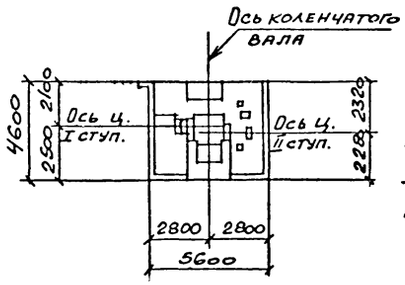

Горизонтальные силы инерции направлены по осям цилиндров I и II ступеней и приложены на отметке 0,750

29

Привязан

Инв №

9330/4

Ст.инж.	Толмачева		ТП 904-1-65.86-КЖ	
Бединж.	Макарова		КОМПРЕССОРНАЯ СТАНЦИЯ 4К-63А	
Рук.гр.	Моргунов			Стадия: РП; Лист: 18; Листов:
Начотд.	Саакьянц		Фундамент ФОм1. Общий вид. (начало)	Госстрой СССР РОСТОВСКИЙ ПРОМСТРОЙНИИПРОЕКТ
Гл.спец.	Бояренко			
Н.контр.	Луценко			
ГИП	Осташевский			

Инв № подл. | Подпись и дата | Взам. инв. №

Формат А2

Типовой проект 904-1-6586-КЖ Альбом 4

1-1

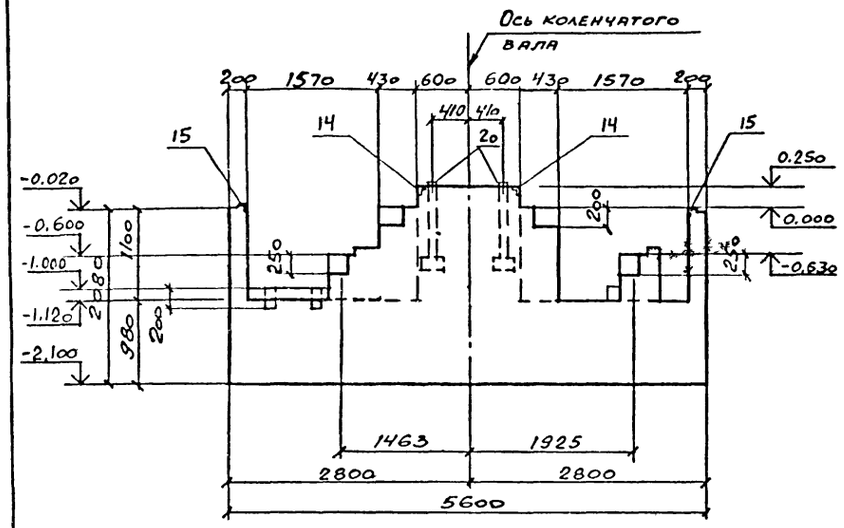

2-2

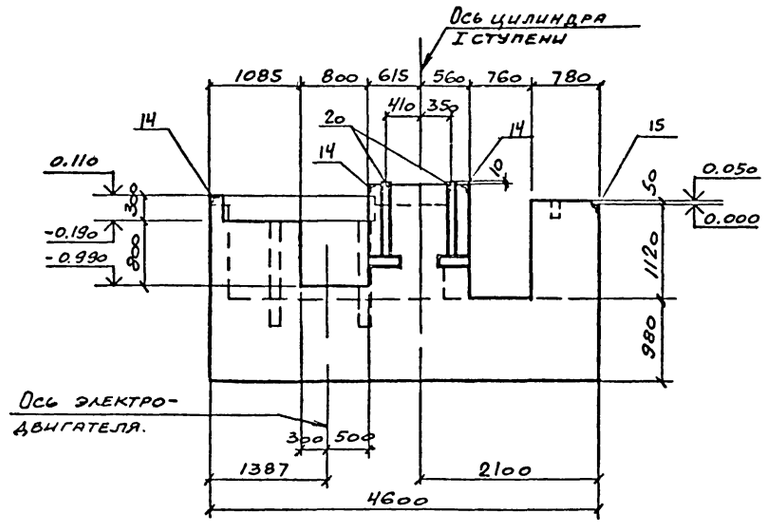

3-3

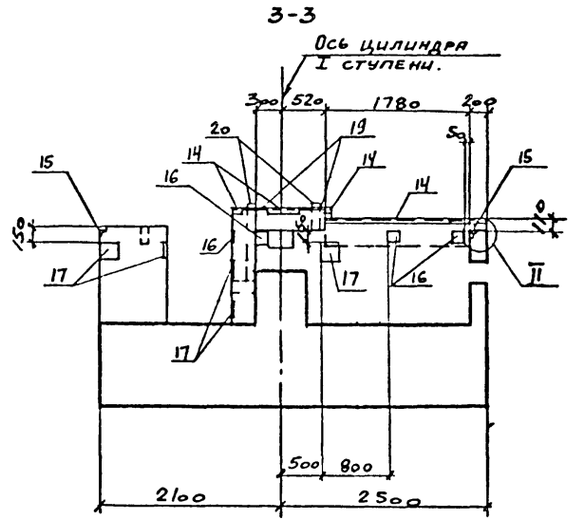

4-4

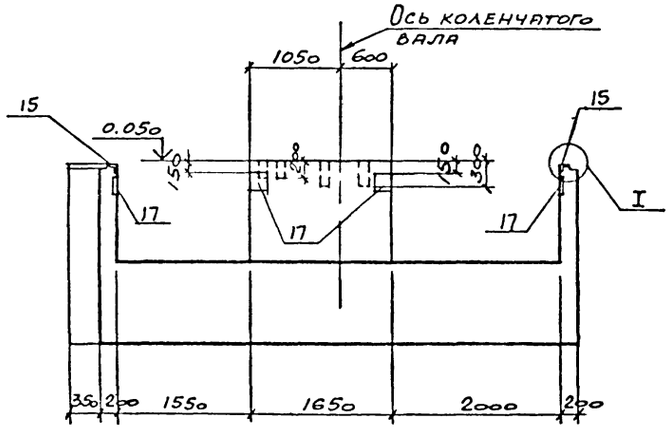

5-5

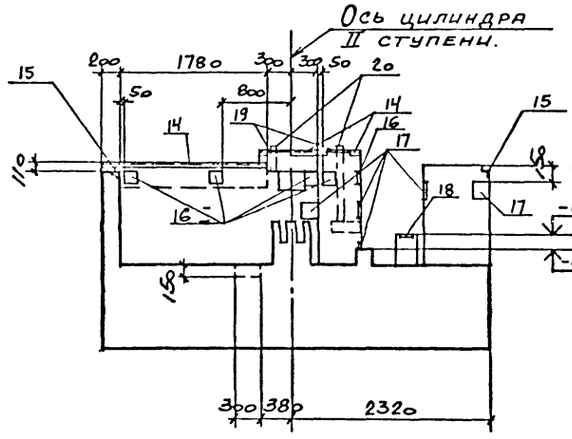

6-6

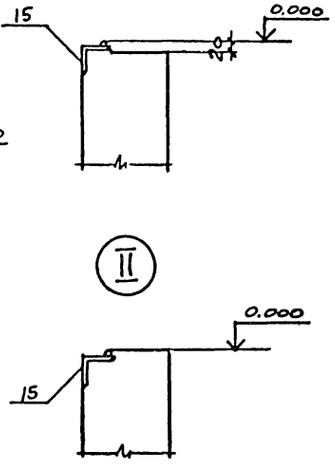

7-7

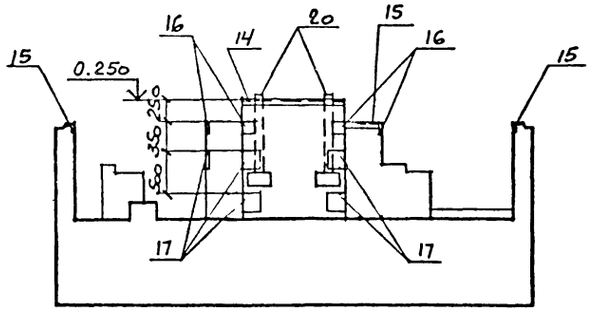

8-8

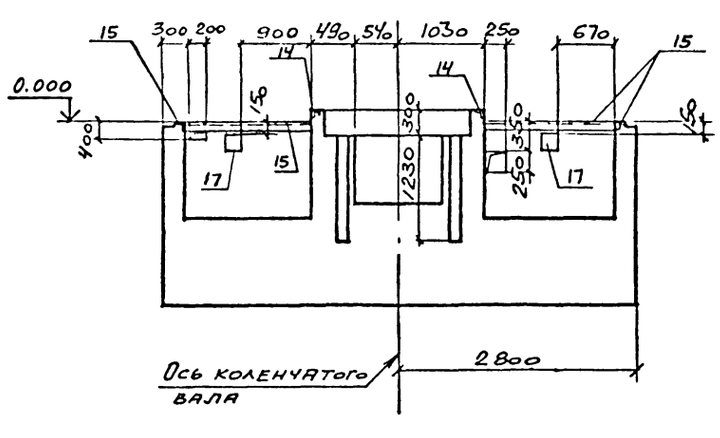

9-9

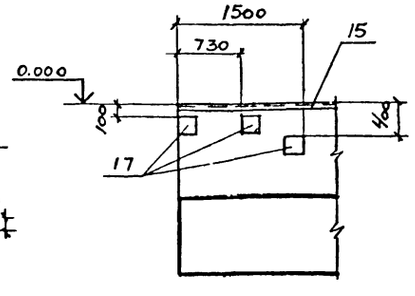

9330/4

30

Привязан

Инв №

Ст.инж.	Толмачева		
Ведущ.	Макарова		
Рук.гр.	Моргунов		
Начотд.	Саакьянц		
Гл.спец.	Боярченк		
Н.контр.	Луценко		
ГИП	Осташевский		

ТП 904-1-6586-КЖ

КОМПРЕССОРНАЯ СТАНЦИЯ 4К-63А

Стадия	Лист	Листов
РП	19	

Фундамент ФОм1. Общий вид (окончание)

Госстрой СССР РОСТОВСКИЙ ПРОМСТРОЙНИИПРОЕКТ

Формат А2

Инв.№ подл. | Подпись и дата | Взам.инв.№

Согласовано

Типовой проект 904-1-65.86 КЖС Альбом 4

Схема вертикального армирования.

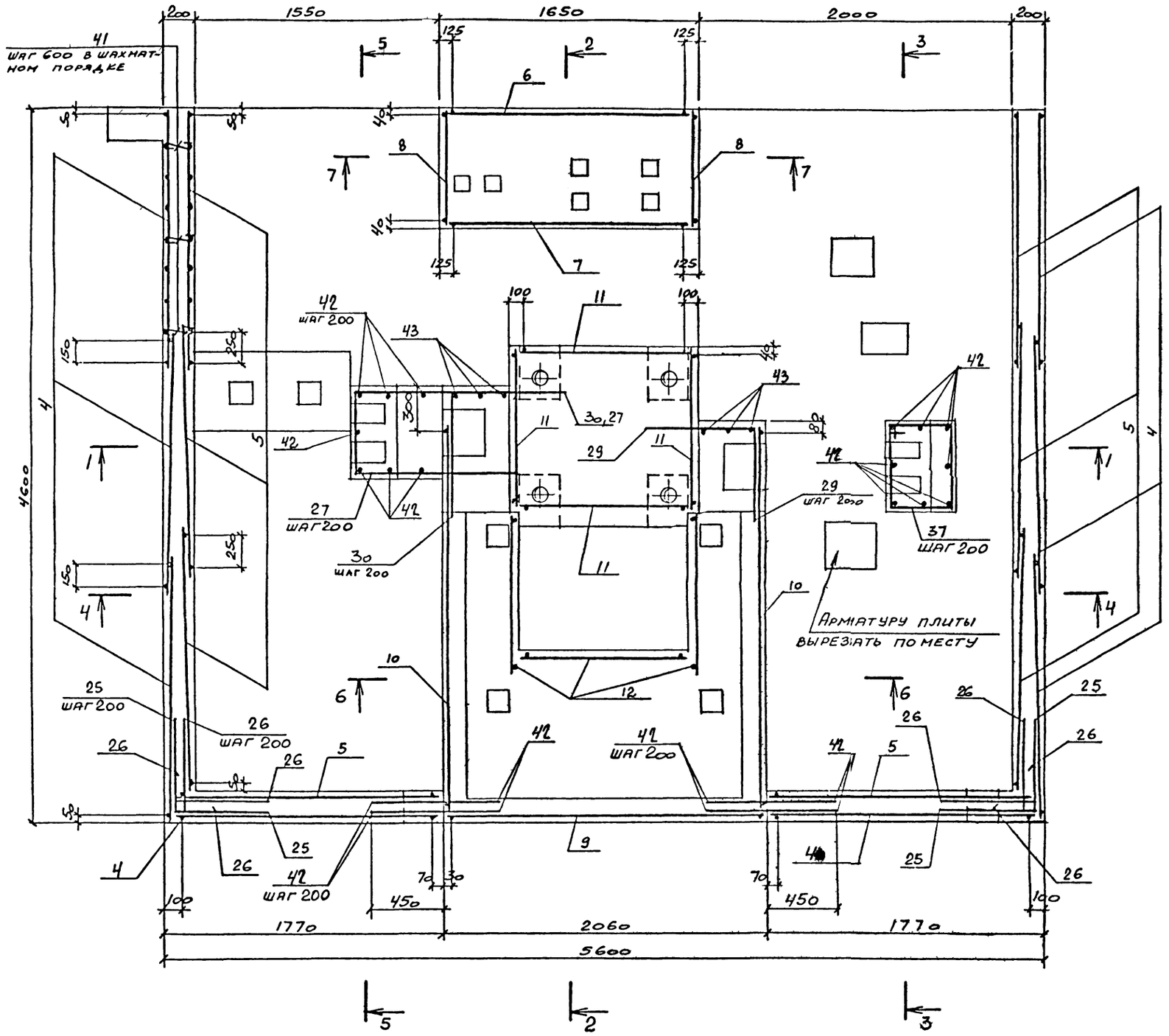

Схема расположения сеток плиты фундамента.

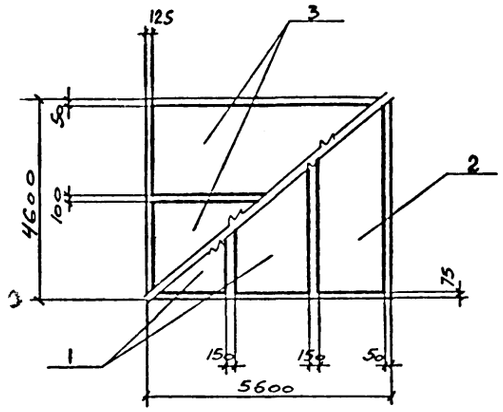

1. Защитный слой бетона для рабочей арматуры, кроме оговоренного, равен 25 мм
2. Колодцы и отверстия выполнить без нарушения арматуры

31

Привязан

Инв. №

9330/4

Ст.инж.	Толмачева		
Ведущ.	Макарова		
Рук.гр.	Моргунов		
Начотд.	Саакьянц		
Гл.спец.	Боярченко		
Н.контр.	Луценко		
ГИП	Осташевский		

ТП 904-I-65.86-КЖ

КОМПРЕССОРНАЯ СТАНЦИЯ 4К-63А

Стадия	Лист	Листов
РП	20	

Фундамент ФОм I. Схема армирования. (начало

Госстрой СССР РОСТОВСКИЙ ПРОМСТРОЙНИИПРОЕКТ

Формат А2

Согласовано

Инв. № подл. | Подпись и дата | Взам. инв. №

1-1

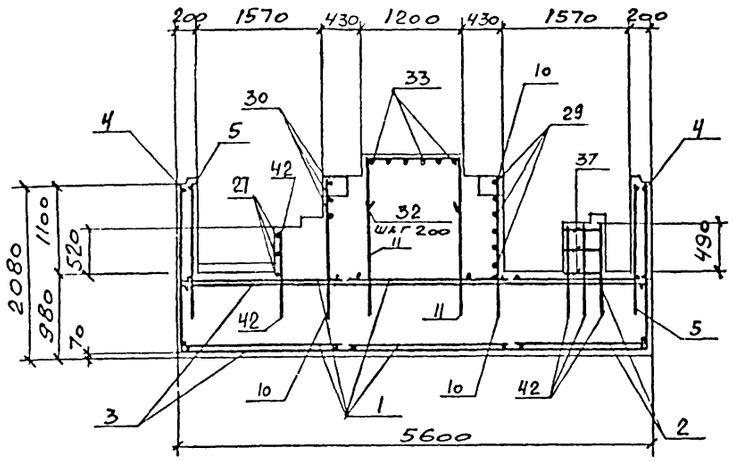

2-2

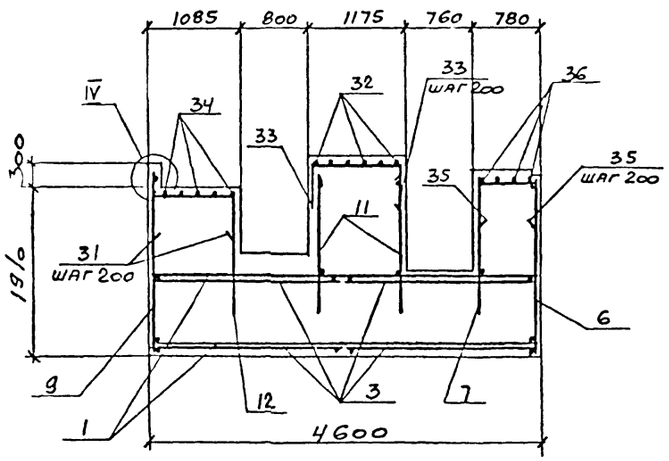

3-3

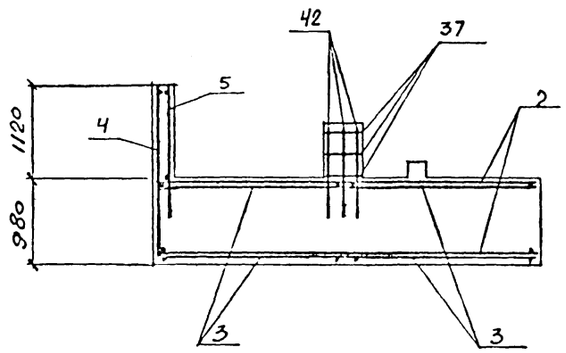

4-4

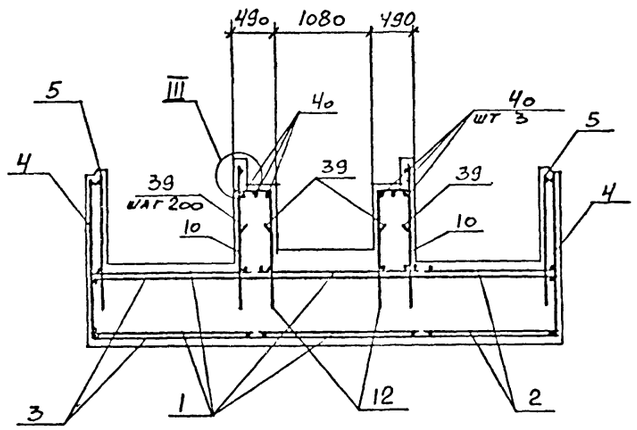

5-5

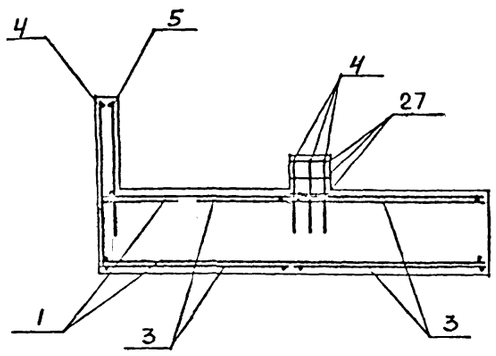

6 6

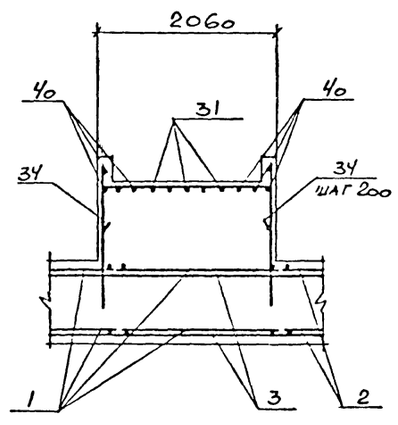

7-7

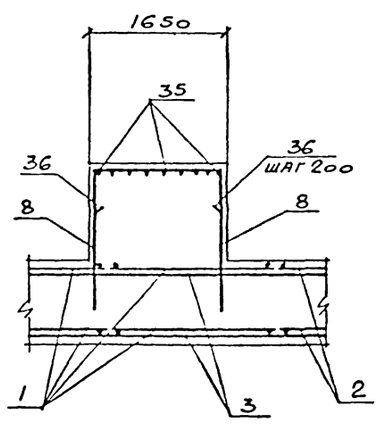

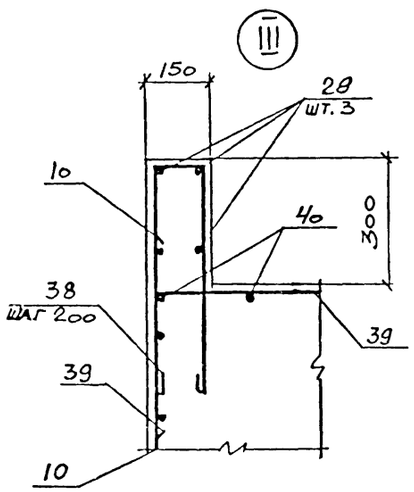

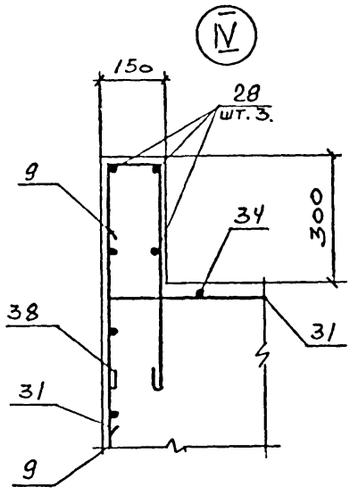

Привязан

Инв №

9330/4

32

			ТП 904-I-65.86-КЖ
			КОМПРЕССОРНАЯ СТАНЦИЯ 4К-63А
Ст. инж.	Толмачева		Стадия: РП; Лист: 21; Листов:
Ведущ.	Макарова		
Рук. гр.	Моргунов		
Начотд.	Саакьянц		ФУНДАМЕНТ ФОМ1. Схема армирования. (окончание)
Гл.спец.	Боярченко		Госстрой СССР РОСТОВСКИЙ ПРОМСТРОЙНИИПРОЕКТ
Н.контр.	Луценко		
ГИП	Осташевский		

Инв. № подл. | Подп. и дата | Взам. инв. №

ФОРМАТ А2

Типовой проект 904-1-65.86-КЖ Альбом 4

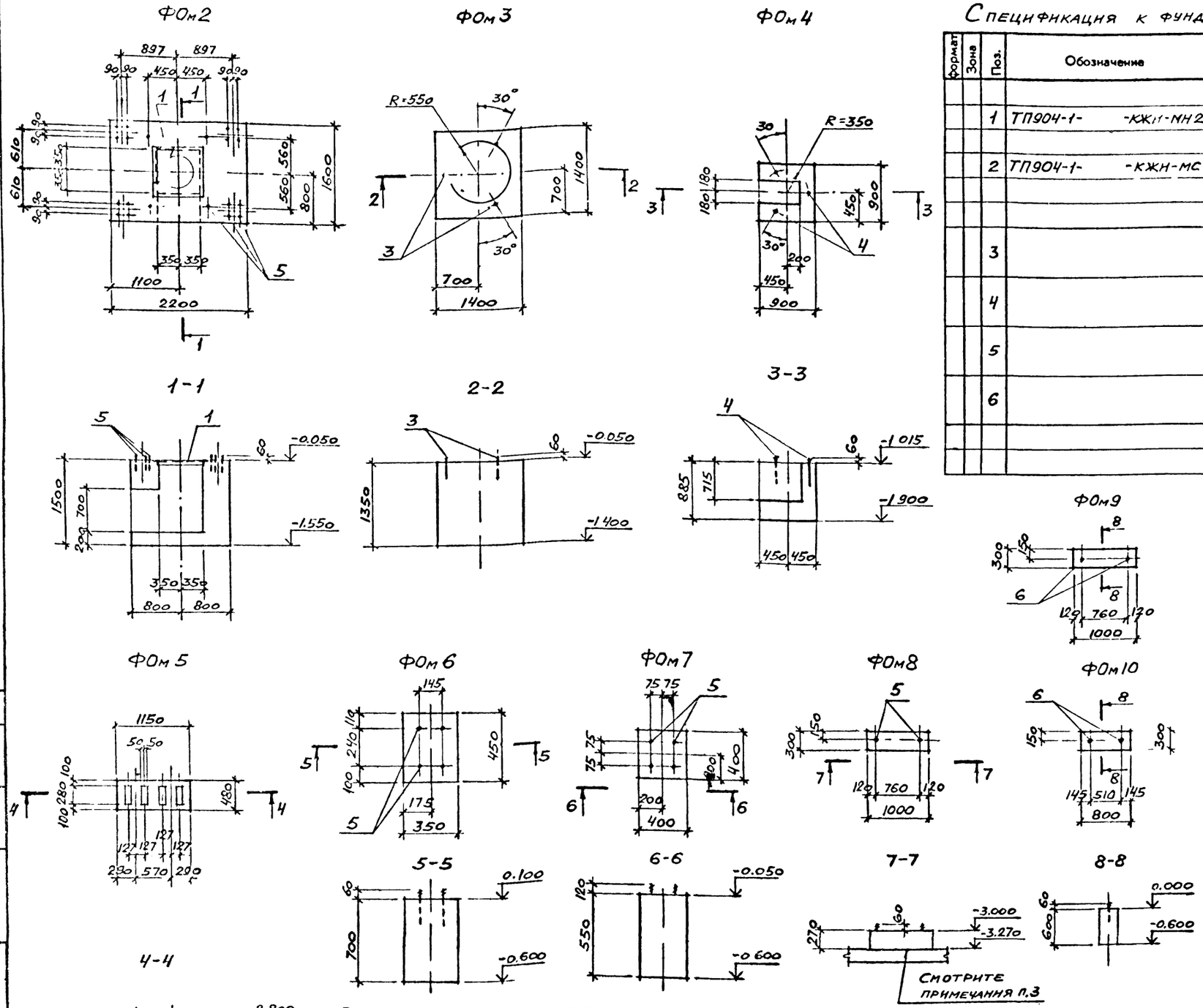

Спецификация к фундаментам под оборудование ФОм2 – ФОм10

Формат	Зона	Поз.	Обозначение	Наименование	Кол. на исполн. ФОм2	ФОм3	ФОм4	ФОм5	ФОм6	ФОм7	ФОм8	ФОм9	ФОм10	Примечание
				Сборочные единицы										
		1	ТП904-1- -КЖИ-МН2	Изделие закладное МН2	1									13,4 кг
				Изделие соединительное										
		2	ТП904-1- -КЖИ-МС3	МС3	2									15,0 кг
				Изделия стандартные										
		3		Болт 5 М24×300 ВСт3кп2 ГОСТ 24379.1-80		3								1.39 кг
		4		Болт 5 М20×300 ВСт3кп2 ГОСТ 24379.1-80			3							0,94 кг
		5		Болт 5 М16×250 ВСт3кп2 ГОСТ 24379.1-80	20				4	4	2			0,51 кг
		6		Болт 1.1 М16×500 ВСт3кп2 ГОСТ 24379.1-80								2	2	0,97 кг
				Материалы										
				Бетон класса В10	4,4	2,7	0,6	0,3	0,1	0,09	0,08	0,2	0,1	м³

Нормативные нагрузки на фундаменты

Схема	Усилие	ФОм2	ФОм3	ФОм4	ФОм5	ФОм6	ФОм7	ФОм8	ФОм9	ФОм10
N ↓	N кН	30	60	25	4,0	3.0	7.0	4.0	4.0	1,5

1. Подготовку основания под монолитные фундаменты выполнять путем втрамбования в грунт щебня или гравия крупностью 40–60 мм
2. Болты тип 5 установить в готовые фундаменты в просверленные отверстия, закрепив с помощью эпоксидного клея, согласно инструкции СН 471-75.
3. Перед бетонированием фундаментов ФОм5 и ФОм8 поверхность днища подвала очистить от пыли и грязи, промыть водой и насечь

Ведомость расхода стали на элемент, кг

Марка элемента	Изделия закладные: Арматура класса А-III ГОСТ 5781-82 ф8	Итого	Прокат марки ВСт3кп2 ГОСТ 2590-71 ф8	Итого	ГОСТ 8509-72 L50×5	Итого	Всего	Общий расход
ФОм2	1,2	1,2	0,2	0,2	12,0	12,0	13,4	13,4

33

Привязан

Инв. №

9330/4

ТП 904-I-65.86-КЖ

КОМПРЕССОРНАЯ СТАНЦИЯ 4К-63А

			Стадия	Лист	Листов
Вединж	Горская		РП	22	
Рук. гр	Бескоровайный				
Начотд	Саакьянц				
Гл.спец	Боярченко				
Нконтр	Луценко				
ГИП	Осташевский				

Фундаменты под оборудование ФОм2 – ФОм10.

Госстрой СССР Ростовский ПРОМСТРОЙНИЙПРОЕКТ

Формат А2

Инв № под | Подпись и дата | Взам инв № | Рук. гр. ОСП-Моргунов

Типовой проект 904-1-65.86-КЖ альбом 4

Схема расположения элементов приямка

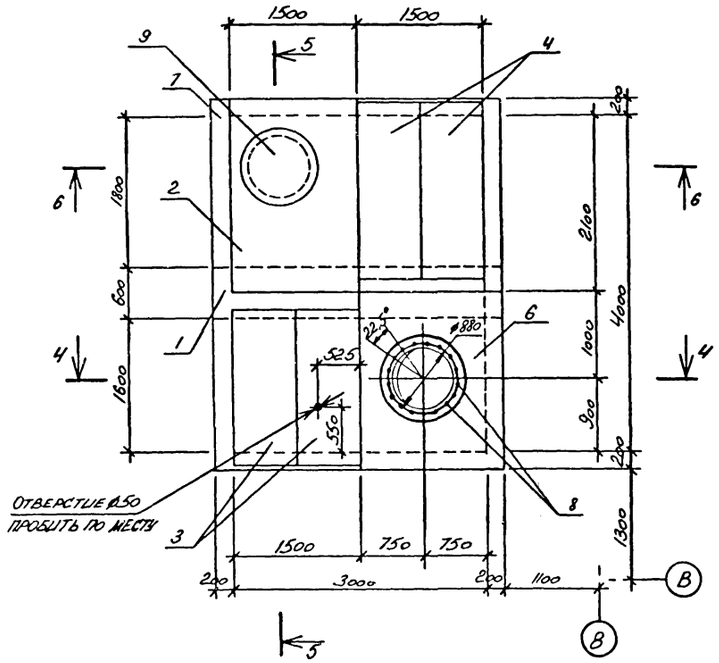

1-1

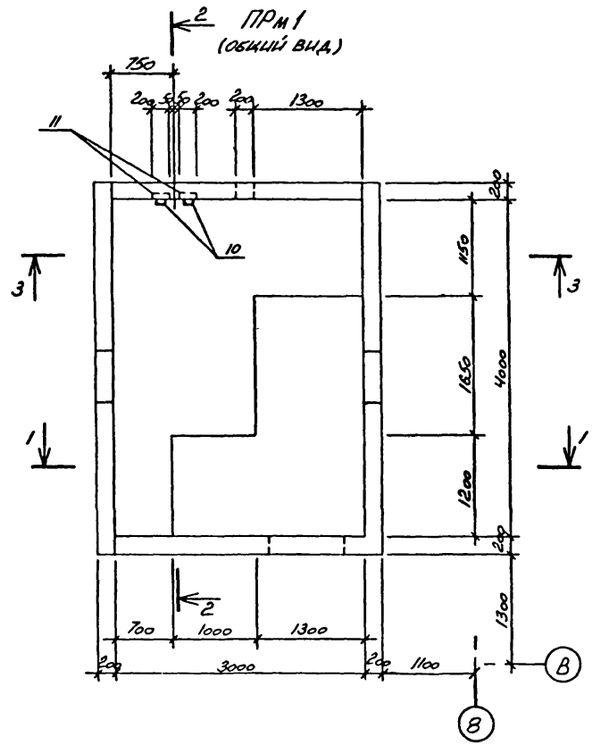

2-2

3-3

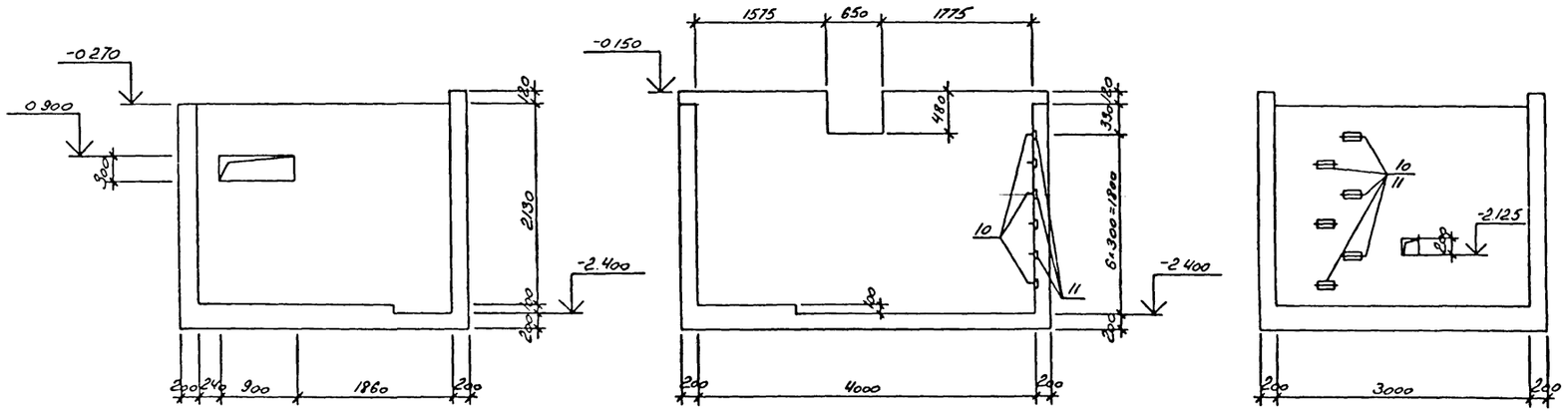

4-4

5-5

6-6

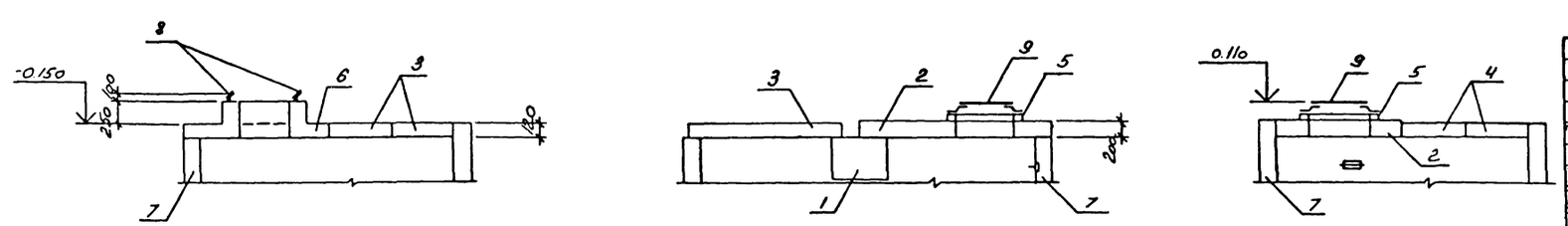

Спецификация к схеме расположения элементов приямка

Марка, поз.	Обозначение	Наименование	Кол.	Масса ед, кг	Примечание
1	3.006.1-2/82 вып.2-2	Балка Б7	1	1770	
2	3.006.1-2/82 вып.2-2	Плита По4	1	1530	
3	3.006.1-2/82 вып.1-2	" П15д-5	2	410	
4	3.006.1-2/82 вып.1-2	" П17д-3	2	480	
5	3.900-3 вып.7	Кольцо опорное КЦО-1	1	50	
6	лист 24	Плита монолитная Пм1	1		
7	лист 24	Приямок монолитный ПРм1	1		
		Стандартные изделия			
8		Болт $\frac{5м20\cdot250\ ВСт3пс2}{ГОСТ\ 24376.1-80}$	16	08	
9		Люк легкий „Л" ГОСТ 3634-79	1	70	

Болты Поз 8 установить при монтаже на эпоксидном клею

34

Привязан.

Инв №

9330/4

Техник	Ванян		
Ведин.	Макарова		
Рук.гр	Моргунов		
Начотд	Саакьянц		
Глспец	Боярченко		
Нконтр	Луценко		
ГИП	Осташевский		

ТП 904-I-65.86-КЖ

КОМПРЕССОРНАЯ СТАНЦИЯ 4К-63А

Стадия	Лист	Листов
РП	23	

Схема расположения элементов приямка. Приямок ПРмI (общий вид).

Госстрой СССР РОСТОВСКИЙ ПРОМСТРОЙНИИПРОЕКТ

Инв.№ подл. | Подпись и дата | Взам инв №

ТП 904-1-65.86-КЖ. Альбом 4

ПРм1
(схема армирования)

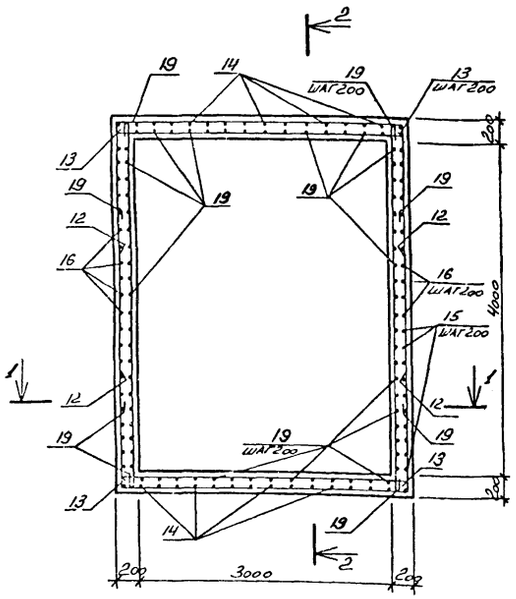

1-1

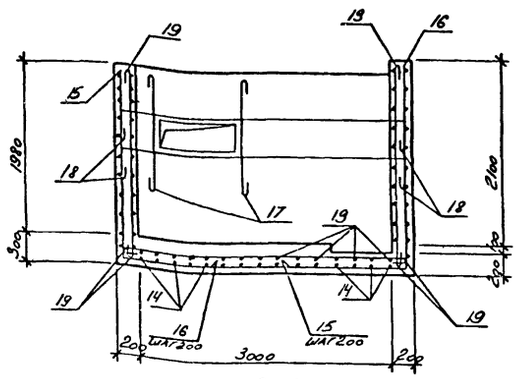

2-2

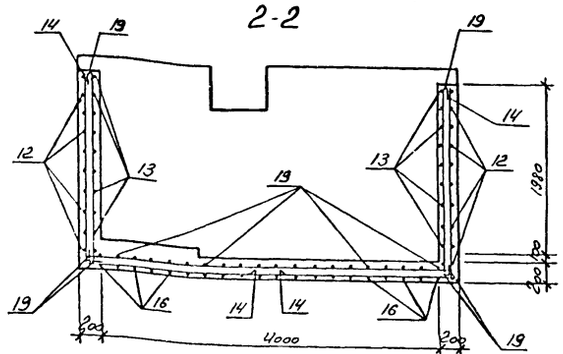

ПМ1
(Общий вид)

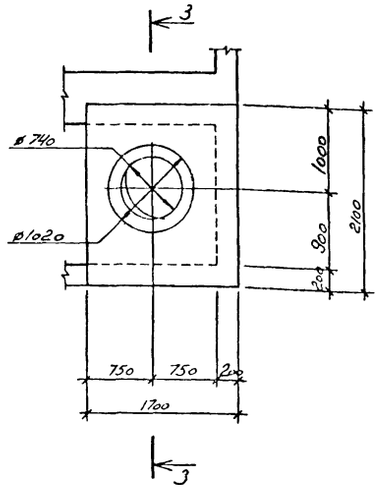

3-3

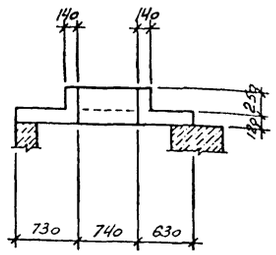

ПМ1
(Схема армирования)

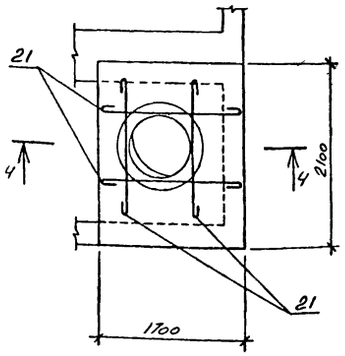

4-4

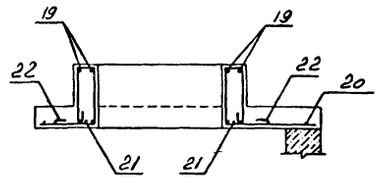

Ведомость деталей

Поз	Эскиз
12	3350 (1600, 1800)
19	Резать по месту
15	2230, 1320
16	2350, 1800
17	1500
21	1650
18	3300 (350, 350)
14	2230, 2420
22	100 (320, 320, 300)

Спецификация к приямку ПРм1 и к плите ПМ1

Формат	Зона	Поз	Обозначение	Наименование	Кол.	Приме чание
				ПРм1		
				Сборочные единицы		
		10	1.400-15 вып.1	Изделие закладное МН801	6	
		11	1.400-15 вып.1	То же МН107-6*	6	
				Детали		
БЧ		12*		А-II-12 ГОСТ 5781-82 ℓ=6550	24	5.8кг
БЧ		13*		А-II-12 ГОСТ 5781-82 ℓ=3350	24	3.0кг
БЧ		14		А-II-12 ГОСТ 5781-82 ℓ=4650	34	4.1кг
БЧ		15*		А-II-12 ГОСТ 5781-82 ℓ=4150	12	3.7кг
БЧ		16*		А-II-12 ГОСТ 5781-82 ℓ=4250	31	3.8кг
БЧ		17*		А-I-16 ГОСТ 5781-82 ℓ=1700	4	2.7кг
БЧ		18*		А-I-16 ГОСТ 5781-82 4200	4	6.6кг
				Материалы		
				Бетон класса В15	6.5	м³
БЧ		19*		А-I-8 ГОСТ 5781-82 ℓ=398000		0222кг
				ПМ1		
				Сборочные единицы		
АЧ		20	ТП904-1- -КЖИ-С10	Сетка арматурная С10	1	
				Детали		
БЧ		21*		А-I-16 ГОСТ 5781-82 ℓ=1850	4	2.9кг
БЧ		22*		А-I-8 ГОСТ 5781-82 ℓ=1150	8	0.5кг
				Материалы		
БЧ		19*		Бетон класса В15	04	м³
				А-I-8 ГОСТ 5781-82 ℓ=5900		0222кг

* - Смотреть ведомость деталей

1. Арматуру в местах отверстий вырезать по месту
2. Защитный слой бетона для рабочей арматуры принят 35 мм.

Ведомость расхода стали на элемент, кг

Марка элемента	Изделия арматурные							Изделия закладные											Всего	Общий расход
	Арматура класса							Арматура класса						Прокат марки						
	A-I			A-II			Всего	A-I			A-III			ВСт3кп2						
	ГОСТ 5781-82							ГОСТ 5781-82						ГОСТ 103-76						
	ø8	ø16		Итого	ø12		Итого	ø16		Итого	ø8		Итого	δ=6	δ=8			Итого		
ПРм1	159.2	37.2		196.4	512.8		512.8	709.2	4.4		4.4	0.6		0.6	5.4	2.4			7.8	12.8	722.0
ПМ1	22.0	11.6		33.6				33.6													33.6

35

Привязан

Инв №

9330/4

ТП 904-1-65.86-КЖ

КОМПРЕССОРНАЯ СТАНЦИЯ 4К-63А

			Стадия	Лист	Листов
Техник	Ванян		РП	24	
Веднж	Макарова				
Рук. гр	Моргунов				
Начотд	Саакьянц				
Гл спец	Боярченко				
Нконтр	Луценко				
ГИП	Осташевский				

Приямок ПРмI (схема армирования). Плита ПмI.

Госстрой СССР РОСТОВСКИЙ ПРОМСТРОЙНИИПРОЕКТ

Инв № подл. | Подпись и дата | Взам инв №

Типовой проект 904-1-65.86КЖ Альбом 4

Схема расположения соединительных изделий. 1-1

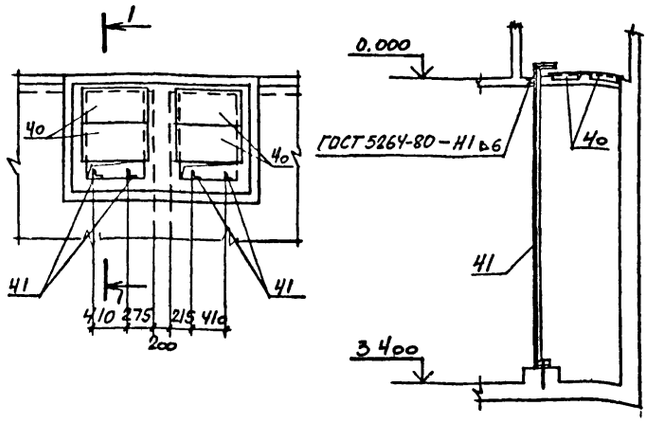

Ведомость деталей.

Поз	Эскиз
13	2350
14	1650, 350
15	1350, 350, 350
16	2200, 350, 350
17	3500
18	2000, 350
19	2000
20	1500, 90, 90
21	850, 200, 90
22	850, 1000

Поз	Эскиз.
23	850, 850
24	550, 200
26	3000
27	2000
28	1800
29	350, 200, 90
30	210, 150, 210
31	150
32	Резать по месту

Спецификация к резервуару РЕм1

Формат	Зона	Поз.	Обозначение	Наименование	Кол.	Примечания
				Сборочные единицы		
				Сетки арматурные		
А3		1	ТП 904-1- -КЖИ-С11	С13	2	
А3		2		С14	2	
А3		3		С15	6	
А3		4		С16	2	
				Изделия закладные		
		6		МН107-6	44	
		7	1.400-15 вып. 1	МН 801	44	
		8		МН548	76	м
		9		Сальник Ду=50 ℓ=200	3	
		10	5.900-2	Сальник Ду=150 ℓ=200	7	
		11		Сальник Ду=200 ℓ=200	2	
				Детали		
				А-I-16 ГОСТ 5781-82		
Б.Ч		13*		ℓ = 2550	1	4,0 кг
Б.Ч		14*		ℓ = 2200	4	3.5 кг
Б.Ч		15*		ℓ = 2250	4	3.6 кг
Б.Ч		16*		ℓ = 3100	2	4.9 кг
Б.Ч		17*		ℓ = 3700	1	5.8 кг
Б.Ч		18*		ℓ = 2550	4	4.0 кг
Б.Ч		19*		ℓ = 2200	2	3.5 кг
				А-II-12 ГОСТ 5781-82		
Б.Ч		22*		ℓ=1850	88	1,6 кг
Б.Ч		23*		ℓ=1700	68	1,5 кг
Б.Ч		25		ℓ=1500	49	1.3 кг

Формат	Зона	Поз.	Обозначение	Наименование	Кол	Примечания.
				А-II-10 ГОСТ 5781-82		
Б.Ч		20*		ℓ=1680	8	1.0 кг
Б.Ч		21*		ℓ=1140	65	0,7 кг
Б.Ч		24*		ℓ = 750	310	0,5 кг
				А-I-8 ГОСТ 5781-82		
Б.Ч		26*		ℓ=3100	88	1,2 кг
Б.Ч		27*		ℓ=2100	49	0,8 кг
Б.Ч		28*		ℓ=1900	112	0,8 кг
				А-I-6 ГОСТ 5781-82		
Б.Ч		29*		ℓ=680	36	0,2 кг
Б.Ч		30*		ℓ = 650	6	0.1 кг
Б.Ч		31*		ℓ = 230	714	0,05 кг
				Стандартные изделия		
		35		Болт 1.1.М12×400 ВСт3кп2 ГОСТ 24379.1-80	4	0.44 кг
				Материалы		
Б.Ч		32		А-I-6 ГОСТ 5781-82	250 м	0,22 кг
				Бетон класса В15	18,7	м³

*) Поз. 13-24, 26-31 смотрите ведомость деталей

Спецификация к схеме расположения соединительных изделий

Марка, поз.	Обозначение	Наименование	Кол.	Масса ед., кг.	Примечание
		Изделия соединительные			
40	ТП904-1- -КЖИ-МС4	МС4	4	13.8	
41	ТП904-1- -КЖИ-МС6	МС6	4	14.1	

Ведомость расхода стали на элемент, кг

Марка элемента	Изделия арматурные: Арматура класса А-I ГОСТ 5781-82 ф6	ф8	Арматура класса А-II ГОСТ 5781-82 ф16	Итого	Всего	Изделия закладные: Арматура класса А-I ГОСТ 5781-82 ф16	Итого	Арматура класса А-III ГОСТ 5781-82 ф8	Итого	Прокат марки ВСт3кп2 ГОСТ 103-76 δ=6	δ=8	Итого	ГОСТ 19903-74 δ=10	Итого	ГОСТ 2590-71 ф7	ф10	Итого	ГОСТ 8509-72 ∠50×50×5	Итого	ГОСТ 3262-75 Тр.100×4,5	Итого	ГОСТ 10704-76 Тр.273×6	Итого	Всего	Общий расход
РЕм1	98.5	234.4	71.1	704.0	707.8	306.9	1014.3	1718.3	32,6	32,6	8,3	8,3	39,6	17,6	57,2	28,2	28,2	0,9	12.7	13,6	28,7	28,7	7,2	7.2	71,1	71.1	246.9	1965.2

36

Привязан

Инв №

9330/4

		ТП 904-1-65.86-КЖ	
		КОМПРЕССОРНАЯ СТАНЦИЯ 4К-63А	
Ст. инж	Толмачева	Стадия: РП	Лист: 25 / Листов:
Вединж	Макарова		
Рук. гр	Хоргунов		
Начртд	Саакьянц	Резервуар РЕм1.	Госстрой СССР РОСТОВСКИЙ ПРОМСТРОЙНИИПРОЕКТ
Гл.спец	Боярченко		
Нконтр	Луценко		
ГИП	Осташевский		

Формат А2

Инв № подл. | Подпись и дата | Взам. инв. №

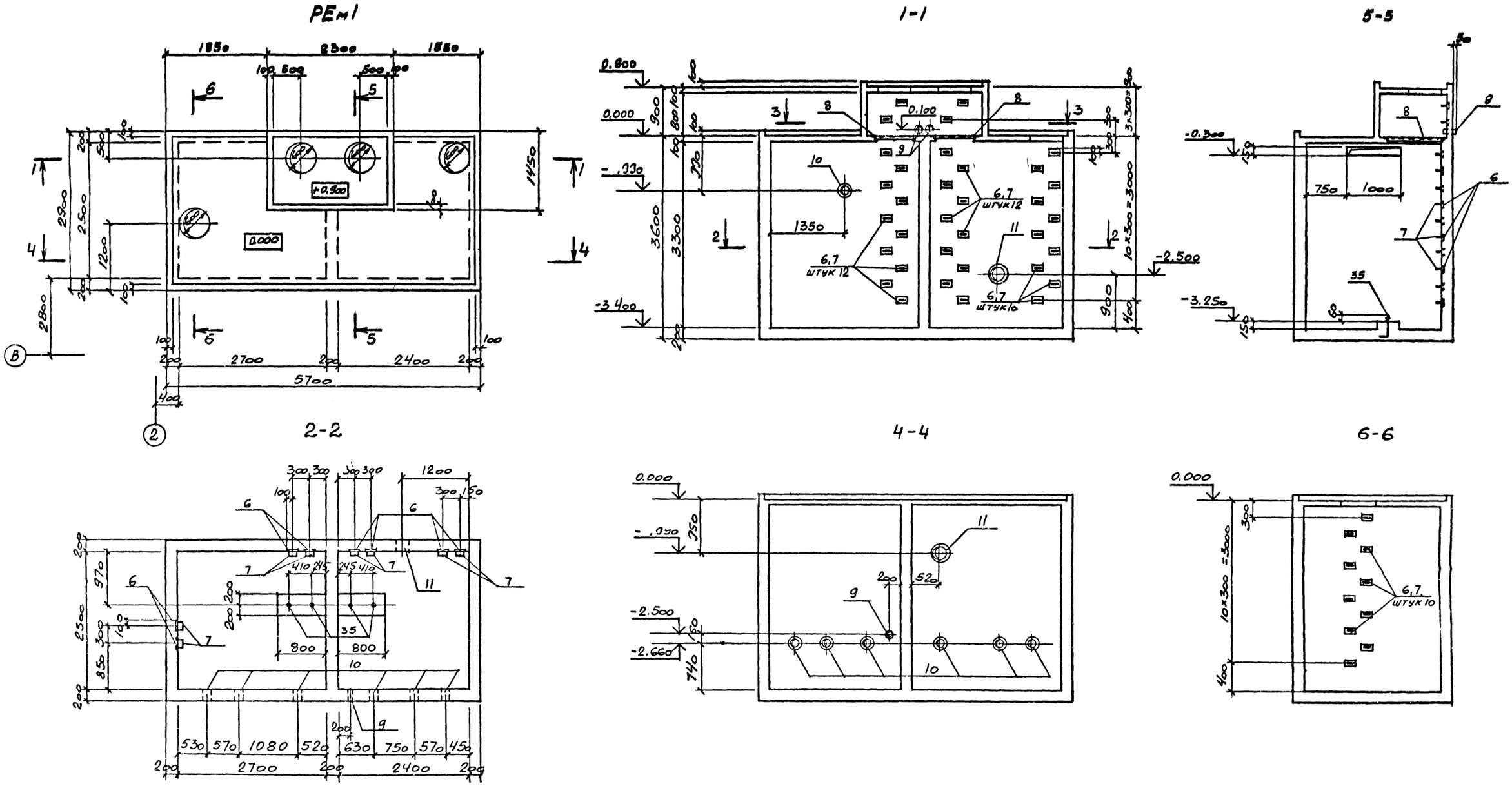

1. Деталь установки поз. 7 (изделие закладное МН801) смотрите узел А серия 1.400-15 вып. 0 стр. 69.
2. В местах отверстий арматуру вырезать по месту
3. Защитный слой бетона для рабочей арматуры, кроме оговоренного, равен 25мм, в плитах на отметках 0.000 и 0.900 — 10мм.

Типовой проект ... Альбом 4

Инв № подл | Подпись и дата | Взам инв №

37

Привязан

Инв №

9330/4

Ст.инж	Толмачева		ТП 904-I-65.86-КЖ
Ведин	Макарова		КОМПРЕССОРНАЯ СТАНЦИЯ 4К-63А
Рук.гр	Моргунов		Стадия: РП; Лист: 26; Листов:
Начотд	Саакьянц		
Гл.спец	Боярченко		Резервуар РЕмI. Общий вид.
Нконтр	Луценко		Госстрой СССР РОСТОВСКИЙ ПРОМСТРОЙНИИПРОЕКТ
ГИП	Осташевский		

Формат А2

Типовой проект 904-1-65.86 Альбом 4

РЕм1

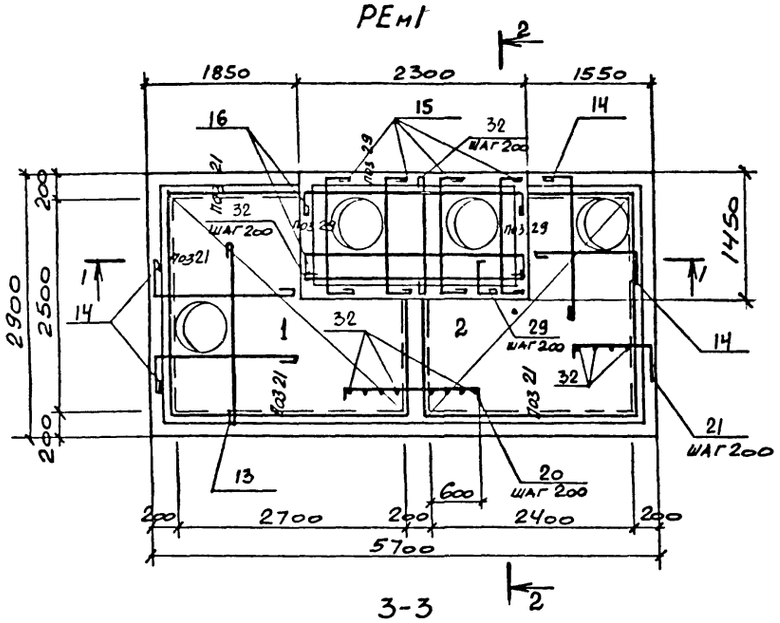

1-1

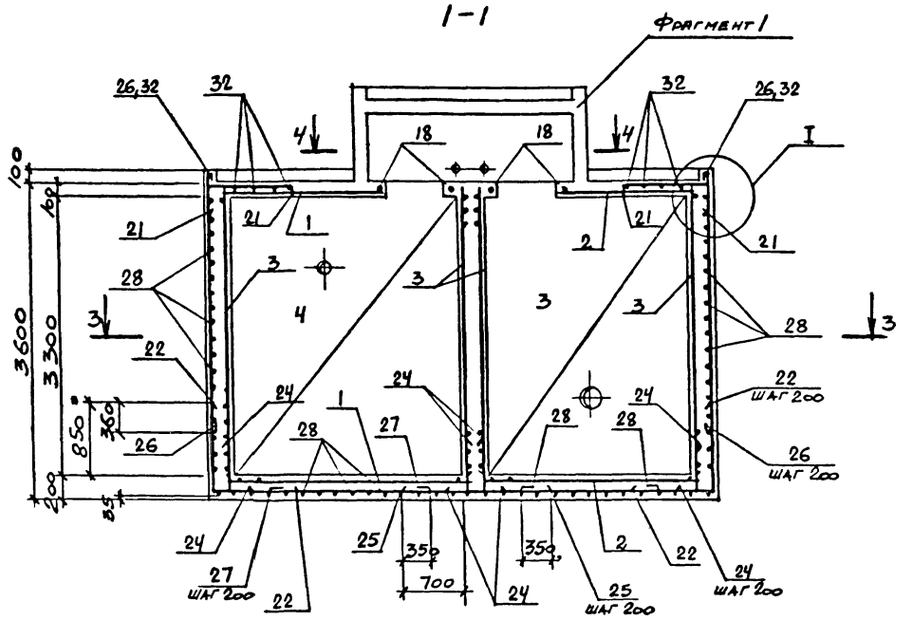

2-2

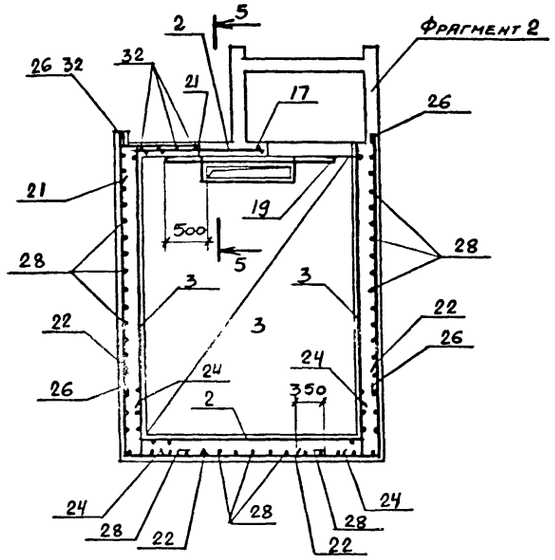

3-3

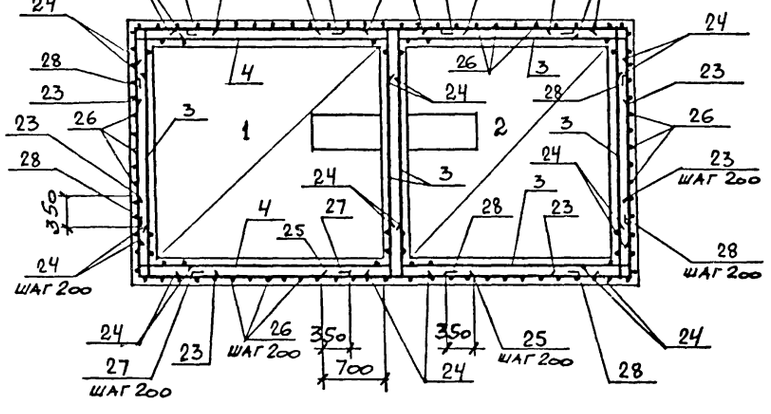

Фрагмент 1

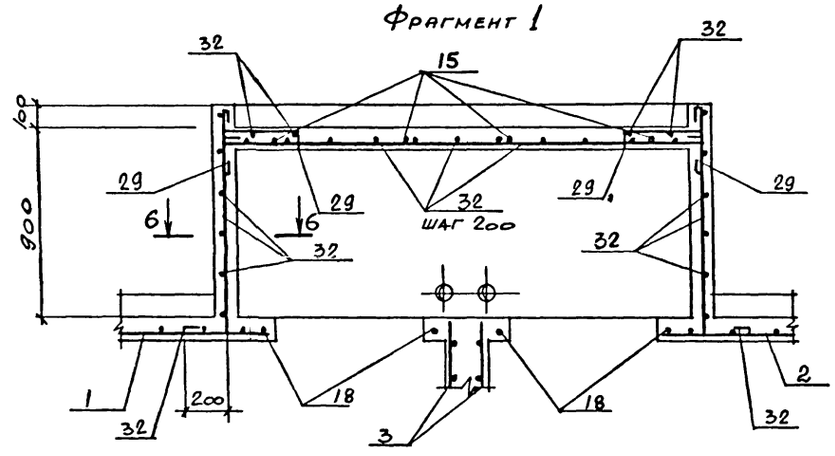

6-6

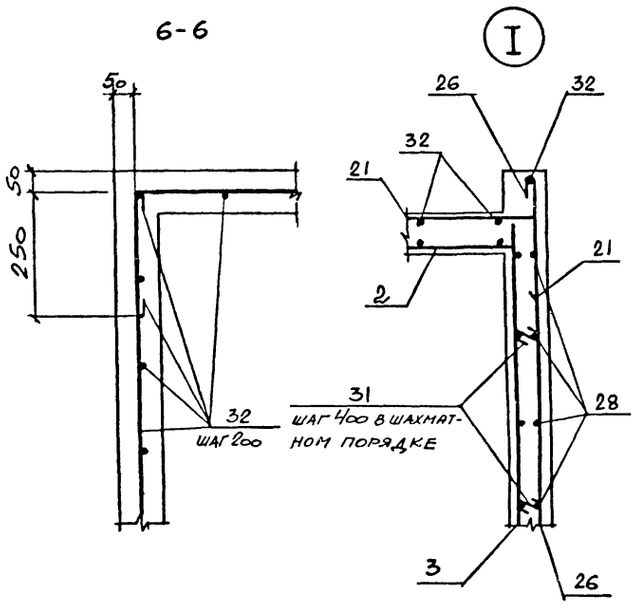

4-4

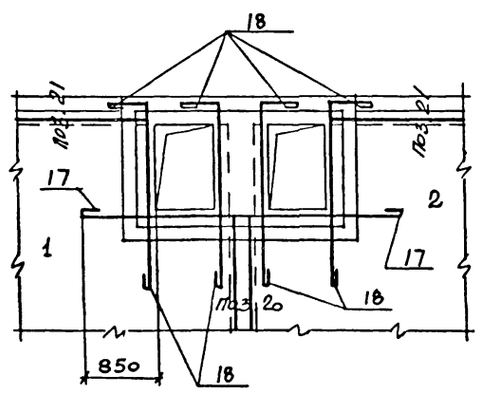

5-5

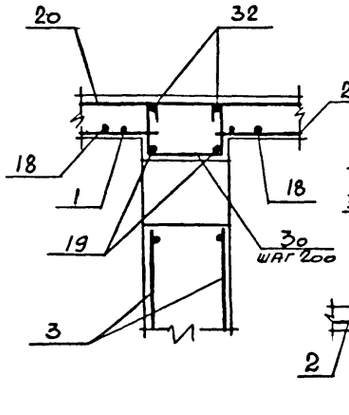

Фрагмент 2.

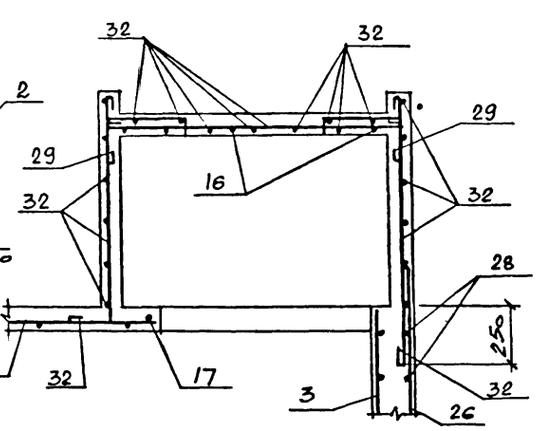

38

9330/4

Привязан

Инв. №

Ст.инж	Толмачева		
Вединж	Макарова		
Рук.гр	Моргунов		
Нач.отд	Саакьянц		
Гл.спец	Болрченко		
Нконтр	Луценко		
ГИП	Осташевский		

ТП 904-1-65.86-КЖ

КОМПРЕССОРНАЯ СТАНЦИЯ 4К-63А

Стадия	Лист	Листов
РП	27	

Резервуар РЕм1. Схема армирования.

Госстрой СССР РОСТОВСКИЙ ПРОМСТРОЙНИИПРОЕКТ

Формат А2

Инв. № подл. | Подпись и дата | Взам. инв. №

Типовой проект 904-1-65.86-КЖ. Альбом 4

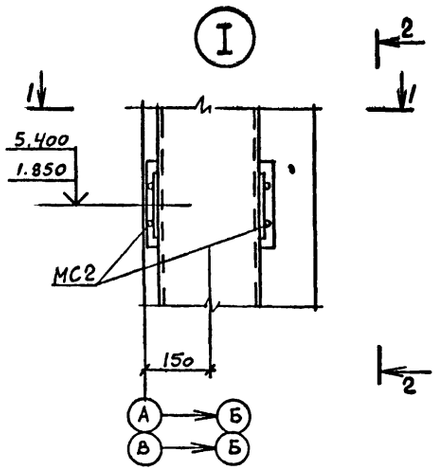

1-1

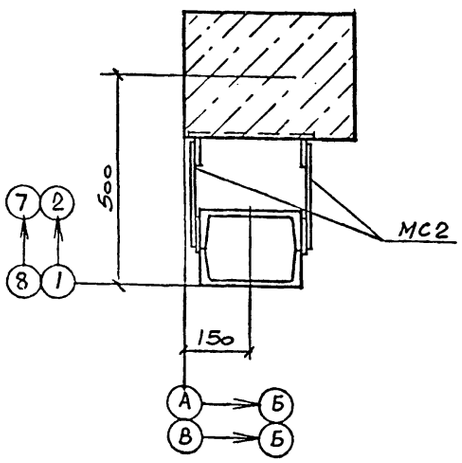

2-2

Спецификация к схемам расположения колонн, балок и плит покрытия

Марка, поз.	Обозначение	Наименование	Кол.	Масса ед., кг.	Примечание
		Схема 1			
		Колонны			
1	ТП904-1- -КЖИ-К60-7-1	К60-7-1	6	2000	
2		К60-7-2	2	2000	
3		К60-7-3	4	2000	
4	-К60-7-4	К60-7-4	1	2000	
5		К60-7-5	1	2000	
6		К60-7-6	2	2000	
7	-1КФ67-1-1	1КФ67-1-1	1	1500	
8		1КФ67-1-2	1	1500	
10	1.030.1-1 вып. 4-2	Стойка фахверка СФ4	4	349,4	
11	1.030.1-1 вып. 4-1	Насадка фахверка НУ1	2	25,2	
12		То же НУ2	2	25,2	
13		" НФ4	2	35,2	
14		Консоль опорная ТК4	1	12,2	
15		То же РК4	3	10,0	
		Изделия соединительные			
17	ТП904-1- -КЖИ-МС9	МС9	2	22,0	
18	-МС7	МС7	40	0,8	
*)	-МС2	МС2	16	2,2	
	1.400-7	ММ-10	2	6,1	
		ММ-19	2	6,3	
		Схема 2			
		Балки покрытия			
20	ТП904-1- -КЖИ-100	1БСП12-5АтV-1	8	4500	

Марка, поз	Обозначение	Наименование	Кол	Масса ед. кг	Примечание
		Схема 3			
		Плиты покрытия			
22	1.465.1-10/82 вып. 1	1ПГ-2АтVП-60ПФГ-200П	8	2740	
23		1ПВ10-2АтVП-60ПФГ-200П	2	3540	
24	ТП904-1- -КЖИ-200	1ПГ-2АтVП-60ПФГ-200П-1	10	2740	
25		1ПГ-2АтVП-60ПФГ-200П-2	3	2740	
26		1ПГ-2АтVП-60ПФГ-200П-3	4	2740	
27	-201	1ПВ7-2АтVП-60ПФГ-200П1	1	3036	
		Стаканы			
28	1.494-24 вып. 1	СБ10А-2	2	250	
30		СБ7А-1	1	290	
		Изделия соединительные			
*)	2.460-15 вып. 0	МС1	12	0,4	*) по узлам 2.460-15 вып. 0

1. На схеме 3 отверстие 200×200 выполнить по месту путем рассверловки по его периметру дыр ф20-25мм с последующей выбивкой бетона и вырезкой арматуры;

2. Индекс А дан для ориентации при монтаже

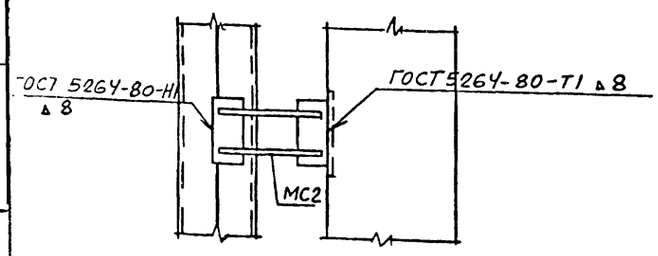

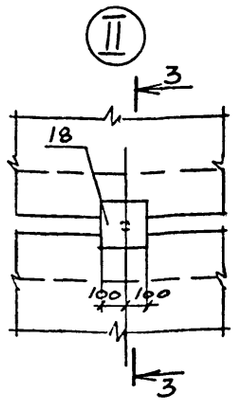

3-3

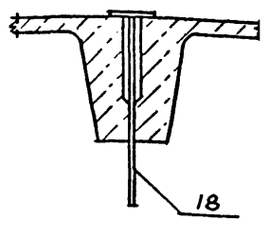

39

Привязан

Инв №

9330/4

Ст.инж	Толмачева		
Вединж	Макарова		
Рук.гр	Моргунов		
Начотд	Саакьянц		
Глспец	Боярченко		
Нконтр	Луценко		
ГИП	Осташевский		

ТП 904-I-65.86-КЖ

КОМПРЕССОРНАЯ СТАНЦИЯ 4К-63А

Стадия	Лист	Листов
РП	28	

Схемы расположения колонн, балок и плит покрытия. (начало)

Госстрой СССР РОСТОВСКИЙ ПРОМСТРОЙНИИПРОЕКТ

Формат А2

Инв № подл | Подпись | Дата

Типовой проект 904-1-65.86 КЖ Альбом 4

Согласовано

Инв. № подл. | Подпись и дата | Взам. инв. №

Схема расположения плит покрытия (Схема 3.).

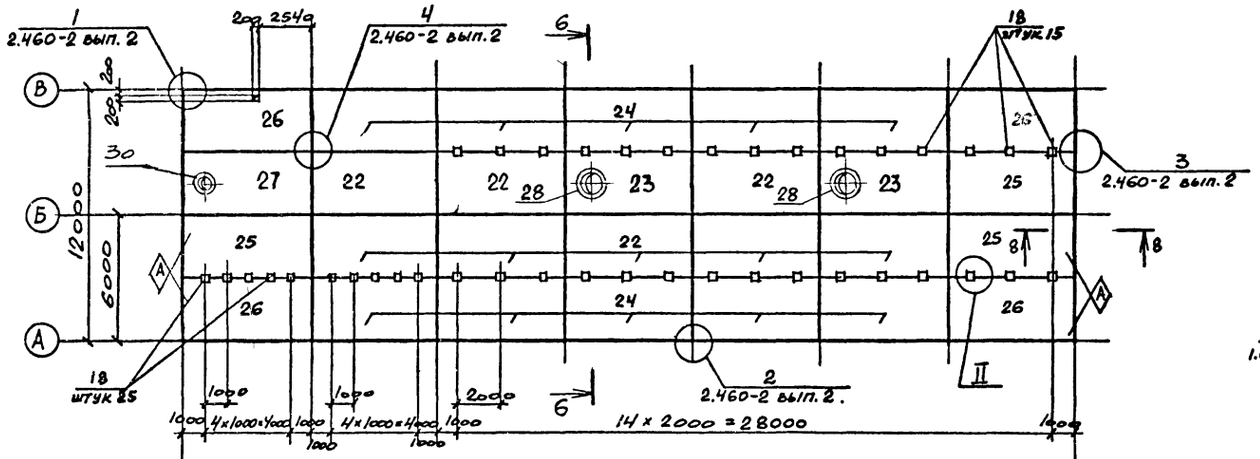

Схема расположения балок покрытия. (Схема 2)

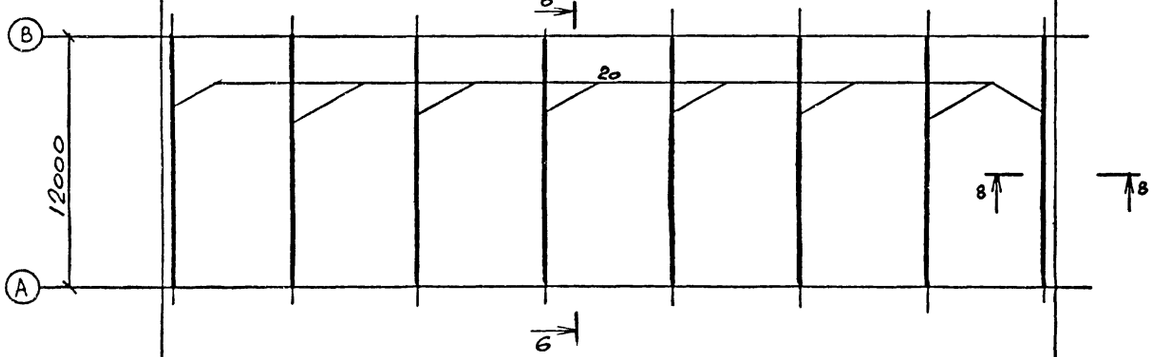

Схема расположения колонн (Схема 1)

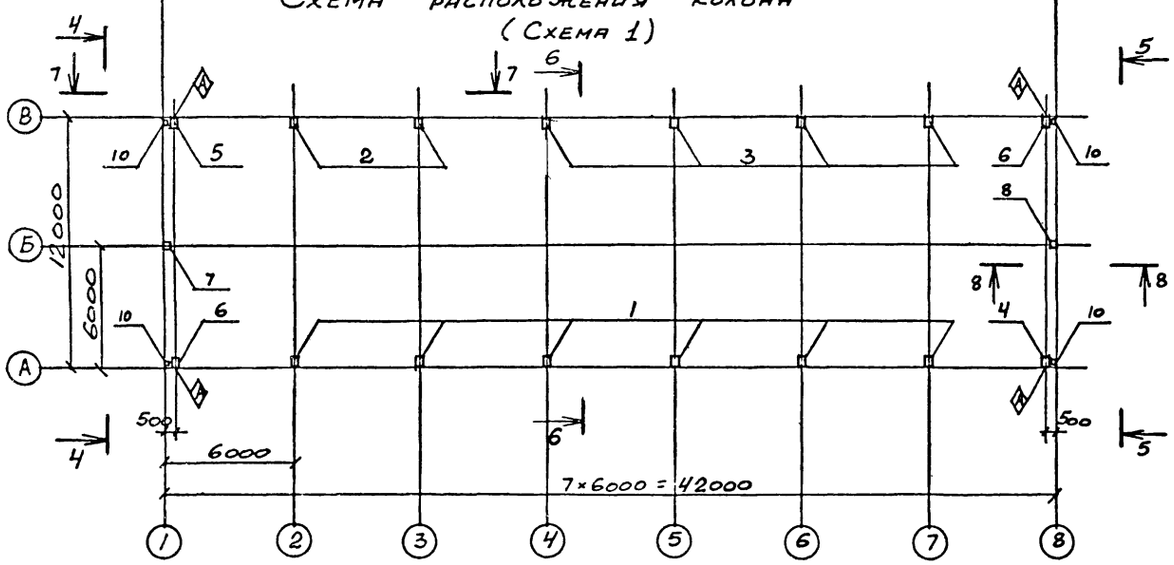

4-4

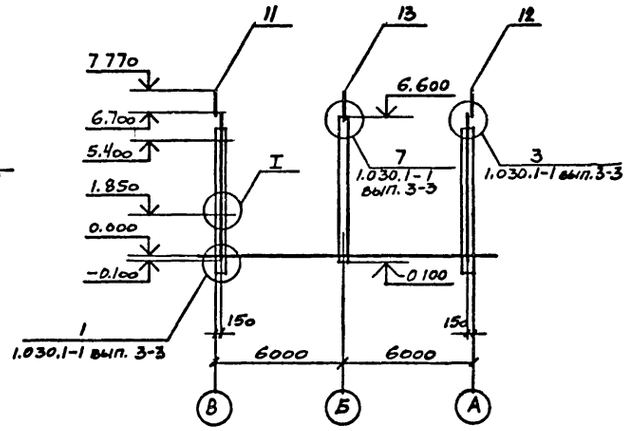

5-5

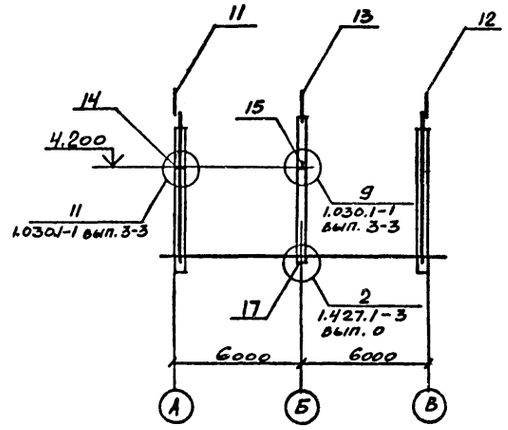

6-6

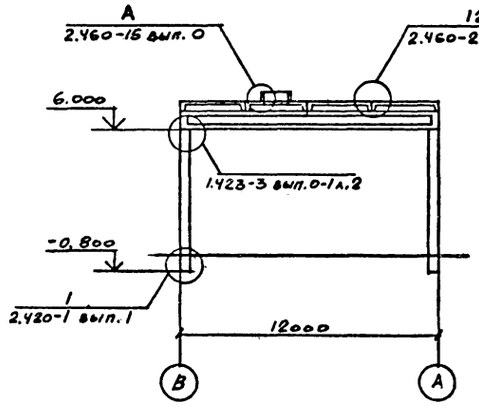

7-7

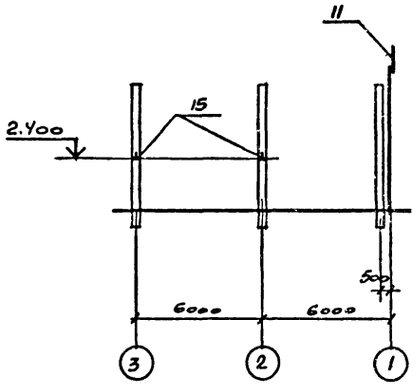

8-8

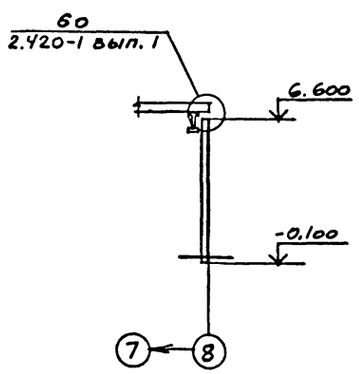

40

Привязан

Инв. № 9330/4

Ст. инж	Толмачева		
Вединж	Макарова		
Рук. гр	Моргунов		
Начотд	Саакьянц		
Гл спец	Бонрченко		
Нконтр	Луценко		
ГИП	Осташевский		

ТП 904 -I- 65.86 -КЖ

КОМПРЕССОРНАЯ СТАНЦИЯ 4К-63А

Стадия	Лист	Листов
РП	29	

Схемы расположения колонн, балок и плит покрытия. (окончание)

Госстрой СССР РОСТОВСКИЙ ПРОМСТРОЙНИИПРОЕКТ

Формат А2

Типовой проект 904-1-65.86 КЖ. Альбом 4.

Схема расположения стеновых и карнизных панелей по оси А.

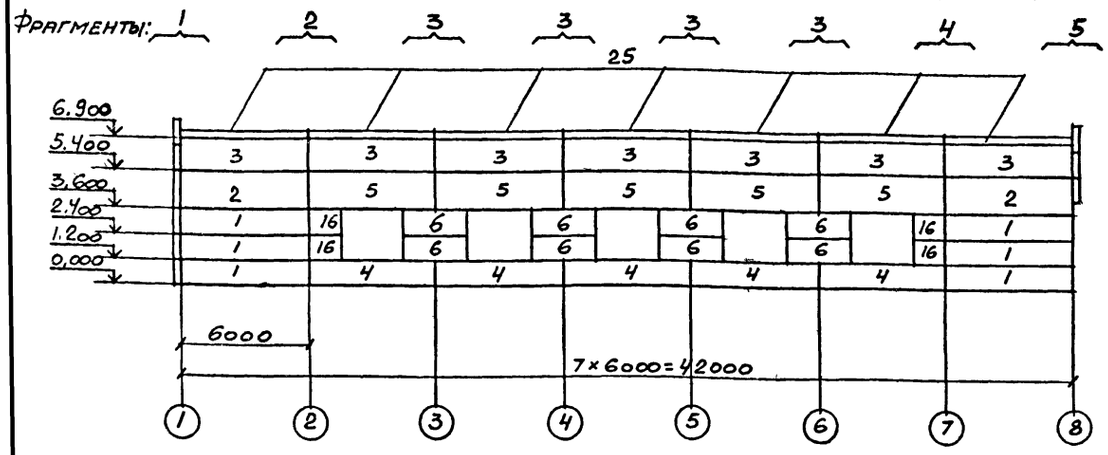

Схема расположения стеновых панелей по оси 8

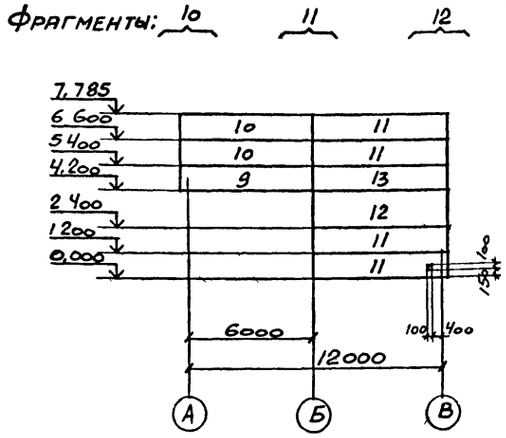

Схема расположения стеновых и карнизных панелей по оси В

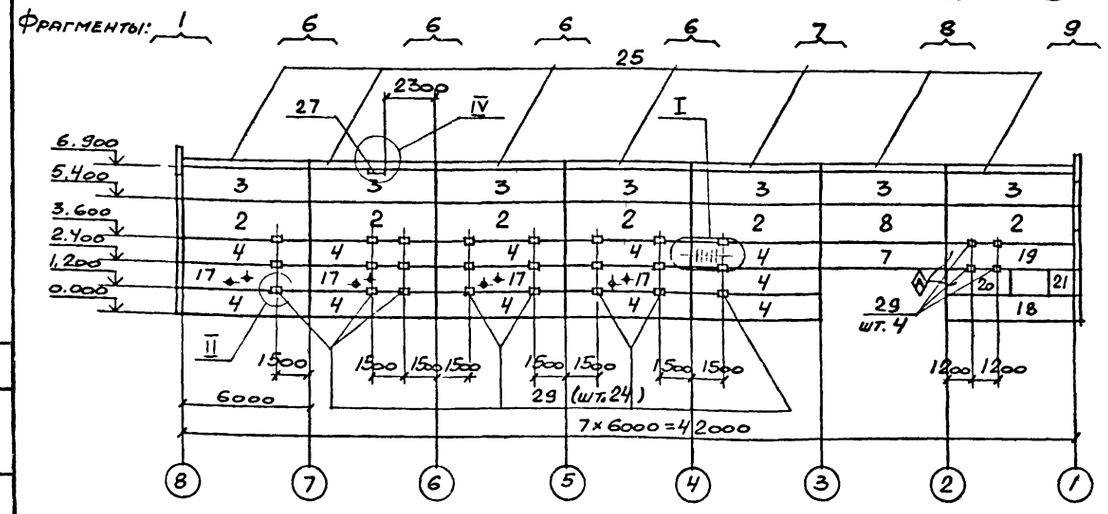

Схема расположения стеновых панелей по оси 1.

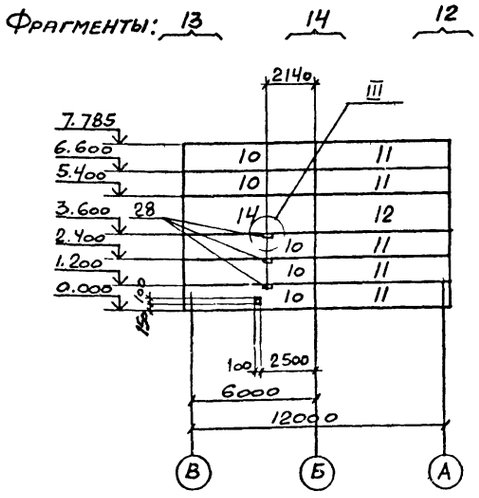

Спецификация к схемам расположения стеновых и карнизных панелей.

Марка, поз.	Обозначение	Наименование	Кол	Масса ед., кг.	Примечание
		Панели стеновые			
1	1.030.1-1 вып. 0-3, 1-1 часть I	ПС60.12.2,0-2Л-31	6	2020	
2		ПС60.18.2,0-1.Л-31	8	3030	
3		ПС60.15.2,0-2.Л-35	14	2520	
4		ПС60.12.2,0-2.Л-47	16	2020	
5		ПС60.18.2,0-3.Л-48	5	3040	
6		ПС30.12.2,0-6.Л-57	8	1010	
7		ПС60.12.2,0-2.Л-32	1	2020	
8		ПС60.18.2,0-3.Л-32	1	3040	
9		ПС62,5.12.2,0-2.Л-1.33	1	2110	
10		ПС62,5.12.2,0-2.Л-1.31	7	2110	
11		ПС62,5.12.2,0-2.Л-2.31	9	2110	
12		ПС62,5.18.2,0-3.Л-2.31	2	3180	
13		ПС62,5.12.2,0-2.Л-2.33	1	2110	
14		ПС62,5.18.2,0-3.Л-1.31	1	3180	
16	ТП904-1- -КЖИ-300	2ПС15.12.2,0-Л-58-а	4	500	
17	-301	ПС60.12.2,0-2.Л-47-а	4	2020	
18	-302	ПС60.12.2,0-2.Л-41-а	1	2020	
19	-303	ПС60.12.2,0-2.Л-32-а	1	2020	
20	-304	ПС30.12.2,0-6.Л-57-а	1	1010	
21	-305	2ПС12.12.2,0-Л-59-а	1	400	
		Панели карнизные			
25	1.030.1-1 вып. 2-1	ПК60.6,5-Л	14	1200	

Спецификация к схемам расположения стеновых и карнизных панелей (продолжение).

Марка, поз.	Обозначение	Наименование	Кол.	Масса ед., кг.	Примечание
		Изделия соединительные			
*)	1030 1-1 вып 0-3	А-1	28	0,7	По узлам 1.030.1-1 вып. 0-3, 3-3.
		А-2	28	1.2	
		А-3	42	0.4	
	1030 1-1 вып 4-1	Т3	115	0,4	
		Т5	16	0,4	
		Т8	12	0,5	
		Т9	4	0,4	
		Т10	24	1.3	
		Т17	10	0,3	

Марка, поз.	Обозначение	Наименование	Кол.	Масса ед., кг.	Примечание
*)	1.030.1-1 вып. 3-3	поз. 16	1	0.09	По узлам 1.030.1-1 вып. 0-3, 3-3
		поз. 19	24	0.7	
		поз. 22	10	1.23	
		поз. 29	4	0.71	
		Швеллер 22 ГОСТ 8240-72 / ВСт3пс6 ГОСТ 535-79			
27		e=800	1	16.8	
28		e=200	3	4.2	
29		МС1	28	5,3	

41

Привязан

Инв №

933014

Ст. инж	Толмачева	
Ведин.	Макарова	
Рук. гр	Моргунов	
Начотд	Саакьянц	
Глспец	Боярченко	
Нконтр	Луценко	
ГИП	Осташевский	

ТП 904-I-65.86-КЖ

КОМПРЕССОРНАЯ СТАНЦИЯ 4К-63А

Стадия	Лист	Листов
РП	30	

Схема расположения стеновых и карнизных панелей. (начало)

Госстрой СССР РОСТОВСКИЙ ПРОМСТОЙНИИПРОЕКТ

Инв № подл | Подпись и дата | Взам инв №

Формат А2

Фрагмент 1

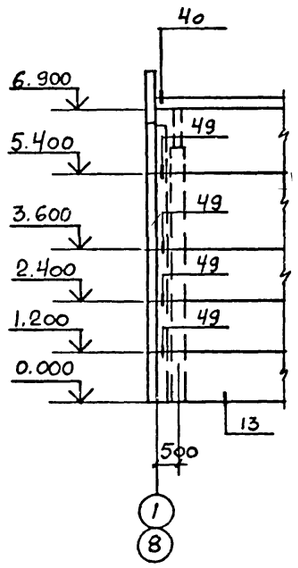

Фрагмент 2

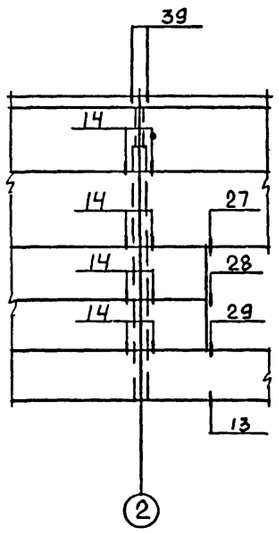

Фрагмент 3

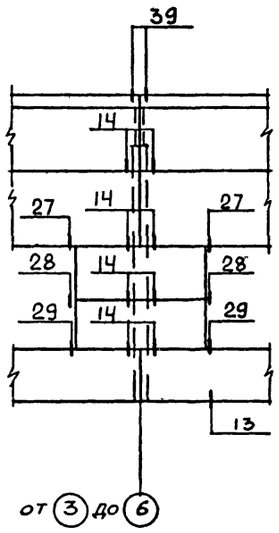

Фрагмент 4

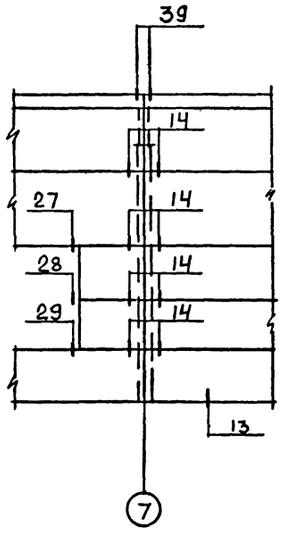

Фрагмент 5

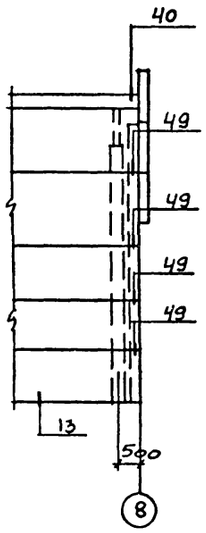

Фрагмент 9

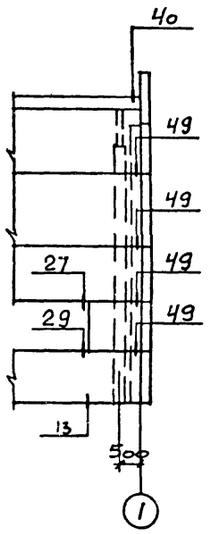

Фрагмент 6

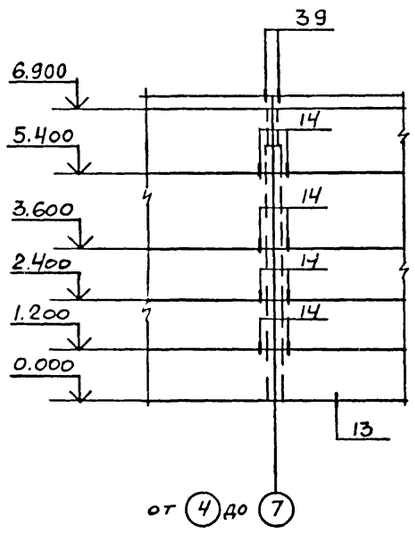

Фрагмент 7

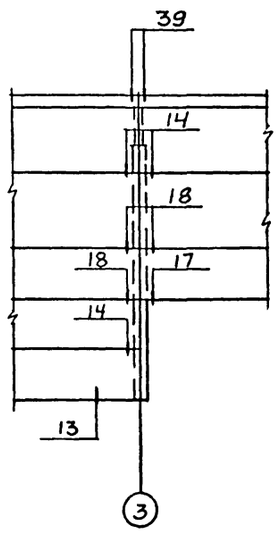

Фрагмент 8

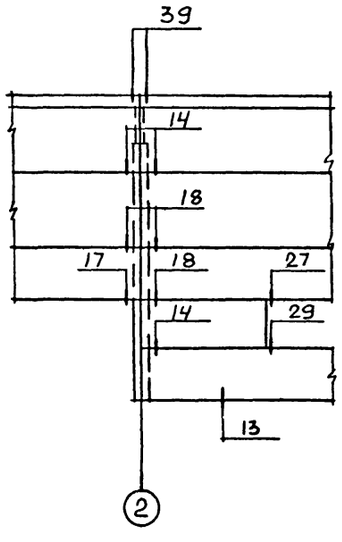

1. Стеновые панели изготовляются из керамзитобетона класса В3,5 с плотностью в сухом состоянии $\rho = 1100$ кг/м^3.

2. Крепление карнизной панели к подкарнизной выполнять по узлам А и Б приведенным в серии 1.030.1-1 вып. 0-3 стр. 47.

3. Номера узлов на фрагментах даны по серии 1.030.1-1 вып. 3-3.

4. Отверстия в стеновых панелях размером 100 х 100 просверлить по месту.

Привязан

Инв №

9330/14

		ТП 904-I-65.86-КЖ	
		КОМПРЕССОРНАЯ СТАНЦИЯ 4К-63А	
Ст.инж	Толмачева	Стадия: РП	Лист: 31
Веднж	Макарова		Листов:
Рук.гр	Моргунов		
Начотд	Саакьянц		
Глспец	Боярченко	Схема расположения стеновых и карнизных панелей. (продолжение)	Госстрой СССР РОСТОВСКИЙ ПРОЛСТРОЙНИИПРОЕКТ
Нконтр	Луценко		
ГИП	Осташевский		

Взам инв №

Подпись и дата

Инв № подл

Типовой проект 904-1-65.86-КЖ Альбом 4

Фрагмент 10

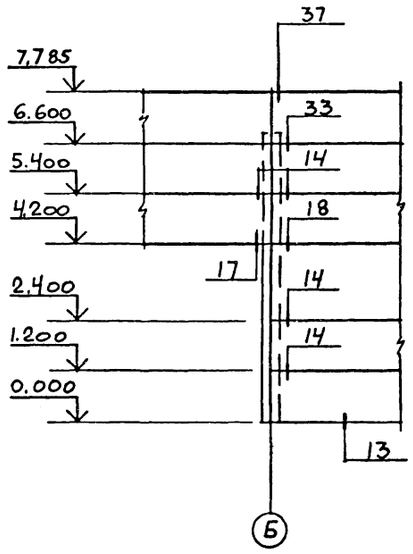

Фрагмент 11

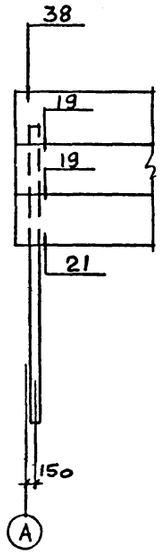

Фрагмент 12

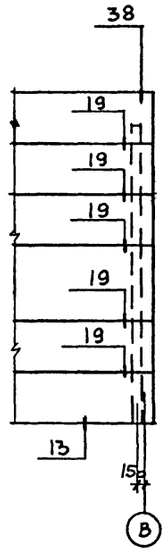

Фрагмент 13

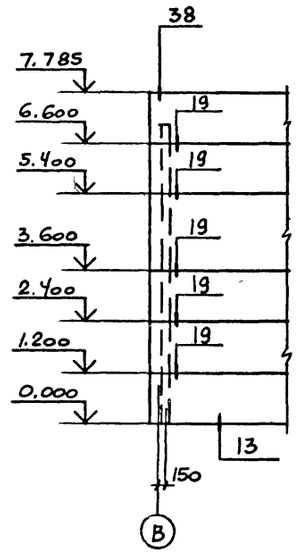

Фрагмент 14

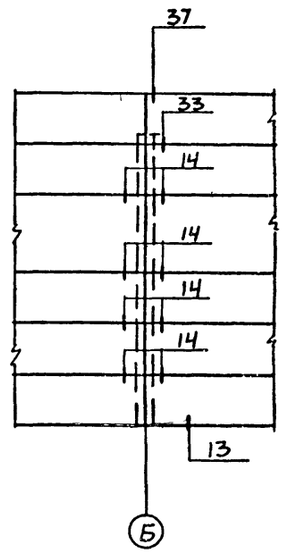

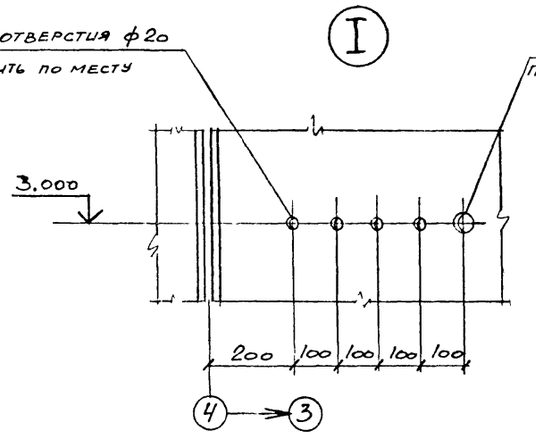

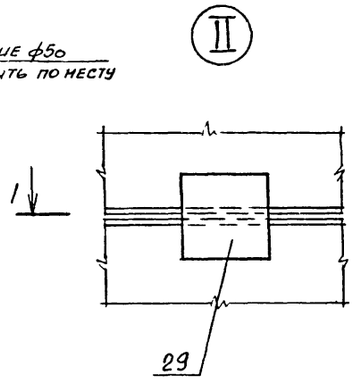

1-1

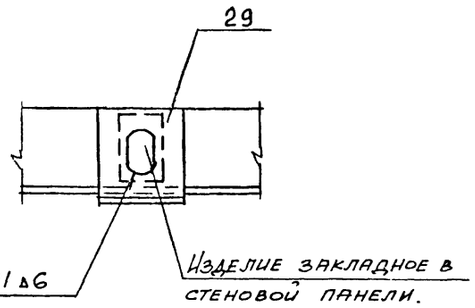

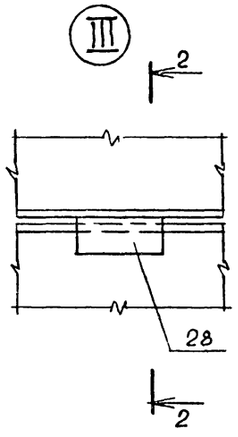

2-2

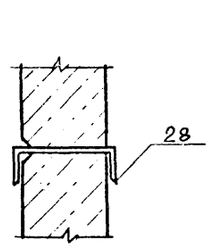

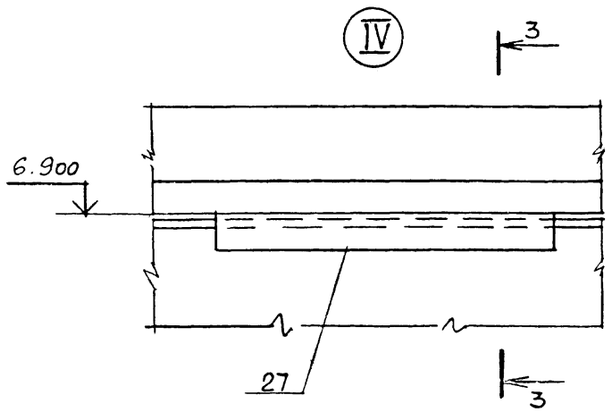

3-3

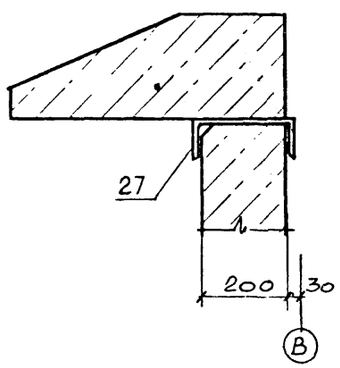

43

Привязан

Инв №

9330/4

			ТП 904-1-65.86-КЖ
			КОМПРЕССОРНАЯ СТАНЦИЯ 4К-63А
Ст.инж	Толмачева		Стадия: РП; Лист: 32; Листов:
Ведущ.	Макарова		
Рук.гр	Моргунов		
Начотд	Саакьянц		
Гл.спец	Гоярченко		Схема расположения стеновых и карнизных панелей. (окончание)
Н.контр	Луценко		Госстрой СССР РОСТОВСКИЙ ПРОМСТРОЙНИИПРОЕКТ
ГИП	Осташевский		

Формат А2

Инв.№ подл. | Подпись и дата | Взам.инв.№

Типовой проект 904-1-65.86-КЖ Альбом 4

Схема расположения элементов подвала.

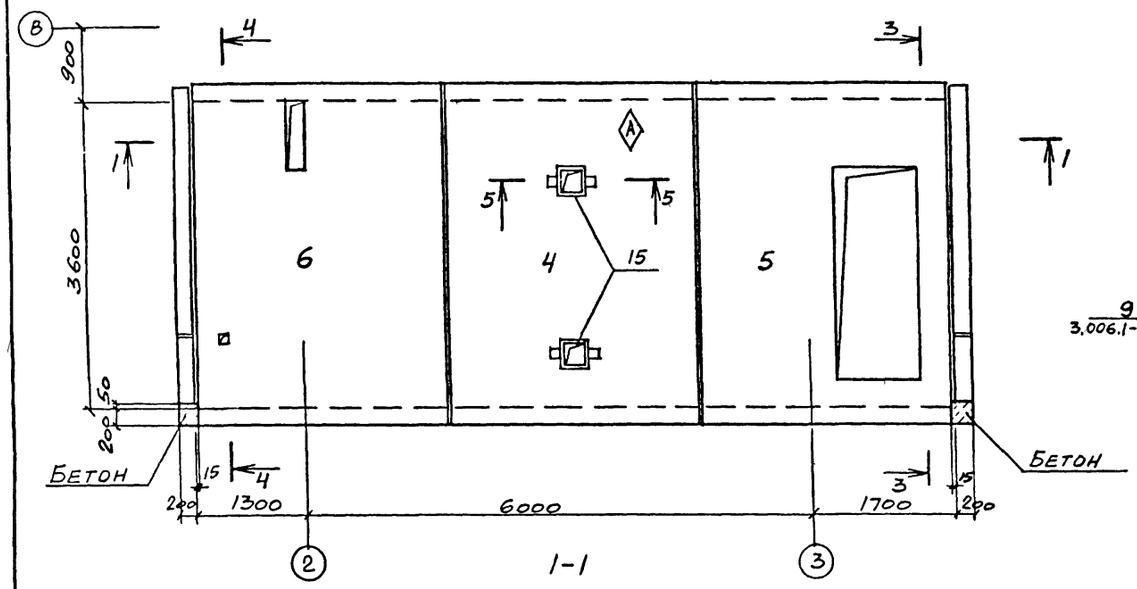

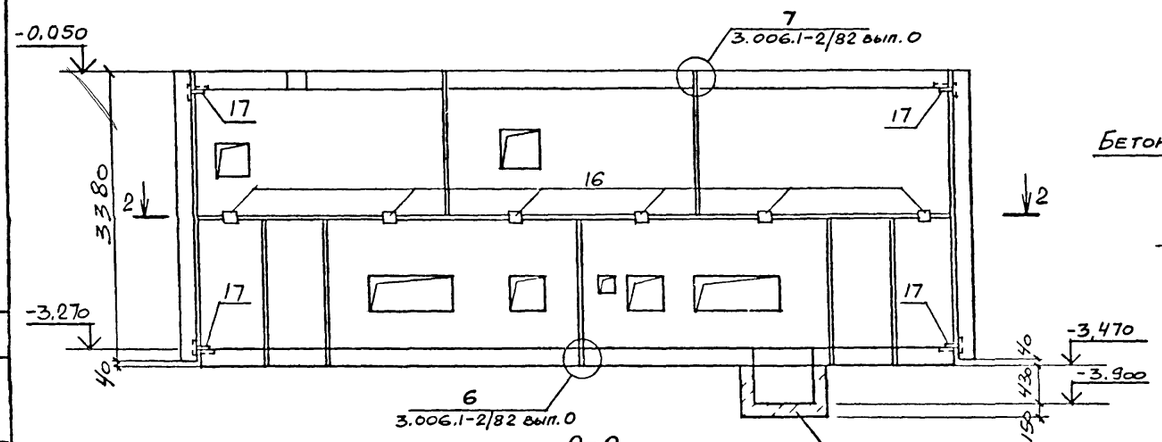

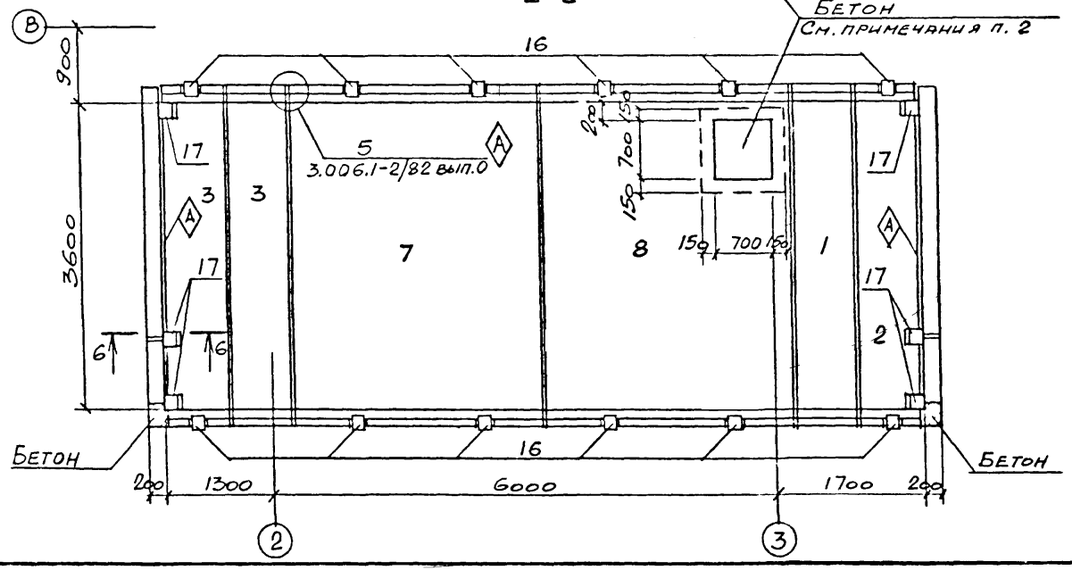

3-3

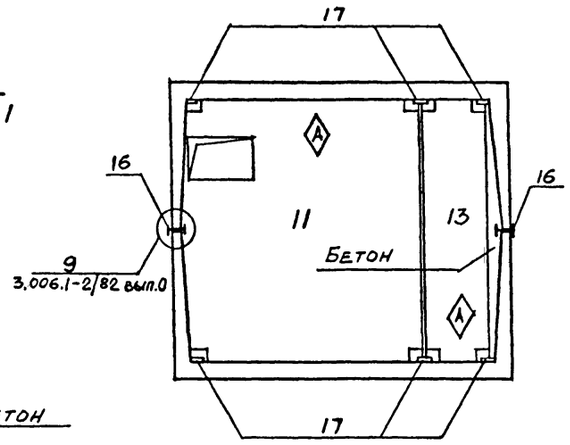

4-4

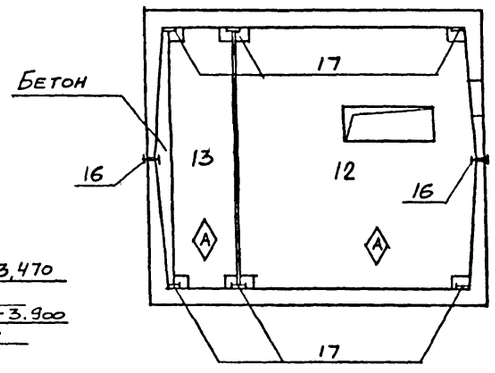

5-5

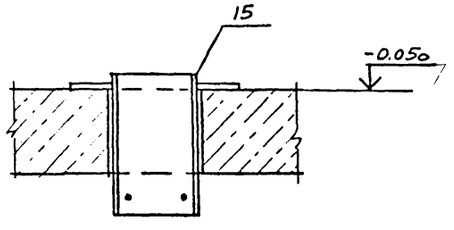

6-6

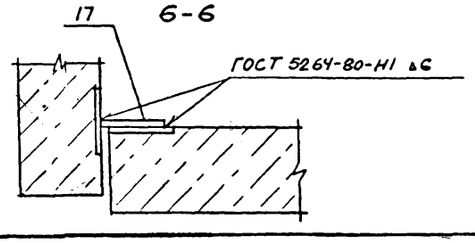

Спецификация к схеме расположения элементов подвала.

Марка, поз.	Обозначение	Наименование	Кол.	Масса ед., кг.	Примечание
		Лотки			
1	3.006.1-2/82 вып. 1-1	Л38д-3	1	2350	
2	ТП904-1- -КЖИ-Л38д-3-1	Л38д-3-1	1	2350	
3	-Л38д-3-2	Л38д-3-2	2	2350	
4	-Л38-3-1	Л38-3-1	1	9380	
5	-Л38-3-2	Л38-3-2	1	9380	
6	-Л38-3-3	Л38-3-3	1	9380	
7	-Л38-3а-1	Л38-3а-1	1	9380	
8	-Л38-3а-2	Л38-3а-2	1	9380	
		Плиты			
11	ТП904-1- -КЖИ-П26-3-1	П26-3-1	1	5050	
12	-П26-3-2	П26-3-2	1	5050	
13	-П26д-3-1	П26д-3-1	2	1250	
		Изделия соединительные			
15	ТП904-1- -КЖИ-МС5	МС5	2	9,1	
16	3.006.1-2/82 вып 1-3	МС3	12	4.0	
17		Лист Б-ПН-6 ГОСТ 19903-74 Вст3кп2 ГОСТ 14637-79 150×150	12	1.1	
		Материалы:			
		Бетон класса В12,5	0,7		м³

1. Индекс ◇А дан для ориентации при монтаже.
2. До установки лотков выполнить бетонный приямок.

44

Привязан

Инв. № 9330/4

		ТП 904-1-65.86-КЖ	
Ст. инж	Толмачева	КОМПРЕССОРНАЯ СТАНЦИЯ 4К-63А	
Ведущ	Макарова	Стадия: РП; Лист: 33; Листов:	
Рук. гр	Моргунов		
Начртд	Саакьянц		
Гл спец	Бояръченко	Схема расположения элементов подвала.	Госстрой СССР РОСТОВСКИЙ ПРОМСТРОЙНИИПРОЕКТ
Н контр	Луценко		
ГИП	Осташевский		

Формат А2

Инв. № подл | Подпись и дата | Взам. инв. №

Типовой проект ТП904-1-65.86 -КМ Альбом 4

Ведомость рабочих чертежей основного комплекта ТП904-1- -КМ

Лист	Наименование	Примечание
1	Общие данные	
2	Техническая спецификация металла на объект. (Начало)	
3	Техническая спецификация металла на объект (Окончание)	
4	Техническая спецификация металла на лестницы, площадки, ограждения	
5	Схема расположения подвесных путей и площадки на отметке 0,000.	
6	Схема расположения элементов перекрытия вокруг компрессора.	
7	Схема расположения балок перекрытия на отметке 4,300.	
8	Схема расположения площадок на отметке 3,000.	
9	Схема расположения кронштейнов по оси В и опор на отметке 1,380.	
10	Схема расположения площадки на отметке 2,400, кронштейнов, лестницы.	

Ведомость ссылочных и прилагаемых документов

Обозначение	Наименование	Примечание
	Ссылочные документы	
1.426.2-3 выпуск 2	Стальные подкрановые балки Пути подвесного транспорта пролетом 3,4 и 6м.	
1.450.3-3 выпуск 0	Стальные лестницы, площадки, стремянки и ограждения. Материалы для проектирования	
1.450.3-3 выпуск 1 часть 1,2	Стальные лестницы, площадки, стремянки и ограждения. Конструкции из холодногнутых профилей	
2.440-1 выпуск 1	Узлы стальных конструкций производственных зданий. Рамные и шарнирные узлы балочных кленок и примыкания ригелей к колоннам	

1. Общие указания к проекту даны на листе 2 ТП904-1- -АР

2. В узлах и деталях даны решения соединений элементов конструкций. Количество и диаметр болтов, длина и толщина сварных швов определяются при разработке деталировочных чертежей на основании расчетных усилий, указанных в ведомостях элементов.

Нагрузки

Крановая нагрузка: кран подвесной ручной однобалочный грузоподъемностью Q=2,0т пролетом L=9.0 м по ГОСТ 7413-80.

Копировано

Взам инв №

Подпись и дата

Инв № подл

ДАННЫЙ ПРОЕКТ ВЫПОЛНЕН В СООТВЕТСТВИИ С ДЕЙСТВУЮЩИМИ СТРОИТЕЛЬНЫМИ НОРМАМИ И ПРАВИЛАМИ ПРОЕКТИРОВАНИЯ, КОТОРЫЕ ОДНОВРЕМЕННО ПРЕДУСМАТРИВАЮТ МЕРОПРИЯТИЯ, ОБЕСПЕЧИВАЮЩИЕ ВЗРЫВНУЮ, ВЗРЫВОПОЖАРНУЮ И ПОЖАРНУЮ БЕЗОПАСНОСТЬ ПРИ СОБЛЮДЕНИИ ПРАВИЛ БЕЗОПАСНОСТИ ПРИ ЭКСПЛУАТАЦИИ ЗДАНИЯ (СООРУЖЕНИЯ). МЕРОПРИЯТИЯ ВЫПОЛНЕНЫ НА ОСНОВАНИИ ТЕХНОЛОГИЧЕСКИХ ЗАДАНИЙ И УКАЗАННЫХ В НИХ КАТЕГОРИЙ ПРОИЗВОДСТВ.

Главный инженер проекта Остащевский Г.В.
Главный инженер проекта организации, привязавшей проект
Дата

9330/4 45

Привязан

Инв №

Техник	Ванян	
Инж.	Андреева	
Веднж	Макарова	
Рук.гр	Моргунов	
Начотд	Саакьянц	
Глспец	Боярченко	
Нконтр	Луценко	
ГИП	Остащевский	

ТП 904-1-65.86-КМ

КОМПРЕССОРНАЯ СТАНЦИЯ 4К-63А

Стадия	Лист	Листов
РП	1	

Общие данные

Госстрой СССР РОСТОВСКИЙ ПРОМСТРОЙНИИПРОЕКТ

Формат А2

Вид профиля и ГОСТ, ТУ	Марка металла и ГОСТ	Обозначение и размер профиля (мм)	№ по порядку	Код: марки металла	Код: вида профиля	Код: размера профиля	Количество (шт)	Длина (мм)	Масса металла по элементам констр., т: Подвесной путь (526235)	Масса металла по элементам констр., т: Рабочие площадки (526233)	Масса металла по элементам констр., т: код элемента конструк	Масса металла по элементам констр., т: код элемента конструк	Общая масса (т)	Масса потребности в металле по кварталам (заполняется изготовителем), (т): I	II	III	IV	Заполняется ВЦ
Балки двутавровые и швеллеры стальные специальные Сортамент ТУ14-2-427-80	ВСт3Гпс5 ГОСТ 380-71*	I 30м	1						4,04				4,04					
	Итого		2	12360	2488													
Двутавры стальные горячекатаные с параллельными гранями полок Сортамент ГОСТ 26020-83	ВСт3пс6-1 ТУ14-1-3023-80	I 20Б1	3						4,04				4,04					
										1,93			1,93					
	Итого		4	12300	2431													
Сталь горячекатаная Балки двутавровые Сортамент ГОСТ 8239-72*	ВСт3кп2 ГОСТ 380-71*	I 10	5	11240	2401					1,93			1,93					
		I 14	6	11240	2403					0,24			0,24					
	ВСт3сп5-1 ТУ14-1-3023-80	I 18	7	14460	2405					0,60			0,60					
	Итого		8							0,80			0,80					
Всего профиля			9							1,64			1,64					
Сталь горячекатаная Швеллеры Сортамент ГОСТ 8240-72*	ВСт3кп2 ГОСТ 380-71*	[10	10	11240	2614					1,64			1,64					
		[12	11	11240	2615					0,43			0,43					
										0,49			0,49					
	Итого		12															
Всего профиля			13							0,92			0,92					
Сталь прокатная угловая равнополочная Сортамент ГОСТ 8509-72*	ВСт3кп2 ГОСТ 380-71*	L 50×50×5	14	11240						0,92			0,92					
		L 63×63×5	15	11240					0,04	0,06			0,10					
	ВСт3пс6 ГОСТ 380-71*	L 75×75×6	16	12300					0,07				0,07					
	ВСт3пс6-1 ТУ14-1-3023-80	L 100×100×8	17	12300						0,14			0,14					
		L 160×160×10	18	12300						0,85			0,85					
	Итого		19		2120					0,03			0,03					
Всего профиля			20						0,11	1,08			1,19					
Сталь листовая горячекатаная ГОСТ 19903-74*	ВСт3кп2 ГОСТ 380-71*	δ=6	21	11240					0,11	1,08			1,19					
		δ=8	22	11240					0,04	0,05			0,09					
		δ=10	23	11240					0,35	0,14			0,49					
	ВСт3пс6-1 ТУ14-1-3023-80	δ=12	24	12300						0,24			0,24					
		δ=20	25	12300						0,03			0,03					
	Итого		26		7110					0,07			0,07					
Всего профиля			27						0,39	0,53			0,92					
Листы стальные с ромбическим и чечевичным рифлением Технические условия ГОСТ 8568-77*	ВСт3кп2 ГОСТ 380-71*	δ=6	28						0,39	0,53			0,92					
										6,17			6,17					
	Итого		29	11240	7152					6,17			6,17					
Швеллеры стальные гнутые равнополочные Сортамент ГОСТ 8278-83	ВСт3Гпс5 ГОСТ 380-71*	[80×50×4	30						012				0,12					
	Итого		31	11240	7419				012				0,12					
Профили гнутые замкнутые сварные квадратные, прямоугольные ТУ36-2287-80	ВСЗ сп5 ГОСТ 380-71*	□ 160×160×7	32							0,29			0,29					
	Итого		33	14460	7892					0,29			0,29					
Итого масса металла			34						4,66	12,56			17,22					
Лестницы лист 4			35										2,12					
Всего масса металла			36										19,34					
Площадь поверхности			37						154,81	532,92								

Типовой проект ТП 904-1-65.86

Взам. инв. №

Подпись и дата

Инв. № подл.

46

Привязан

933014

Инв. №

		ТП 904-1-65.86 КМ	
		КОМПРЕССОРНАЯ СТАНЦИЯ. 4К-63А	
Инж.	Андреева	Стадия: РП	Лист: 2	Листов:
Вединж.	Макарова			
Рук.гр.	Моргунов			
Начотд.	Саакьянц			
Глспец.	Боярченко	Техническая спецификация металла на объект. (Начало)	Госстрой СССР РОСТОВСКИЙ ПРОМСТРОЙНИИПРОЕКТ	
Нконтр.	Луценко			
ГИП	Осташевский			

Формат А2

Типовой проект ТП904-1-65.86 -КМ альбом 4

Техническая спецификация металла на объект (окончание)

Вид профиля и ГОСТ, ТУ	Марка металла и ГОСТ	Обозначение и размер профиля (мм)	№№ по порядку	Код: Марки металла	Код: Вида профиля	Код: Размера профиля	Количество (шт)	Длина (мм)	Масса металла по элементам констр., т: Подвесной путь (код элемента конструк 526235)	Рабочие площадки (код элемента конструк 526233)			Общая масса (т)	Масса потребности металле по кварталам (заполняется изготовителем), (т): I	II	III	IV	Заполняется вц
В том числе по маркам	ВСт3Гпс5		38										4,16					
	ВСт3сп5		39										0,29					
	ВСт3сп5-1		40										0,80					
	ВСт3пс6		41										0,14					
	ВСт3пс6-1		42										2,91					
	ВСт3кп2		43										11,04					
Масса поставки элементов по кварталам, т (заполняется заказчиком)		I																
		II																
		III																
		IV																

Ведомость металлоконструкций по видам профилей

Наименование конструкции по номенклатуре Преискуранта № 01 09	Позиции по Преиск № 01 22	№ п.п.	Код конструкций	Масса конструкции т: Всего стали повыш и высокой проч	По видам профилей стали: Широкополочные двутавры	Балки и швеллер	Крупносортная сталь	Среднесортная сталь	Мелкосортная сталь	Толстолистовая сталь	Универсальная сталь	Тонколистовая сталь	Гнутые и гнуто сварные	Трубы	Прочие	Всего	Количество шт	Серия типовых конструкций
Конструкции типовые																		
Лестницы, площадки, ограждения																		
МЛХФ60-12.8	102-205	1	5262420225														4	1.450.3-3 вып.1 часть 1
МЛХФ60-30.8	102-256	2	5262420231														1	
МЛХРБ60-30.8	102-236	3	5262420171														1	
СХ34	312-2	4	5262420000														1	1.450.3-3 вып.1 часть 2
СХ40	312-2	5	5262420000														1	
СХ52	312-2	6	5262420000														1	
ПМХРБ12.10	102-358	7	5262430148														1	
ПМХРБ15.10	102-361	8	5262430151														1	
ПМХРБ30.10	102-373	9	5262430163														5	
ОГлМЛХ60-10.12	10-299	10	5262440101				0,39		0,10	0,16			1,23			1,90	4	
ОГпМЛХ60-10.12	10-300	11	5262440102														4	
ОГлМЛХ60-10.30	102-305	12	5262440131														2	
ОГпМЛХ60-10.30	102-306	13	5262440132														2	
ОГПМХЭБ-10.9	102-479	14	5262440201														6	
ОГПМХЭБ-10.18	102-482	15	5262440205														8	
ОГПМХЭБ-10.24	102-484	16	5262440206														1	
ОГПМХЭБ-10.30	102-485	17	5262440207														7	
ОГПМХЭБ-10.42	102-487	18	5262440209														2	
ОГПМХЭБ-10.54	102-489	19	5262440211														4	
ОГС18.4	312-7	20	5262440303														1	
ОГС30.4	312-7	21	5262440305														1	
Настил типа „Батайск"																		
РН2	102-530	22	5262400000														9	
РН6	102-534	23	5262400000									0,24			0,06	0,30	55	
РН11	102-539	24	5262400000														2	
Конструкции нетиповые																		
Подвесной путь	18	25	5262350105			4,16	0,11			0,40			0,12			4,84		
Рабочие площадки	309-28	26	5262337001		1,99	2,64	1,11			6,90			0,30			13,07		
Итого		27			1,99	6,80	1,61		0,10	7,46		0,24	1,65		0,06	20,11		

47

Привязан

Инв №

9330/4

Инж.	Андреева	
Вединж	Макарова	
Рук.гр	Моргунов	
Начотд	Саакьянц	
Глспец	Боярченко	
Нконтр	Луценко	
ГИП	Осташевский	

ТП 904-I-65.86 КМ

КОМПРЕССОРНАЯ СТАНЦИЯ 4К-63А

Стадия	Лист	Листов
РП	3	

Техническая спецификация металла на объект. (Окончание)

Госстрой СССР РОСТОВСКИЙ ПРОМСТРОЙНИИПРОЕКТ

Формат А2

Взам инв. № | Подпись и дата | Инв. № подл.

Вид профиля и ГОСТ, ТУ	Марка металла и ГОСТ	Обозначение и размер профиля (мм)	№№ по порядку	Код: Марки металла	Код: Вида профиля	Код: Размера профиля	Количество (шт)	Длина (мм)	Масса металла по элементам констр., т: Лестницы (код элемента конструк 526242)	Площадки (526243)	Ограждения (526244)		Общая масса (т)	Масса потребности в металле по кварталам (заполняется изготовителем), (т): I	II	III	IV	Заполняется ВЦ
Сталь прокатная угловая равнополочная ГОСТ 8509-72	ВСт3кп2 ГОСТ 380-71*	L25×25×3	1								0,10		0,10					
		L75×75×6	2						0,04	0,09			0,13					
		L80×80×5	3						0,15				0,15					
	Итого		4	11240	2120				0,19	0,09	0,10		0,38					
Всего профиля			5						0,19	0,09	0,10		0,38					
Сталь листовая холоднокатаная Сортамент ГОСТ 19904-74*	ВСт3кп2 ГОСТ 380-71*	δ=2	6						0,02	0,21			0,23					
		δ=4	7							0,02			0,02					
		δ=6	8						0,02				0,02					
	Итого		9	11240	7120				0,04	0,23			0,27					
Всего профиля			10						0,04	0,23			0,27					
Листы стальные с ромбическим и чечевичным рифлением Технические условия ГОСТ 8568-77*	ВСт3кп2 ГОСТ 380-71*	δ=4	11						0,12				0,12					
	Итого		12	11240	7152													
Проволока из углеродистой конструкционной стали Технические условия ГОСТ 17305-71*	ВСт3кп2 ГОСТ 380-71*	⌀5	13						0,12				0,12					
									0,01	0,05			0,06					
	Итого		14	11240	1111													
Сталь горячекатаная круглая Сортамент ГОСТ 2590-71*	ВСт3кп2 ГОСТ 380-71*	⌀18	15						0,01	0,05			0,06					
									0,04				0,04					
	Итого		16	11240	1111													
Полоса стальная горячекатаная Сортамент ГОСТ 103-76	ВСт3кп2 ГОСТ 380-71*	-4×40	17						0,04				0,04					
											0,06		0,06					
	Итого		18	11240	1311													
Швеллеры стальные гнутые равнополочные Сортамент ГОСТ 8278-83	ВСт3кп2 ГОСТ 380-71*	[160×50×4	19		7428						0,06		0,06					
		[180×50×4	20		7430					0,27			0,27					
									0,23				0,23					
	Итого		21	11240														
Всего профиля			22						0,23	0,27			0,50					
Швеллеры стальные гнутые неравнополочные Сортамент ГОСТ 8281-80	ВСт3кп2 ГОСТ 380-71*	L50×40×12×2,5	23		7319													
											0,40		0,40					
	Итого		24	11240														
Уголки стальные гнутые неравнополочные Сортамент ГОСТ 19772-74	ВСт3кп2 ГОСТ 380-71*	L32×25×2,5	25								0,40		0,40					
										0,02			0,02					
	Итого		26	11240	7582													
Профиль гнутый ЧМТУ-130-70	ВСт3кп2 ГОСТ 380-71*	{90×30×25×3	27							0,02			0,02					
											0,27		0,27					
	Итого		28	11240														
Итого масса металла			29								0,27		0,27					
Всего масса металла			30						0,63	0,66	0,83		2,12					
Площадь поверхности			31										2,12					
В том числе по маркам	ВСт3кп2		32						35,33	53,89	75,08							
Масса поставки элементов по кварталам, т (заполняется заказчиком)		I											2,12					
		II																
		III																
		IV																

Взам. инв. №

Подпись и дата

Инв. № подл.

48

Привязан

Инв №

9330/4

Инж.	Андреева	
Вединж	Макарова	
Рук.гр	Моргунов	
Начотд	Саакьянц	
Глспец	Боярченко	
Нконтр	Луценко	
ГИП	Осташевский	

ТП 904-I-65.86-КМ

КОМПРЕССОРНАЯ СТАНЦИЯ 4К-63А

Стадия	Лист	Листов
РП	4	

Техническая спецификация металла на лестницы.

Госстрой СССР РОСТОВСКИЙ ПРОМСТРОЙНИИПРОЕКТ

Формат А2

Типовой проект ТП 904-I-65.86 КМ Альбом 4

Схема расположения подвесных путей

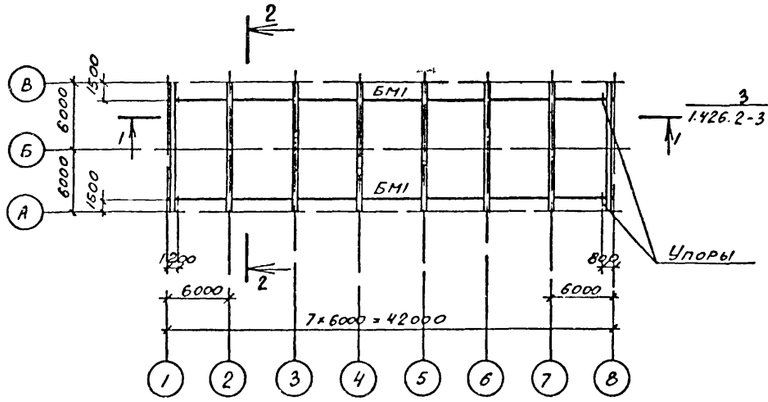

1-1

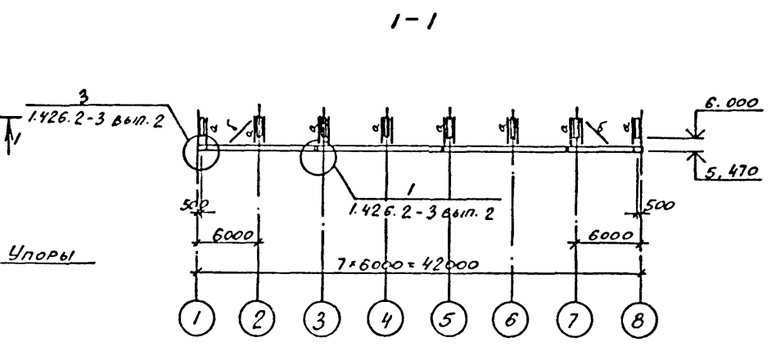

Схема расположения балок площадки на отметке 0.000

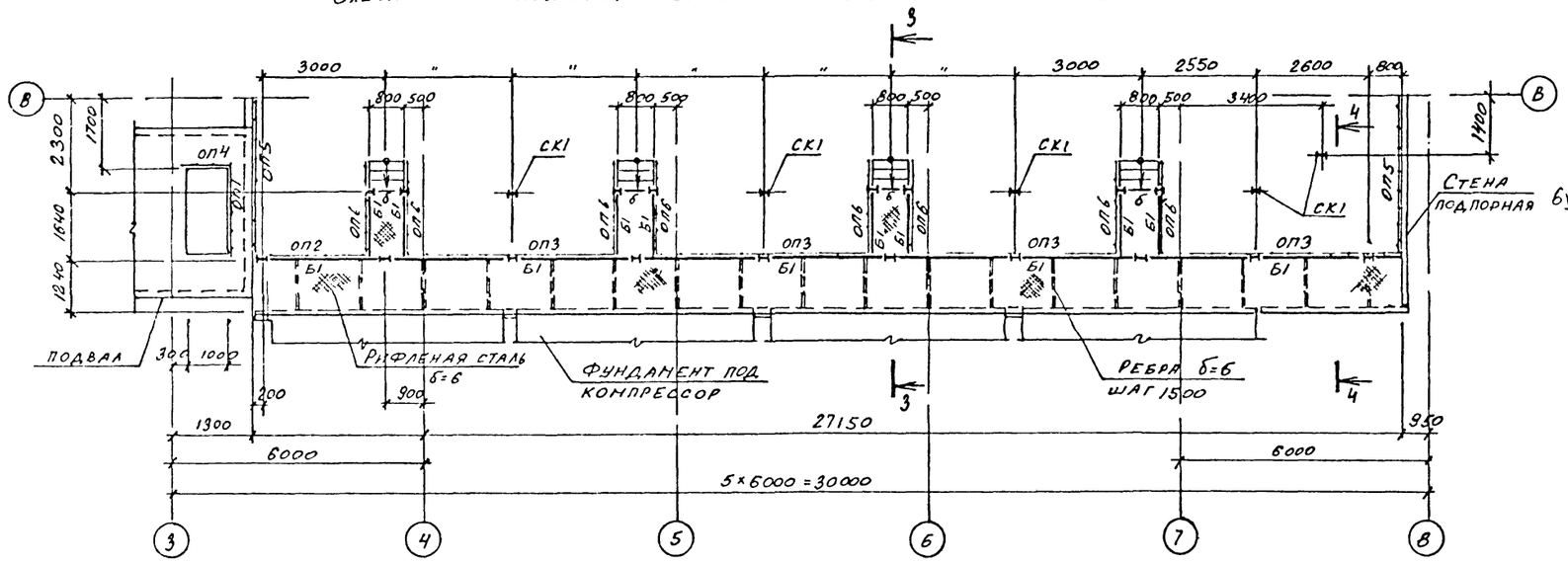

2-2

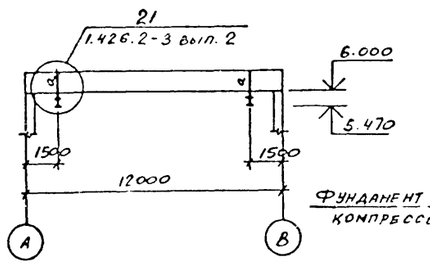

3-3

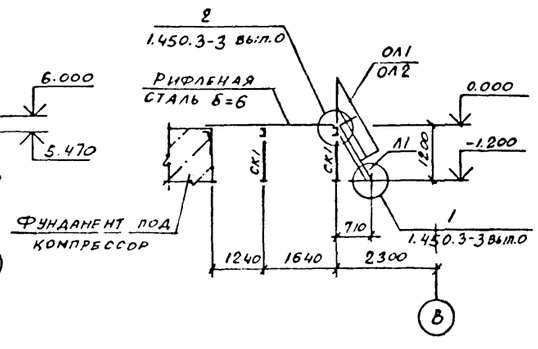

4-4

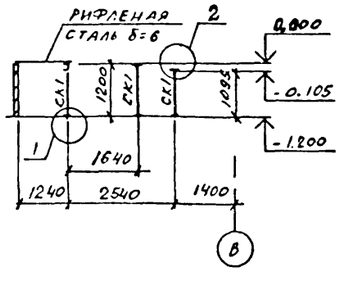

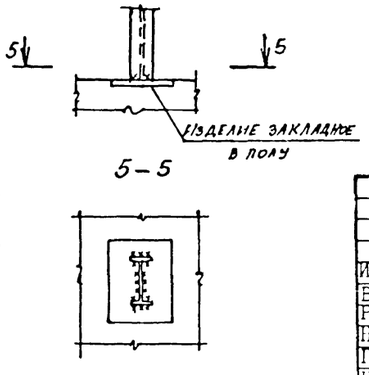

5-5

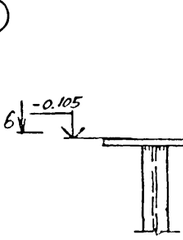

6-6

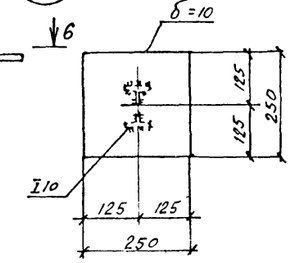

Ведомость элементов

Марка	Сечение: эскиз	поз	Сечение: состав	Опорные усилия: M, тс·м	M, тс	Q, тс	Группа констр.	Марка металла	Примечание
БМ1	I		I30М			5.7	2	ВСт3Гпс5	
а	296		2С80×50×4		6.0		2	ВСт3Гпс5	
б	L		L63×63×5				4	ВСт3кп2	по гибкости
Б1	[		С10			0.5	4	ВСт3кп2	
СК1	I		I10				4	ВСт3кп2	конструктивно
Л1	Смотрите таблицу 1.								
ОЛ1									
ОП1									
ОП2									
ОП3									
ОП4									
ОП5									
ОП6									
ОЛ2									

Таблица 1

Условная марка	Марка элемента по серии 1.450.3-3
Л1	МАХФ 60-12.8
ОЛ1	ОГлМАХ60-10.12
ОП1	ОГПМХ35-10.24
ОП2	ОГПМХ35-10.30
ОП3	ОГПМХ35-10.54
ОЛ2	ОГлМАХ60-10.12
ОП4	ОГПМХ35-10.9
ОП5	ОГПМХ35-10.42
ОП6	ОГПМХ35-10.18

1. Нормативная нагрузка на площадку на отметке 0.000 $q^н = 0{,}4$ кПа.
2. Конструкции сварные. Сварку элементов подвесных путей производить электродами Э42А, остальных конструкций электродами Э42 по ГОСТ 9467-75.
3. Сварка ручная дуговая $h_ш = 6$ мм.

Привязан

Инв. № 9330/4

Взам. инв. № | Подпись и дата | Инв. № подл.

Инженер	Андреева	
Ведущ.	Макарова	
Рук. гр.	Моргунов	
Начотд.	Саакьянц	
Гл. спец.	Боярченко	
Н. контр.	Луценко	
ГИП	Осташевский	

ТП 904-I-65.86 КМ

КОМПРЕССОРНАЯ СТАНЦИЯ 4К-63А

Стадия	Лист	Листов
РП	5	

Схемы расположения подвесных путей и площадки на отметке 0.000.

Госстрой СССР РОСТОВСКИЙ ПРОМСТРОЙНИИПРОЕКТ

Формат А2

Типовой проект ТП904 I-65.86-КМ Альбом 4

Схема расположения элементов перекрытия вокруг компрессора

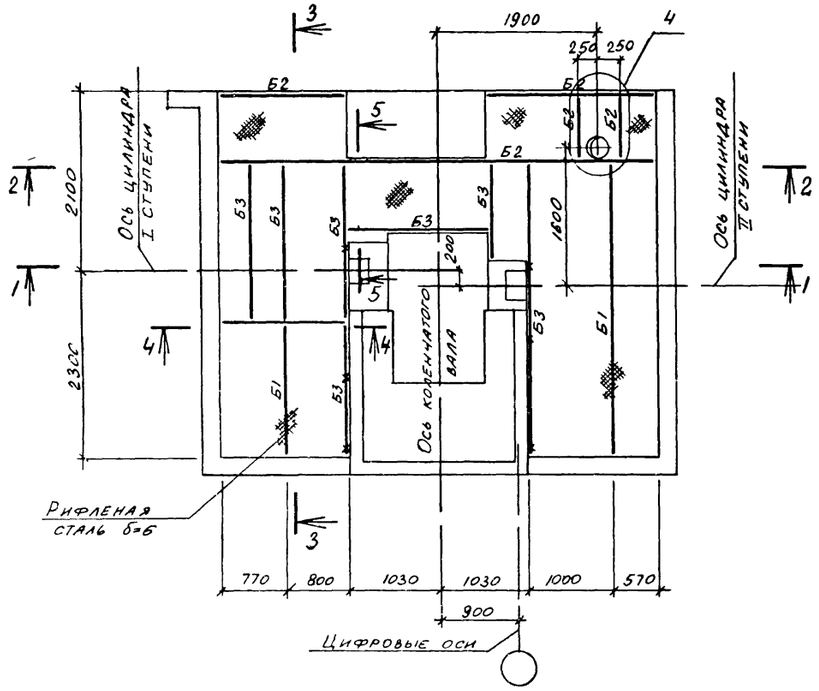

1-1

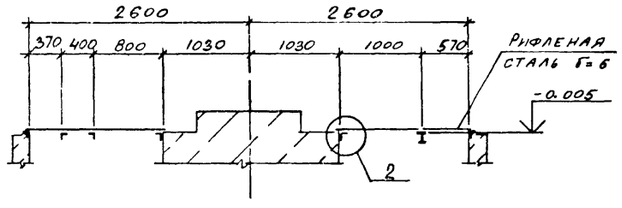

2-2

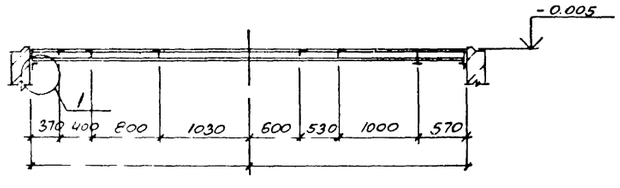

3-3

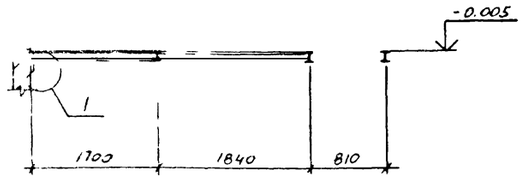

4-4

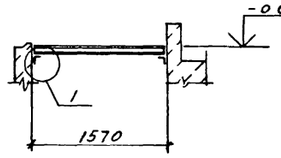

5-5

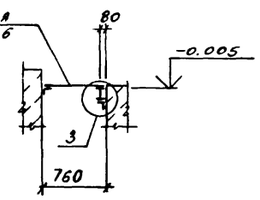

1

6-6

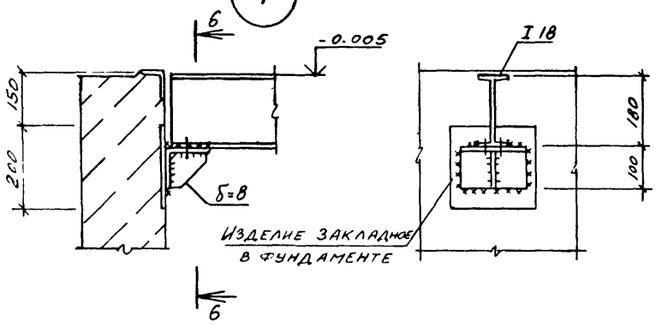

2

7-7

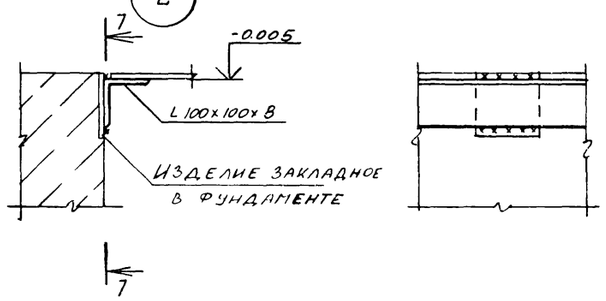

3

8-8

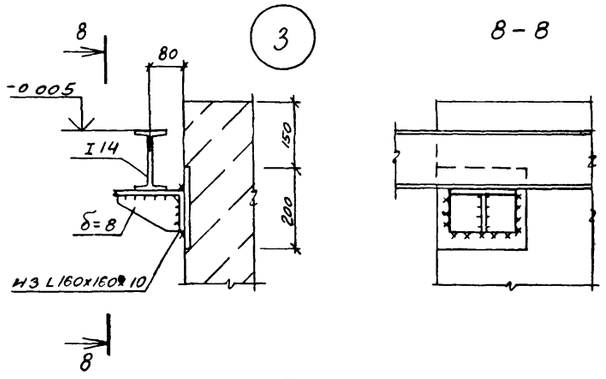

4

9-9

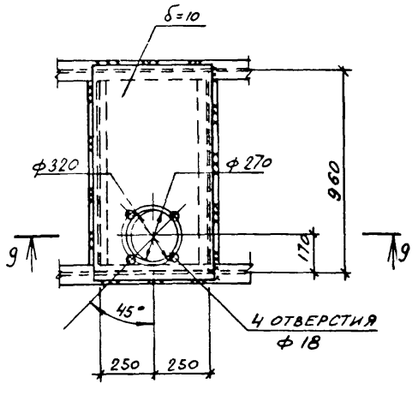

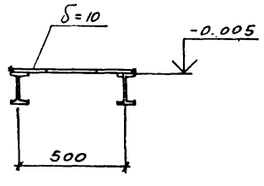

ВЕДОМОСТЬ ЭЛЕМЕНТОВ

	СЕЧЕНИЕ			ОПОРНЫЕ УСИЛИЯ			ГРУППА КОНСТР	МАРКА МЕТАЛЛА	ПРИМЕЧАНИЕ
	ЭСКИЗ	ПОЗ	СОСТАВ	M, ТС.М	N, ТС	Q, ТС			
Б1	I		I 18			0 9	4	ВСт3сп5-1	
Б2	I		I 14			1 1	4	ВСт3кп2	
Б3	L		L100×100×8				4	ВСт3пс6-1	конструктивно

1. Нормативная нагрузка на перекрытие $g^{н}=0{,}5$ КПа
2. Перекрытие вокруг компрессора выполнить из металлических щитов массой не более 50 кг.
3. Конструкции сварные. Сварку производить электродами Э42, ГОСТ 9467-76
4. Сварка ручная, дуговая $h_ш=4$ мм.
5. Условным знаком × обозначены места креплений элемента Б3 к изделиям закладным в фундаменте.

50

Привязан

Инв. №

9330/4

Инж.	Андреева		ТП904-I-65.86-КМ
Вединж	Макарова		КОМПРЕССОРНАЯ СТАНЦИЯ 4К-63А
Рук.гр	Моргунов		Стадия: РП; Лист: 6; Листов:
Начотд	Саакьянц		
Глспец	Боярченко		Схема расположения элементов перекрытия вокруг компрессора
Нконтр	Луценко		Госстрой СССР РОСТОВСКИЙ ПРОМСТРОЙНИИПРОЕКТ
ГИП	Осташевский		

Инв.№подл | Подпись и дата | Взам.инв.№

Типовой проект ТП 904-1-6586-КМ Альбом 4

Схема расположения балок на отметке 4.300

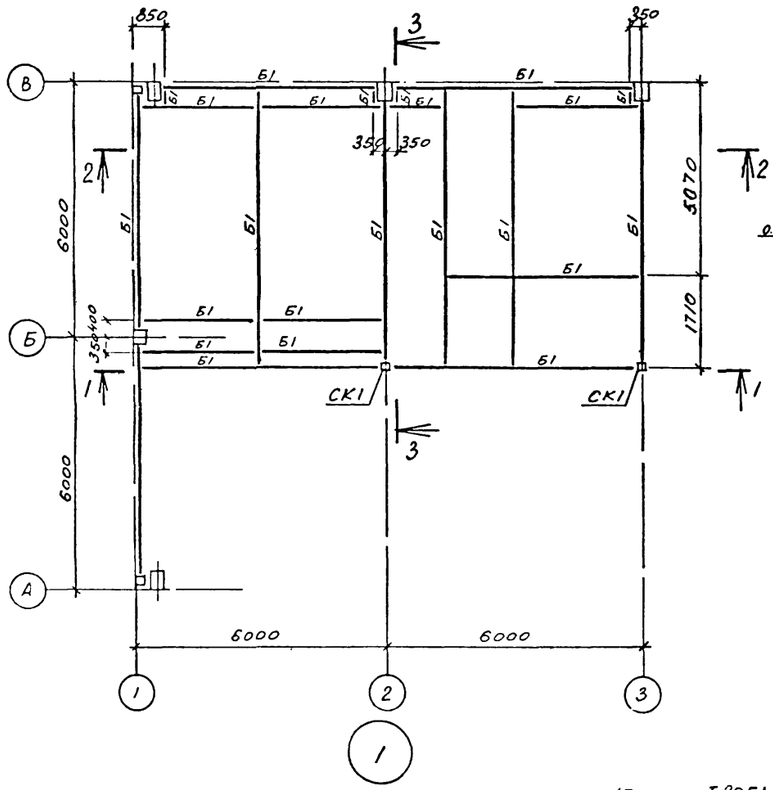

1 – 1

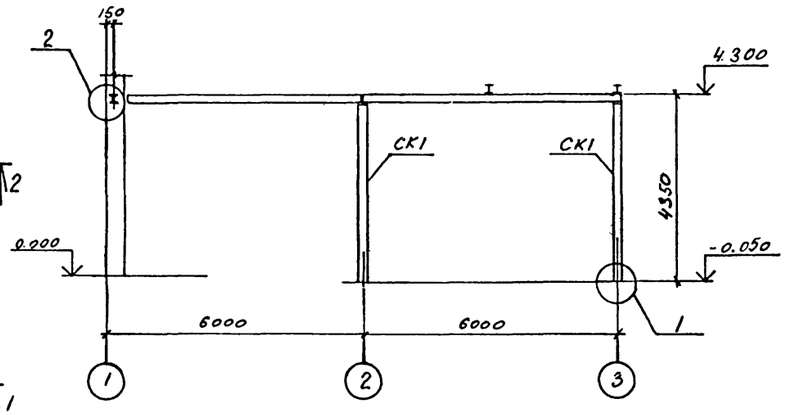

2 – 2

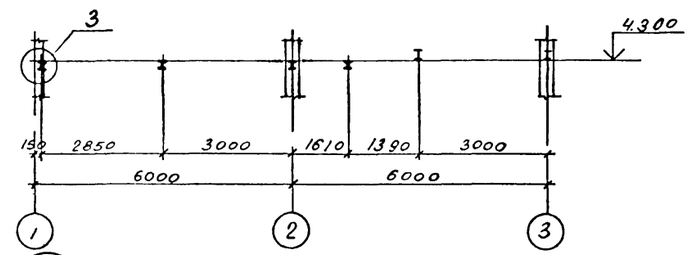

3 – 3

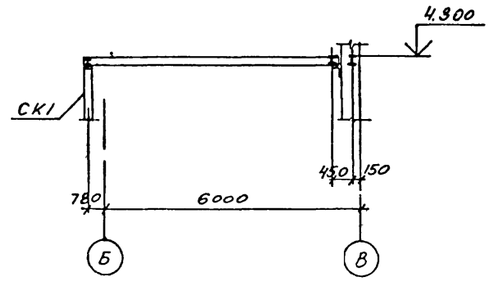

ВЕДОМОСТЬ ЭЛЕМЕНТОВ

МАРКА	СЕЧЕНИЕ ЭСКИЗ	ПОЗ	СОСТАВ	ОПОРНЫЕ УСИЛИЯ M, тс м	N, тс	Q, тс	ГРУППА КОНСТР	МАРКА МЕТАЛЛА	ПРИМЕЧАНИЕ
Б2	I		I 20Б1			2 87	4	ВСт3пс6-1	
СК1	□		□ 160×160×7		5 4		4	ВСт3сп5	

4 – 4

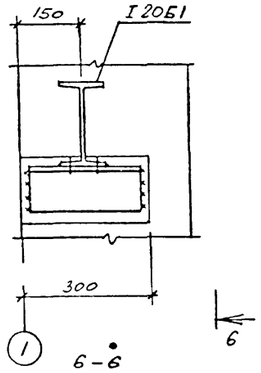

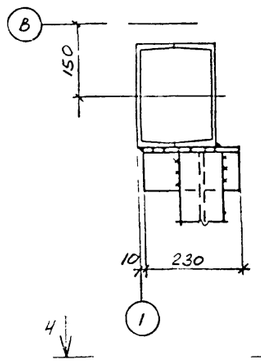

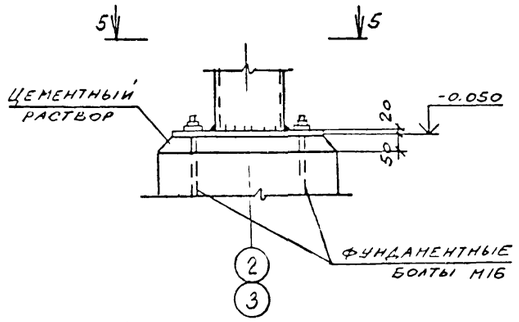

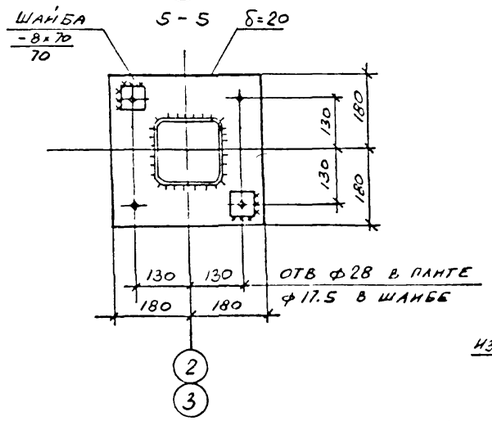

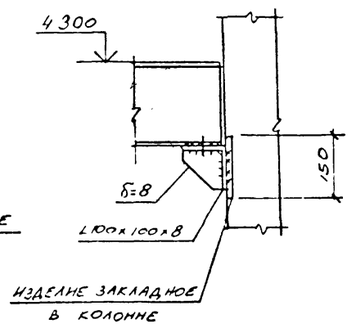

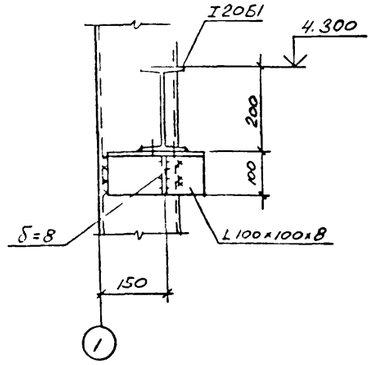

1. Конструкции сварные Сварку производить электродами Э42 по ГОСТ 9467-75.
2. Сварка ручная дуговая $h_ш$ = 6 мм.

51

Привязан

Инв №

9330/4

Инж.	Андреева		ТП 904-1-6586-КМ
Ведущ	Макарова		КОМПРЕССОРНАЯ СТАНЦИЯ 4К-63А
Рук.гр	Моргунов		Стадия: РП; Лист: 7; Листов:
Начотд	Саакьянц		Схема расположения балок перекрытия на отметке 4.300
Гл.спец	Боярченко		Госстрой СССР РОСТОВСКИЙ ПРОМСТРОЙНИИПРОЕКТ
Н.контр	Луценко		
ГИП	Осташевский		

Формат А2

Инв № подл. | Подпись и дата | Взам. инв. №

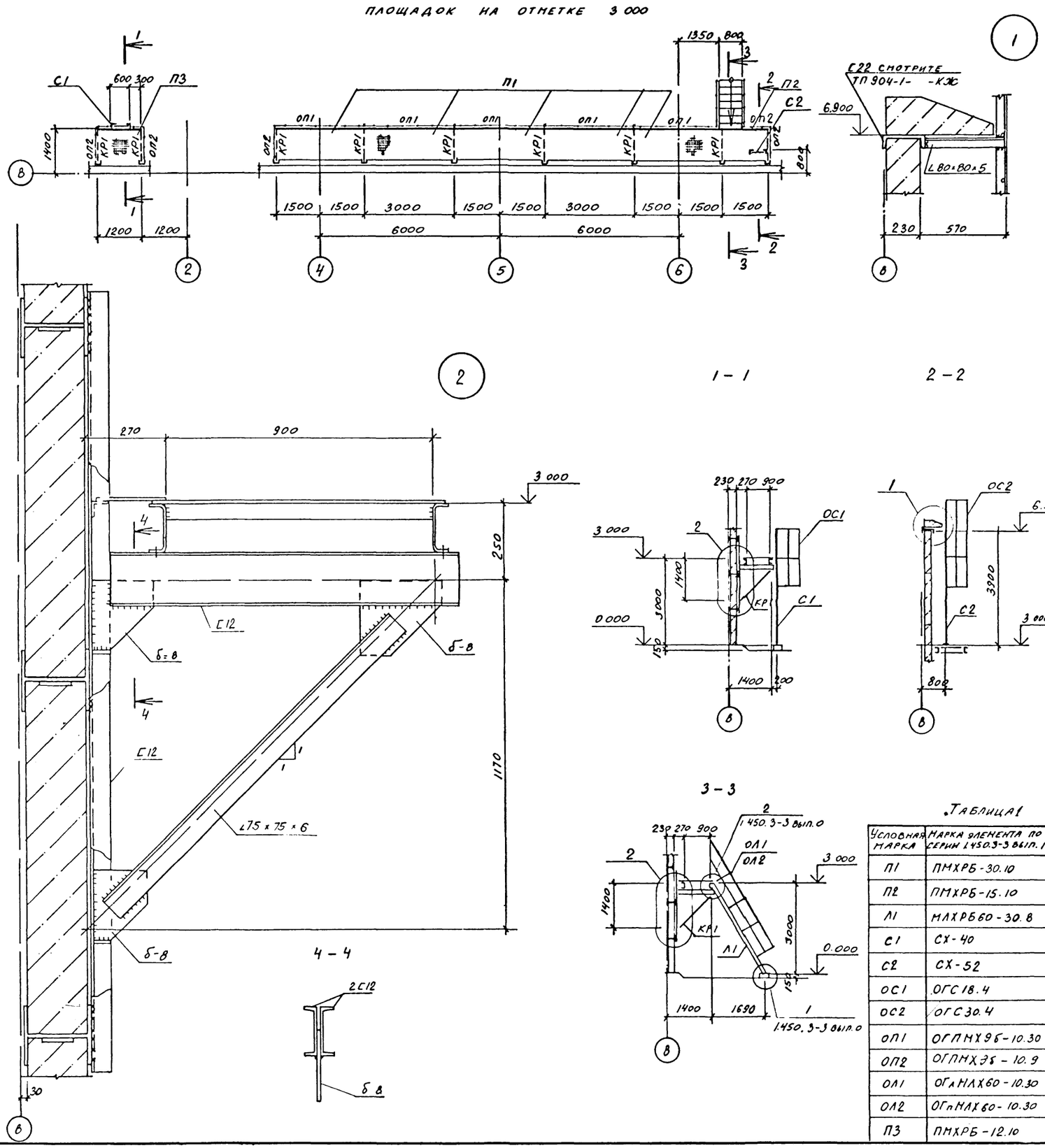

ВЕДОМОСТЬ ЭЛЕМЕНТОВ									
МАРКА	СЕЧЕНИЕ			ОПОРНЫЕ УСИЛИЯ			ГРУППА КОНСТР	МАРКА МЕТАЛЛА	ПРИМЕЧАНИЕ
	ЭСКИЗ	ПОЗ	СОСТАВ	M, ТСМ	N, ТС	Q ТС			
КР1		1	С12			0.5	4	ВСт3кп2	
		2	∠75×75×6				4	ВСт3пс6-1	по гибкости
П1	Смотрите таблицу 1								
П2									
Л1									
С1									
С2									
ОП1									
ОП2									
ОЛ1									
ОЛ2									
ОС1									
ОС2									
П3									

1. Нормативная нагрузка на площадку на отметке 3.000 $g^{н}$ = 0.25 кПа.
2. Конструкции сварные. Сварку производить электродами Э42 по ГОСТ 9467-75.
3. Сварка ручная дуговая $h_ш$ = 4 мм.

Таблица 1

Условная марка	Марка элемента по серии 1.450.3-3 вып. 1
П1	ПМХРБ-30.10
П2	ПМХРБ-15.10
Л1	МЛХРБ60-30.8
С1	СХ-40
С2	СХ-52
ОС1	ОГС18.4
ОС2	ОГС30.4
ОП1	ОГПМХ9б-10.30
ОП2	ОГПМХ9б-10.9
ОЛ1	ОГлМЛХ60-10.30
ОЛ2	ОГпМЛХ60-10.30
П3	ПМХРБ-12.10

52

Привязан

Инв №

9330/4

Инж.	Андреева	
Ведин.	Макарова	
Рук. гр	Моргунов	
Начотд	Саакьянц	
Глспец	Болрченко	
Нконтр	Луценко	
ГИП	Осташевский	

ТП 904-1-65.86-КМ

КОМПРЕССОРНАЯ СТАНЦИЯ 4К-63А

Стадия	Лист	Листов
РП	8	

Схема расположения площадок на отметке 3.000.

Госстрой СССР РОСТОВСКИЙ ПРОМСТРОЙНИИПРОЕКТ

Формат А2

Типовой проект ТП 904-1-65.86-КМ – Альбом 4

Инв № подл | Подпись и дата | Взам инв №

Типовой проект ТП904-1-65.86-КМ Альбом 4

Схема расположения кронштейнов по оси В и опор на отметке 1380

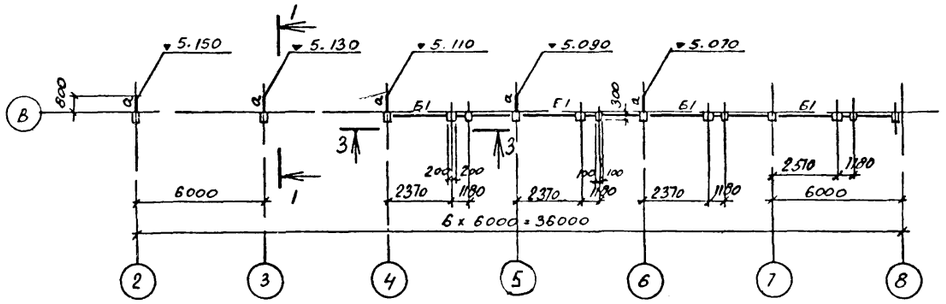

-1

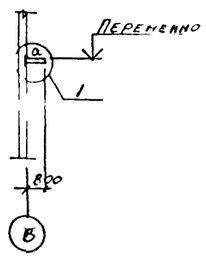

2-2

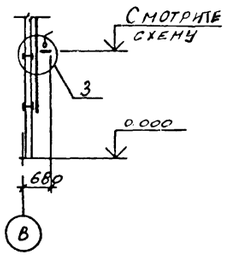

Схема расположения кронштейнов

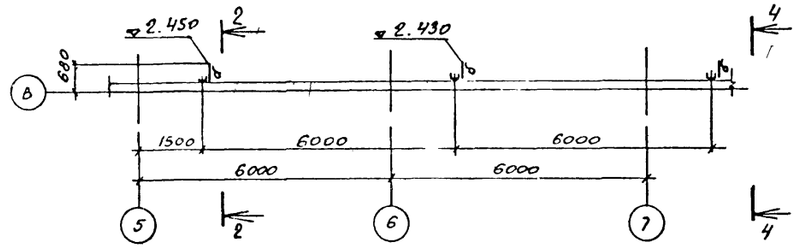

3-3

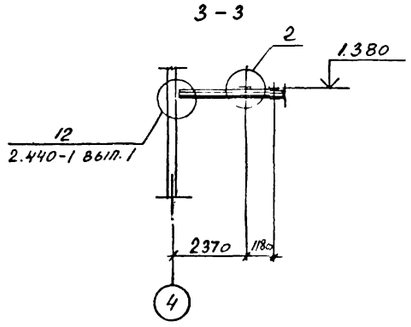

4-4

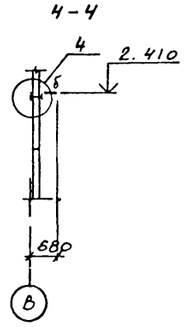

1

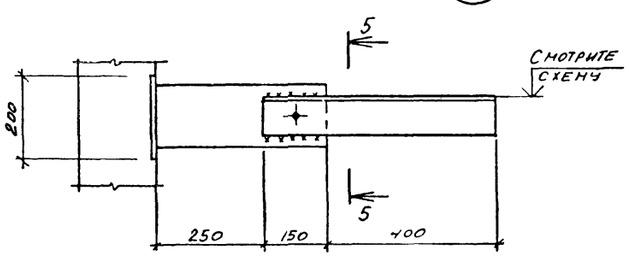

5-5

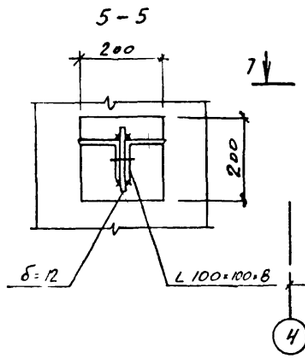

2

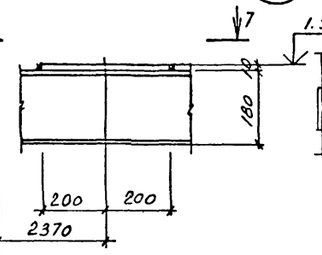

3

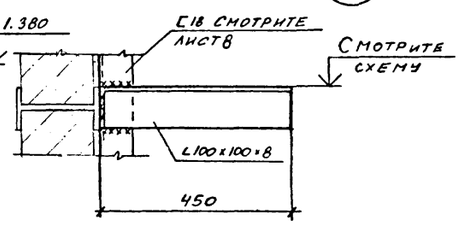

4

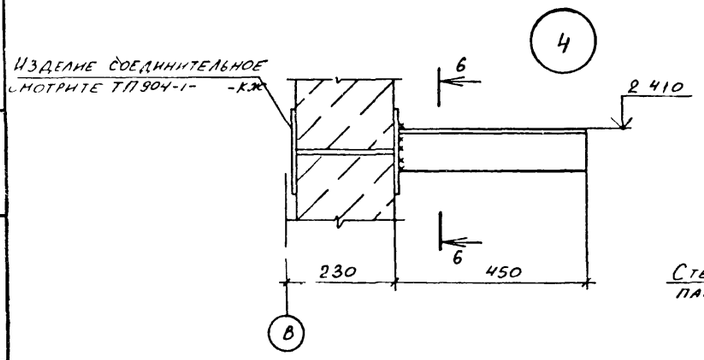

6-6

7-7

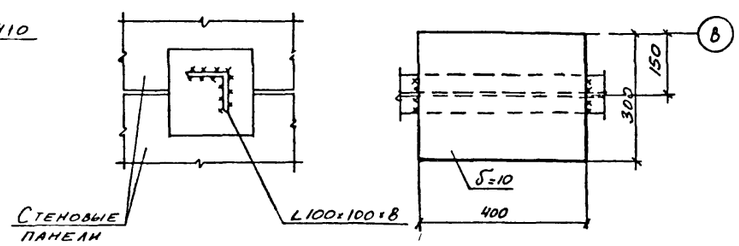

1. Конструкции сварные. Сварку производить электродами Э42 по ГОСТ 9467-75.

2. Сварка ручная дуговая h_w = 6 мм.

ВЕДОМОСТЬ ЭЛЕМЕНТОВ

Марка	Сечение: эскиз	Сечение: поз	Сечение: состав	Опорные усилия: M, тс.м	Опорные усилия: N, тс	Опорные усилия: Q, тс	Группа констр	Марка металла	Примечание
Б1	I		I18			1.0	4	ВСт3пс5-1	
а	L		2L100×100×8		2.0		4	ВСт3пс6-1	
б	L		L100×100×8				4	ВСт3пс6-1	Конструктивно

53

Привязан

Инв. № 9330/4

			ТП904-1-65.86-КМ
Инж.	Андреева		КОМПРЕССОРНАЯ СТАНЦИЯ 4К-63А
Веднж	Макарова		Стадия: РП; Лист: 9; Листов:
Рук.гр	Моргунов		
Начотд	Саакьянц		
Гл.спец	Болрченко		
Нконтр	Луценко		Схемы расположения кронштейнов по оси В и опор на отметке 1.380.
ГИП	Осташевский		Госстрой СССР РОСТОВСКИЙ ПРОМСТРОЙНИИПРОЕКТ

Инв.№ подл. | Подпись и дата | Взам.инв.№

Формат А2

Типовой проект ТП 904-1-65.86-КМ Альбом 4

Схема расположения балок площадки на отметке 2.400

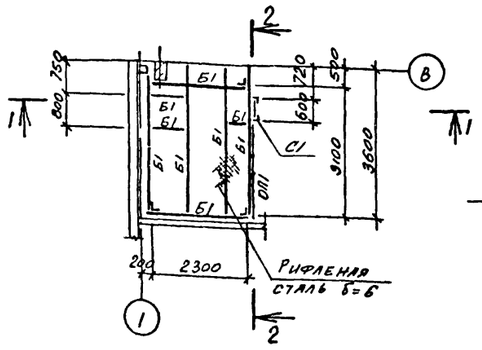

1-1

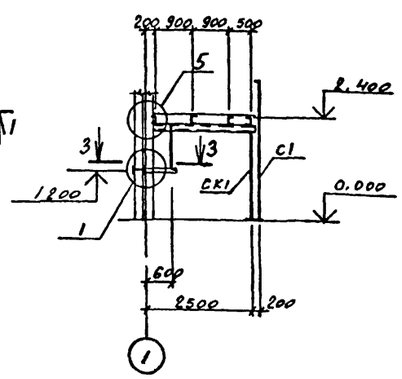

2-2

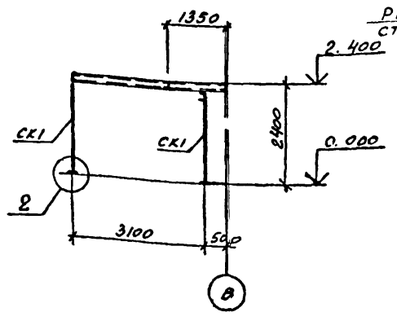

3-3

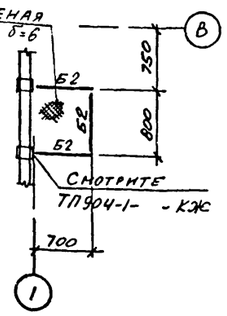

Схема расположения кронштейнов на отметках -2.500 и -2.000

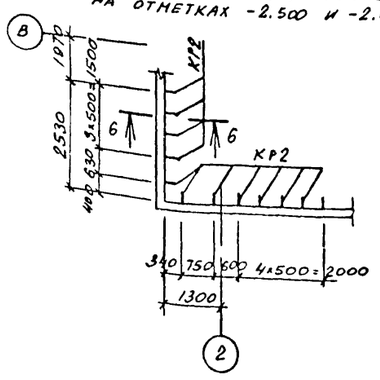

Схема расположения кронштейнов на отметке 4.600

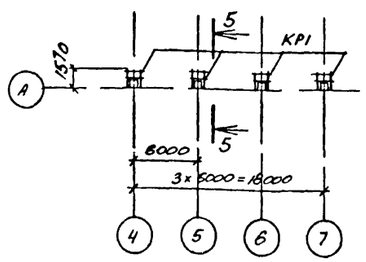

Схема расположения лестницы на отметке 0.000

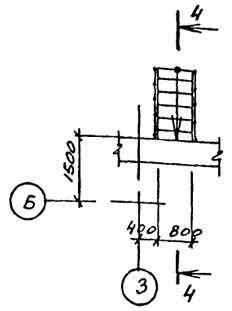

4-4

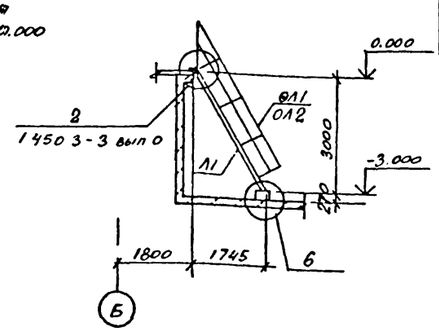

5-5

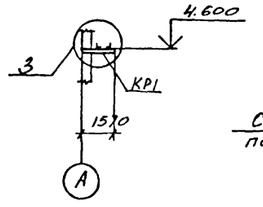

6-6

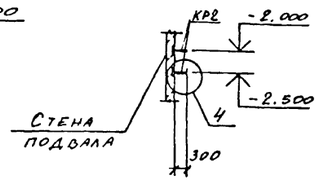

ВЕДОМОСТЬ ЭЛЕМЕНТОВ

Марка	Сечение: эскиз	Поз	Состав	Опорные усилия: M, тс·м	N, тс	Q, тс	Группа констр	Марка металла	Примечание
Б1			С12			0,8	4	ВСт3кп2	
Б2			L50×50×5				4	ВСт3кп2	конструктивно
СК1			L75×75×6		0,7		4	ВСт3пс6	
КР1		1	С10		0,2		4	ВСт3кп2	
		2	L50×50×5				4	ВСт3кп2	
КР2			L50×50×5		0,05		4	ВСт3кп2	
Л1	Смотрите таблицу 1								
С1									
ОЛ1									
ОЛ2									
ОП1									

1

7-7

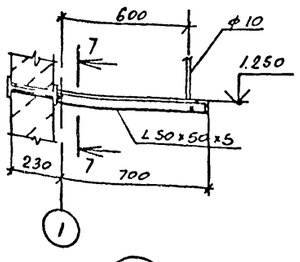

2

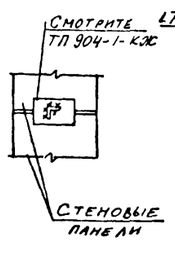

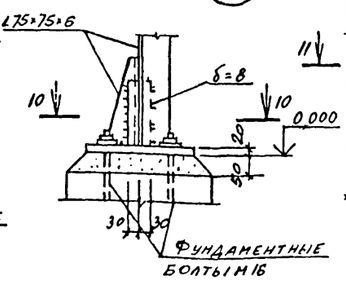

3

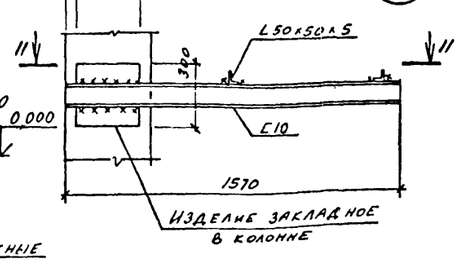

8-8

4

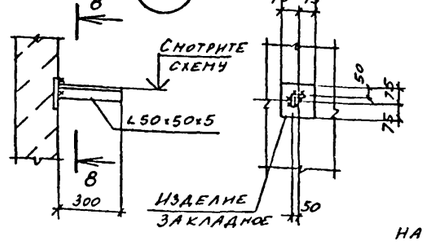

5

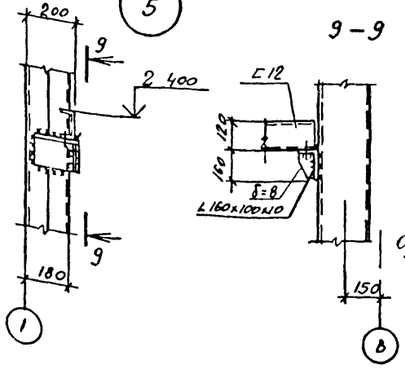

9-9

10-10

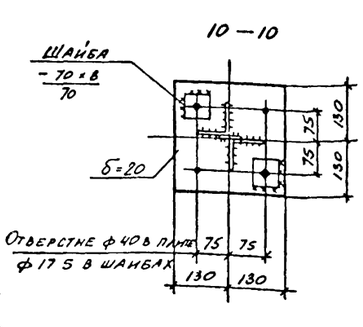

11-11

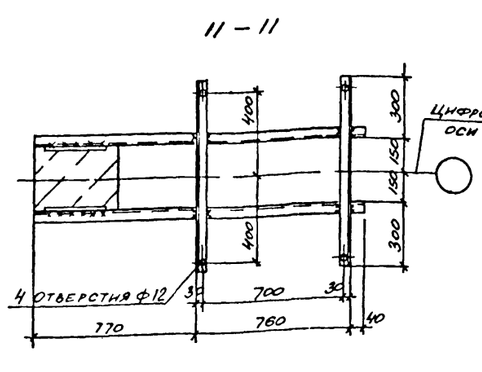

6

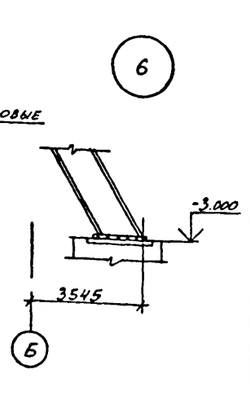

Таблица 1

Условная марка	Марка элемента по серии 1.450.3-3
Л1	МЛХФ 60-30.8
С1	СХ-34
ОЛ1	ОГлМЛХ60-10.30
ОЛ2	ОГлМЛХ60-10.30
ОП1	ОГПМХ35-10.30

1. Нагрузка на кронштейны по оси А - $N^н$ = 1.5 кН, на кронштейны в подвале - $N^н$ = 0.5 кН.
2. Конструкции сварные. Сварку производить электродами Э42 по ГОСТ 9467-75.
3. Сварка ручная дуговая $h_ш$ = 4 мм.

54

Привязан

Инв №

9330/4

Инж.	Андреева		
Вединж	Макарова		
Рук.гр	Моргунов		
Начотд	Саакьянц		
Гл.спец	Болгарченко		
Нконтр	Луценко		
ГИП	Осташевский		

ТП 904-1-65.86-КМ

КОМПРЕССОРНАЯ СТАНЦИЯ 4К-63А

Стадия	Лист	Листов
РП	10	

Схемы расположения площадки на отметке 2.400, кронштейнов и лестницы.

ГОССТРОЙ СССР РОСТОВСКИЙ ПРОМСТРОЙНИИПРОЕКТ

Инв. № подл. | Подпись и дата | Взам. инв. №

ТП 904-1-65.86 Альбом 4

Общие указания.

1. Данный комплект рабочих чертежей отопления, вентиляции и производственного пароснабжения разработан на основании технической документации, оговоренной в общих указаниях на листе 2 ТП 904-I- -АР.

2. Проект разработан с учётом следующих норм и правил: СНиПII-33-75, СН245-71, ГОСТ12.I.000-76, ГОСТ12.I.004-76, ГОСТ12.I.005-76, ГОСТ12.4.021-75, серии А3-776.

3. Проект разработан для климатического района с расчётной температурой холодного периода -30°С, тёплого +22°С.

4. Теплоноситель для систем отопления-перегретая вода с температурой I50 - 70°С.

5. Для производственных нужд, в качестве теплоносителя, принят насыщенный пар высокого давления, редуцируемый на вводе до 4 ата. Конденсат не возвращается, используется для нагрева воды.

6. Теплоснабжение предусматривается от теплосети промпредприятия.

7. Узлы управления теплофикационной воды и пара разработаны в соответствии с типовыми проектными решениями по серии 903-04-I3 и расположены в насосной.

Отопление и производственное пароснабжение.

I. Отопление машинного зала осуществляется за счёт производственных тепловыделений и воздушно-отопительными агрегатами, включаемых автоматически от датчика температуры для поддержания в машзале температуры I9°С в рабочее и 5°С в нерабочее время.

2. Отопление вспомогательных помещений и помещения КРУ-регистрами из сварных труб. Запорно-регулирующая арматура для регистров, установленных в помещениях оператора и КРУ вынесена за пределы этих помещений.

3. В помещении регенерации фильтров у нагревательных приборов устанавливаются ограждающие экраны.

4. Трубопроводы систем отопления и производственного пароснабжения монтируются из стальных обыкновенных водогазопроводных труб по ГОСТ3262-76. После монтажа трубопроводы и нагревательные приборы окрашиваются краской. БТ-577 в два слоя по грунту ПФ-020 в один слой.

5. Трубопроводы узлов управления I и 2 изолируются пухшнуром из минеральной ваты в оплётке из хлопчатобумажной ткани толщиной 35мм и покрываются лакостеклотканью по рубероиду.

6. Вентиль I5кч892п3 Ду25 устанавливаемый в соответствии с типовой серией 5.903-I для агрегатов системы А1, подключается по чертежам проекта автоматизации.

ДАННЫЙ ПРОЕКТ ВЫПОЛНЕН В СООТВЕТСТВИИ С ДЕЙСТВУЮЩИМИ СТРОИТЕЛЬНЫМИ НОРМАМИ И ПРАВИЛАМИ ПРОЕКТИРОВАНИЯ, КОТОРЫЕ ОДНОВРЕМЕННО ПРЕДУСМАТРИВАЮТ МЕРОПРИЯТИЯ, ОБЕСПЕЧИВАЮЩИЕ ВЗРЫВНУЮ, ВЗРЫВОПОЖАРНУЮ И ПОЖАРНУЮ БЕЗОПАСНОСТЬ ПРИ СОБЛЮДЕНИИ ПРАВИЛ БЕЗОПАСНОСТИ ПРИ ЭКСПЛУАТАЦИИ ЗДАНИЯ (СООРУЖЕНИЯ). МЕРОПРИЯТИЯ ВЫПОЛНЕНЫ НА ОСНОВАНИИ ТЕХНОЛОГИЧЕСКИХ ЗАДАНИЙ И УКАЗАННЫХ В НИХ КАТЕГОРИЙ ПРОИЗВОДСТВ.

Главный инженер проекта Осташевский Г.В.
Главный инженер проекта организации, привязавшей проект
Дата

Инв.№подл. | Подпись и дата | Взам.инв.№

7. Кронштейны для крепления узлов управления I,2 и отопительных агрегатов разработаны на чертежах марки "КМ".

8. Суммарная потеря напора в системе отопления и теплоснабжения-6000Па.

Вентиляция.

I. Монтаж систем вентиляции производится в соответствии со СНиПIII-28-75. Круглые и прямоугольные воздуховоды выполняются по номенклатуре Минмонтажспецстроя СССР ВСН353-75.

2. Установка крышных вентиляторов выполняется по серии I.469-7.2.

3. На схемах воздуховодов указаны отметки осей круглых воздуховодов и отметки низа прямоугольных воздуховодов.

4. Воздуховоды системы В2 изготавливаются из кровельной чёрной стали, а воздуховоды системы ВЕI-из оцинкованной стали.

5. Воздуховоды из чёрной стали, после изготовления, покрываются внутри и снаружи эмалью ПФ-II5 по грунту ПФ-020 в один слой. Вторая окраска наружной поверхности воздуховодов выполняется после их монтажа.

6. Участок воздуховода системы В2, проложенный через помещение машинного зала, оштукатуривается асбестоцементным раствором толщиной 25 мм по металлической сетке.

7. Опознавательная окраска воздуховодов и трубопроводов выполняется в соответствии ГОСТ14202-69.

Указания по привязке проекта.

При привязке типового проекта к конкретным условиям промплощадки необходимо :

I. Уточнить присоединения внутренних сетей теплоснабжения к внешним;
(узлы управления I и 2).

2. Уточнить необходимость установки редукционного клапана на вводе пара ;
(узел управления 2).

3. Исходя из климатических условий района строительства проверить соответствие сопротивления теплопередаче ограждающих конструкций нормативным требованиям и, при необходимости, уточнить принятые решения по ограждающим конструкциям, а так же количество и тип приборов отопления и вентиляционных устройств.

ПЛАН-СХЕМА

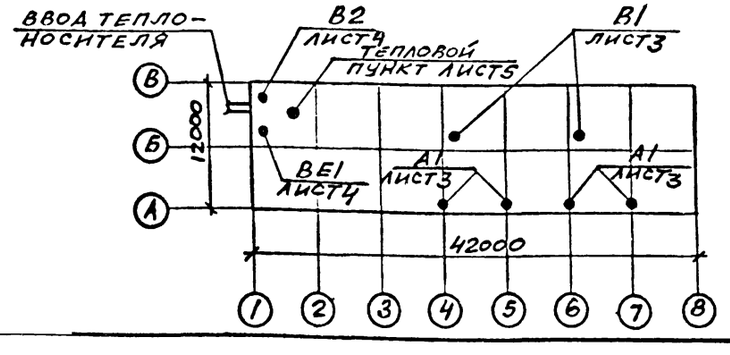

ОСНОВНЫЕ ПОКАЗАТЕЛИ ПО ЧЕРТЕЖАМ ОТОПЛЕНИЯ И ВЕНТИЛЯЦИИ

Наименование здания (сооружения), помещения	Объем м3	Периоды года при t н,°С	Расход тепла, Вт				Расход пара кг/ч	Установлен. мощн. эл. двигат. квт.
			На отопление	На вентиляцию	На горячее водоснабжение	Общий		
Компрессорная станция 4К-63А	3575	зима -30	27250 / 61850	-	по проекту "ВК"	27250 / 61850	300	8,58

I ккал/ч ≈ I,I6 Вт

В числителе приведён расход тепла на отопление помещений компрессорной в рабочее время, в знаменателе-при дежурном отоплении.

ВЕДОМОСТЬ РАБОЧИХ ЧЕРТЕЖЕЙ ОСНОВНОГО КОМПЛЕКТА ТП904-1- -08

Лист	Наименование	Примечание
I	Общие данные (начало)	
2	Общие данные (окончание).	
3	План отопления и вентиляции.	
4	Разрезы I-I; 2-2. Установка системы В2.	
5	Узел управления I.	
6	Система теплоснабжения установок А1.	
7	Система производственного пароснабжения. Узел управления 2.	

55
9330/4

ПРИВЯЗАН

Инв.№

ТП 904-I-65.86-08

Компрессорная станция 4К-63А.

Ст.тех	Луцкая			
Ст.ин.	Щетковский			
Рук.гр	Червонная			
Гл.сп.	Рывкис			
НачОПВ	Дзюба			
Н.конт	Косноскина			
ГИП	Осташевский			

Стадия	Лист	Листов
РП	1	7

Общие данные (начало).

ГОССТРОЙ СССР РОСТОВСКИЙ ПРОМСТРОЙНИИПРОЕКТ

ТП 904-1-65.86 ОВ Альбом 4

ВЕДОМОСТЬ ССЫЛОЧНЫХ И ПРИЛАГАЕМЫХ ДОКУМЕНТОВ

Обозначение	Наименование	Примечание
	Ссылочные документы.	
4.904-69	Детали крепления санитарно-технических приборов и трубопроводов.	комплект
5.904-10	Узлы прохода вентиляционных шахт через перекрытия зданий.	комплект
1.494-32	Зонты и дефлекторы вентиляционных систем.	комплект
5.904-5	Гибкие вставки к центробежным вентиляторам.	комплект
5.904-1 выпуски 0,1	Детали крепления воздуховодов.	комплект
4.903-10 выпуск 8	Изделия и детали трубопроводов для тепловых сетей. Грязевики.	комплект
5.903-2 выпуски 0,1	Воздухосборники для систем отопления и теплоснабжения вентиляционных установок.	комплект
1.469-7 выпуски 1, 2,3	Покрытия зданий с крышными вентиляторами для бесфонарных зданий и зданий с зенитными фонарями.	комплект
1.494-10	Решётки щелевые регулирующие тип "Р".	комплект
1.494-21	Крепление решёток воздухоприточных типа "РР" и щелевых регулирующих типа "Р" к воздуховодам и строительным конструкциям.	комплект
4.904-37	Местные отсосы при ручной электросварке.	комплект
5.904-3	Ограждение нагревательных приборов для помещений категорий А,Б,В, Е.	комплект
903-04-13 альбом 1,2	Автоматизированные индивидуальные тепловые пункты зданий жилищно-гражданского и производственного назначения.	листы 1+9
5.903-1	Узлы обвязки регулирующих клапанов на трубопроводах теплоснабжения калориферных установок.	листы 11+16.
ГПИ "Проектмонтажавтоматика" ТМЧ-143-75	Установка термометров на трубопроводах.	комплект
ГПИ "Проектмонтажавтоматика" ТКЧ-3136-70	Установка манометров на трубопроводах.	комплект
	Прилагаемые документы.	
ТП904-1- -ОВ.СО	Спецификация оборудования.	Альбом 7
ТП904-1- -ОВ.ВМ	Ведомости потребности в материалах.	Альбом 9

ХАРАКТЕРИСТИКА ОТОПИТЕЛЬНО-ВЕНТИЛЯЦИОННЫХ СИСТЕМ

Обозначение системы	Кол систем	Наименование обслуживаемого помещения (технологического оборудования)	Тип установки	Вентилятор: Тип, исполн по взрывозащите	№	Схема исполнен	положение	L, м3/ч	P, Па	n, об/мин	Электродвигатель: Тип, исполнение по взрывозащите	N, квт	n, об/мин	Воздухонагреватель: Тип	№	Кол	Т-ра нагрева, °С от	до	Расход тепла, Вт	ΔP, Па	Примечание
В1	2	Машинный зал.	Крышный	КЦ4-84В	10	6	-	22500	140	480	4А100SА4У2	3,0	1435	-	-	-	-	-	-		
В2	1	Помещение промывки фильтров.	В-Ц4-70-4-03	Ц4-70	4	1	Пр0	3500	480	1410	4А80А4	1,1	1410	-	-	-	-	-	-		
А1	4	Машинный зал.	А02-4-01У3	В-06-300-5	5	1	-	4000	-	1370	4АА63В4	0,37	1370	КВБ	7-П	1	5	13,8	13500		

1 ккал/ч ≈ 1,16 Па
1 кгс/м2 ≈ 10 Па

МЕСТНЫЕ ОТСОСЫ ОТ ТЕХНОЛОГИЧЕСКОГО ОБОРУДОВАНИЯ

Технологическое оборудование: Поз	Наименование	Кол	Характеристика выделяющихся вредностей	Объем вытяжки, м3/ч: На ед оборуд	Всего	Характеристика местного отсоса: Обозначение	Применяемые документы	Обозначение системы	Примечание
-	Ванна промывки в щелочном растворе.	1	Пары щелочных растворов	1980	1980	1П7,5	4.904-37	В2	
-	Ванна промывки в горячей воде.	1	Пары воды	1185	1185	1П7,5	4.904-37	В2	

56

933с/4

Ст.тех	Луцкая	ТП 904-1-65.86-ОВ
Ст.ин	Щетковский	Компрессорная станция 4К-63А.
Рук.гр	Червонная	
Гл.сп	Рывкис	Стадия: РП; Лист: 2; Листов:
НачОПВ	Дзюба	Общие данные (окончание)
Н.конт	Косоножкина	ГОССТРОЙ СССР РОСТОВСКИЙ ПРОМСТРОЙНИИПРОЕКТ
ГИП	Осташевский	

Привязан

Инв № подл. | Подпись и дата | Взам инв №

ТП904-1-65.86 08 Альбом 4

План на отм. 0,000

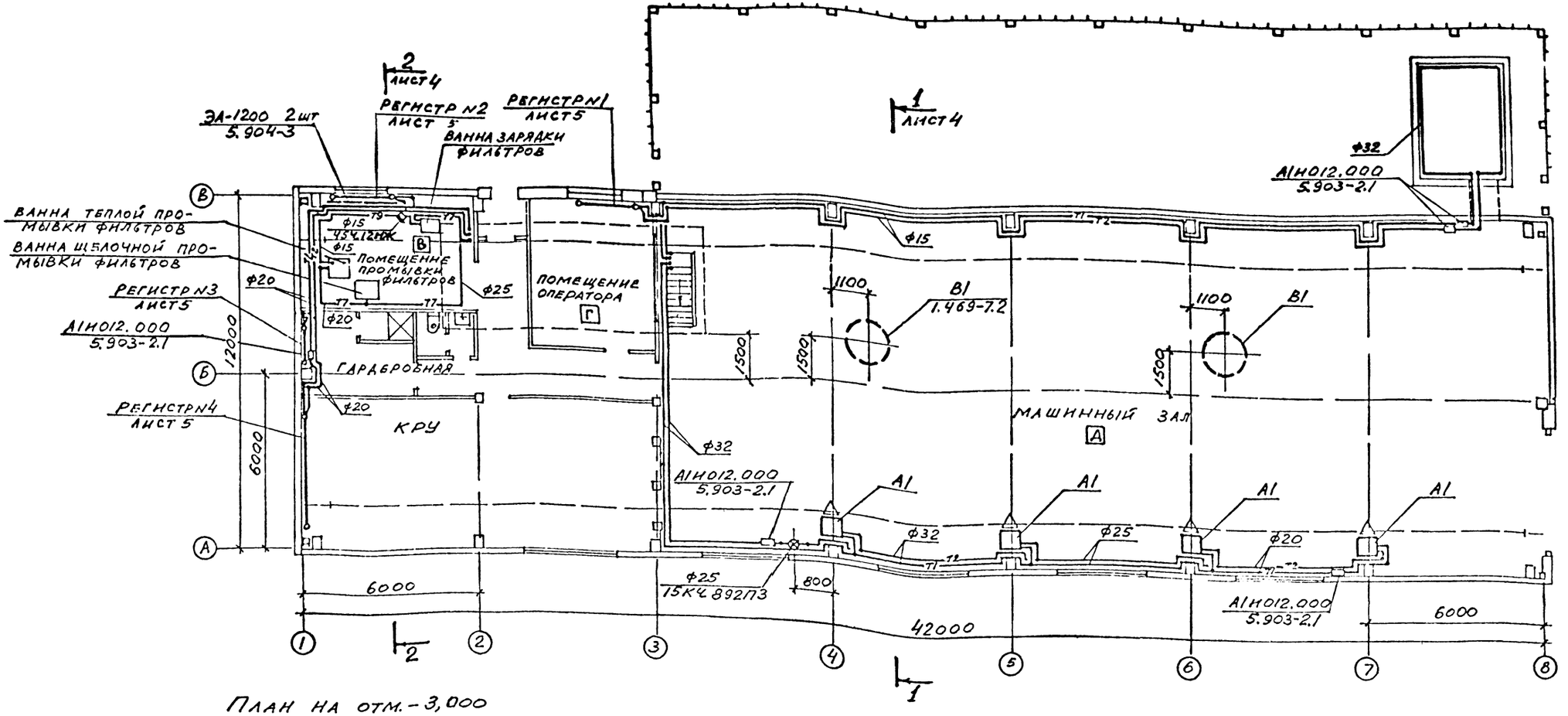

План на отм. -3,000

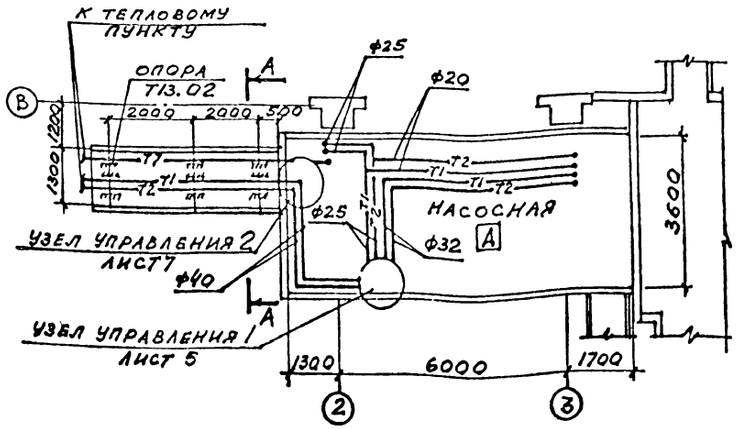

А–А

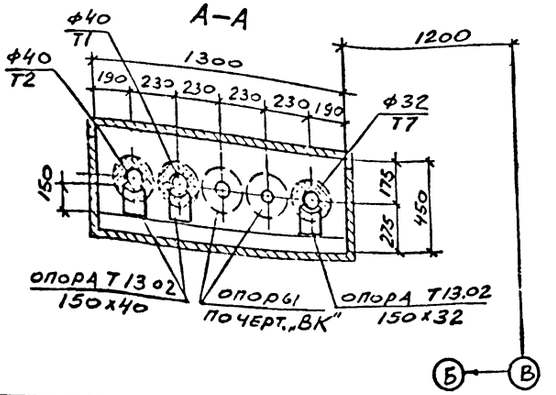

Ст.тех	Луцкая			
Ст.ин	Щетковский			
Рукгр	Червонная			
Гл.сп	Рывкис			
НачСПВ	Дзюба			
Н.конт	Косоножкина			
ГИП	Осташевский			

ТП 904-I-65.86 -ОВ

Компрессорная станция 4К-63А.

План отопления и вентиляции.

Стадия	Лист	Листов
РП	3	

ГОССТРОЙ СССР
РОСТОВСКИЙ ПРОМСТРОЙНИИПРОЕКТ

ПРИВЯЗАН

ИНВ №

57

9330/4

Инв № подл	Подпись и дата	Взам.инв №
ОСП-1	Бескоровайный	
ОВК	Моргунов	
	Новик	

Разрез 2-2

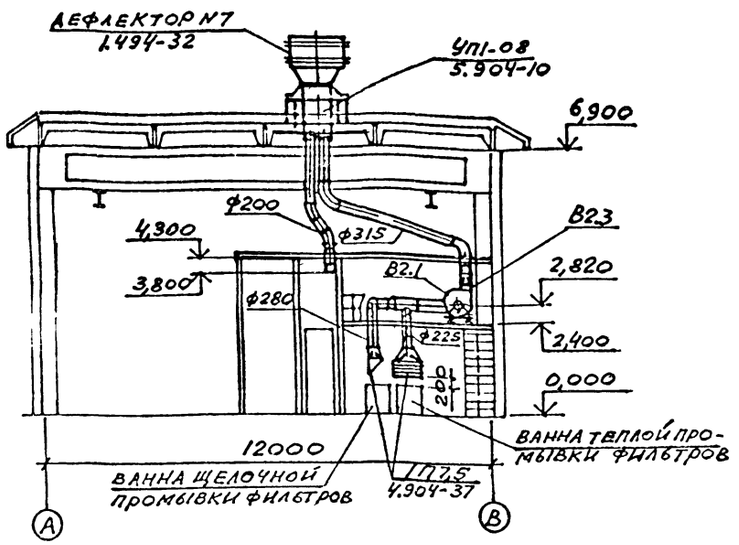

Разрез 1-1

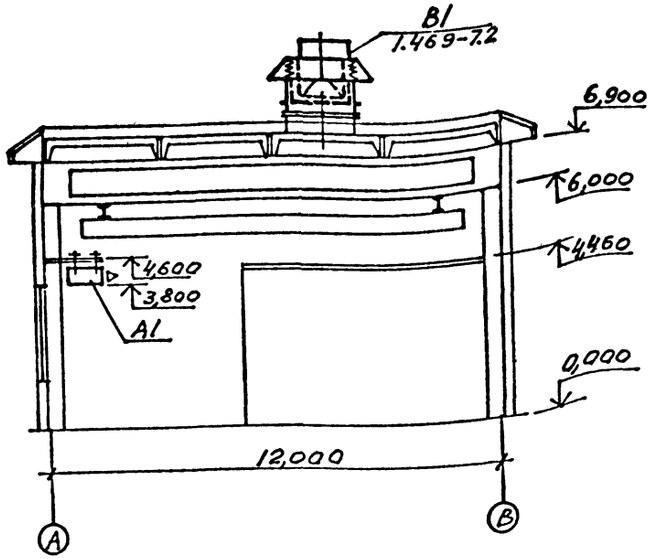

План на отм. 0,000; 2,400

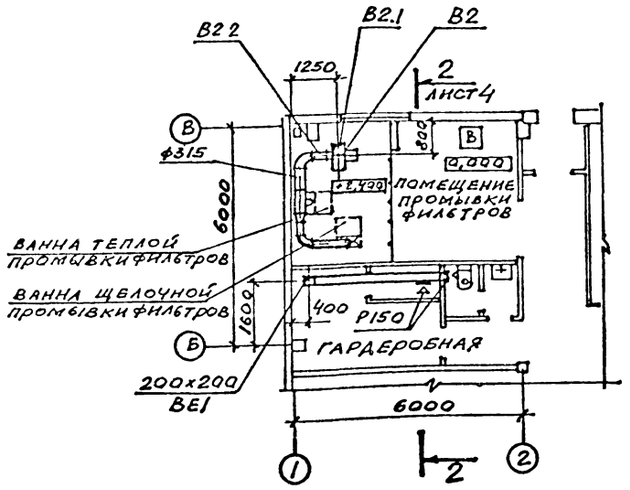

План на отм. 4,460

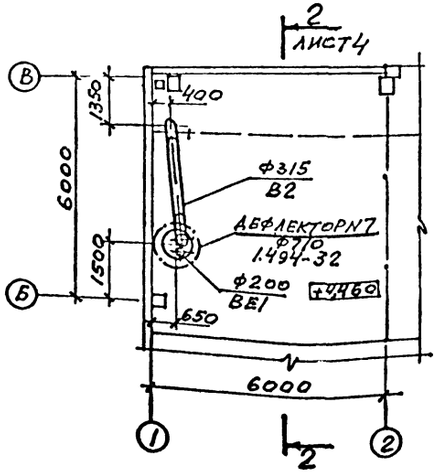

В2; ВЕ1

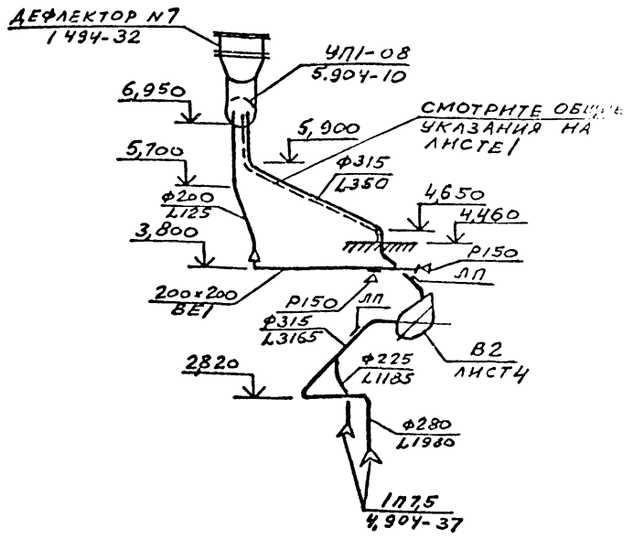

Спецификация отопительно-вентиляционных установок

Марка поз.	Обозначение	Наименование	Кол	Масса ед кг	Примечание
		В2			
В2.1		Агрегат вентиляторный В-Ц4-70-4-03 на виброосновании в комплекте: а. Вентилятор центробежный Ц4-70 №4, исполнение I, положение Пр0° б. Электродвигатель 4А80А4, 1410 об/мин, 1,1 квт	I	85	
В2.2	5.904-5	Гибкая вставка ВВ-I9	I	5,I3	
В2.3	5.904-5	Гибкая вставка ВН-I2	I	4,I2	

9330/4 58

		ТП 904-I-65.86 -ОВ		
		Компрессорная станция 4К-63А.		
Ст.тех	Луцкая		стадия	лист	листов
Ст.ин.	Щетковский		РП	4	
Рук.гр	Червонная				
Гл.сп.	Рывкис				
НачОПО	Дзюба				
Н.кон	Косоножкина	Разрезы I-I; 2-2. Установка системы В2.	ГОССТРОЙ СССР РОСТОВСКИЙ ПРОМСТРОЙНИИПРОЕКТ	
ГИП	Осталевский			

Привязан

Инв. №

Инв. № подл. | Подпись и дата | Взам. инв. №

ОСП—Беслан. завод ЖБИ-3 Индустриальный
ОВК Новик

Эскиз регистра

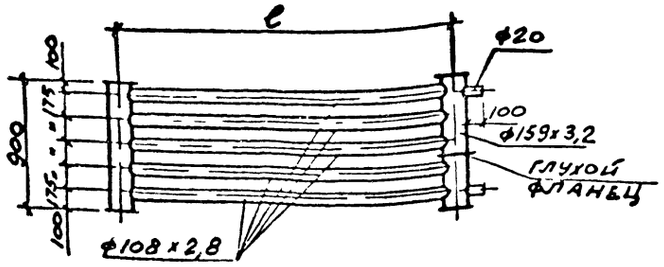

Таблица размеров

№регистра	ℓ мм
регистр №1	2000
регистр №2	2500
регистр №3	1000
регистр №4	4000

Узел управления I

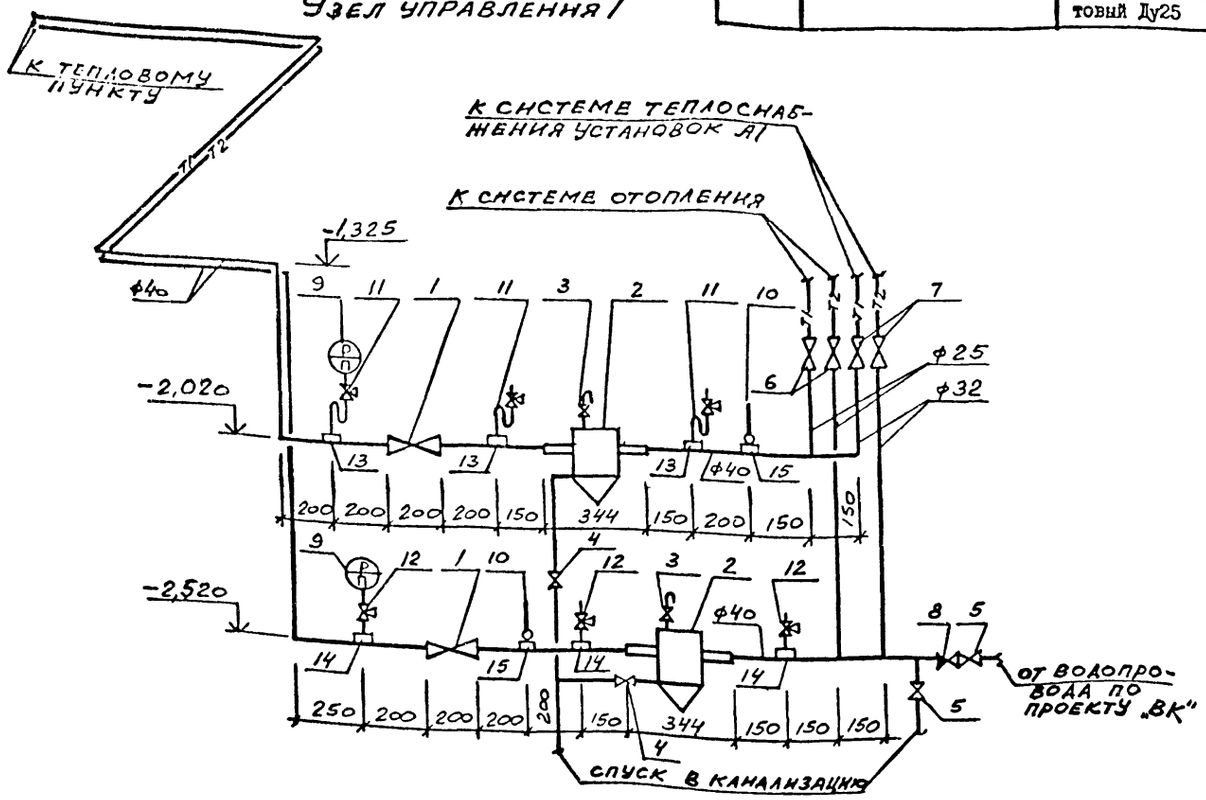

Спецификация отопительно вентиляционных установок

Марка, поз.	Обозначение	Наименование	Кол.	Масса ед., кг	Примечание
		Узел управления I.			
I	I5с27нж	Вентиль запорный стальной Ду40 с ответными фланцами	2	I5,5	
2	4.903-I0 вып.8	Грязевик I6-40Т34.0I из стальных труб диаметр корпуса 344мм, диаметр патрубков Ду40 с ответными фланцами.	2	I5,8	
3	I5кчI8п2	Вентиль запорный муфтовый ДуI5 для выпуска воздуха.	2	0,7	
4	I5кчI8п2	Вентиль запорный муфтовый ДуI5 для спуска воды.	2	0,7	
5	I5кчI8п2	Вентиль запорный муфтовый ДуI5	I	0,7	
6	I5кчI8п2	Вентиль запорный муфтовый Ду25	2	I,4	

Спецификация отопительно вентиляционных установок

Марка, поз.	Обозначение	Наименование	Кол.	Масса ед., кг	Примечание
7	I5кчI8п2	Вентиль запорный муфтовый Ду32	2	2,I	
8	I6БI6р	Клапан обратный подъёмный муфтовый ДуI5	I	0,2	
9	МТП-I-I60-I6	Манометр показывающий общего назначения.	2	I,4	
I0	П5-2°-240-I03	Термометр технический стеклянный, ртутный, прямой ГОСТ2823-73 комплектно с оправой ГОСТ3029-75.	2	0,II	
II	ТКЧ-I30-67	Отборное устройство давления Г-I6-225 с краном натяжным трёхходовым IIБI8бк ДуI5	3	0,9	
I2	IIБI8бк	Кран натяжной муфтовый ДуI5 с фланцем для контрольного манометра.	3	0,36	
I3	ЗКЧ-46-70	Закладная конструкция на подающем трубопроводе Ду40 для установки манометра.	3	0,2	
I4	ЗКЧ-45-70	Закладная конструкция на обратном трубопроводе Ду40 для установки манометра.	3	0,2	
I5	ЗКЧ-2-75	Закладная конструкция на трубопроводе Ду40 для установки термометра.	2	0,I8	

Для установки контрольно-измерительных приборов на трубопроводах, в местах, указанных на схеме узла управления I, выполнить закладные конструкции по типовым чертежам ГПИ "Проектмонтажавтоматика" :

а) термометров-расширители по чертежу ЗКЧ-2-75;

б) манометров-штуцеры по чертежам ЗКЧ-45-70; ЗКЧ-46-70.

		ТП 904-I-65.86 -ОВ	
Ст.тех	Луцкая	Компрессорная станция 4К-63А.	
Ст.ин.	Петковский		
Рук.гр	Червонная		
Гл.сп.	Рывкис		
НачОПЗ	Дзюба		
Н.конт	Косоножкина	Узел управления I.	ГОССТРОЙ СССР РОСТОВСКИЙ ПРОМСТРОЙНИИПРОЕКТ
ГИП	Остапевский		

Стадия	Лист	Листов
РП	5	

ПРИВЯЗАН

ИНВ №

ТП 904-1-65.86 Альбом 4

Система отопления

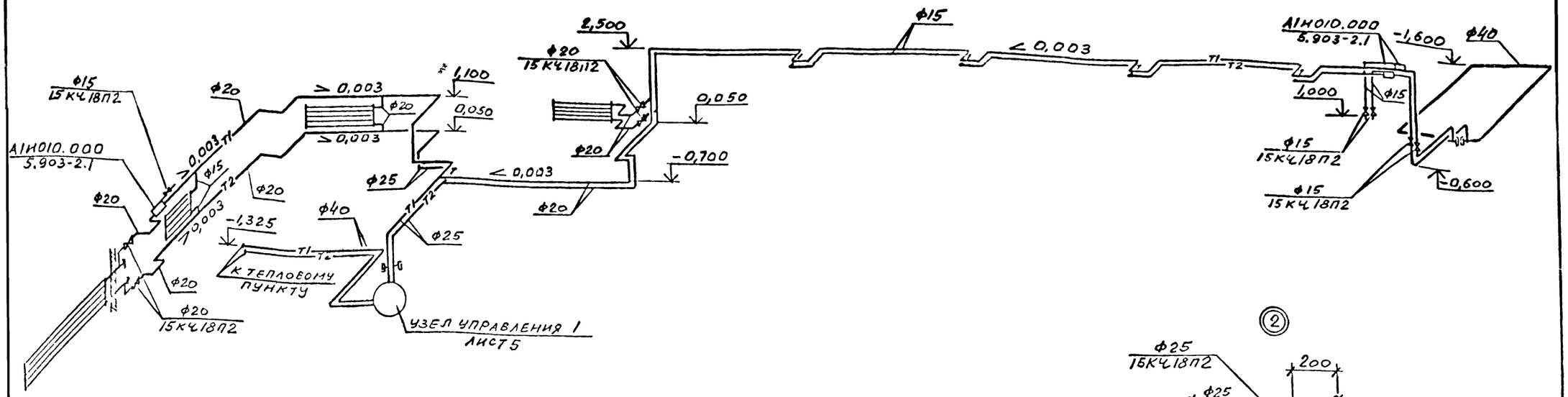

Система теплоснабжения установок А1

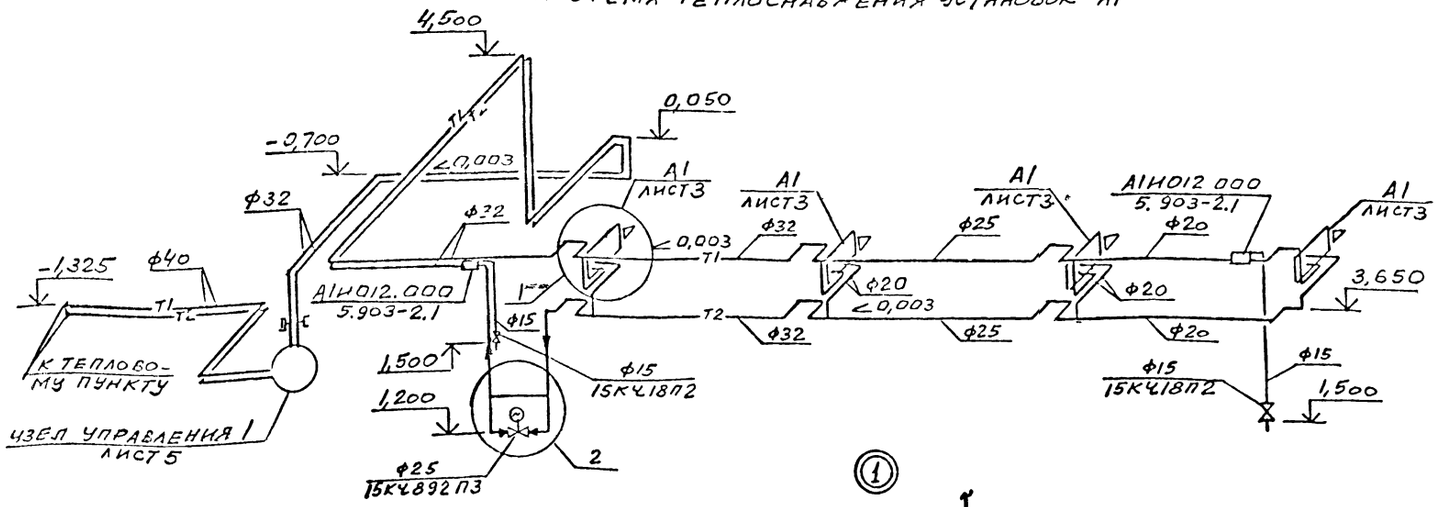

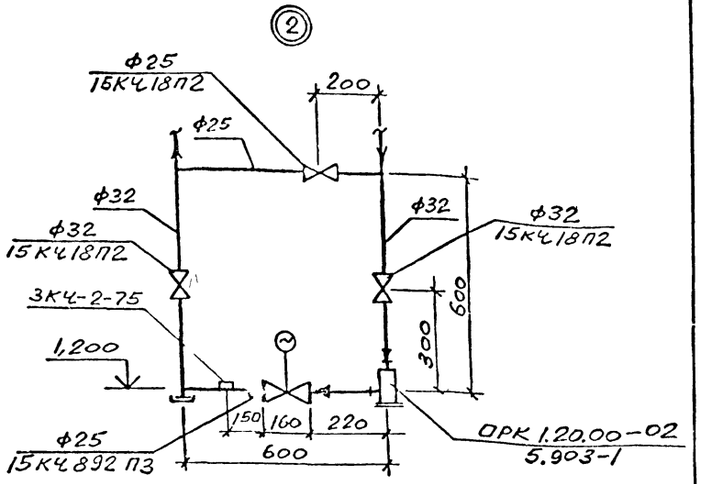

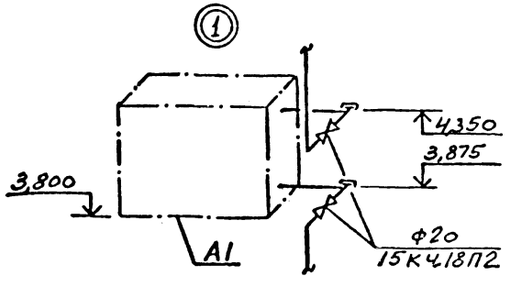

		ТП 904-1-65.86 -ОВ	
Ст.тех	Луцкая	Компрессорная станция 4К-63А.	
Ст.ин.	Цетковский		
Рук.гр	Червонная		
Гл.сп.	Рыжис		
Нач.ОПБ	Дзюба		
Н.контр	Косоножкина	Система теплоснабжения установок А1	
ГИП	Сетшевский		

Стадия	Лист	Листов
РП	6	

ГОССТРОЙ СССР РОСТОВСКИЙ ПРОМСТРОЙНИИПРОЕКТ

Привязан

Инв. № подл. | Подпись и дата | Взам. инв. №

933-01-4 60

ТП904-1-6586-ОВ Альбом 4

Система производственного пароснабжения

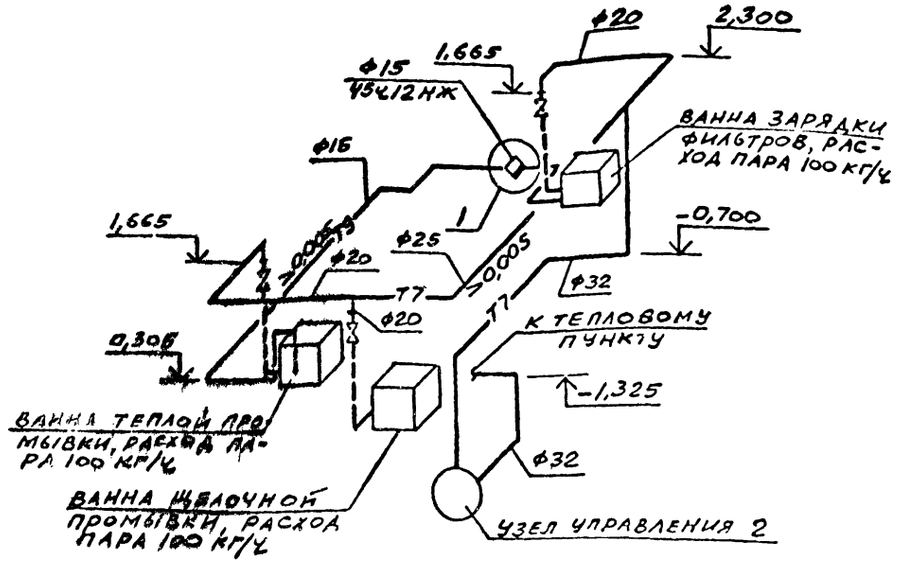

Узел управления 2

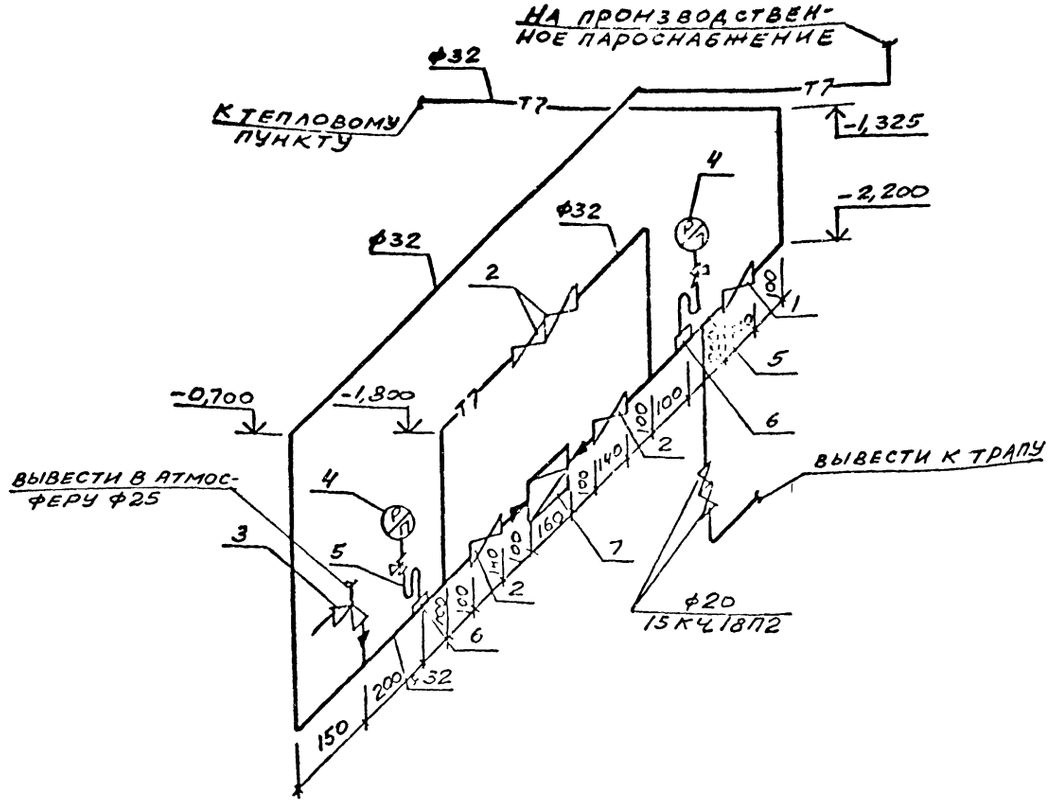

СПЕЦИФИКАЦИЯ ОТОПИТЕЛЬНО ВЕНТИЛЯЦИОННЫХ УСТАНОВОК

МАРКА ПОЗ	ОБОЗНАЧЕНИЕ	НАИМЕНОВАНИЕ	КОЛ	МАССА ЕД, КГ	ПРИМЕЧАНИЕ
	Узел управления 2.				
I	I5с27нж	Вентиль запорный фланцевый стальной Ду32 с ответными фланцами.	I	I7,5	
2	I5кчI8п2	Вентиль запорный муфтовый Ду32.	4	2,I	
3	I7ч3бр	Клапан предохранительный малоподъёмный однорычажный Ду25.с ответными фланцами.	I	4,6	
4	МТП-I-I60-I6	Манометр показывающий общего назначения.	2	I,4	
5	ТКЧ-I30-67	Отборное устройство давления Г-I6-225 с краном натяжным трёхходовым IIБI8бк ДуI5	2	0,9	
6	ЗКЧ-46-70	Закладная конструкция на трубопроводе Ду32 для установки манометра.	2	0,2	
	I6ч2бр	Клапан редукционный Ду25.	I	9,5	

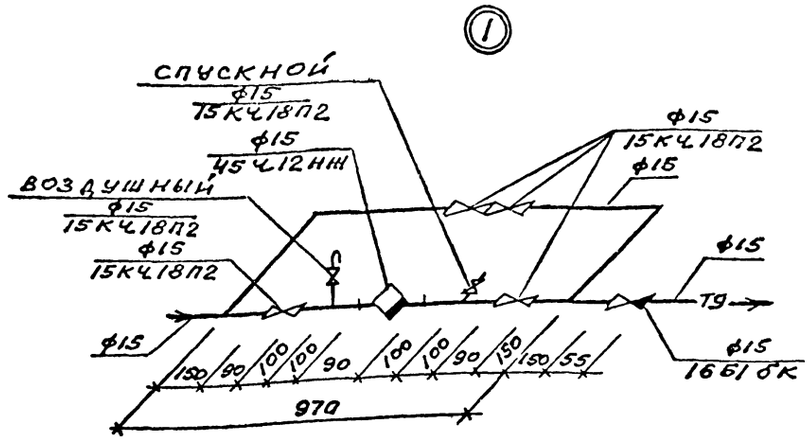

I. Для установки манометров на трубопроводе узла управления 2 выполнить закладные конструкции-расширители по типовому чертежу ЗКЧ-46-70 ГПИ "Проектмонтажавтоматика".

2. Запорные вентили на паропроводах перед оборудованием предусмотрены в технологической части проекта.

ПРИВЯЗАН

61

9330/4

ИНВ №

ТП 904-I-6586-ОВ

Компрессорная станция 4К-63А

Ст.тех	Луцкая		
Ст.ин	Щетковский		
Рук.гр	Червонная		
Гл.сп	Рывкис		
НачОПБ	Дзюба		
Н.конт	Косоножкина		
ГИП	Осташевский		

Система производственного пароснабжения. Узел управления 2.

СТАДИЯ	ЛИСТ	ЛИСТОВ
РП	7	

ГОССТРОЙ СССР
РОСТОВСКИЙ ПРОМСТРОЙНИИПРОЕКТ

Типовой проект 904-1-65.86 -ВК. Альбом 4.

Данные по производственному водопотреблению и водоотведению

№ потребителя по плану	Наименование потребителя	Количество потребителей	Количество часов работы в сутки	Водопотребление: Требования к качеству воды	Потребный напор у потребителя, м	Режим водопотребления	Расход воды на одного потребителя, л/ч	Из производственного водопровода м³/сут	м³/ч	л/с	Из сети горячего водоснабжения м³/сут	м³/ч	л/с	Из водопровода оборотной воды, подающего м³/сут	м³/ч	л/с	Водоотведение: Характеристика сточных вод	Режим водоотведения	В водопровод оборотной воды, обратный м³/сут	м³/ч	л/с	В производственную канализацию м³/сут	м³/ч	л/с	Концентрация загрязнений сточных вод после локальных очистных сооружений мг/л	Примечание
	Компрессоры	4	24	техническая**	20	непрерывно	30,0							2880,0	120,0	33,3	$t=30°C$	непрерывно	2880,0	120,0	33,3					
	Ванны для промывки фильтров	2	2	техническая	3	1 раз в неделю	0,7	1,4	0,7	0,2																сброс стоков смотри технологическую часть проекта
	Установка промывочного раствора	1	1	$t=60-70°C$	5	10 раз в год					1,0	1,8*	0,5*													сброс стоков смотри технологическую часть проекта
	Продувочный бак	1	24														$t=40°C$	непрерывно				9,4	0,39	0,11		
	Подпитка оборотной системы		24	техническая				48,0	2,0	0,55																
	Итого:							49,4	2,7	0,75	1,0	1,8*	0,5*	2880,0	120,0	33,3			2880,0	120,0	33,3	9,4	0,39	0,11		

Расход, отмеченный знаком *, в расчетный расход основных показателей не включен.

** Качество охлаждающей воды компрессоров:

1. содержание растительных и механических примесей ≤ 40 мг/л;
2. общая жесткость ≤ 7 мг-экв/л;
3. присутствие сероводорода и железа не допускается;
4. температура 20°С

Основные показатели по чертежам водопровода и канализации

Наименование системы	Потребный напор на вводе м	Расчетный расход м³/сут	м³/ч	л/с	при пожаре л/с	Установленная мощность электродвигателей кВт	Примечание
Водопровод хозяйственно-питьевой	10	0,6	0,24	0,28			
Водопровод производственный	20	50,0	2,7	0,75			в том числе на подпитку 0,6 м³/сут
Водопровод оборотной воды, подающий	24	2880,0	120,0	33,3		45	
Водопровод оборотной воды, обратный		2880,0	120,0	33,3		45	
Горячее водоснабжение	12	1,7	0,28	0,22			
Канализация бытовая		1,3	0,52	2,1		1,1	
Канализация производственная		3,4	0,39	0,11			

Ведомость рабочих чертежей основного комплекта ТП 904-1- -ВК.

Лист	Наименование	Примечание
1	Общие данные.	
2	План на отм. 0,000.	
3	Схемы систем В1, В3, Т3, Т4, К1, К3.	
4	Насосная станция водопровода оборотной воды План на отм. -3,000. Разрезы.	
5	Насосная станция водопровода оборотной воды. Схемы установок систем 1В4, 1В5, 1К1.	

Ведомость ссылочных и прилагаемых документов

Обозначение	Наименование	Примечание
	Ссылочные документы	
4.904-69	Средства крепления санитарно-технических приборов и трубопроводов	
4.900-8	Альбом оборудования, фасонных частей и арматуры для сетей и сооружений водопровода и канализации. Выпуск IV.	
	Прилагаемые документы	
ТП 904-1- -ВК.СМ	Спецификация оборудования	
ТП 904-1- -ВК.ВМ1	Ведомость потребности в материалах	

Общие указания.

1. Данный комплект рабочих чертежей разработан на основании технической документации, оговоренной в общих указаниях на листе 2 ТП 904-1- -АР.
2. Условно за отметку 0,000 принята отметка чистого пола машинного зала, соответствующая отметке по генплану
3. Системы водопровода и канализации запроектированы в соответствии со СНиП II-30-76 „Внутренний водопровод и канализация зданий", СНиП II-34-76 „Горячее водоснабжение" и СН 478-80 „Инструкция по проектированию и монтажу сетей водоснабжения и канализации из пластмассовых труб."
4. Характеристика насосного оборудования:

Обозначение системы	Наименование и тип оборудования	Характеристика оборудования	Кол	Примечание
В4	Насос центробежный КМ 45/55 с электродвигателем 4А160S2	$Q=45 м^3/час$; $H=55 м$; $N=15 кВт$; $n=3000 об/мин$	3	2-рабочих 1-резервный
В5	Насос центробежный КМ 45/55 с электродвигателем 4А160S2	$Q=45 м^3/час$; $H=55 м$; $N=15 кВт$; $n=3000 об/мин$	3	2-рабочих 1-резервный
К1	Электронасос ГНОМ 10-10	$Q=10 м^3/час$; $H=10 м$ $N=1,1 кВт$; $n=2900 об/мин$	2	1-рабочий 1-на складе

5. Стальные трубопроводы окрашиваются эмалью ПФ-115 в два слоя по 1 слою грунтовки ПФ-020.
6. Стальные трубопроводы, прокладываемые в земле, покрываются весьма усиленной антикоррозийной изоляцией.
7. Указания по привязке приведены в пояснительной записке на листе 2 ТП 904-1- -ПЗ.

Условные обозначения

- Вентиль с электромагнитным приводом
- Счетчик воды

Данный проект выполнен в соответствии с действующими строительными нормами и правилами проектирования, которые одновременно предусматривают мероприятия, обеспечивающие взрывную, взрывопожарную и пожарную безопасность при соблюдении правил безопасности при эксплуатации здания (сооружения). Мероприятия выполнены на основании технологических заданий и указанных в них категорий производств.

Главный инженер проекта Осташевский Г.В.
Главный инженер проекта организации, привязавшей проект
Дата

9330/4 62

Привязан

Инв №

ТП 904-1-6586-ВК

КОМПРЕССОРНАЯ СТАНЦИЯ 4К-63А

			Стадия	Лист	Листов
Ст. инж	Новик		РП	I	5
Рук. гр	Волчков				
Гл. спец	Ясиновский				
Нач. отд	Верченко				
Н. контр	Александров				
ГИП	Осташевский				

Общие данные

Госстрой СССР РОСТОВСКИЙ ПРОМСТРОЙНИИПРОЕКТ

Форм А2

План на отм. 0,000

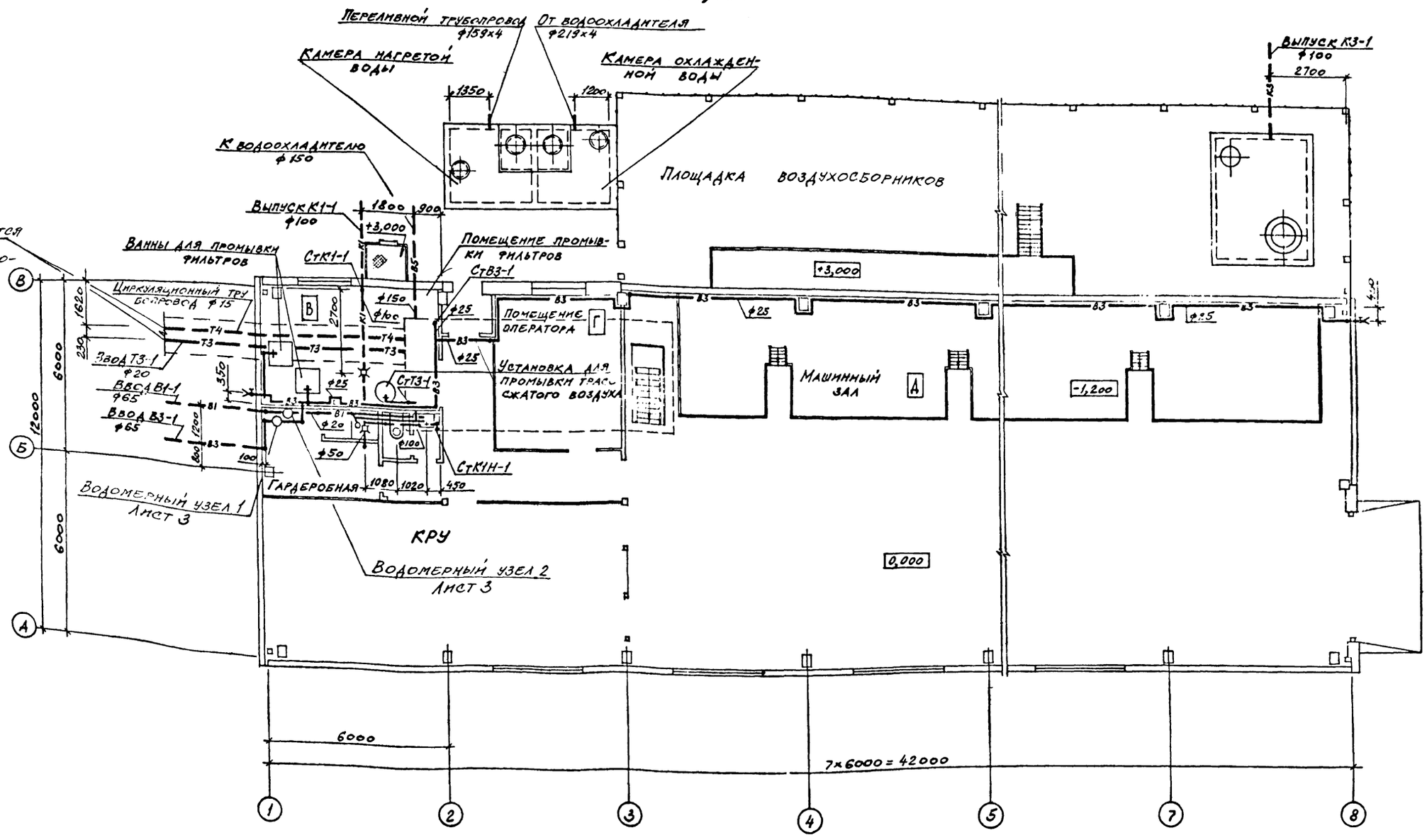

933014 63

				ТП 904-1-65.86-ВК	
				КОМПРЕССОРНАЯ СТАНЦИЯ 4К-63А	
Привязан				Стадия: РП; Лист: 2; Листов:	
			Ст.инж. Новик	План на отм. 0,000	Госстрой СССР РОСТОВСКИЙ ПРОМСТРОЙНИИПРОЕКТ
Инв №			Рук.гр. Волчков Гл.спец. Осиновский Нач.отд. Верченко Н.контр. Александров		

Типовой проект 904-1-6586-ВК Альбом 4

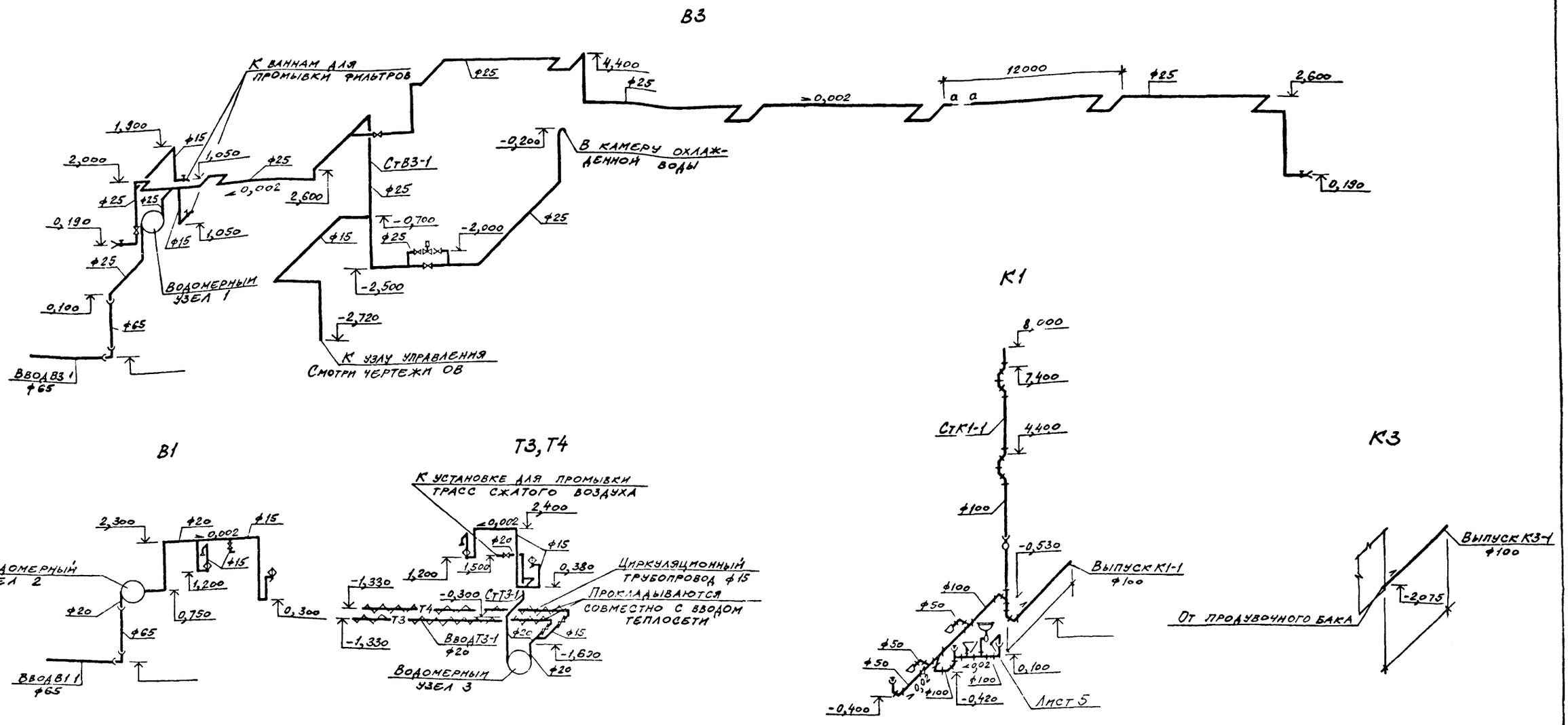

Водомерный узел 1

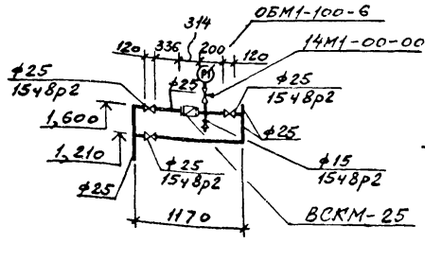

Водомерный узел 2

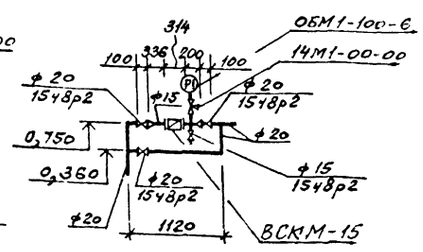

Водомерный узел 3

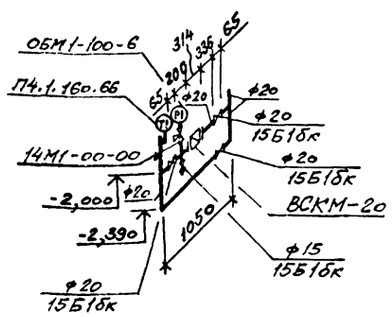

Привязан

Инв №

9330/4 64

				ТП 904-I-6586-ВК
				КОМПРЕССОРНАЯ СТАНЦИЯ 4К-63А
Ст.инж	Новик			Стадия: РП; Лист: 3; Листов:
Рук.гр	Волчков			
Гл.спец	Ясиновский			Схемы систем ВI, В3, Т3, Т4, КI, К3
Нач.отд	Верченко			Госстрой СССР РОСТОВСКИЙ ПРОМСТРОЙНИИПРОЕКТ
Н.контр	Александров			

Инв № подл. | Подпись и дата | Взам.инв.№

Типовой проект 90Н-I-65.86 ВК Альбом 4

Разрез 1-1

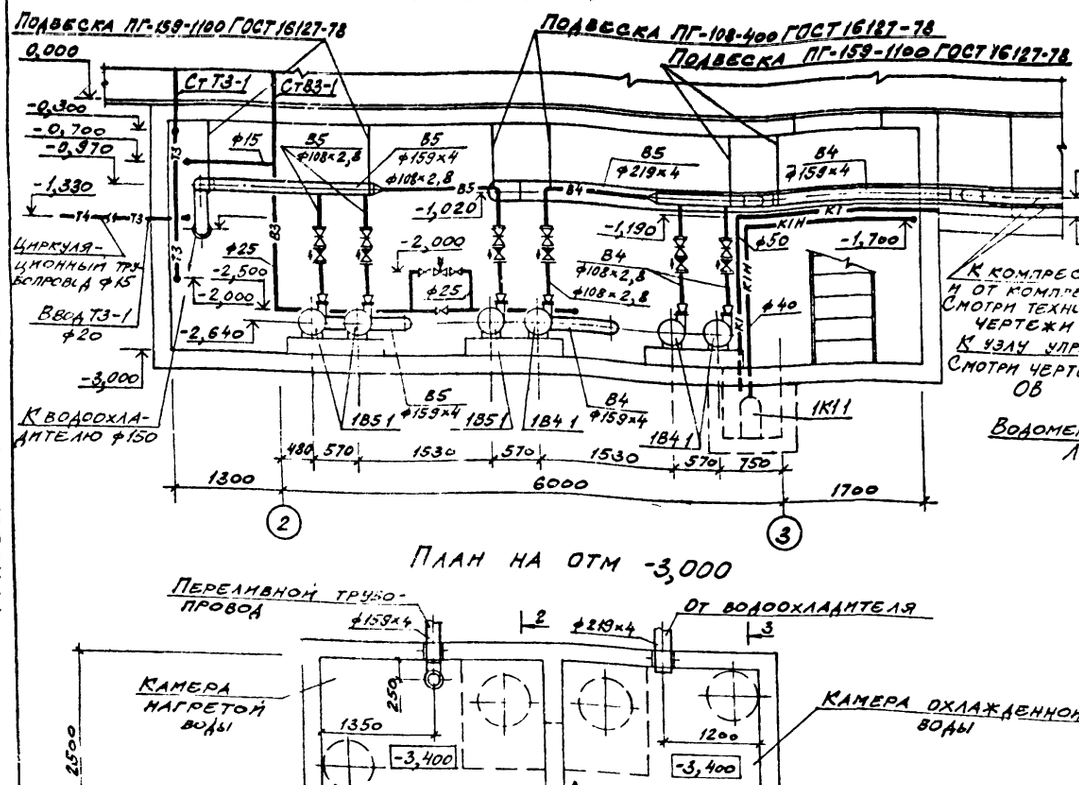

Разрез 2-2

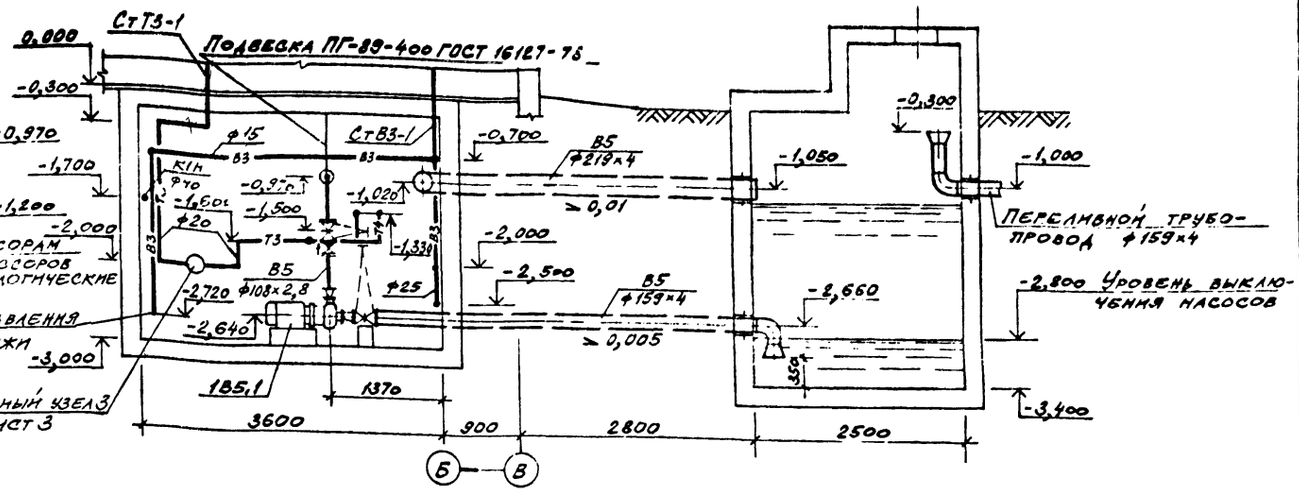

План на отм -3,000

Разрез 3-3

Привязан

Инв № 65

9330/4

		ТП 904-I-65.86-ВК	
		КОМПРЕССОРНАЯ СТАНЦИЯ 4К-63А	
		Стадия: РП	Лист: 4	Листов:
Ст.инж	Новик	Насосная станция водопроводной оборотной воды. План на отм. -3,000. Разрезы	Госстрой СССР РОСТОВСКИЙ ПРОМСТРОЙНИИПРОЕКТ
Рук.гр	Волчков		
Гл.спец	Ясиновский		
Нач.от	Верченко		
Н.контр	Александров		

Инв № подл. | Подпись и дата | Взам инв № | ОПВ | Ст-1 | Ст 80412

Формат А

1В4

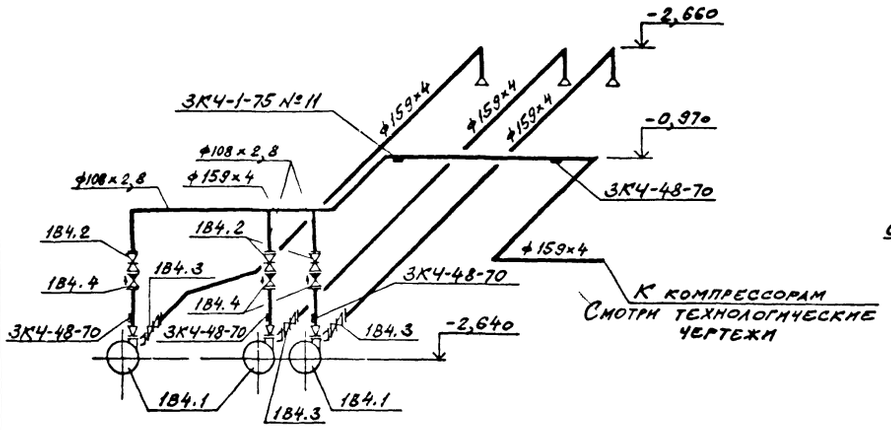

1К1

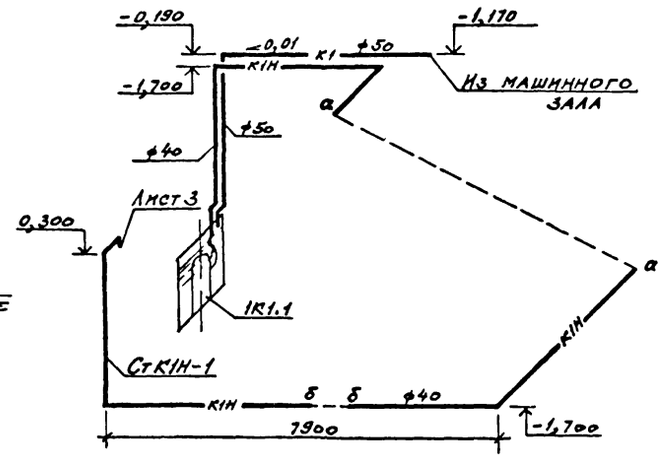

1В5

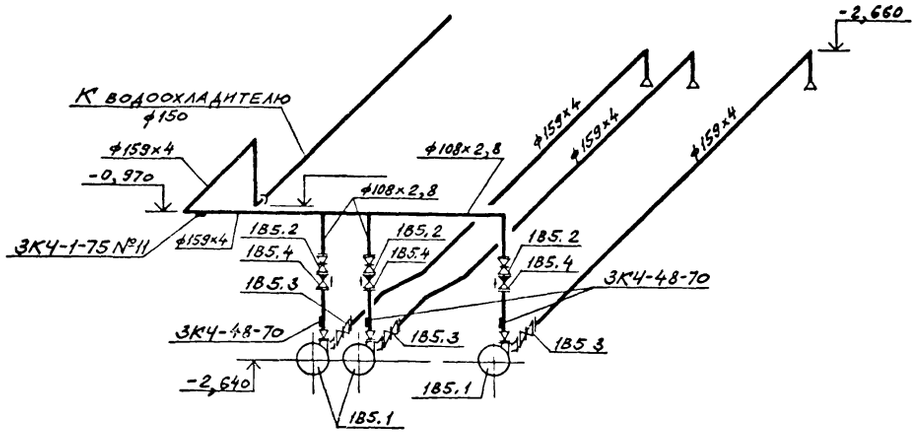

В5

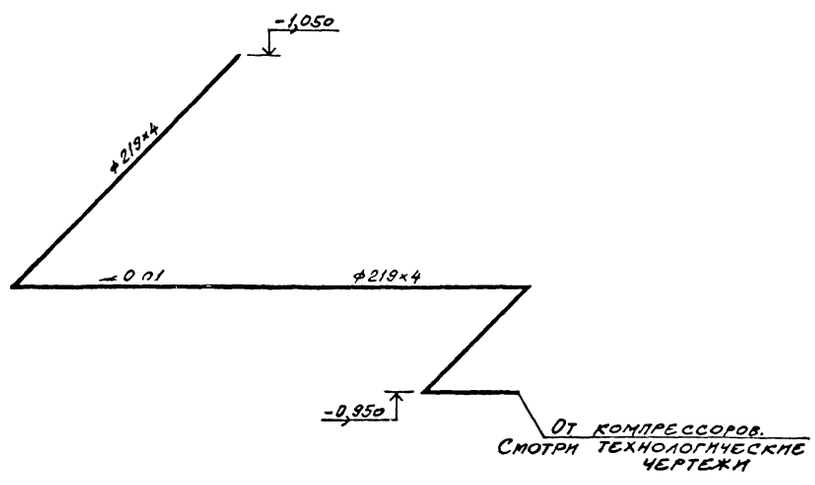

Спецификация установок систем водопровода и канализации.

Марка, поз.	Обозначение	Наименование	Кол.	Масса ед., кг	Примечание
		1В4			
1В4.1	Китайский насосный завод	Насос центробежный консольный КМ 45/55 с электродвигателем 4А 160S2, 3000 об/мин, 15 квт	3	198	
1В4.2	Каталог ЦКБА	Задвижка клиновая с невыдвижным шпинделем 30ч47бр ф100	3		
1В4.3		ф150	3		
1В4.4	Каталог ЦКБА	Клапан обратный поворотный фланцевый 19ч21р ф100	3		
1В4.5	Производство НРБ	Вентиль запорный с электрическим исполнительным механизмом типа ЕСПА-02РГ БУЕ ф25	1		
		1В5			
1В5.1	Китайский насосный завод	Насос центробежный консольный КМ 45/55 с электродвигателем 4А160S2, 3000 об/мин, 15 квт	3	198	
1В5.2	Каталог ЦКБА	Задвижка клиновая с невыдвижным шпинделем 30ч47бр ф100	3		
1В5.3		ф150			
1В5.4	Каталог ЦКБА	Клапан обратный поворотный фланцевый 19ч21р ф100	3		
		1К1			
1К1.1	Московский механический завод	Электронасос ГНОМ 10-10 2900 об/мин, 1,1 квт	1		

933014 (66)

Привязан				ТП 904-1-6586-ВК	
				КОМПРЕССОРНАЯ СТАНЦИЯ 4К-63А	
					Стадия: РП; Лист: 5; Листов:
Ст.инж	Новик			Насосная станция водопровода оборотной воды. Схемы установок систем 1В4, 1В5, 1К1	Госстрой СССР РОСТОВСКИЙ ПРОМСТРОЙНИИПРОЕКТ
Рук.гр	Волчков				
Гл.спец	Ясиновский				
Нач.отд	Верченко				
Н.контр	Александров				
Инв №					

gost.e-ecolog.ru

Формат А4