ТИПОВОЙ ПРОЕКТ
904-1-58.85

КОМПРЕССОРНАЯ СТАНЦИЯ АВТОМАТИЗИРОВАННАЯ ОТДЕЛЬНО СТОЯЩАЯ 4К-20А ПРОИЗВОДИТЕЛЬНОСТЬЮ 80 $м^3$/МИН ВОЗДУХА С ВАРИАНТАМИ ДЛЯ БЛОКИРОВАНИЯ

АЛЬБОМ 5

СТРОИТЕЛЬНЫЕ КОНСТРУКЦИИ И ИЗДЕЛИЯ

gost.e-ecolog.ru

КФ ЦИТП Инв.№ 8920/5

ЦЕНТРАЛЬНЫЙ ИНСТИТУТ ТИПОВОГО ПРОЕКТИРОВАНИЯ
ГОССТРОЯ СССР
КИЕВСКИЙ ФИЛИАЛ
г. Киев-57 ул. Эжена Потье № 12

20/IV
Заказ № 4796/2 Инв. № 8920/5 Тираж 850
Сдано в печать 5.7 1978 5 Цена 1-75

ТИПОВОЙ ПРОЕКТ
904-1-58.85

КОМПРЕССОРНАЯ СТАНЦИЯ
АВТОМАТИЗИРОВАННАЯ ОТДЕЛЬНО СТОЯЩАЯ
4К-20А
ПРОИЗВОДИТЕЛЬНОСТЬЮ 80 $м^3$/МИН ВОЗДУХА
С ВАРИАНТАНТАМИ ДЛЯ БЛОКИРОВАНИЯ

АЛЬБОМ 5
СТРОИТЕЛЬНЫЕ КОНСТРУКЦИИ И ИЗДЕЛИЯ

РАЗРАБОТАН ГОСУДАРСТВЕННЫМИ ПРОЕКТНЫМИ ИНСТИТУТАМИ
ГИПРОСТРОЙДОРМАШ; АЛЬБОМЫ 1, 2, 3, 6, 7
РОСТОВСКИЙ ПРОМСТРОЙНИИПРОЕКТ АЛЬБОМЫ 4, 5, 6, 8

УТВЕРЖДЕН МИНСТРОЙДОРМАШЕМ
РЕШЕНИЕ № 16/84 ОТ 27.09. 1984г.
ВВЕДЕН В ДЕЙСТВИЕ ГИПРОСТРОЙДОРМАШЕМ
С 20.11. 1984г. ПРИКАЗ № 156-П ОТ 15.11.84г.

ГЛАВНЫЙ ИНЖЕНЕР ИНСТИТУТА В.Р. НИКИТЕНКО
ГЛАВНЫЙ ИНЖЕНЕР ПРОЕКТА Г.В. ОСТАШЕВСКИЙ

КФ ЦИТП Инв. № 8920/5

Формат	Обозначение	Наименование	Стр	Примечание
А3	ТП 904-1-58.85-КЖИ-100	Балка 16СД9 4АтVТ-1	5	
А4	-200	Колонна К54-7-1	6	
А4	-201	Колонна К54-7-3	6	
А4	-202	" К54-7-2	7	
А4	-203	" КФ9-1-1	7	
А3	-300	Плита покрытия (1ПГ-2АтVТ-60-МПЖ-200П-1, 1ПГ-2АтVТ-60-МПЖ-200П-2)	8	
А4	-301	то же 1ПВП-2АтVТ-60-МПЖ-200П-1	9	
А4	-400	Панель стеновая ПС 600.12.20-П-3-1	9	
А4	-401	то же ПС 600.12.20-П-3-3	10	
А4	-402	ПС 600 12.20-П-3-2	10	
А4	-403	ПСБ25.18.20-П-21-1	11	
А4	-404	ПСБ25.12.20-П-21-1	11	
А4	-405	(ПС 295.12-20-П-1 ПС 295.18.20-П-1)	12	
А4	-КЦП1-20-1-1	Плита перекрытия КЦП1-20-1-1	12	
А3	-ПС1	Панель стеновая ПС1	13	
А3	-ПС2	то же (ПС2, ПС2-1)	14	
А3	-ПС3	" ПС3	15	
А3	-ПС4	" ПС4	16	
А3	-ФБ1	Фундаментная балка ФБ1	17	
А3	-ПЗд-8-1	Плита (ПЗд-8-1, ПЗд-3-1)	18	
А3	-ПЗб-3-1	" ПЗб-3-1	19	
А3	-ПЗб-3-2	" ПЗб-3-2	20	
А3	-Л34-3-1	Лоток Л34-3-1	21	
А3	-Л34-3-2	" Л34-3-2	22	
А3	-Л34-3-3	" Л34-3-3	23	
А3	-Л34-3-4	" Л34-3-4	24	
А3	-Л34-3-5	" Л34-3-5	25	
А3	-Л34-3-6	" Л34-3-6	26	
А4	-Л7д-5-1	" Л7д-5-1	27	

Формат	Обозначение	Наименование	Стр	Примечание
А4	ТП 904-1-58.85-КЖИ-Л28д-3-1	Лоток Л28д-3-1	27	
А4	-Л7д-5-2	Л7д-5-2	28	
А4	-Л5д-8-1	Л5д-8-1	28	
А3	-Л7д-5-3	Л7д-5-3	29	
А4	-ТТ	Технические требования к изготовлению арматурных и закладных изделий	30	
А4	-С1	Сетка арматурная (С1, С2)	30	
А3	-СФ1	Стойка СФ1	31	
А4	-МС1	Изделие соединительное МС1	32	
А4	-МС2	МС2	32	
А3	-МС3	(МС3, МС4)	33	
А4	-МС5	МС5	34	
А4	-МС6	МС6	34	
А4	-МС7	МС7	35	
А4	-МС8	МС8	35	
А4	-МС9	МС9	36	
А4	-МС10	МС10	36	
А4	-КП1	Каркас пространственный КП1	37	
А4	-КР1	Каркас плоский КР1	37	
А3	-КП2	Каркас пространственный (КП2-КП5)	38	

Инв. № подл. | Подпись и дата | Взам. инв. №

Инв. № 8920/5 3

Привязан

Инв. №

Ст. техник	Растегаева		
Гл. инж.	Макарова		
Рук. гр.	Марцынов		
Гл. спец.	Остапенский		
Нач. ОСП-1	Сокольник		
Н. контр.	Луценко		

ТП 904-1-58.85-КЖИ-ДО

Содержание листов выпуска

Стадия	Лист	Листов
Р	1	2

Госстрой СССР РОСТОВСКИЙ ПРОМСТРОЙНИИПРОЕКТ

Копировал Немашева

Формат А3

Типовой проект 904-1-58.85-КЖИ Альбом 5

Формат	Обозначение	Наименование	стр	Примечание
А3	ТП 904-1-58.85-КЖИ-КР2	Каркас плоский (КР2-КР6)	39	
А4	- МН1	Изделие закладное МН1	40	
А4	- МН2	то же МН2	40	
А4	- МН3	" (МН3, МН4, МН5)	41	
А4	- МН6	" (МН6, МН7, МН8)	41	
А4	- Р1	Решетка (Р1, Р2)	42	
А4	- Р3	" Р3	42	
А4	- Р4	" Р4	43	
А4	- Б1	Балка Б1	43	
А4	- МН9	Изделие закладное МН9	44	
А3	-204	Колонна 1КФ61-1-1	45	

Инв. № подл. | Подпись и дата | Взам. инв. №

Привязан

Инв. № 8920/5 4

Инв. №

ТП 904-1-58.85-КЖИ -ДО

Лист 2

копировал

Формат А3

Типовой проект 904-1-5885-КЖИ Альбом

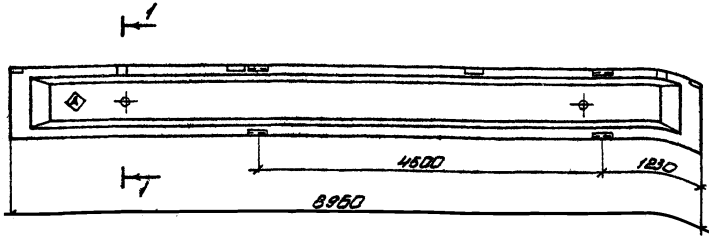

1-1

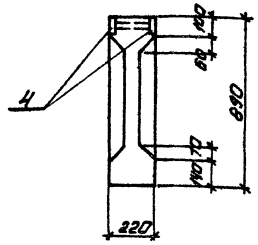

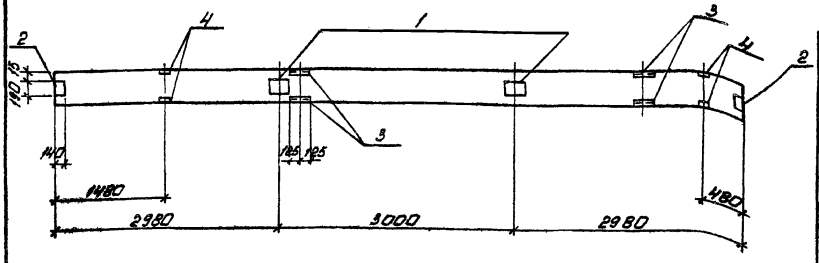

Формат	Зона	Поз.	Обозначение	Наименование	Кол.	Примечание
				Сборочные единицы		
			1.462.1-10/80 Вып. 1	Балка 16СД9-4АТ V Т	1	
		1	1.400-6/76 Вып. 1	Изделие закладное М4-3	2	
		2		То же М4-1	2	
		3		М4-23-1	4	
		4	1.400-15 Вып. 1	МН/05-3	4	

Остальное-смотрите балку 16СД9-4АТ V Т серии 1.462.1-10/80 Вып. 1

Индекс (А) нанести несмываемой краской.

Ведомость расхода стали на дополнительные закладные изделия, кг

Марка элемента	Изделия закладные													Всего
	Арматура класса					Прокат марки								
	А-III					ВСт3кп2								
	ГОСТ 5781-82					ГОСТ 103-76				ГОСТ 8510-72*				
	ф8	ф10			Итого	δ=6			Итого	L 90×56×55			Итого	
16СД9-4АТ V Т-1	1.8	2.8			4.6	9.0			9.0	12.4			12.4	28.0

Инв. № 8920/5

5

Привязан			
Инв №			

Проверил	Макарова	
Ст техник	Растеряева	
Вед инж	Макарова	
Рук. гр	Маргунов	
Гл спец	Осташевский	
Нач ОСП-1	Саакьянц	
Н контр	Лиценко	

ТП 904-1-5885-КЖИ-100

Балка 16СД9-4АТ V Т-1

Стадия	Масса	Масштаб
Р	2750	
Лист	Листов 1	

ГОССТРОЙ СССР РОСТОВСКИЙ ПРОМСТРОЙНИИПРОЕКТ

Инв № подл | Подпись и дата | Взам. инв. №

копировал Ненашева

Формат А3

Типовой проект 904-1-58.85-КЖИ Альбом 5

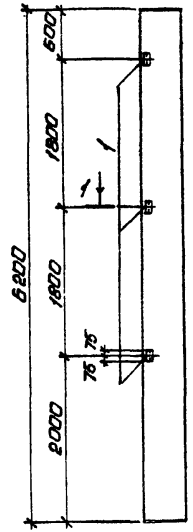

Ведомость расхода стали на дополнительные закладные изделия

Марка элемента	Изделия закладные						
	Арматура класса			Прокат марки			Всего
	A-III			ВСт3кп2			
	ГОСТ 5781-82			ГОСТ 8509-72*			
	ф12		Итого	L53×5		Итого	
К54-7-1	0.6		0.6	4.5		4.5	5.1

Формат	Зона	Поз	Обозначение	Наименование	Кол.	Примечание
				Сборочные единицы		
			1.423-3 Вып. 1	Колонна К54-7	1	
		1	1.400-6/75 Вып. 1	Изделие закладное М1-13	3	

Остальное смотрите колонну К54-7 серии 1.423-3 Вып.1

Привязан

Инв. №

Инв. № 8920/5

ТП 904-1-58.85-КЖИ-200

Проверил	Макарова	
Ст.техник	Растерева	
Вед.инж.	Макарова	
Рук.гр.	Моргунов	
Гл.спец.	Осташевский	
Нач.ОСТ-1	Саакьянц	
Н.контр.	Луценко	

Колонна К54-7-1

Стадия	Масса	Масштаб
Р	1500	—
Лист	Листов 1	

Госстрой СССР РОСТОВСКИЙ ПРОМСТРОЙНИИПРОЕКТ

Копировал Немашева Формат А4

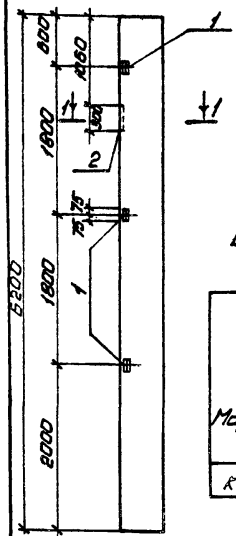

Ведомость расхода стали на дополнительные закладные изделия

Марка элемента	Изделия закладные							
	Арматура класса			Прокат марки				Всего
	A-III			ВСт3кп2				
	ГОСТ 5781-82			ГОСТ 103-76		ГОСТ 8509-72*		
	ф12		Итого	δ=8	Итого	L53×5	Итого	
К54-7-3	2.0	2.0		2.8	2.8	4.5	4.5	9.3

Формат	Зона	Поз	Обозначение	Наименование	Кол.	Примечание
				Сборочные единицы		
			1.423-3 Вып.1	Колонна К54-7	1	
		1	1.400-6/75 Вып.1	Изделие закладное М1-13	3	
		2	1.400-15 Вып.1	То же МН135-3	1	

Остальное смотрите колонну К54-7 серии 1.423-3 Вып.1

Привязан

Инв. № 8920/5

6

Инв. №

ТП 904-1-58.85-КЖИ-201

Проверил	Макарова	
Ст.техник	Растерева	
Вед.инж.	Макарова	
Рук.гр.	Моргунов	
Гл.спец.	Осташевский	
Нач.ОСТ-1	Саакьянц	
Н.контр.	Луценко	

Колонна К54-7-3

Стадия	Масса	Масштаб
Р	1500	—
Лист	Листов 1	

Госстрой СССР РОСТОВСКИЙ ПРОМСТРОЙНИИПРОЕКТ

Копировал Немашева Формат А4

Инв. № подл. | Подпись и дата | Взам. инв. №

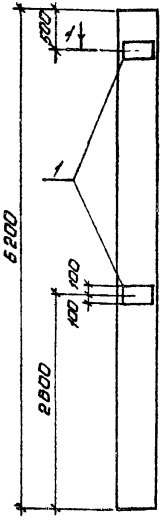

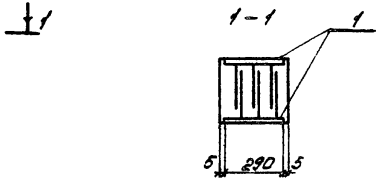

Ведомость расхода стали на дополнительные закладные изделия.

Марка элемента	Изделия закладные						
	Арматура класса			Прокат марки			Всего
	A-III			ВСт3кп2			
	ГОСТ 5781-82			ГОСТ 103-76			
	ф12		Итого	δ=10		Итого	
К54-7-2	5.6		5.6	18.4		18.4	24.0

Формат	Зона	Поз	Обозначение	Наименование	Кол.	Примечание
				Сборочные единицы		
			1.423-3 Вып.1	Колонна К54-7	1	
		1	1.400-6/76 Вып.1	Изделие закладное М1-12	4	

Остальное смотрите колонну К54-7 серии 1.423-3 Вып.1

Привязан

Инв. № 8920/5

Инв. №

Инв. № подл. | Подпись и дата | Взам. инв. №

ТП 904-1-58.85-КЖИ-202

Проверил	Макарова	
Ст. техник	Растеряева	
Вед. инж.	Макарова	
Рук. гр.	Моргунов	
Гл. спец.	Осташевский	
Нач. ОСП-1	Саакоянц	
Н. контр.	Луценко	

Колонна К54-7-2

Стадия	Масса	Масштаб
Р	1500	—
Лист	Листов 1	

ГОССТРОЙ СССР РОСТОВСКИЙ ПРОМСТРОЙНИИПРОЕКТ

Копировал Ненашева

Формат А4

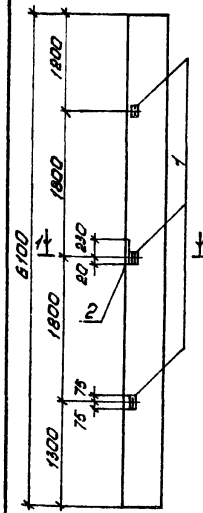

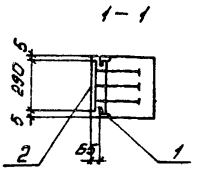

Ведомость расхода стали на дополнительные закладные изделия

Марка элемента	Изделия закладные							
	Арматура класса			Прокат марки				Всего
	A-III			ВСт3кп2				
	ГОСТ 5781-82			ГОСТ 103-76			ГОСТ 8509-72	
	ф12	Итого		δ=8	δ=10	Итого	∠63×5	Итого
КФ9-1-1	2.0	2.0		1.0	5.7	6.7	4.5	4.5	13.2

Формат	Зона	Поз.	Обозначение	Наименование	Кол	Примечание
				Сборочные единицы		
			шифр 460-76 Вып.1-1	Колонна КФ9-1	1	
		1	1.400-6/76 Вып.1	Изделие закладное М1-13	3	
		2	1.400-6/76 Вып.1	То же М1-10-3	1	

Остальное смотрите колонну КФ9-1 по шифру 460-75 Вып.1-1

Привязан

Инв. № 8920/5

7

Инв. №

ТП 904-1-58.85-КЖИ-203

Проверил	Макарова	
Ст. техник	Растеряева	
Вед. инж.	Макарова	
Рук. гр.	Моргунов	
Гл. спец.	Осташевский	
Нач. ОСП-1	Саакоянц	
Н. контр.	Луценко	

Колонна КФ9-1-1

Стадия	Масса	Масштаб
Р	1370	—
Лист	Листов 1	

ГОССТРОЙ СССР РОСТОВСКИЙ ПРОМСТРОЙНИИПРОЕКТ

Копировал Ненашева

Формат А4

Типовой проект 904-1-5885-КЖИ Альбом 5

Формат	Зона	Поз.	Обозначение	Наименование	Кол на испол. 1	2			Примечание
				Сборочные единицы					
			1.465.1-10/82 Вып.1 ГОСТ 22701.1-77	Плита 1ПГ-2АтVIT-60-МПАЖ-2001П	1	1			
		1	ГОСТ 22701.5-77	Изделие закладное М8	4	4			
		2		То же М9		2			

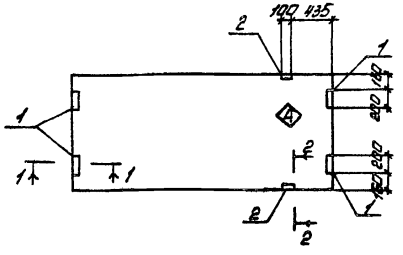

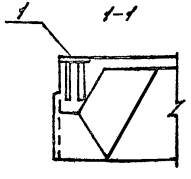

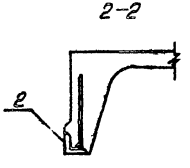

Остальное смотрите плиту 1ПГ-2АтVIT-60-МПАЖ-2001П серии 1.465.1-10/82 Вып.1 и ГОСТ 22701.1-77

Индекс А наносить масляной краской

Марка элемента	Номер на испол.
1ПГ-2АтVIT-60-МПАЖ-2001П-1	1
1ПГ-2АтVIT-60-МПАЖ-2001П-2	2

Ведомость расхода стали на дополнительные закладные изделия

Марка элемента	Изделия закладные: Арматура класса A-III ГОСТ 5781-82 ф10	ф14			Итого	Прокат марки ВСт3кп2 ГОСТ 103-76 δ=8	Итого	ГОСТ 8509-72* L70×8		Итого	Всего
1ПГ-2АтVIT-60-МПАЖ-2001П-1	1,6				1,6	5,2	5,2				5,8
1ПГ-2АтVIT-60-МПАЖ-2001П-2	2,2	0,2			2,4	5,2	5,2	1,7		1,7	9,3

Инв. № 8920/5

Привязан			
Инв №			

Проверил	Макарова		
Инженер	Лурье		
Вед. инж.	Макарова		
Нач. гр.	Моргунов		
Гл. спец.	Успешевский		
Нач. осп.	Сооткяны		
Н. контр.	Ценко		

ТП 904-1-5885-КЖИ-300

Плита покрытия (1ПГ-2АтVIT-60-МПАЖ-2001П-1, 1ПГ-2АтVIT-60-МПАЖ-2001П-2)

Стадия	Масса	Масштаб
Р	2980	—
Лист	Листов 1	

ГОССТРОЙ СССР РОСТОВСКИЙ ПРОМСТРОЙНИИПРОЕКТ

Формат А3

Инв. № подл. | Подпись и дата | Взам. инв. №

Типовой проект 904-1-58.85-КЖИ Альбом 5

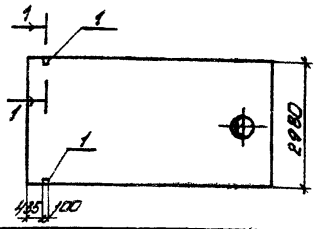

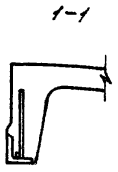

Формат	Зона	Поз.	Обозначение	Наименование	Кол.	Примечание
				Сборочные единицы		
			ГОСТ 22701.2-77 1.465.1-10/82 Вып.1	Плита 1П8Ш4-2Ат V П-60-МПЖ-200П	1	
		1	ГОСТ 22701.6-77	Изделие закладное М9	2	

Ведомость расхода стали на дополнительные закладные изделия, кГ

Марка элемента	Изделия закладные											
	Арматура класса A-III ГОСТ 5781-82					Прокат марки ВСт3кп2 ГОСТ 8509-72*						
	ф10	ф14			Итого	∠70×8					Итого	Всего
1П8Ш4-2Ат V П-60-МПЖ-200П	0,6	0,2			0,8	1,7					1,7	2,5

Остальное смотрите плиту 1П8Ш4-2Ат V П-60-МПЖ-200П по серии 1.465.1-10/82 Вып.1 и ГОСТ 22701.2-77

Привязан

Инв. № 8920/5

Инв. №

ТП 904-1-58.85-КЖИ-301

Проверил	Макарова	
Инженер	Лурье	
Вед. инж.	Макарова	
Рук. гр.	Маргунов	
Гл. спец.	Устюшевский	
Нач. ОСПА	Саакьянц	
Н. контр.	Луценко	

Плита покрытия 1П8Ш4-2Ат V П-60-МПЖ-200П-1

Стадия	Масса	Масштаб
Р	3610	—
Лист	Листов 1	

Госстрой СССР РОСТОВСКИЙ ПРОМСТРОЙНИИПРОЕКТ

Формат А4

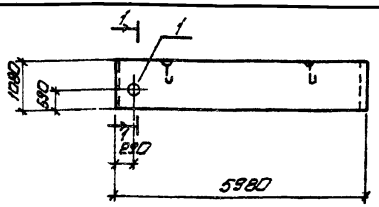

Формат	Зона	Поз.	Обозначение	Наименование	Кол.	Примечание
				Сборочные единицы		
			1.432-14/80 Вып.1	Панель ПС600.12.20-П-3	1	
		1	3.901-5	Сальник Ду 50 l=200	1	

Ведомость расхода стали на дополнительные закладные изделия, кГ

Марка элемента	Изделия закладные											
	Прокат марки ВСт3кп2											
	ГОСТ 10704-76*			ГОСТ 2590-71*			ГОСТ 82-70					Всего
	Тр 121×4		Итого	ф6		Итого	δ=10				Итого	
ПС600.12.20-П-3-1	2,3		2,3	0,3		0,3	1,2				1,2	3,8

Остальное смотрите панель ПС600.12.20-П-3 по серии 1.432-14/80 Вып.1

Привязан

Инв. № 8920/5

Инв. №

ТП 904-1-58.85-КЖИ-400

Проверил	Толмачева	
Инженер	Лурье	
Гл. инж.	Толмачева	
Вед. инж.	Макарова	
Рук. гр.	Маргунов	
Гл. спец.	Устюшевский	
Нач. ОСП-1	Саакьянц	
Н. контр.	Луценко	

Панель стеновая ПС600.12.20-П-3-1

Стадия	Масса	Масштаб
Р	1900	1:100
Лист	Листов 1	

Госстрой СССР РОСТОВСКИЙ ПРОМСТРОЙНИИПРОЕКТ

Копировал Немашева

Формат А4

Инв. № подл. | Подпись и дата | Взам. инв. №

Типовой проект 901-1-58.85-КЖИ Альбом 5

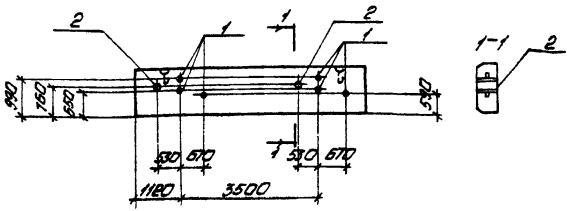

Формат	Зона	Поз.	Обозначение	Наименование	Кол.	Примечание
				Сборочные единицы		
			1.432-14/80 Вып.1	Панель ПС600-12.20-П-3	1	
		1	3.901-5	Сальник Ду50 ℓ=200	6	
		2		Сальник Ду100 ℓ=200	2	

Ведомость расхода стали на дополнительные закладные изделия, кг

Марка элемента	Изделия закладные											Всего
	Прокат марки ВСт3кп2											
	ГОСТ 82-70					ГОСТ 10704-76*			ГОСТ 2590-71*			
	δ=10				Итого	Тр 121×4	Тр 168×6	Итого	ф6		Итого	
ПС600-12.20-П3-3	10,7				10,7	13,8	8,0	21,8	2,6		2,6	35,1

Остальное смотрите панель ПС600.12.20-П-3 по серии 1.432-14/80 Вып.1
Инв. № 8920/5

Привязан

Инв. №

Проверил	Толмачева		
Инженер	Лурье		
Ст. инж.	Толмачева		
Вед. инж.	Макарова		
Рук. гр.	Моргунов		
А. спец.	Устшевский		
Нач. ОСП-1	Саакьянц		
Н. контр.	Луценко		

ТП 904-1-58.85-КЖИ-401

Панель стеновая ПС600.12.20-П-3-3

Стадия	Масса	Масштаб
Р	1900	1:100
Лист	Листов 1	

Госстрой СССР РОСТОВСКИЙ ПРОМСТРОЙНИИПРОЕКТ

Инв. № подл. | Подпись и дата | Взам. инв. №

Копировал Немашева

Формат А4

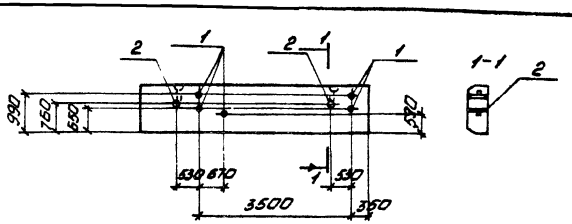

Формат	Зона	Поз.	Обозначение	Наименование	Кол.	Примечание
				Сборочные единицы		
			1.432-14/80 Вып.1	Панель ПС600-1220-П-3	1	
		1	3.901-5	Сальник Ду50 ℓ=200	6	
		2		Сальник Ду100 ℓ=200	2	

Ведомость расхода стали на дополнительные закладные изделия, кг

Марка элемента	Изделия закладные											Всего
	Прокат марки ВСт3кп2											
	ГОСТ 82-70					ГОСТ 10704-76*			ГОСТ 2590-71*			
	δ=10				Итого	Тр 121×4	Тр 168×6	Итого	ф6		Итого	
ПС600-1220-П-3-2	9,5				9,5	11,5	8,0	19,5	2,3		2,3	31,3

Остальное смотрите панель ПС600.12.20-П-3 по серии 1.432-14/80 Вып.1
Инв. № 8920/5 10

Привязан

Инв. №

Проверил	Толмачева		
Инженер	Лурье		
Ст. инж.	Толмачева		
Вед. инж.	Макарова		
Рук. гр.	Моргунов		
А. спец.	Устшевский		
Нач. ОСП-1	Саакьянц		
Н. контр.	Луценко		

ТП 904-1-58.85-КЖИ-402

Панель стеновая ПС600.12.20-П-3-2

Стадия	Масса	Масштаб
Р	1900	1:100
Лист	Листов 1	

Госстрой СССР РОСТОВСКИЙ ПРОМСТРОЙНИИПРОЕКТ

Копировал Немашева

Формат А4

Типовой проект 904-1-58.85-КЖИ Альбом 5

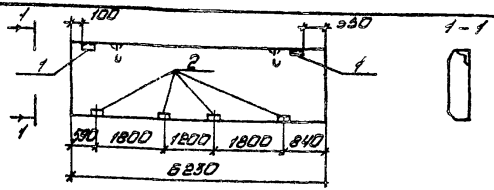

Формат	Зона	Поз.	Обозначение	Наименование	Кол.	Примечание
				Сборочные единицы		
			1.432-14/80 Вып 1	Панель ПС 625.18.20-П-21	1	
		1	1.432-14/80 Вып 3	Изделие закладное М1	2	
		2		То же М7	4	

Ведомость расхода стали на закладные изделия, кг

Марка элемента	Изделия закладные											Всего
	Арматура класса			Прокат марки								
	А-II			ВСт3кп2								
	ГОСТ 5781-82			ГОСТ 8509-72*			ГОСТ 103-76					
	ф10		Итого:	L63×5		Итого:	δ=6	δ=8		Итого:		
ПС 625.18.20-П-21-1	2,0		2,0	2,8		2,8	1,2	4,0		5,2		10,0

Расход стали приведен на закладные изделия, кроме петли, и суммируется с расходом стали на арматурные изделия панели ПС 625.18.20-П-21

Привязан

Инв. № 8920/5

Инв. №

ТП 904-1-58.85-КЖИ-403

Проверил	Толмачева		Панель стеновая ПС 625.18.20-П-21-1	Стадия	Масса	Масштаб
Инженер	Лурье			Р	3000	1:100
Ст. инж.	Толмачева			Лист	Листов 1
Вед. инж.	Макарова			ГОССТРОЙ СССР РОСТОВСКИЙ ПРОМСТРОЙНИИПРОЕКТ	
Рук. гр.	Маргунов				
Гл. спец.	Осташевский				
Нач. ОСП	Саакьянц				
Н. контр.	Луценко				

Инв. № подл. | Подпись и дата | Взам. инв. №

Копировал Ненашева Формат А4

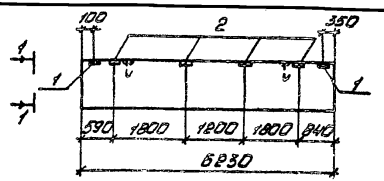

Формат	Зона	Поз.	Обозначение	Наименование	Кол.	Примечание
				Сборочные единицы		
			1.432-14/80 Вып. 1	Панель ПС 625.12.20-П-21	1	
		1	1.432-14/80 Вып. 3	Изделие закладное М1	2	
		2		То же М7.	4	

Ведомость расхода стали на закладные изделия, кг

Марка элемента	Изделия закладные											Всего
	Арматура класса			Прокат марки								
	А-II			ВСт3кп2								
	ГОСТ 5781-82			ГОСТ 8509-72*			ГОСТ 103-76					
	ф10		Итого	L63×5		Итого	δ=6	δ=8		Итого		
ПС 625.12.20-П-21-1	2,0		2,0	2,8		2,8	1,2	4,0		5,2		10,0

Расход стали приведен на закладные изделия, кроме петли, и суммируется с расходом стали на арматурные изделия панели ПС 625.12.20-П-21

Привязан

Инв. № 8920/5

Инв. №

ТП 904-1-58.85-КЖИ-404

Проверил	Толмачева		Панель стеновая ПС 625.12.20-П-21-1	Стадия	Масса	Масштаб
Инженер	Лурье			Р	2000	1:100
Ст. инж.	Толмачева			Лист	Листов 1
Вед. инж.	Макарова			ГОССТРОЙ СССР РОСТОВСКИЙ ПРОМСТРОЙНИИПРОЕКТ	
Рук. гр.	Маргунов				
Гл. спец.	Осташевский				
Нач. ОСП	Саакьянц				
Н. контр.	Луценко				

Копировал Ненашева Формат А4

Типовой проект 904-1-58.85-КЖИ Альбом 5

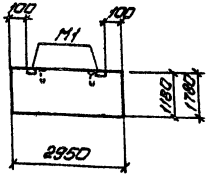

Панели ПС 295.12.20-П-1 и ПС 295.18.20-П-1 выполнить по панелям соответствующих марок без индекса „1" серии 1.432-14/80 вып.1 с разбивкой М1 по данному чертежу.

Инв. № 8920/5

Привязан

Инв. №

Проверил	Макарова		
Инженер	Лурье		
Ст. инж.	Толмачева		
Вед. инж.	Макарова		
Рук. гр.	Маргунов		
Гл. спец.	Осташевский		
Нач. ОСП-1	Саакьянц		
Н. контр.	Луценко		

ТП 904-1-58/85 КЖИ-405

Панель стеновая (ПС 295.12.20-П-1, ПС 295.18.20-П-1)

Стадия	Масса	Масштаб
Р	1000	1:100

Лист | Листов 1

ГОССТРОЙ СССР · РОСТОВСКИЙ ПРОМСТРОЙНИИПРОЕКТ

Взам. инв. №

Подпись и дата

Инв. № подл.

копировал Ненашева

формат А4

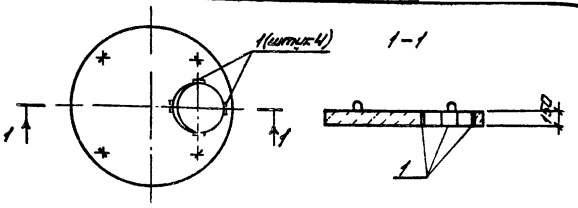

Формат	Зона	Поз.	Обозначение	Наименование	Кол.	Примечание
				Сборочные единицы		
				Плита перекрытия		
			3.900-3 Вып 7 часть I	КЦП1-20-1	1	
		1	1.400-15 Вып.1	Изделие закладное МН111-6	4	

Ведомость расхода стали на дополнительные закладные, кг

Марка элемента	Изделия закладные											Всего
	Арматура класса					Прокат марки						
	А-III					ВСт3 гп2						
	ГОСТ 5781-82					ГОСТ 103-76						
	ø8				Итого	θ=8	θ=6				Итого	
КЦП1-20-1-а	0,4				0,4	1,6	4,4				6,0	6,4

Остальное смотрите плиту перекрытия КЦП1-20-1 по серии 3.900-3 вып 7 часть I

Инв. № 8920/5

12

Привязан

Инв. №

Инженер	Цимболист		
Вед. инж.	Макарова		
Рук. гр.	Маргунов		
Гл. спец.	Осташевский		
Нач. ОСП-1	Саакьянц		
Н. контр.	Луценко		

ТП 904-1-58.85-КЖИ-КЦП1-20-1-1

Плита перекрытия КЦП1-20-1-1

Стадия	Масса	Масштаб
Р	1280	1:50

Лист | Листов 1

ГОССТРОЙ СССР РОСТОВСКИЙ ПРОМСТРОЙНИИПРОЕКТ

формат А4

Типовой проект 904-1-5885-КЖИ Альбом 5

Ведомость расхода стали на элемент, кг

Марка элемента	Изделия арматурные														Изделия закладные														Общий расход
	Арматура класса													Всего	Арматура класса							Прокат марки						Всего	
	А-III						Вр-I								А-I			А-II				ВСт3кп2							
	ГОСТ 5781-82						ГОСТ 6727-80								ГОСТ 5781-82							ГОСТ 103-76			ГОСТ 8509-72*				
	ф6					Итого	ф4	ф5					Итого		ф10	ф12	Итого	ф10			Итого	δ=6		Итого	L63x6		Итого		
ПС1	7,0					7,0	1,2	1,8					3,0	10,0	0,4	1,2	1,6	0,8			0,8	2,4		2,4	5,6		5,6	10,4	20,4

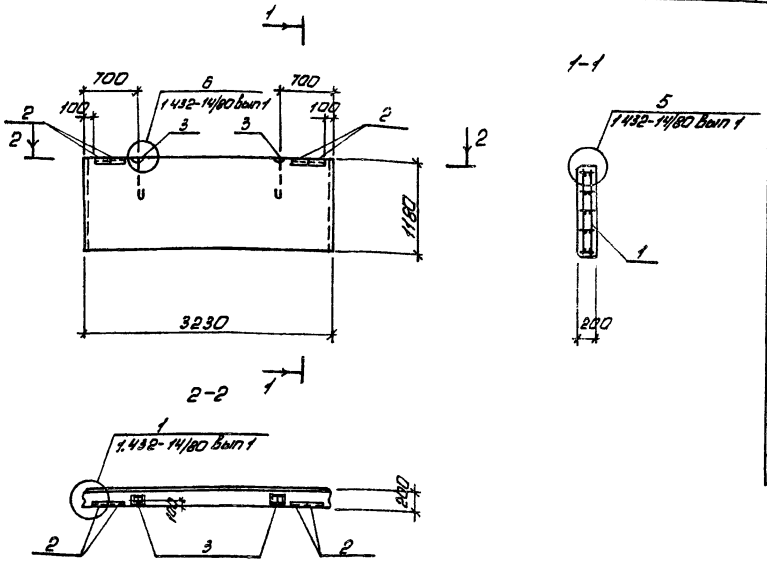

Формат	Зона	Поз	Обозначение	Наименование	Кол.	Примечание
				Сборочные единицы		
А3		1	ТП 904-1-58/85-КЖИ-КП2	Каркас пространственный КП2	1	
				Изделия закладные	1	
		2	1.432-14/80 вып.3	М1	4	
		3		П1	2	
				Материалы		
				Бетон марки 50	0,6	м³
				Раствор марки 100	0,2	м³

Привязан

Инв. № 8920/5 13

Инв №

1. Панель ПС1 изготавливать в опалубке панели ПС 600 12.20-П-1 серии 1.432-14/80 вып 1 с соблюдением требований данной серии

2 Защитный слой бетона для рабочей арматуры 30мм

Проверил	Толмачева	
Инженер	Цимбалист	
Ст. инж	Толмачева	
Вед инж	Макарова	
Рук гр	Моргунов	
Гл спец	Осташевский	
Нач ОСП-1	Саакьянц	
Н контр	Луценко	

ТП 904-1-5885-КЖИ-ПС1

Панель стеновая ПС1

Стадия	Масса	Масштаб
Р	1024	1:50

Лист | Листов 1

ГОССТРОЙ СССР РОСТОВСКИЙ ПРОМСТРОЙНИИПРОЕКТ

Инв. № подл | Подпись и дата | Взам инв №

Копировал Ненашева

Формат А3

Типовой проект 904-1-58.85-КЖИ Альбом

Ведомость расхода стали на элемент, кг

Марка элемента	Изделия арматурные													Изделия закладные															Общий расход
	Арматура класса А-II ГОСТ 5781-82							Арматура класса Вр-I ГОСТ 6727-80						Всего	Арматура класса А-I ГОСТ 5781-82				Арматура класса А-II ГОСТ 5781-82			Прокат марки ВСт3пс2 ГОСТ 103-76				ГОСТ 8509-72*			Всего	
	ф12					Итого	ф4	ф5					Итого		ф12			Итого	ф10		Итого	б=6	б=8	Итого	L63×6		Итого		
ПС2	39,2					39,2	1,7	3,6					5,3	44,5	2,4			2,4	1,2		1,2	1,2	2,0	3,2	2,8		2,8	9,6	54,1
ПС2-1	39,2					39,2	1,7	3,6					5,3	44,5	2,4			2,4	0,8		0,8	2,4	—	2,4	5,6		5,6	11,2	55,7

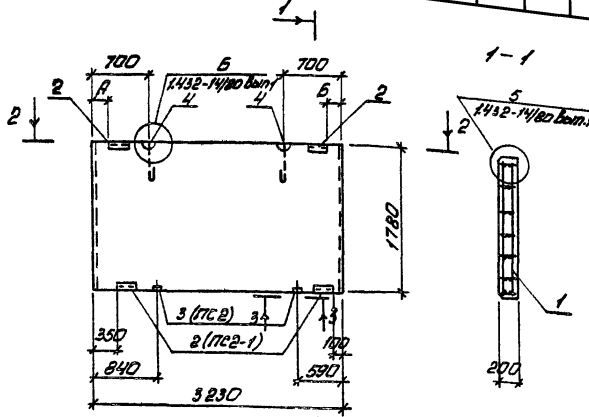

Формат	Зона	Поз.	Обозначение	Наименование	Кол на испол. ПС2	Кол на испол. ПС2-1			Примечание
				Сборочные единицы					
А3		1	ТП 904-1-58.85-КЖИ-КП2	Каркас пространственный КП3	1	1			
				Изделия закладные					
		2	1.432-14/80 Вып. 3	М1	2	4			
		3		М7	2	—			
		4		П2	2	2			
				Материалы					
				Бетон марки 50	0,9	0,9			$м^3$
				Раствор марки 100	0,2	0,2			$м^3$

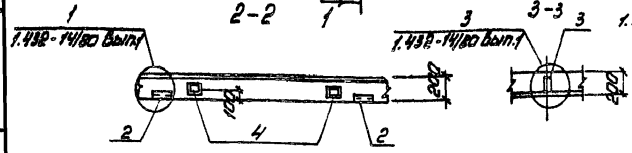

1. Панели ПС2, ПС2-1 изготавливать в опалубке панели ПС600.18 20-П-1 серии 1.432-14/80 вып 1 с соблюдением требований данной серии.
2. Защитный слой бетона для рабочей арматуры 30мм

Инв. № 8920/5 14

Марка	Размеры, мм А	Размеры, мм Б			Масса кг
ПС2	100	350			1566
ПС2-1	350	100			1566

Привязан

Инв №

Инв № подл. | Подпись и дата | Взам. инв №

Проверил	Толмачева	
Инженер	Шимбалист	
Ст. инж	Толмачева	
Вед. инж	Макарова	
Рук. гр.	Маргинов	
Гл. спец	Пташевская	
Нач ПСП-1	Саакьяни	
Н контр	Лиценко	

ТП 904-1-58.85-КЖИ-ПС2

Панель стеновая (ПС2, ПС2-1)

Стадия	Масса	Масштаб
Р	смотрите таблицу	1:50

Лист | Листов 1

ГОССТРОЙ СССР РОСТОВСКИЙ ПРОМСТРОЙНИИПРОЕКТ

копировал Ненашева

формат А3

Типовой проект 904-1-58.85-КЖИ Альбом5

Ведомость расхода стали на элемент, кг

Марка элемента	Изделия арматурные													Изделия закладные														Общий расход
	Арматура класса												Всего	Арматура класса							Прокат марки						Всего	
	А-II						Вр-I							А-I			А-II				В Ст3 пс2							
	ГОСТ 5781-82						ГОСТ 6727-80							ГОСТ 5781-82							ГОСТ 103-76			ГОСТ 8509-72*				
	ф12					Итого	ф4	ф5					Итого	ф12	ф10	Итого	ф10			Итого	δ=6	δ=8	Итого	L63×6		Итого		
ПС3	28,0					28,0	1,2	1,8					3,0	31,0	0,4	1,2	1,6	1,2			1,2	1,2	2,0	3,2	2,8		2,8	8,8	39,8

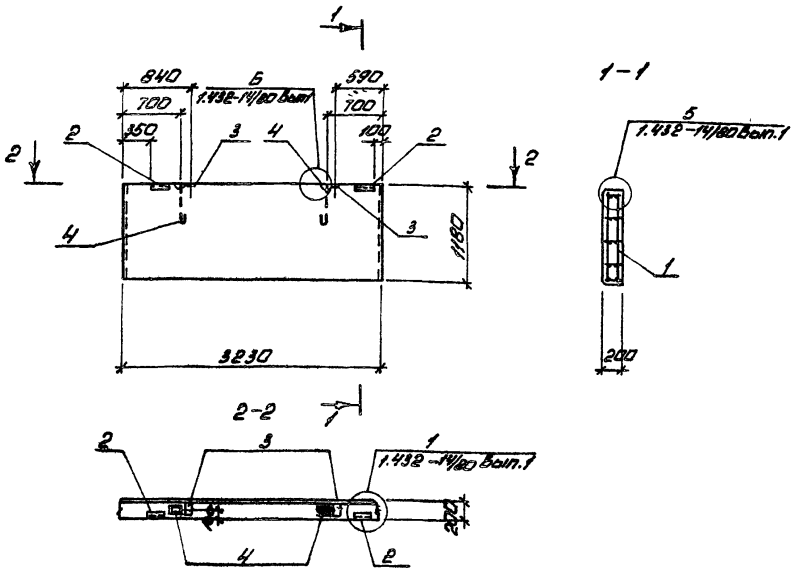

Формат	Зона	Поз.	Обозначение	Наименование	Кол.	Примечание
				Сборочные единицы		
А3		1	ТП 904-1-58.85-КЖИ-КП2	Каркас пространственный КП5	1	
				Изделия закладные		
		2	1.432 - 14/80 Вып. 3	М1	2	
		3		М7	2	
		4		П1	2	
				Материал		
				Бетон марки 50	0,6	м³
				Раствор марки 100	0,2	м³

1. Панель ПС3 изготавливать в опалубке панели ПС 600.12.20-П-1 серии 1.432-14/80 вып.1 с соблюдением требований данной серии

2. Защитный слой бетона для рабочей арматуры 30мм

Инв. № 8920/5 15

Привязан

Инв №

Проверил	Толмачева		
Инженер	Цимбалист		
Ст. инж	Толмачева		
Вед инж	Макарова		
Рук. гр	Моргунов		
Гл. спец	Остановский		
Нач ОСП-1	Саакьяни		
Н. контр	Лиценко		

ТП 904-1-58.85-КЖИ-ПС3

Панель стеновая ПС3

Стадия	Масса	Масштаб
Р	1024	1:50

Лист | Листов

ГОССТРОЙ СССР РОСТОВСКИЙ ПРОМСТРОЙНИИПРОЕКТ

Инв. № подл. | Подп. и дата | Взам. инв. №

копировал Ненашева

Формат А3

Типовой проект 904-1-5885-КЖИ Альбом 5

Инв. № подл. | Подпись и дата | Взам. инв. №

Ведомость расхода стали на элемент, кг

Марка элемента	Изделия арматурные													Всего	Изделия закладные													Всего	Общий расход
	Арматура класса Вр-I ГОСТ 6727-80														Арматура класса А-I ГОСТ 5781-82				А-II			Прокат марки ВСт3пс2 ГОСТ 103-76			ГОСТ 8509-72*				
	ф4	ф5											Итого		ф10	ф12		Итого	ф10		Итого	Б=6		Итого	L63х6		Итого		
ПС4	0,7	2,2											2,9	2,9	0,5	0,2		0,8	2,0		2,0	1,2		1,2	7,2		7,2	11,2	14,1

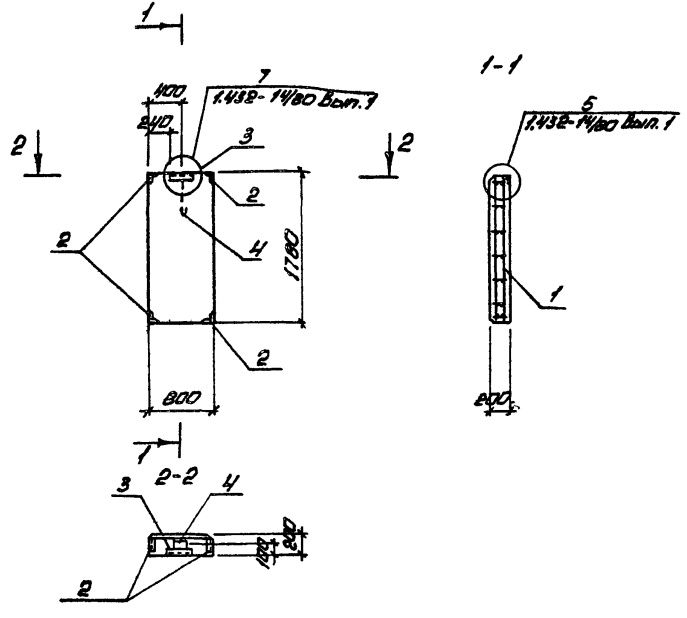

Формат	Зона	Поз	Обозначение	Наименование	Кол.	Примечания
				Сборочные единицы		
А3		1	ТП904-1-5885-КЖИ-КП2	Каркас пространственный КП4		
				Изделия закладные		
		2	1.432-14/80 Вып 3	М15	4	
		3		М25	2	
		4		П1	1	
				Материалы		
				Бетон марки 50	0,2	м³
				Раствор марки 100	0,1	м³

1. Панель ПС4 изготавливать в опалубке панели ПС 115.18.20-17-1 серии 1.432-14/80 Вып.1 с соблюдением требований данной серии.
2. Защитный слой бетона для рабочей арматуры 10мм

Привязан

Инв. № 8920/5 16

Инв. №

Проверил	Толмачева	
Инженер	Цимбалист	
Ст. инж.	Толмачева	
Вед. инж.	Такерова	
Рук. гр.	Моргунов	
Гл. спец.	Латышевская	
Нач. отд.	Саакьянц	
Н. контр.	Луценко	

ТП904-1-5885-КЖИ-ПС4

Панель стеновая ПС4

Стадия	Масса	Масштаб
Р	381	1:50
Лист	Листов 1	

ГОССТРОЙ СССР РОСТОВСКИЙ ПРОМСТРОЙНИИПРОЕКТ

Копировал

Формат А3

Типовой проект 904-1-5885-КЖИ Альбом 5

Общий вид

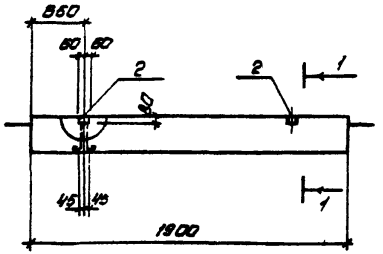

1-1

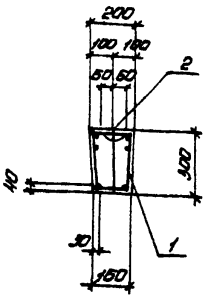

Схема армирования

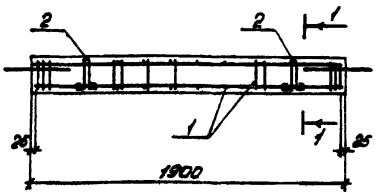

Формат	Зона	Поз.	Обозначение	Наименование	Кол.	Примечание
				Сборочные единицы		
А4		1	ТП 904-1-5885-КЖИ-КП1	Каркас пространственный КП1	1	
		2	1.400-9 Вып. 1	Изделие закладное УП2-2	2	
				Материалы		
				Бетон марки 200	0.10	м³

Балка изготавливается в опалубке балки ФБ6-44 серии 1.415-1 вып. 1 с соблюдением требований данной серии.

Ведомость расхода стали на элемент, кг

Марка элемента	Изделия арматурные								Изделия закладные				Общий расход
	Арматура класса							Всего	Арматура класса			Всего	
	А-I			А-II		Вр-I			А-I				
	ГОСТ 5781-82					ГОСТ 6727-80			ГОСТ 5781-82				
	ф8	ф18	Итого	ф10	Итого	ф5	Итого		ф10		Итого		
ФБ1	1.4	6.4	7.8	2.2	2.2	1.7	1.7	11.7	1.2		1.2	1.2	12.9

Инв. № 8920/5 17

Привязан

Инв. №

Проверил	Макарова	
Ст. техник	Растеряева	
Вед. инж.	Макарова	
Рук. гр.	Моргунов	
Гл. спец.	Осташевский	
Нач. ОСП-1	Саакьянц	
Н. контр.	Луценко	

ТП 904-1-5885-КЖИ-ФБ1

Фундаментная балка ФБ1

Стадия	Масса	Масштаб
Р	250	—

Лист | Листов 1

ГОССТРОЙ СССР РОСТОВСКИЙ ПРОМСТРОЙНИИПРОЕКТ

Инв. № подл. | Подпись и дата | Взам. инв. №

копировал Ненашева

Формат 3

Типовой проект 904-1-58.85-КЖИ Альбом 5

Формат	Зона	Поз	Обозначение	Наименование	Кол. на исполн. 1	2			Примечание
				Сборочные единицы					
			3.006 Вып II-2	Плита П5д-8	1				
				П7д-3		1			
А4		1	ТП904-1-58.85-КЖИ-МН1	Изделие закладное МН1	2	2			

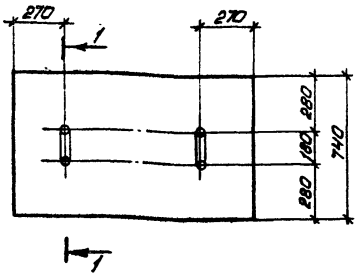

Остальное - смотрите плиты П5д-8, П7д-3, серии 3.006 Вып II-2.

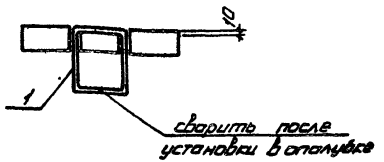

Ведомость расхода дополнительной стали на один элемент, кг

Марка элемента	Изделия закладные: Арматура класса А-I, ГОСТ 5781-82, ф10			Итого	Всего
П5д-8-1 П7д-3-1	1.0			1.0	1.0

Номер на исполн	Марка элемента	Масса кг
1	П5д-8-1	100
2	П7д-3-1	150

Инв.№ 8920/5 18

Привязан

Инв №

Проверил	Макарова	
Ст.техник	Растеряева	
Ст. инж	Чернявская	
Рук гр.	Моргунов	
Гл. спец	Осташевский	
Нач.ОСП-1	Соакьянц	
Н.контр	Лиценко	

ТП 904-1-58.85 - КЖИ - П5д-8-1

Плита (П5д-8-1, П7д-3-1)

Стадия	Масса	Масштаб
Р	смотрите таблицу	—

Лист | Листов 1

ГОССТРОЙ СССР РОСТОВСКИЙ ПРОМСТРОЙНИИПРОЕКТ

Инв.№ подл | Подпись и дата | Взам. инв.№

копировал Ненашева

формат А3

Типовой проект 904-1-58.85-КЖИ Альбом 5

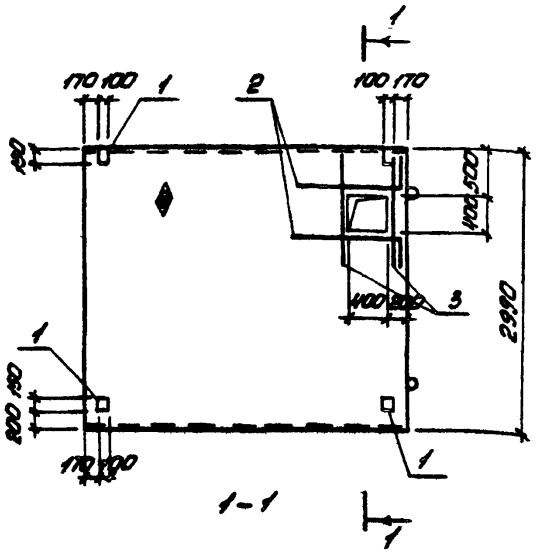

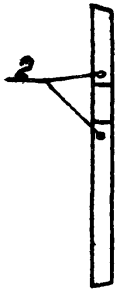

Формат	Зона	Поз.	Обозначение	Наименование	Кол.	Примечание
				Сборочные единицы		
			3.006-2 Вып. II-2	Плита П26-3	1	
				Изделие закладное		
		1	1.400-15 Вып.1	М106-6	4	
				Детали		
Б.Ч.		2*		ф16А III ГОСТ5781-82 ℓ=1400	2	2,2кГ
Б.Ч.		3		ф16А III ГОСТ5781-82 ℓ=1400	2	2,2кГ

*) 1050 | 350

1. В пределах отверстия стержни разрезать по месту и отогнуть в тело плиты.
2. Со стороны расположения арматуры нанести несмываемой краской знак ♦
3. Остальное смотрите плиту П26-3 по серии 3.006-2 Вып. II-2

Ведомость расхода стали на дополнительные арматурные и закладные изделия, кГ

Марка элемента	Изделия арматурные				Изделия закладные							Общий расход
	Арматура класса А-III ГОСТ 5781-82			Всего	Арматура класса А-III ГОСТ 5781-82			Прокат марки ВСт3кп2 ГОСТ 103-76			Всего	
	ф16		Итого		ф8		Итого	-100×6	-40×8	Итого		
П26-3-1	8,8		8,8	8,8	0,5		0,5	2,8	1,6	4,4	4,9	13,7

Инв. № 8920/5 19

Привязан

Инв №

Инженер	Цимбалист		
Вед.инж	Макарова		
Рук.гр	Моргунов		
Гл.спец.	Осташевский		
Нач.ОСП-1	Саакьянц		
Н.контр	Луценко		

ТП 904-1-58.85-КЖИ-П26-3-1

Плита П26-3-1

Стадия	Масса	Масштаб
Р	5050	1:50

Лист | Листов 1

ГОССТРОЙ СССР РОСТОВСКИЙ ПРОМСТРОЙНИИПРОЕКТ

Взам.инв.№ | Подпись и дата | Инв.№ подл.

Типовой проект 904-1-5885-КЖИ Альбом 5

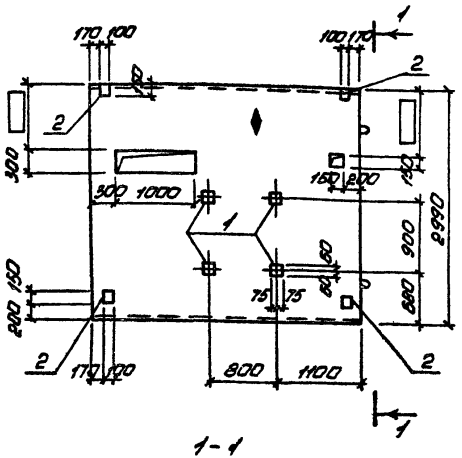

1-1



Формат	Зона	Поз.	Обозначение	Наименование	Кол.	Примечание
				Сборочные единицы		
			3.006-2 вып II-2	Плита П26-3	1	
				Изделие закладное		
		1	3.006-2 вып II-3	М-8	4	
		2	1.400-15 вып. 1	М106-6	4	

1. Размер ▭ уточняется при привязке проекта.
2. В пределах отверстий стержни разрезать по месту и отогнуть в тело плиты.
3. Со стороны расположения арматуры нанести несмываемой краской знак ⌖.
4. Остальное смотрите плиту П26-3 по серии 3.006-2 вып. II-2.

Ведомость расхода стали на дополнительные закладные изделия, кг

Марка элемента	Изделия закладные												Всего	Общий расход
	Арматура класса					Прокат марки								
	А-III					ВСт3кп2								
	ГОСТ 5781-82					ГОСТ 103-76								
	⌀8				Итого	100×6	120×6	40×8			Итого			
П26-3-2	2,2				2,2	2,8	3,2	1,6			7,6		9,8	9,8

Инв. № 8920/5 20

Привязан

Инв №

Инженер	Цимбалист	
Вед.инж	Лакарова	
Рук.гр.	Моргунов	
Гл.спец	Остошевский	
Нач.ОСМ	Саакьянц	
Н.контр.	Луценко	

ТП 904-1-5885-КЖИ-П26-3-2

Плита П26-3-2

Стадия	Масса	Масштаб
Р	5050	1:50

Лист | Листов 1

ГОССТРОЙ СССР РОСТОВСКИЙ ПРОМСТРОЙНИИПРОЕКТ

Инв.№ подл. | Подпись и дата | Взам. инв.№

копировал Ненашева

Формат А3

Типовой проект 904-1-58.85-КЖИ Альбом 5

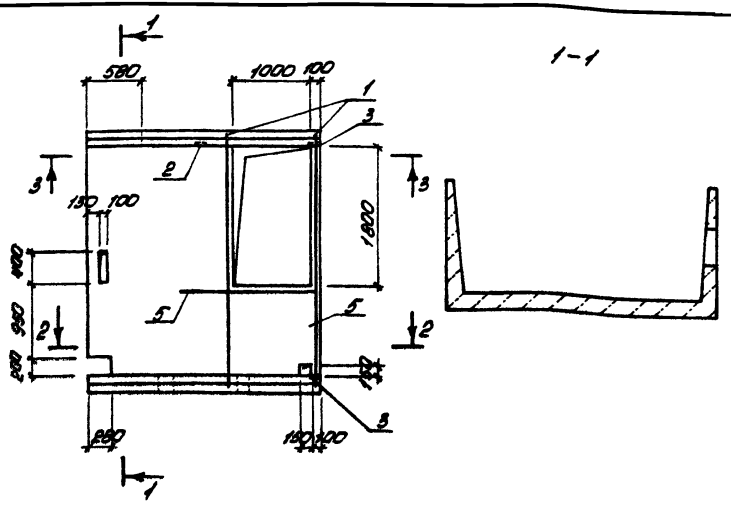

2-2

3-3

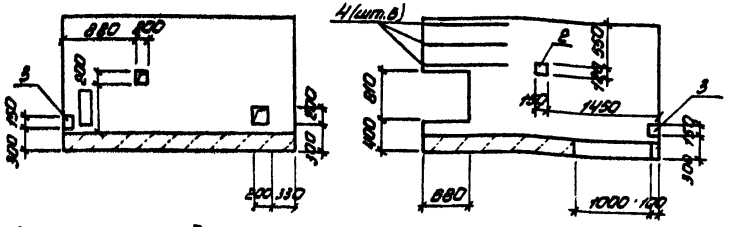

Формат	Зона	Поз	Обозначение	Наименование	Кол	Примечание
				Сборочные единицы		
			3.006-2 Вып. II-1	Лоток Л34-3	1	
		1	ТП904-1-58/85-КЖИ-Кр2	Каркас плоский Кр5	2	
		2	3.006-2 Вып. II-3	Изделие закладное М-8	1	
		3	1.400-15 Вып. 1	То же МН106-6	2	
				Детали		
Б.4		4		ф10А III ГОСТ 5781-82 ℓ=1000	6	0,6кг
Б.4		5*		ф10А III ГОСТ 5781-82 ℓ=1800	2	1,1кг

*) 1400 | 400

1. В пределах отверстий стержни разрезать по месту и отогнуть в тело лотка.
2. Размер ▭ уточняется при привязке проекта
3. Остальное смотрите лоток Л34-3 по серии 3.006-2 Вып. II-1.

Ведомость расхода стали на дополнительные арматурные и закладные изделия, кг

Марка элемента	Изделия арматурные					Изделия закладные							Общий расход
	Арматура класса А-III ГОСТ 5781-82				Всего	Арматура класса А-III ГОСТ 5781-82			Прокат марки ВСт3 кп2 ГОСТ 103-76			Всего	
	ф8	ф10	ф20	Итого		ф8		Итого	ф=6	ф=8	Итого		
Л34-3-1	3,4	5,8	32,8	42,0	42,0	0,7		0,7	2,2	0,8	3,0	3,7	45,7

Инв. № 8920/5

21

Привязан

Инв. №

Инженер	Цимбалист		
Вед. инж.	Макарова		
Рук. гр.	Моргунов		
Гл. спец.	Осташевский		
Нач. ОСП-1	Саакьянц		
Н. контр.	Луценко		

ТП 904-1-58.85-КЖИ-Л34-3-1

Лоток Л34-3-1

Стадия	Масса	Масштаб
Р	7730	1:50

Лист | Листов 1

ГОССТРОЙ СССР РОСТОВСКИЙ ПРОМСТРОЙНИИПРОЕКТ

Инв. № подл. | Подпись и дата | Взам. инв. №

копировал Ненашева

формат А3

Типовой проект 904-1-5885-КЖИ Альбом 5

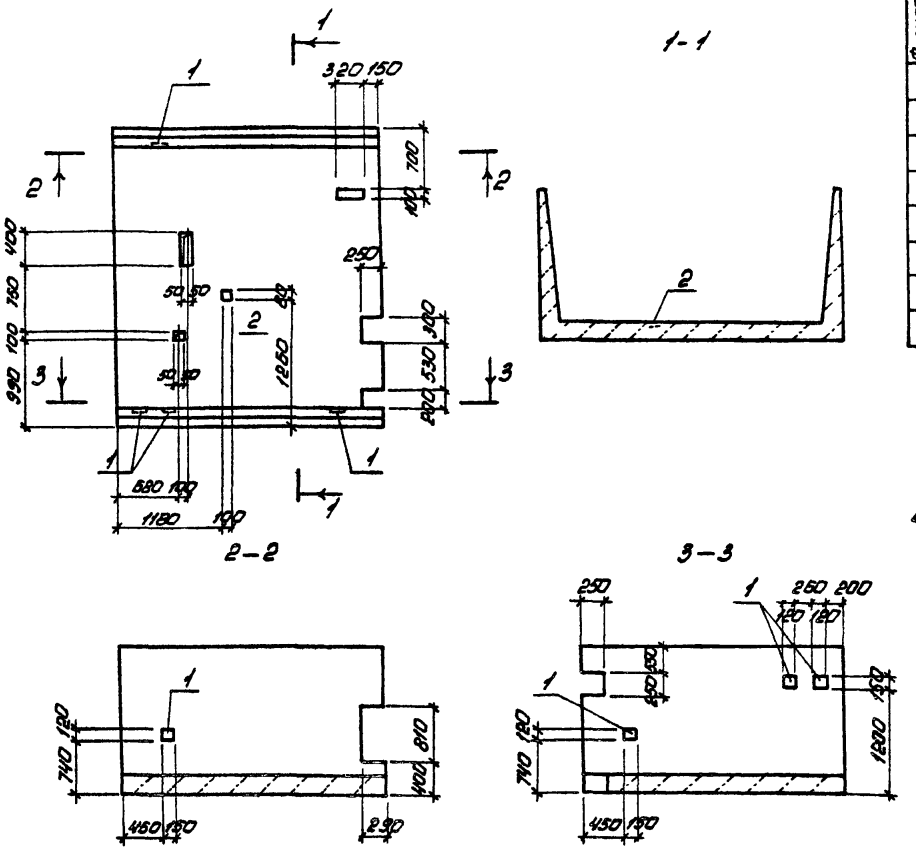

Формат	Зона	Поз.	Обозначение	Наименование	Кол.	Примечание
				Сборочные единицы		
			3.006-2 Вып. II-1	Лоток Л34-3	1	
				Изделия закладные		
		1	3.006-2 Вып. II-3	М-8	4	
		2		М-9	1	

1. В пределах отверстия арматуру вырезать по месту и отогнуть в тело лотка.
2. Остальное смотрите лоток Л34-3 по серии 3.006-2 Вып. II-1

Ведомость расхода стали на дополнительные закладные изделия, кг

Марка элемента	Изделия закладные											Общий расход
	Арматура класса					Прокат марки					Всего	
	A-III					ВСт3кп2						
	ГОСТ 5781-82					ГОСТ 103-76						
	⌀8				Итого	40×6	80×6	120×6		Итого		
Л34-3-2	2,1				2,1	0,2	0,5	3,2		3,9	6,0	8,0

Инв. № 8920/5

22

Привязан

Инв. №

ТП 904-1-5885-КЖИ-Л34-3-2

Инженер	Цимболист		
Вед. инж.	Макарова		
Рук. гр.	Моргунов		
Гл. спец.	Остащевский		
Нач. ОПТ	Саакьянц		
Н. контр.	Луценко		

Лоток Л34-3-2

Стадия	Масса	Масштаб
Р	7730	1:50
Лист	Листов 1	

ГОССТРОЙ СССР РОСТОВСКИЙ ПРОМСТРОЙНИИПРОЕКТ

Копировал Нечашева

Формат А3

Инв. № подл. | Подпись и дата | Взам. инв. №

Типовой проект 904-1-58.85-КЖИ Альбом 5

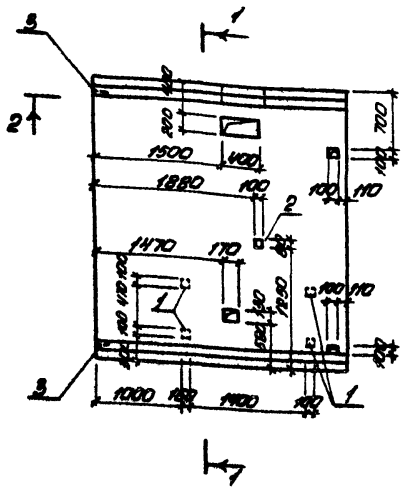

1-1

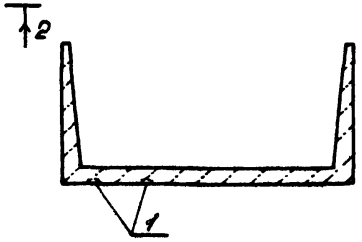

2-2

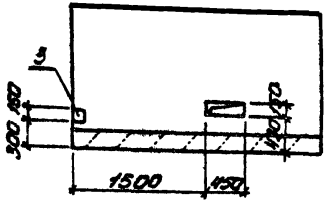

Формат	Зона	Поз.	Обозначение	Наименование	Кол.	Примечание
				Сборочные единицы		
			3.006-2 Вып. II-1	Лоток Л34-3	1	
				Изделия закладные		
		1	1.400-15 Вып. 1	МН105-6	4	
		2	3.006-2 Вып. II-3	М-9	1	
		3	1.400-15 Вып. 1	МН106-6	2	

1. В пределах отверстий арматуру вырезать по месту и отогнуть в тело лотка.
2. Остальное смотрите лоток Л34-3 по серии 3.006-2 Вып. II-1.

Ведомость расхода стали на дополнительные закладные изделия, кг

Марка элемента	Изделия закладные												Общий расход
	Арматура класса					Прокат марки						Всего	
	А-III					ВСт3 кп2							
	ГОСТ 5781-82					ГОСТ 103-76							
	ф8				Итого	-40х6	-40х8	-80х6	-100х6		Итого		
Л34-3-3	0,8				0,8	0,2	2,4	0,5	3,4		6,5	7,3	7,3

Инв. № 8920/5

23

Привязан

Инв. №

Инженер	Цимбалист		
Вед. инж.	Макарова		
Рук. гр.	Моргунов		
Гл. спец.	Остошевский		
Нач. отд.	Саакьянц		
Н. контр.	Луценко		

ТП 904-1-58.85-КЖИ-Л34-3-3

Лоток Л34-3-3

Стадия	Масса	Масштаб
Р	7730	1:50

Лист | Листов 1

ГОССТРОЙ СССР РОСТОВСКИЙ ПРОМСТРОЙНИИПРОЕКТ

Инв. № подл. | Подпись и дата | Взам. инв. №

копировал Ненашева

Формат А3

Типовой проект 904-1-58.85-КЖИ Альбом 5

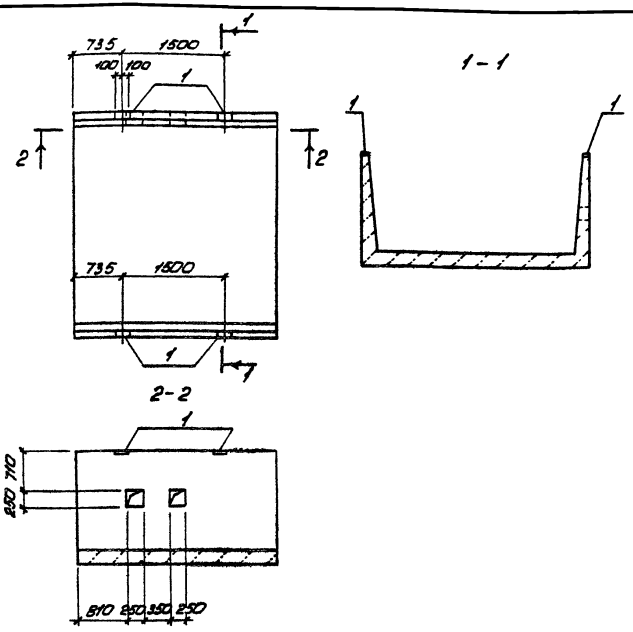

Форма	Зона	Поз	Обозначение	Наименование	Кол.	Примечание
				Сборочные единицы		
			3.006-2 Вып II-1	Лоток Л34-3	1	
				Изделие закладное		
		1	3.006-2 Вып II-3	М-2	4	

1. В пределах отверстий арматуру вырезать по месту и отогнуть в тело лотка.
2. Остальное смотрите лоток Л34-3 по серии 3.006-2 Вып. II-1.

Ведомость расхода стали на дополнительные закладные изделия, кг

Марка элемента	Изделия закладные												Всего	Общий расход
	Арматура класса					Прокат марки								
	А-III					В Ст 3 кп 2								
	ГОСТ 5781-82					ГОСТ 103-78								
	ф8				Итого	-80х8					Итого			
Л34-3-4	0,8				0,8	3,2					3,2		4,0	4,0

Инв. № 8920/5 24

Привязан

Инв. №

ТП 904-1-58.85-КЖИ-Л34-3-4

Инженер	Цимбалист		
Вед. инж.	Макарова		
Рук. гр.	Моргунов		
Гл. спец.	Осташевский		
Нач. ОСП-1	Саакьянц		
Н. контр.	Луценко		

Лоток Л34-3-4

Стадия	Масса	Масштаб
Р	7730	1:50

Лист | Листов 1

ГОССТРОЙ СССР РОСТОВСКИЙ ПРОМСТРОЙНИЙПРОЕКТ

Инв. № подл. | Подпись и дата | Взам. инв. №

Копировал Ненашева

Формат 1:1

Типовой проект 904-1-9885-КЖИ Лист 5

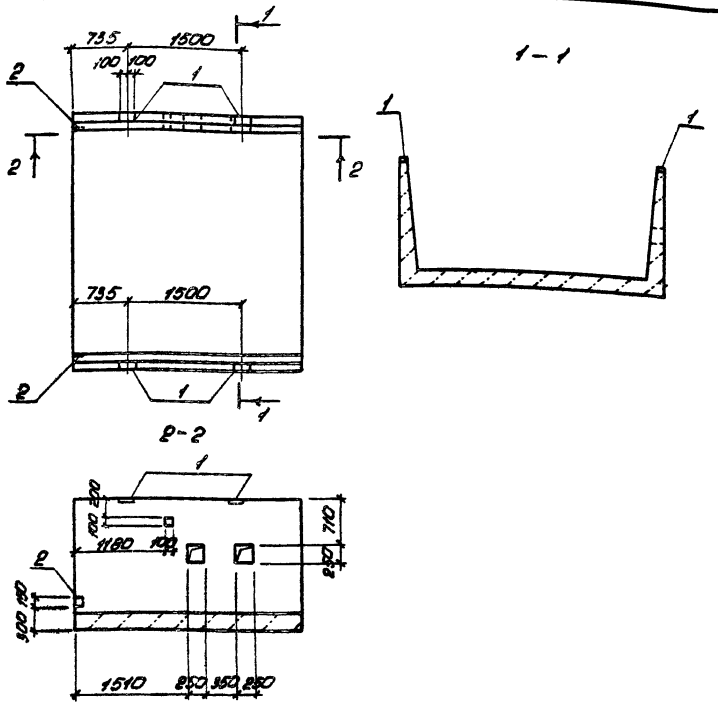

Формат	Зона	Поз.	Обозначение	Наименование	Кол	Примечание
				Сборочные единицы		
			3.006-2 Вып. II-2	Лоток Л34-3	1	
				Изделия закладные		
		1	3.006-2 Вып. II-1	М-2	4	
		2	1.400-15 Вып. 1	МН106-6	2	

1. В пределах отверстий арматуру вырезать по месту и отогнуть в тело лотка.
2. Остальное смотрите лоток Л34-3 по серии 3.006-2 Вып. II-1

Ведомость расхода стали на дополнительные закладные изделия, кг

Марка элемента	Изделия закладные											Общий расход
	Арматура класса					Прокат марки					Всего	
	A-III					Ст3кп2						
	ГОСТ 5781-82					ГОСТ 103-76						
	ф8				Итого	-80×6	-100×6	-140×8		Итого		
Л34-3-5	1,0				1,0	3,2	1,4	0,8		5,4	8,4	8,4

Инв. № подл. | Подпись и дата | Взам. инв. №

Инв. № 8920/5 25

Привязан

Инв. №

ТП 904-1-9885-КЖИ-Л34-3-5

Инженер	Цимболист		
Гл. инж.	Макарова		
Рук. гр.	Нарлиев		
Н. спец.	Устименко		
Нач. ОПТ	Сааковян		
Н. контр.	Л ченко		

Лоток Л34-3-5

Стадия	Масса	Масштаб
Р	7730	1:50
Лист	Листов 1	

Госстрой СССР
Ростовский Промстройниипроект

Копировал Ненашева

Формат А3

Типовой проект 904-1-5885-КЖИ Альбом 5

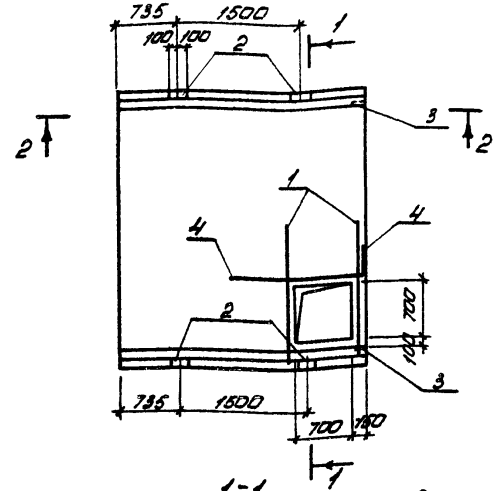

Формат	Зона	Поз.	Обозначение	Наименование	Кол.	Примечание
				Сборочные единицы		
			3.006-2 Вып. II-1	Лоток Л34-3	1	
		1	ТП904-1-58/85-КЖИ-КР2	Каркас плоский КРБ	2	
				Изделие закладное		
		2	3.006-2 Вып. II-3	М-2	4	
		3	1.400-15 Вып. 1	МН106-6	2	
				Детали		
Б.4.		4*		ф10А III ГОСТ 5781-82 l=1500	2	0,9кг

*) 1800 300

1-1

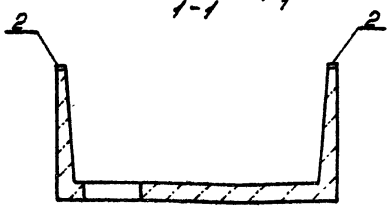

2-2

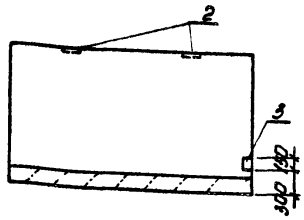

1. В пределах отверстия стержни разрезать по месту и отогнуть в тело лотка.
2. Остальное смотрите лоток Л34-3 по серии 3.006-2 Вып. II-1.

Ведомость расхода стали на дополнительные арматурные и закладные изделия, кг

Марка элемента	Изделия арматурные					Изделия закладные							Общий расход
	Арматура класса А-III ГОСТ 5781-82				Всего	Арматура класса А-III ГОСТ 5781-82			Прокат марки ВСт3 кп2 ГОСТ 103-76			Всего	
	ф8	ф10	ф16	Итого		ф8		Итого	В=6	В=8	Итого		
Л34-3-6	1,8	1,8	10,8	14,4	14,4	1,0		1,0	4,6	0,8	5,4	8,4	20,8

Инв. № 8920/5

26

Привязан

Инв №

Инженер	Цимбалист	
Вед инж	Макарова	
Рук. гр.	Моргунов	
Гл спец	Осташевский	
Нач ОСП-1	Саакьянц	
Н.контр	Луценко	

ТП 904-1-58/85-КЖИ-Л34-3-6

Лоток Л34-3-6

Стадия	Масса	Масштаб
Р	7730	1:50

Лист | Листов 1

ГОССТРОЙ СССР РОСТОВСКИЙ ПРОМСТРОЙНИИПРОЕКТ

Инв № подл | Подпись и дата | Взам. инв №

копировал Ненашева

Формат А3

Типовой проект 904-1-5885-КЖИ

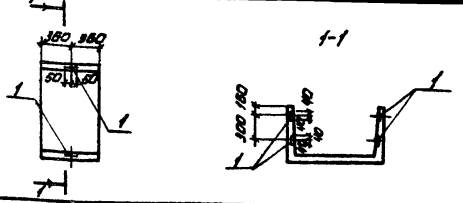

Формат	Зона	Поз.	Обозначение	Наименование	Кол.	Примечание
				Сборочные единицы		
			3.006-2 Вып. II-1	Лоток Л7В-5	1	
		1	3.006-2 Вып II-3	Изделие закладное М-5	4	

Ведомость расхода стали на дополнительные закладные изделия, кг

Марка элемента	Изделия закладные											Всего
	Арматура класса					Прокат марки						
	A-III					ВСт3 кп2						
	ГОСТ 5781-82					ГОСТ 103-76						
	ф8				Итого	Б=6					Итого	
Л7В-5-1	1,6				1,6	1,6					1,6	3,2

Остальное смотрите Л7В-5

по серии 3.006-2 Вып II-1

Инв. № 8920/5

Привязан

Инв. №

			ТП 904-1-5885 КЖИ-Л7В-5-1			
Проверил	Чернявская		Лоток Л7В-5-1	Стадия	Масса	Масштаб
Инженер	Лурье			Р	350	1:50
Ст. инж.	Чернявская			Лист	Листов 1	
Вед. инж.	Макарова			ГОССТРОЙ СССР РОСТОВСКИЙ ПРОМСТРОЙНИИПРОЕКТ		
Рук. гр.	Моргунов					
Гл. спец.	Усташевский					
Нач. ОСП-1	Саакьянц					
Н. контр.	Луценко					

Копировал Макашева

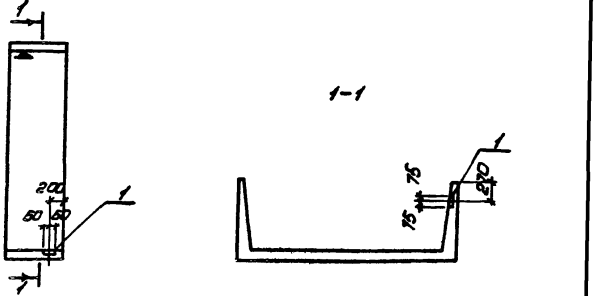

Формат	Зона	Поз.	Обозначение	Наименование	Кол.	Примечание
				Сборочные единицы		
			3.006-2 Вып. II-1	Лоток Л28В-3	1	
		1	3.006-2 Вып. II-3	Изделие закладное М-8	1	

Ведомость расхода стали на дополнительные закладные изделия, кг

Марка элемента	Изделия закладные											Всего
	Арматура класса					Прокат марки						
	A-III					ВСт3 кп2						
	ГОСТ 5781-82					ГОСТ 103-76						
	ф8				Итого	Б=6					Итого	
Л28В-3-1	0,5				0,5	0,8					0,8	1,3

1. Остальное смотрите лоток Л28В-3 по серии 3.006-2 Вып II-1

2. Знак ▼ нанести несмываемой краской

Инв. № 8920/5

Привязан

Инв. №

			ТП 904-5885 КЖИ-Л28В-3-1			
Проверил	Чернявская		Лоток Л28В-3-1	Стадия	Масса	Масштаб
Инженер	Лурье			Р	1250	1:50
Ст. инж.	Чернявская			Лист	Листов	
Вед. инж.	Макарова			ГОССТРОЙ СССР РОСТОВСКИЙ ПРОМСТРОЙНИИПРОЕКТ		
Рук. гр.	Моргунов					
Гл. спец.	Усташевский					
Нач. ОСП-1	Саакьянц					
Н. контр.	Луценко					

Копировал Макашева

Формат А4

Инв. № подл. | Подпись и дата | Взам. инв. №

Типовой проект 904-1-5885-КЖИ Альбом 5

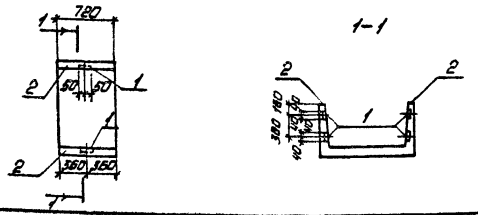

Формат	Зона	Поз.	Обозначение	Наименование	Кол.	Примечание
				Сборочные единицы		
			3.006-2 Вып. II-1	Лоток Л7д-5	1	
		1	3.006-2 Вып. II-3	Изделие закладное М-5	4	
		2		То же М-12	1,5	п.м.

Ведомость расхода стали на дополнительные закладные изделия, кг

Марка элемента	Изделия закладные											
	Арматура класса					Прокат марки						
	A-I		A-III			ВСт3 кп2						
	ГОСТ 5781-82					ГОСТ 103-76						
	ф12	Итого	ф8		Итого	δ=6	δ=8				Итого	Всего
Л7д-5-2	0,8	0,8	1,6		1,6	1,6	5,7				7,3	9,5

Остальное смотрите лоток Л7д-5 по серии 3.006-2 Вып. II-1

Инв. № 8920/5

Привязан

Инв. №

			ТП 904-1-58.85 КЖИ-Л7д-5-2			
Проверил	Чернявская		Лоток Л7д-5-2	Стадия	Масса	Масштаб
Инженер	Лурье			Р	360	1:50
Ст. инж.	Чернявская			Лист	Листов 1	
Вед. инж.	Макарова			Госстрой СССР РОСТОВСКИЙ ПРОМСТРОЙНИИПРОЕКТ		
Рис. гр.	Моргунов					
Н. спец.	Истошевский					
Нач. ОСП-1	Саакьянц					
Н. контр.	Лыценко					

Инв. № подл. | Подпись и дата | Взам. инв. №

Копировал Ненашева

Формат А4

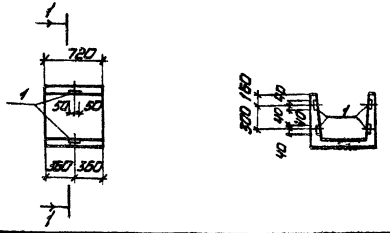

Формат	Зона	Поз.	Обозначение	Наименование	Кол.	Примечание
				Сборочные единицы		
			3.006-2 Вып. II-1	Лоток Л5д-8	1	
		1	3.006-2 Вып. II-3	Изделие закладное М-5	4	

Ведомость расхода стали на дополнительные закладные изделия, кг

Марка элемента	Изделия закладные											
	Арматура класса					Прокат марки						
	A-III					ВСт3 кп2						
	ГОСТ 5781-82					ГОСТ 103-76						
	ф8				Итого	δ=6					Итого	Всего
Л5д-8-1	1,6				1,6	1,6					1,6	3,2

Остальное смотрите лоток Л5д-8 по серии 3.006-2 Вып. II-1

Инв. № 8920/5

28

Привязан

Инв. №

			ТП 904-1-58.85 КЖИ-Л5д-8-1			
Проверил	Чернявская		Лоток Л5д-8-1	Стадия	Масса	Масштаб
Инженер	Лурье			Р	280	1:50
Ст. инж.	Чернявская			Лист	Листов 1	
Вед. инж.	Макарова			Госстрой СССР РОСТОВСКИЙ ПРОМСТРОЙНИИПРОЕКТ		
Рис. гр.	Моргунов					
Н. спец.	Истошевский					
Нач. ОСП-1	Саакьянц					
Н. контр.	Лыценко					

Формат А4

Типовой проект 904-1-58.85-КЖИ Альбом 5

1 - 1

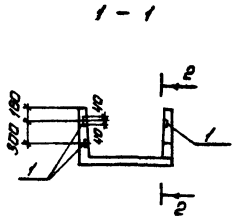

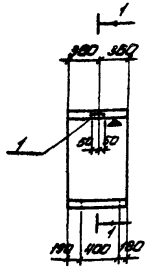

2 - 2

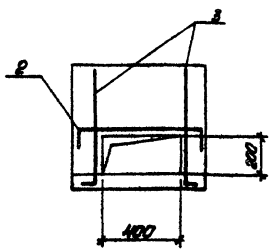

Формат	Зона	Поз	Обозначение	Наименование	Кол.	Примечание
				Сборочные единицы		
			3.006-2 вып II-1	Лоток Л7д-5	1	
		1	3.006-2 вып. II-3	Изделие закладное М-5	3	
				Детали		
Б.Ч		6*		⌀8 A III ГОСТ 5781-82 ℓ=1000	1	0.4 кг
Б.Ч		5*		⌀8 A III ГОСТ 5781-82 ℓ=850	2	0.3 кг

*) Поз. 2,3 смотрите ведомость деталей

Ведомость деталей

Поз.	Эскиз
2	850, 200, 200
3	350, 300

1. В пределах отверстия стержни разрезать по месту и отогнуть в тело лотка
2. Знак ▼ наносить несмываемой краской.

Ведомость расхода стали на дополнительные закладные и арматурные изделия, кг

Марка элемента	Изделия арматурные				Изделия закладные								Всего
	Арматура класса A-III ГОСТ 5781-82				Арматура класса A-III ГОСТ 5781-82				Прокат марки ВСт3кп2 ГОСТ 103-76				
	⌀8			Итого	⌀8			Итого	6÷6			Итого	
Л7д-5-3	1.0			1.0	1.2			1.2	1.2			1.2	3.4

Инв. № 8920/5

Привязан

Инв. № 29

Гл. инж.	Ананьина	
Нач. ОТК	Сорокина	
Гл. технолог	Лунченко	
Гл. технолог	Остервеева	
Гл. инж.	Ирониевская	
Нач. цеха	Макарова	
Рук. гр.	Наргунов	
Гл. спец.	Остошевский	

ТП 904-1-58.85-КЖИ -Л7д-5-3

Лоток Л7д-5-3

Стадия	Масса	Масштаб
Р	350	—
Лист	Листов 1	

ГОССТРОЙ СССР РОСТОВСКИЙ ПРОМСТРОЙНИИПРОЕКТ

Копировал Немашева

Формат А3

Инв. № подл. | Подпись и дата | Взам. инв. №

Типовой проект 904-1-58.85-КЖИ Альбом 5

1. Сварные швы выполнять электродами типа Э42 по ГОСТ 9467-75 Высота шва $h_ш$ = 6мм

2. Материал конструкций (прокат): сталь марки ВСт3кп2 по ГОСТ 380-71*

3. Закладные и арматурные изделия изготавливать в соответствии с ГОСТ 10922-75 „Арматурные изделия и закладные детали сварные для железобетонных конструкций Технические требования и методы испытаний" и ГОСТ 14098-68 „Соединения сварные арматуры железобетонных изделий и конструкций. Контактная и ванная сварка. Основные типы и конструктивные элементы"

4. Стальные закладные изделия железобетонных конструкций должны быть защищены от коррозии

- колонн, стропильных балок, стеновых панелей и плит покрытия горячим цинкованием толщиной 50-60 мкм;
- остальных железобетонных конструкций - лакокрасочным покрытием, согласно общих указаний на ТП904-1-$\frac{58}{85}$-АР-2

Инв. № 8920/5

Привязан

Инв №

Ст. техник	Растеряева		
Вед инж	Макарова		
Рук гр.	Моргунов		
Гл спец	Осташевский		
Нач ОСП-1	Саакьянц		
Н. контр	Луценко		

ТП 904-1-58.85 -КЖИ-ТТ

Технические требования к изготовлению арматурных и закладных изделий

Стадия	Лист	Листов
Р		1

ГОССТРОЙ СССР РОСТОВСКИЙ ПРОМСТРОЙНИИПРОЕКТ

копировал Ненашева

Формат А4

Инв № подл. | Подпись и дата | Взам. инв №

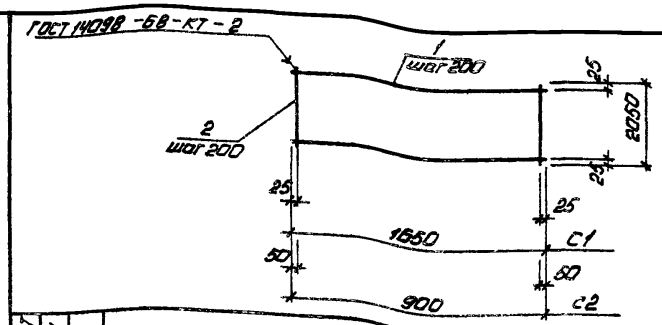

Формат	Зона	Поз.	Обозначение	Наименование	Кол.	Примечание
				Документация		
А4			ТП 904-1-$\frac{58}{85}$-КЖИ-ТТ	Технические требования к изготовлению арматурных и закладных изделий		
				С1		
				Детали		
Б.4		1		ф8А I ГОСТ 5781-82 ℓ=1650	11	0,7кг
Б.4		2		ф8А I ГОСТ 5781-82 ℓ=2050	9	0,8кг
				С2		
				Детали		
Б.4		1		ф10А II ГОСТ 5781-82 ℓ=900	11	0,6кг
Б.4		2		ф10А II ГОСТ 5781-82 ℓ=2050	5	1,3кг

Марка	Масса
С1	14.9
С2	13.1

Инв. № 8920/5

30

Привязан

Инв №

Проверил	Макарова		
Ст техник	Растеряева		
Ст. инж	Толмачева		
Вед инж	Макарова		
Рук гр	Моргунов		
Гл спец	Осташевский		
Нач. ОСП-1	Саакьянц		
Н. контр	Луценко		

ТП 904-1-58.85-КЖИ-С1

Сетка арматурная (С1, С2)

Стадия	Масса	Масштаб
Р	смотрите таблицу	

Лист	Листов

ГОССТРОЙ СССР РОСТОВСКИЙ ПРОМСТРОЙНИИПРОЕКТ

копировал Ненашева

Формат А4

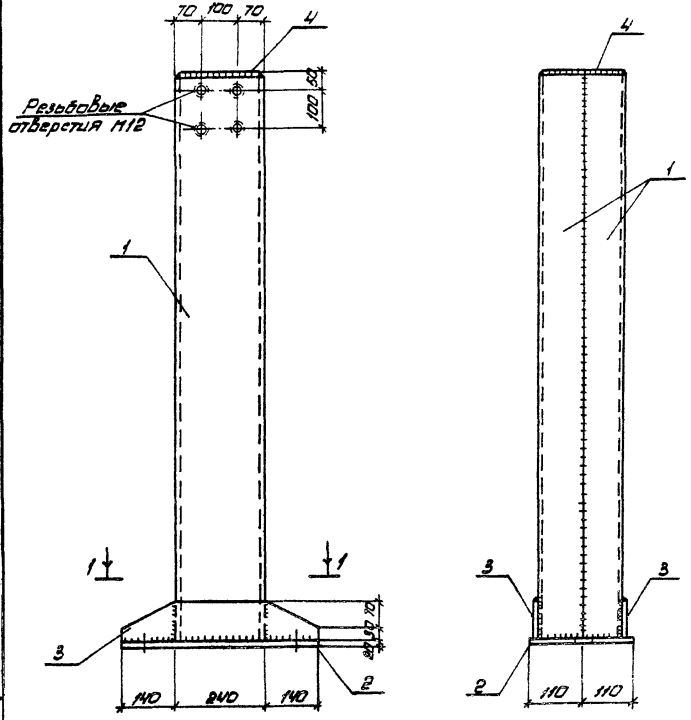

1-1

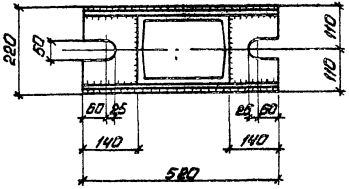

Формат	Зона	Поз	Обозначение	Наименование	Кол.	Примечание
				Документация		
А4			ТП 904-1-58.85-КЖИ-ТТ	Технические требования к изготовлению арматурных и закладных изделий		
				Детали		
Б.Ч		1		[24 ГОСТ 8240-72 ℓ = 6170	2	148,1 кг
Б.Ч		2		-220×20 ГОСТ 82-70* ℓ = 580	1	18,0 кг
Б.Ч		3		-100×8 ГОСТ 103-76 ℓ = 620	2	3,3 кг
Б.Ч		4		-170×8 ГОСТ 103-76 ℓ = 230	1	2,5 кг

Толщина сварных швов $h_ш$ = 6мм

Инв. № 8920/5 31

Привязан

Инв. №

Проверил	Макарова	
Ст. техник	Растерева	
Вед. инж.	Макарова	
Рук. гр.	Марчунов	
Гл. констр.	Сташевская	
Нач. ОСП	Саакьянц	
Н. контр.	Лученко	

ТП 904-1-58.85-КЖИ-СФ1

Стойка СФ1

Стадия	Масса	Масштаб
Р	323,2	
Лист	Листов	

Госстрой СССР РОСТОВСКИЙ ПРОМСТРОЙНИИПРОЕКТ

Копировал Нагишева

Формат А3

Инв. № подл. | Подпись и дата | Взам. инв. №

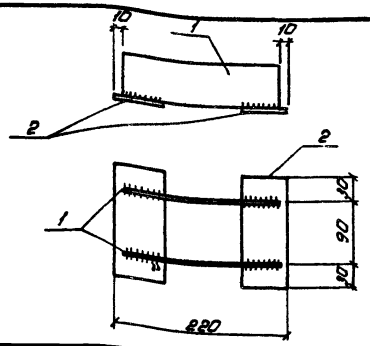

Формат	Зона	Поз	Обозначение	Наименование	Кол	Примечание
				Документация		
А4			ТП 904-1-58.85-КЖИ-ТТ	Технические требования		
				к изготовлению арматурных и закладных изделий		
				Детали		
Б4		1		-40×8 ГОСТ 103-76 ℓ=200	2	0,5 кг
Б4		2		-60×8 ГОСТ 103-76 ℓ=150	2	0,6 кг

Привязан

Инв. № 8920/5

Инв. №

Проверил	Макарова		
Гл. техник	Растеряева		
Вед. инж.	Макарова		
Рук. гр.	Маргунов		
Гл. спец.	Осташевский		
Нач. отд.	Саакьянц		
Н. контр.	Луценко		

ТП 904-1-58.85-КЖИ-МС1

Изделие совмещительное МС1

Стадия	Масса	Масштаб
Р	2,2	1:50
Лист	Листов	

Госстрой СССР РОСТОВСКИЙ ПРОМСТРОЙНИИПРОЕКТ

Подп. и дата | Взам. инв. №

копировал

Формат А4

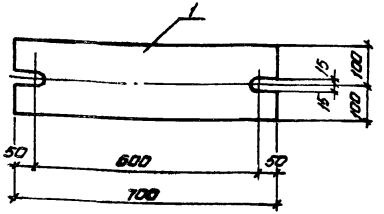

Формат	Зона	Поз	Обозначение	Наименование	Кол.	Примечание
				Документация		
А4			ТП 904-1-58.85-КЖИ-ТТ	Технические требования		
				к изготовлению арматурных и закладных изделий		
				Детали		
Б4		1		-200×80 ГОСТ 103-76 ℓ=700	1	22,0 кг

Привязан

Инв. № 8920/5

32

Инв. №

Проверил	Макарова		
Гл. техник	Растеряева		
Вед. инж.	Макарова		
Рук. гр.	Маргунов		
Гл. спец.	Осташевский		
Нач. отд.	Саакьянц		
Н. контр.	Луценко		

ТП 904-1-58.85-КЖИ-МС2

Изделие совмещительное МС2

Стадия	Масса	Масштаб
Р	22.0	1:10
Лист	Листов 1	

Госстрой СССР РОСТОВСКИЙ ПРОМСТРОЙНИИПРОЕКТ

копировал

Формат А4

Типовой проект 904-1-5285-КЖИ Альбом 5

Рис 1

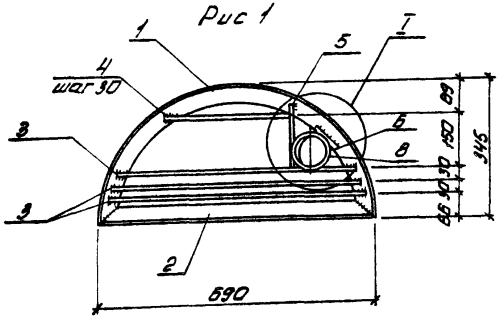

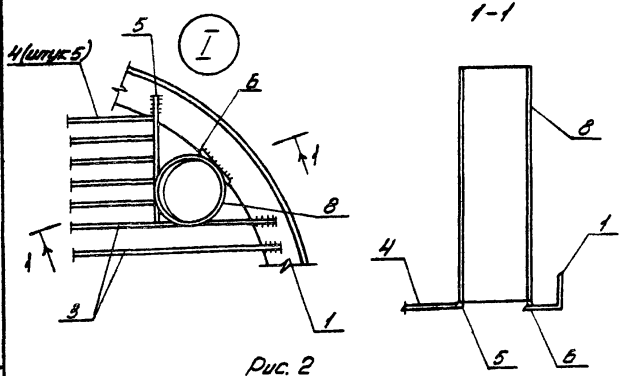

Рис. 2

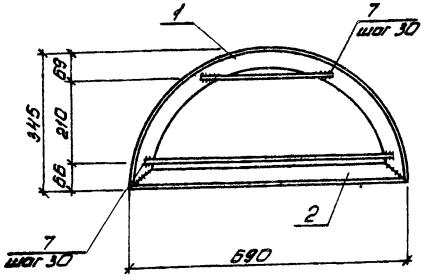

Формат	Зона	Поз	Обозначение	Наименование	Кол на испол МС3	Кол на испол МС4			Примечание
				Документация					
А4			ТП 904-1-5285-КЖИ-ТТ	Технические требования к изготовлению арматурных и закладных изделий					
				Детали					
Б4		1		∠50×5 ГОСТ 8509-72 ℓ=1085	1	1			4,1 кг
Б4		2		∠50×5 ГОСТ 8509-72 ℓ=690	1	1			2,6 кг
				ф8 AI ГОСТ 5781-82					
Б4		3*)		средняя ℓ=690	3				0,3 кг
Б4		4*)		средняя ℓ=990	5	—			0,2 кг
Б4		5		ℓ=170	1	—			0,1 кг
Б4		6		ℓ=50	1	—			0,02 кг
		7*)		средняя ℓ=530	—	8			0,2 кг
Б4		8		тр.ф80 ГОСТ 3262-75 ℓ=300	1	—			2,5 кг

*) Позиции 3, 4, 7 - смотрите ведомость деталей

Марка	Рис	Масса
МС3	1	11,2
МС4	2	8,3

Ведомость деталей

Поз	Эскиз
4	340 - 430
3	605 - 660
7	400 - 660

Привязан

Инв. № подл. | Подпись и дата | Взам. инв. №

Инв. № 8920/5

33

Проверил	Макарова		ТП 904-1-5285-КЖИ-МС3
Инженер	Цимбалист		Изделие соединительное (МС3, МС4)
Вед. инж.	Макарова		
Рук. гр.	Моргунов		
Гл. спец.	Осташевский		
Нач. ОСП-1	Сакальяни		
Н. контр.	Лучкевич		

Стадия	Масса	Масштаб
Р	смотрите таблиц	
Лист	Листов 1	

ГОССТРОЙ СССР РОСТОВСКИЙ ПРОМСТРОЙНИИПРОЕКТ

Копировал Ненашева

Формат А3

Типовой проект 904-1-58.85-КЖИ Альбом 5

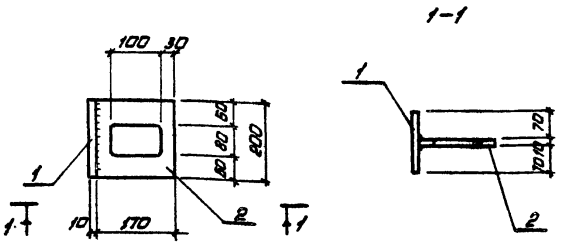

Формат	Зона	Поз	Обозначение	Наименование	Кол	Примечание
				Документация		
А4			ТП 904-1-58.85-КЖИ-77	Технические требования к изготовлению арматурных и закладных изделий		
				Детали		
Б4		1		-150×10 ГОСТ 103-76 ℓ=200	1	2,4кг
Б4		2		-170×10 ГОСТ 103-76 ℓ=200	1	2,7кг

Привязан

Инв. № 8920/5

Инв. №

			ТП 904-1-58.85-КЖИ-МС5			
Проверил	Макарова		Изделие соединительное МС5	Стадия	Масса	Масштаб
Гл. технолог	Растеряева			Р	5,1	1:10
Вед. инж.	Макарова			Лист	Листов 1	
Рук. гр.	Маргинов			ГОССТРОЙ СССР РОСТОВСКИЙ ПРОМСТРОЙНИИПРОЕКТ		
Гл. спец.	Осташевский					
Нач. ОСП-1	Саакьянц					
Н. контр.	Лученко					

Инв. № подл. | Подпись и дата | Взам. инв. №

Копировал Ненашева

Формат А4

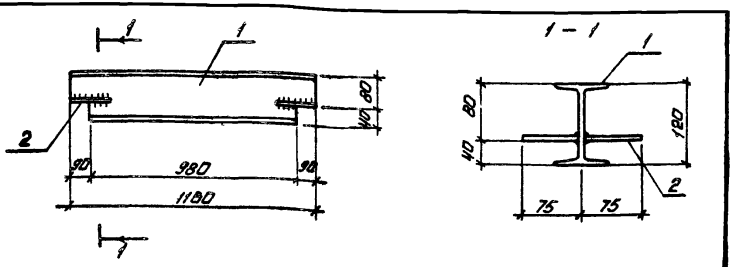

Формат	Зона	Поз	Обозначение	Наименование	Кол	Примечания
				Документация		
А4			ТП 904-1-58.85-КЖИ-77	Технические требования к изготовлению арматурных и закладных изделий		
				Детали		
Б4		1		I 12 ГОСТ 8239-72* ℓ=1150	1	17,1кг
Б4		2		-150×6 ГОСТ 103-76 ℓ=200	2	1,4кг

Привязан

Инв. № 8920/5

34

Инв. №

			ТП 904-1-58.85-КЖИ-МС6			
Проверил	Макарова		Изделие соединительное МС6	Стадия	Масса	Масштаб
Гл. технолог	Растеряева			Р	13,9	—
Ст. инж.	Чернявская			Лист	Листов 1	
Рук. гр.	Маргинов			ГОССТРОЙ СССР РОСТОВСКИЙ ПРОМСТРОЙНИИПРОЕКТ		
Гл. спец.	Осташевский					
Нач. ОСП-1	Саакьянц					
Н. контр.	Лученко					

Копировал Ненашева

Формат А4

Типовой проект 904-1-58.85-КЖИ Альбом 5

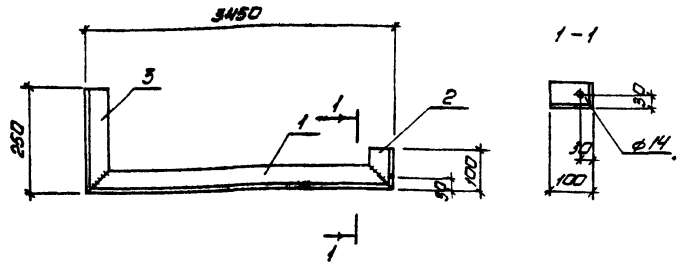

Формат	Зона	Поз	Обозначение	Наименование	Кол	Примечание
				Документация		
А4			ТП 904-1-58.85-КЖИ-ТТ	Технические требования к изготовлению арматурных и закладных изделий		
				Детали		
				L50×5 ГОСТ 8509-72*		
Б4		1		ℓ=3450	1	13,0кг
Б4		2		ℓ=100	1	0,4кг
Б4		3		ℓ=250	1	0,9кг

Привязан

Инв. № 8920/5

Инв №

ТП 904-1-58.85-КЖИ-МС7

Изделие соединительное МС7

Стадия	Масса	Масштаб
Р	14,3	—

Лист | Листов 1

ГОССТРОЙ СССР РОСТОВСКИЙ ПРОМСТРОЙНИИПРОЕКТ

Вед. инж.	Макарова	
Рук. гр.	Моргунов	
Гл. спец.	Осташевский	
Нач. ОСП-1	Саакьянц	
Н. контр.	Луценко	

Взам. инв. № | Подпись и дата | Инв. № подл.

копировал

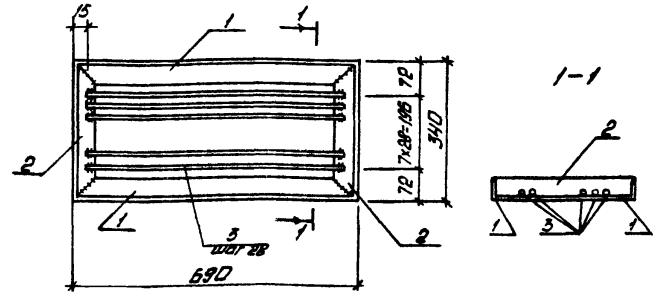

Формат	Зона	Поз.	Обозначение	Наименование	Кол.	Примечание
				Документация		
А4			ТП 904-1-58.85-КЖИ-ТТ	Технические требования к изготовлению арматурных и закладных изделий		
				Детали		
Б4		1		L50×5 ГОСТ 8509-72* ℓ=690	2	2,6кг
Б4		2		L50×5 ГОСТ 8509-72* ℓ=340	2	1,3кг
Б4		3		ф8АI ГОСТ 5781-82 ℓ=660	8	0,3кг

Привязан

Инв. № 8920/5

35

Инв №

ТП-904-1-58.85-КЖИ-МС8

Изделие закладное МС8

Стадия	Масса	Масштаб
Р	10,2	—

Лист | Листов 1

ГОССТРОЙ СССР РОСТОВСКИЙ ПРОМСТРОЙНИИПРОЕКТ

Вед. инж.	Макарова	
Рук. гр.	Моргунов	
Гл. спец.	Осташевский	
Нач. ОСП-1	Саакьянц	
Н. контр.	Луценко	

копировал Ненашева

Формат А4

Типовой проект 904-1-58.85-КЖИ Альбом 5

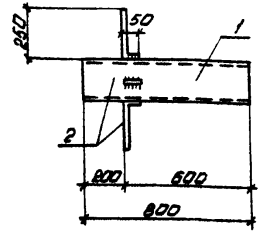

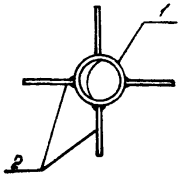

Формат	Зона	Поз	Обозначение	Наименование	Кол	Примечание
				Документация		
А4			ТП 904-1-58.85-КЖИ-ТТ	Технические требования		
				к изготовлению арматурных и закладных изделий		
				Детали		
Б.Ч		1		тр. ф108х4 ГОСТ 8732-78 ℓ=800	1	7,7 кг
Б.Ч		2		ф10 А III ГОСТ 5781-82 ℓ=900	4	0,2 кг

Привязан

Инв. № 8920/5

Инв №

Проверил	Макарова		ТП 904-1-58.85-КЖИ-МС9
Ст технолог	Растеряева		Изделие соединительное МС 9
Инженер	Толмачева		Стадия: Р; Масса: 8,5; Масштаб: —
Вед инж	Макарова		Лист; Листов 1
Рук гр	Моргунов		ГОССТРОЙ СССР РОСТОВСКИЙ ПРОМСТРОЙНИИПРОЕКТ
Гл спец	Осташевский		
Нач ОСП-1	Саакьянц		
Н контр	Луценко		

Подпись и дата | Взам. инв. №

Инв. № подл.

копировал Немашева

Формат А4

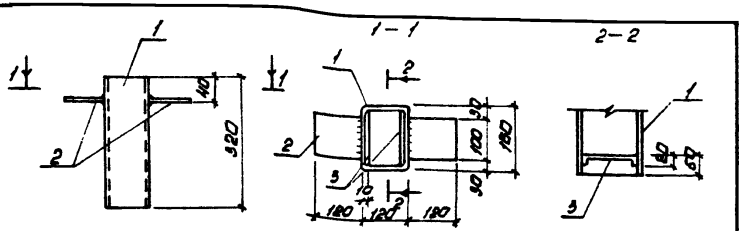

Формат	Зона	Поз	Обозначение	Наименование	Кол	Примечание
				Документация		
А4			ТП 904-1-58.85-КЖИ-ТТ	Технические требования		
				к изготовлению арматурных и закладных изделий		
				Детали		
Б.Ч		1		профиль №5 ТУ 14-2-961-79 ℓ=320	1	4,0 кг
Б.Ч		2		-100х6 ГОСТ 103-76 ℓ=120	2	0,6 кг
Б.Ч		3		ф3 ГОСТ 3282-74* ℓ=200	2	0,01 кг

Привязан

Инв. № 8920/5

36

Инв №

Проверил	Макарова		ТП 904-1-58.85-КЖИ-МС10
Ст технолог	Растеряева		Изделие соединительное МС 10
Вед инж	Макарова		Стадия: Р; Масса: 5,2; Масштаб: —
Рук гр	Моргунов		Лист; Листов 1
Гл спец	Осташевский		ГОССТРОЙ СССР РОСТОВСКИЙ ПРОМСТРОЙНИИПРОЕКТ
Нач ОСП-1	Саакьянц		
Н контр	Луценко		

копировал Немашева

Формат А4

Типовой проект 904-1-58.85-КЖИ Альбом 5

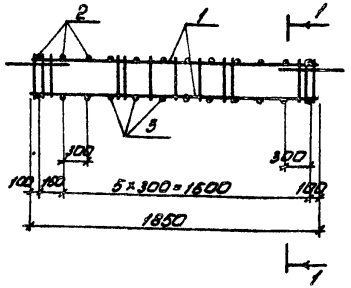

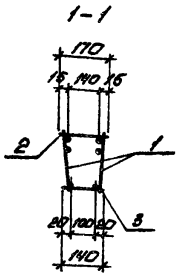

Формат	Зона	Поз	Обозначение	Наименование	Кол	Примечание
				Документация		
А4			ТП 904-1-58.85-КЖИ-ТТ	Технические требования к изготовлению арматурных и закладных изделий		
				Сборочные единицы		
А4		1	ТП 904-1-58.85-КЖИ-КР2	Каркас плоский КР1	2	
				Детали		
Б4		2		ф5Вр I ГОСТ 6727-80 ℓ = 170	7	0,03кг
Б4		3		ф5Вр I ГОСТ 6727-80 ℓ = 140	7	0,02кг

Привязан

Инв. № 8920/5

Инв. №

Проверил	Макарова		
Ст. техник	Растеряева		
Вед. инж.	Макарова		
Рук. гр.	Моргунов		
Гл. спец.	Осташевский		
Нач. ОСП-1	Саакьянц		
Н. контр.	Лиценко		

ТП 904-1-58.85-КЖИ-КП1

Каркас пространственный КП1

Стадия	Масса	Масштаб
Р	11,7	—

Лист | Листов 1

ГОССТРОЙ СССР РОСТОВСКИЙ ПРОМСТРОЙНИИПРОЕКТ

Инв. № подл. | Подпись и дата | Взам. инв. №

копировал Ненашева

Формат А4

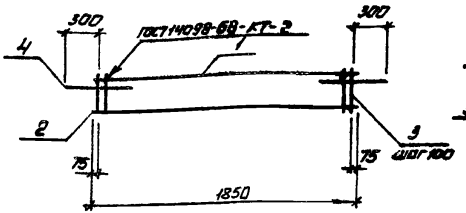

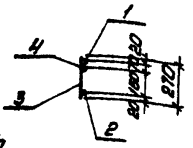

Формат	Зона	Поз	Обозначение	Наименование	Кол.	Примечание
				Документация		
А4			ТП904-1-58.85КЖИ-ТТ	Технические требования к изготовлению арматурных и закладных изделий.		
				Детали		
Б.4		1		ф8А I ГОСТ 5781-82 ℓ = 1850	1	0.7кг
Б.4		2		ф10А II ГОСТ 5781-82 ℓ = 1850	1	1.1кг
Б.4		3		ф5Вр I ГОСТ 6727-80 ℓ = 270	18	0.04кг
Б.4		4		ф18А I ГОСТ 5781-82 ℓ = 800	2	1.6кг

Привязан

Инв. № 8920/5 37

Инв. №

Проверил	Макарова		
Ст. техник	Растеряева		
Вед. инж.	Макарова		
Рук. гр.	Моргунов		
Гл. спец.	Осташевский		
Нач. ОСП-1	Саакьянц		
Н. контр.	Лиценко		

ТП 904-1-58.85-КЖИ-КР1

Каркас плоский КР1

Стадия	Масса	Масштаб
Р	5,7	1:50

Лист | Листов 1

ГОССТРОЙ СССР РОСТОВСКИЙ ПРОМСТРОЙНИИПРОЕКТ

копировал Ненашева

Формат А4

Типовой проект 904-1-58.85-КЖИ. Альбом 5

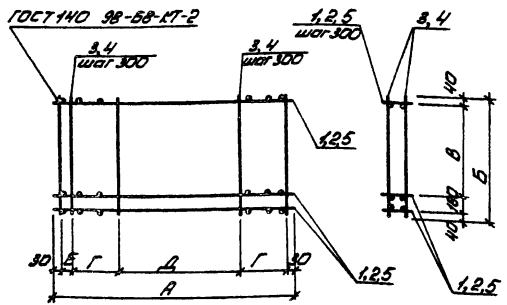

Формат	Зона	Поз	Обозначение	Наименование	Кол на испол. КП2	КП3	КП4	КП5			Примечание
				Документация							
А4			ТП 904-1-58.85-КЖИ-ТТ	Технические требования							
				к изготовлению армату							
				рных и закладных изделий							
				Сборочные единицы							
				Каркасы плоские							
А3		1	ТП 904-1-58.85 КЖИ-Кр2	Кр2	5						
А3		2		Кр3			7				
А3		5		Кр4		7		5			
				Детали							
Б4		3		⌀5 Вр-I ГОСТ 6727-80 ℓ=1160	18			18			0,1 кг
Б4		4		⌀5 Вр-I ГОСТ 6727-80 ℓ=1160		18	4				0,2 кг

Марка	Размеры, мм А	Б	В	Г	Д	Е		Масса кг
КП2	3200	1160	900	900	1200	140		10,3
КП3	3800	1760	1500	900	1800	140		44,2
КП4	780	1760	1500	—	720	—		2,9
КП5	3200	1160	900	900	1200	140		30,8

Инв. № подл. | Подп. и дата | Взам. инв. №

Привязан

Инв. № 89201/5 38

Инв. №

ТП 904-1-58.85-КЖИ-КП2

Проверил	Толмачева		
Инженер	Цимбалист		
Ст. инж.	Толмачева		
Вед. инж.	Макарова		
Рук. гр.	Моргунов		
Гл. спец.	Остошевский		
Нач. ОПТ	Саакьянц		
Н. контр.	Лущенко		

Каркас пространственный (КП2–КП5)

Стадия	Масса	Масштаб
Р	смотрите таблицу	—
Лист	Листов	

ГОССТРОЙ СССР РОСТОВСКИЙ ПРОМСТРОЙНИИПРОЕКТ

Копировал Немашева

Формат А3

Типовой проект 904-1-5885-КЖИ Альбом 5

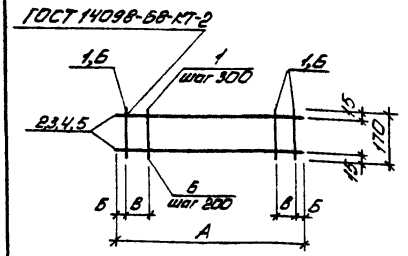

Формат	Зона	Поз	Обозначение	Наименование	Кол. на испол. Кр2	Кр3	Кр4	Кр5	Кр6				Примечание
				Документация									
А4			ТП 904-1-5885-КЖИ-ТТ	Технические требования									
				к изготовлению армату-									
				рных и закладных изделий									
				Детали									
Б.Ч.		1		ф4 Вр I ГОСТ 6727-80 ℓ=170	12	5	12						0,02 кг
Б.Ч		2		ф5 Вр I ГОСТ 6727-80 ℓ=780		2							0,1 кг
Б.Ч		3		ф6 А III ГОСТ 5781-82 ℓ=3200	2								0,7 кг
Б.Ч		4		ф12 А II ГОСТ 5781-82 ℓ=3200			2						2,8 кг
Б.Ч		5		ф20 А III ГОСТ 5781-82 ℓ=3300				2					8,2 кг
Б.Ч		6		ф8 А III ГОСТ 5781-82 ℓ=150				17	9				0,1 кг
Б.Ч		7		ф16 А III ГОСТ 5781-82 ℓ=1700					2				2,7 кг

Марка	Размеры, мм А	Б	В			Масса кг
Кр2	3200	50	200			1,7
Кр3	780	40	50			0,3
Кр4	3200	50	200			5,8
Кр5	3300	50	250			18,1
Кр6	1700	50	250			6,3

Инв. № подл. | Подпись и дата | Взам. инв. №

Привязан

Инв. № 8920/5 39

Инв №

ТП 904-1-5885-КЖИ-Кр2

Проверил	Толмачева	
Инженер	Цимбалист	
Гл. инж.	Толмачева	
Нач. отд.	Макарова	
Рук. гр.	Моргунов	
Гл. спец.	Пташевская	
Нач. ОСП 1	Саакьянц	
Н. контр.	Луценко	

Каркас плоский (Кр2-Кр6)

Стадия	Масса	Масштаб
Р	смотрите таблицу	—
Лист	Листов	

ГОССТРОЙ СССР РОСТОВСКИЙ ПРОМСТРОЙНИИПРОЕКТ

Копировал Немашева

Формат А3

Типовой проект 904-1-58.85 КЖИ Альбом 5

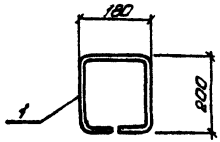

Формат	Зона	Поз	Обозначение	Наименование	Кол	Примечание
				Документация		
А4			ТП 904-1-58.85-КЖИ-ТТ	Технические требования		
				к изготовлению арматурных		
				и закладных изделий		
				Детали		
Б4		1		ф10 А I ГОСТ 5781-82 ℓ=760	1	0,5 кг

Привязан

Инв. № 8920/5

Инв. №

ТП 904-1-58.85-КЖИ-МН1

Провер	Макарова		
Ст. технич.	Растеряева		
Вед. инж.	Макарова		
Рук. гр.	Моргунов		
Гл. спец.	Осташевский		
Нач. ОСП-1	Саакьянц		
Н. контр.	Луценко		

Изделие закладное МН1

Стадия	Масса	Масштаб
Р	0,5	1:10

Лист | Листов 1

ГОССТРОЙ СССР
РОСТОВСКИЙ ПРОМСТРОЙНИИПРОЕКТ

копировал

Формат А4

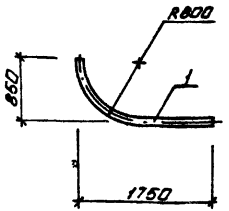

Формат	Зона	Поз	Обозначение	Наименование	Кол	Примечание
				Детали		
		1		Тр ф100 ℓ=2250 ТУБ-19-051-249-79	1	

Привязан

Инв. № 8920/5 40

Инв. №

ТП 904-1-58.85-КЖИ-МН2

Провер	Макарова		
Архит.	Языджан		
Вед. инж.	Горская		
Рук. гр.	Бескоровайный		
Гл. констр.	Осташевский		
Нач. отд.	Саакьянц		
Н. контр.	Луценко		

Изделие закладное МН2

Стадия	Масса	Масштаб
Р	2,6	

Лист | Листов

ГОССТРОЙ СССР
РОСТОВСКИЙ ПРОМСТРОЙНИИПРОЕКТ

копировал

Формат А4

Инв. № подл. | Подп. и дата | Взам. инв. №

Типовой проект 904-1-5885-КЖИ Альбом 5

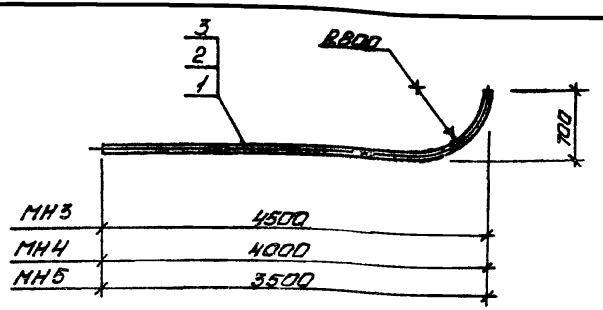

Формат	Зона	Поз	Обозначение	Наименование	Кол.	Примечание
				МН3		
				Детали		
		1		Тр. ф75 ℓ=4860 ТУ6-19-051-249-79	1	3,1кг
				МН4		
				Детали		
		2		Тр. ф75 ℓ=4350 ТУ6-19-051-249-79	1	2,8кг
				МН5		
				Детали		
		3		Тр. ф75 ℓ=3850 ТУ6-19-051-249-79	1	2,5

Привязан

Инв. № 8920/5

Инв. №

Архит.	Язвиджан	
Вед. инж.	Горская	
Рук. гр.	Бескоровайный	
Гл. констр.	Осташевский	
Нач. отд.	Саакьянц	
Н. контр.	Лукиенко	

ТП 904-1-5885-КЖИ-МН3

Изделие закладное (МН3; МН4; МН5)

Стадия	Масса	Масштаб
Р	—	
Лист	Листов 1	

ГОССТРОЙ СССР РОСТОВСКИЙ ПРОМСТРОЙНИИПРОЕКТ

Формат А4

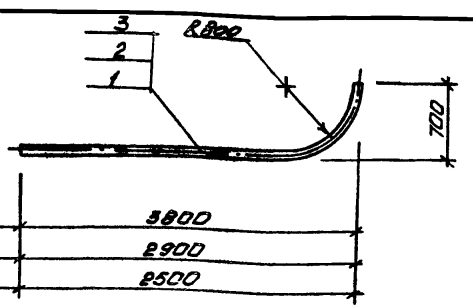

Формат	Зона	Поз	Обозначение	Наименование	Кол.	Примечание
				МН6		
				Детали		
		1		Тр ф75 ℓ=4180 ТУ6-19-051-249-79	1	2,7кг
				МН7		
				Детали		
		2		Тр ф75 ℓ=3250 ТУ6-19-051-249-79	1	2,1кг
				МН8		
				Детали		
		3		Тр ф75 ℓ=2850 ТУ6-19-051-249-79	1	1,8кг

Привязан

Инв. № 8920/5

41

Инв. №

Архит.	Язвиджан	
Вед. инж.	Горская	
Рук. гр.	Бескоровайный	
Гл. констр.	Осташевский	
Нач. отд.	Саакьянц	
Н. контр.	Лукиенко	

ТП 904-1-5885-КЖИ-МН6

Изделие закладное (МН6; МН7; МН8)

Стадия	Масса	Масштаб
Р	—	
Лист	Листов 1	

ГОССТРОЙ СССР РОСТОВСКИЙ ПРОМСТРОЙНИИПРОЕКТ

Формат А4

Инв. № подл. | Подпись и дата | Взам. инв. №

Копировал Ненашева

Типовой проект 904-1-58.85-КЖИ Альбом 5

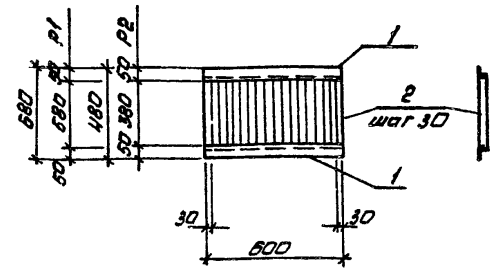

Марка	Масса
Р1	23,5
Р2	17,2

Формат	Зона	Поз.	Обозначение	Наименование	Кол.	Примечание
				Документация		
А4			ТП 904-1-58.85-КЖИ-ТТ	Технические требования к изготовлению арматурных и закладных изделий		
				Детали		
Б.Ч.		1		∠50×5 ГОСТ 8509-72* ℓ=600	2	2,3 кг
			Переменные данные для исполнений			
				Р1		
				Детали		
Б.Ч		2		-40×5 ГОСТ 103-76 ℓ=580	21	0,9 кг
				Р2		
				Детали		
Б.Ч.		2		-40×5 ГОСТ 103-76 ℓ=380	21	0,6 кг

Инв. № 8920/5

Привязан

Инв №

Взам инв № | Подпись и дата | Инв № подл

ТП 904-1-58.85-КЖИ-Р1

Проверил	Макарова		Решетка (Р1; Р2)	Стадия	Масса	Масштаб
Архит	Языджан			Р	смотрите таблицу	
Вед инж	Горская			Лист	Листов 1
Рук гр	Бескоровайный			ГОССТРОЙ СССР РОСТОВСКИЙ ПРОМСТРОЙНИИПРОЕКТ	
ГАП	Петровский				
Гл спец	Усташевский				
Нач отд	Саакьянц				
Н контр	Луценко				

Копировал Ненашева

Формат А4

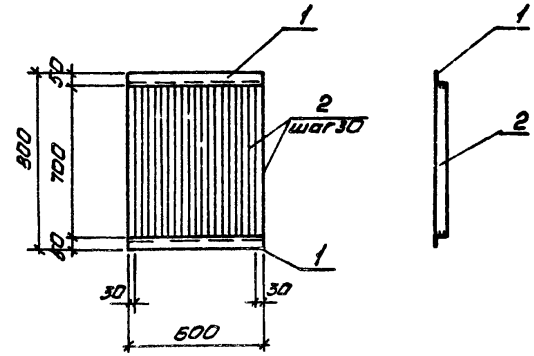

Формат	Зона	Поз.	Обозначение	Наименование	Кол.	Примечание
				Документация		
А4			ТП 904-1-58.85 КЖИ-ТТ	Технические требования к изготовлению арматурных и закладных изделий		
				Детали		
Б.Ч		1		∠50×5 ГОСТ 8509-72* ℓ=600	2	2,5 кг
Б.Ч		2		-40×5 ГОСТ 103-76 ℓ=700	21	1,1 кг

Привязан

Инв. № 8920/5

42

Инв. №

ТП 904-1-58.85-КЖИ-Р3

Проверил	Макарова		Решетка Р3	Стадия	Масса	Масштаб
Архит	Языджан			Р	27,7	1:20
Вед инж	Горская			Лист	Листов 1
Рук гр	Бескоровайный			ГОССТРОЙ СССР РОСТОВСКИЙ ПРОМСТРОЙНИИПРОЕКТ	
ГАП	Петровский				
Гл спец	Усташевский				
Нач отд	Саакьянц				
Н контр	Луценко				

Копировал Ненашева

Формат А4

Типовой проект 904-1-58.85-КЖИ Альбом 5

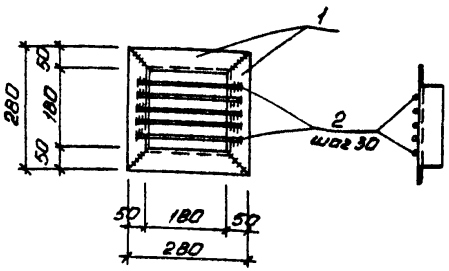

Формат	Зона	Поз	Обозначение	Наименование	Кол	Примечание
				Документация		
А4			ТП 904-1-58.85-КЖИ-ТТ	Технические требования к изготовлению арматурных и закладных изделий		
				Детали		
Б4		1		L 50×5 ГОСТ 8509-72*; l=280	4	1,1
Б.4		2		ф8 ГОСТ 2590-71*; l=240	5	0,1

Привязан

Инв. № 8920/5

Инв. №

ТП 904-1-5885-КЖИ-Р4

Проверил	Макарова		
Архит	Языджан		
Вед инж	Горская		
Рук гр	Бескоровайный		
ГАП	Петровский		
Гл спец	Осташевский		
Нач отд	Саакьянц		
Н контр	Луценко		

Решетка Р4

Стадия	Масса	Масштаб
Р	4,9	1:10

Лист | Листов 1

ГОССТРОЙ СССР
РОСТОВСКИЙ
ПРОМСТРОЙНИИПРОЕКТ

Инв. № подл | Подпись и дата | Взам. инв. №

копировал Ненашева

Формат А4

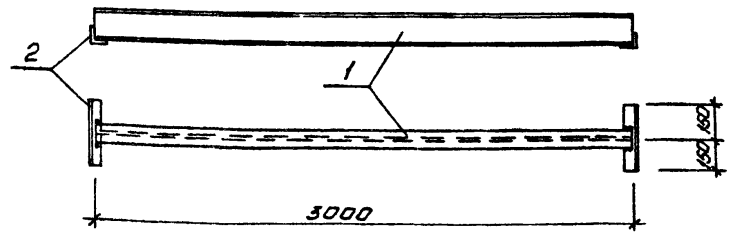

Формат	Зона	Поз	Обозначение	Наименование	Кол	Примечание
				Документация		
А4				Технические требования к изготовлению арматурных и закладных изделий		
				Детали		
Б4		1		I 16 ГОСТ 8239-72*; l=3000	1	47,7
Б4		2		L 50×5 ГОСТ 8509-72*; l=300	2	1,1

Привязан

Инв. № 8920/5

43

Инв. №

ТП 904-1-5885-КЖИ-Б1

Проверил	Макарова		
Архит	Языджан		
Вед инж	Горская		
Рук гр	Бескоровайный		
ГАП	Петровский		
Гл спец	Осташевский		
Нач отд	Саакьянц		
Н контр	Луценко		

Балка Б1

Стадия	Масса	Масштаб
Р	49,9	

Лист | Листов 1

ГОССТРОЙ СССР
РОСТОВСКИЙ
ПРОМСТРОЙНИИПРОЕКТ

Формат А4

Типовой проект 904-1-58.85-КЖИ Альбом 5

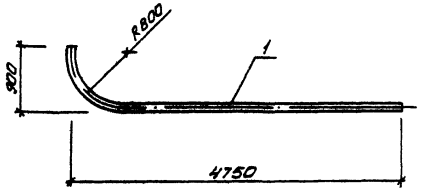

Формат	Зона	Поз.	Обозначение	Наименование		Примечание
				Детали		
		1		Тр. ф100 ℓ=5300 ТУ6-19-051-249-79	1	

Инв. № 8920/5 44

Привязан

Инв. №

ТП 904-1-58.85-КЖИ-МН9

Изделие закладное МН9

Стадия	Масса	Масштаб
Р	6,15	1:50

Лист | Листов 1

ГОССТРОЙ СССР
РОСТОВСКИЙ ПРОМСТРОЙНИИПРОЕКТ

Архит.	Языджан
Вед. инж.	Горская
Рук. гр.	Бескоровайный
Гл. констр.	Осташевский
Нач. отд.	Саакьянц
Н. контр.	Луценко

Инв. № подл. | Подпись и дата | Взам. инв. №

копировал Ненашева

Формат А4

Типовой проект 904-1-5885-КЖИ Альбом 5

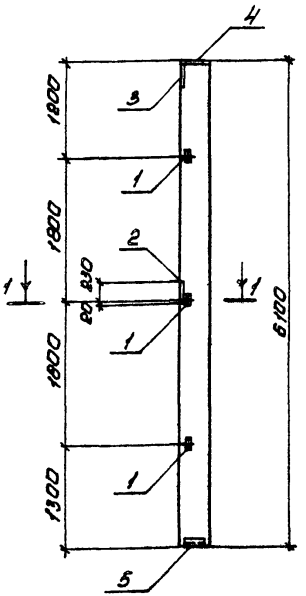

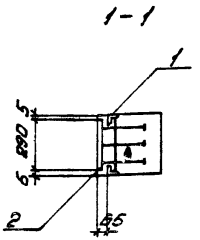

Формат	Зона	Поз	Обозначение	Наименование	Кол	Примечание
				Сборочные единицы		
			1.427.1-3 Вып. 1	Колонна 1КФ61-1	1	
		1	1.400-6/76 Вып. 1	Изделие закладное М1-13	3	
		2		то же М1-10-3	1	
		3	1.427.1-3 Вып. 2	" МН1	1	
		4		" МН2	1	
		5		" МН7	1	

1 Остальное смотрите колонну 1КФ61-1 серии 1.427.1-3 Вып.1

2. Строповку колонн рекомендуется производить с помощью инвентарных приспособлений. При их отсутствии допускается применять строповочные петли. Марки строповочных петель и примеры их установки даны в серии 1.427.1-3.

3. Примеры установки закладных изделий МН1, МН2, МН7 даны в серии 1.427.1-3 Вып. 1.

Ведомость расхода стали на дополнительные закладные изделия.

Марка элемента	Изделия закладные: Арматура класса A-III ГОСТ 5781-82 ф10	ф12	ф14	Итого	Прокат марки ВСт3кп2 ГОСТ 103-76 δ=8	Итого	ГОСТ 82-70* δ=8	δ=8	δ=10	Итого	ГОСТ 8509-72* L63×6	L90×6		Итого	Всего
1КФ61-1-1	3.2	2.3	2.1	7.6	1.0	1.0	5.7	10.4	16.1		4.5	4.2		8,7	33.4

Проверил	Макарова	
Ст.техник	Ростерева	
Вед.инж	Макарова	
Рук.гр	Моргунов	
Н.спец	Устюшевский	
Нач.ОСПА	Саакьянц	
Н.контр	Луценко	

ТП 904-1-5885-КЖИ-204

Колонна 1КФ61-1-1

Стадия	Масса	Масштаб
Р	1400	—
Лист	Листов 1	

ГОССТРОЙ СССР РОСТОВСКИЙ ПРОМСТРОЙНИИПРОЕКТ

Копировал Ненашева

Формат А3

45

Привязан

Инв. № 8920/5

Инв. №

Инв. № подл. | Подпись и дата | Взам. инв. №

gost.e-ecolog.ru