ТИПОВОЙ ПРОЕКТ

904-1-58.85

КОМПРЕССОРНАЯ СТАНЦИЯ

АВТОМАТИЗИРОВАННАЯ ОТДЕЛЬНО СТОЯЩАЯ

4К-20А

ПРОИЗВОДИТЕЛЬНОСТЬЮ 80 $м^3$/МИН ВОЗДУХА

С ВАРИАНТАМИ ДЛЯ БЛОКИРОВАНИЯ

АЛЬБОМ 4

СТРОИТЕЛЬНЫЕ РЕШЕНИЯ

8920/4

gost.e-ecolog.ru

ЦЕНТРАЛЬНЫЙ ИНСТИТУТ ТИПОВОГО ПРОЕКТИРОВАНИЯ
ГОССТРОЯ СССР
КИЕВСКИЙ ФИЛИАЛ
г. Киев-57 ул. Эжена Потье № 12

20/13
Заказ № 4795 Инв. № 8920/4 Тираж 850

Сдано в печать 5.7 198 5 Цена У-41

ТИПОВОЙ ПРОЕКТ 904-1-58.85

КОМПРЕССОРНАЯ СТАНЦИЯ

АВТОМАТИЗИРОВАННАЯ ОТДЕЛЬНО СТОЯЩАЯ 4К-20А ПРОИЗВОДИТЕЛЬНОСТЬЮ 80 м³/мин ВОЗДУХА С ВАРИАНТАМИ ДЛЯ БЛОКИРОВАНИЯ

АЛЬБОМ 4

СОСТАВ ПРОЕКТА:

АЛЬБОМ 1	ТЕХНОЛОГИЯ ПРОИЗВОДСТВА.	
АЛЬБОМ 2	СИЛОВОЕ ЭЛЕКТРООБОРУДОВАНИЕ, ЭЛЕКТРИЧЕСКОЕ ОСВЕЩЕНИЕ, СВЯЗЬ И СИГНАЛИЗАЦИЯ.	
АЛЬБОМ 3	АВТОМАТИЗАЦИЯ И КИП.	
АЛЬБОМ 4	СТРОИТЕЛЬНЫЕ РЕШЕНИЯ.	
АЛЬБОМ 5	СТРОИТЕЛЬНЫЕ КОНСТРУКЦИИ И ИЗДЕЛИЯ.	
АЛЬБОМ 6	СПЕЦИФИКАЦИИ ОБОРУДОВАНИЯ.	
АЛЬБОМ 7	СМЕТЫ И ВЕДОМОСТИ ПОТРЕБНОСТИ В МАТЕРИАЛАХ НА ТЕХНОЛОГИЧЕСКИЕ РЕШЕНИЯ.	
АЛЬБОМ 8	СМЕТЫ И ВЕДОМОСТИ ПОТРЕБНОСТИ В МАТЕРИАЛАХ НА СТРОИТЕЛЬНЫЕ РЕШЕНИЯ.	

ПРИМЕНЕННЫЕ МАТЕРИАЛЫ: ТИПОВОЙ ПРОЕКТ 904-1-49 „ШУМОГЛУШИТЕЛИ КОМПРЕССОРНЫХ СТАНЦИЙ" АЛЬБОМ 1. /КИЕВСКИЙ ФИЛИАЛ ЦИТП/

РАЗРАБОТАН ГОСУДАРСТВЕННЫМИ ПРОЕКТНЫМИ ИНСТИТУТАМИ
ГИПРОСТРОЙДОРМАШ; АЛЬБОМЫ 1, 2, 3, 6, 7
РОСТОВСКИЙ ПРОМСТРОЙНИИПРОЕКТ; АЛЬБОМЫ 4, 5, 6, 8

ГЛАВНЫЙ ИНЖЕНЕР ИНСТИТУТА В.Р.НИКИТЕНКО
ГЛАВНЫЙ ИНЖЕНЕР ПРОЕКТА Г.В.ОСТАШЕВСКИЙ

УТВЕРЖДЕН МИНСТРОЙДОРМАШЕМ
РЕШЕНИЕ № 16/84 ОТ 27.09. 1984г
ВВЕДЕН В ДЕЙСТВИЕ ГИПРОСТРОЙДОРМАШЕМ
С 20.11. 1984г ПРИКАЗ № 156-П ОТ 15.11. 84г

КФ ЦИТП ИНВ. № 8920/4

Типовой проект 904-1-58.85-АР Альбом 4

Лист	Наименование	Примечание (стр.)
	Содержание альбома.	2
	Пояснительная записка	3,4
	Архитектурные решения.	
1	Общие данные (начало).	5
2	Общие данные (окончание).	6
3	Планы на отм. 0.000 и -3.050	7
4	Фрагмент 1. Спецификация элементов к плану на отм. 0.000.	8
5	Фасады. Разрезы 1-1–3-3.	9
6	КТПН (начало).	10
7	КТПН (окончание).	11
8	План полов. План кровли.	12
9	Подвесной потолок. Схема расположения плит перекрытия.	13
10	Узлы I-IX.	14
	Конструкции железобетонные	
1	Общие данные. (начало).	15
2	Общие данные. (Продолжение).	16
3	Общие данные. (Окончание).	17
4	Схема расположения элементов фундаментов.	18
5	Фундаменты Фм1- Фм3.	19
6	Фундаменты Фм4- Фм8.	20
7	Схема расположения подземных конструкций.	21
8	Схемы расположения плит перекрытия и элементов каналов КН1-КН3 (начало).	22
9	Схемы расположения плит перекрытия и элементов каналов КН1-КН3 (продолжение).	23
10	Схемы расположения плит перекрытия и элементов каналов КН1-КН3 (Окончание)	24
11	Спецификация к участкам монолитным Ум1- Ум10	25
12	Участки монолитные Ум1- Ум3.	26
13	Участки монолитные Ум4- Ум6.	27
14	Участки монолитные Ум7- Ум10.	28
15	Схема расположения элементов подвала	29
16	Схемы расположения элементов колодцев К1, К2	30
17	Резервуар РЕм1. Общий вид.	31
18	Резервуар РЕм1. Схема армирования.	32
19	Приямок ПРм1. Общий вид.	33
20	Приямок ПРм1. Схема армирования. Плита Пм1.	34

Лист	Наименование	Примечание (стр.)
21	Фундамент ФОм1.	35
22	Фундаменты ФОм2- ФОм7.	36
23	Схемы расположения элементов каркаса и плит покрытия.	37
24	Схемы расположения стеновых панелей.	38
25	Фрагменты 1-12. Сечение 3-3.	39
	Конструкции металлические	
1	Общие данные.	40
2	Техническая спецификация металла на объект (начало).	41
3	Техническая спецификация металла на объект. (Окончание). Ведомость металлоконструкций по видам профилей.	42
4	Техническая спецификация металла на лестницы и ограждения.	43
5	Схемы расположения подвесных путей, балок и лестниц.	44
6	Схема расположения перекрытия каналов КН2, КН3.	45
7	Площадка на отм. 2.000. Схема расположения кронштейнов.	46
8	Схема расположения пожарной лестницы, лестницы на отм. 0,000 и кронштейна на отм. -1.300 и 2.850.	47
	Отопление и вентиляция.	
1	Общие данные (начало).	48
2	Общие данные (Окончание).	49
3	Планы отопления и вентиляции.	50
4	Разрезы 1-1; 2-2. Система отопления 1. Схема систем В2, В3, ВЕ1, ВЕ2.	51
5	Узлы управления 1, 2. Системы отопления 2, 3. Система производственного пароснабжения.	52
	Водопровод и канализация.	
1	Общие данные.	53
2	План на отм. 0.000. Схемы систем В1, Т3, К3, К1, К13.	54
3	Насосная станция водопровода оборотной воды. План на отм. -3.050. Разрезы.	55
4	Насосная станция водопровода оборотной воды Схемы установок систем В4, В5.	56

Согласовано

Инв. № подл. | Подпись и дата | Взам. инв. №

Привязан

Инв. № 8920/4 2

Инв. №

Архит.	Ядыджан		
Вед. инж.	Горская		
Рук. гр.	Бескоровайный		
ГАП	Петровский		
Нач. отд.	Оганьянц		
Н. контр.	Луценко		
ГИП	Хлыщевский		

ТП 904-1-58.85

Содержание альбома.

Стадия	Лист	Листов
Р	1	1

Госстрой СССР
Ростовский Промстройниипроект

Формат А2

Типовой проект 904-1-58.85-АР Альбом

1. Общие данные.

1.1. Основание для проектирования.

Типовой проект компрессорной станции автоматизированной отдельно стоящей 4К-20А производительностью 80 м³/мин. разработан в соответствии с планом типового проектирования Госстроя СССР на 1983 год на основании задания на разработку типового проекта, утвержденного Минстроидормашем СССР и технологических заданий на архитектурно-строительные решения, отопление, вентиляцию, внутренний водопровод и канализацию, выданных институтом Гипростройдормаш.

1.2. Условия строительства.

При разработке типового проекта приняты типовые конструкции и учтены требования нормативных документов, действующих на 1.01.84 года применительно к площадке строительства со следующей характеристикой природных условий:

- Расчетная зимняя температура наружного воздуха -30°С;
- Вес снегового покрова для III района - 0,98 кПа (100 кгс/м²);
- Скоростной напор ветра по СНиП II-6-74 для I географического района (тип местности Б) - 0,264 кПа (27 кгс/м²);
- Расчетная глубина промерзания грунта 2-1,5 м;
- Грунтовые воды на площадке отсутствуют, грунты непучинистые, непросадочные со следующими нормативными характеристиками: $\varphi^н = 28°$, $C^н = 2$ кПа (0,02 кгс/см²), $E = 14,7$ мПа (150 кг/см²), $\rho = 1,8$ т/м³, коэффициент безопасности по грунту $K_г = 1$.

Здание не рассчитано на строительство в районах с сейсмичностью более 6 баллов, на территориях с подработкой горными выработками и в районах вечной мерзлоты.

2. Архитектурно-строительные решения.

2.1 Здание компрессорной станции запроектировано в соответствии с требованиями Государственных Стандартов СССР на габаритные схемы и параметры зданий промышленных предприятий (ГОСТ 23837-79, ГОСТ 23838-79).

Здание станции имеет простую, компактную конфигурацию в плане.

В проекте использована возможность установки технологического вспомогательного оборудования на открытых площадках с металлической оградой.

Условно за отметку 0.000 принята отметка чистого пола помещения машинного зала.

Планировочная отметка земли вокруг здания принята -0,150.

Степень огнестойкости здания - II.

Класс ответственности здания - II.

Коэффициент надежности - 0,95.

2.2. Основные несущие конструкции приняты по строительным каталогам унифицированных железобетонных конструкций одноэтажных производственных зданий.

- Фундаменты под колонны - монолитные железобетонные стаканного типа. Под наружные стены здания предусмотрены сборные железобетонные фундаментные балки.
- Фундаменты под оборудование - монолитные бетонные.
- Колонны, балки и плиты покрытия - сборные железобетонные.
- Стены подвала насосной станции запроектированы из сборных железобетонных элементов.
- Каналы - железобетонные сборно-монолитные.

Элементы ограждающих конструкций приняты следующие:

- Стены - однослойные панели из керамзитобетона марки 50 плотностью $\rho = 1100$ кг/м³. Толщина стеновых панелей принята 200 мм.
- Кирпичные участки наружных стен в местах устройства дверей приняты толщиной 380 мм из кирпича (ГОСТ 530-80) марки 75 на растворе марки 25.
- Покрытие здания - комплексные плиты с теплоизоляционным слоем из гидрофобизированных минераловатных плит повышенной жесткости $\rho = 200$ кг/м³ (ГОСТ 22950-78).
- Кровля - рулонная из рубероида марки РэМ-350, плоская с наружным водоотводом.
- Освещение здания - совмещенное.

2.3. Обслуживание производства.

Бытовое обслуживание предусмотрено для следующего количества работающих: списочный состав - 6 человек, работающих в максимальную смену - 2 человека при 2х сменной работе.

По санитарной характеристике производственный процесс станции относится к группе I Б.

2.4. Общие противопожарные мероприятия.

Здание компрессорной станции по огнестойкости относится ко II степени.

Категория производства по взрывной, взрывопожарной и пожарной опасности машзала - Д, помещения промывки фильтров - В.

Пределы огнестойкости принятых в проекте основных строительных конструкций соответствуют требованиям таблицы I СНиП II-2-80 „Противопожарные нормы проектирования зданий и сооружений"

2.5. Мероприятия по борьбе с шумом.

В целях снижения общего уровня производственного шума проектом предусмотрены мероприятия по звукоизоляции ограждающих конструкций. В выгороженных от машзала помещениях применены ограждающие конструкции со звукоизолирующей способностью 30-55 дБ, обеспечивающие допустимый уровень звукового давления в помещении.

3. Отопление и вентиляция.

3.1. Общие данные.

В настоящем разделе рассматривается устройство отопления, вентиляции и производственного пароснабжения.

Сведения общего характера приведены в разделах 1 и 2 общих данных.

Теплоносителем для отопления помещений компрессорной станции принята перегретая вода с температурой 150-70°С. Для производственных нужд принят пар высокого давления, редуцируемый на вводе до 4 ата.

Теплоснабжение компрессорной предусматривается от теплосети промпредприятия. Узлы водяного и парового вводов размещены в помещении насосной.

3.2. Отопление.

Отопление машзала в рабочее время осуществляется за счет производственных тепловыделений и нагревательными приборами - конвекторами типа „Комфорт."

Поддержание в помещении машзала температуры 20° в рабочее время осуществляется автоматически регулятором температуры РТК-2216-ДП, установленным на трубопроводе местной системы отопления.

Отопление вспомогательных помещений - конвекторами типа „Комфорт", а помещения оператора - регистрами из стальных труб, ГОСТ 10704-76, выполненных на сварке, с установкой запорно-регулирующей арматуры в помещении для промывки фильтров.

Трубопроводы систем отопления и производственного пароснабжения монтируются из стальных облегченных водогазопроводных труб по ГОСТ 3262-75*. После монтажа трубопроводы и нагревательные приборы окрашиваются краской БТ-577 в два слоя по грунту ПФ-020 в один слой. Трубопроводы узлов водяного и парового вводов изолируются пухшнуром из минеральной ваты в оплетке из хлопчатобумажной ткани толщиной 25 мм и покрываются лакостеклотканью по рубероиду.

3.3. Вентиляция.

Основными вредностями помещений компрессорной являются теплоизбытки в теплый период года, слагающиеся из производственных тепловыделений и теплопоступлений от солнечной радиации.

В машинном зале предусматривается общеобменная вентиляция, рассчитанная на разбавление теплоизбытков. Вытяжка из помещении осуществляется из верхней зоны крышными центробежными вентиляторами, оборудованными самозакрывающимися клапанами. Приток наружного воздуха в летний период обеспечивается через открывающиеся створки окон. В холодный период года вентиляция машинного зала ограничивается проветриванием помещения, периодическим пуском крышных вентиляторов и кратковременным открыванием створок окон.

Инв. № 8920/4 3

Архитект.	Анапалян		
Вед. инж.	Горская		
Рук. гр.	Бескоровайный		
Гл. спец.	К. Ясиновский		
Гл. спец.	В. Рывкис		
ГАП	Петровский		
Нач. отд.	Слакьянц		
ГИП	Осташевский		

ТП 904-1-58.85-ПЗ

Пояснительная записка

Стадия	Лист	Листов
Р	1	2

Госстрой СССР Ростовский промстройниипроект

Инв. № подл. | Подпись и дата | Взам. инв. №

Копировал

В помещении для промывки фильтров, где периодически, не более 3-х раз в месяц в течение 1,5-2-х часов производится регенерация фильтров, от ванн щелочной и водяной промывки предусматривается устройство местных отсосов через панели равномерного всасывания. Местные отсосы обслуживаются самостоятельной вытяжной системой.

Ввиду периодичности и кратковременности процесса промывки фильтров специального механического притока в помещение не предусматривается. Приток воздуха для компенсации вытяжки поступает из помещения машинного зала через дверной проем. Механическая вытяжка из насосной осуществляется центробежным вентилятором, установленным на кронштейне в помещении насосной, приток – из машинного зала через проем для лестницы.

Вентиляция бытовых и помещения оператора предусматривается естественная через шахты с дефлекторами, оборудованными регулирующими вытяжными решетками. Воздуховоды систем В2, В3, ВЕ1 изготавливаются из кровельной черной стали, а воздуховоды системы ВЕ2 – из оцинкованной стали. Воздуховоды из черной стали, после изготовления покрываются внутри и снаружи эмалью ПФ-115 по грунту ПФ-020 в один слой. Вторая окраска наружной поверхности воздуховодов выполняется после их монтажа.

3.4. Производственное пароснабжение.

Пар давлением 4ата подводится к ваннам для промывки и зарядки фильтров. Нагрев горячей воды в ваннах осуществляется непосредственным пуском пара в жидкость. Нагрев масла в ванне зарядки фильтров производится змеевиком. После конденсатоотводчика конденсат сбрасывается в ванну для горячей воды.

Основные показатели по проекту, характеристика отопительно-вентиляционных систем и воздушно-тепловые балансы по помещениям приведены в таблицах на листах ТП 904-1- -ОВ.

4. Внутренние водопровод и канализация.

4.1. Общие данные.

Проектом предусматривается устройство в здании внутренних систем хозяйственно-производственного водопровода, водопровода оборотной воды, горячего водоснабжения, бытовой канализации и канализации дренажных вод.

4.2. Мероприятия по рациональному использованию водных ресурсов и охране водоемов от загрязнений.

В целях сокращения расхода питьевой воды, последняя подается только на хозяйственно-питьевые нужды и на подпитку оборотного водопровода. На охлаждение компрессорных агрегатов предусматривается подача воды из системы оборотного водопровода. Сточные воды отводятся в закрытые системы канализации.

4.3. Технические решения.

Расчетные расходы и потребные напоры приведены на листе 1 чертежей марки ВК.

Отвод производственных сточных вод от ванн для промывки фильтров и установки приготовления раствора для промывки трубопроводов и аппаратов от нагаромасляных отложений предусмотрен в технологической части проекта.

Расход воды на наружное пожаротушение составляет 10 л/с.

Инв. № подл. | Подпись и дата | Взам. инв. №

Типовой проект 904-1-58.85-АР Альбом 4

Ведомость основных комплектов рабочих чертежей

Обозначение	Наименование	Примечание
ТП 904-1-58.85-ТХ	Технология производства.	
-ЭС	Электроснабжение.	
-ЭМ	Силовое электроснабжение.	
-ЭО	Электрическое освещение.	
-СС	Связь и сигнализация.	
-А	Автоматизация.	
-ЭЗЩ	Задание заводу-изготовителю щитов.	
-АР	Архитектурные решения	
-КЖ	Конструкции железобетонные	
-КМ	Конструкции металлические	
-ОВ	Отопление и вентиляция	
-ВК	Внутренний водопровод и канализация.	

Ведомость рабочих чертежей основного комплекта ТП 904-1- -АР

Лист	Наименование	Примечание
1.	Общие данные. (Начало).	
2.	Общие данные. (Окончание)	
3	Планы на отм. 0.000 и -3.050.	
4	Фрагменты 1; 2. Спецификация элементов к плану на отм. 0,000.	
5	Фасады. Разрезы 1-1 -3-3.	
6	КТПН (Начало).	
7	КТПН (Окончание).	
8	План полов. План кровли.	
9	Подвесной потолок. Схема расположения плит перекрытия.	
10	Узлы I-IX	

Данный проект выполнен в соответствии с действующими строительными нормами и правилами проектирования, которые предусматривают мероприятия, обеспечивающие взрывную, взрывопожарную и пожарную безопасность при соблюдении правил безопасности в эксплуатации здания (сооружения). Мероприятия выполнены на основании технологических заданий и указанных в них категорий производств.

Главный инженер проекта Осташевский Г.В.
Главный специалист Петровский В.В.
Дата

Ведомость ссылочных и прилагаемых документов

Обозначение	Наименование	Примечание
	Ссылочные документы	
ГОСТ 948-76	Перемычки железобетонные для зданий с кирпичными стенами	
ГОСТ 6629-74*	Двери деревянные внутренние для жилых и общественных зданий.	
ГОСТ 12506-81	Окна деревянные для производственных зданий.	
ГОСТ 14624-69	Двери деревянные для зданий промышленных предприятий	
1.400-15 Вып. 1.	Унифицированные закладные изделия железобетонных конструкций для крепления технологических коммуникаций и устройств. Рабочие чертежи унифицированных закладных изделий.	
1.431-10 Вып. 2 Вып. 3	Перегородки консольные сетчатые стальные Материалы для проектирования монтажные схемы, узлы. Дверные створки, стойки, ригели, щиты. Рабочие чертежи.	
2.430-3 ТДА Вып. 3	Типовые архитектурно-строительные детали промышленных зданий с кирпичными стенами Детали сопряжения кирпичных стен с конструкциями зданий.	
2.435-6 Вып. 5	Противопожарные двери и ворота промышленных зданий. Противопожарные двери деревянные (пропитанные антипиренами).	
2.436-9	Типовые архитектурно-строительные детали окон с применением деревянных оконных блоков по ГОСТ 12506-81.	
2.460-15 Вып. 1	Типовые узлы покрытий промышленных зданий в местах установки крышных вентиляторов. Рабочие чертежи типовых узлов.	
2.460-18 Вып. 1. Вып. 3	Узлы покрытий одноэтажных производственных зданий с рулонными кровлями и железобетонными плитами. Узлы при уклонах кровель до 10%. Рабочие чертежи. Изделия. Рабочие чертежи.	
3.006-2 Вып. II-2 Вып. III-2	Сборные железобетонные каналы и тоннели из лотковых элементов Рабочие чертежи железобетонных изделий (плиты, опорные подушки). Рабочие чертежи железобетонных изделий для узлов трасс (лотковые элементы и плиты с отверстиями, балки).	

Обозначение	Наименование	Примечание
3.017-1 Вып. 1 Вып. 2 Вып. 4 Вып. 5	Ограждения площадок и участков предприятий, зданий и сооружений. Железобетонные элементы оград Металлические элементы оград. Монтажные узлы оград. Ворота металлические распашные шириной 4,5м и калитки.	
3.901-5	Сальники набивные Ду50-1400мм для пропуска труб через стены.	
	Прилагаемые документы	
ТП 904-1- -КЖИ Альбом 5	Строительные конструкции и изделия.	

Ведомость спецификаций

Лист	Наименование	Примечание
4	Спецификация элементов к плану на отм. 0.000.	
4	Спецификация элементов заполнения дверных проемов.	
5	Спецификация элементов заполнения оконных проемов.	
6	Спецификация к КТПН.	
8	Спецификация к плану кровли и полов.	
9	Спецификация к схемам расположения элементов подвесного потолка и плит перекрытия.	

Инв. № 8920/1 5

Согласовано

Инв. № подл. | Подпись и дата | Взам. инв. №

Инв. №

Привязан

ТП 904-1-58.85-АР

Компрессорная станция 4К-20А

			Стадия	Лист	Листов
Архит.	Анапалян		Р	1	10
Вед.инж.	Горская				
Рук.гр.	Бескоровайный				
ГАП	Петровский				
Нач.отд.	Салакьянц				
Гл.арх.ТО	Кияшко				
Н.контр.	Луценко				
ГИП	Осташевский				

Общие данные (Начало)

Госстрой СССР Ростовский промстройниипроект

Копировал

Формат А2

Типовой проект 904-1-58.85-АР Альбом 4

1. Общие указания.

1.1. Рабочий проект архитектурных решений автоматизированной отдельно стоящей компрессорной станции 4К-20А производительностью 80 м³/мин. разработан на основании заданий на архитектурно-строительную и сантехническую части проекта, выданных институтом „Гипростройдормаш" г. Ростова-на-Дону в 1984г.

1.2. Условно за отметку 0.000 принята отметка чистого пола первого этажа машинного зала, соответствующая отметке по топографической съемке генерального плана.

1.3. Степень огнестойкости здания - II.

1.4. Степень ответственности здания - II.

1.5. Наружные стены здания - однослойные панели толщиной 200мм из керамзитобетона марки 50 плотностью $\rho = 1100$ кг/м³.

1.6. Участки наружных стен в месте установки дверей и внутренние перегородки выполнить из кирпича (ГОСТ 530-80) марки 75 на растворе марки 25.

1.7. При возведении кирпичной кладки в откосы дверных проемов заложить антисептированные деревянные пробки размером 250×120×65 через 10 рядов кладки по высоте, но не менее двух с каждой стороны проема.

1.8. Горизонтальная гидроизоляция наружных и внутренних стен на отметке -0.030 выполняется из цементно-песчаного раствора состава 1:2 толщиной 30 мм.

1.9. До начала производства работ по устройству кровель необходимо разработать мероприятия по противопожарной защите и по контролю за выполнением правил техники безопасности при производстве строительно-монтажных работ.

1.10. Отвод воды с кровли - наружный неорганизованный.

1.11. Покрытие здания компрессорной станции выполняется из сборных железобетонных комплексных плит с теплоизоляционным слоем из гидрофобизированных минераловатных плит повышенной жесткости толщиной 60мм (ГОСТ 22950-78) плотностью $\rho = 200$ кг/м³, производимых из гидромассы и защитного водоизоляционного ковра из одного слоя рубероида марки РэМ-350 (ТУ21-30-72), наклеенного в заводских условиях.

1.12. Конструкция кровли по комплексным плитам состоит из следующих элементов:

а) защитного слоя из гравия (ГОСТ 8268-82) крупностью 5-10мм на горячей битумной мастике марки МБК-Г-55; МБК-Г-65. Битумную мастику антисептировать добавками порошковых гербицидов: монурона (ТУ6-Н-18-67) или симазина (ГОСТ 15123-78) в количестве 0,3-0,5% или аминной, натриевой соли 2,4Д (ТУ6-01-893-73) в количестве 1-1,5% веса битума.

б) водоизоляционного ковра из 3х слоев рубероида с эластичным покровным слоем марки РэМ-350 (ТУ21-27-30-72) на горячей битумной мастике марки МБК-Г-55; МБК-Г-65. Битумную мастику антисептировать добавками кремнефтористого (ГОСТ 87-77*) или фтористого (ГОСТ 2871-75*) натрия в количестве 4-5% от веса битума; в качестве наполнителя должен применяться низкосортный асбест.

1.13. В местах примыканий кровли к парапету выполнить усиление из 3х слоев рубероида: 1-ый слой (верхний) из рубероида с эластичным покровным слоем и крупнозернистой посыпкой марки РэК-420. (ТУ21-27-30-72), 2 слоя (нижних) из рубероида марки РэМ-350 на горячей битумной мастике марки МБК-Г-80, МБК-Г-100.

1.14. Продольные и поперечные стыки между комплексными плитами и места примыкания их к парапету заполнить вкладышами из гидрофобизированных минераловатных плит (ГОСТ 22950-78) и предусмотреть над стыками укладку полос шириной 250мм из подкладочного рубероида марки РПП-350Б (ГОСТ 10923-82) и точечную приклейку их с одной стороны шва.

1.15. Все деревянные конструкции должны быть антисептированы, а соприкасающиеся с бетоном или кирпичной кладкой обернуты толем.

1.16. Стальные щиты из рифленой стали и все деревянные конструкции окрасить двумя слоями эмали ПФ-115 (ГОСТ 6465-76*) по одному слою грунтовки ПФ-020 (ГОСТ 18186-79*). Закладные изделия и прочие стальные конструкции окрасить алюминиевой краской БТ-177 (ГОСТ 5631-79).

1.17. Стеновые панели с фасадной стороны должны отделываться в заводских условиях лицевым слоем с применением фактурных слоев.

1.18. Кирпичный участок наружной стены по оси 5 оштукатурить цементно-песчаным раствором марки 50 толщиной 20мм и расшить под швы панелей. Для кладки участка наружной стены по оси А между осями 1-2 применять кирпич с чистыми лицевыми поверхностями и ровными гранями. Кладку вести с расшивкой швов с фасадной стороны. Откосы дверных проемов оштукатурить цементно-песчаным раствором.

1.19. После монтажа наружных стеновых панелей горизонтальные и вертикальные швы расшить цементным раствором марки 100 согласно узлам серии 2.432-1, вып 1.

1.20 Работы в зимних условиях должны производиться в соответствии с проектом производства работ. Возведение кирпичной кладки в зимних условиях производить в соответствии с требованиями п.п. 7.1-7.22 СНиП III-17-78. Способ возведения кладки в зимних условиях выбирается в проекте производства работ.

1.21. Внутренние отделочные работы в зимнее время при отрицательных температурах должны производиться только при наличии постоянно действующих систем отопления и вентиляции в помещениях.

1.22. Окраску поверхностей стен и потолков в соответствии с ведомостью отделки помещений производить по подготовленным поверхностям: кирпичные участки, швы стеновых панелей и плит перекрытия затираются. Штукатурка отдельных участков стен особо оговорена в ведомости отделки помещений.

1.23. Выбор цветовой гаммы для отделки помещений определяется конкретными условиями и при назначении необходимо руководствоваться СН 181-70.

1.24. Схемы расположения фундаментов под каркас здания, фундаментных балок и характеристики грунтовых условий приведены в основном комплекте чертежей железобетонных конструкций ТП904-1- -КЖ.

1.25. По периметру наружных стен здания выполнить асфальтобетонную отмостку шириной 750мм по щебеночному основанию толщиной 100 мм.

Ведомость отделки помещений

площадь м²

Наименование или номер помещения	Потолок		Стены или перегородки		Низ стен или перегородок (панель)			Колонны		Балки покрытия		Примечание
	Площадь	Вид отделки	Площадь	Вид отделки	Площадь	Вид отделки	Высота мм	Площадь	Вид отделки	Площадь	Вид отделки	
Машинный зал, насосная станция		Окраска полимерцементной краской ГОСТ 19279-73		Окраска полимерцементной краской ГОСТ 19279-73	—	—	—		Окраска полимерцементной краской		Окраска полимерцементной краской	
Операторский пункт		Подвесной потолок, окраска водоэмульсионной краской Э-ВА-27А ГОСТ 19214-80		Штукатурка кирп. поверхн. на высоту до отм. 3.600. Окраска водоэмульсионной краской.	—	—	—		Окраска водоэмульсионной краской Э-ВА-27А ГОСТ 19214-80	—	—	
Помещение для промывки фильтров		Окраска полимерцементной краской ГОСТ 19279-73		Силикатная окраска	—	—	—		Силикатная окраска		Окраска полимерцементной краской	
Гардеробные		Окраска полимерцементной краской ГОСТ 19279-73		Штукатурка кирп. поверхн. Окраска водоэмульсионной краской		Керамическая плитка светлых тонов	1200		Окраска водоэмульсионной краской		— " —	Керамическая плитка только в месте установки умывальника
Душевая		Силикатная окраска		Керамическая плитка	—	—	—	—	—	—	—	
Санузел		Силикатная окраска		Штукатурка кирп. поверхн. Силикатная покраска	—	—	—	—	—	—	—	

Согласовано

Инв. № подл. | Подпись и дата | Взам. инв. №

Инв. № 8920/4 6

Привязан

Инв. №

Архит.	Анапалян	
Вед. инж.	Горская	
Рук. гр.	Бескоровайный	
ГАП	Петровский	
Нач. осн.	Слакьянц	
Гл. спец. т.о.	Кияшко	
Н. контр.	Луценко	
ГИП	Усташевский	

ТП 904-1-58.85-АР

Компрессорная станция 4К-20А

Стадия	Лист	Листов
Р	2	

Общие данные (окончание)

ГОССТРОЙ СССР РОСТОВСКИЙ ПРОМСТРОЙНИИПРОЕКТ

Типовой проект 904-1-58.85-АР Альбом 4

План на отм. 0.000

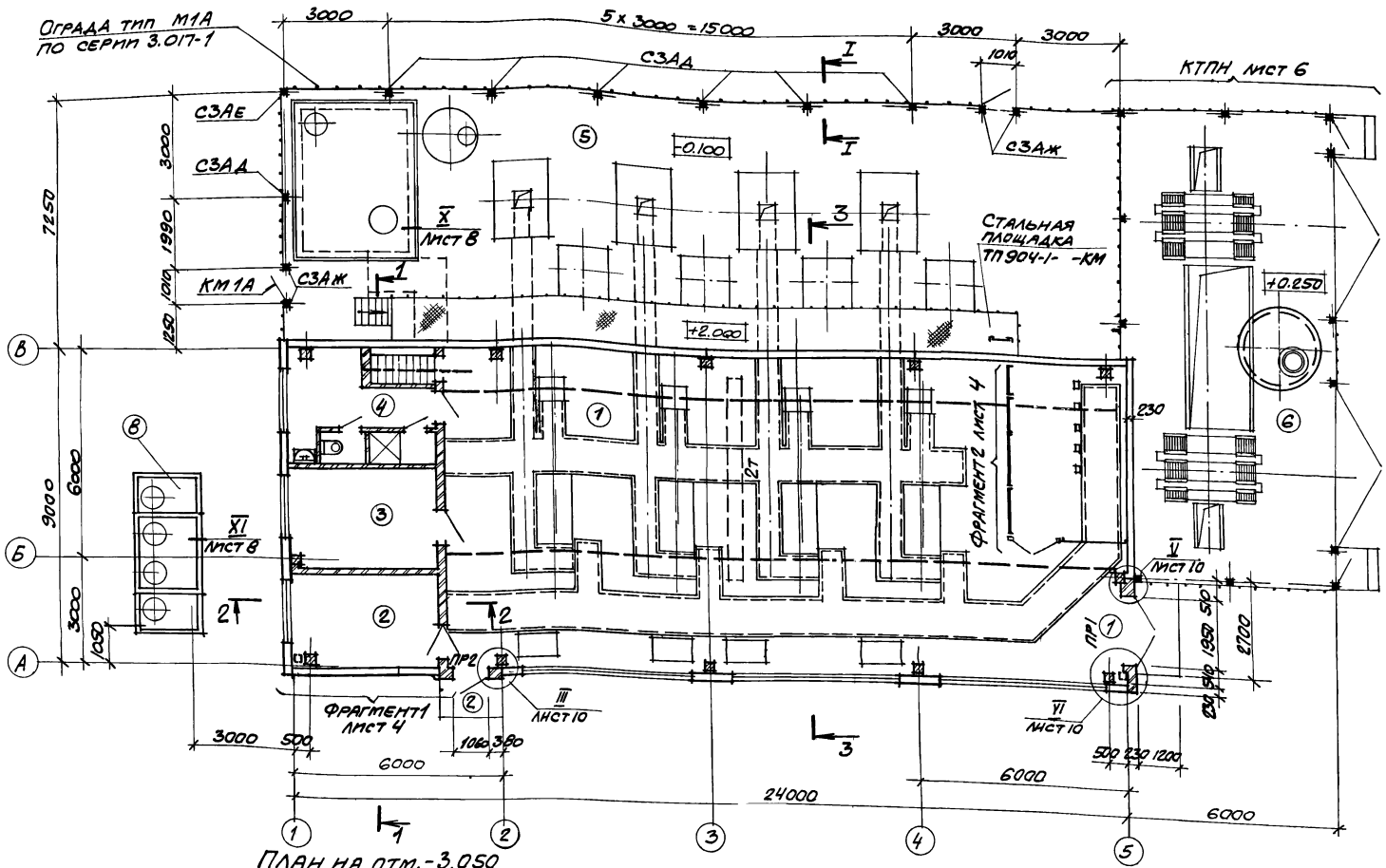

План на отм. -3.050

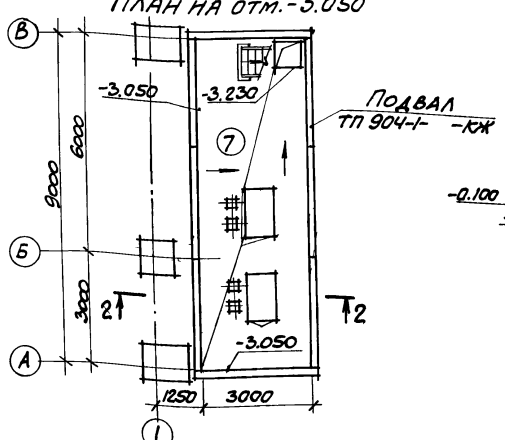

I-I

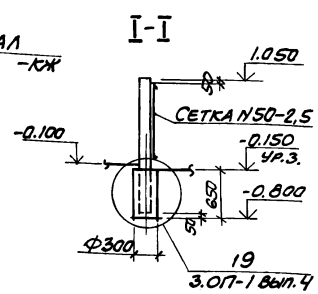

Экспликация помещений

Номер по плану	Наименование	Площадь м²	Категория производства по взрывной, взрыво-пожарной и пожарной опасности
1	Машинный зал	176	Д
2	Помещение оператора	11	Д
3	Помещение для промывки фильтров.	12	В
4	Бытовые помещения.	11	–
5	Площадка воздухосборников	174	–
6	КТПН	54	–
7	Насосная	27	Д
8	Камера нагретой и охлажденной воды.	6	–

1. Схема расположения подземных конструкций разработана в чертежах ТП 904-1- -КЖ.
2. Разрезы 1-1–3-3 смотрите на листе 5.
3. Ведомость проемов ворот и дверей, ведомость перемычек и спецификация элементов к плану на отм. 0.000 смотрите на листе 4.
4. Цокольную панель по оси 5 промазать битумом за 2 раза на высоту 300 мм.
5. Бытовые помещения оборудовать шкафами тип МД-33,3 (ГОСТ 22414-77) в количестве 2 шт. (см. фрагмент 1 на листе 4).

Инв. № 8920/4

Архит.	Анапалян		
Архит.	Язиджан		
Вед. инж.	Горская		
Рук. гр.	Бескоровайный		
ГАП	Петровский		
Н.ч. отд.	Саакьянц		
Гл. спец. т.д.	Кияшко		
Н. контр.	Луценко		
Г. ИП	Осташевский		

ТП 904-1-58.85-АР

Компрессорная станция 4К-20А

Стадия	Лист	Листов
Р	3	

Планы на отм. 0.000 и -3,050.

Госстрой СССР РОСТОВСКИЙ ПРОМСТРОЙНИИПРОЕКТ

Копировал

Формат А2

Инв. № подл. | Подпись и дата | Взам. инв. №

Типовой проект 904-1-58.85-АР Альбом 4

Фрагмент 1

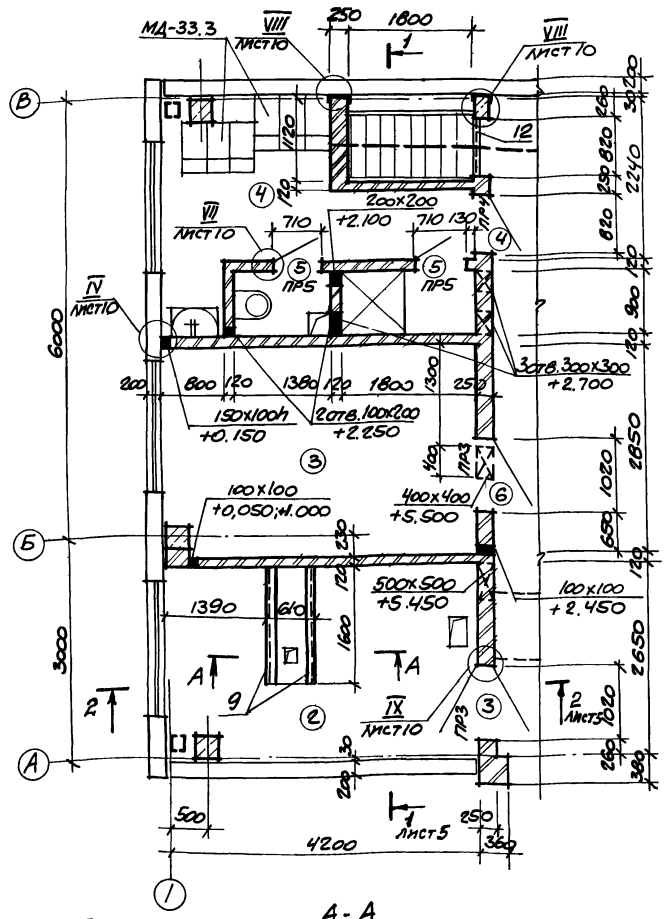

Ведомость проемов ворот и дверей

Марка, поз.	Размер проема в кладке
1	1550×2400
2	1060×2400
3	1020×2080
4	820×2080
5	710×2070
6	1020×2070

Ведомость перемычек

Марка, поз.	Схема сечения
ПР1 ПР2	2.400 — 1ПР3-22.12.14 (ПР1) / 1ПР2-12.12.14 (ПР2)
ПР3 ПР4	2.080 — 1ПР2-12.12.14 (ПР3) / 1ПР1-10.12.6 (ПР4)
ПР5	2.080 — 1ПР1-10.12.С

Спецификация элементов заполнения дверных проемов

Марка, поз.	Обозначение	Наименование	Кол.	Масса ед. кг	Примечание
1	ГОСТ 14624-69	Дверной блок ДБ1-пп	1		
2		То же Д53-пп	1		
3		" Д37-пп	1		
		" Д37-лп	1		
4		" Д38-п	1		
5	ГОСТ 6629-74	ДГ21-7пв	2		
6	2.435-6, вып.5	Противопожарные двери ПД-5	1		

Спецификация элементов к плану на отм. 0.000

Марка, поз.	Обозначение	Наименование	Кол.	Масса ед. кг	Примечание
		Перемычки			
ПР1	ГОСТ 948-76	1ПР3-22.12.14	3	100	
ПР2		1ПР2-12.12.14	3	50	
ПР3		1ПР2-12.12.14	4	50	
ПР4		1ПР1-10.12.6	2	25	
ПР5		1ПР1-10.12.6	2	25	
		Ограда типа М1А			
СЗАА	3.017-1 вып.1	Столб СЗАД	6	60	
СЗАЕ		" СЗАЕ	1	60	
СЗАЖ		" СЗАЖ	4	60	
КМ1А	3.017-1 вып.5	Калитка КМ1А	2	23,3	
		Сетка N30-2 ГОСТ 5336-80	29		
МС2	3.017-1 вып.2	Изделие соединит. МС2	12		
МС5		То же МС5	39		
		Перегородка сетчатая			
1	1.431-10 вып.3	Щит 1,0×1,8 щпг	2	18,3	
2		Щит 1,5×1,8 щпг	1	22,0	
3		Щит левый 1,5×1,8 щпг-А	1	20,2	
4		Щит правый 1,5×1,8 щпг-Б	1	20,2	
5	1.431-10 вып.3. 02.06.00	Створка дверная 0,7×1,8 дпг-П	1	16,1	
6	1.431-10 вып.3 02.04.00	То же 0,7×1,8 дпг-Л	1	15,6	
7	1.431-10 вып.3 02.05.00-02	Стойка дверная 1,8 дсг-П	1	9,4	
8	1.431-10 вып.3 02.05.00	То же 1,8 дсг-Л	1	9,4	
	1.431-10 вып.3 02.18.00	Болт самоанкерующи	20	0,2	
		Детали			
	1.431-10 вып.3 01.00.03	Пластина	20	0,12	
		Стандартные изделия			
		Болт М10х35 46.016 ГОСТ 7798-70*	30	0,04	
		Гайка М10 4.016 ГОСТ 5915-70*	30	0,01	
		Шайба 10.02.016 ГОСТ 6958-78	33	0,004	
		Шайба 10.02.016 ГОСТ 11371-78	8	0,004	
		Шарик V16 МИН ГОСТ 3722-81	6		
9		С10 ГОСТ 8240-72, ℓ=1600	2	13,7	
10		С14 ГОСТ 8240-72, ℓ=300	5	3,7	Узлы IV, VIII на лист 10
11		С27 ГОСТ 8240-72, ℓ=300	5	8,3	
12	1.400-15 вып.1	МН 548 ℓ=820	1	3,4	
13	1.400-15 вып.1	МН 107-6	5	1.4	

Фрагмент 2

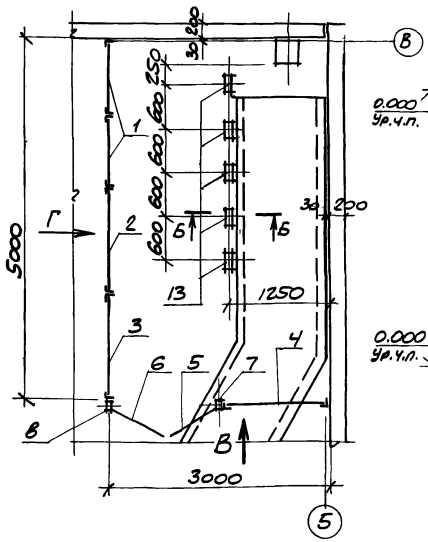

Вид В

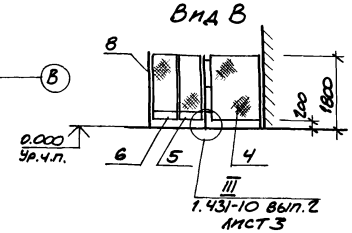

Вид Г

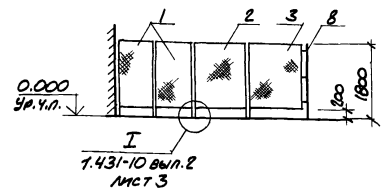

А-А

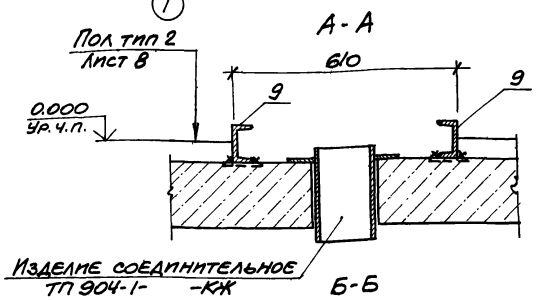

Б-Б

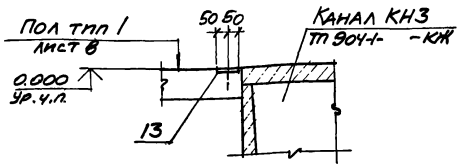

1. Все отверстия в ограждающих конструкциях и перегородках после монтажа коммуникаций тщательно заделать цементно-песчаным раствором марки 100.
2. Отметки отверстий в стенах и перегородках даны по низу проема.
3. Гардеробную оборудовать шкафами тип МД-33,3 (ГОСТ 22414-77) в количестве 2 шт.

Согласовано

Инв. № подл. | Подпись и дата | Взам. инв. №

Привязан

Инв. № 8920/4

8

Инв. №

Архитек	Анапалян	
Вед инж	Горская	
Рук. гр.	Бескоровайный	
ГАП	Петровский	
Нач. ОСН	Слакьянц	
Гл. спец. Т.О.	Кияшко	
Н. контр.	Луценко	
ГИП	Осташевский	

ТП 904-1-58.85-АР

Компрессорная станция 4К-20А

Стадия	Лист	Листов
Р	4	

Фрагменты 1, 2. Спецификация элементов к плану на отм. 0.000.

ГОССТРОЙ СССР РОСТОВСКИЙ ПРОМСТРОЙНИИПРОЕКТ

Копировал

Типовой проект 904-1-58.85-АР Альбом 4

Фасад 1-5

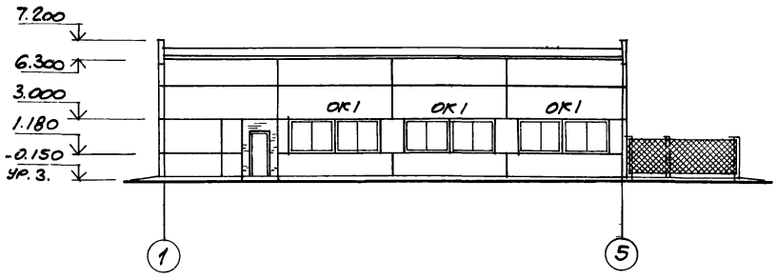

Фасад В-А

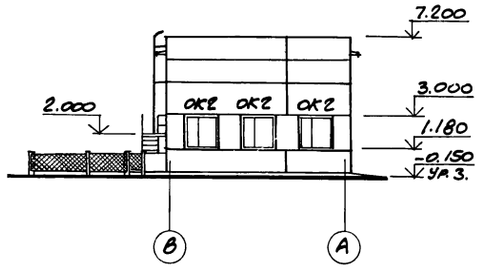

Разрез 3-3

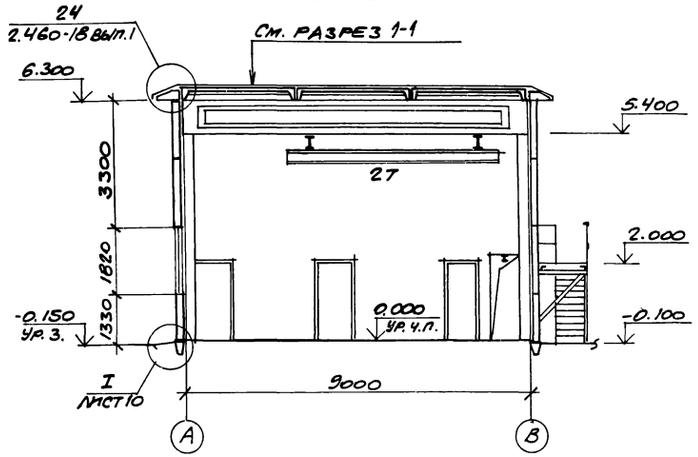

Фасад 5-1

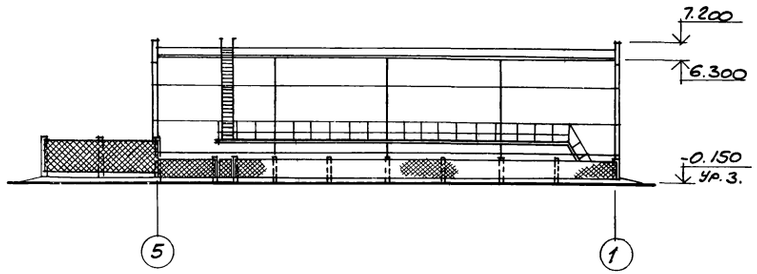

Фасад А-В

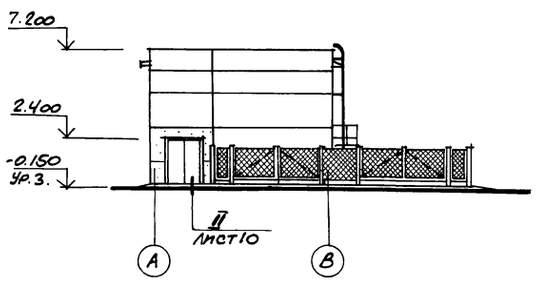

Схемы заполнения оконных проемов

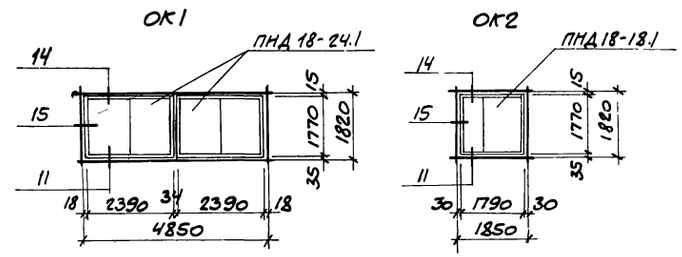

Разрез 1-1

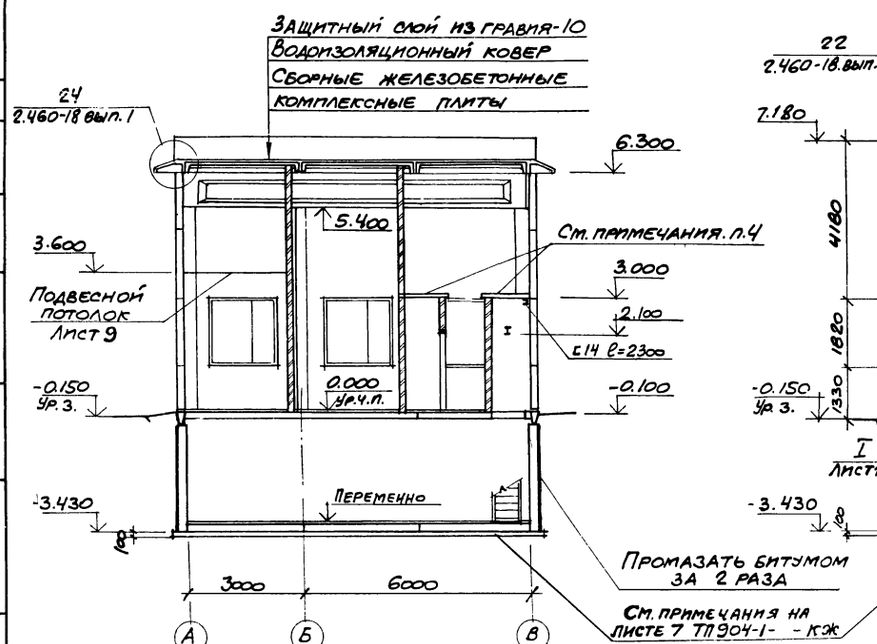

Разрез 2-2

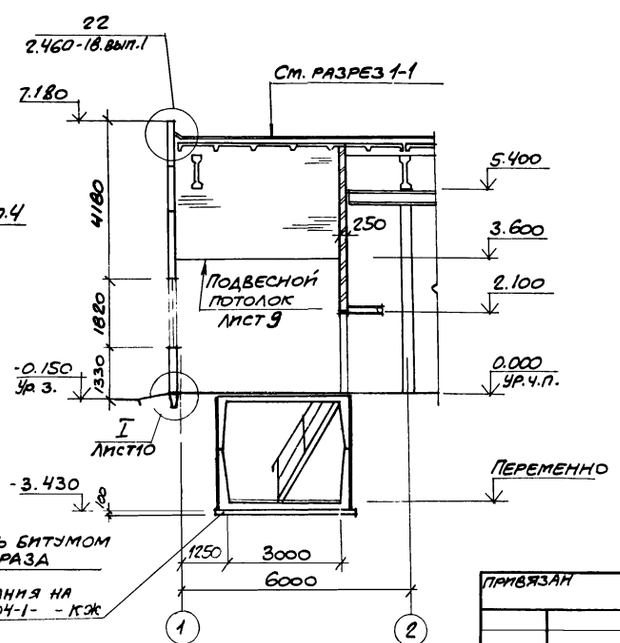

Спецификация элементов заполнения оконных проемов

Марка, поз.	Обозначение	Наименование	Кол.	Масса ед, кг	Примечание
ОК1	ГОСТ 12506-81	Окно ПНД 18-24.1	6		
ОК2		" ПНД 18-18.1	3		

1. Рекомендации по отделке фасадов даны на листе 2.
2. Узлы, замаркированные на схемах заполнения оконных проемов ОК1 и ОК2, приняты по серии 2.436-9.
3. Состав кровли, указанный в выносной надписи на разрезе 1-1, приведен в общих указаниях на листе 2.
4. Схема расположения плит перекрытия дана на листе 9.

Инв. № 8920/4

9

Архит.	Анапалян		
Вед.инж.	Горская		
Рук.гр.	Бескоровайный		
ГАП.	Петровский		
Нач.ОСП	Садкьянц		
Гл.спец.т.д.	Княшко		
Н.контр.	Луценко		
ГИП	Осташевский		

ТП904-1-58.85-АР

Компрессорная станция 4К-20А

Стадия	Лист	Листов
Р	5	

Фасады, разрезы 1-1; 2-2; 3-3.

Госстрой СССР РОСТОВСКИЙ ПРОМСТРОЙНИИПРОЕКТ

Привязан

Инв.№

Согласовано

Инв.№ подл. | Подпись и дата | Взам. инв.№

Копировал

Формат А2

Типовой проект 904-1-58.85-АР Альбом 4

КТПН. План на отм. 0.250

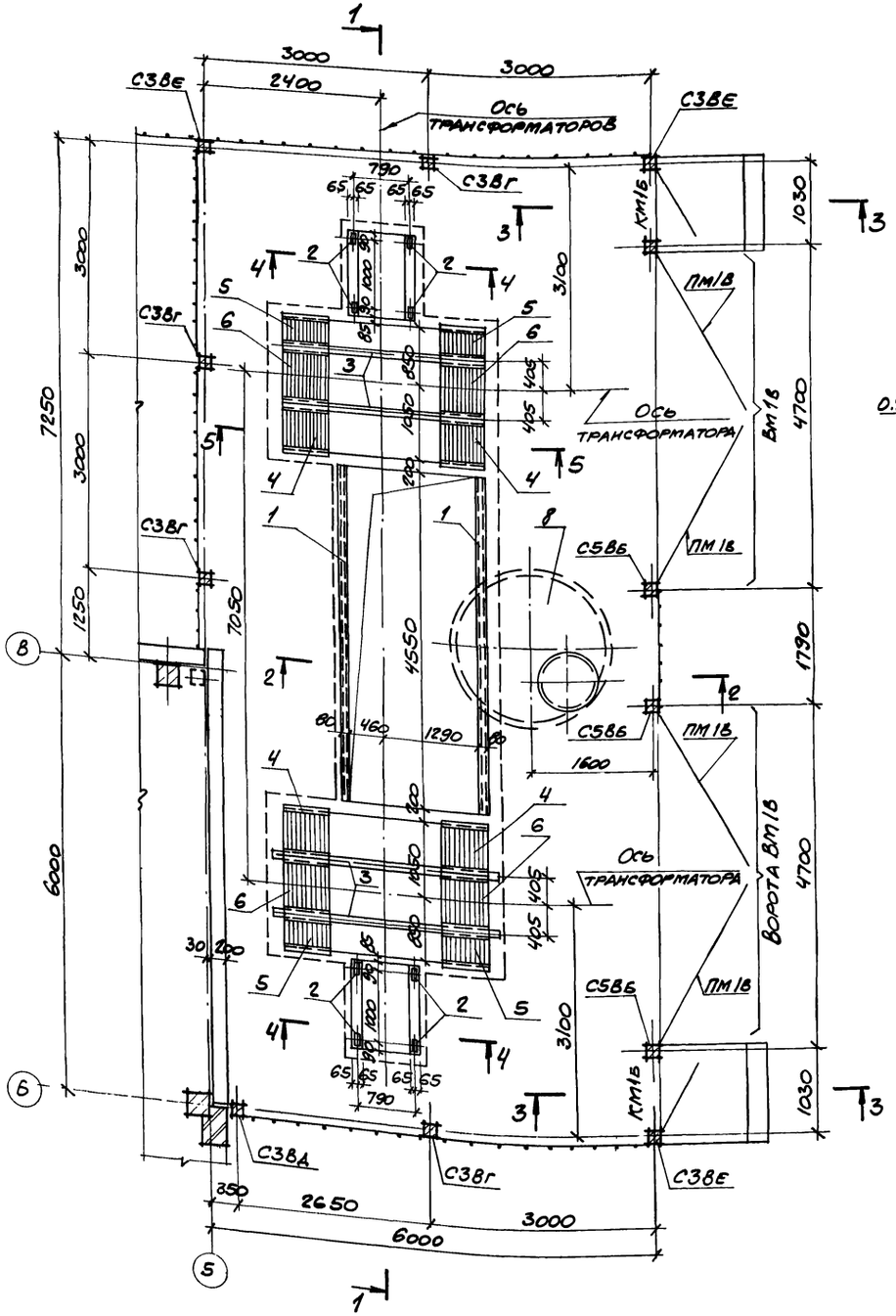

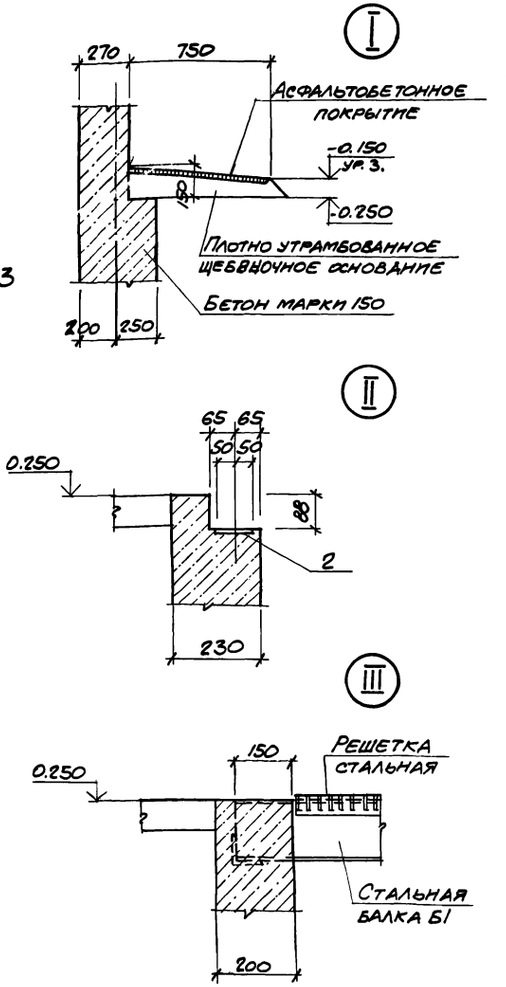

1. Сечения 1-1- 5-5 смотрите на листе 7.
2. Установку закладных изделий производить под наблюдением электромонтажников.
3. Узлы I-III замаркированы на листе 7.
4. Приямки и ленточные фундаменты под ограду выполнить из бетона марки 150. Общий расход бетона - 16 м³.

Спецификация к КТПН

Марка, поз.	Обозначение	Наименование	Кол.	Масса ед. кг	Примечание
		План на отм. 0.250			
		Ограда тип М1В			
С3ВГ	3.017-1 вып. 1	Столб С3ВГ	3	140	
С3ВД		" С3ВД	1	140	
С3ВЕ		" С3ВЕ	2	140	
С5ВБ		" С5ВБ	4	220	
		Ворота ВМ1В			
ПМ1В	3.017-1 вып. 5	Полотно ворот ПМ1В	4	99,4	
КМ1		Стальная калитка КМ1Б	2	27,1	
		Сетка N50-2,5 ГОСТ 5336-80 шир. 2.0м	21	3,36	м
		Изделия соединительные			
МС4	3.017-1 вып. 2	МС4	9	0,5	
МС5		МС5	42	0,6	м
		Изделия закладные			
1	1.400-15 В1. 560-06	МН564	9,1	7.7	м
2	1.400-15.В1. 120-08	МН106-3	8	1.0	
3	ТП904-1- -КЖИ- Б1	Балка стальная Б1	4	50	
4	ТП904-1- -КЖИ- Р1	Решетка стальная Р1	4	23,5	
5		То же Р2	4	17,2	
6	ТП904-1- -КЖИ-Р3	" Р3	4	27,7	
		Схема расположения подземных конструкций			
7	3.017- 1 вып.1	Фундамент Ф6	4	880	
8	ТП904-1- -КЖ, лист 16	Колодец К1	1		
		Изделия закладные			
9	1.400-15. В1. 550-04	МН 553 ℓ=600	8	2,5	
10	ТП904-1- -КЖИ-МН3	МН 3	2		
11		МН 4	2		
12		МН 5	1		
13	ТП904-1- -КЖИ-МН6	МН 6	2		
14		МН 7	4		
15		МН 8	2		
16	ТП904-1- -КЖИ-МН9	МН 9	2		
17	ТП904-1- -КЖИ-МН2	МН 2	2		
18	ТП904-1- -КЖИ-Р4	Решетка стальная Р4	2	4,9	
19		Тр.Ф80 ГОСТ 3262-75*, ℓ=2500	1	18,4	
20	3.901-5	Сальник ДУ80, ℓ=300	2	6,7	

Инв. № 8920/4

10

Вед. инж.	Горская		
Рук. гр.	Бескоровайный		
ГАП	Петровский		
Нач. отд.	Саакьянц		
Гл. спец. т.о.	Княшко		
Н. контр.	Лущенко		
ГИП	Осташевский		

ТП 904-1-58.85-АР

Компрессорная станция 4К-20А

Стадия	Лист	Листов
Р	6	

КТПН (Начало)

Госстрой СССР Ростовский промстройниипроект

Привязан

Инв. №

Согласовано

Инв. № подл. | Подпись и дата | Взам. инв. №

Копировал

Формат А2

КТПН. Схема расположения подземных конструкций

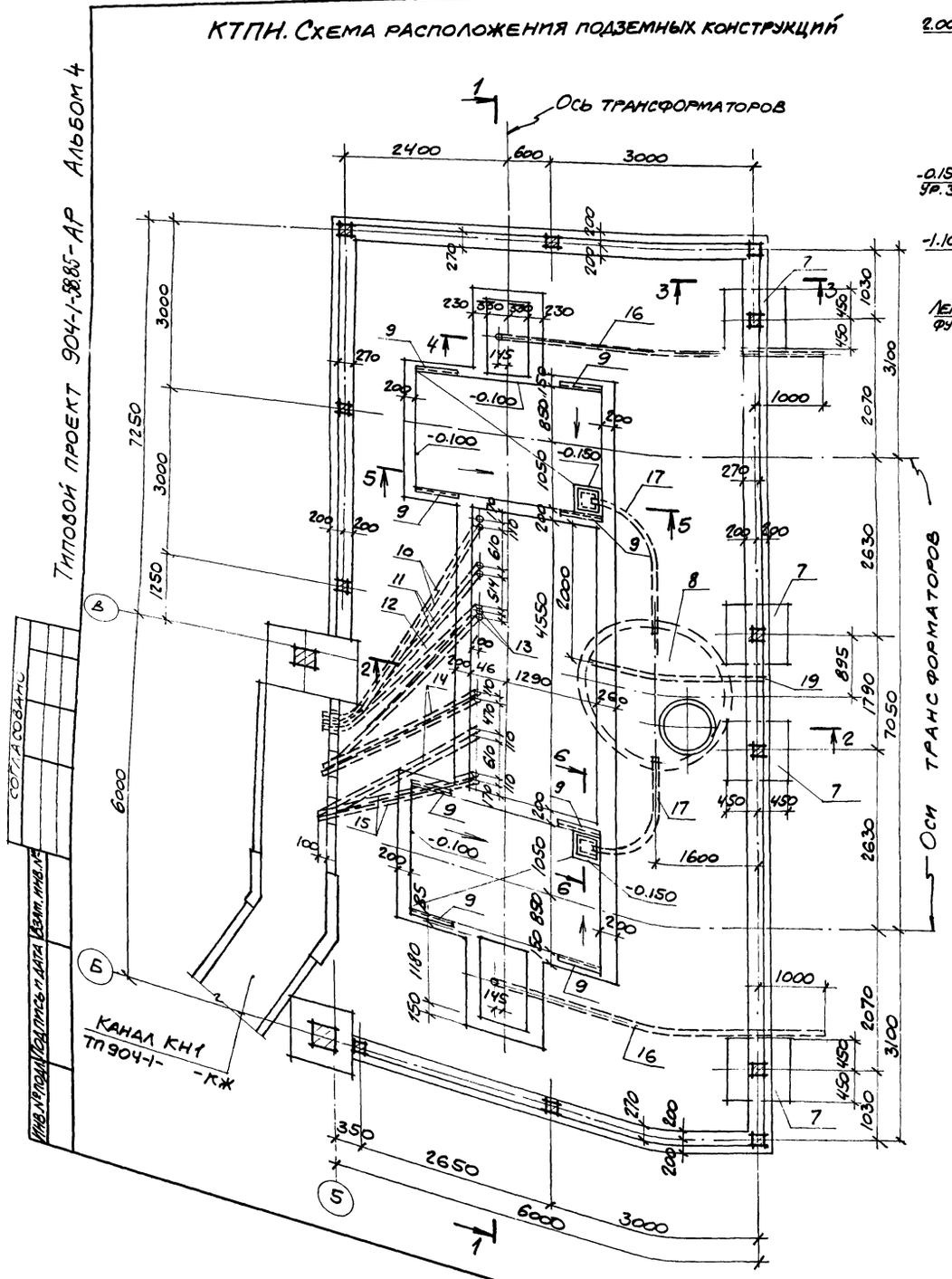

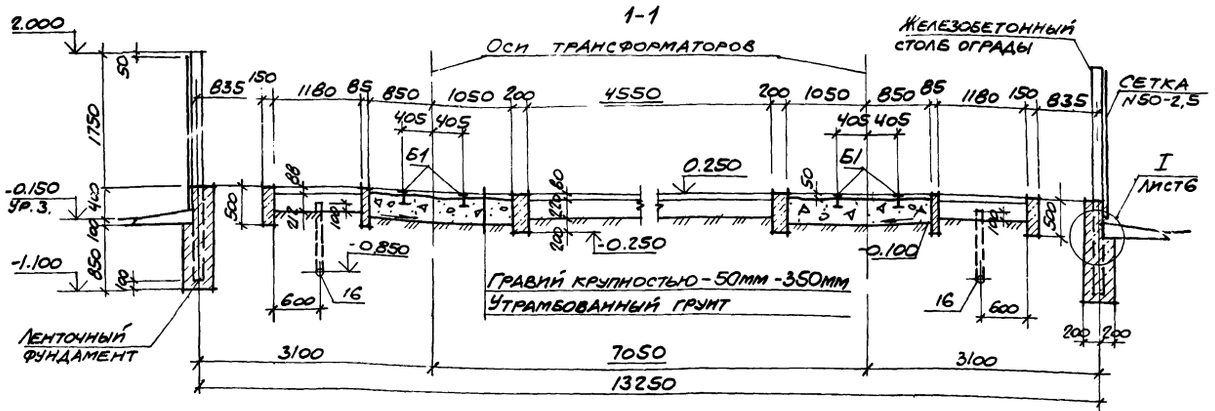

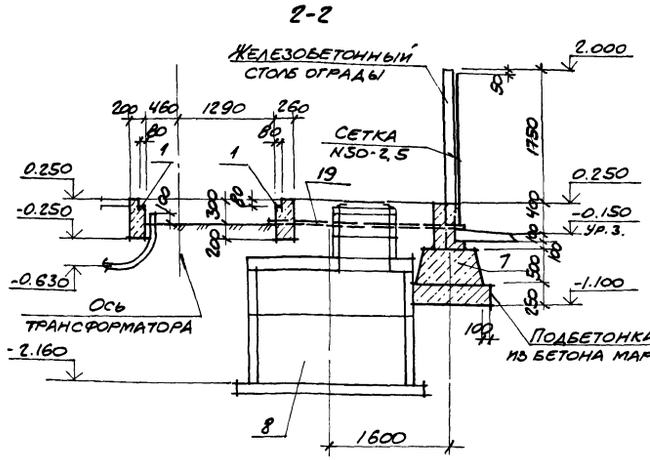

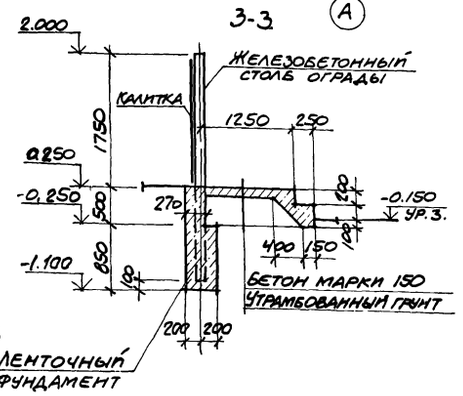

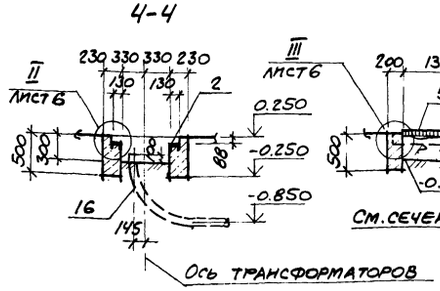

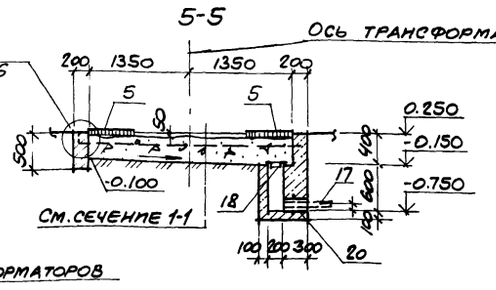

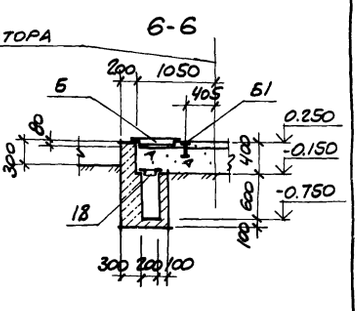

Инв. № 8920/4 11

				ТП 904-1-5885-АР	
				Компрессорная станция 4К-20А	
					Стадия: Р; Лист: 7; Листов:
Ведущ.	Горская			КТПН (Окончание)	Госстрой СССР Ростовский промстройниипроект
Рук. гр.	Бескоровайный				
ГАП	Петровских				
Нач. отд.	Саакьянц				
Консульт.	Княшко				
Н. контр.	Луценко				
ГИП	Осташевский				

Привязан

Инв. №

Копировал

Формат А2

Типовой проект 904-1-5885-АР Альбом 4

План кровли

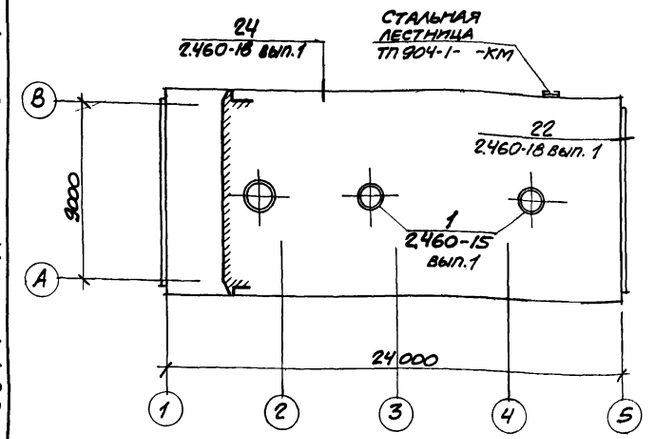

План полов

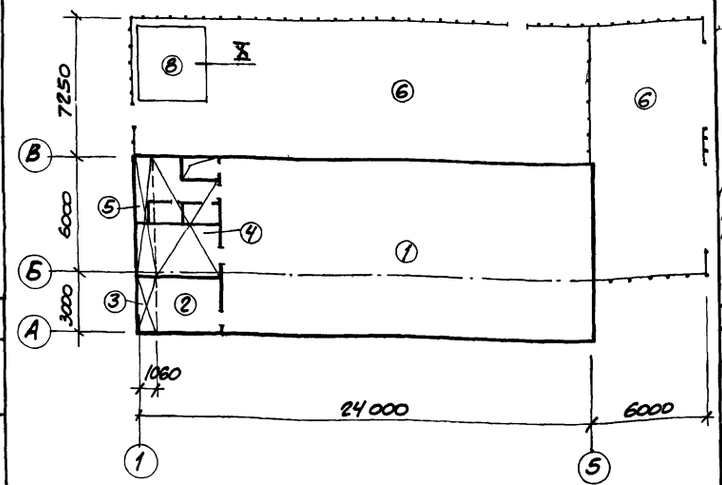

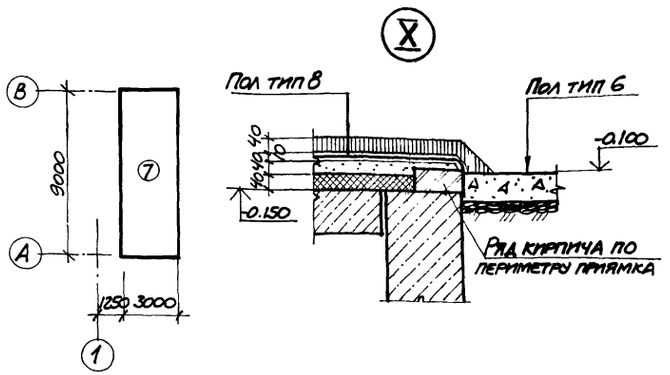

Экспликация полов

Наименование или номер помещения по проекту	Тип пола по проекту	Схема пола или номер узла по серии	Элементы пола и их толщина	Площадь пола
Машинный зал	1		Покрытие-бетон марки 200 – 20мм Подстилающий слой – бетон марки 100 -100мм Основание-щебень, втрамбованный в грунт -40мм	100
Помещение оператора	2		Покрытие-линолеум по ГОСТ 7251-77 -3мм Прослойка-холодная мастика на водостойких вяжущих -1мм Стяжка-легкий бетон-46мм Основание-железобетонное перекрытие	8
	3		Покрытие-линолеум по ГОСТ 7251-77 -3мм Прослойка-холодная мастика на водостойких вяжущих -1мм Стяжка-легкий бетон -20мм Подстилающий слой-бетон маркиюо Основание-щебень, втрамбованный в грунт -40мм	3
Помещение промывки фильтров	4		Покрытие-плитка керамическая ГОСТ 6787-80-13мм Прослойка и заполнение швов-битумная мастика-2мм Гидроизоляция-2слоя гидроизола на битумной мастике -5 Стяжка-бетон марки 100 по уклону от 0 до 30 Основание-железобетонное перекрытие	17
Бытовые помещения	5		Покрытие-плитка керамическая ГОСТ 6787-80 δ=13мм Прослойка и заполнение швов-битумная мастика-2мм Гидроизоляция-2слоя гидроизола на битумной мастике Подстилающий слой-бетон марки 100 -100мм Основание-щебень, втрамбованный в грунт -40мм	6
КТПН Площадка воздухосборников	6		Покрытие-щебень -80мм Основание-щебень, втрамбованный в грунт -40мм	187
Насосная	7		Покрытие-бетон марки 200 по уклону от 20 до 200 мм Основание-сборный железобетон	24
Площадка воздухосборников	8		Покрытие-асфальтобетон-40мм Прослойка из битумной мастики Гидроизоляция-2слоя гидроизола на битумной мастике Стяжка-цементно-песчаный раствор марки 150 -40мм Теплоизоляционный слой-жесткие минераловатные плиты γ=200кг/м³ -40мм Основание-железобетонные плиты	15

Спецификация к плану кровли и полов

Марка, поз.	Обозначение	Наименование	Кол.	Масса ед.кг	Примечание
		План кровли			
КР5	2.460-15 вып. 1	Стальной козырек	2	6,5	По узлу 1 серии 2.460-15 вып. 1
ФЭ9		Фасонный элемент	2	12.5	
ПП5		Прижимная полоса	2	2,5	
МС26	2.460-18 вып. 1	Фартук МС26	25,5		По узлам 22 и 24 серии 2.460-18. вып. 1
МС30		Костыль МС30	30		
МС55		Костыль МС55	80	0,2	
МС56		Фартук МС56	25,6	3,0	
		План полов			
МН548	1.400-15 вып. 1	Изделие закладное МН548			Примечание п.3

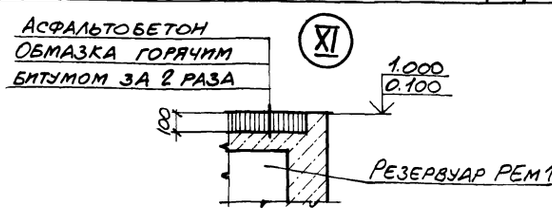

1. Покрытие полов выполнять после устройства фундаментов под оборудование, каналов, сантехнических, энергетических и технологических разводок, а также после окончания монтажа технологического оборудования.
2. Грунт основания под полы уплотнить сдоведением плотности скелета до 1,67 т/м³ с втрамбованием в него слоя щебня или гравия крупностью 40÷60 мм.
3. В полу тип 1 предусмотреть закладной элемент МН548 по периметру каналов в соответствии с узлом 11 серии 3,006-2 вып. 1.
4. Уклоны полов даны на листах 3 и 4.
5. Указания по устройству кровли и ее состав даны на листе 2.
6. Узел XI замаркирован на листе 3.

Инв. № 8920/4 12

Привязан

Инв. №

Архит.	Анапалян		ТП 904-1-5885-АР
Вед. инж.	Горская		Компрессорная станция 4К-20А
Рук. гр.	Бескоровайный		Стадия Р; Лист 8; Листов
ГАП	Петровский		План полов План кровли
Нач. отд.	Саакьянц		Госстрой СССР Ростовский промстройниипроект
Гл. спец. ТО	Клышко		
Н. контр.	Лущенко		
ГИП	Осташевский		

Согласовано

Инв. № подл. | Подпись и дата | Взам. инв. №

Копировал

Формат А2

Типовой проект 904-1-58.85-АР Альбом 4

Схема расположения направляющих балок подвесного потолка (Схема 1)

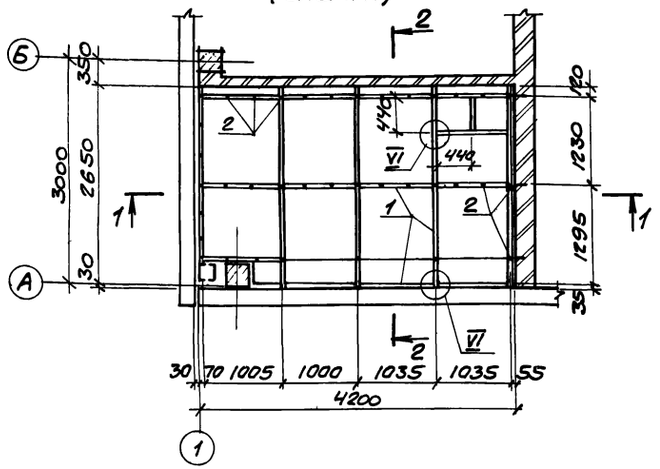

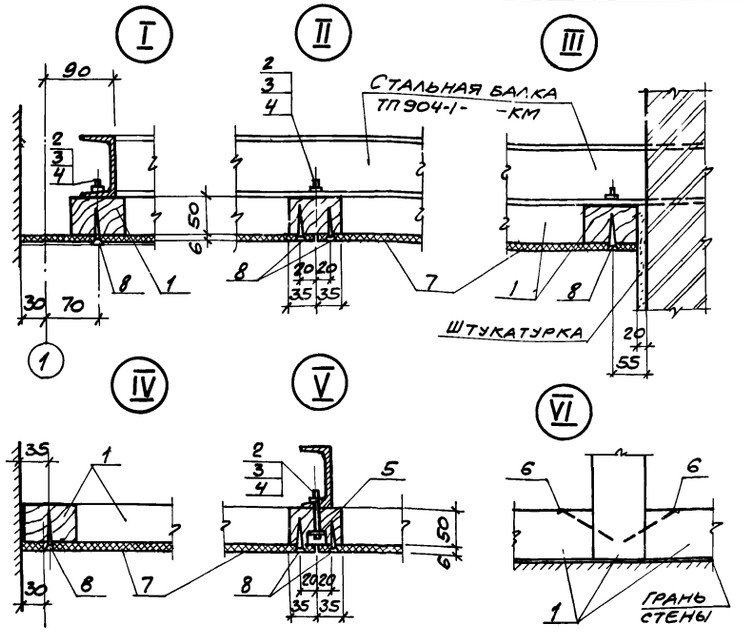

Схема расположения асбестоцементных плит (Схема 2)

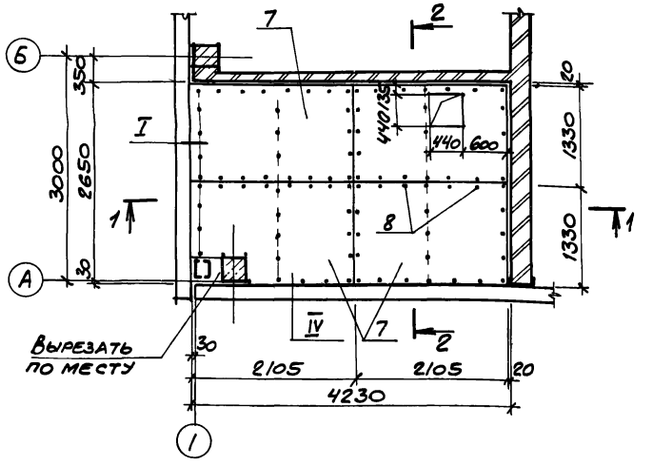

2-2

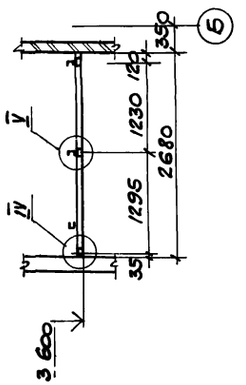

Схема расположения элементов перекрытия (Схема 3)

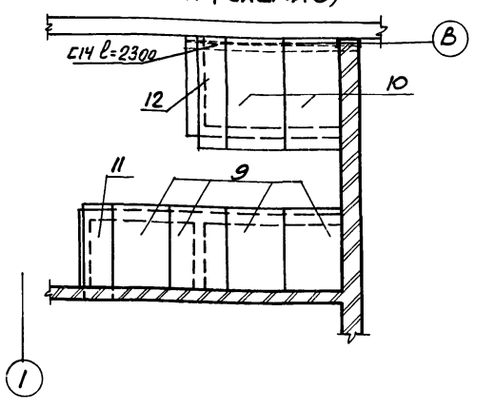

1-1

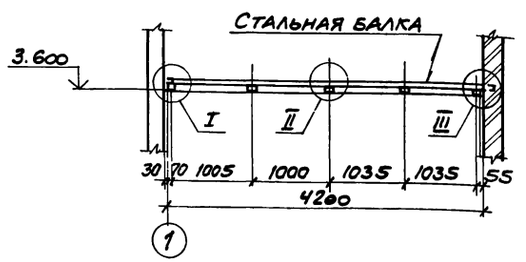

1. Деревянные элементы подвесного потолка выполняются из пиломатериала хвойных пород влажностью не выше 18% с глубокой пропиткой антипиренами.
2. Направляющие деревянные бруски крепятся к стальным балкам болтами. Асбестоцементные плиты крепятся к брускам оцинкованными шурупами с шагом 300мм.
3. Готовые потолки с нижней стороны грунтуются и окрашиваются. Перед грунтовкой и окраской швы между плитами шпаклюются с прокладкой миткаля.
4. Швы между плитами перекрытия заполнить цементным раствором марки 50.

Спецификация к схемам расположения элементов подвесного потолка и плит перекрытия

Марка, поз.	Обозначение	Наименование	Кол.	Масса ед, кг	Примечание
		Схема 1			
1		Направляющая балка брус деревянный 70х50 ГОСТ 8486-66**	0,1	–	м³
		Стандартные изделия			
2		Болт М8х60.46.016 ГОСТ 7798-70*	42		
3		Гайка 2М8.46.016 ГОСТ 5915-70*	42		
4		Шайба 8.46.01 ГОСТ 11371-78	42		
5		Шайба 8.65Г 01.9 ГОСТ 6402-70*	42		
6		Гвоздь К3 х70 ГОСТ 4028-63*	0,2		кг
		Схема 2			
7		Асбестоцементные прессованные плиты ГОСТ 18124-75*	4		
		Стандартные изделия			
8		Шуруп А4х40.09.1 ГОСТ 1145-80*	0,3		кг
		Схема 3			
		Плиты			
9	3.006-2 вып II-2	ПГ7g-3	4	150	
10		ПГ10g-3	2	190	
		Перемычки			
11	1.138-10 вып. 2	2ПР3-11.38.6	1	72	
12		2ПР4-14.38.14	1	190	

Инв. № 8920/4 13

Привязан

Инв. №

Архит.	Языджан	ТП 904-1-58.85-АР	
Ведущ.	Горская	Компрессорная станция 4К-20А	
Рук. гр.	Бескоровайный		
ГАП	Петровский		
Нач. отд.	Саакьянц		
Гл. арх. т.	Котяшко		
Н. контр.	Луценко		
ГИП	Осташевский	Подвесной потолок. Схема расположения плит перекрытия.	Стадия Р; Лист 9; Листов

Госстрой СССР Ростовский промстройниипроект

Копировал

Формат А2

Согласовано

Инв. № подл. | Подпись и дата | Взам. инв. №

Типовой проект 904-1-58.85-АР Альбом 4

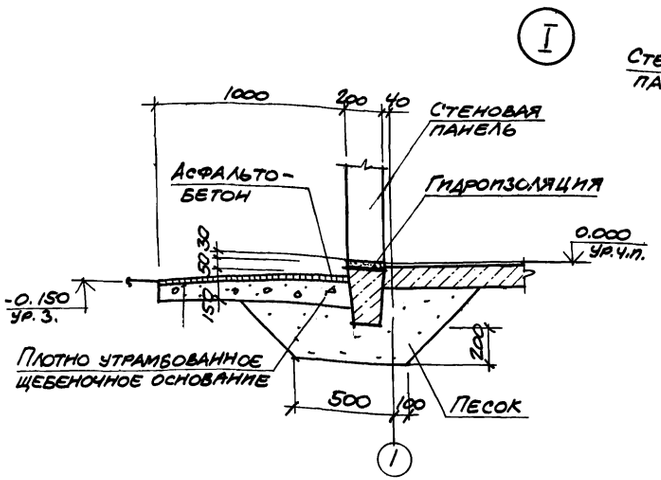

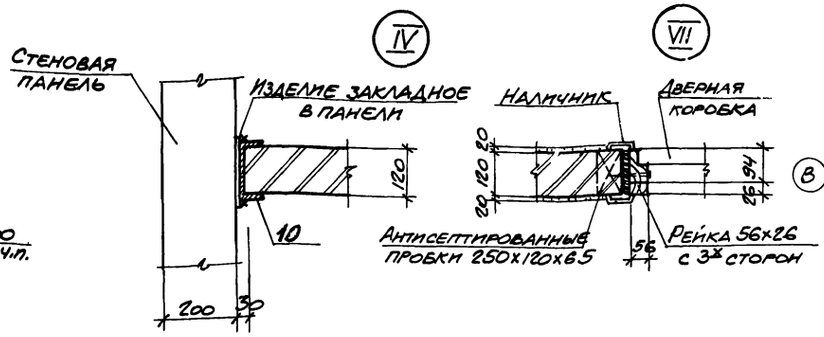

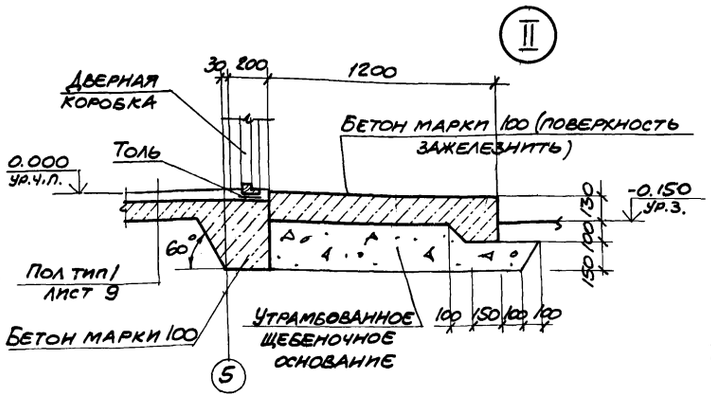

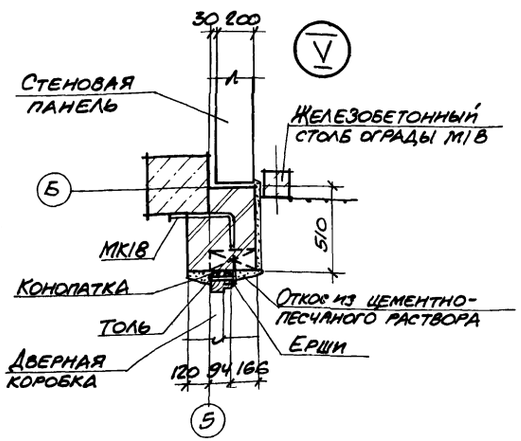

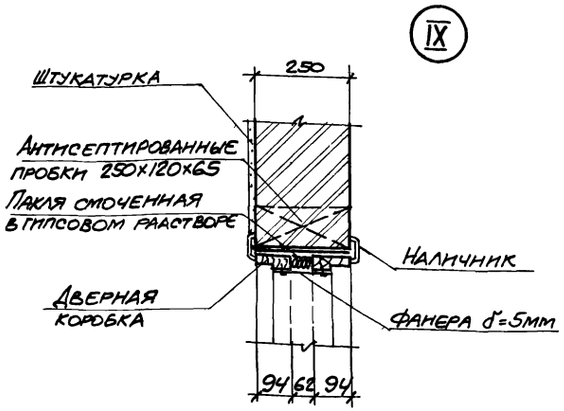

Изделия соединительные поз. 10; 11 (узлы IV; VIII) учтены в спецификации на листе 4.

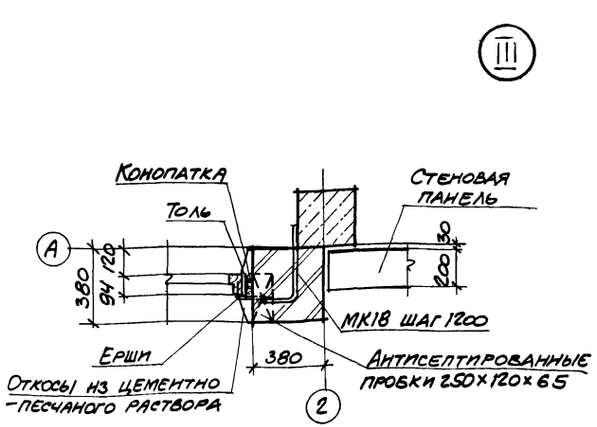

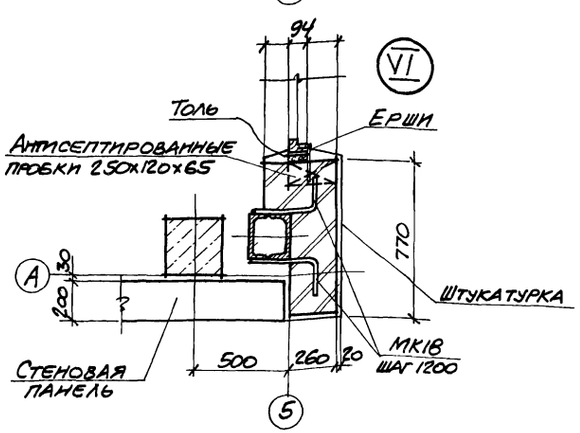

Привязан

Инв. № подл. | Подпись и дата | Взам. инв. №

Инв. № 8920/4 14

Архит.	Ананалян		
Вед. инж.	Горская		
Рук. гр.	Бескоровайный		
ГАП	Петровский		
Нач. отд.	Саакьянц		
Гл. спец. ТП	Князько		
Н. контр.	Луценко		
ГИП	Усташевский		

ТП 904-1-58.85-АР

Компрессорная станция 4К-20А

Стадия	Лист	Листов
Р	10	

Узлы I - IX.

Госстрой СССР Ростовский Промстройниипроект

Копировал

Формат А2

Альбом 4

Типовой проект 904-1-58.85-КЖ

Ведомость рабочих чертежей основного комплекта ТП 904-1-КЖ

Лист	Наименование	Примечание
1	Общие данные. (Начало).	
2	Общие данные (Продолжение).	
3	Общие данные. (Окончание).	
4	Схема расположения элементов фундаментов.	
5	Фундаменты ФМ 1 - ФМ 3.	
6	Фундаменты ФМ 4 - ФМ 8.	
7	Схема расположения подземных конструкций.	
8	Схемы расположения плит перекрытия и элементов каналов КН1-КН3. (Начало).	
9	Схемы расположения плит перекрытия и элементов каналов КН1-КН3 (Продолжение).	
10	Схемы расположения плит перекрытия и элементов каналов КН1-КН3 (Окончание).	
11	Спецификация к участкам монолитным УМ1-УМ10	
12	Участки монолитные УМ 1 — УМ 3	
13	Участки монолитные УМ 4 - УМ 6.	
14	Участки монолитные УМ 7 - УМ 10.	
15	Схема расположения элементов подвала.	
16	Схемы расположения элементов колодцев К1, К2	
17	Резервуар РЕМ 1. Общий вид	
18	Резервуар РЕМ 1. Схема армирования	
19	Приямок ПРМ 1. Общий вид	
20	Приямок ПРМ 1. Схема армирования. Плита ПМ1	
21	Фундамент ФОМ 1.	
22	Фундаменты ФОМ 2 - ФОМ 7.	
23	Схемы расположения элементов каркаса и плит покрытия.	
24	Схемы расположения стеновых панелей.	
25	Фрагменты 1-12. Сечение 3-3.	

Ведомость спецификаций

Лист	Наименование	Примечание
4.	Спецификация к схеме расположения элементов фундаментов.	
7	Спецификация к схеме расположения подземных конструкций.	
8	Спецификация к схемам расположения плит перекрытия и элементов каналов КН1-КН3.	
15	Спецификация к схеме расположения элементов подвала.	
16	Спецификация к схемам расположения элементов колодцев К1, К2.	
19	Спецификация к схеме расположения элементов приямка ПРМ 1.	
23	Спецификация к схеме расположения элементов каркаса и плит покрытия	
24	Спецификация к схеме расположения стеновых панелей	

Сокращение слов

см.	смотрите	шт.	штук
п.а.	по аналогии	тр.	труба
отм.	отметка		

1. Общие указания к проекту даны на листе 2 ТП 904-1- АР

2. При разработке рабочих чертежей приняты следующие временные нормативные нагрузки:

2.1 Вес снегового покрова на 1м² горизонтальной поверхности земли для III района по снеговому покрову - 1.0 кПа (100 кгс/м²).

2.2. Скоростной напор ветра на высоте 10 м над поверхностью земли для I района (по скоростным напорам ветра) - 270 Па (27 кгс/м²). Тип местности Б.

2.3 Кран подвесной, ручной однобалочный по ГОСТ 7413-80 грузоподъёмностью Q = 2 тс.

3. Степень агрессивного воздействия среды на необетонируемые стальные закладные и соединительные изделия железобетонных конструкций - неагрессивная. Для защиты от коррозии этих изделий применяются следующие мероприятия:

3.1 Цинковое покрытие, получаемое горячим цинкованием, толщиной 50-60 мкм, в колоннах, стропильных балках, плитах покрытия и панелях наружных стен.

3.2 Лакокрасочное покрытие, согласно общих указаний на листе ТП 904-1- -АР-2, в остальных железобетонных конструкциях.

4. Монтаж конструкций осуществлять на монтажной сварке электродами типа Э42. Высоту сварных швов, не оговоренных в чертежах, принимать 6 мм. Контроль качества сварных швов должен производиться в соответствии с ГОСТ 3242-79. "Соединения сварные. Методы контроля качества".

5. В рабочих чертежах применены типовые железобетонные конструкции по действующим сериям общесоюзного каталога.

Данный проект выполнен в соответствии с действующими строительными нормами и правилами проектирования, которые предусматривают мероприятия, обеспечивающие взрывную взрывопожарную и пожарную безопасность при соблюдении правил безопасности в эксплуатации здания (сооружения); мероприятия выполнены на основании технологических заданий и указанных в них категорий производств.

Главный инженер проекта
Главный специалист
Дата

Инв. № 8920/4 15

Привязан

Инв. №

ТП 904-1-58.85-КЖ

Компрессорная станция 4К-20А

Ст. инж.	Толмачева			Стадия	Лист	Листов
Ведущ.	Макарова			Р	1	25
Рук. гр.	Моргунов					
Нач. отд.	Сакьяны					
Гл. спец.	Боярченко					
Н. контр.	Лучченко					
ГИП	Потапевский					

Общие данные (Начало)

Госстрой СССР Ростовский Промстройниипроект

Копировал

Формат А2

Согласовано

Инв. № подл. | Подпись и дата | Взам. инв. №

Типовой проект 904-1-58.85 КЖС Альбом 4

Ведомость ссылочных и прилагаемых документов

Обозначение	Наименование	Примечание
	Ссылочные документы	
ГОСТ 3634-79	Люки чугунные для колодцев.	
ГОСТ 22701,0-77 ГОСТ 22701,1-77 ГОСТ 22701,2-77 ГОСТ 22701,5-77	Плиты железобетонные ребристые предварительно напряженные размерами 6×3м для покрытий. Технические условия. Плиты типа ПГ. Показатели и армирование. Плиты типа ПВ. Показатели и армирование. Арматурные изделия и закладные изделия.	
ГОСТ 24379,1-80	Болты фундаментные. Конструкция и размеры.	
1.020-1 вып 10-2	Конструкции каркаса межвидового применения для многоэтажных общественных и производственных зданий. Монтажные узлы стен.	
1.400-7	Стальные изделия для сопряжения сборных железобетонных конструкции одноэтажных промышленных зданий.	
1.400-9 вып. 1	Унифицированные строповочные петли для подъема сборных железобетонных конструкций зданий и сооружений промышленных предприятий. Строповочные петли железобетонных конструкций	
1.412-1/77 вып. 3	Монолитные железобетонные фундаменты под типовые колонны прямоугольного сечения одноэтажных промышленных зданий. Арматурные изделия	
1.400-15 вып 0 вып 1	Унифицированные закладные изделия железобетонных конструкций для крепления технологических коммуникаций и устройств. Материалы для проектирования. Рабочие чертежи унифицированных закладных изделий.	
1.410-2 вып. 1	Унифицированные арматурные изделия для монолитных железобетонных конструкций. Арматурные сетки.	
1.415-1 вып. 1	Железобетонные фундаментные балки для стен производственных зданий. Фундаментные балки для стен с шагом колонн 6 м	
1.423-3 вып. 0-1 вып. 1 вып. 2	Железобетонные колонны прямоугольного сечения для одноэтажных производственных зданий без мостовых кранов высотой до 9,6 м Материалы для проектирования. Рабочие чертежи колонн Арматурные и закладные изделия.	
1.432-14/80 вып. 0 вып. 1 вып. 2 вып. 3	Стеновые панели отапливаемых производственных зданий с шагом колонн 6м. Материалы для проектирования. Стеновые панели Карнизные панели Арматурные изделия и закладные детали.	
1.439-2	Стальные изделия для креплений панельных стен одноэтажных производственных зданий с железобетонным каркасом.	
1.462.1-10/80 вып. 1 вып. 2	Балки стропильные железобетонные для покрытий зданий с пролетами 6 и 9м. Материалы для проектирования и рабочие чертежи балок Арматурные и закладные изделия.	
1.465.1-10/82 вып. 1	Комплексные железобетонные плиты покрытий одноэтажных промышленных зданий. Комплексные плиты с несущей основой из железобетонных ребристых плит длиной 6м	
1.494-24 вып. 1	Стаканы для крепления крышных вентиляторов, дефлекторов и зонтов. Рабочие чертежи.	
2.420-1 вып. 1	Монтажные детали сборных железобетонных колонн и подкрановых балок одноэтажных промышленных зданий Рабочие чертежи типовых монтажных деталей.	
2.432-1 вып. 0 вып. 1	Монтажные узлы панельных стен отапливаемых одноэтажных производственных зданий с железобетонным каркасом. Материалы для проектирования. Монтажные узлы.	
2.460-2 вып. 2	Монтажные детали сборных железобетонных конструкций покрытий одноэтажных промышленных зданий Рабочие чертежи типовых монтажных деталей плит и температурных швов.	
2.460-15 вып. 0	Типовые узлы покрытий промышленных зданий в местах установки крышных вентиляторов Указания по применению типовых узлов	

Инв.№ подл. | Подпись и дата | Взам. инв.№

Привязан

Инв.№ 8920/4 16

Инв.№

			ТП 904-1-58.85-КЖ
			Компрессорная станция 4К-20А
Ст. инж.	Голмачева		Стадия Р; Лист 2; Листов
Вед. инж.	Макарова		
Рук. гр.	Моргунов		
Нач. ОСП-1	Саакьянц		
Гл. спец. по	Боярченко		Общие данные. (Продолжение)
Н. контр.	Луценко		Госстрой СССР Ростовский Промстройниипроект
ГИП	Осташевский		

Копировал: Шиш

Формат А2

Типовой проект 904-1-58.85 КЖ Альбом 4

Согласовано

Инв. № подл. | Подпись и дата | Взам. инв. №

Ведомость ссылочных и прилагаемых документов

Обозначение	Наименование	Примечание
	Ссылочные документы	
3.006-2	Сборные железобетонные каналы и тоннели из лотковых элементов	
Вып. I	Материалы для проектирования	
Вып. II-1	Рабочие чертежи железобетонных изделий (Лотковые элементы).	
Вып. II-2	Рабочие чертежи железобетонных изделий (Плиты, опорные подушки).	
Вып. II-3	Рабочие чертежи арматурных изделий и закладных деталей (Лотковые элементы)	
Вып. II-4	Рабочие чертежи арматурных изделий и закладных деталей (Плиты, опорные подушки).	
Вып. III-2	Рабочие чертежи железобетонных изделий для узлов трасс (лотковые элементы и плиты с отверстиями, балки)	
Вып. III-3	Рабочие чертежи арматурных изделий и закладных элементов (лотковые элементы и плиты с отверстиями, балки).	
3.900 3	Сборные железобетонные конструкции емкостных сооружений для водоснабжения и канализации.	
Вып. 7	Изделия для круглых колодцев.	
часть 1	Рабочие чертежи.	
часть 2	Рабочие чертежи арматурных изделий.	
1.400-6/76	Унифицированные закладные детали сборных железобетонных конструкций зданий промышленных предприятий.	
Вып. 1	Закладные детали конструкций одноэтажных зданий	
3.901-5	Сальники набивные Ду 50-1400 мм для пропуска труб через стены	
1.427.1-3	Колонны железобетонные прямоугольного сечения для продольного и торцевого фахверка одноэтажных производственных зданий высотой 3.0-14.4 м.	
Вып. 0	Материалы для проектирования.	
Вып. 1	Колонны. Рабочие чертежи.	
Вып. 2	Арматурные и закладные изделия. Стальные элементы колонн. Рабочие чертежи.	
3.901-6	Патрубки ребристые Ду 50 ÷ Ду 1400 мм для пропуска труб через стены. Рабочие чертежи	
	Прилагаемые документы	
ТП 904-1- -КЖИ Альбом 5	Строительные конструкции и изделия	

Ведомость объемов сборных бетонных и железобетонных конструкций по рабочим чертежам основного комплекта ТП 904 1 КЖ, АР.

№ строки	Наименование группы элементов конструкции	Код	Кол. м³	Примечание
1	Фундаменты	581200	0.1	
2	Колонны	582100	6.7	
3	Балки стропильные	582200	5.5	
4	Фундаментные балки	582400	2.7	
5	Перемычки	582800	0.4	
6	Панели стеновые наружные	583100	67.2	
7	Плиты покрытия	584100	14.2	
8	Детали смотровых колодцев	585500	6.0	
9	Детали каналов	585800	40.5	
10	Элементы оград	589900	1.1	
11	Итого		144.4	
	Материалы на изготовление сборных бетонных и железобетонных конструкций учтены в ведомости потребности в материалах и отдельно не учтены			

Привязан

Инв. № 8920/4 17

Инв. №

Ст. инж.	Толначева		
Вед. инж.	Макарова		
Рук. гр.	Моргунов		
Нач. ОСП-1	Саакьянц		
Гл. спец. ТО	Боярченко		
Н. контр.	Луценко		
ГИП	Устшевская		

ТП 904 -1-58.85-КЖ

Компрессорная станция 4К-20А

Общие данные (Окончание)

Стадия	Лист	Листов
Р	3	

ГОССТРОЙ СССР РОСТОВСКИЙ ПРОМСТРОЙНИИПРОЕКТ

копировал Ненашева

Формат А2

Типовой проект 904-1-58.85-КЖ Альбом 4

Схема расположения элементов фундаментов

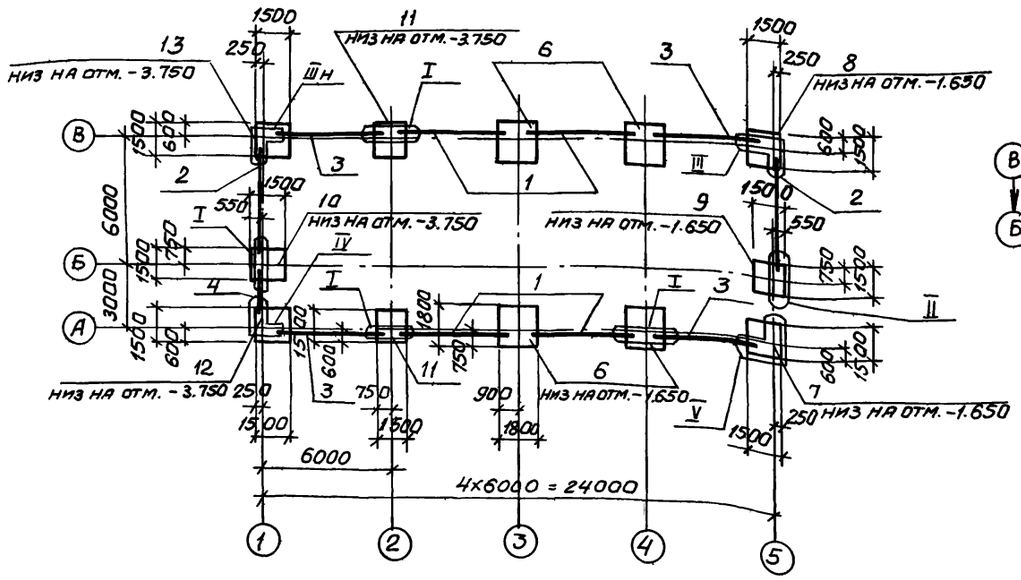

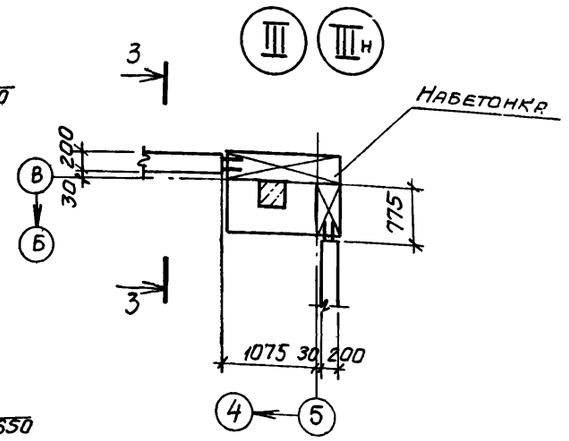

Спецификация к схеме расположения элементов фундаментов.

Марка, поз.	Обозначение	Наименование	Кол.	Масса ед.кг	Примечание
		Балки фундаментные			
1	1.415-1 вып. 1	ФБ6-41	4	700	
2		ФБ6-42	2	700	
3		ФБ6-43	4	600	
4	ТП904-1- -КЖИ-ФБ1	ФБ1	1	250	
		Фундаменты			
6	ТП904-1- -КЖ лист 5	Фм1	4		
7		Фм2	1		
8		Фм3	1		
9	лист 6	Фм4	1		
10		Фм5	1		
11		Фм6	2		
12		Фм7	1		
13		Фм8	1		

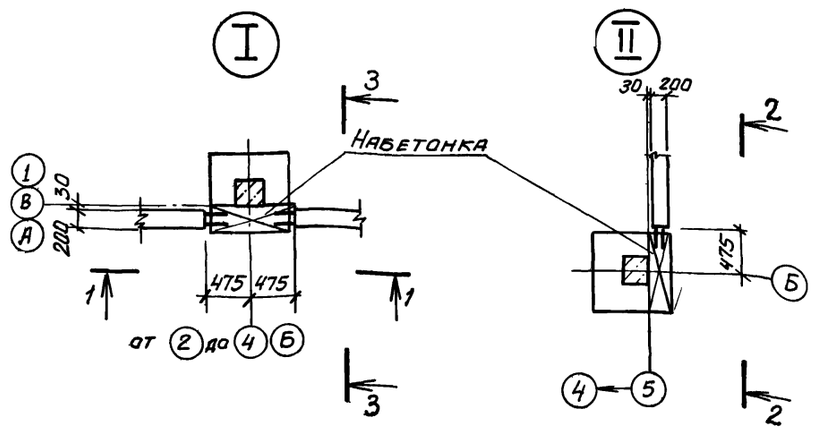

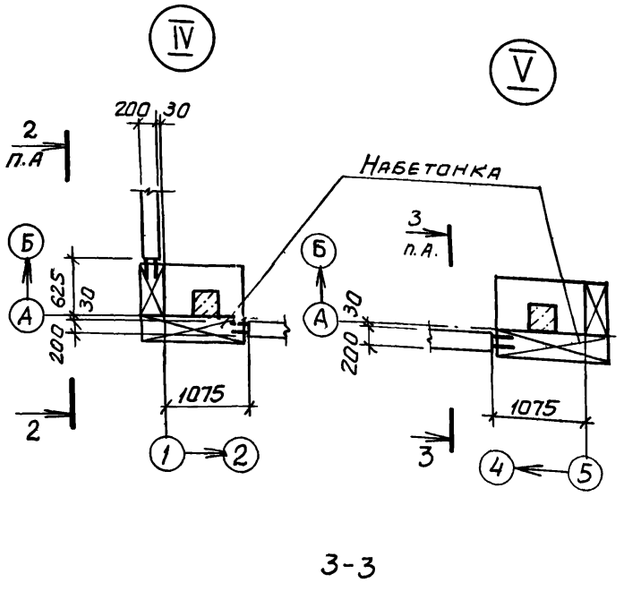

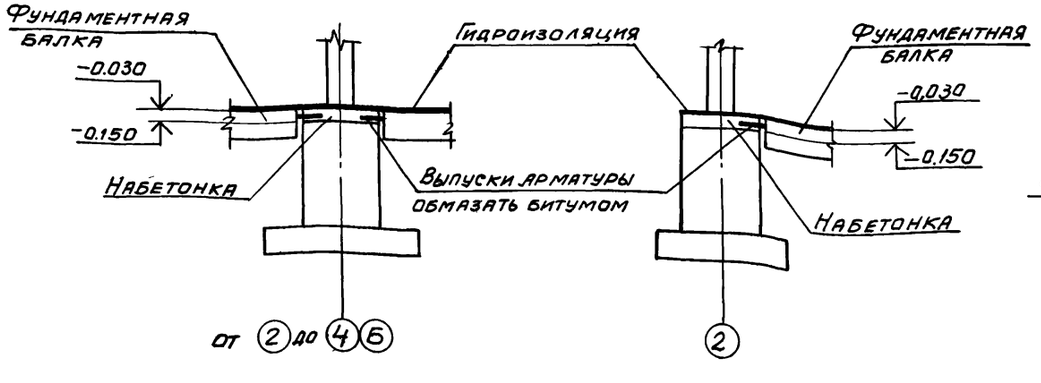

1. За условную отметку 0.000 принят уровень чистого пола первого этажа машинного зала.

2. Характеристика грунтов, служащих основанием для фундаментов, дана в пояснительной записке к типовому проекту.

3. Фундаменты выполняются в типовой опалубке серии 1.412-1/77.

4. Подготовку основания под фундаменты выполнять путем втрамбования в грунт щебня или гравия крупностью 40-60 мм.

5. На участках между торцами фундаментных балок выполнить набетонки из бетона марки 100.

6. Гидроизоляция под стены выполняется на отметке -0,030 из слоя цементного раствора состава 1:2, толщиной 30 мм.

Согласовано

Взам. инв. №

Подпись и дата

Инв. № подл.

Привязан

Инв. № 8920/4

18

			ТП 904-1-58.85-КЖ
			Компрессорная станция 4К-20А
Ст. инж.	Толмачева		Стадия Р; Лист 4; Листов
Вед. инж.	Макарова		
Рук. гр.	Моргунов		
Нач. ОСП	Саакьянц		Схема расположения элементов фундаментов
Гл. спец.	Бояруенко		Госстрой СССР Ростовский Промстройниипроект
Н. контр.	Луценко		
ГИП	Осташевский		

Копировал: Шу.

Формат А2

Типовой проект 904-1-58.85-КЖ. Альбом 4

Фм1

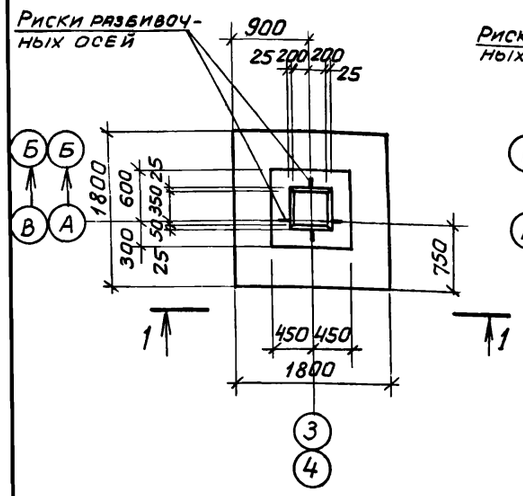

Фм2

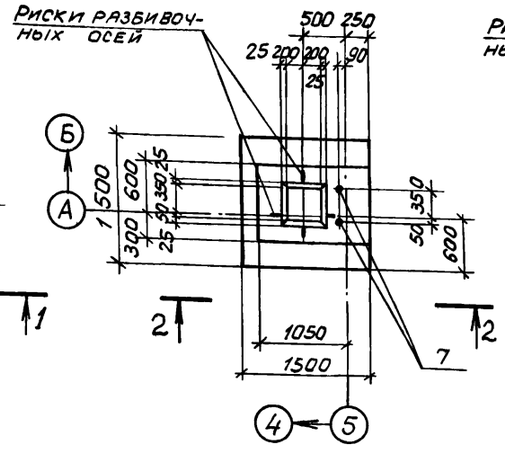

Фм3

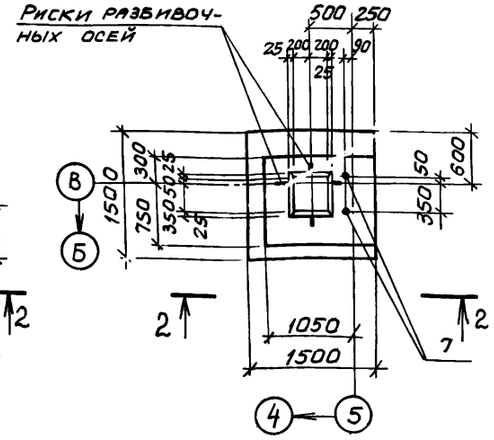

Спецификация к фундаментам Фм 1- Фм 3

Формат	Зона	Поз.	Обозначение	Наименование	Кол. на испол. Фм1	Фм2	Фм3	Примечание
				Сборочные единицы				
				Сетки арматурные				
		1	1.410-2 вып. 1	С 10АII-14×15		2	2	
		2		С(1)10АII-8×18	4			
		3	1.412-1/77 вып.3	СН 12АII-6×15	2	2	2	
		4		СА-8АI	5	5	5	
				Стандартные изделия				
		7		Болт 1.1 М24×800 ВСт3кп2 ГОСТ 24379.1-80		2	2	3,42 кг
				Материалы				
				Бетон марки 150	1,8	2,0	2,2	м3

1-1

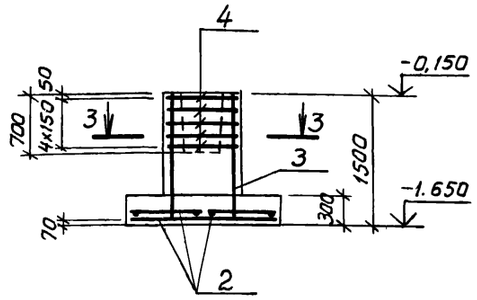

2-2

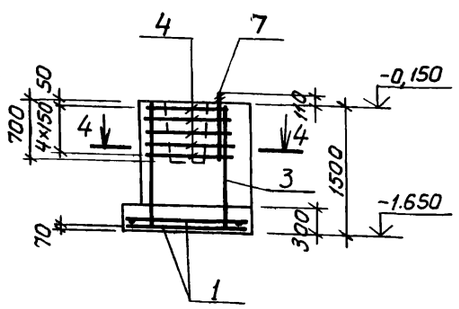

3-3

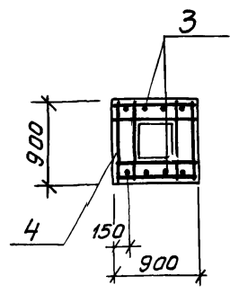

4-4

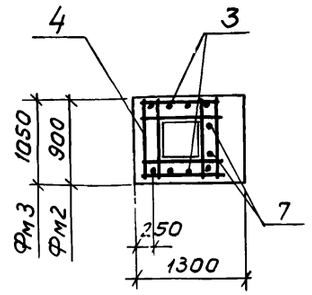

Ведомость расхода стали на элемент, кг

Марка элемента	Изделия арматурные							Всего	Общий расход
	Арматура класса								
	А-I				А-II				
	ГОСТ 5781-82								
	ф6	ф8		Итого	ф10	ф12	Итого		
Фм1	3,8	15,1		18,9	21,6	10,4	32,0	50,9	50,9
Фм2	1,9	15,1		17,0	14,3	10,4	24,7	41,7	41,7
Фм3	1,9	15,1		17,0	14,3	10,4	24,7	41,7	41,7

Схемы раскладки сеток подошвы фундаментов

Фм1

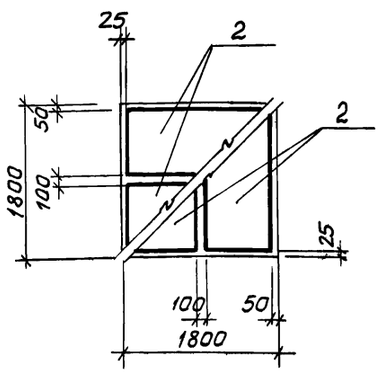

Фм2 - Фм8

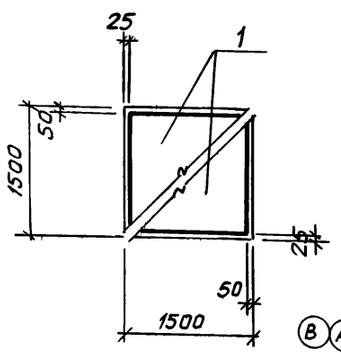

Схемы нормативных нагрузок

Фм1, Фм6

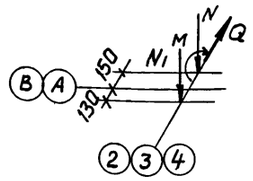

Фм2, Фм3, Фм7, Фм8

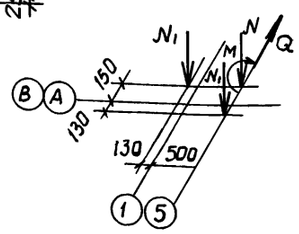

Фм4, Фм5

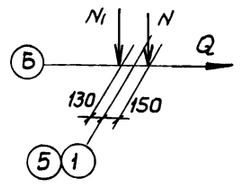

Таблица нагрузок

Марка элемента	Наименование усилий и усилия N кН	N1 кН	Q кН	M кН.м
Фм1, Фм6	143	100	8,9	27
Фм2, Фм3	72	50	5,0	13,5
Фм4, Фм5	20	75	5,9	
Фм7, Фм8	72	50	5,0	13,5

Нагрузки на фундаменты даны по верхнему обрезу фундамента без учета нагрузок на пол, веса фундамента и грунта на его уступах.

Согласовано

Инв.№ подл. | Подпись и дата | Взам. инв.№

Инв. № 8920/4

19

Привязан

Инв. №

Ст. инж.	Толмачева	
Вед. инж.	Макарова	
Рук. гр.	Моргунов	
Нач. ОСП-1	Саакьянц	
Гл. спец. т.о.	Боярченко	
Н. контр.	Луценко	
ГИП	Осташевский	

ТП904-1-58.85-КЖ

Компрессорная станция 4К-20А

Стадия	Лист	Листов
Р	5	

Фундаменты Фм 1- Фм 3.

Госстрой СССР Ростовский Промстройниипроект

Копировал: Шу

Формат А2

Альбом 4

Типовой проект 904-1-58.85-КЖ

Согласовано

Инв. № подл. | Подпись и дата | Взамен инв.

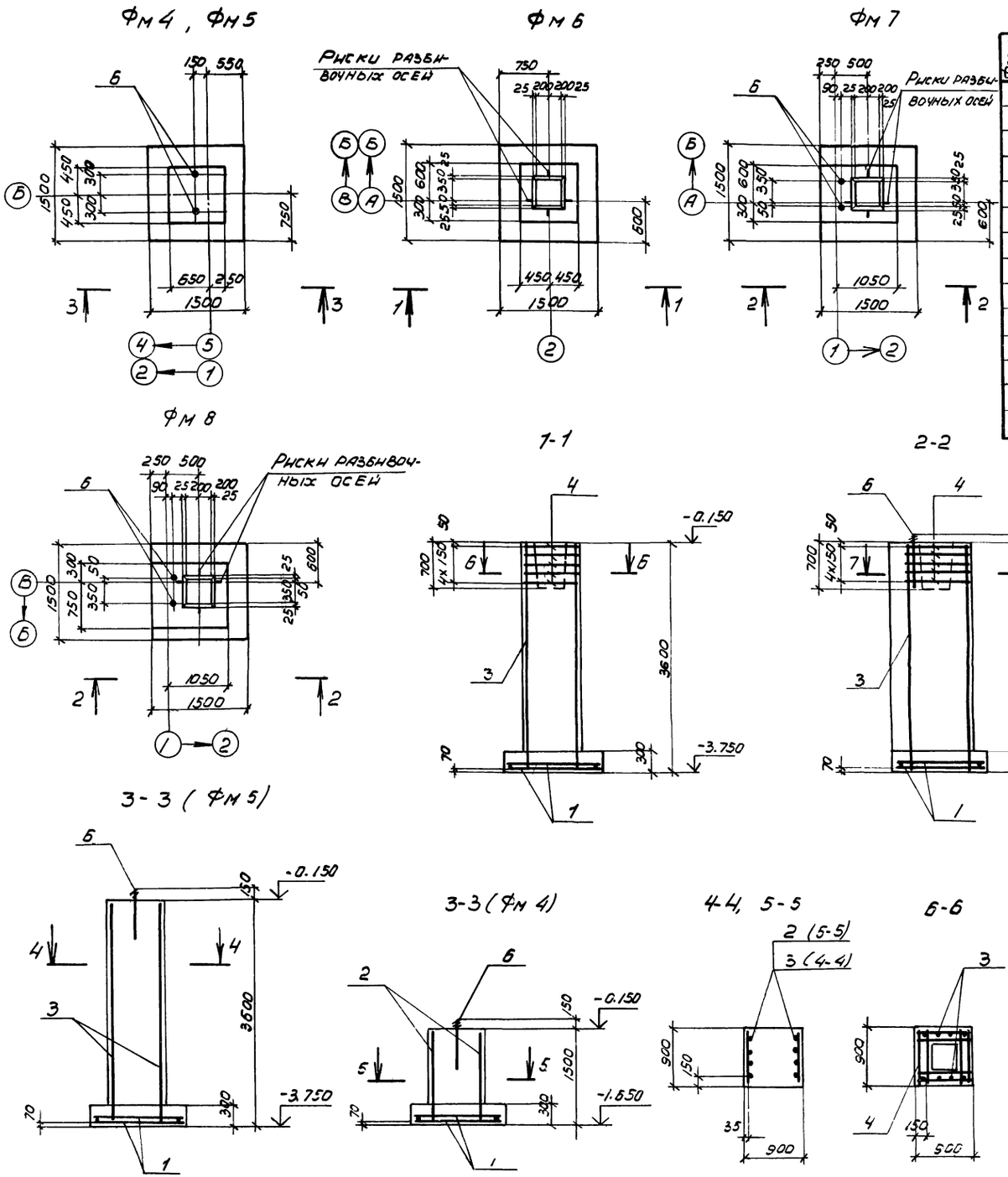

Спецификация к фундаментам Фм 4 – Фм 8

Формат	Зона	Поз.	Обозначение	Наименование	Кол. на исполнение Фм 4	Фм 5	Фм 6	Фм 7	Фм 8		Примечание
				Сборочные единицы							
				Сетки арматурные							
		1	1.410-2 Вып. 1	С10АII-14х15	2	2	2	2	2		
		2		СН12АII-6х15	2						
		3	1.412-1/77 Вып. 3	1С12АII-6х36		2	2	2	2		
		4		СА-8АI			5	5	5		
				Стандартные изделия							
		6		Болт 1.1М24х800ВС+3кп2 ГОСТ 24379.1-80	2	2		2	2		3.42 кг
				Материалы							
				Бетон марки 150	1.7	3.3	3.2	4.1	5.1		$м^3$

Ведомость расхода стали на элемент, кг

Марка элемента	Изделия арматурные. Арматура класса А-I, Гост 5781-82: Ф6	Ф8		Итого	А-II: Ф10	Ф12		Итого	Всего	Общий расход
Фм 4	1.9	1.6		3.5	14.3	10.4		24.7	28.2	28.2
Фм 5	1.9	2.9		4.8	14.3	25.2		39.5	44.3	44.3
Фм 6	1.9	16.4		18.3	14.3	25.2		39.5	57.8	57.8
Фм 7	1.9	16.4		18.3	14.3	25.2		39.5	57.8	57.8
Фм 8	1.9	16.4		18.3	14.3	25.2		39.5	57.8	57.8

Схемы раскладки сеток подошвы фундаментов и нормативных нагрузок даны на листе 5

Инв. № 8920/4

20

Привязан

Инв.

Ст. инж.	Толмачева	
Вед. инж.	Макарова	
Рук. гр.	Моргунов	
Нач. осн.	Саакьянц	
Гл. спец.	Бояруенко	
Н. контр.	Луценко	
ГИП	Осташевский	

ТП 904-1-58.85-КЖ

Компрессорная станция 4к-20А

Фундаменты Фм 4-Фм 8

Стадия	Лист	Листов
Р	6	

ГОССТРОЙ СССР РОСТОВСКИЙ ПРОМСТРОЙНИЙПРОЕКТ

Формат А2

Типовой проект 904-1-58.85-КЖ Альбом 4

Схема расположения подземных конструкций

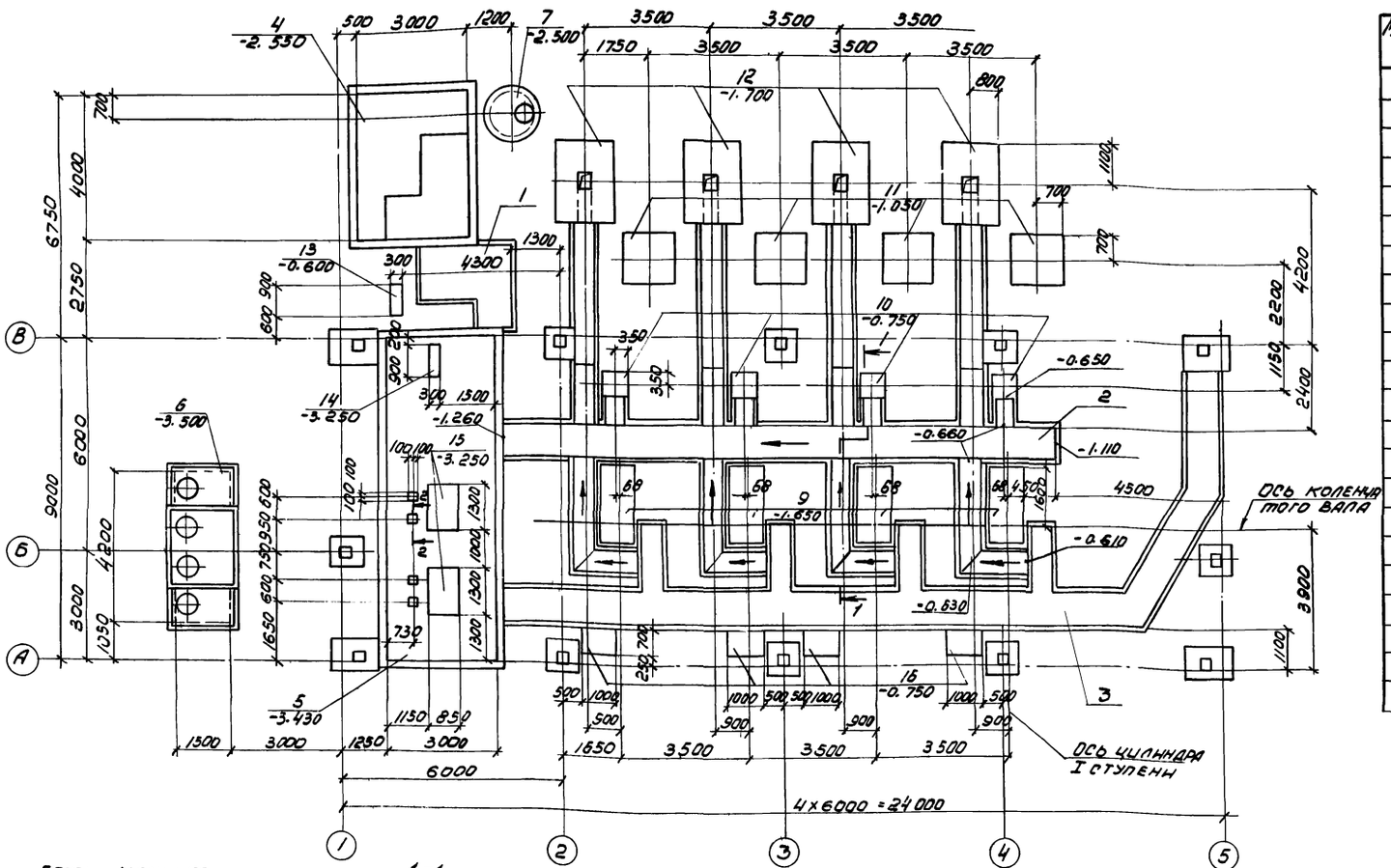

1-1

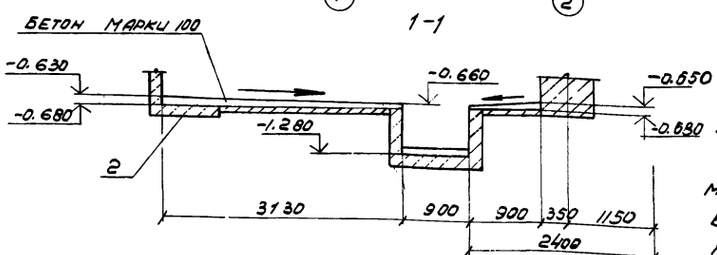

2-2

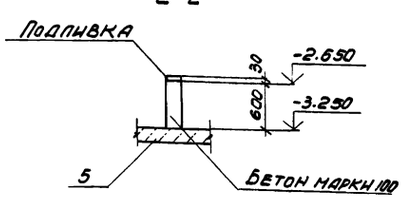

1. Схема расположения фундаментов под каркас здания и фундаментных балок дана на листе 4.

2. Подготовку основания под монолитные элементы подземных конструкций выполнять путём втрамбования в грунт щебня или гравия крупностью 40-60 мм; под сборные железобетонные - из песка толщиной 100 мм.

3. Обратную засыпку пазух у стенок канала допускается производить после монтажа плит перекрытия канала непучинистым грунтом с послойным трамбованием через 200-300 мм.

4. Наружные поверхности стен подземных конструкций, кроме фундаментов под оборудование, находящиеся в грунте, обмазать за 2 раза горячим битумом марки БН 70/30 ГОСТ 6617-76* по холодной битумной грунтовке.

5. Подливку выполнить из цементно песчаного раствора марки 150.

6. На схеме расположения подземных конструкций даны отметки низа конструкций.

Спецификация к схеме расположения подземных конструкций

Марка, поз.	Обозначение	Наименование	Кол.	Масса ед. кг	Примечание
1	ТП 904-1- -КЖ лист 8-10	Канал КН1	1		
2		" КН2	1		
3		" КН3	1		
4	лист 19	Приямок ПРм 1	1		
5	лист 15	Подвал	1		
6	лист 17	Резервуар РЕм 1	1		
7	лист 16	Колодец К2	1		
		Фундаменты под оборудование			
9	ТП 904-1- -КЖ лист 21	Фом 1	4		
10	лист 22	Фом 2	4		
11		Фом 3	4		
12		Фом 4	4		
13		Фом 5	1		
14		Фом 6	1		
15		Фом 7	2		
16		Фом 8	4		
		Материалы			
		Бетон марки 100	1.8		м³

Инв. № 8920/4

21

Привязан

Инв. №

Ст. инж.	Толмачева	
Вед. инж.	Макарова	
Рук. гр.	Моргунов	
Нач. осн.	Саакьянц	
Гл. спец.	Боярченко	
Н. контр.	Луценко	
ГИП	Осташевский	

ТП904-1-58.85-КЖ

Компрессорная станция 4К-20А

Стадия	Лист	Листов
Р	7	

Схема расположения подземных конструкций

ГОССТРОЙ СССР РОСТОВСКИЙ ПРОМСТРОЙНИЙПРОЕКТ

Формат А2

Инв. № подл. | Подпись и дата | Взамен инв. №

Альбом 4

Типовой проект 904-1-58.85-КЖ

Спецификация к схемам расположения плит перекрытия и элементов каналов КН1 – КН3

Марка, поз	Обозначение	Наименование	Кол. на схему КН1	КН2	КН3	Масса ед. кг	Примечание
		Схема 1					
		Лотки					
1	3.006-2, вып. II-1	Л5д-8		42		280	
2		Л9д-5		9		5100	
3		Л28д-3	1			1250	
4	ТП904-1-КЖИ-Л5д-8-1	Л5д-8-1			8	280	
5	-Л7д-5-1	Л7д-5-1			11	350	
6	-Л7д-5-2	Л7д-5-2			8	350	
7	3.006-2, вып II-1	Л8д-5	1			50	
8	ТП904-1-КЖИ-Л28д-3-1	Л28д-3-1	1			1250	
9	-Л7д-5-3	Л7д-5-3			3	350	
		Спорные подушки					
11	3.006-2, вып. II-2	ОП1	3	60		10	
		Участки монолитные					
20	ТП904-1- - КЖ лист 12	Ум 1			1		
21		Ум 2			3		
22		Ум 3		2			
23	лист 13	Ум 4		1			
24		Ум 5		1			
25		Ум 6		4			

Марка, поз.	Обозначение	Наименование	Кол. на схему КН1	КН2	КН3	Масса ед. кг	Примечание
		Участки монолитные					
26	ТП 904-1- -КЖ лист 14	Ум 7		1			
27		Ум 8		3			
28		Ум 9			1		
29		Ум 10			1		
31		Ф6 АI ГОСТ 5781-82	14	34	25	0.222	м
		Материалы					
		Бетон марки 100	0,19	0.51	0.37		$м^3$
		Схема 2					
		Плиты					
13	3.006-2 вып. II-1	П5д-8		16		100	
14	ТП904-1- КЖИ П5д-8-1	П5д-8-1		16	8	100	
15		П7д-3-1	1	12	23	150	
16	3.006-2 вып. II-1	П23д-3	2			820	
		Изделия соединительные					
30	ТП 904-1- -КЖИ-МС6	МС6			8	19,9	
32	3.901-6	Патрубок Ду 100 ℓ=500		4		5,5	

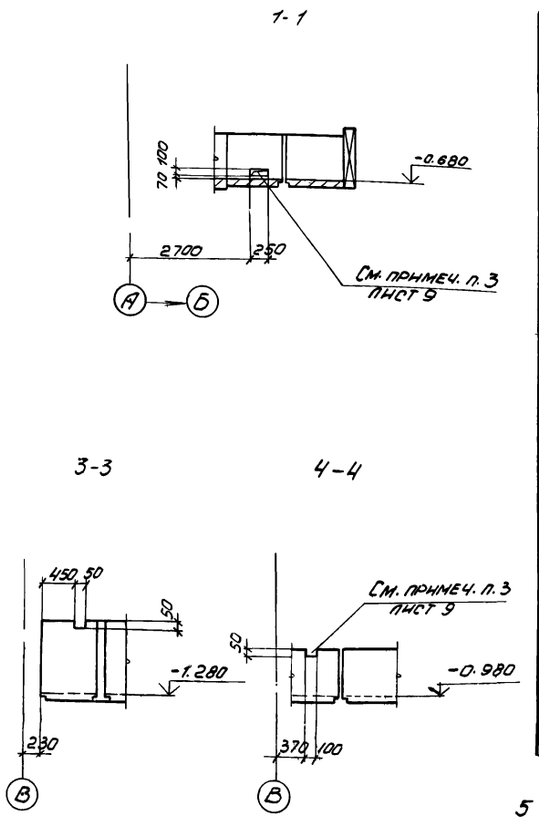

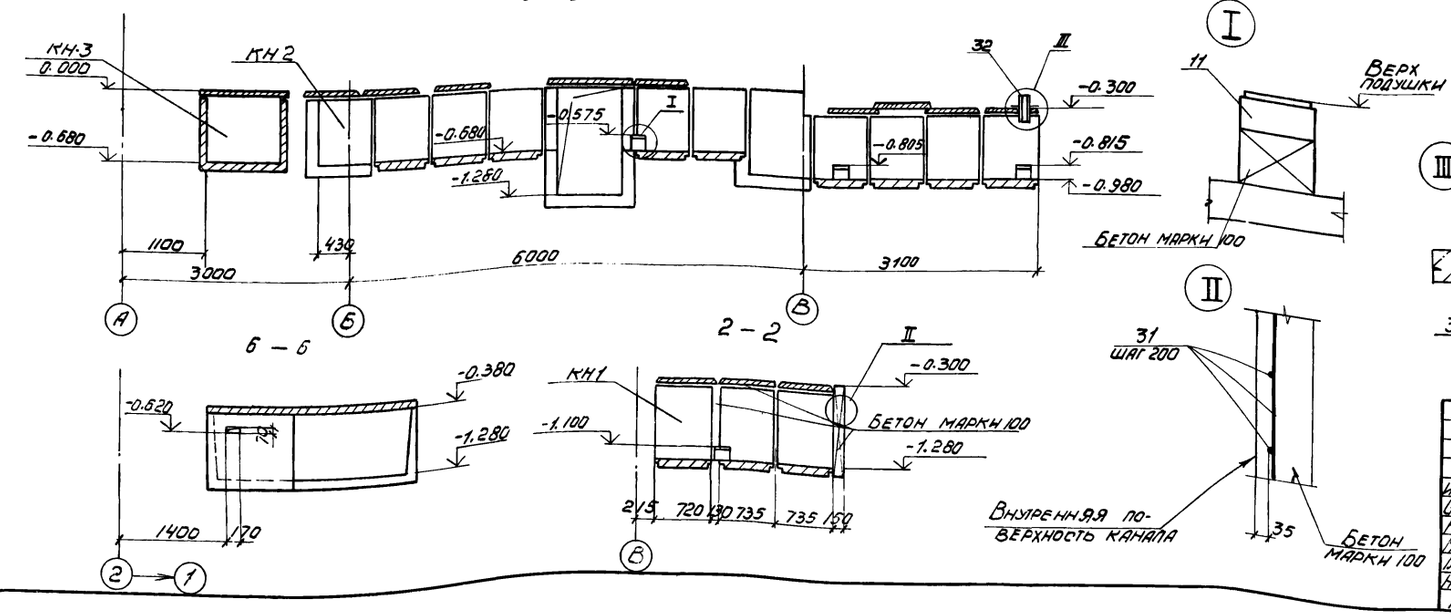

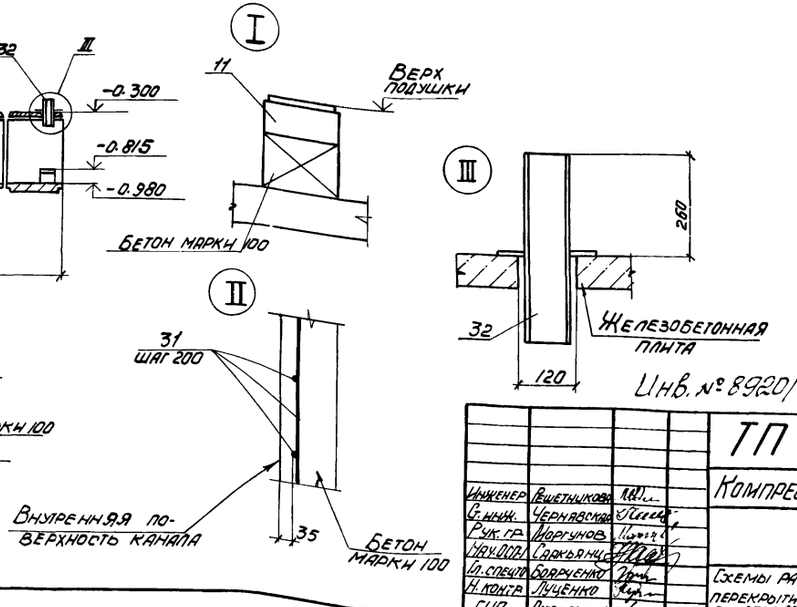

Инв. № 8920/4

22

Согласовано

Взам. инв. №

Подпись и дата

Инв. № подл.

Привязан

Инв. №

Инженер	Решетникова		
Г. инж.	Чернявская		
Рук. гр.	Моргунов		
Нач. ОСП	Саркьянц		
Гл. спецпр.	Боярченко		
Н. контр.	Луценко		
ГИП	Осташевский		

ТП 904-1-58.85-КЖ

Компрессорная станция 4К-20А

Стадия	Лист	Листов
Р	8	

Схемы расположения плит перекрытия и элементов каналов КН1-КН3 (начало).

Госстрой СССР
Ростовский промстройниипроект

Копировал Э.Ом

Формат А2

Альбом 4

Типовой проект 904-1-58.85 - КЖ

Схемы расположения элементов каналов КН1-КН3 (Схема 1)

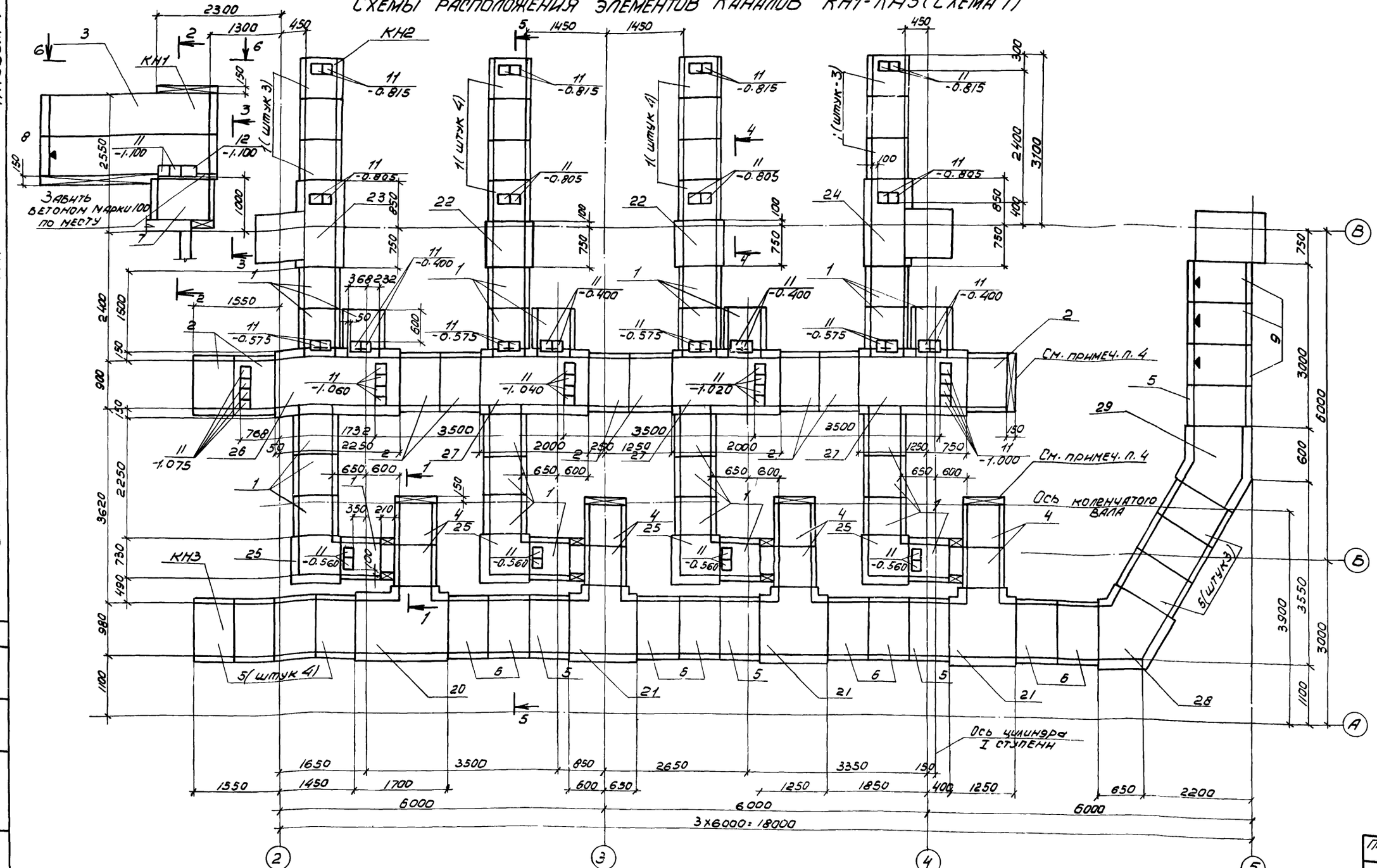

1. Временная распределенная нагрузка на полы и плиты каналов $P^{н}$ = 10 кПа.

2. Подготовку основания под монолитные участки каналов КН2, КН3 выполнять путём втрамбования в грунт щебня или гравия крупностью 40-60 мм, под сборную часть - подготовка песчаная.

3. Отверстия выполнить по месту путем рассверловки по его периметру дыр Ф20-25 мм с последующей выбивкой бетона без нарушения арматуры. После прокладки труб отверстия заделать бетоном марки 100.

4. Армирование монолитных стенок выполнить по узлу II на листе 8.

5. Знак ▼ дан для ориентации при монтаже.

Согласовано

Взамен инв.

Подпись и дата

Инв. подл.

Инв. № 8920/4 23

Привязан

Инв. №

Инженер	Решетникова	
Ст. инж.	Чернявская	
Рук. гр.	Моргунов	
Нач. ОСП-1	Саакьянц	
Гл. спецпо	Боярченко	
Н. контр.	Луценко	
ГИП	Осташевский	

ТП 904-1-58.85 - КЖ

Компрессорная станция 4К-20А

Стадия	Лист	Листов
Р	9	

Схемы расположения плит перекрытия и элементов каналов КН1-КН3 (продолжение)

Госстрой СССР Ростовский Промстройниипроект

Копировал Э. [illegible]

Формат А2

Типовой проект 904-1-58.85-КЖС Альбом 4

Схемы расположения плит перекрытия каналов КН1-КН3 (Схема 2)

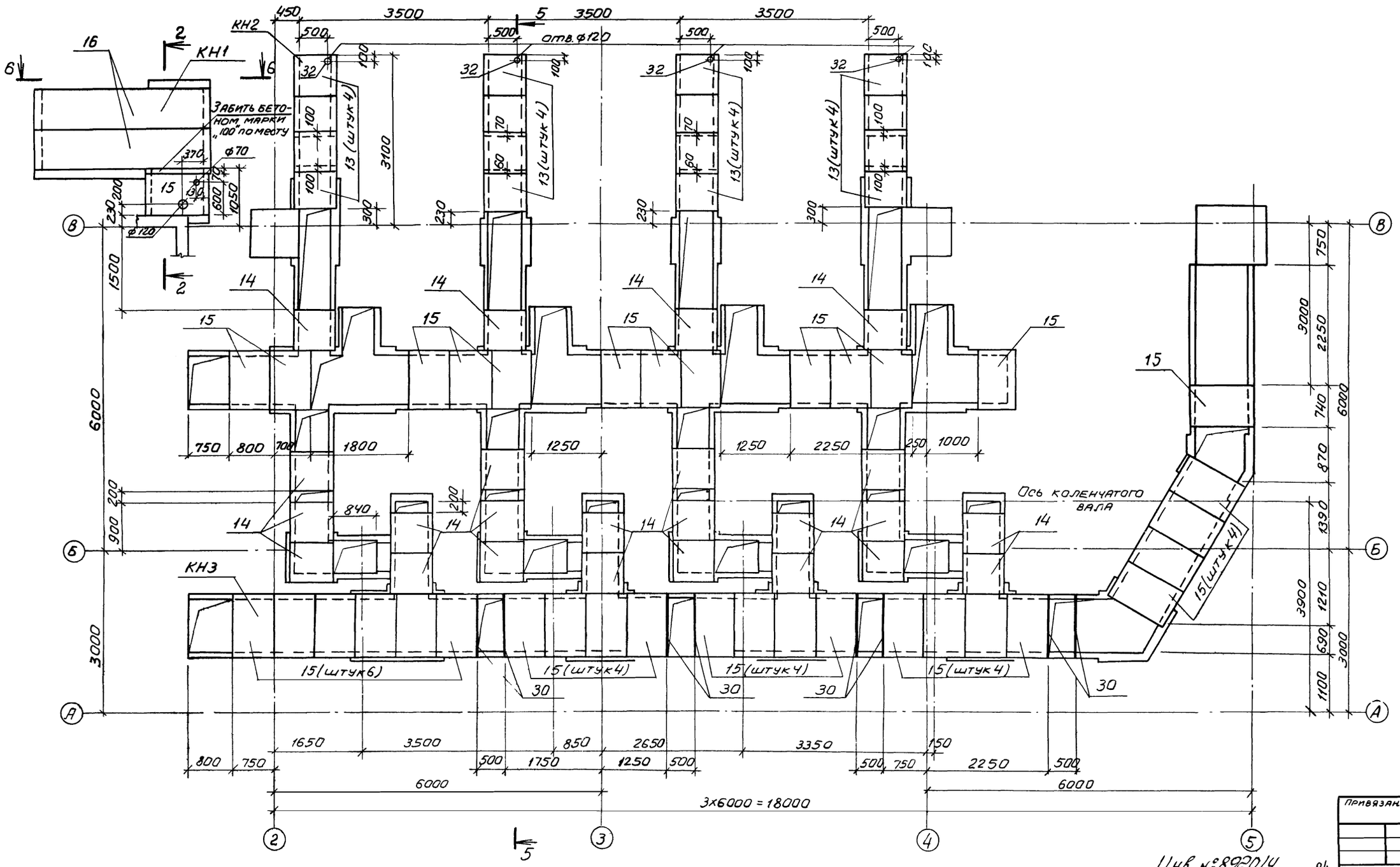

Согласовано

Инв. № подл. | Подпись и дата | Взам. инв. №

Инв. №8920/4

24

Привязан

Инв. №

Инжен	Решетникова		
Ст. инж.	Чернявская		
Рук. гр.	Моргунов		
Нач. УСП-1	Саакьянц		
Гл. спец. т.о	Бояренко		
Н. контр.	Луценко		
ГИП	Осташевский		

ТП 904-1-58.85-КНН

Компрессорная станция 4К-20А

Стадия	Лист	Листов
Р	10	

Схемы расположения плит перекрытия и элементов каналов КН1-КН3 (окончание)

Госстрой СССР Ростовский Промстройниипроект

Копировал:

Формат А2

Альбом 4

Типовой проект 904-1-58.85 - КЖ

Формат	Зона	Поз.	Обозначение	Наименование	кол. на испол. Ум1	Ум2	Ум3	Ум4	Ум5	Ум6	Ум7	Ум8	Ум9	Ум10	Примечание
				Сборочные единицы											
				Изделия закладные											
		1		МН 105-6	8	8							6	6	
		2	1.400-15 Вып.1	МН 106-3						1					
		3		МН 111-3	2	2				1	4	4			
		4		МН 113-3							1	1			
				Детали											
				Ф6 AI Гост 5781-82											
Б.Ч.		6*		ℓ = 1000	3,5	2.8	7.0	8.8	8.8	0.6	17.2	16,2	13,5	13,3	0.22 кг м.п.
Б.Ч.		7*		ℓ = 780	19	16		13	13	12	9	9	11	12	0.17 кг
Б.Ч.		8*		ℓ = 1330	5	4								7	0.3 кг
Б.Ч.		9*		ℓ = 1480	4	4				18					0.33 кг
Б.Ч.		10*		ℓ = 1750	23										0.39 кг
Б.Ч.		11*		ℓ = 1280		23									0.28 кг
Б.Ч.		12*		ℓ = 1080			8	5	5		1	1			0.24 кг
Б.Ч.		13*		ℓ = 550				4	4						0.12 кг
Б.Ч.		14*		ℓ = 1230							13	12			0.27 кг
Б.Ч.		15*		ℓ = 930	2	2	5	8	8						0.21 кг
Б.Ч.		16*		ℓ = 650						4					0.14 кг
Б.Ч.		18*		ℓ = 2080				4	4						0.46 кг
Б.Ч.				Ф6 AIII Гост 5781-82											
Б.Ч.		19*		ℓ = 2630	5	4							3	5	0.58 кг
Б.Ч.		20*		ℓ = 2100	4	4									0.47 кг
Б.Ч.		21*		ℓ = 2250	2	2	1	4	4	2					0.5 кг
Б.Ч.		22*		ℓ = 2850			4	2	2						0.63 кг
Б.Ч.		23*		ℓ = 800						2					0.58 кг
Б.Ч.		24*		Средняя ℓ = 1700									4	2	0.38 кг
Б.Ч.		25*		ℓ = 1400				2	2						0.31 кг
Б.Ч.		26*		ℓ = 1700				3	3						0.38 кг
Б.Ч.		27*		ℓ = 1100				2	2						0.24 кг
Б.Ч.		28*		ℓ = 3750							7	6			0.83 кг
Б.Ч.		29*		ℓ = 3150							2	2			0.7 кг
Б.Ч.		30*		ℓ = 2850							1	1			0.63 кг
Б.Ч.		31*		ℓ = 2550							3	3			0.57 кг
Б.Ч.		32*		ℓ = 1550						4					0.34 кг
Б.Ч.		33*		ℓ = 1600						5					0.36 кг
Б.Ч.		34*		ℓ = 1750						5					0.39 кг
Б.Ч.		35*		ℓ = 1380							16	14			0.3 кг.
				Материалы											
				Бетон марки 150	0.6	0.5	0.5	0.5	0.5	0.3	1.1	0.9	0.4	0.4	м³

*) Позиции 6-16, 18-35 смотрите ведомость деталей на данном листе.

Согласовано

Инв. № подл. | Подпись и дата | Взам. инв. №

Ведомость деталей

Поз.	Эскиз
7	700
8	1250
9	1400
10	1630
11	1200
12	1000
13	170; 100; 280
14	1150
15	850
16	220; 100; 330
6	По месту
19	700; 1230; 700
20	200; 1400

Поз.	Эскиз
21	700; 850; 700
22	1000; 850; 1000
23	100; 700
24	820 ÷ 1180; 700
25	700; 700
26	700; 1000
27	100; 1000
28	1300; 1150; 1300
29	1300; 1150; 700

Поз.	Эскиз
30	1000; 1150; 700
31	700; 1150; 700
32	700; 850
33	700; 900
34	650; 900
35	1300
18	300; 1700

Ведомость расхода стали на элемент, кг

Марка элемента	Изделия арматурные: Арматура класса A-I, Гост 5781-82, Ф6	Итого Ф6	A-III, Ф6	Итого Ф6	Всего	Изделия закладные: Арматура класса A-III, Ф8	Итого Ф8	Прокат марки ВСт3кп2, Гост 103-76: -6×100	-6×150	-6×200	Уголок 40	Итого	Всего	Общий расход
Ум1	18.6	18.6	5.9	5.9	24.5	1.6	1.6	4.0	2.2		3.2	9.4	11.0	35.5
Ум2	15.0	15.0	5.2	5.2	20.2	1.6	1.6	4.0	2.2		3.2	9.4	11.0	31.2
Ум3	10.0	10.0	3.0	3.0	13.0		—				—			13.0
Ум4	16.2	16.2	5.6	5.6	21.8		—				—			21.8
Ум5	16.2	16.2	5.6	5.6	21.8		—				—			21.8
Ум6	9.3	9.3	6.1	6.1	15.4	0.6	0.6	0.7	1.1		—	1.8	2.4	17.8
Ум7	27.3	27.3	9.0	9.6	36.9	1.6	1.6	—	4.4	1.4	—	5.8	7.4	44.3
Ум8	25.4	25.4	3427	3427	3681	1.6	1.6	—	4.4	1.4	—	5.8	7.4	375.5
Ум9	15.8	15.8	2.8	2.8	18.6	0.7	0.7	3.0	—		2.4	5.4	6.1	24.7
Ум10	17.4	17.4	3.7	3.7	21.1	0.7	0.7	3.0	--		2.4	5.4	6.1	27.2

Привязан

Инв. № 8920/4

Инв. №

25

Инженер	Инвалист		
Ст. инж.	Черняковская		
Без. инж.	Макарова		
Рук. гр.	Моргунов		
Начотд.	Максимов		
Аспирант	Бобриченко		
Н. контр.	Лучевко		
ГИП	Игнашевский		

ТП 904-1-58.85-КЖ

Компрессорная станция 4К-20А

Стадия	Лист	Листов
Р	11	

Спецификация к участкам монолитным Ум-1-Ум-10.

Госстрой СССР Ростовский Промстройниипроект

копировал З.А.

Формат А2

Типовой проект 904-1-58.85-КЖ Альбом 4

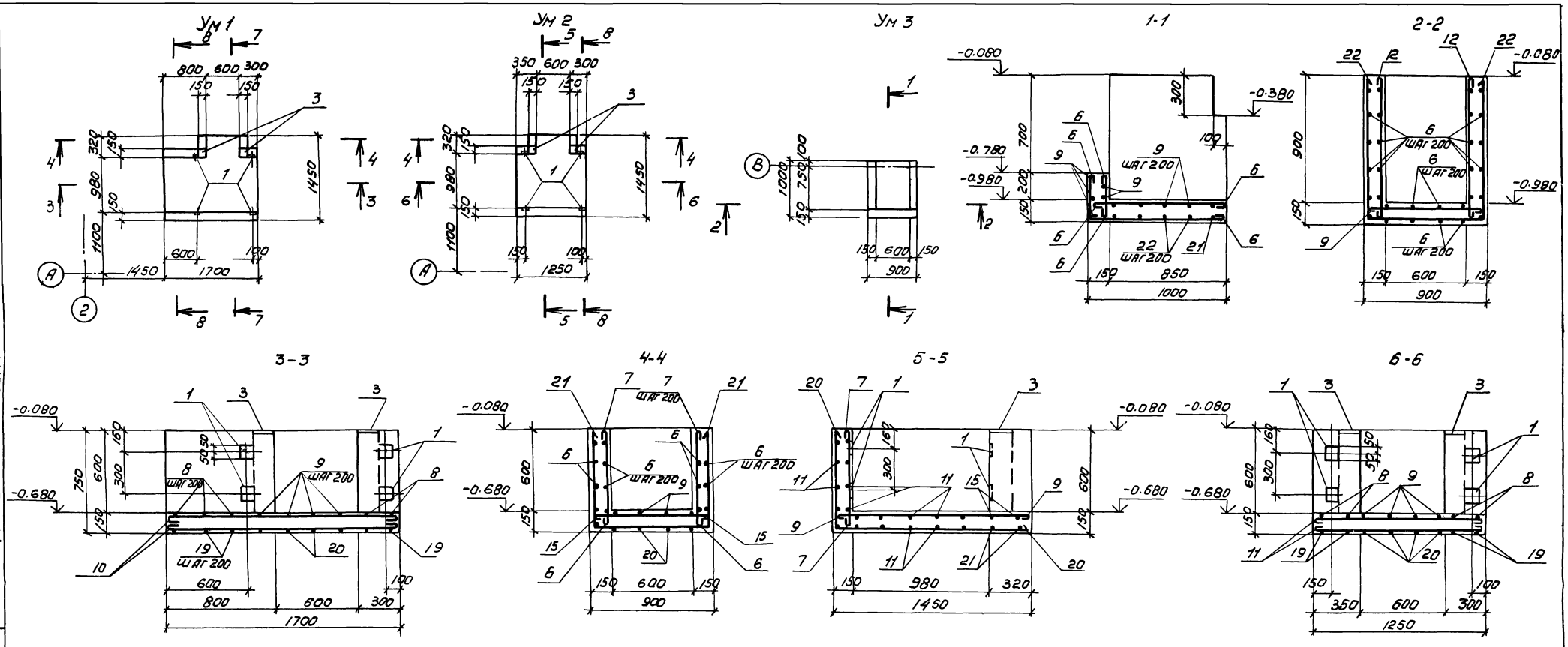

Защитный слой бетона для рабочей арматуры принят 25 мм.

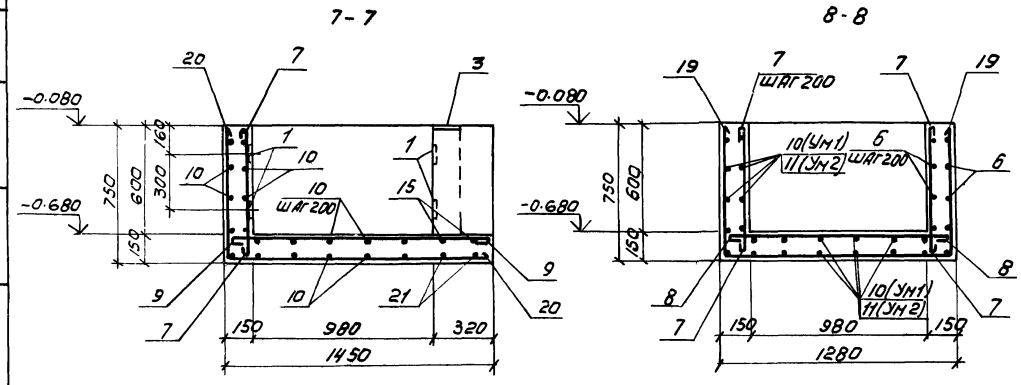

Инв. № 8920/4 26

Привязан

Инв. №

Инженер	Цимбалист	
Ст. инж.	Чернявская	
Вед. инж.	Макарова	
Рук. гр.	Моргунов	
Нач. осп.	Саакьянц	
Гл. спец. ТО	Боярченко	
Н. Контр.	Луценко	
ГИП	Осташевский	

ТП 904-1-58.85-КЖ

Компрессорная станция 4К-20А

Стадия	Лист	Листов
Р	12	

Участки монолитные Ум 1 - Ум 3.

Госстрой СССР РОСТОВСКИЙ ПРОМСТРОЙНИИПРОЕКТ

Копировал Э.

Формат А2

Согласовано

Взамен инв.

Подпись и дата

Инв. подл.

Типовой проект 904-1-58.85-КЖ Альбом 4

Согласовано

Инв.№ подл. | Подпись и дата | Взам. инв.№

Ум4

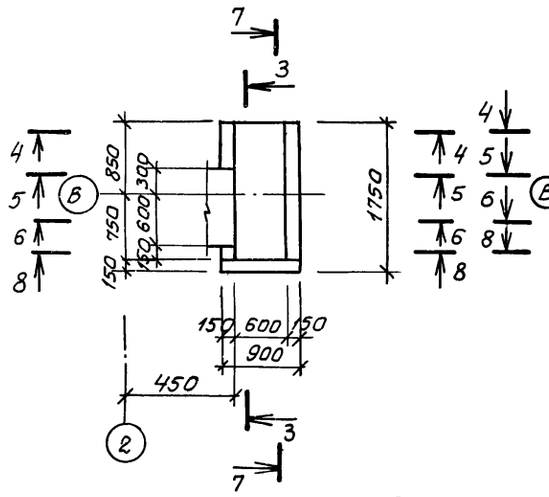

Ум5

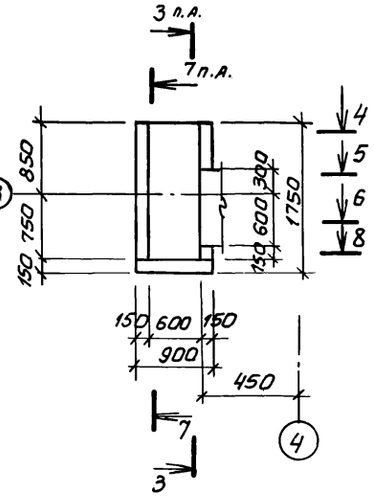

Ум6

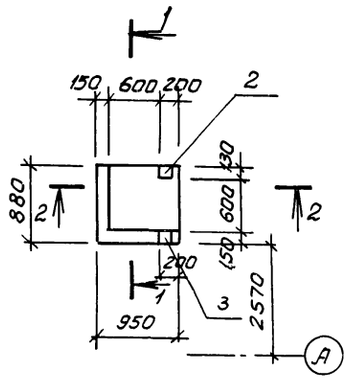

1-1

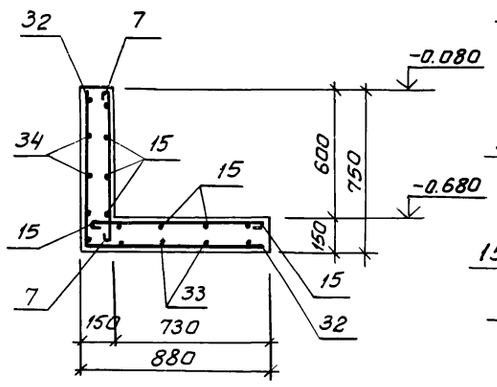

2-2

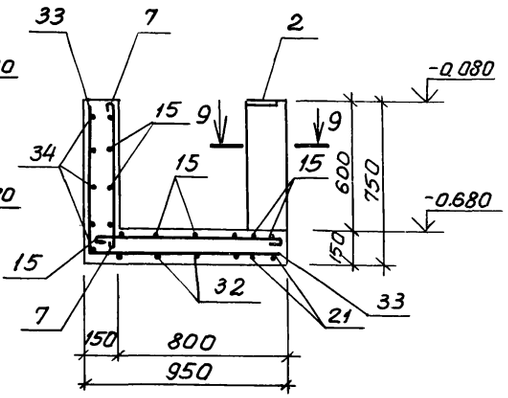

3-3

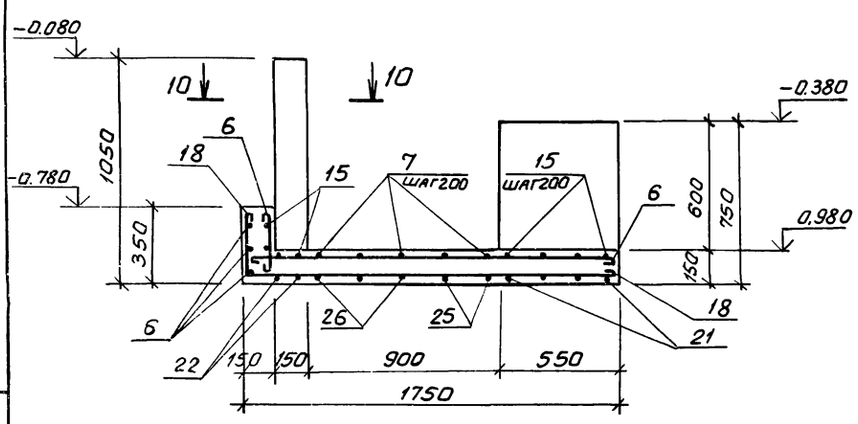

4-4

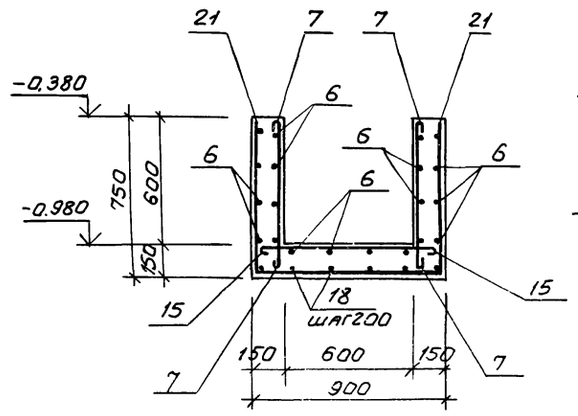

5-5

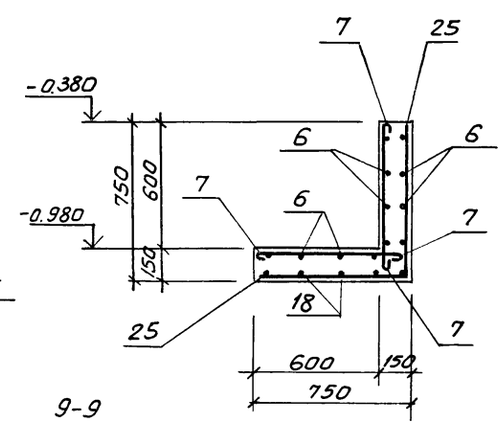

6-6

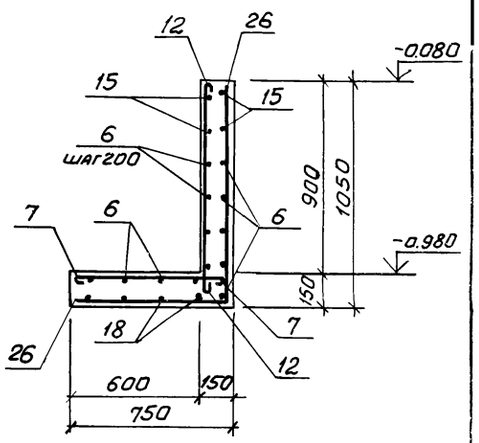

7-7

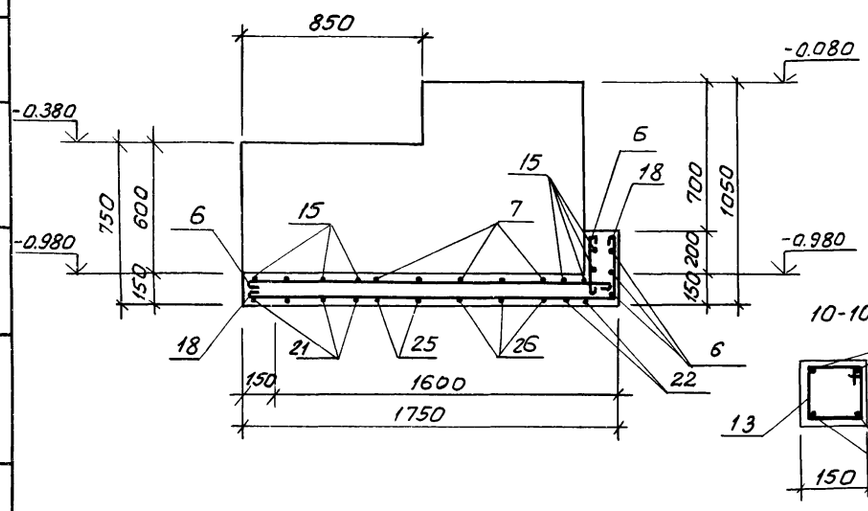

8-8

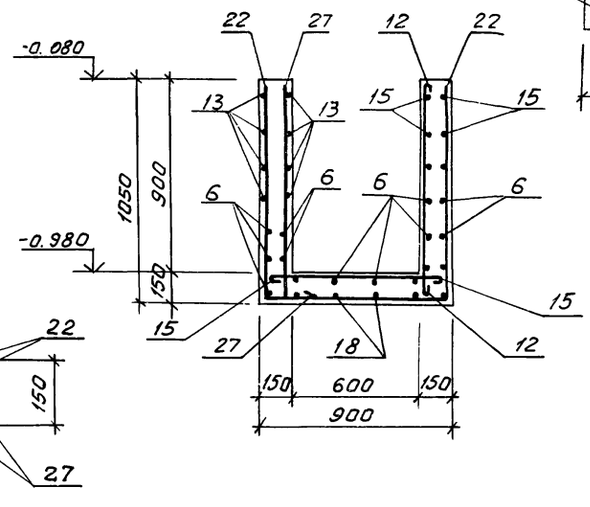

9-9

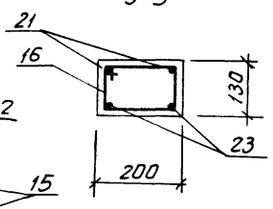

10-10

Защитный слой бетона для рабочей арматуры принят 25мм.

Привязан

Инв.№ 8920/4 27

Инв.№

Инженер	Цимбалист		
Ст. инж.	Чернявская		
Ведущ.	Макарова		
Рук. гр.	Моргунов		
Нач. ОСП-1	Саакьянц		
Гл. спец. т.о	Бояруенко		
Н. контр.	Луценко		
ГИП	Осташевский		

ТП 904-1-58.85-КЖ

Компрессорная станция 4К-20А

Стадия	Лист	Листов
Р	13	

Участки монолитные Ум4-Ум6.

Госстрой СССР Ростовский Промстройниипроект

Копировал: Шу

Формат А2

Альбом 4

Типовой проект 904-1-58.85 КЖ

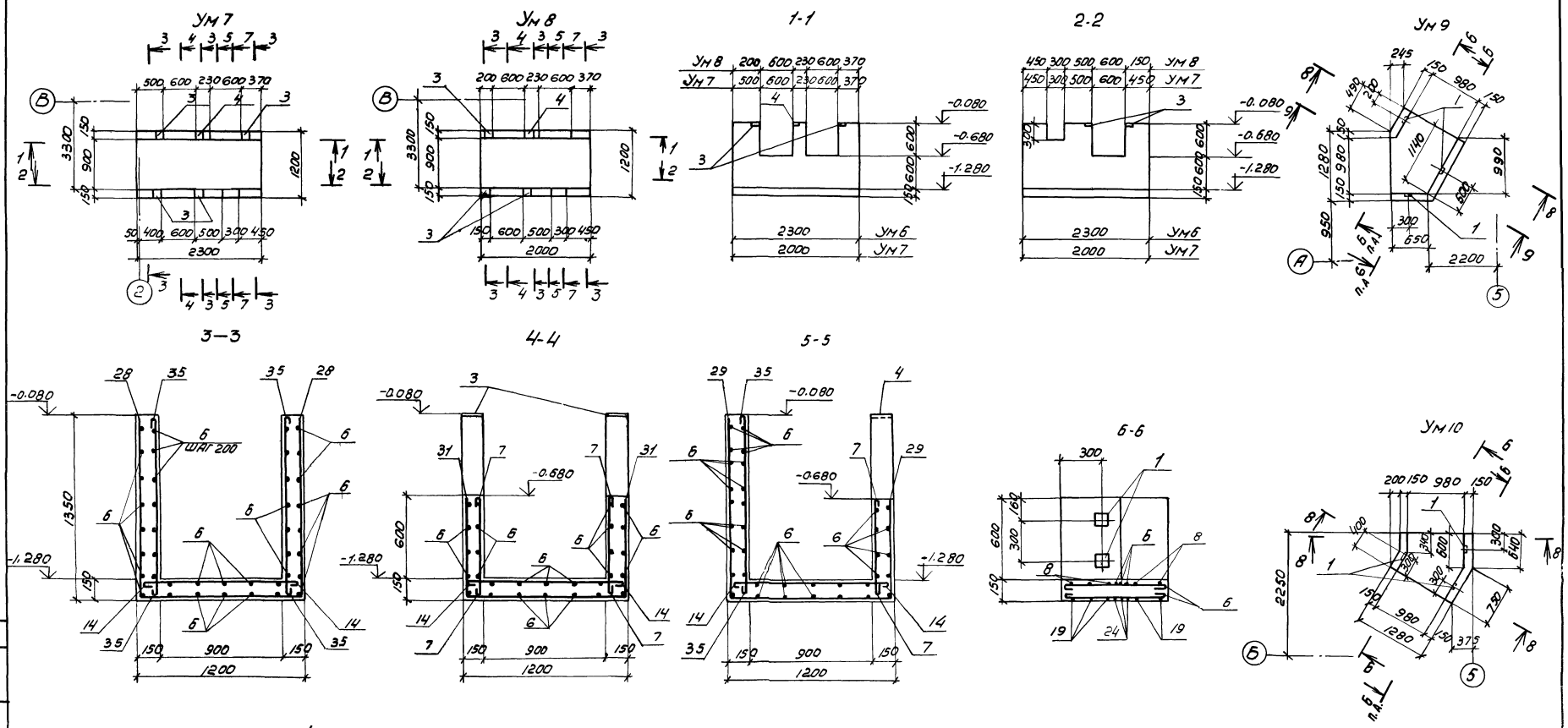

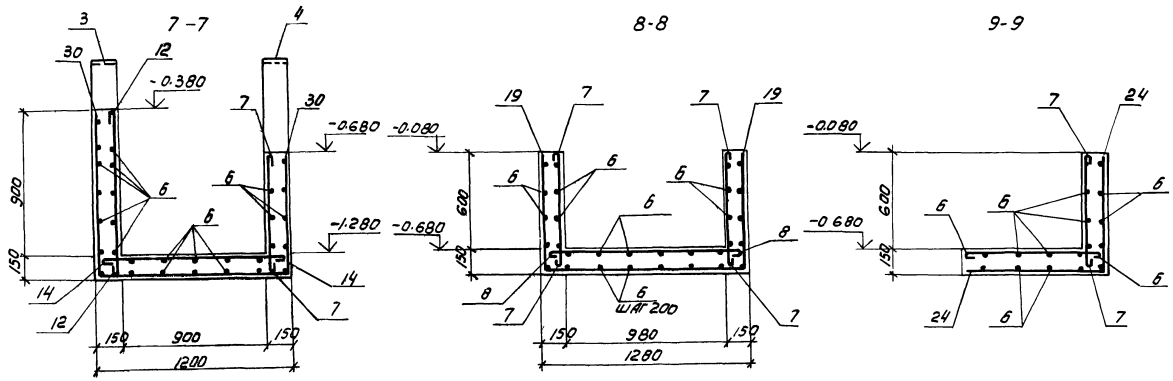

Защитный слой бетона для рабочей арматуры принят 25 мм.

Согласовано

Инв. № подл. | Подпись и дата | Взам. инв. №

Инв. № 8920/4 28

Привязан

Инв. №

Инженер	Цимбалист		
Ст. инж.	Чернявская		
Вед. инж.	Макарова		
Рук. гр.	Моргунов		
Нач. ОСП-1	Паакьянц		
Гл. спец. ТО	Боярченко		
Н. контр.	Луценко		
ГИП	Осташевский		

ТП 904-1-58.85-КЖ

Компрессорная станция 4К-20А

Стадия	Лист	Листов
Р	14	

Участки монолитные Ум 7-Ум 10

ГОССТРОЙ СССР РОСТОВСКИЙ ПРОМСТРОЙНИЙПРОЕКТ

Копировал Э.

Формат А2

Типовой проект 904-1-58.85 КЖ Альбом 4

Согласовано

Инв. № подл. | Подпись и дата | Взам. инв. №

Схема расположения элементов подвала

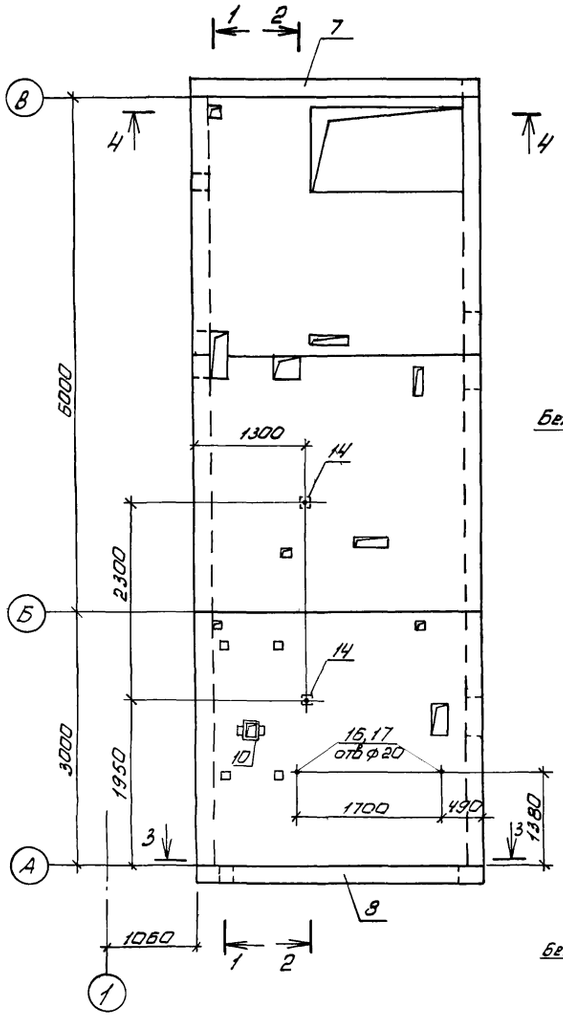

1-1

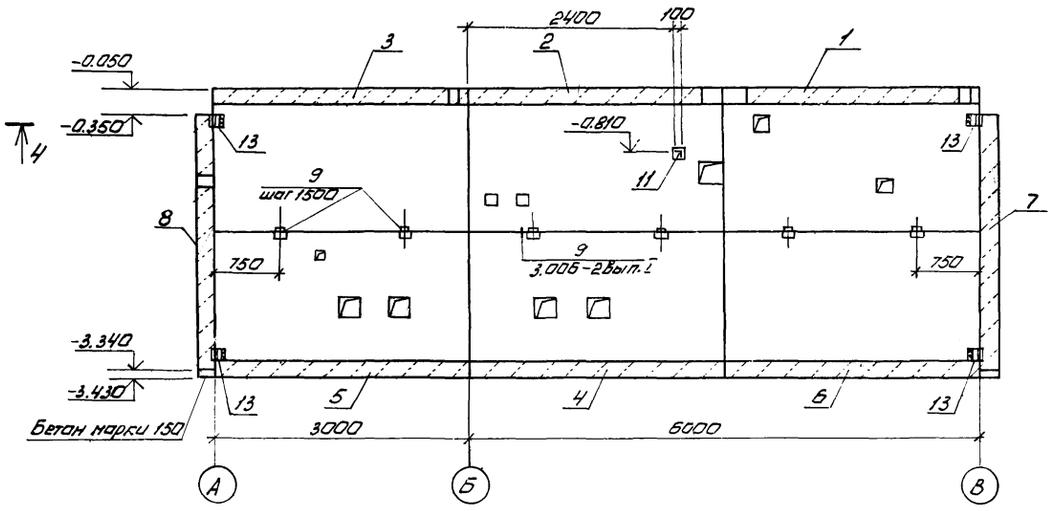

2-2

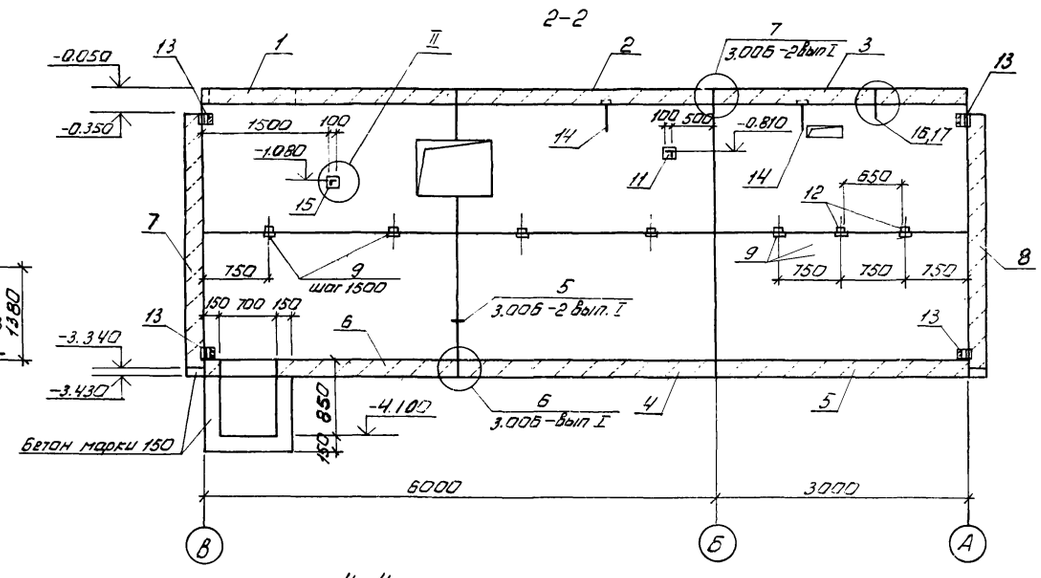

3-3

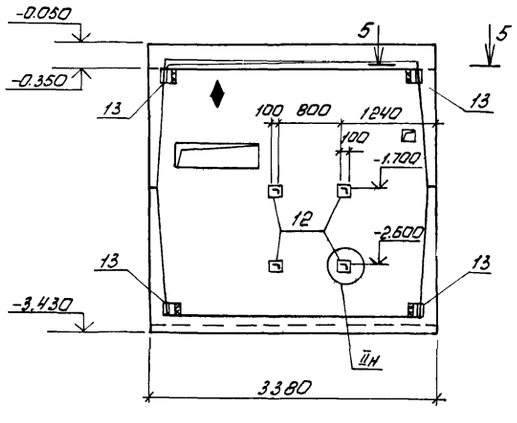

4-4

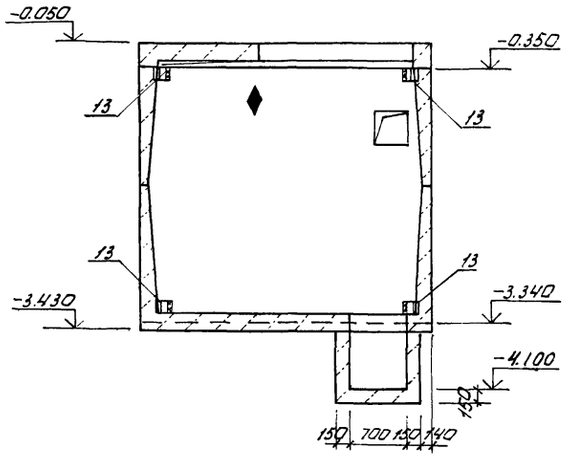

5-5

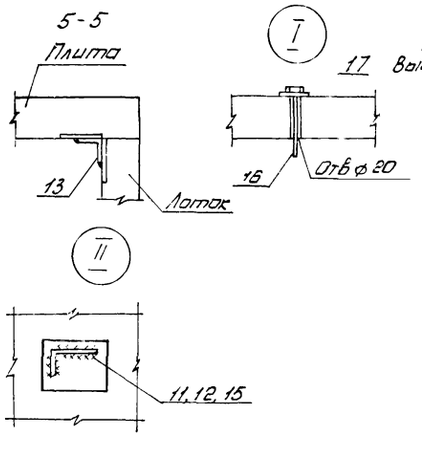

Спецификация к схеме расположения элементов подвала

Марка, поз.	Обозначение	Наименование	Кол	Масса ед, кг	Примечание
		Лотки			
1	ТП 904-1- -КЖИ-Л34-3-1	Л34-3-1	1	7730	
2	-Л34-3-2	Л34-3-2	1	7730	
3	-Л34-3-3	Л34-3-3	1	7730	
4	-Л34-3-4	Л34-3-4	1	7730	
5	-Л34-3-5	Л34-3-5	1	7730	
6	-Л34-3-6	Л34-3-6	1	7730	
		Плиты			
7	ТП 904-1- -КЖИ-П26-3-1	П26-3-1	1	5050	
8	-П26-3-2	П26-3-2	1	5050	
		Изделия соединительные			
9	3.006-2 вып II-3	МС-3	13	4,0	
10	ТП 904-1- -КЖИ-МС10	МС10	1	5,2	
		Детали			
11		∠100×63×6 ГОСТ 8510-72* l=250	2	1,8	
12		∠100×63×6 ГОСТ 8510-72* l=300	6	2,3	
13		∠50×5 ГОСТ 8509-72* l=120	8	0,45	
14		ф20 ГОСТ 2590-71* l=300	2	0,74	
15		∠100×63×6 ГОСТ 8510-72* l=350	1	2,6	
		Изделия стандартные			
16		Болт М16×260 Вст3кп2	2	0,45	
		ГОСТ 7798-70			
17		Шайба М16 ГОСТ 11371-78	2	0,01	
		Материалы			
		Бетон марки 150	0,6		м³

1. Поз. 16, 17 установить в предварительно просверленные отв ф 20 мм
2. Сварные швы выполнять электродами Э42 по ГОСТ 9467-75. Высота шва $h_ш$ = 6 мм.
3. Знак ◆ дан для ориентации при монтаже

Привязан

Инв. № 8920/4 29

Инв. №

Инженер	Цинбалист	
Вед. инж.	Макарова	
Рук. гр.	Моргунов	
Нач. ОСП-1	Саакьянц	
Гл. спец. ТО	Баярченко	
Н. контр.	Луценко	
ГИП	Осташевский	

ТП 904-1-58.85-КЖ

Компрессорная станция 4К-20А

Стадия	Лист	Листов
Р	15	

Схема расположения элементов подвалов

ГОССТРОЙ СССР РОСТОВСКИЙ ПРОМСТРОЙНИИПРОЕКТ

копировал Ненашева

формат А2

Типовой проект 904-1-3.85 = КЖС. Альбом 4

Согласовано

Инв.№ подл. | Подпись и дата | Взам. инв.№

Схема расположения элементов колодца К1 (Схема 1)

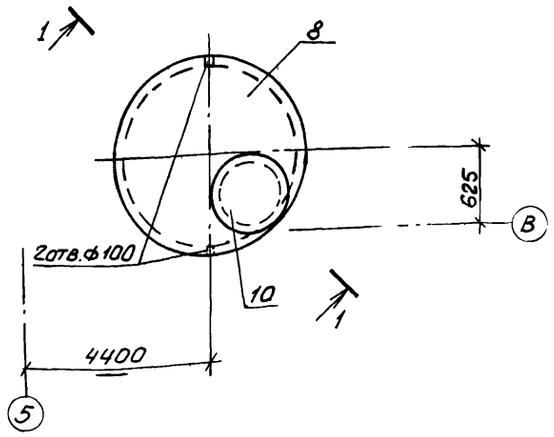

1-1

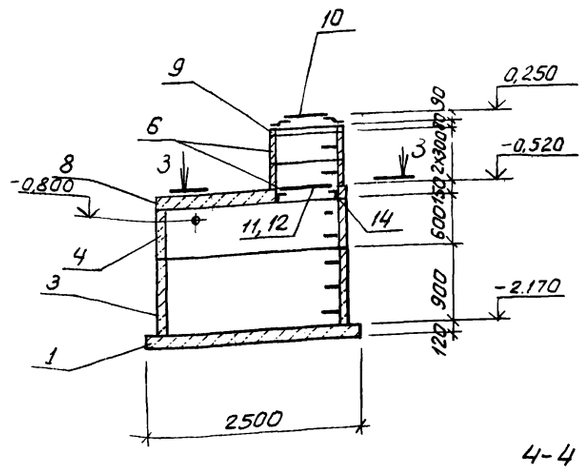

4-4

3-3

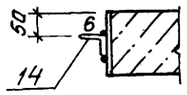

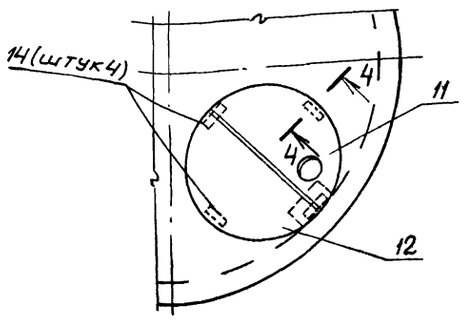

Схема расположения элементов колодца К2 (Схема 2)

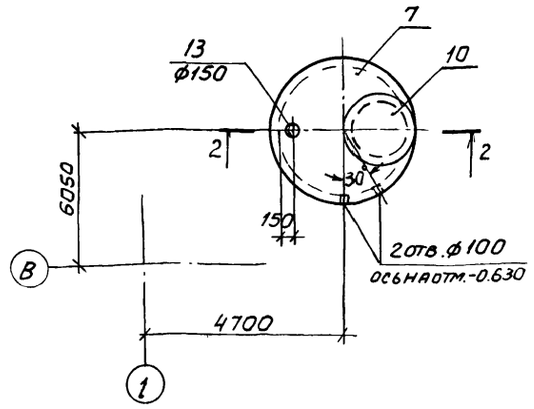

2-2

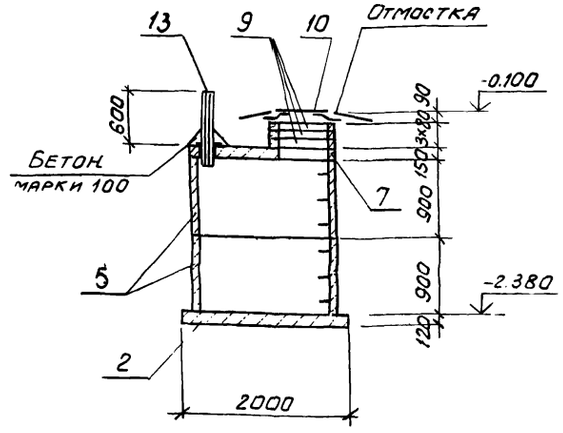

Спецификация к схемам расположения элементов колодцев К1, К2

Марка, поз.	Обозначение	Наименование	Кол. на схему 1	Кол. на схему 2			Масса ед., кг	Примечание
		Плиты днища						
1		КЦД-20	1				1470	
2		КЦД-15		1			900	
		Кольца стеновые						
3		КЦ-20-9	1				1470	
4	3.900-3 вып. 7 часть I	КЦ-20-6	1				980	
5		КЦ-15-9		2			1000	
6		КЦ-7-3	2				130	
		Плита перекрытия						
7		КЦП1-15-1	–	1			700	
8	ТП 904-1- -КЖИ-КЦП1-20-1-1	КЦП1-20-1-1	1				1280	
		Кольцо опорное						
9	3.900-3 вып. 7 часть I	КЦО-1	1	3			50	
		Изделия стандартные						
10		Люк „Л" ГОСТ 3634-79	1	1			65	
		Изделия соединительные						
11		МС3	1					
12	ТП 904-1- -КЖИ-МС3	МС4	1					
13	ТП 904-1- -КЖИ-МС9	МС9		1				
		Детали						
14		∠50х5 ГОСТ 8509-72 l=150	4	–			0,6	

1. Под колодцы К1, К2 выполнить песчаную подготовку.

2. Внутренние поверхности колодца К2 покрыть мастикой на основе эпоксидной смолы ЭД-5 с отвердителем.

3. Отверстия для пропуска труб в колодцы выполнить по месту путем рассверловки по их периметру дырф20-25мм с последующей вывибкой бетона без нарушения арматуры. После прокладки труб отверстия заделать бетоном марки 100.

Привязан:

Инв.№

Инв.№ 8920/4 30

Инженер.	Цимбалист		
Ведущ.	Макарова		
Рук. гр.	Моргунов		
Нач. ОСП-1	Сякьянц		
Гл. спец.	Бояруенко		
Н. контр.	Луценко		
ГИП	Осташевский		

ТП 904-1-58.85 - КЖ

Компрессорная станция 4К-20А

Стадия	Лист	Листов
Р	16	

Схемы расположения элементов колодцев К1, К2.

Госстрой СССР РОСТОВСКИЙ ПРОМСТРОЙНИИПРОЕКТ

Формат А2

Копировал:

Типовой проект 904-1-58.85-КЖ Альбом 4

План на отм. -0.200

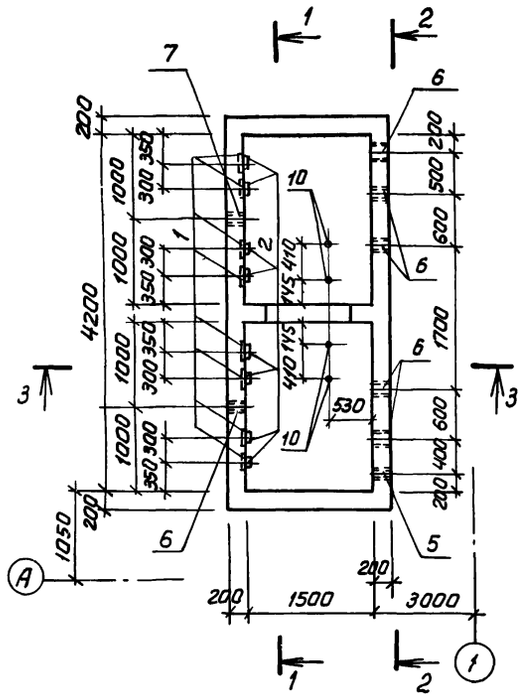

1-1

План на отм. 0.000

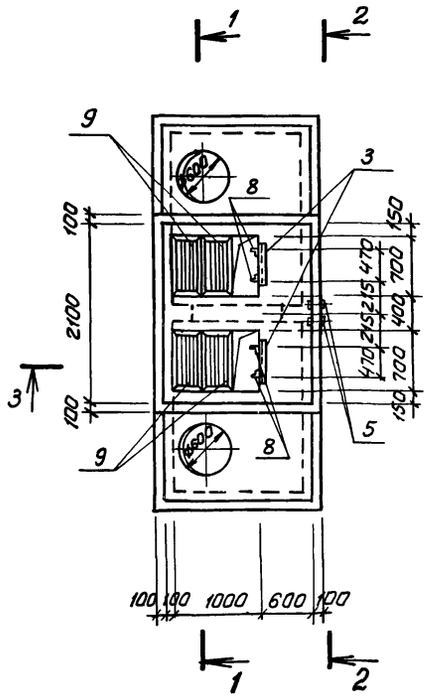

План на отм. 0.900

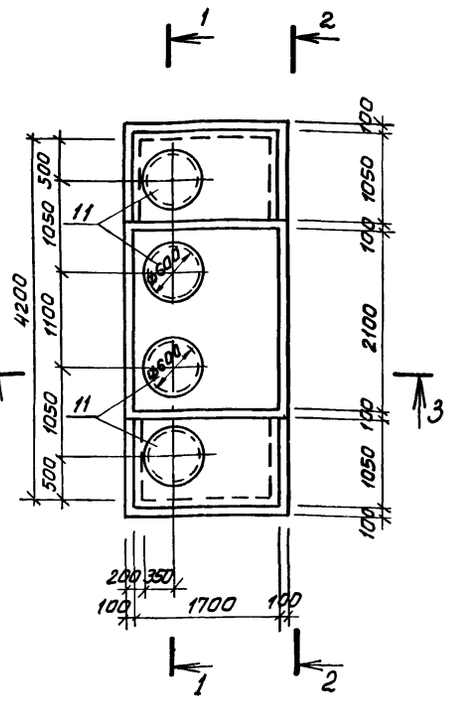

2-2

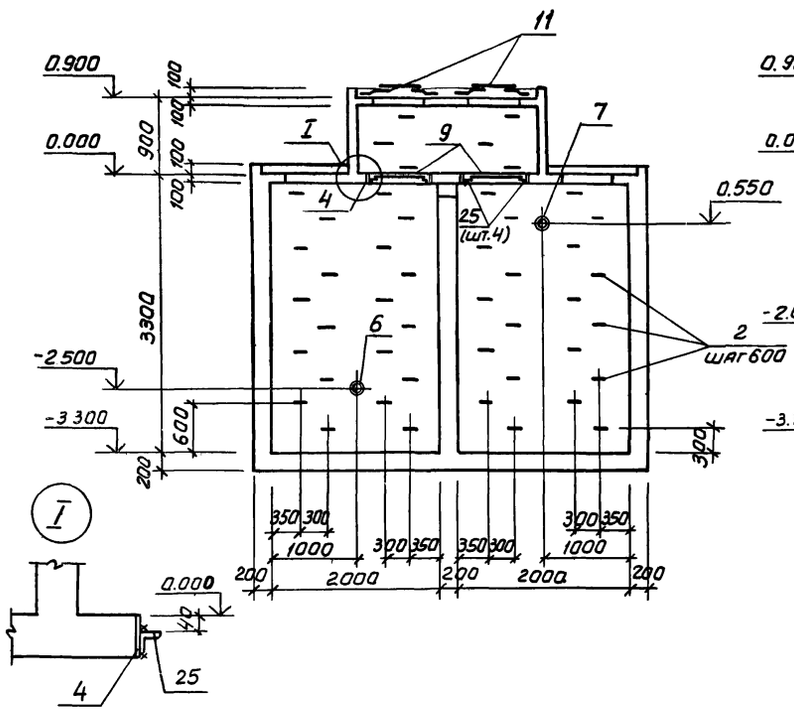

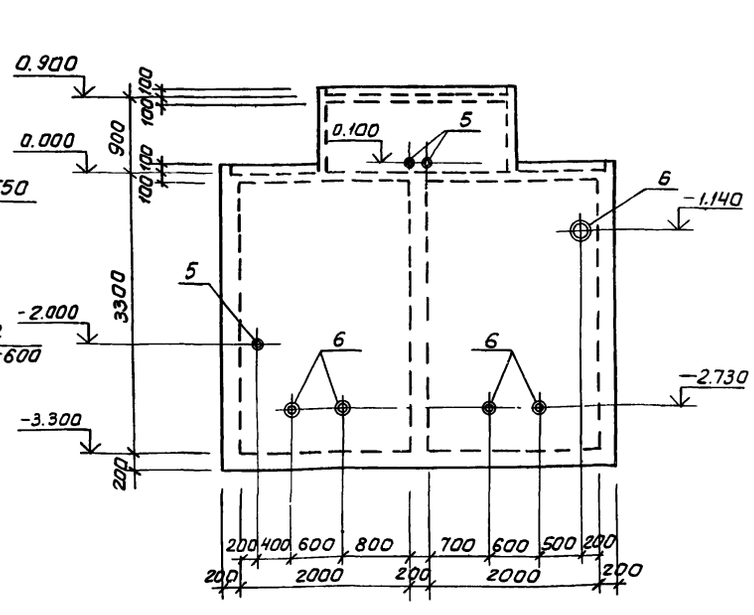

1. Болты позиции 10 установить на эпоксидном клею в соответствии с СН 471-75.

2. Деталь установки ходовой скобы МН801 смотрите серию 1.400-15 вып.1.

Спецификация к резервуару РЕм1

Формат	Зона	Поз.	Обозначение	Наименование	Кол.	Примечание
				Сборочные единицы		
				Изделия закладные		
		1	1.400-15 вып.1	МН107-6	46	
		2		МН801	46	
		3		МН547	2	
		4		МН127-3	2,8	м
		5	3.901-5	Сальник Ду 50 е=200	3	
		6		Сальник Ду 150 е=200	6	
		7		Сальник Ду 100 е=200	1	
				Изделия соединительные		
А4		8	ТП 904-1- -КЖИ-МС7	МС7	4	
А4		9	ТП 904-1- -КЖИ-МС8	МС8	4	
Б.Ч.		25		L50х5 ГОСТ 8509-72* е=700	4	2,6кг
				Детали		
Б.Ч.		13*		Ф6АI ГОСТ 5781-82 е=585000	-	0,22кг м.п.
Б.Ч.		14*		Ф6АIII ГОСТ 5781-82 е=3450	68	0,8кг
Б.Ч.		15*		Ф6АI ГОСТ 5781-82 е=4580	6	1,0кг
Б.Ч.		16*		Ф6АI ГОСТ 5781-82 е=2830	28	0,6кг
Б.Ч.		17*		Ф6АIII ГОСТ 5781-82 е=7150	8	1,6кг
Б.Ч.		18*		Ф6АIII ГОСТ 5781-82 е=4450	22	1,0кг
Б.Ч.		19*		Ф6АIII ГОСТ 5781-82 е=2050	34	0,4кг
Б.Ч.		20*		Ф6АIII ГОСТ 5781-82 е=4750	22	1,0кг
Б.Ч.		21*		Ф6АI ГОСТ 5781-82 е=5130	10	1,1кг
Б.Ч.		22		Ф10АIII ГОСТ 5781-82 е=1100	28	0,7кг
Б.Ч.		23*		Ф6АI ГОСТ 5781-82 е=3280	10	0,7кг
Б.Ч.		24		Ф10АIII ГОСТ 5781-82 е=1500	4	0,9кг
				Стандартные изделия		
		10		Болт 5М12х200.ВСт3кп2 ГОСТ 24379.1-80	4	0,23кг
		11		Люк „Л" ГОСТ 3634-79	4	65кг
				Материалы		
				Бетон марки 200	11,7	м³

*) Позиции 13-21, 23 смотрите ведомость деталей на листе 25.

Согласовано

Инв.№ подл. | Подпись и дата | Взам. инв.№

Привязан

Инв.№

Инв. № 8920/4 31

Инженер	Цимбалист		ТП-904-1-58.85-КЖ
Вед.инж.	Макарова		Компрессорная станция 4К-20А
Рук.гр.	Маргунов		
Нач.ОСП-1	Саакьянц		Стадия Р; Лист 17; Листов
Гл.спец.т.	Боярченко		Резервуар РЕм1. Общий вид.
Н.контр.	Луценко		Госстрой СССР Ростовский Промстройниипроект
ГИП	Осташевский		

Копировал:

Формат А2

Типовой проект 904-1-58.85 — КЖ Альбом 4

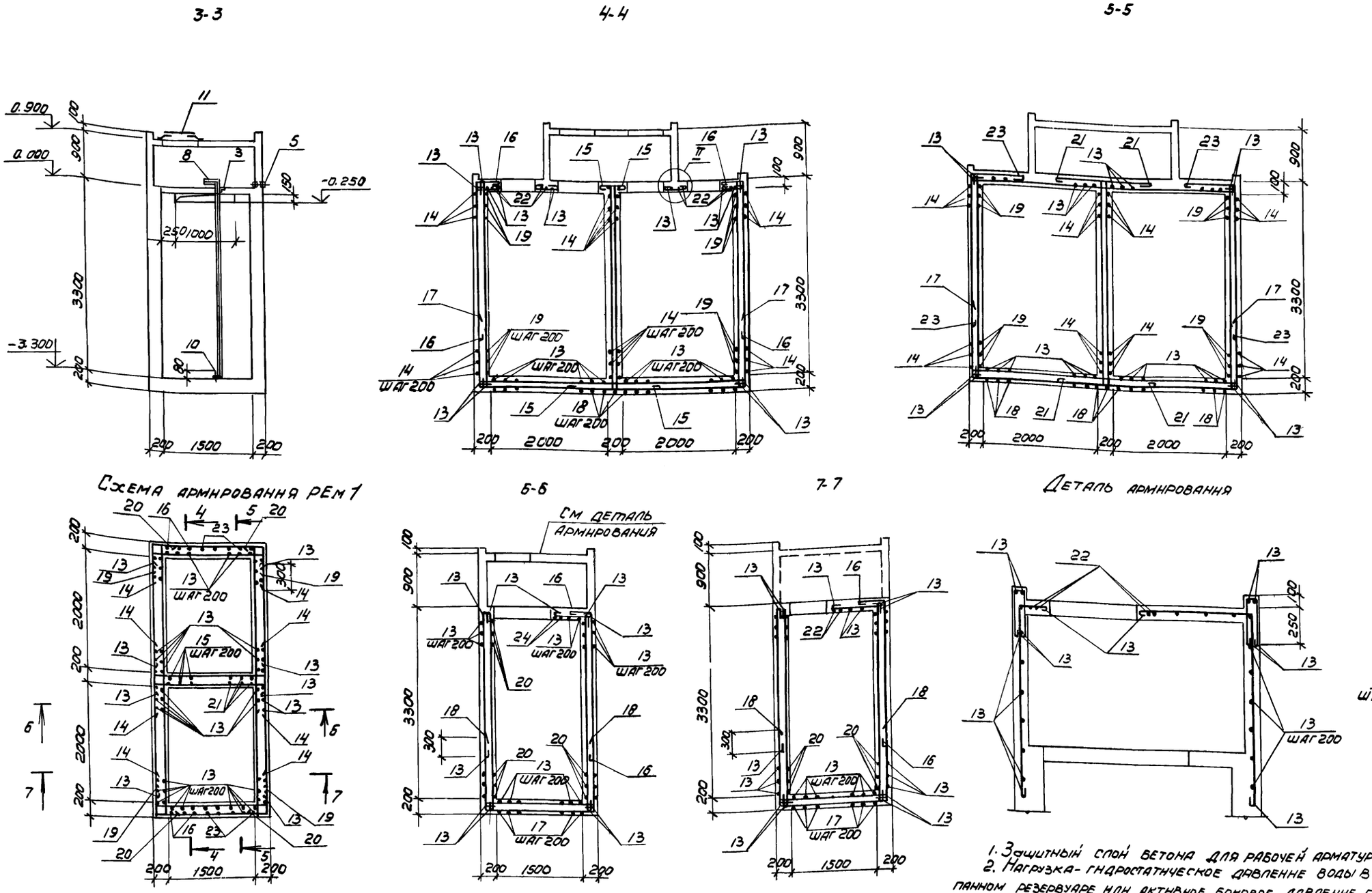

Ведомость деталей

Поз	Эскиз
13	По месту
14	800 — 1850 — 800
15	800 — 3450 — 250
16	350 — 2400
17	1300 — 4550 — 1300
18	1300 — 1850 — 1300
21	800 — 3450 — 800
23	800 — 2400
19	100 — 1850 — 100
20	100 — 4550 — 100

1. Защитный слой бетона для рабочей арматуры 25 мм.
2. Нагрузка - гидростатическое давление воды в необсыпанном резервуаре или активное боковое давление грунта засыпки с учётом временной нагрузки ($P^{н}$=10кН) на его поверхности.

Инв. № 8920/4 32

Привязан

Инв №

Согласовано

Взам. инв.

Подпись и дата

Инв. № подл.

Ведомость расхода стали на элемент, кг

Марка элемента	Изделия арматурные: Арматура класса А-I, ГОСТ 5781-82, Ф6	Итого	А-III, Ф6	Ф10	Итого	Всего	Изделия закладные: Арматура класса А-I, ГОСТ 5781-82, Ф16		Итого	А-III, Ф8	Итого	Прокат марки ВСт 3кп2: ГОСТ 2590-71*, Ф6	Ф10	Итого	ГОСТ 103-76, δ=6	δ=8	δ=10	Итого	ГОСТ 8509-72*, L50x5	Итого	ГОСТ 8732-70*, ТР Ф121x4	ТР Ф168x8	ТР Ф245x7		Итого	Всего	Общий расход
РЕМ 1	169,5	169,5	124,8	23,2	148,0	317,5	34.0		34.0	7.4	7.4	1.3	7.6	8.9	54.6	18.4	19.3	92.3	3.8	3.8	6.9	4.0	49.2		60.1	206,5	524.0

Инженер	Цимбалист	
Ведущий	Макарова	
Рук. гр.	Моргунов	
Нач. осл.	Саакьянц	
Гл. спец.	Боярченко	
Н. контр.	Луценко	
ГИП	Осташевский	

ТП904-1-58.85-КЖ

Компрессорная станция 4К-20А

Стадия	Лист	Листов
Р	18	

Резервуар РЕМ 1
Схема армирования

ГОССТРОЙ СССР
РОСТОВСКИЙ ПРОМСТРОЙНИЙПРОЕКТ

копировал

формат А2

Типовой проект 904-1-38.85 - КЖ Альбом 4

Согласовано

Инв.№ подл. | Подпись и дата | Взам. инв.№

Схема расположения элементов приямка

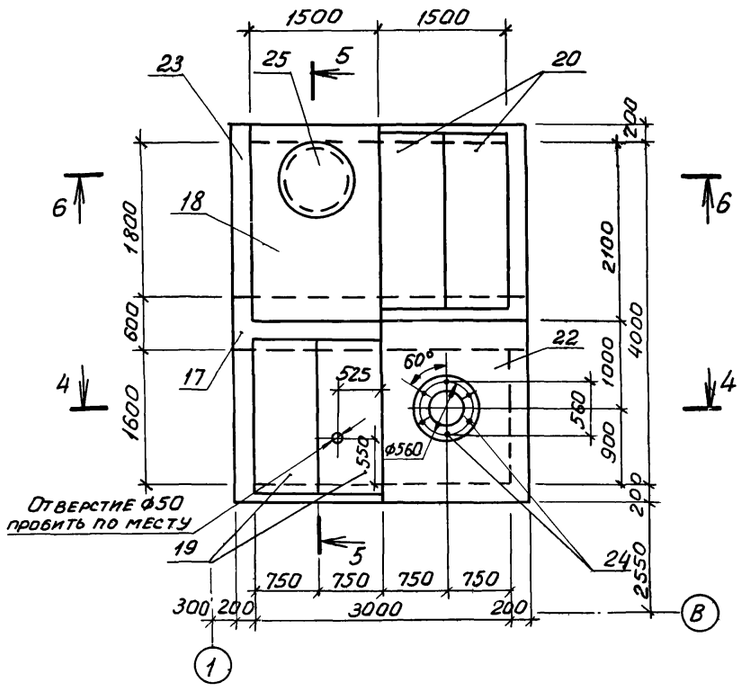

ПРм1 (общий вид)

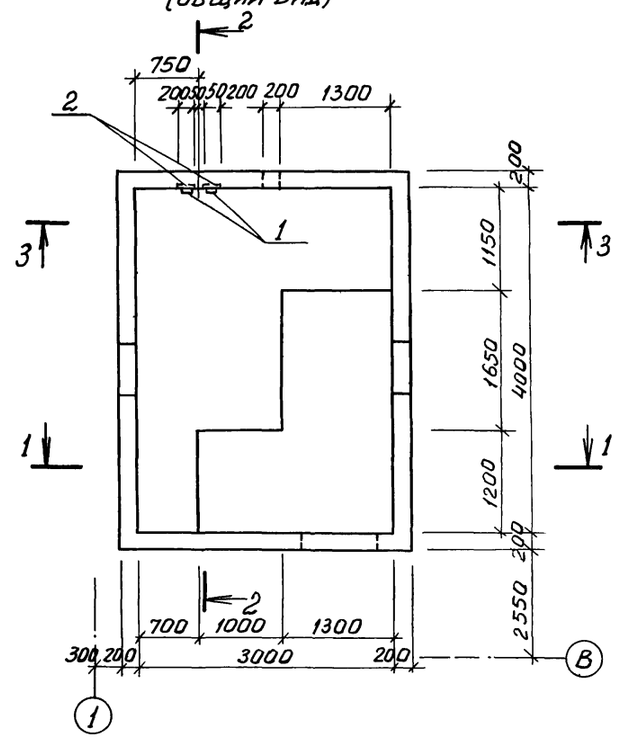

1-1

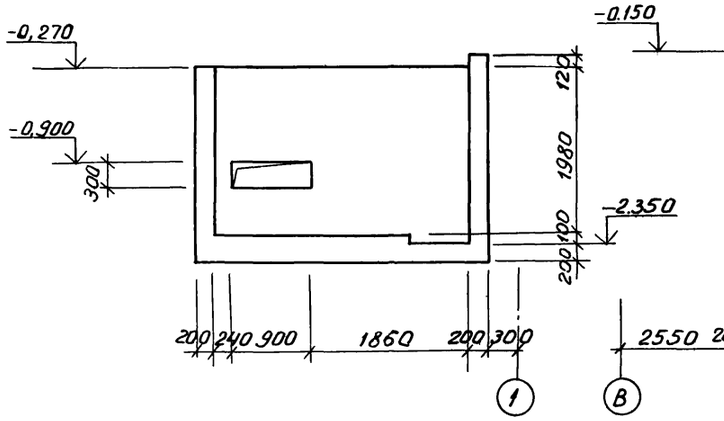

2-2

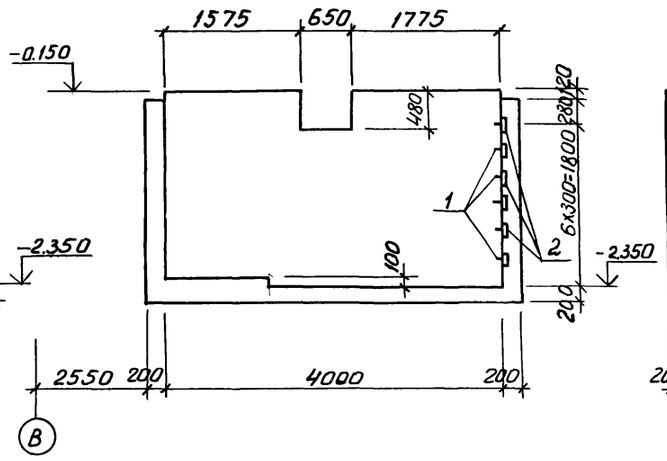

3-3

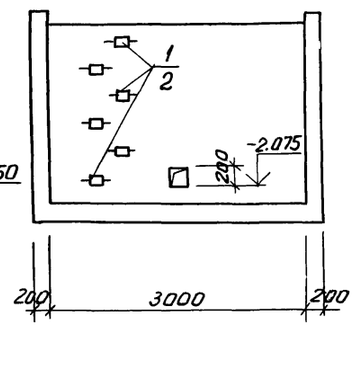

4-4

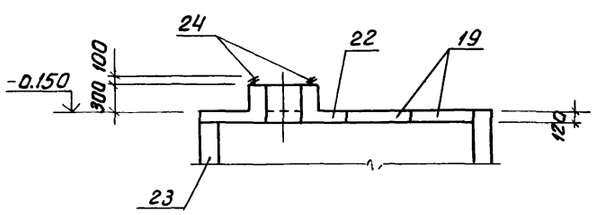

5-5

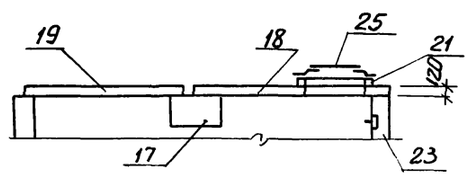

6-6

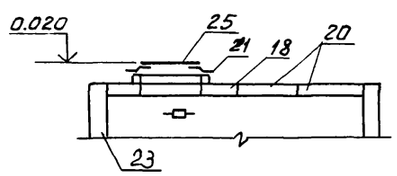

Спецификация к схеме расположения элементов приямка ПРм1

Марка, поз.	Обозначение	Наименование	Кол.	Масса ед, кг	Примечание
17	3.006-2 вып. III-2	Балка Б7	1	1770	
18	3.006-2 вып. III-2	Плита П04	1	1530	
19	3.006-2 вып. IV-2	" П15д-5	2	410	
20	3.006-2 вып. II-2	" П17д-3	2	480	
21	3.900-3 вып.7	Кольцо опорное КЦО-1	1	50	
22	лист 20	Плита монолитная ПМ1	1		
23	лист 19	Приямок монолитный ПРм1	1		
		Стандартные изделия			
24		Болт 5М20х250 Вст ПС2 ГОСТ 24379.1-80	6	0,8	
25		Люк легкий „Л" ГОСТ 3634-79	1	70	

Спецификация к приямку ПРм1

Формат	Зона	Поз.	Обозначение	Наименование	Кол.	Примечание
				Сборочные единицы		
		1	1.400-15, вып. 1	Изделие закладное МН801	6	
		2	1.400-15, вып. 1	То же МН107-6	6	
				Детали		
Б.ч.		5*		ф12АII, ℓ=6550	24	5,8кг
Б.ч.		6*		ф8АI, ℓ=398000	–	
Б.ч.		7*		ф12АII, ℓ=3350	24	3,0кг
Б.ч.		8*		ф12АII, ℓ=4150	12	3,7кг
Б.ч.		9*		ф12АII, ℓ=4250	31	3,8кг
Б.ч.		10*		ф16АI, ℓ=1700	4	2,7кг
Б.ч.		11*		ф16АI, ℓ=4200	4	6,6кг
Б.ч.		12*		ф12АII, ℓ=4650	34	4,1кг
				Арматурная сталь принята по ГОСТ 5781-82		
				Материалы		
				Бетон марки 200	6,5м³	

* Поз 5-12 см. ведомость деталей на листе 20.
Болты поз.24 установить при монтаже оборудования на эпоксидном клею.

Привязан

Инв.№

Инв.№ 8920/4 33

Проверил	Макарова		ТП 904-1-38.85 - КЖ
Инженер	Цимбалист		Компрессорная станция 4К-20А
Вед.инж.	Макарова		Стадия Р; Лист 19; Листов
Рук.гр.	Моргунов		
Нач.отд-я	Саякьянц		Приямок ПРм1. Общий вид.
Гл.спец.	Боярченко		Госстрой СССР Ростовский Промстройниипроект
Н.контр.	Луценко		
ГИП	Осташевский		

Копировал: Ин.1. Формат А2

Типовой проект 904-1-ТХ-КЖС Альбом 4

ПРм1
(Схема армирования)

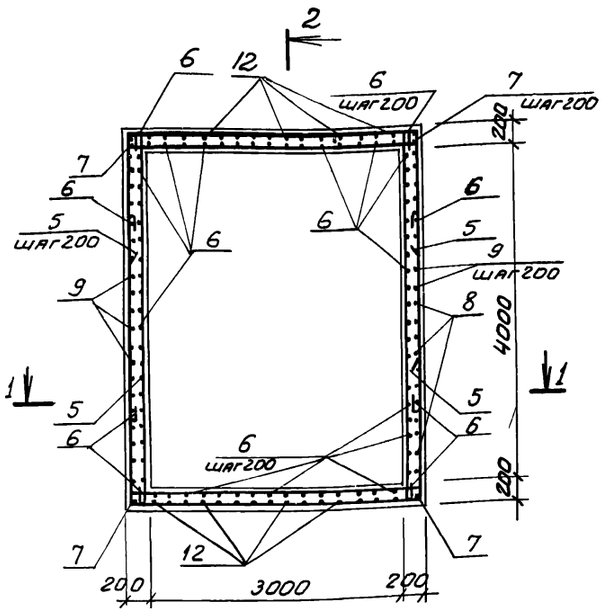

1-1

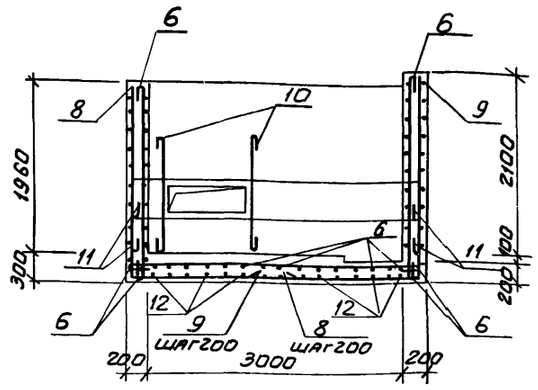

2-2

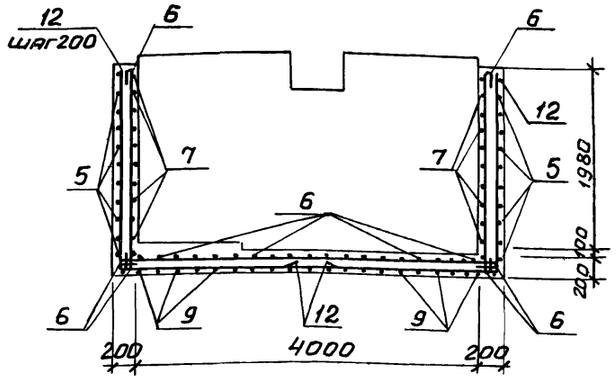

Ведомость деталей

Поз.	Эскиз
5	3350; 1600; 1600
6	Резать по месту
7	3350
8	2230; 1920
9	2350; 1900
10	1500
11	3300; 350; 350
12	2230; 2120
13	1650
14	150; 370; 370; 300

Пм1
(Общий вид)

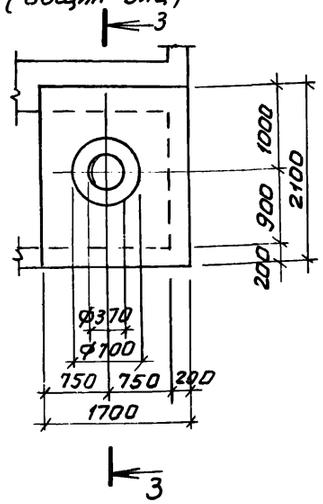

3-3

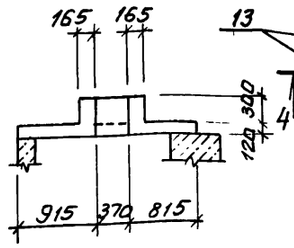

Пм1
(Схема армирования)

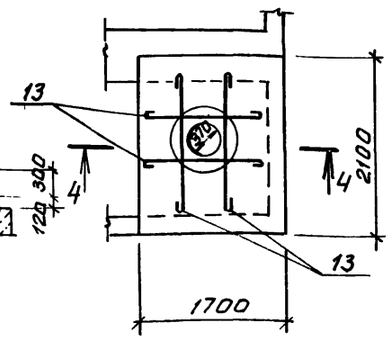

4-4

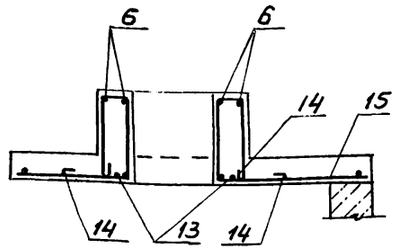

1. Арматуру в местах отверстий вырезать по месту
2. Защитный слой бетона для рабочей арматуры принят 35мм.

Спецификация к плите Пм1

Формат	Зона	Поз.	Обозначение	Наименование	Кол.	Примечание
				Пм1		
				Сборочные единицы		
А4		15	ТП904-1- -КЖИ-С1	Сетка арматурная С1	1	
				Детали		
Б4		6		ф8АI ГОСТ5781-82 ℓ=5900	—	
Б4		13		ф16АI ГОСТ5781-82 ℓ=1850	4	2,9кг
Б4		14		ф8АI ГОСТ5781-82 ℓ=1500	8	0,6кг
				Материалы		
				Бетон марки 200	0,4м³	

Ведомость расхода стали на элемент, кг

Марка элемента	Изделия арматурные							Изделия закладные										Всего	Общий расход
	Арматура класса						Всего	Арматура класса					Прокат марки						
	А-I				А-II			А-I			А-III		Вст3кп2						
	ГОСТ 5781-82							ГОСТ 5781-82					ГОСТ 103-76						
	ф8	ф16		Итого	ф12		Итого	ф16		Итого	ф8		Итого	б=6	б=8			Итого		
ПРм1	159,2	37,2		196,4	512,8		512,8	709,2	4,4		4,4	0,6		0,6	5,4	2,4			7,8	12,8	722,0
Пм1	22,0	11,6		33,6				33,6													33,6

Привязан

Инв. № 8920/4

Инв. №

Проверил	Макарова		
Инженер	Цимбалист		
Вед. инж.	Макарова		
Рук. гр.	Моргунов		
Нач. ОСП-1	Саакьянц		
Гл. спец.	Бояруенко		
Н. контр.	Луценко		
ГИП	Осташевский		

ТП904-1-58.85 - КЖ

Компрессорная станция 4К-20А

Стадия	Лист	Листов
Р	20	

Приямок ПРм1 (схемы армирования) Плита Пм1.

Госстрой СССР РОСТОВСКИЙ ПРОМСТРОЙНИИПРОЕКТ

Копировал: Шу

Формат А2

Инв. № подл. | Подпись и дата | Взам. инв. №

Типовой проект 904-1-58.85-КЖ Альбом 4

ФОм1

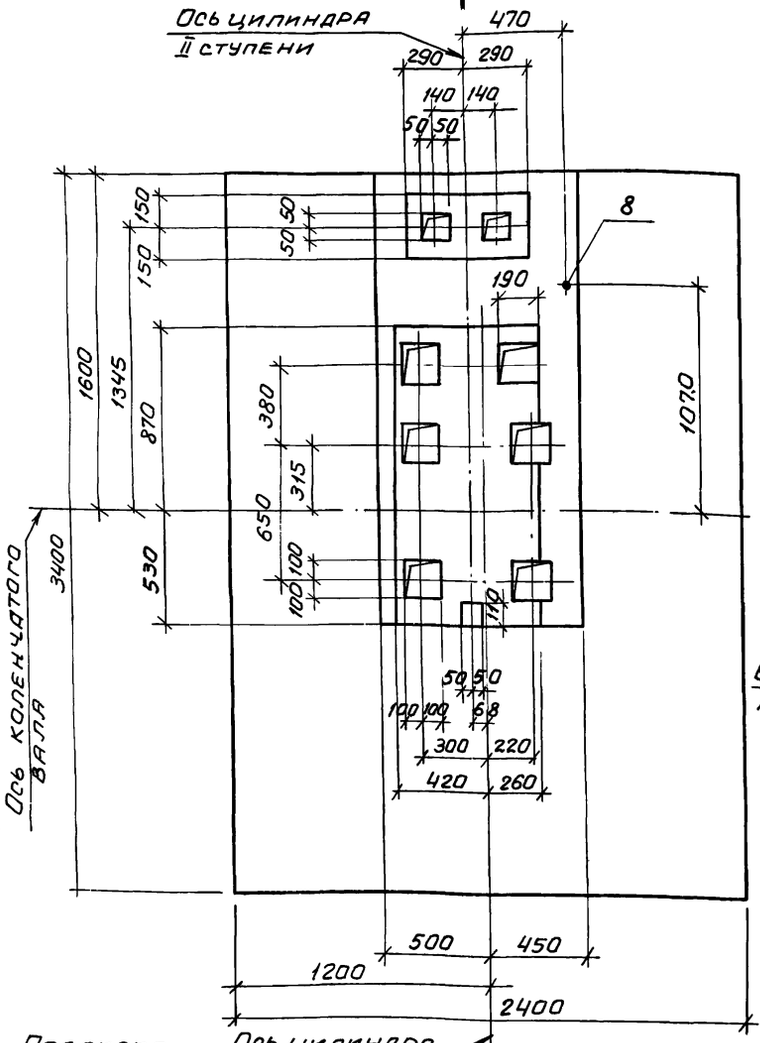

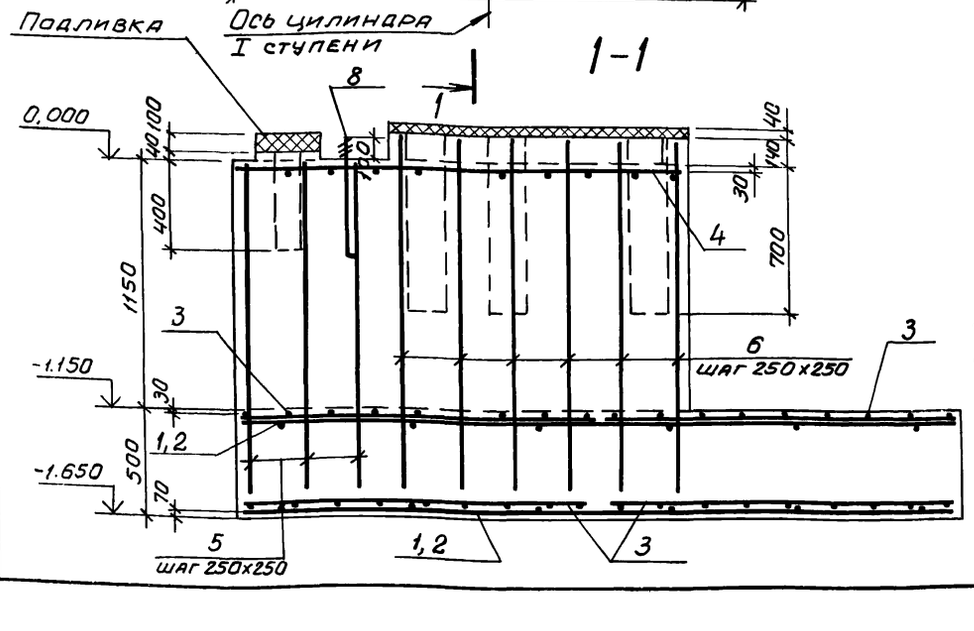

Схема раскладки сеток плиты фундамента

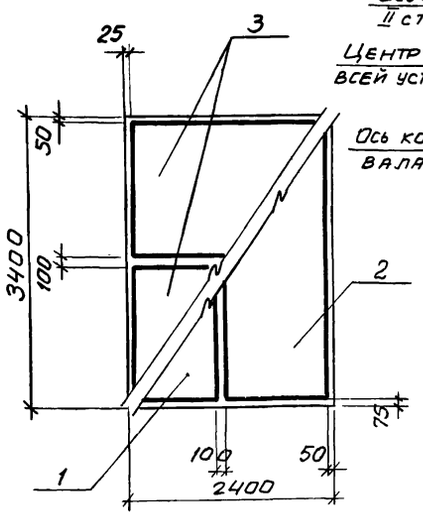

Схема расчетных нагрузок

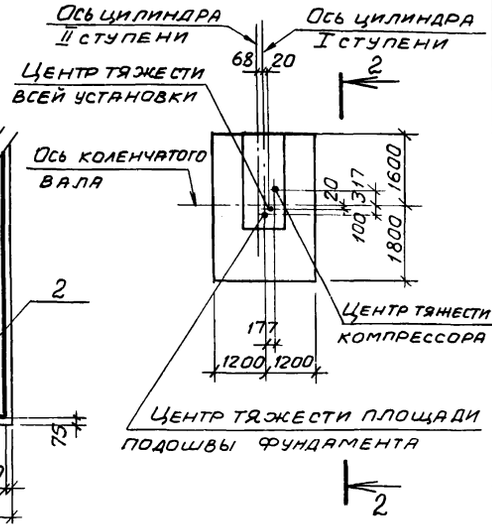

2-2

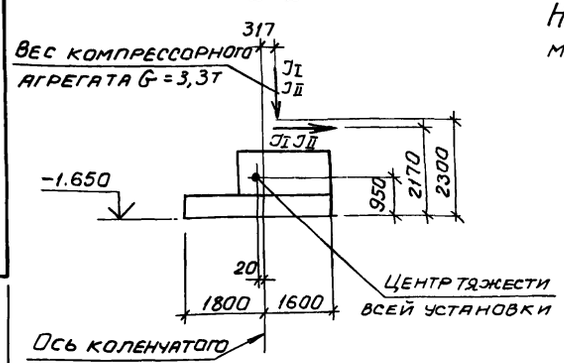

Спецификация к фундаменту ФОм1

Формат	Зона	Поз.	Обозначение	Наименование	Кол.	Примечание
				Сборочные единицы		
				Сетки арматурные		
		1		С10АII-10×33	2	
		2	1.410-2 вып. 1	С10АII-12×33	2	
		3		С10АII-16×24	4	
		4	ТП904-1- -КЖИ-С1	С 2	1	
				Детали		
Б4		5		ф10АII ГОСТ 5781-82 ℓ=1550	18	1,0кг
Б4		6		ф10АII ГОСТ 5781-82 ℓ=1700	18	1,0кг
				Стандартные изделия		
		8		Болт 1.1М20х600 Ст3кп2 ГОСТ 24379,1-80	1	1,81кг
				Материалы		
				Бетон марки 150	6,5	м³

Нагрузки действующие на фундамент по осям компрессора (кг)

	Вертикальные оси	Горизонтальные оси
JI	± 335	I 279
JII	± 522	I 383

Ведомость расхода стали на элемент, кг

Марка элемента	Изделия арматурные						Всего	Общий расход
	Арматура класса							
	A-I			A-II				
	ГОСТ 5781-82							
	ф6		Итого	ф10		Итого		
ФОм1	12,0		12,0	152,7		152,7	164,7	164,7

1. Рабочие чертежи фундамента под компрессор ВП3-20/9 УКЛ4 разработаны на основании задания института „Гипростройдормаш" чертеж N 3477-9/2.

2. Расчетное значение амплитуд горизонтальных колебаний для грунтовых условий принятых в проекте составляет: для I гармоники 0,098мм (допустимо 0,125мм), для II гармоники 0,027мм (допустимо 0,067мм).

3. Возведение фундамента следует производить только после проверки соответствия данных чертежей рабочим чертежам полученного оборудования.

4. Привязку фундамента к разбивочным осям здания смотрите на листе 7.

5. Арматура, пересекающая колодцы под фундаментные болты, вырезается по месту.

6. Подливку производить раствором марки 150 Расход раствора равен 0,06 м³.

Согласовано

Инв.№ подл. | Подпись и дата | Взам. инв.№

Инв.№ 8920/4 35

Привязан:

Инв.№

Ст. инж.	Тодмачева	
Ведущ.	Макарова	
Рук. гр.	Моргунов	
Нач. ОСП-1	Саакьянц	
Гл. спец. т.	Бовриченко	
Н. контр.	Луценко	
ГИП	Остащевский	

ТП904-1-58.85-КЖ

Компрессорная станция 4К-20А

Стадия	Лист	Листов
Р	21	

Фундамент ФОм1

ГОССТРОЙ СССР РОСТОВСКИЙ ПРОМСТРОЙНИИПРОЕКТ

Копировал: Щ

Формат А2

Типовой проект 904-1-58.85-КЖ Альбом 4

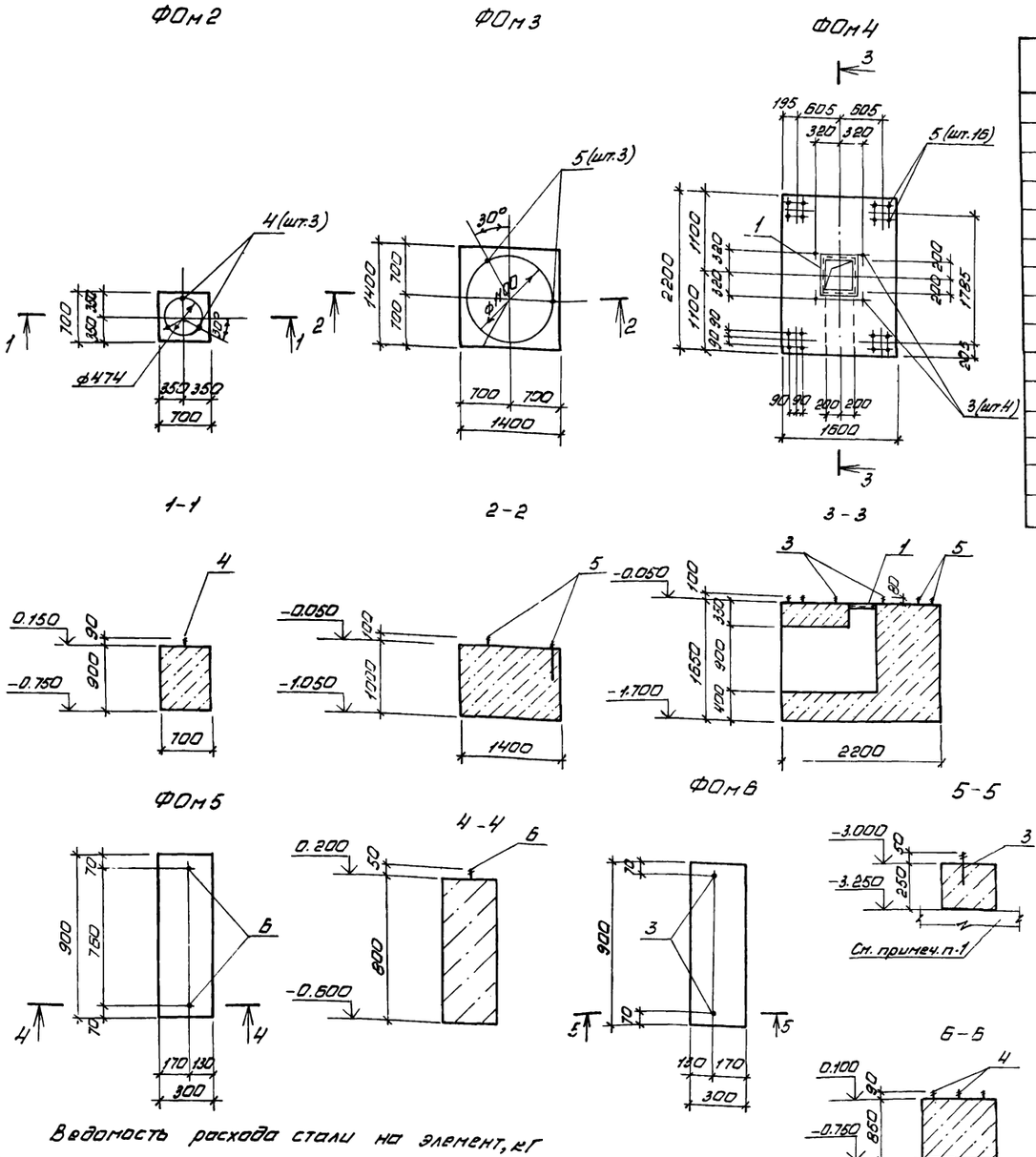

Спецификация к фундаментам под оборудование ФОм2 – ФОм8

	Обозначение	Наименование	Кол. на исполн. ФОм2	ФОм3	ФОм4	ФОм5	ФОм6	ФОм7	ФОм8			Примечание
		Сборочные единицы										
1	1.400-15 вып.1	Изделие закладное М517			2.1							М
		Изделия стандартные										
3		Болт 5. М12×250 ВСт3кп2 ГОСТ 24379.1-80			4		2					0.3 кг
4		Болт 5. М16×250 ВСт3кп2 ГОСТ 24379.1-80	3									0.5 кг
5		Болт 5. М20×300 ВСт3кп2 ГОСТ 24379.1-80		3	16							0.9 кг
6		Болт 1.1 М12×400 ВСт3кп2 ГОСТ 24379.1-80				2						0.4 кг
		Материалы										
		Бетон марки 150	0,5	1,7	5,6	0,2	0,2	0,5	0,6			м³

Нормативные нагрузки на фундаменты

Схема	Усилие	ФОм2	ФОм3	ФОм4	ФОм5	ФОм6	ФОм7	ФОм8
N ↓	N, кН	5,0	11,0	17,5	2,8	1,5	2,7	3,0

1. Перед бетонированием фундаментов ФОм6, ФОм7 поверхность днища подвала насечь, очистить от пыли и грязи, и промыть водой.
2. Подливку выполнить из бетона марки 150.
3. Болты поз 3-5 устанавливать в готовые фундаменты на эпоксидном клею в соответствии с СН 471-75.

Ведомость расхода стали на элемент, кГ

Марка элемента	Изделия закладные: Арматура класса А-III ГОСТ 5781-82 ф8	Итого	Прокат марки ВСт3кп2 ГОСТ 103-76 -6×100	Итого	ГОСТ 8509-72 L63×5	Итого	Всего	Общий расход
ФОм4	2,5	2,5			10,1	10,1	12,6	12,6

Инв. № 8920/4 36

Привязан

Инв №

Инженер	Цимбалист		
Вед. инж.	Макарова		
Рук. гр.	Моргунов		
Нач. ОСП-1	Саакьянц		
Гл. спец.	Боярченко		
Н. контр.	Луценко		
ГИП	Осташевский		

904-1-58.85-КЖ

Компрессорная станция 4К-20А

Стадия	Лист	Листов
Р	22	

Фундаменты ФОм2-ФОм8

ГОССТРОЙ СССР РОСТОВСКИЙ ПРОМСТРОЙНИИПРОЕКТ

Копировал Ненашева

Инв. № подл. | Подпись и дата | Взам. инв. №

Типовой проект 904-1-58.85 КЖ. Альбом 4

Схема расположения элементов каркаса. (Схема 1)

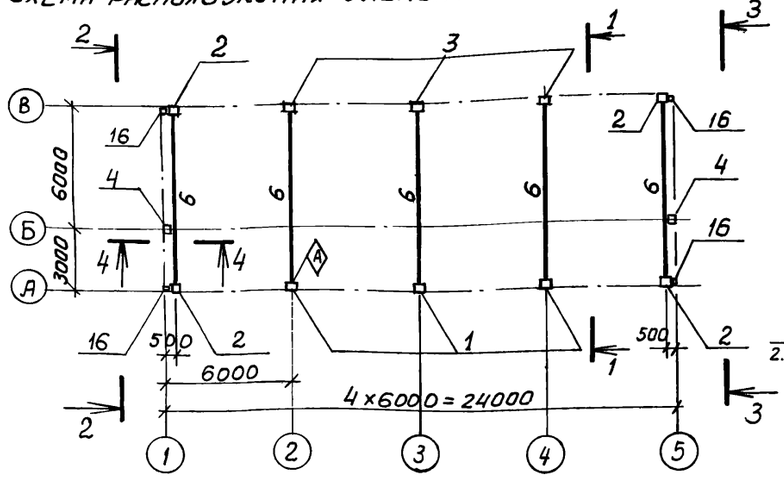

Схема расположения плит покрытия (Схема 2)

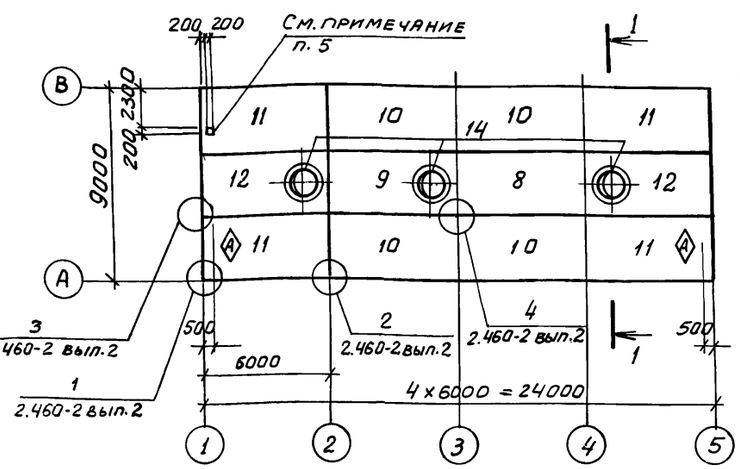

Спецификация к схеме расположения элементов каркаса и плит покрытия

Марка поз.	Обозначение	Наименование	Кол. по схеме 1	Кол. по схеме 2		Масса ед., кг	Примечание
		Колонны					
1	ТП904-1- -КЖИ-200	К54-7-1	3			1500	
2	-202	К54-7-2	4			1500	
3	-201	К54-7-3	3			1500	
4	-204	1КФ61-1-1	2			1370	
		Балки стропильные					
6	ТП904-1- -КЖИ-100	1БСД9-4АтVТ-1	5			2750	
		Плиты покрытия					
8	1.465.1-10/82 вып.1	1ПГ-2АтVТ-60-МПЖ-200П		1		2980	
9		1ПВ14-2АтVТ-60-МПЖ-200П		1		3610	
10		1ПГ-2АтVТ-60-МПЖ-200П-1		4		2980	
11	ТП904-1- -КЖИ-300	1ПГ-2АтVТ-60-МПЖ-200П-2		4		2980	
12	-301	1ПВ14-2АтVТ-60-МПЖ-200П-1		2		3610	
		Стаканы					
14	1.494-24 вып.1	СБ14А-2		3		400	
16	ТП904-1- -КЖИ-СФ1	Стойка фахверка СФ1	4			321,6	
17	1.439-2	Насадка фахверка НУ1	2			25,2	
18		То же НУ2	2			25,2	
19		" НФ4	2			35,2	
20		Консоль опорная ТК-2	1			17,5	
21		То же РК-2	1			14,7	
		Изделия соединительные					
*)	ТП904-1- -КЖИ-МС2	МС2	2			22,0	По узлам ТП904-1-КЖИ лист 2.420-1 вып.1, 2.460-15 вып.0, 2.432-1 вып.1, 1.427.1-3 вып.0
	-МС1	МС1	16			2,2	
	2.460-15 вып.0	МС1		12		0,03	
	1.400-7	ММ10	2			6,1	
		ММ19	2			6,3	
		-250×10 ГОСТ 19903-74* ℓ=400	3			7,8	
		-250×10 ГОСТ 19903-74* ℓ=550	1			10,8	

1-1

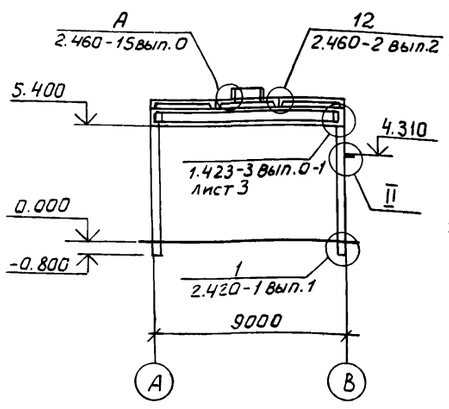

2-2

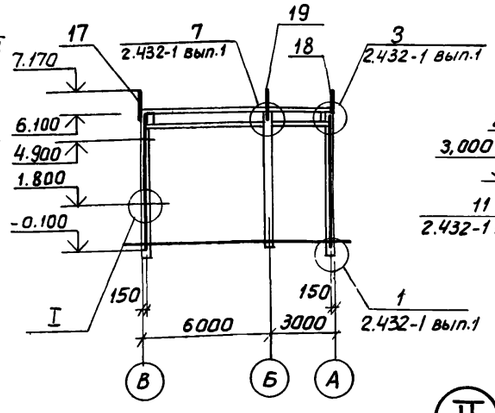

3-3

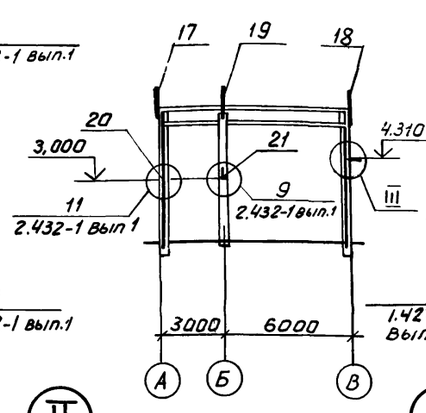

4-4

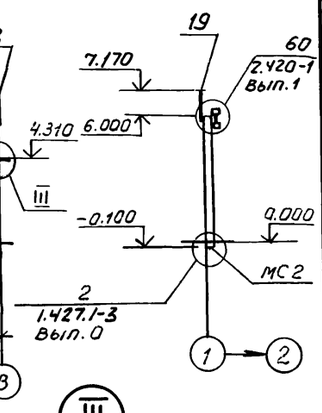

I

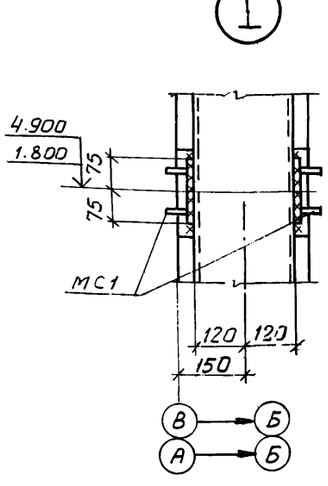

5-5

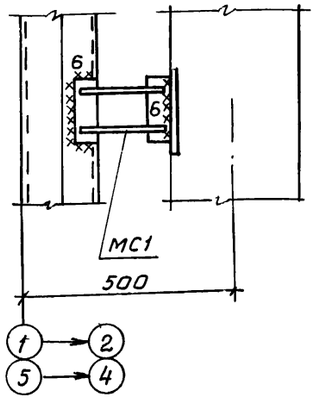

II

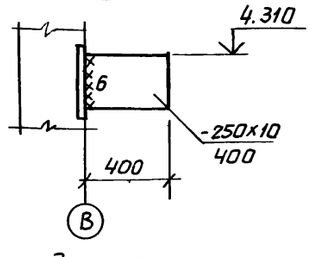

III

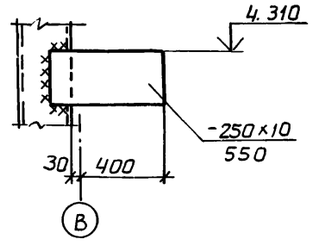

1. Зачеканку зазоров между стенками стакана фундамента и гранями колонны производить бетоном марки 300.

2. Сварочные работы следует выполнять в соответствии с указаниями СН393-78. Для сварки применяются электроды типа Э42А по ГОСТ 9467-75.

3. Длина опирания плит покрытия должна быть не менее 75 мм.

4. Индекс Ⓐ дан для ориентации при монтаже.

5. Отверстие 200×200 выполнить рассверловкой отверстий по периметру с последующей вырезкой арматуры.

Инв. № 8920/4

37

Привязан

Инв. №

Ст. инж.	Толмачева		
Вед. инж.	Макарова		
Рук. гр.	Моргунов		
Нач. ОСП-1	Саакьянц		
Гл. спец.	Бодрченко		
Н. контр.	Луценко		
ГИП	Осташевский		

ТП904-1-58.85-КЖ

Компрессорная станция 4К-20А

Стадия	Лист	Листов
Р	23	

Схемы расположения элементов каркаса и плит покрытия

Госстрой СССР Ростовский Промстройниипроект

Копировал:

Формат

Инв. № подл. | Подпись и дата | Взам. инв. №

Типовой проект 904-1-58.85-КЖ. Альбом 4

Схемы расположения стеновых панелей

По оси А

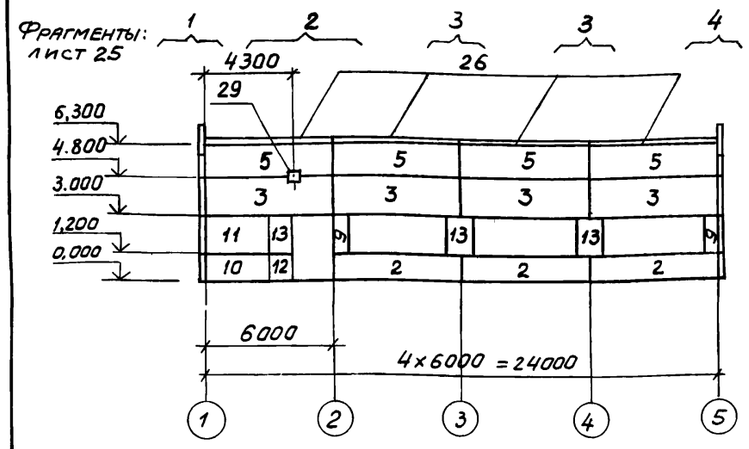

По оси В

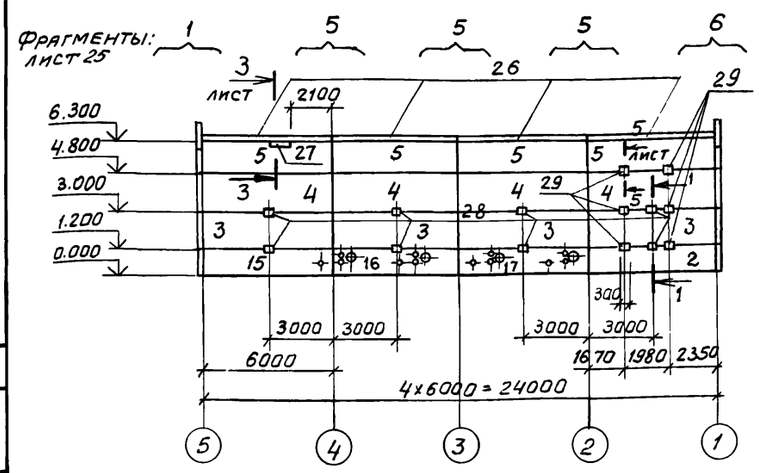

По оси 1

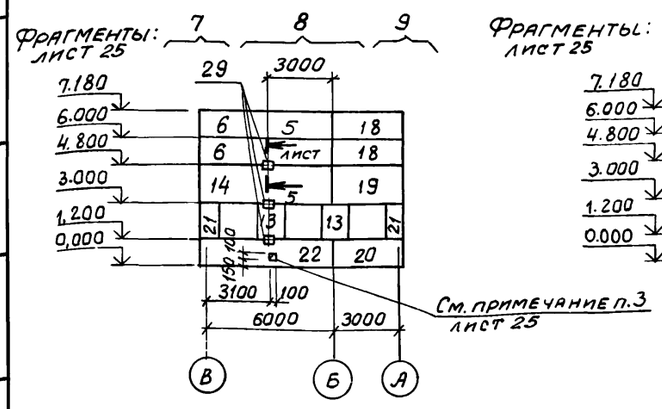

По оси 5

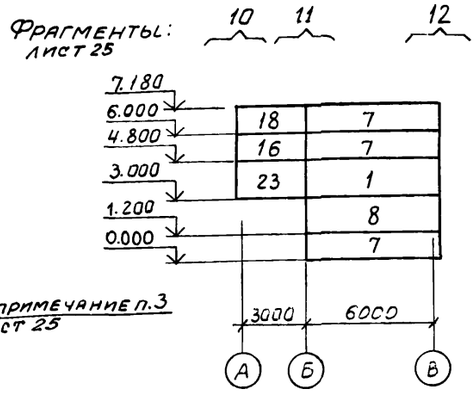

1-1

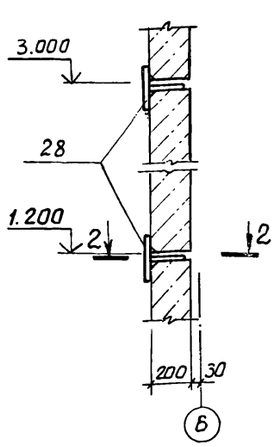

2-2

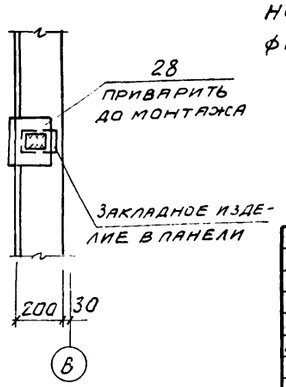

Спецификация к схеме расположения стеновых панелей

Марка, поз.	Обозначение	Наименование	Кол.	Масса ед, кг	Примечание
		Панели стеновые			
1	1.432-14/80 вып.1	ПС625.18.20-П-22	1	3000	
2		ПС600.12.20-П-3	4	1900	
3		ПС600.18.20-П-3	8	2900	
4		ПС600.18.20-П-1	4	2900	
5		ПС600.15.20-П-4	8	2400	
6		ПС625.12.20-П-11	2	2000	
7		ПС625.12.20-П-12	3	2000	
8		ПС625.18.20-П-12	1	3000	
9		ПС55.18.20-П	2	300	
10	ТП904-1- -КЖИ-405	ПС295.12.20-П-1	1	1000	
11		ПС295.18.20-П-1	1	1400	
12	1.432-14/80 вып.1	ПС115.12.20-П	1	400	
13		ПС115.18.20-П	5	600	
14	ТП904-1- -КЖИ-403	ПС625.18.20-П-21-1	1	3000	
15	— 400	ПС600.12.20-П-3-1	1	1900	
16	— 402	ПС600.12.20-П-3-2	1	1900	
17	— 401	ПС600.12.20-П-3-3	1	1900	
18	— ПС1	ПС1	4	1024	
19	— ПС2	ПС2	1	1566	
20	— ПС3	ПС3	1	1024	
21	— ПС4	ПС4	2	381	
22	— 404	ПС625.12.20-П-21-1	1	2000	
23	— ПС2	ПС2-1	1	1566	
		Панели карнизные			
26	1.432-14/80 вып.2	ПК6.65-П	8	1200	

Марка, поз.	Обозначение	Наименование	Кол.	Масса ед, кг	Примечание
		Изделия соединительные			
*)	1.439-2	Т-1	57	0,5	*) По узлам ТП904-1- -КЖ, серий 2.432-1 вып.1, 1.020-1 вып.10-2, 1.432-14/80 вып.2.
		Т-5	3	0,6	
		Т-8	12	0,5	
		Т-18	12	1,3	
		Т-19	4	0,4	
		Т-20	4	0,7	
		Т-21	25	0,4	
		Т-24	5	1,0	
		Т-27	12	0,4	
		Т-30	1	0,1	
	1.020-1 вып. 10-2	МС-91	1	0,24	
	1.432-14/80 вып.2	А1	16	0,7	
		А2	16	1,2	
		А3	24	0,4	
27		[22 ГОСТ 8240-72 ℓ=800	1	16,8	
28	ТП904-1- -КЖИ-МС5	МС5	8	5,1	
29		I22 ГОСТ 8239-72* ℓ=300	10	7,2	

1. Стеновые панели изготовляются из бетона на пористых заполнителях марки 50 с плотностью в сухом состоянии ρ=1100 кг/м³

2. Крепление карнизной панели к подкарнизной выполнять по узлам „А" и „Б", приведенным в серии 1.432-14/80, вып. 2

3. Указания по заделке швов между панелями смотрите п. 7. Пояснительной записки серии 2.432-1 вып. 0.

4. Расход стали на монтажные петли для стеновых панелей составляет ф 10АI-5,4 кг, ф12АI-37,2 кг, ф14АI-33,6 кг

Согласовано

Инв.№ подл. | Подпись и дата | Взам. инв.№

Привязан

Инв.№ 8920/4

38

Инв.№

Ст. инж.	Толмачева	
Вед. инж.	Макарова	
Рук. гр.	Моргунов	
Нач. ОСП-1	Саакьянц	
Гл. спец. т.о.	Боярченко	
Н. контр.	Луценко	
ГИП	Осташевский	

ТП904-1-58.85-КЖ

Компрессорная станция 4К-20А

Стадия	Лист	Листов
Р	24	

Схемы расположения стеновых панелей

Госстрой СССР РОСТОВСКИЙ ПРОМСТРОЙНИИПРОЕКТ

Копировал: Формат А2

Альбом 4

Типовой проект 904-1-58.85-КЖ

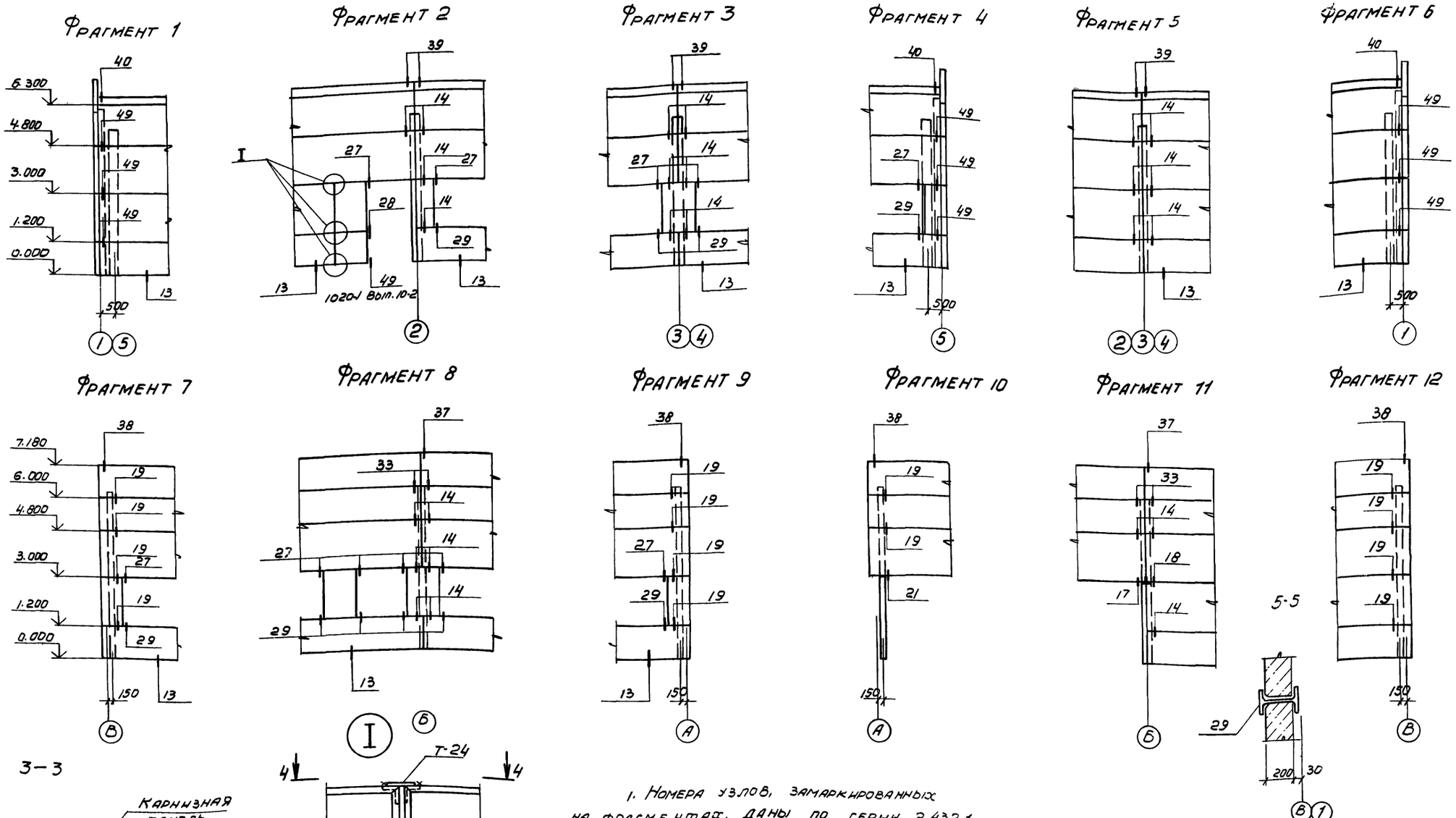

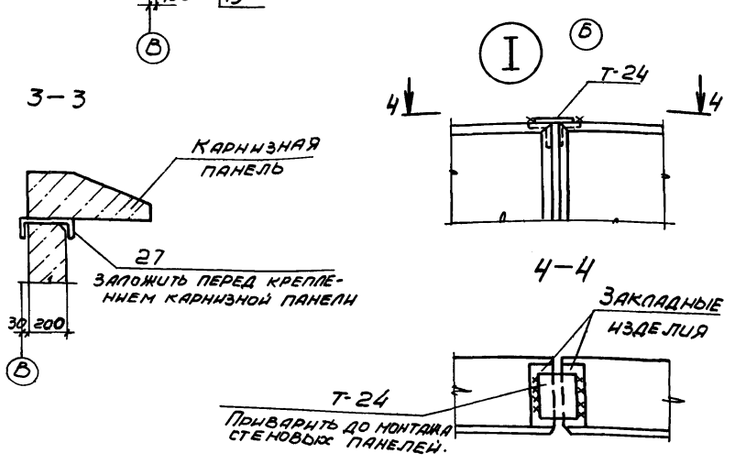

1. Номера узлов, замаркированных на фрагментах, даны по серии 2.432-1 Вып. 1.

2. Сварку производить электродами типа Э42 по гост 9467-75. Толщина сварных швов $h_ш$ = 8мм.

3. Отверстие по месту в стеновых панелях выполнить рассверловкой отверстий по периметру с последующей вырезкой арматуры.

Инв. № 8920/4

39

Привязан

Инв. №

Ст. инж.	Толмачева	
Вед. инж.	Макарова	
Рук. гр.	Моргунов	
Нач. ОСМ	Саакьянц	
Гл. спецто	Боярченко	
Н. контр.	Луценко	
ГИП	Осташевский	

ТП 904-1-58.85-КЖ

Компрессорная станция 4К-20А

Стадия	Лист	Листов
Р	25	

Фрагменты 1-12
Сечение 3-3

Госстрой СССР
Ростовский Промстройниипроект

Копировал

Формат А2

Согласовано

Инв. № подл. | Подпись и дата | Взамен инв. №

Типовой проект 904-1-58.85-КМ Альбом 4

Ведомость рабочих чертежей основного комплекта ТП 904-1- -КМ

Лист	Наименование	Примечание
1	Общие данные	
2	Техническая спецификация металла на объект (начало)	
3	Техническая спецификация металла на объект (окончание) Ведомость металлоконструкций по видам профилей.	
4	Техническая спецификация металла на лестницы, ограждения.	
5	Схемы расположения подвесных путей, балок и лестниц.	
6	Схема расположения перекрытия каналов КН2, КН3	
7	Площадка на отметке 2.000. Схема расположения кронштейнов.	
8	Схема расположения опор трубопровода и кронштейнов на отметках -1.300 и 2.850.	

Ведомость ссылочных и прилагаемых документов

Обозначение	Наименование	Примечание
	Ссылочные документы	
ТУ 36-2044-77	Настил сварной решетчатый	
ГОСТ 23120-78	Лестницы маршевые, площадки и ограждения стальные, технические условия	
1.426-2-3 Выпуск 2	Стальные подкрановые балки. Пути подвесного транспорта пролетом 3; 4 и 6м	
1.459-1 Выпуск 1	Стальные лестницы переходные площадки и ограждения. Лестницы переходные площадки и ограждения из холодногнутых профилей с настилом и ступенями из элементов штампованного и решетчатого типов.	
1.459-1 Выпуск 2	Стальные лестницы переходные площадки и ограждения. Лестницы переходные площадки и ограждения из холодногнутых профилей с настилом и ступенями из рифленой стали.	
2.440-1 Выпуск 1	Узлы стальных конструкций производственных зданий. Рамные и шарнирные узлы балочных клеток и примыкания ригелей к колоннам.	
2.440-1 Выпуск 6	Узлы стальных конструкций производственных зданий. Узлы площадок под оборудование.	

1. Общие указания к проекту даны на листе 2 ТП 904-1- -АР.

2. В узлах и деталях даны решения соединений элементов конструкций. Количество и диаметр болтов, длина и толщина сварных швов определяются при разработке деталировочных чертежей на основании расчетных усилий, указанных в Ведомостях элементов

Нагрузки

Крановая нагрузка: кран подвесной ручной однобалочный грузоподъемностью Q = 2,0т пролетом L = 4,5 м по ГОСТ 7413-80

Согласовано

Инв.№ подл. | Подпись и дата | Взам. инв.№

Данный проект выполнен в соответствии с действующими строительными нормами и правилами проектирования, которые предусматривают мероприятия, обеспечивающие взрывную, взрывопожарную и пожарную безопасность при соблюдении правил безопасности в эксплуатации здания (сооружения). Мероприятия выполнены на основании технологических заданий и указанных в них категорий производств.

Главный инженер проекта
Главный специалист
Дата

Инв. №8920/4

40

Привязан			
Инв №			
Проверил	Макарова		ТП 904-1-58.85-КМ
Ст.техник	Растеряева		Компрессорная станция 4К-20А
Инженер	Андреева		
Вед.инж.	Макарова		Стадия Р; Лист 1; Листов 8
Рук.гр.	Моргунов		
Начотд	Саакьянц		
Гл.спец.	Бояренко		Общие данные
Н.контр.	Луценко		ГОССТРОЙ СССР РОСТОВСКИЙ ПРОМСТРОЙНИИПРОЕКТ
ГИП	Осташевский		

Копировал Ненашева

Формат А2

Типовой проект 904-1-58.85-КМ Альбом 4

Вид профиля и ГОСТ, ТУ	Марка металла и ГОСТ	Обозначение и размер профиля (мм)	№ п.п. по порядку	Код металла: Марки металла	Код металла: Вида профиля	Код металла: Размера профиля	Количество (шт.)	Длина (мм)	Масса металла по элементам конструкций, т: Подвесной путь (526235)	Балки перекрытий и настила (–)	Рамной лестницы (526842)	Прочие (–)	Общая масса (т)	Масса потребности в металле по кварталам (заполняется изготовителем), (т): I	II	III	IV	Заполняется ВЦ
Балки двутавровые и швеллеры стальные специальные Сортамент ГОСТ 19425-74*	ВСт3Гпс5 ГОСТ 380-71*	I 24 М	1						1.44				1.44					
	Итого		2	14460					1.44				1.44					
Сталь горячекатаная балки двутавровые Сортамент ГОСТ 8239-72*	ВСт3сп5-1 ТУ14-1-3023-80	I 16	3		24147				0.05				0.05					
	Итого		4	11240					0.05				0.05					
Сталь горячекатаная швеллеры Сортамент ГОСТ 8240-72	ВСт3кп2-1 ТУ14-1-3023-80	С 10	5		26140					0.59		0.01	0.60					
	Итого		6	11240						0.59		0.01	0.60					
Сталь прокатная угловая равнополочная Сортамент ГОСТ 8509-72*	ВСт3кп2-1 ТУ14-1-3023-80	∠ 50×5	7						0.04	0.15			0.19					
		∠ 63×5	8						0.04	0.02	0.06	0.02	0.14					
		∠ 75×6	9							0.28		0.02	0.30					
		∠ 80×6	10							0.08			0.08					
		∠ 100×7	11						0.02				0.02					
	Итого		12	11240					0.10	0.53	0.06	0.04	0.73					
Всего профиля			13		21113				0.10	0.53	0.06	0.04	0.73					
Сталь горячекатаная круглая. Сортамент ГОСТ 2590-71*	ВСт3кп2-1	⌀ 18	14								0.02		0.02					
	Итого		15	11240	11118						0.02		0.02					
Проволока из углеродистой конструкционной стали Технические условия ГОСТ 17305-71*	ВСт3кп2-1 ТУ14-1-3023-80	⌀ 5	16							0.06			0.06					
	Итого		17	11240	–					0.06			0.06					
Полоса стальная горячекатаная Сортамент ГОСТ 103-76	ВСт3кп2-1 ТУ14-1-3023-80	-50×5	18							0.10			0.10					
	Итого		19	11240	13110					0.10			0.10					
Сталь прокатная широкополосная универсальная Сортамент ГОСТ 82-70	ВСт3кп2-1 ТУ14-1-3023-80	δ=8	20						0.15	0.01	0.01	0.02	0.19					
		δ=12	21									0.03	0.03					
	Итого		22	11240					0.15	0.01	0.01	0.05	0.22					
Всего профиля									0.15	0.01	0.01	0.05	0.22					
Листы стальные с ромбическим и чечевичным рифлением Технические условия ГОСТ 8568-77	ВСт3кп2-1 ТУ14-1-3023-80	δ=5	23							1.24			1.24					
	Итого		24	11240	71315					1.24			1.24					
Сталь листовая холоднокатаная Сортамент ГОСТ 19904-74*	ВСт3кп2-1 ТУ14-1-3023-80	δ=2	25							0.25			0.25					
	Итого		26	11240	72117					0.25			0.25					

Согласовано

Инв. № подл. | Подпись и дата | Взам. инв. №

Инв. № 8920/14 41

Привязан

Инв. №

ТП 904-1-58.85-КМ

Компрессорная станция 4К-20А

Проверил	Макарова		Стадия	Лист	Листов
Инженер	Андреева		Р	2	
Вед. инж.	Макарова				
Рук. гр.	Маргунов				
Нач. ОСПМ	Саакьянц				
Гл. спец. т.о.	Боярченко				
Н. контр.	Луценко				
ГИП	Осташевский				

Техническая спецификация металла на объект (начало)

Госстрой СССР РОСТОВСКИЙ ПРОМСТРОЙНИИПРОЕКТ

Копировал Ненашева

Формат А2

Типовой проект 904-1-58.85 КМ Альбом 4

Техническая спецификация металла на объект (окончание)

Вид профиля и ГОСТ, ТУ	Марка металла и ГОСТ	Обозначение и размер профиля (мм)	№№ по порядку	код: марки металла	код: вида профиля	код: размера профиля	количество (шт)	длина (мм)	Масса металла по элементам констр. т: Подвесной путь (код элемента конструк. 528235)	Балки перекрытий и настил (код элемента конструк. —)	Пожарная лестница (код элемента конструк. 526242)	Прочие (код элемента конструк. —)	Общая масса (т)	Масса потребности в металле по кварталам (заполняется изготовителем), (т): I	II	III	IV	заполняется вц
Профили стальные гнутые замкнутые сварные прямоугольные и квадратные ТУ 14-2-361-79	ВСт3кп2-1 ТУ14-1.3023-80	профиль №4	27									0.04	0.04					
	Итого		28	11240	77127							0.04	0.04					
Профиль гнутый швеллеры равнополочные ГОСТ 8278-83	ВСт3кп2 ГОСТ 16523-70*	[60×32×3	29						0.09				0.09					
	ВСт3кп2 ГОСТ 380-71*	[160×80×5	30							0.46			0.46					
	Итого		31	11240	73240				0.09	0.46			0.55					
Итого масса металла			32						1.83	3.25	0.09	0.14	5.31					
Лестницы, ограждения, лист 4			33										0.41					
Всего масса металла			34										5.72					
В том числе по маркам	ВСт3кп2-1		35	11240									4.33					
	ВСт3Г пс5		36	14460									1.39					
Масса поставки элементов по кварталам, т (заполняется заказчиком)		I																
		II																
		III																
		IV																

Ведомость металлоконструкций по видам профилей

Наименование конструкции по номенклатуре прейскуранта №01-22	позиции по прейск. №01-22	№ п.п.	код конструкций	Масса конструкций т: Всего стали, повыш. и высокой проч.	по видам профилей стали: балки и швеллер	крупно сортная сталь	средне сортная сталь	мелко сортная сталь	толстолистовая сталь	универсальная сталь	тонколистовая сталь	гнутые и гнуто сварные	трубы	прочие	Всего	количество шт.	серия типовых конструкций
Типовые конструкции																	
Лестницы, ограждения																	
М10 (МЛХФ 60-30.8)	102-256	1	5262440231			0.01			0.06			0.06			0.13	1	1.159-2 Вып. 2 ГОСТ 23120-78)
МР5 (МЛХР 60-18.8)	102-232	2	5262440167			0.01			0.01			0.04			0.06	1	1.459-2 Вып. 1 ГОСТ 23120-78)
ПП1 (ОГПМХ 36-10.9)	102-479	3	5262440201					0.01				0.01			0.02	1	1.459-2 Вып. 1 (ГОСТ 23120-78)
ПП12 (ОГПМХ 36-10.60)	102-498	4	5262440212					0.01				0.14			0.15	3	
ПМ3 (ОГЛМЛХ 60-10.18)	102-301	5	5262440127					0.01				0.01			0.02	1	
ПМ4 (ОГПМЛХ 60-10.18)	102-302	6	5262440128					0.01				0.01			0.02	1	
ПМ7 (ОГПМЛХ 60-10.30)	102-305	7	5262440131					0.01				0.01			0.02	1	
ПМ8 (ОГПМЛХ 60-10.30)	102-306	8	5262440132					0.01				0.01			0.02	1	
Настил типа „Батайск"																	
РН2-1 (РН2)	102-530	9	—					0.01			0.01				0.02	5	ТУ36-2077-44 (ГОСТ 23120-78)
РН12-1 (РН12)	102-540	10	—					0.01			0.01				0.02	1	
РН16-1 (РН16)	102-544	11	—					0.06			0.25				0.31	18	
Нетиповые конструкции																	
Подвесной путь	303-29	12			1.53	0.10			0.15			0.09			1.89		
Балки перекрытий и настил	309-28	13			0.61	0.55	0.10		1.29			0.47			3.05		
Пожарная лестница	312-1	14				0.06		0.02	0.01						0.09		
Прочие	—	15			0.01	0.04			0.05				0.04		0.14		
Итого		16			2.15	0.77	0.10	0.16	1.57		0.27	0.85	0.04		5.97		

В ведомости металлоконструкций по видам профилей в скобках даны марки конструкций по ГОСТ 23120-78

Взам. инв. №

Подпись и дата

Инв. № подл.

Инв. № 8920/4 42

Привязан

Инв. №

Проверил	Макарова	
Ст. техник	Растеряева	
Инженер	Андреева	
Вед. инж.	Макарова	
Рук. гр.	Моргунов	
Нач. осп-1	Саакьянц	
Гл. спец.	Боярченко	
Н. контр.	Луценко	
ГИП	Осташевский	

ТП 904-1-58.85 - КМ

Компрессорная станция 4К-20А

Стадия	Лист	Листов
Р	3	

Техническая спецификация металла на объект (окончание). Ведомость металлоконструкций по видам профилей.

ГОССТРОЙ СССР РОСТОВСКИЙ ПРОМСТРОЙНИИПРОЕКТ

копировал Ненашева

формат А2

Типовой проект 904-1-58.85-КМ Альбом 4

Вид профиля и ГОСТ, ТУ	Марка металла и ГОСТ	Обозначение и размер профиля (мм)	№ по порядку	Код: Марки металла	Код: Вида профиля	Код: Размера профиля	Количество (шт)	Длина (мм)	Масса металла по элементам констр, т: Лестницы (Код элемента конструк 526242)	Масса металла по элементам констр, т: Ограждения (Код элемента конструк 526244)			Общая масса (т)	Масса потребности в металле по кварталам (заполняется изготовителем), (т): I	II	III	IV	Заполняется вц
Сталь прокатная угловая равнополочная ГОСТ 8509-72*	ВСт3кп2-1 ТУ14-1-3023-80	∠25×3	1															
		∠75×6	2							0.03			0.03					
									0.01				0.01					
	Итого		3	11240														
Всего профиля			4		21113				0.01	0.03			0.04					
Полоса стальная горячекатаная, Сортамент ГОСТ 103-76	ВСт3кп2-1 ТУ14-1-3023-80	δ=4	5						0.01	0.03			0.04					
		δ=6	6						0.01				0.01					
									0.01				0.01					
	Итого		7	11240														
Всего профиля			8		71110				0.02				0.02					
Сталь листовая холоднокатаная Сортамент ГОСТ 19904-74*	ВСт3кп2-1 ТУ14-1-3023-80	δ=2	9						0.02				0.02					
									0.01				0.01					
	Итого		10	11240	72117													
Листы стальные с ромбическим и чечевичным рифлением Технические условия ГОСТ 8568-77*	ВСт3кп2-1 ТУ14-1-3023-80	δ=4	11						0.01				0.01					
									0.05				0.05					
	Итого		12	11240	71315													
Проволока из углеродистой конструкционной стали. Технические условия ГОСТ 17305-71*	ВСт3кп2-1 ТУ14.1-3023-80	⌀5	13						0.05				0.05					
									0.01				0.01					
	Итого		14	11240	—													
Швеллеры стальные гнутые равнополочные Сортамент ГОСТ 8278-83	ВСт3кп2 ГОСТ 380-71*	С180×50×4							0.01				0.01					
									0.09				0.09					
	Итого		15	11240	73240													
Швеллеры стальные гнутые неравнополочные Сортамент ГОСТ 8281-80	ВСт3кп2-1 ТУ14-1-3023-80	L50×40×12×2,5	16						0.09				0.09					
										0.12			0.12					
	Итого		17	11240	74136													
Профиль гнутый 4МТУ2-130-70	ВСт3кп2-1 ТУ14-1-3023-80	⌀90×30×25×3	18							0.12			0.12					
										0.07			0.07					
	Итого		19	11240	—													
Итого масса металла			20							0.07			0.07					
Всего масса металла			21						0.19	0.22			0.41					
В том числе по маркам	ВСт3кп2-1		22						0.19	0.22			0.41					
Масса поставки элементов по кварталам, т (заполняется заказчиком)		I																
		II																
		III																
		IV																

Инв. № 8920/4

43

Привязан

Инв №

Проверил	Макарова	
Инженер	Андреева	
Вед инж	Макарова	
Рук гр.	Моргунов	
Нач ОСП-1	Саакьянц	
Гл. спец ТО	Боярченко	
Н. контр	Луценко	
ГИП	Осташевский	

ТП 904-1-58.85-КМ

Компрессорная станция 4К-20А

Стадия	Лист	Листст
Р	4	

Техническая спецификация металла на лестницы, ограждения.

ГОССТРОЙ СССР РОСТОВСКИЙ ПРОМСТРОЙНИИПРОЕКТ

копировал Ненашева

формат А

Инв № подл | Подпись и дата | Взам. инв №

Типовой проект 904-1-58.85 КМ Альбом 4

Схема расположения подвесного пути

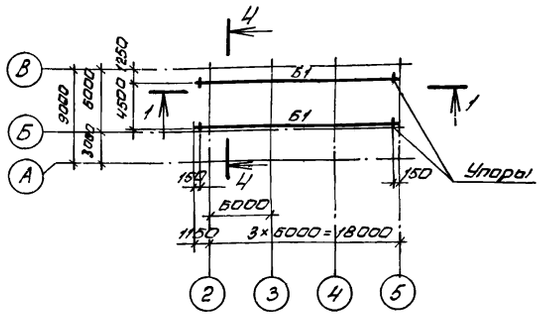

Схема расположения балок на отметке 6.290

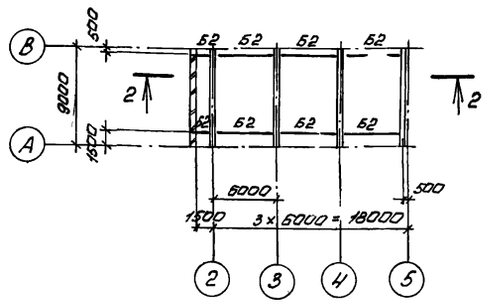

Схема расположения балок на отметке 3.760

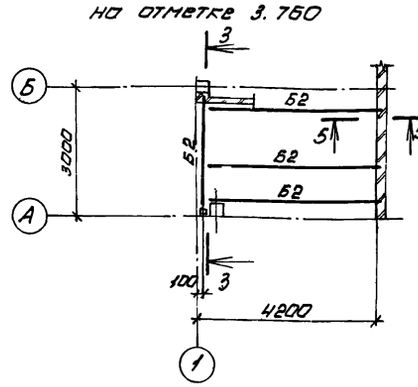

Ведомость элементов									
Марка	Сечение			Опорные усилия			Группа констр.	Марка металла	Примечание
	Эскиз	Поз	Состав	M, тсм	N, тс	Q, тс			
Б1	I		I 24М	—	—	3.9	II	ВСт3Гпс5	
Б2	[		[8	—	—	0.1	IV	ВСт3кп2	
а	][236		2[60×32×3	0.1	3.9	—	IV	"	
б	L		∠ 63×5	—	—	—	IV	"	
М10	1.459-2 Вып. 2			—	—	—	IV	"	
ПМ7				—	—	—	IV	"	
ПМ8				—	—	—	IV	"	
Б3	2 шаг 300	1	[10	—	—	—	IV	"	конструкт
	250 1	2	-60×6	—	—	—	IV	"	
Б4	I		I 16	—	—	0.3	II	ВСт3Гпс-5	

1-1

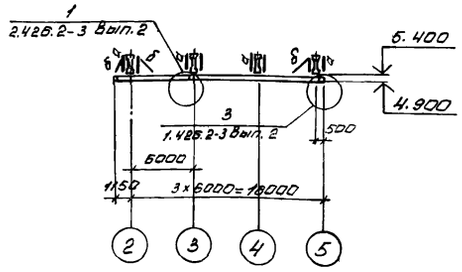

2-2

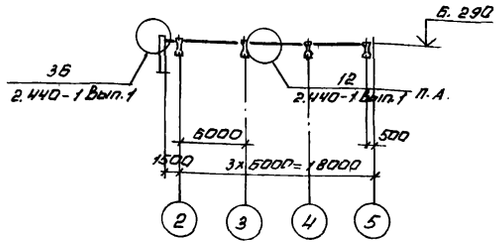

3-3

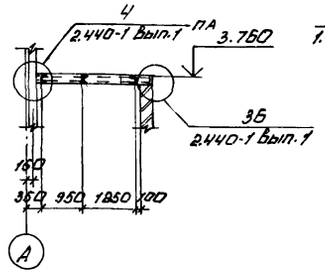

4-4

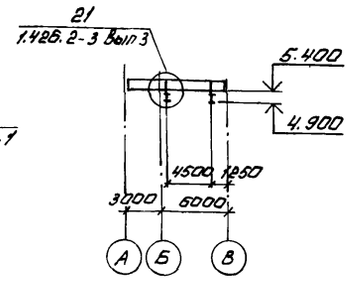

5-5

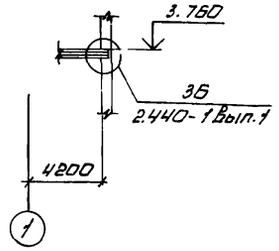

Схема расположения пожарной лестницы

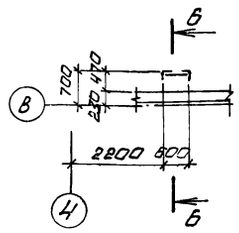

Схема расположения лестницы на отметке 0.000

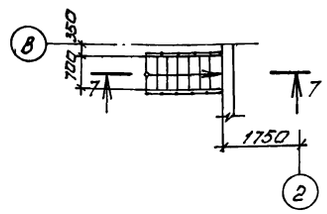

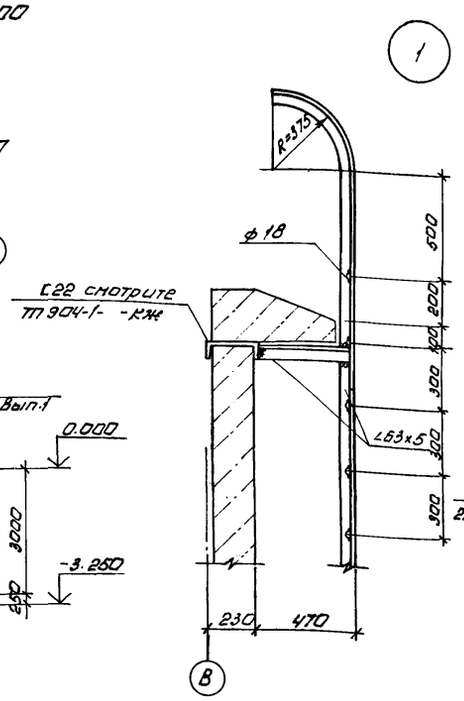

Схема расположения монорельса на отметке 2.100

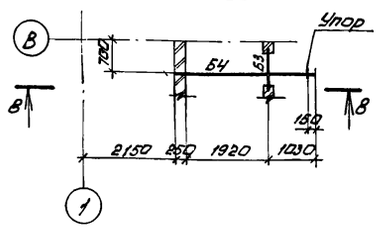

1. Конструкции сварные. Сварку элементов подвесных путей производить электродами Э42А по ГОСТ 9467-75.
2. Сварка ручная дуговая $h_ш = 6$ мм.
3. П.А. по аналогии.
4. По узлу 17 серии 1.459-2 Вып. 1 монтажную сварку не производить.

6-6

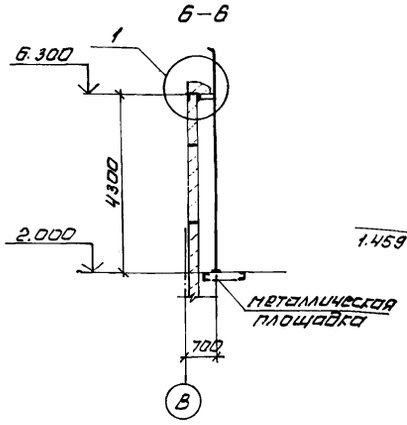

7-7

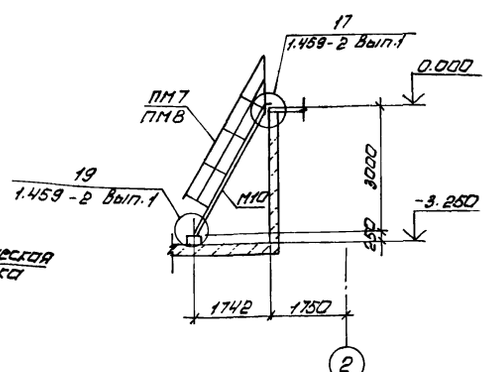

8-8

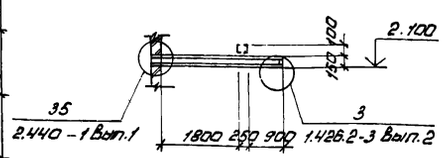

Инв. № 8920/4 44

Привязан

Инв. №

Проверил	Макарова		
Инженер	Андреева		
Вед. инж.	Макарова		
Рук. гр.	Моргунов		
Нач. ОСП-1	Саасьяну		
Гл. спец. ТО	Боярченко		
Н. контр.	Луценко		
ГИП	Осташевский		

ТП 904-1-58.85-КМ

Компрессорная станция 4К-20А

Стадия	Лист	Листов
Р	5	

Схемы расположения подвесных путей, балок и лестниц.

ГОССТРОЙ СССР РОСТОВСКИЙ ПРОМСТРОЙНИИПРОЕКТ

Инв. № подл. | Подпись и дата | Взам. инв. №

копировал Ненашева

Формат А2

Типовой проект 904-1-58.85-КМ Альбом 4

Схема расположения перекрытия каналов КН2, КН3.

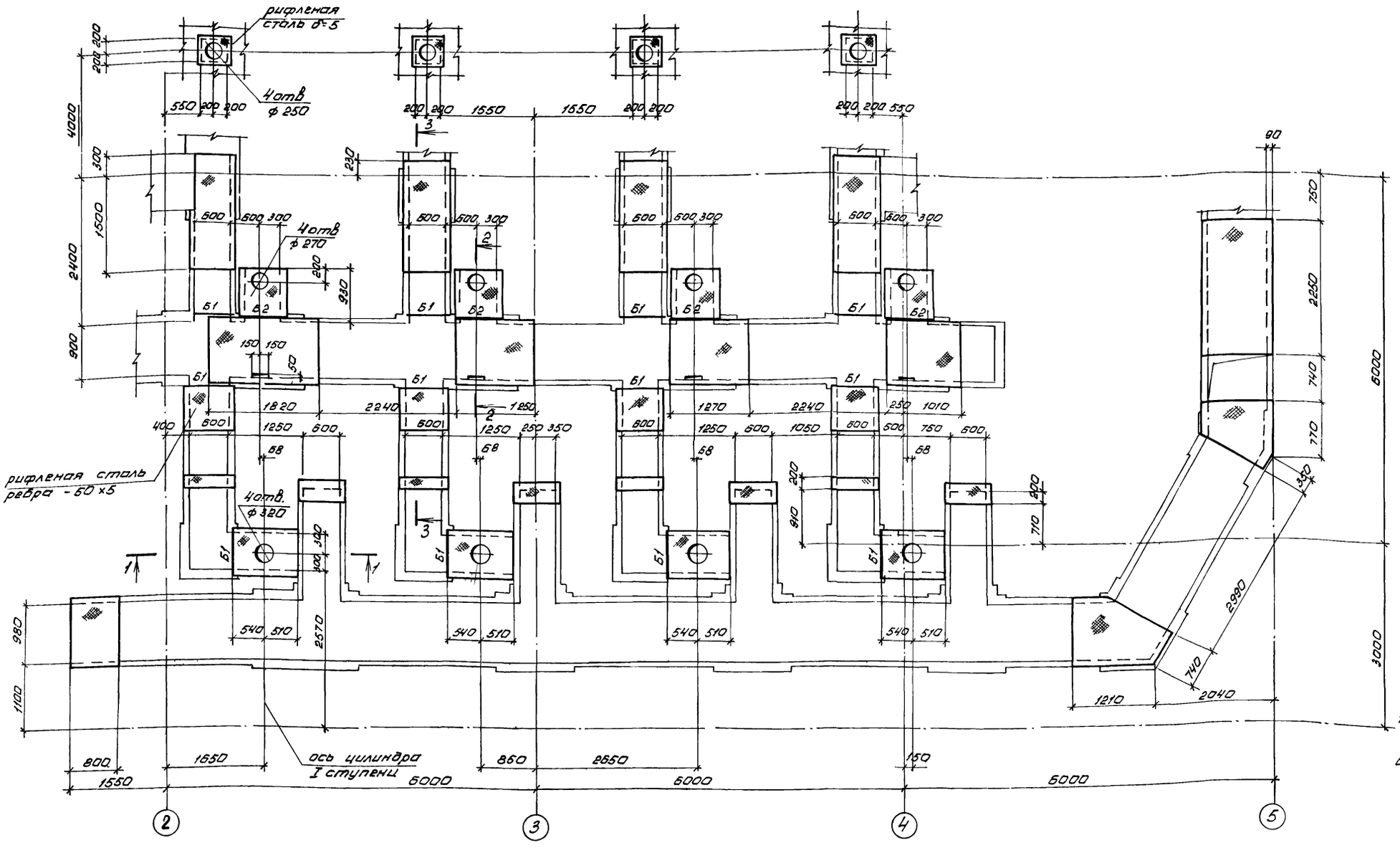

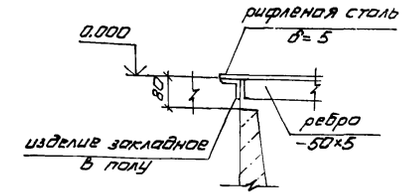

1-1

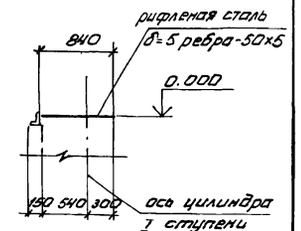

2-2

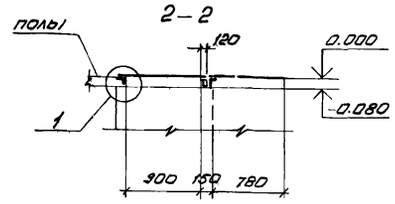

3-3

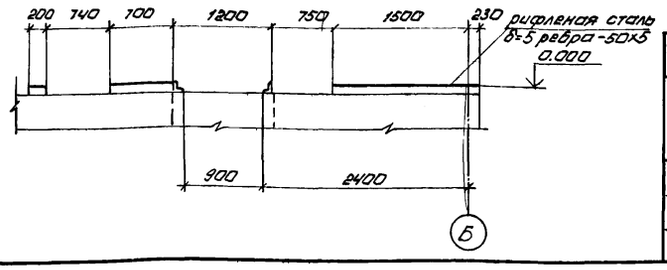

1. Нормативная нагрузка на перекрытие $q^н = 10$ кПа.
2. Перекрытие каналов выполнить из металлических щитов массой не более 50 кг.
3. Конструкции сварные. Сварку производить электродами Э42, ГОСТ 9467-75.
4. Сварка ручная, дуговая $h_ш = 4$ мм.

Ведомость элементов

Марка	Сечение: эскиз	поз.	состав	Опорные усилия: H, тс·м	N, тс	Q, тс	Группа констр.	Марка металла	Примечание
Б1	L		∠ 80×6	—	—	0.63	IV	ВСт3кп2-1	
Б2	2, 1, 80	1	профиль №4 97×80×3	—	—	—	IV		конструкт.
		2	∠ 50×5	—	—	—	IV		

Привязан

Инв. № 8920/4

45

Проверил	Макарова		ТП 904-1-58.85-КМ
Инженер	Андреева		Компрессорная станция 4К-20А
Вед. инж.	Макарова		Стадия Р; Лист 6; Листов
Рук. гр.	Моргунов		
Нач. ОСПиТ	Саакьянц		Схема расположения перекрытия каналов КН2, КН3.
Гл. спец. ТО	Бояринцев		Госстрой СССР РОСТОВСКИЙ ПРОМСТРОЙНИИПРОЕКТ
Н. контр.	Луценко		
ГИП	Осташевский		

Копировал Немашева

Формат А2

Инв. № подл. | Подпись и дата | Взам. инв. №

Электрообогрев

Типовой проект ЭО4-1-58.85 КМ Альбом 4

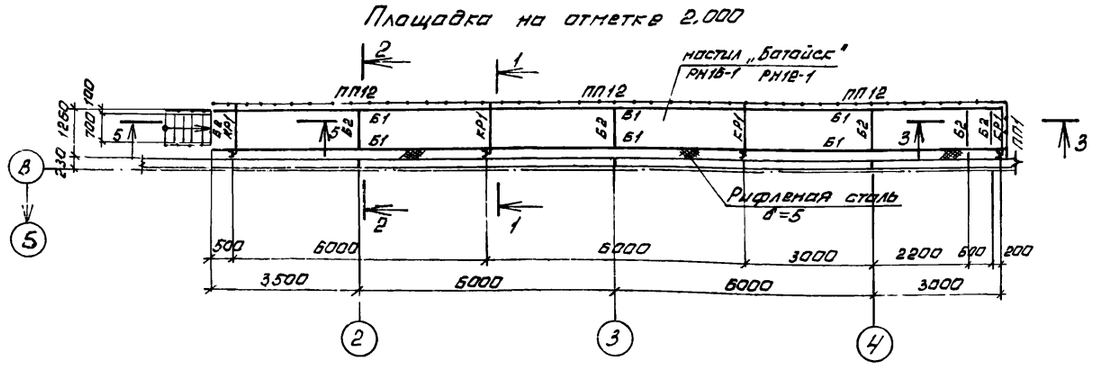
Площадка на отметке 2.000

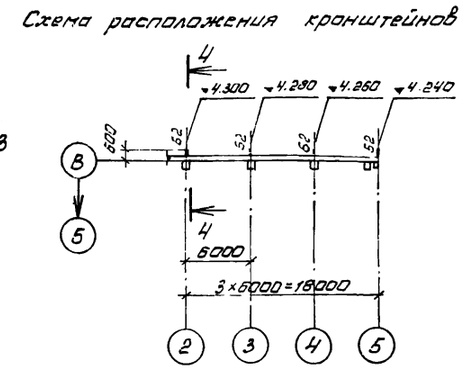
Схема расположения кронштейнов

4–4

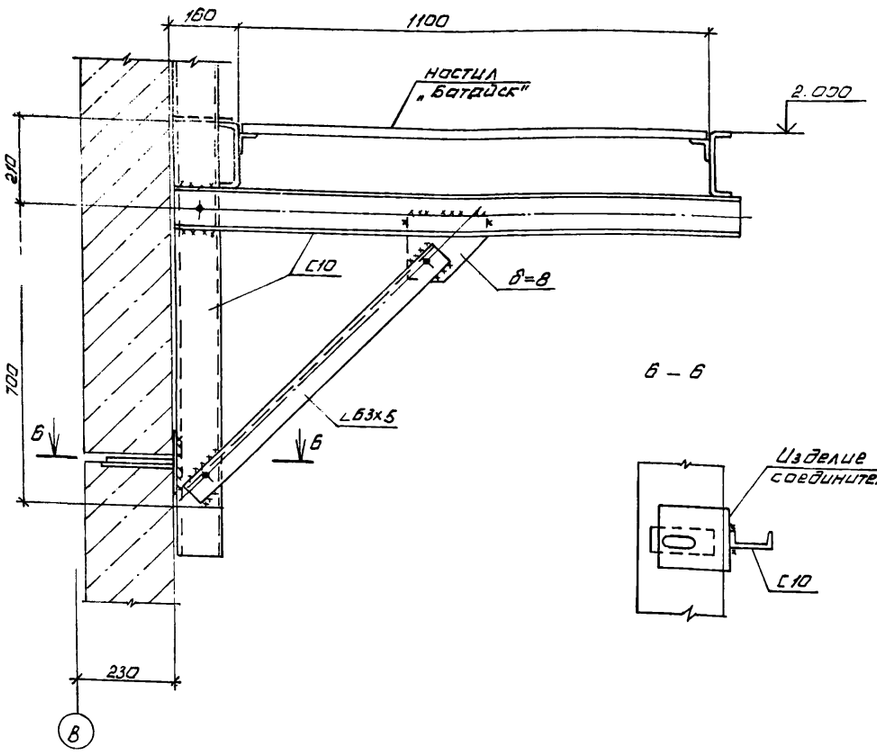

6–6

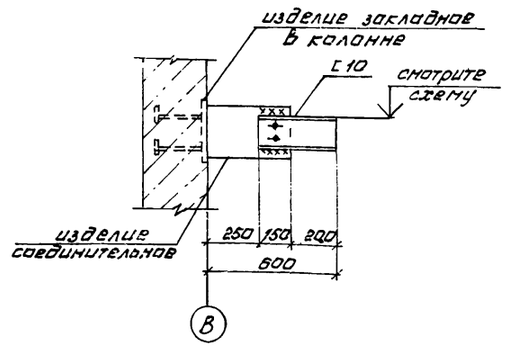

5–5

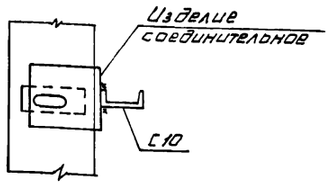

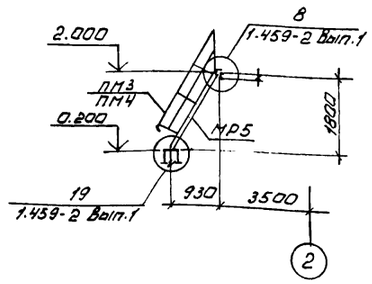

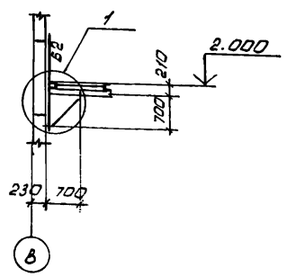
1–1

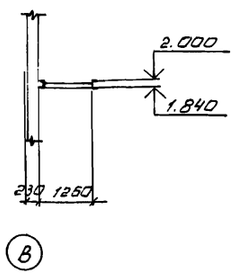
2–2

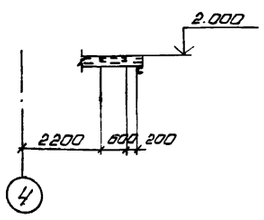
3–3

Ведомость элементов

Марка	Сечение: эскиз	Сечение: поз.	Сечение: состав	Опорные усилия: M, тсм	Опорные усилия: N, тс	Опорные усилия: Q, тс	Группа констр.	Марка металла	Примечание
Б1		1	[160×80×5	—	—	0.63	IV	ВСт3кп2-1	
		2	∟50×5	—	—	—	IV	"	конструкт.
КР1		1	[10	—	—	0.87	IV	"	
		2	∟63×5	—	—	—	IV	"	По гибкости
Б2	[		[10	—	—	—	IV	"	
МР5	1.459-2 Вып. 1			—	—	—	IV	"	
ПМ3	1.459-2 Вып. 2			—	—	—	IV	"	
ПМ4				—	—	—	IV	"	
ПП1				—	—	—	IV	"	
ПП12				—	—	—	IV	"	
РН16-1	ТУ36-2044-77			—	—	—	IV	ВСт3кп2-1	
РН12-1				—	—	—	IV	"	

1. Конструкции сварные. Сварку производить электродами Э42 по ГОСТ 9467-75.
2. Сварка ручная дуговая $h_ш = 6$ мм.
3. Крепление ограждений выполнить по узлам серии 1.459-2 Вып. 1.
4. Нормативная нагрузка на площадку $g'' = 2.5$ кПа

Инв. № 8920/4 46

Привязан

Инв №

Проверил	Макарова		
Инженер	Андреева		
Вед. инж.	Макарова		
Рук. гр.	Маргунов		
Нач. ОСП-1	Соакьянц		
Гл. спец. ТО	Боярченко		
Н. контр.	Луценко		
ГИП	Осташевский		

ТП904-1-58.85-КМ

Компрессорная станция 4К-20А

Стадия	Лист	Листов
Р	7	

Площадка на отметке 2.000
Схема расположения кронштейнов

ГОССТРОЙ СССР
РОСТОВСКИЙ ПРОМСТРОЙНИИПРОЕКТ

Инв. № подл. | Подпись и дата | Взам. инв. №

копировал Ненашева

Формат А2

Типовой проект 904-1-58.85-КМ Альбом 4

Схема расположения опор трубопровода

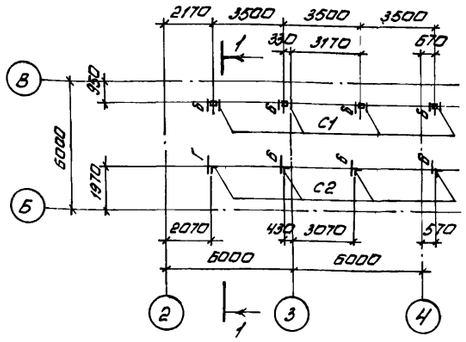

1 — 1

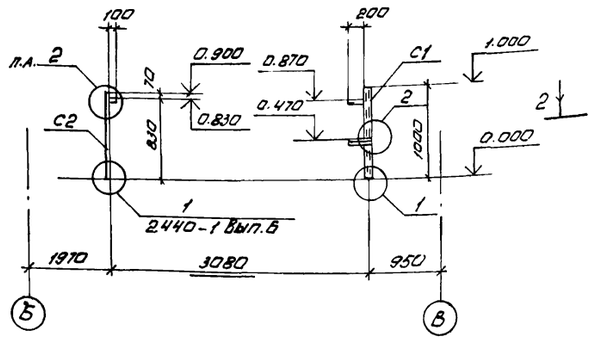

2 — 2

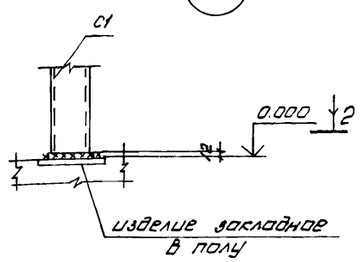

Схема расположения кронштейнов

на отметке -1.300 на отметке 2.850

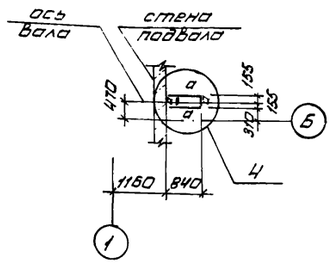

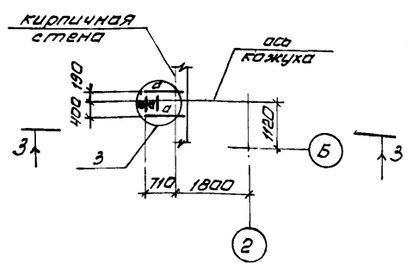

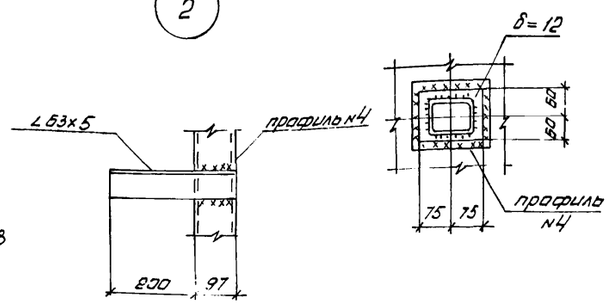

3 — 3

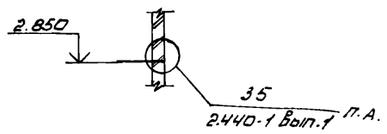

4 — 4

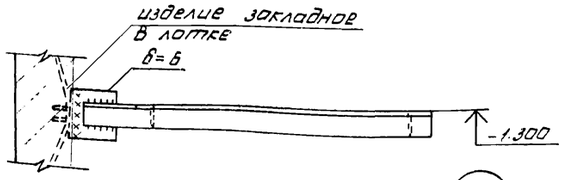

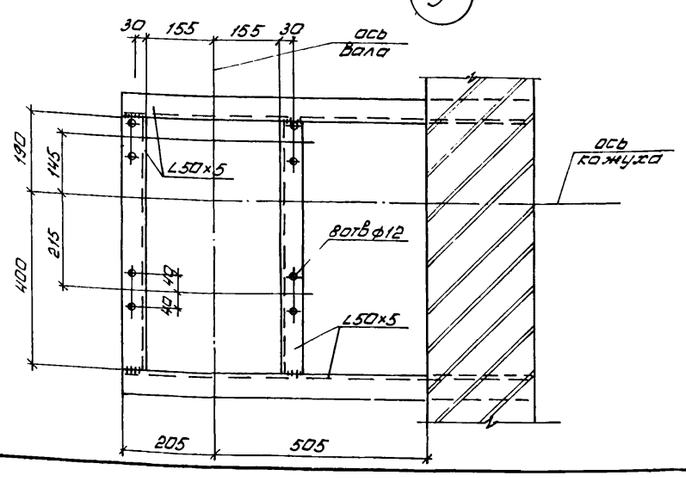

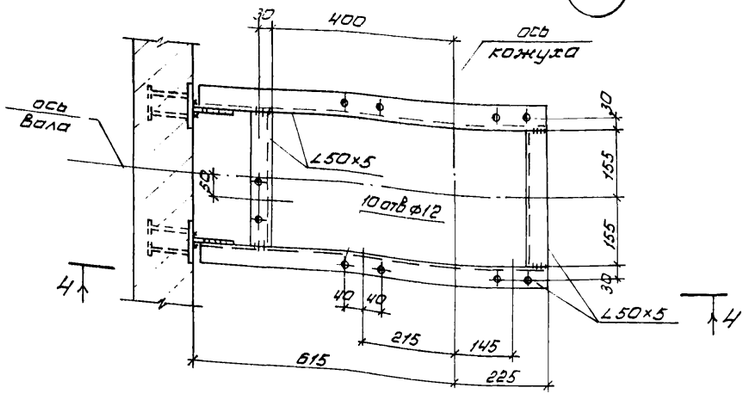

1. Нормативная нагрузка на кронштейны на отметках -1.300 и 2.850 $P^{н}=0.86$ кН.

2. Конструкции сварные Сварку производить электродами Э42 по ГОСТ 9467-75

3. Сварка ручная дуговая $h_ш = 6$ мм.

4. П.А. по аналогии.

Ведомость элементов

Марка	Сечение			Опорные усилия			Группа констр.	Марка металла	Примечание
	Эскиз	Поз	Состав	M, тсм	N, тс	Q, тс			
С1	▭		Профиль №4 97×80×3	—	—	—	IV	ВСт3кп2-1	конструкт
С2	L		∠75×6	—	—	—	IV	"	"
а	L		∠50×5	—	—	—	IV	"	"
б	L		∠63×5	—	—	—	IV	"	"

Инв. № 8920/4

47

Привязан

Инв №

Проверил	Макарова		
Инженер	Андреева		
Вед. инж	Макарова		
Рук. гр.	Моргунов		
Нач ОСП-1	Саакьянц		
Гл. спец т.о.	Баярченко		
Н. контр.	Луценко		
ГИП	Осташевский		

ТП904-1-58.85-КМ

Компрессорная станция 4К-20А

Стадия	Лист	Листов
Р	8	

Схема расположения опор трубопровода и кронштейнов на отметках -1.300 и 2.850.

ГОССТРОЙ СССР РОСТОВСКИЙ ПРОМСТРОЙНИИПРОЕКТ

Инв. № подл. | Подпись и дата | Взам. инв. №

Типовой проект 904-1-58.85-ОВ Альбом 4

Общие указания

1. Данный комплект чертежей разработан на основании технической документации, оговоренной на заглавном листе чертежей архитектурно-строительных решений.

Проект разработан для климатического района с расчетной температурой холодного периода −30°С, теплого +22°С.

2. Теплоноситель для системы отопления - перегретая вода с температурой 150-70°С; для производственных нужд - насыщенный пар давлением 4 ати. Конденсат не возвращается, используется для нагрева воды.

3. Теплоснабжение предусматривается от теплосети промпредприятия.

Отопление

1. Отопление машинного зала в рабочее время осуществляется за счет производственных тепловыделений и нагревательными приборами - конвекторами типа „Комфорт". Поддержание в помещении машзала температуры 20° в рабочее время осуществляется автоматически регулятором температуры РТК-2216-АП, установленным на трубопроводе системы отопления.

2. Отопление помещения оператора - регистрами из стальных труб, выполненных на сварке, с установкой запорно-регулирующей арматуры в помещении для промывки фильтров.

3. Трубопроводы систем отопления и производственного пароснабжения монтируются из стальных обыкновенных водогазопроводных труб по ГОСТ 3262-75. После монтажа трубопроводы и нагревательные приборы окрашиваются краской БТ-577 в два слоя по грунту ПФ-020 в один слой.

4. Трубопроводы узлов управления 1 и 2 изолируются пухшнуром из минеральной ваты в оплетке из стеклоткани толщиной 40мм и покрываются лакостеклотканью по рубероиду.

5. Регулятор температуры РТК-2216-АП($Д_у$=25мм) заказывается и устанавливается по чертежам ОВ, а подключается к датчикам по проекту автоматизации.

6. Диаметры трубопроводов, не обозначенные на схеме, принять 15мм.

7. Суммарная потеря напора в системе отопления — 6000 Па

8. Кронштейны для крепления узлов управления 1 и 2 разработаны на чертежах марки КМ.

Вентиляция

1. Монтаж систем вентиляции производится в соответствии со СНиП III-28-75. Круглые и прямоугольные воздуховоды выполняются по номенклатуре Минмонтажспецстроя СССР-ВСН 353-75.

2. На воздуховодах перед вентилятором системы В2 и после вентиляторов систем В2, В3 устанавливаются гибкие вставки по серии 5.904-5.

3. Установка крышных вентиляторов выполняется по серии 1.469-7.2.

4. Кронштейны для установки вентиляторов систем В2, В3 разработаны на чертежах КМ.

5. В схемах воздуховодов указаны отметки осей круглых воздуховодов и отметки низа прямоугольных воздуховодов.

6. Воздуховоды систем В2, В3, ВЕ1 изготавливаются из кровельной черной стали, а воздуховоды системы ВЕ2 - из оцинкованной стали.

7. Воздуховоды из черной стали, после изготовления, покрываются внутри и снаружи эмалью ПФ-115 по грунту ПФ-020 в один слой. Вторая окраска наружной поверхности воздуховодов выполняется после их монтажа.

8. Опознавательная окраска воздуховодов и трубопроводов выполняется в соответствии ГОСТ 14202-69

9. Воздуховод системы ВЕ1 для вытяжки из помещения оператора звукоизолируется матами из стеклянного штапельного волокна МРТ-50 в рулонах толщиной 60мм с последующим покрытием лакостеклотканью.

10. Участок воздуховода системы В2, проложенный через помещение машинного зала, оштукатуривается асбестоцементным раствором толщиной 25мм по металлической сетке.

Указание по привязке проекта.

При привязке проекта к конкретным условиям промплощадки уточнить:

1. Данные характеристики вентиляционного оборудования, расчеты воздушно-тепловых балансов и основные показатели по проекту.

2. Отметку ввода теплосети в корпус.

3. Необходимость установки редукционного клапана на вводе пара.

План-схема

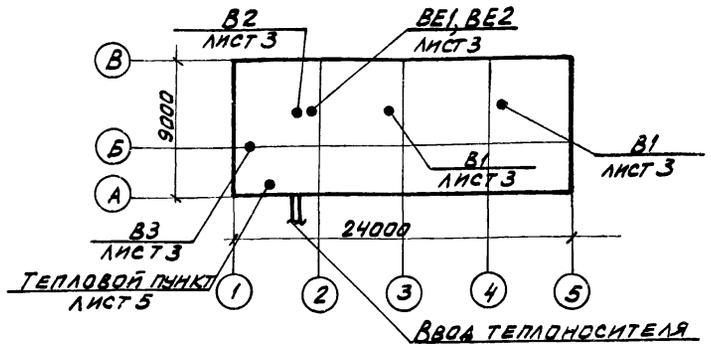

Основные показатели по чертежам отопления и вентиляции

Здания (сооружения) помещения	Объем м³	Периоды года при $t_н$, °С	* Расход тепла Вт				Расход пара кг/ч	Установленная мощность электродвигателей, кВт
			на отопление	на вентиляцию	на горячее водоснабжение	общий		
Компрессорная станция 4К-20А	1420	−30	26850 / 45600	—	см. черт. тежи ВК	26850	150	7,1

1 ккал/ч ≈ 1,15 Вт

*В числителе приведен расход тепла на отопление помещений компрессорной в рабочее время, в знаменателе - при дежурном отоплении.

Ведомость рабочих чертежей основного комплекта ТП904-1- -ОВ

Лист	Наименование	Примечание
1	Общие данные (начало)	
2	Общие данные (окончание)	
3	Планы отопления и вентиляции	
4	Разрезы 1-1, 2-2. Система отопления 1. Схемы систем В2, В3, ВЕ1, ВЕ2	
5	Узлы управления 1, 2. Системы отопления 2, 3. Система производственного пароснабжения	

Данный проект выполнен в соответствии с действующими строительными нормами и правилами проектирования, которые предусматривают мероприятия, обеспечивающие взрывную, взрывопожарную и пожарную безопасность при соблюдении правил безопасности в эксплуатации здания (сооружения). Мероприятия выполнены на основании технологических заданий и указанных в них категорий производств.

Главный инженер проекта Осташевский Г.В.

Согласовано

Инв. № подл. | Подпись и дата | Взам. инв. №

Инв.№ 892014

48

			Привязан
Инв.№			
			ТП 904-1-58.85-08
Провер.	Томкович		Компрессорная станция 4К-20А
Ст. инж.	Щетковский		Стадия Р; Лист 1; Листов 5
Рук. гр.	Червонная		
Гл. спец.	Рывкис		Общие данные (начало)
Нач. ОПВ	Комов		Госстрой СССР Ростовский Промстройниипроект
Н. контр.	Касоножкина		
ГИП	Осташевский		

Копировал

Формат А2

Альбом 4

Типовой проект 904-1-58.85-08

Характеристика отопительно-вентиляционных систем

Обозначение системы	Кол. систем	Наименование обслуживаемого помещения (технологического оборудования)	Тип установки	Вентилятор: тип	N	Схема исполнения	Положение	L м³/ч	P Па	n об/мин	Электродвигатель: тип, исполнение по взрывозащите	N кВт	n об/мин	Воздухонагреватель: тип	N	Кол.	Т-ра нагрева: от	до	Расход тепла Вт	ΔP Па	Примечание
В1	2	Машинный зал 4К-20А	Крышн. центробеж.	К4-84В	10	6	—	14200	220	480	4А100S4	3,0	1425	—	—	—	—	—	—	—	
В2	1	Ванны для промывки фильтров	В-Ц4-70 -4-02	Ц4-70	4	1	ПРЗ	2500	370	1410	4А71А4	0,55	1410	—	—	—	—	—	—	—	
В3	1	Насосная	В-Ц4-70 -4-02	Ц4-70	4	1	ПРЗ	1950	410	1410	4А71А4	0,55	1410	—	—	—	—	—	—	—	

1 ккал/ч ≈ 1,16 Вт
1 кгс/м² ≈ 10 Па

Таблица воздушно-тепловых балансов

Наименование помещений	Объем помещений м³	Период	Расчетная наружная температура градусы	Температура в помещении градусы	Теплопотери помещений Вт	Тепловыделения Вт: от оборудования	от радиации	Всего	Теплоизбытки + недостатки тепла —	Тепло для отопления помещения в нерабочее время Вт	Вытяжка: количество воздуха м³/ч	чем удаляется	Приток: количество воздуха м³/ч	чем обеспечивается
Машинный зал 4К-20А	1200	зима	-30	20	52650	33500	—	33500	-19150	36800	Периодическое проветривание путем включения крыш. вентиляторов			
		лето	22	27	—	51000	6000	57000	+57000	—	28400	В1	28100	через фрамугу окон
Помещение оператора	50	зима	-30	20	3500	500	—	500	-3000	3500	Естественное проветривание через фрамугу окна			
		лето	22	25	—	1000	250	1250	+1250	—	980	В Е1	970	через фрамугу окна
Помещение для промывки фильтров	50	зима	-30	20	1600	600	—	600	-1000	1600	2600	В2	2600	из машзала через двери, ворота
		лето	22	24,1	—	1150	450	1600	+1600	—	2600	В2	2600	через фрамугу окна
Насосная	80	зима	-30	21	700	1200	—	1200	+500	—	Периодическое проветривание путем включения системы В3			из машзала через проем для лестницы
		лето	25	28	—	2400	—	2400	+2400	—	1950	В3	1930	—"—
Бытовые помещения	40	зима	-30	20	3700	—	—	—	-3700	3700	125	В Е2	125	из машзала через дверной проем
		лето	22	25	—	—	200	200	+200	—	125	В Е2	125	через фрамугу окна

1. Воздухообмен в помещении машинного зала в летний период определен в соответствии с рекомендациями по расчету воздухообмена помещения по теплоизбыткам (серия А3-776).
2. Тепловыделения в машинном зале приняты в соответствии с технологическим заданием.
3. Температура, влажность и подвижность воздуха в машинном зале приняты по допустимым параметрам ГОСТ 12.1005-76 для категории работ „легкая 1".

Ведомость ссылочных и прилагаемых документов

Обозначение	Наименование	Примечание
	Ссылочные документы	
4.904-69	Детали крепления санитарно-технических приборов и трубопроводов	комплект
5.904-10	Узлы прохода вентиляционных шахт через перекрытия зданий	комплект
1.494-32	Зонты и дефлекторы вентиляционных систем	комплект
5.904-5	Гибкие вставки к центробежным вентиляторам	комплект
5.904-1 Выпуски 0,1	Детали крепления воздуховодов	комплект
4.903-10 Выпуск 8	Изделия и детали трубопроводов для тепловых сетей. Грязевики	комплект
5.903-2 Выпуски 0,1	Воздухосборники для систем отопления и теплоснабжения вентиляционных установок	комплект
1.469-7 Выпуски 1,2,3	Покрытия зданий с крышными вентиляторами для бесфонарных зданий и зданий с зенитными фонарями	комплект
1.494-10	Решетки щелевые регулирующие тип Р	комплект
1.494-21	Крепление решеток воздухоприточных типа „Р" и щелевых регулирующих типа „Р" к воздуховодам и строительным конструкциям	комплект
4.904-37	Местные отсосы при ручной электросварке	комплект
ГПИ „Проектмонтажавтоматика" ТМ4-143-75	Установка термометров на трубопроводах	комплект
ГПИ „Проектмонтажавтоматика" ТК4-3136-70	Установка манометров на трубопроводах	комплект
1.494-24 Выпуск 1	Стаканы для крепления крышных вентиляторов, дефлекторов и зонтов	комплект

Согласовано

Инв. № подл. | Подпись и дата | Взам. инв. №

Инв. № 8920/4

49

Привязан

Инв. №

Гл. инж. проекта	Томкович		ТП 904-1-58.85-08
Ст. инж.	Шетковский		Компрессорная станция 4К-20А
Рук. гр.	Червонная		Стадия Р; Лист 2; Листов
Гл. спец.	Рывкис		Общие данные (окончание)
Нач. отд.	Комов		Госстрой СССР Ростовский промстройниипроект
Н. контр.	Косаноженина		
ГИП	Осташевский		

Копировал

Формат А2

Альбом 4

Типовой проект 904-1-58.85-ОВ

Элемент плана 1 на отм. 0,000

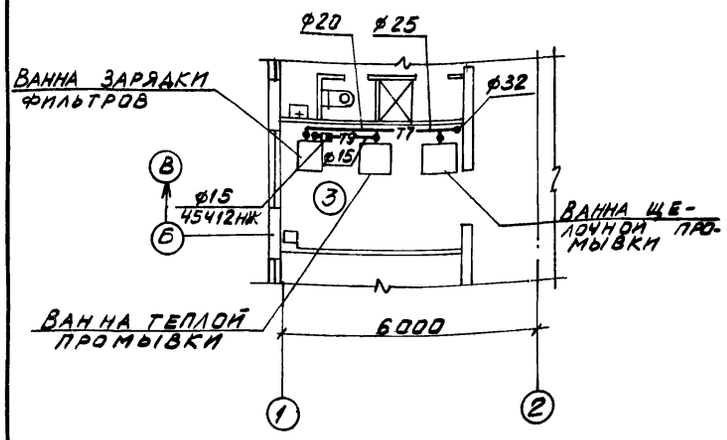

План на отм. -3,050

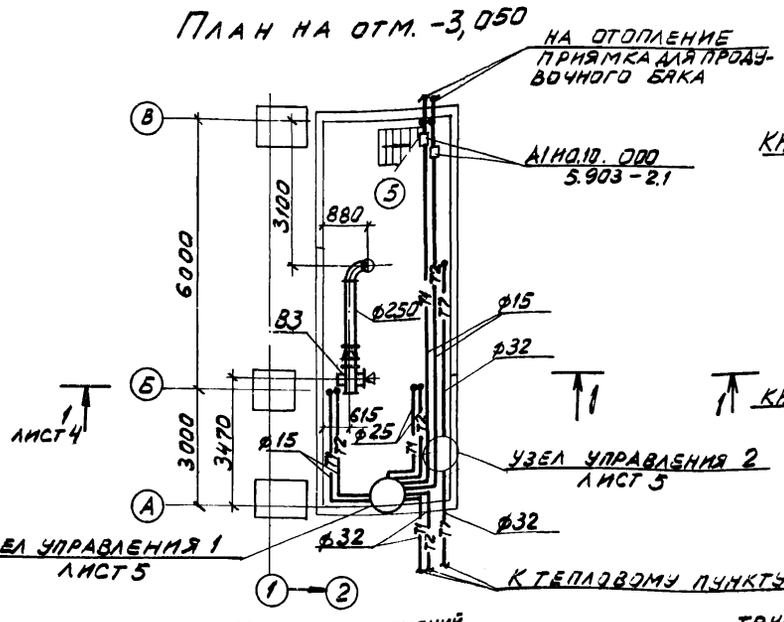

План на отм. 0.000

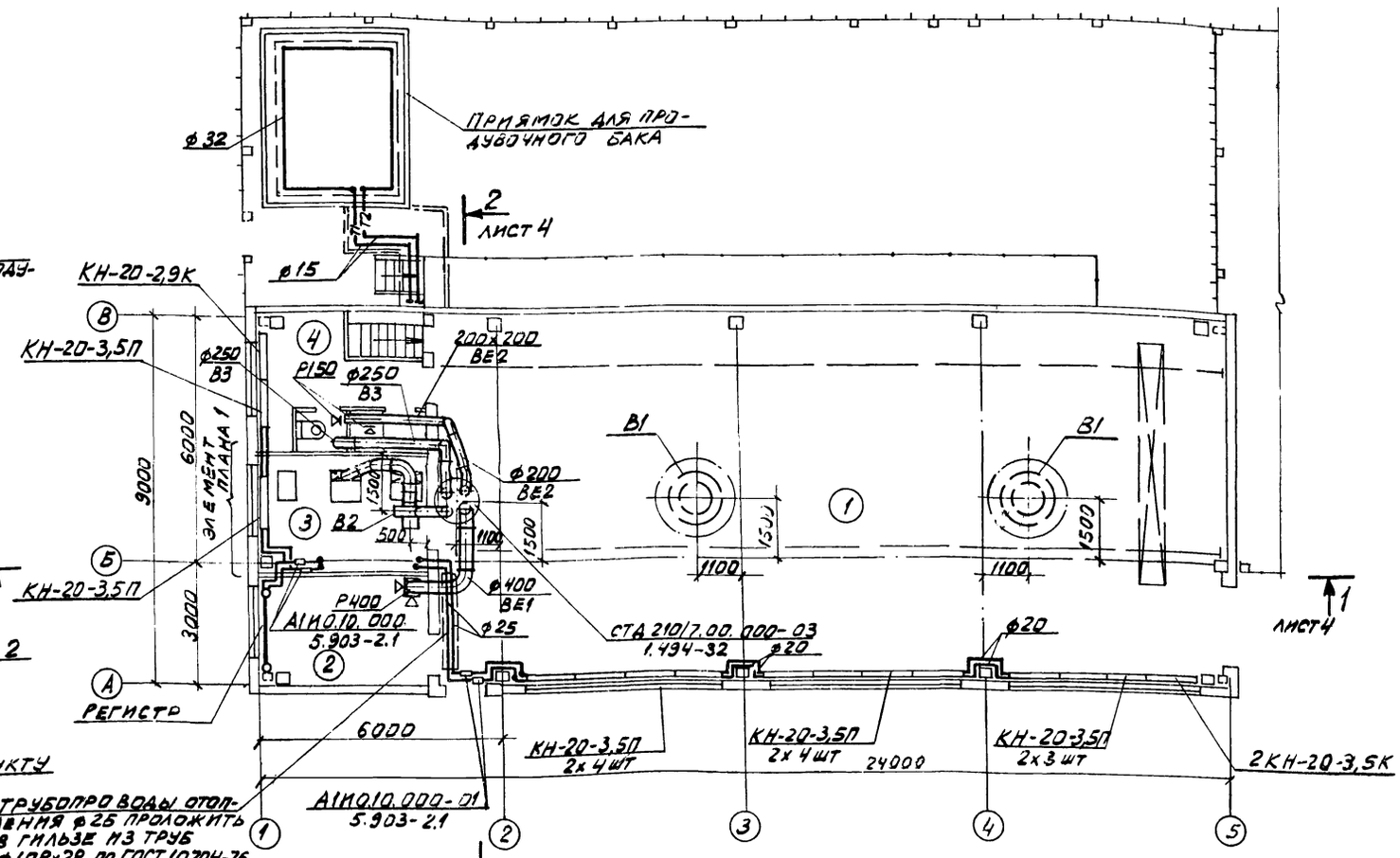

Эскиз регистра

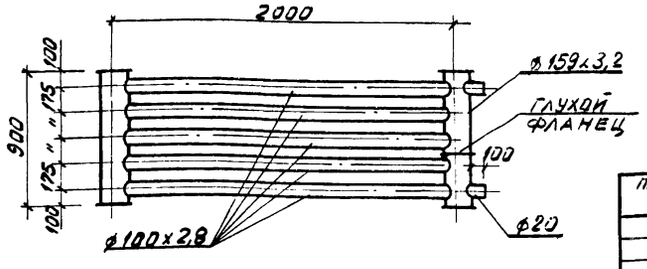

Местные отсосы от технологического оборудования

Технологическое оборудование: поз.	Технологическое оборудование: наименование	Технологическое оборудование: кол.	Характеристика выделяющихся вредностей	Объем вытяжки, м³/ч: на ед. оборуд.	Объем вытяжки, м³/ч: всего	Характеристика местного отсоса: обозначение	Характеристика местного отсоса: применяемые документы	Обозначение системы	Примечание
—	Ванна щелочной промывки	1	Пары щелочных растворов	1600	1600	1П7,5	Серия 4.904-37	В2	
—	Ванна теплой промывки	1	Пары воды	1000	1000	1П7,5	Серия 4.904-37	В2	

Экспликация помещений

Номер по плану	Наименование	Площадь м²	Категория производства по взрывной, взрыво-пожарной и пожарной опасности
1	Машинный зал	176	Д
2	Помещение оператора	11	Д
3	Помещение для промывки фильтров	12	В
4	Бытовые помещения	11	—
5	Насосная станция	27	Д

Согласовано: ОСП-1 Бескоровайный; ОВК Моргунов; Аникин

Инв. № 8920/4

50

Провер.	Томкович		
Ст. инж.	Щетковский		
Рук. гр.	Червонная		
Гл. спец.	Рывкис		
Нач. отд.	Комов		
Н. контр.	Кисоновский		
ГИП	Осташевский		

ТП 904-1-58.85-ОВ

Компрессорная станция 4К-20А

Планы отопления и вентиляции

Стадия	Лист	Листов
Р	3	

Госстрой СССР Ростовский промстройниипроект

Копировал

Формат А2

Альбом 4

Типовой проект -1-58: 0В

Разрез 1-1

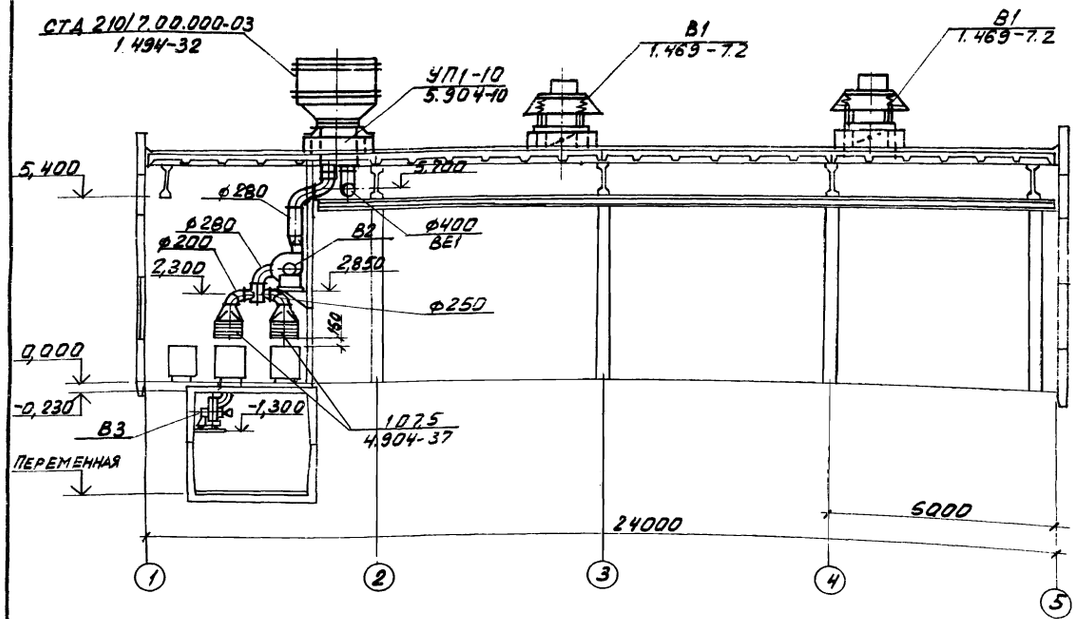

Система отопления 1

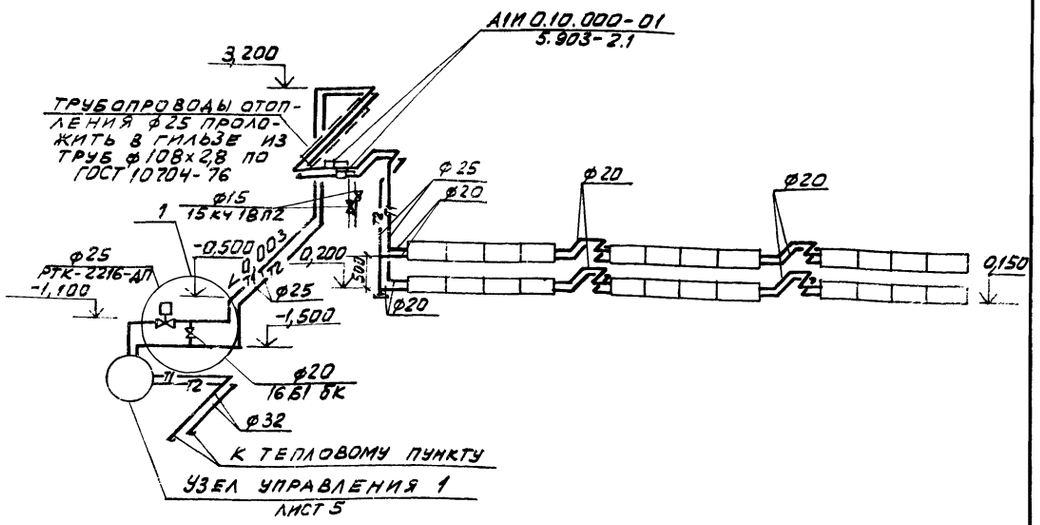

В2, В3, ВЕ1, ВЕ2

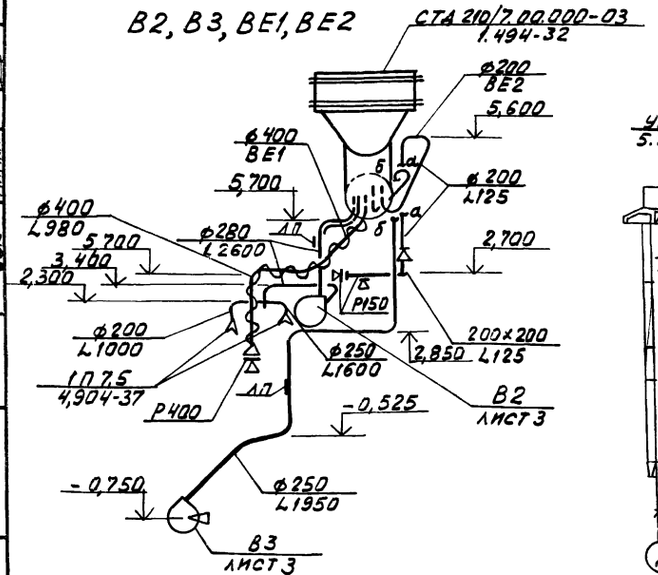

Разрез 2-2

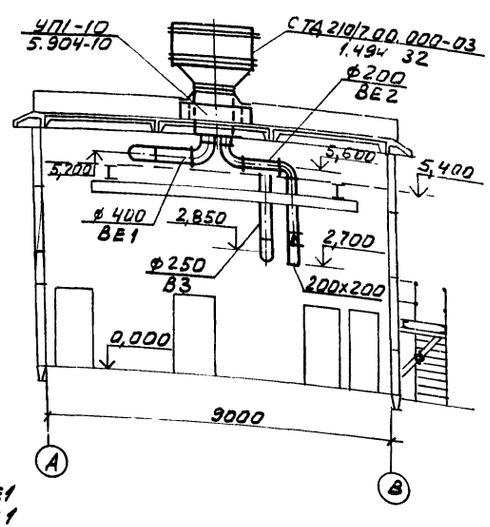

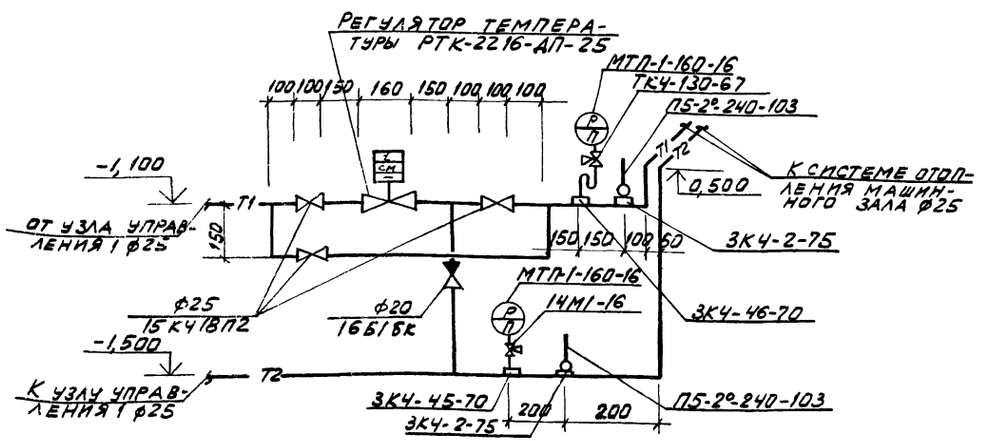

ИЗОЛИРОВАННЫЙ ВОЗДУХОВОД СМ. П.9 НА ЛИСТЕ 1

ОШТУКАТУРЕННЫЙ ВОЗДУХОВОД СМ. П.10 НА ЛИСТЕ 1

Инв. № 8920/4

51

ПРИВЯЗАН	ПРОВЕР.	ТОМКОВИЧ	
	Ст. инж.	ЩЕТКОВСКИЙ	
	Рук. гр.	ЧЕРВОННАЯ	
	Гл. спец.	РЫВКИС	
	Нач. ОПВ	КОМОВ	
	Н. контр.	КОСОНОЖКИНА	
ИНВ. №	ГИП	ОСТАШЕВСКИЙ	

ТП904-1-58.85-0В

Компрессорная станция 4К-20А

СТАДИЯ	ЛИСТ	ЛИСТОВ
Р	4	

РАЗРЕЗЫ 1-1; 2-2. СИСТЕМА ОТОПЛЕНИЯ 1. СХЕМЫ СИСТЕМ В2, В3, ВЕ1, ВЕ2

ГОССТРОЙ СССР РОСТОВСКИЙ ПРОМСТРОЙНИИПРОЕКТ

КОПИРОВАЛ

ФОРМАТ А2

СОГЛАСОВАНО: ОСП-1 БЕСКОРОВАННЫЙ; МОРГУНОВ; ОВК АНИКИН

ИНВ. № ПОДЛ. | ПОДПИСЬ И ДАТА | ВЗАМ. ИНВ. №

Типовой проект 904-1-58.85-08 Альбом 4

Тепловой пункт
Узел управления 1

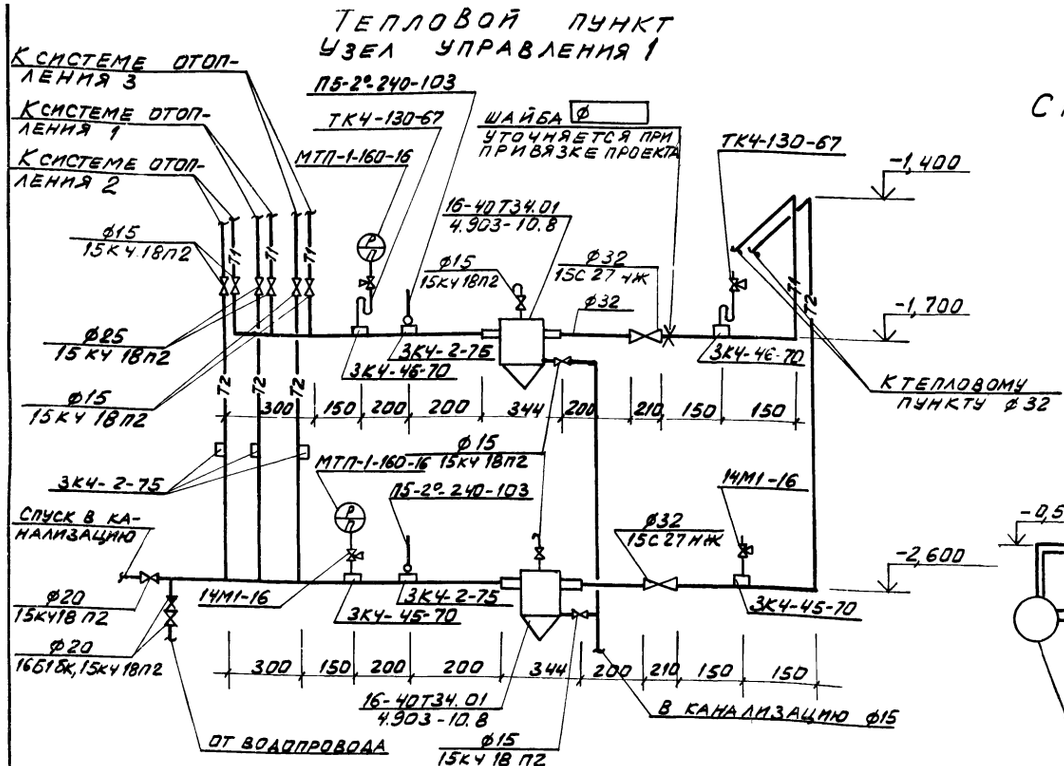

Система отопления 3

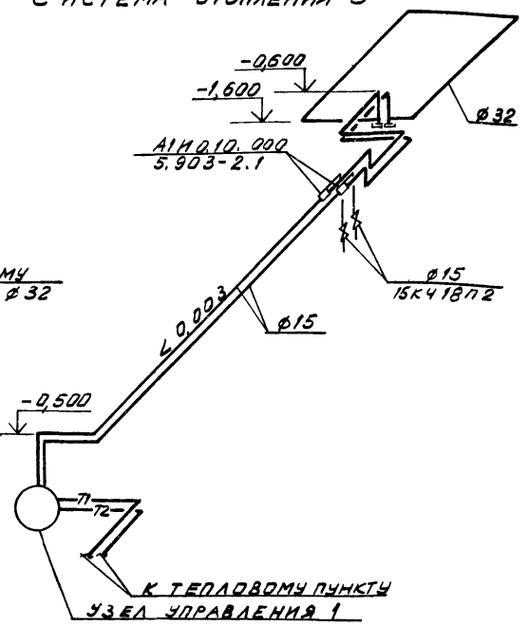

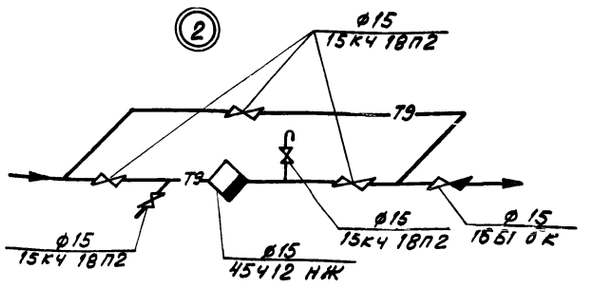

Система отопления 2

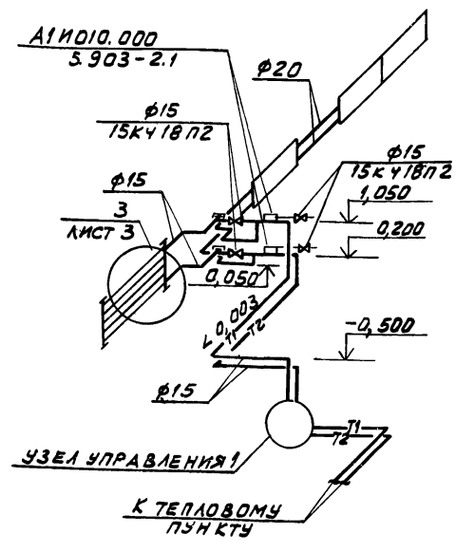

Узел управления 2

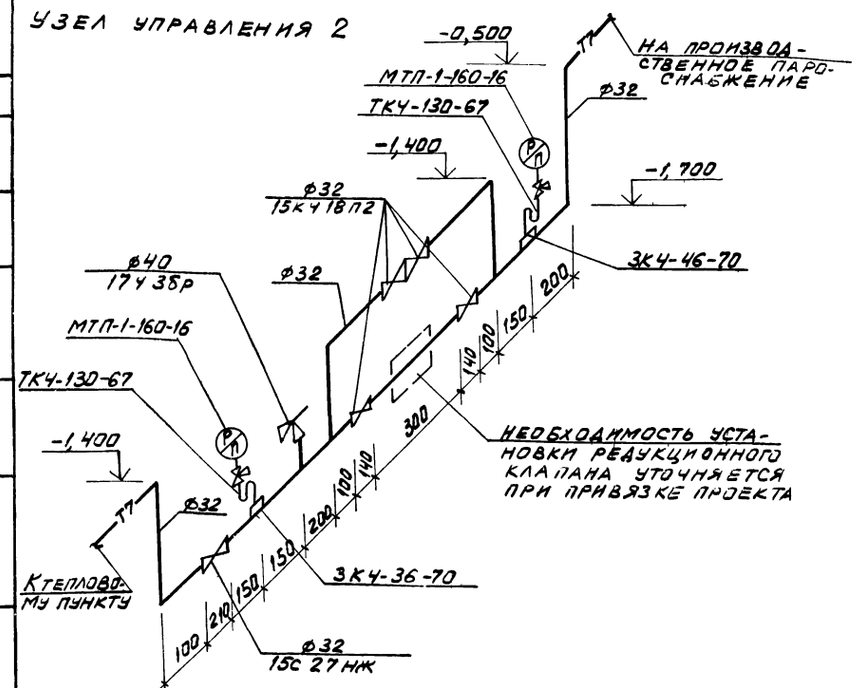

Система производственного пароснабжения

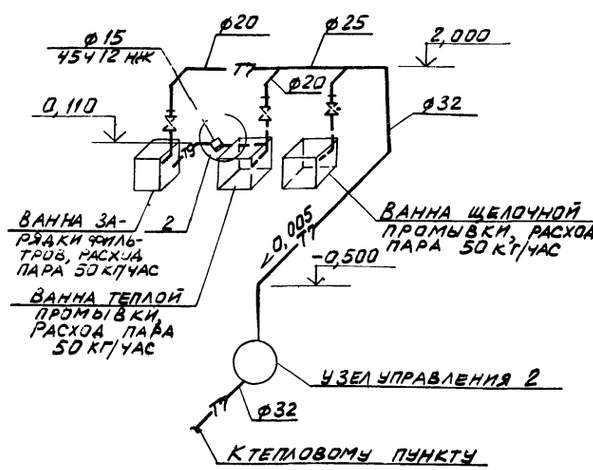

1. Для установки контрольно-измерительных приборов на трубопроводах, в местах, указанных на схемах узлов управления, выполнить закладные конструкции по типовым чертежам ГПИ „Проектмонтажавтоматика".
   а) термометров - расширители по чертежам 3К4-2-75.
   б) манометров - штуцеры по чертежам 3К4-45-70, 3К4-46-70.
2. Запорные вентили на паропроводах перед оборудованием предусмотрены в технологической части проекта.

Согласовано: ОВК Аннкин

Инв. № подл. | Подпись и дата | Взам. инв. №

Инв. № 8920/4

52

Провер.	Томкович		
Ст. инж.	Щетковский		
Рук. гр.	Червонная		
Гл. спец.	Рывкис		
Нач. отд.	Комов		
Н. контр.	Косенжанина		
ГИП	Осташевский		

ТП 904-1-58.85-08

Компрессорная станция 4К-20А

Стадия	Лист	Листов
Р	5	

Узлы управления 1,2. Системы отопления 2,3. Система производственного пароснабжения

Госстрой СССР Ростовский Промстройниинпроект

Копировал

Формат А2

Привязан

Инв. №

Типовой проект 904-1-58.85-ВК. Альбом 4

Данные по производственному водопотреблению и водоотведению

№ потребителя по плану	Наименование потребителя	Количество потребителей	Количество часов работы в сутки	Водопотребление: требования к качеству воды	потребный напор у потребителя, м вод. ст	режим водопотребления	расход воды на одного потребителя м³/ч	из хозяйственно-производственного водопровода м³/сут	м³/ч	л/с	из сети горячего водоснабжения м³/сут	м³/ч	л/с	из водопровода оборотной воды, подающего м³/сут	м³/ч	л/с	Водоотведение: характеристика сточных вод	режим водоотведения	в водопровод оборотной воды, обратный м³/сут	м³/ч	л/с	в канализацию дренажных вод м³/сут	м³/ч	л/с	концентрация загрязнений сточных вод после локальных очистных сооружений мг/л	Примечание
	Компрессоры	4	24	техн.	20	непрерывн.	10,08							968,0	40,3	11,20	t^0=39	непрерывн.	968,0	40,3	11,20					
	Ванны для промывки																									сброс стоков см. технологи-
	фильтров	2	0,3	питьев.	3	3 раза в месяц	1,20	0,80*	1,20*	0,34*																ческую часть проекта
	Установка промывочно-																									
	го раствора	1	0,8	t^0=50	5	8 раз в год	1,00				0,80*	1,00*	0,28*													
	Продувочный бак	1																				3,36	0,14	0,04		
	Подпитка оборотной																									
	системы							3,00	0,30	0,50																
	Итого:							3,80	1,50	0,84	0,80	1,00	0,28	968,0	40,3	11,20			968,0	40,3	11,20	3,36	0,14	0,04		

Расход, отмеченный знаком *, в расчетные расходы в основных показателях не включен.

Ведомость рабочих чертежей основного комплекта ТП904-1- -ВК

Лист	Наименование	Примечание
1	Общие данные	
2	План на отм. 0.000. Схемы систем В1, Т3, К1, К13	
3	Насосная станция водопровода оборотной	
	воды. План на отм. -3,050. Разрезы.	
4	Насосная станция водопровода оборотной воды	
	Схемы установок систем В4, В5.	

Ведомость ссылочных и прилагаемых документов

Обозначение	Наименование	Примечание
	Ссылочные документы	
4.904-69	Средства крепления санитар-	
	но-технических устройств.	
	Прилагаемые документы	
ТП904-1- -ВК-СО	Спецификация оборудования.	
ТП904-1- -ВК-ВМ1	Ведомость потребности в ма-	
	териалах.	

Данный проект выполнен в соответствии с действующими строительными нормами и правилами проектирования

Главный инженер проекта Осташевский Г.В.
Главный специалист Ясиновский А.А.
Дата

Общие указания

1. Данный комплект рабочих чертежей разработан на основании технической документации, оговоренной в пояснительной записке к проекту.
2. Условной отметке 0,000 соответствует отметка по генплану
3. Системы водопровода и канализации запроектированы в соответствии со СНиП II-30-76, „Внутренний водопровод и канализация зданий" и СНиП II-34-76, „Горячее водоснабжение."
4. Стальные трубопроводы окрашиваются эмалью ПФ-115 в два слоя по 1 слою грунтовки ПФ-020. Чугунные канализационные трубы окрашиваются каменноугольным лаком в два слоя.
5. Трубопроводы систем водопровода прокладываются с уклоном 0,002÷0,005 в сторону водоразборных точек.
6. Стальные трубопроводы, прокладываемые в земле, покрываются весьма усиленной антикоррозийной изоляцией.
7. Крепление трубопроводов ф15-25 к конструкциям здания принимается по серии 4.904-69.
8. Отметки на схемах напорных сетей относятся к осям труб, на схемах самотечных сетей - к лоткам труб.
9. В спецификации ввод водопровода учтен до наружной грани стены здания, выпуски бытовой канализации и канализации дренажных вод - на 5м от оси здания.
10. Необходимость установки водомера решается при привязке проекта.
11. Монтаж и демонтаж насосного оборудования осуществляется через лестничный проем при демонтированной лестнице
12. Указания по привязке приведены в альбоме I.
13. Характеристика насосного оборудования:

Обозначение системы	Наименование и тип оборудования	Характеристика оборудования	Кол.	Примечание
В4	Насос центробежный К 45/30 с электродвигателем 4А112 М2	Q=45 м³/час; H=30м; N=7,5квт; n=2900 об/мин	2	1-рабочий 1-резервный
В5	Насос центробежный К45/30 с электродвигателем 4А 112 М2	Q=45 м³/час; H=30м; N=7,5квт; n=2900 об/мин	2	1-рабочий 1-резервный
К1	Электронасос ГНОМ 10-10	Q=10 м³/час; H=10м; N=1,1квт; n=2900 об/мин	1	

Основные показатели по чертежам водопровода и канализации

Наименование системы	Потребный напор на вводе м вод. ст	Расчетный расход м³/сут	м³/ч	л/с	при пожаре л/с	Установленная мощность электродвигателей квт	Примечание
Водопровод хозяйственно-							в том числе на полив
производст-	15	3,7	0,54	0,78	3,24		территории 0,46 м³/сут
венный							
Горячее во-	12	0,27	0,28	0,22			
доснабжение							
Водопровод оборотной							
воды подаю-		968,0	40,3	11,20		15,0	
щий							
Водопровод оборотной							
воды обрат-		968,0	40,3	11,20		15,0	
ный							
Канализация бытовая		0,52	0,52	2,10		1,1	
Канализация дренажных вод		3,36	0,14	0,04			

Условные обозначения.

—К13— Канализация дренажных вод

Вентиль с электромагнитным приводом

Инв. № 8920/4

53

Согласовано

Инв. № подл. | Подпись и дата | Взам. инв. №

Привязан

Инв №

Ст. инж.	Новик	
Рук. гр.	Аникин	
Гл. спец.	Ясиновский	
Нач. отд	Верченко	
Н. контр.	Плаксина	
ГИП	Осташевский	

ТП 904-1-58.85-ВК

Компрессорная станция 4К-20А

Стадия	Лист	Листов
Р	1	4

Общие данные

ГОССТРОЙ СССР РОСТОВСКИЙ ПРОМСТРОЙНИИПРОЕКТ

Копировал:

Формат А2

Типовой проект 904-1-58.85-ВК. Альбом 4

План на отм. 0,000

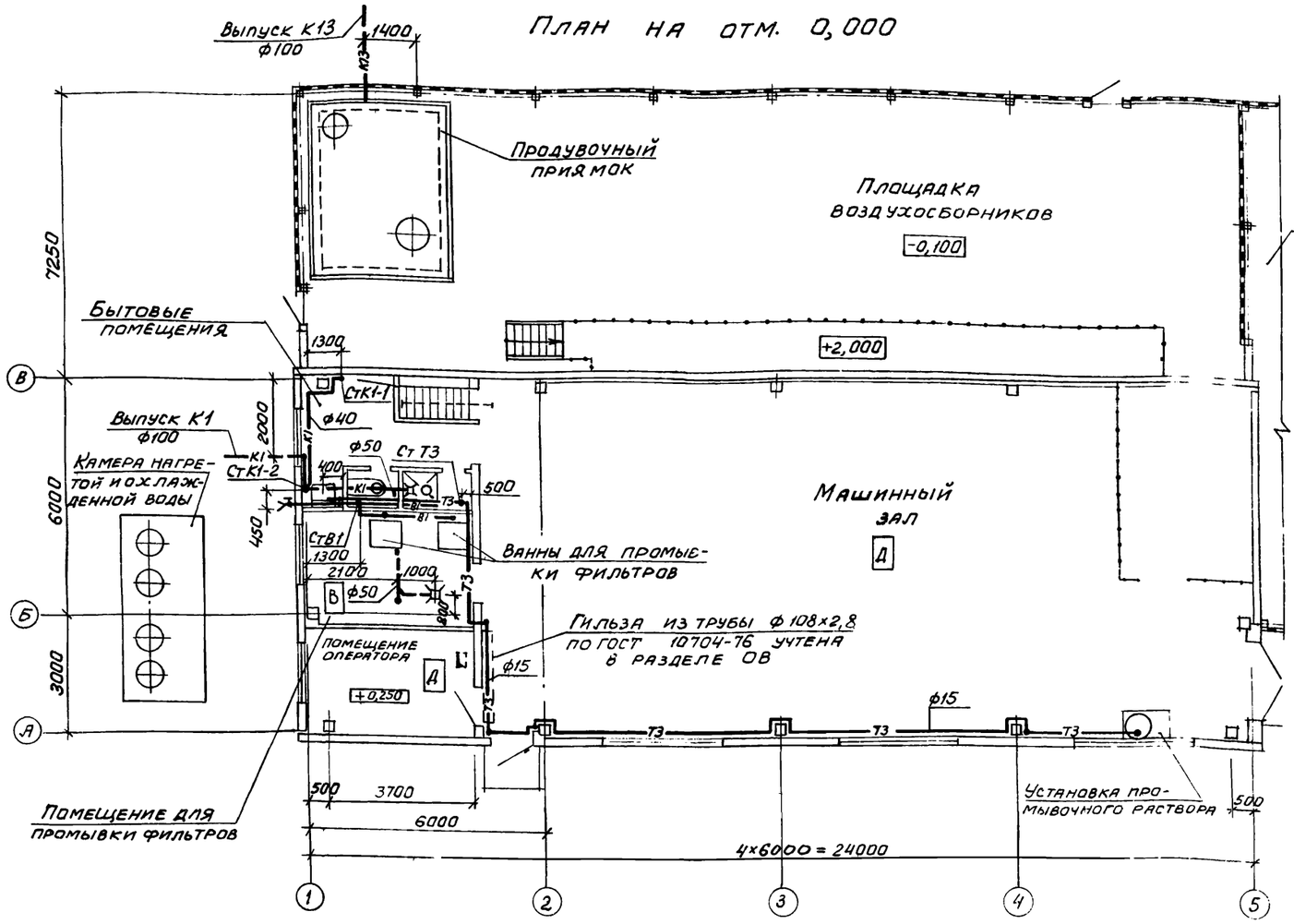

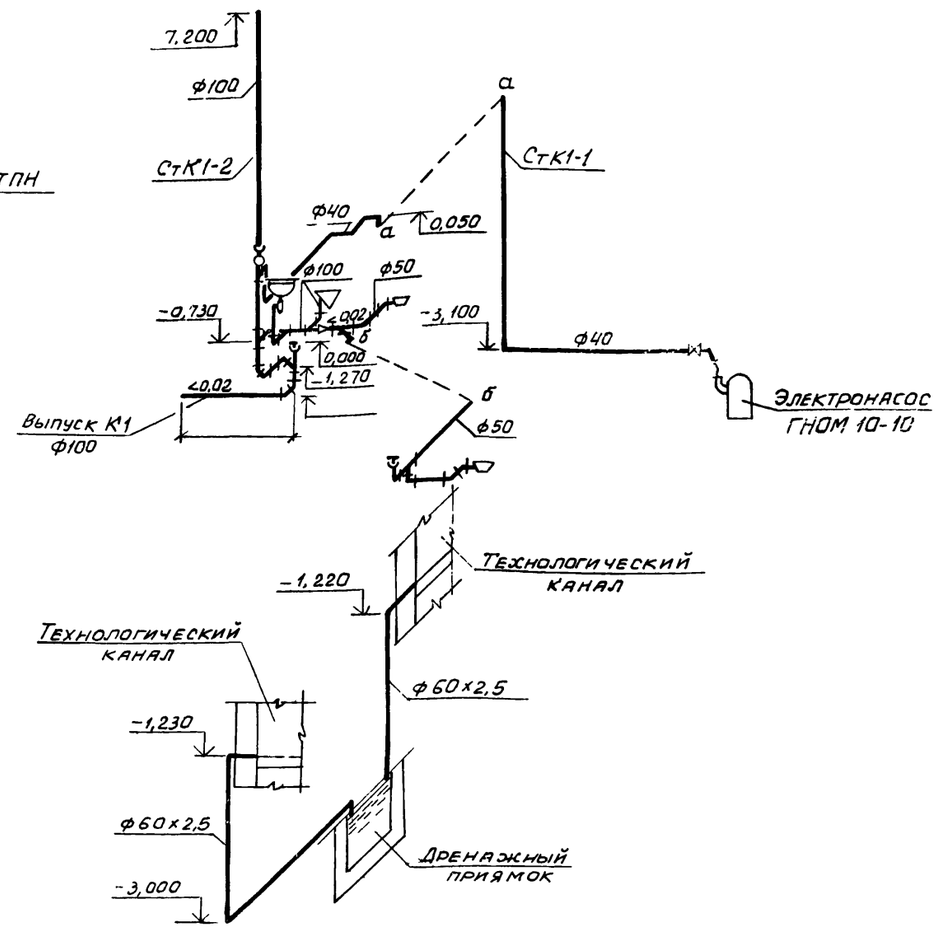

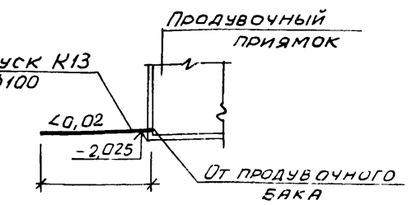

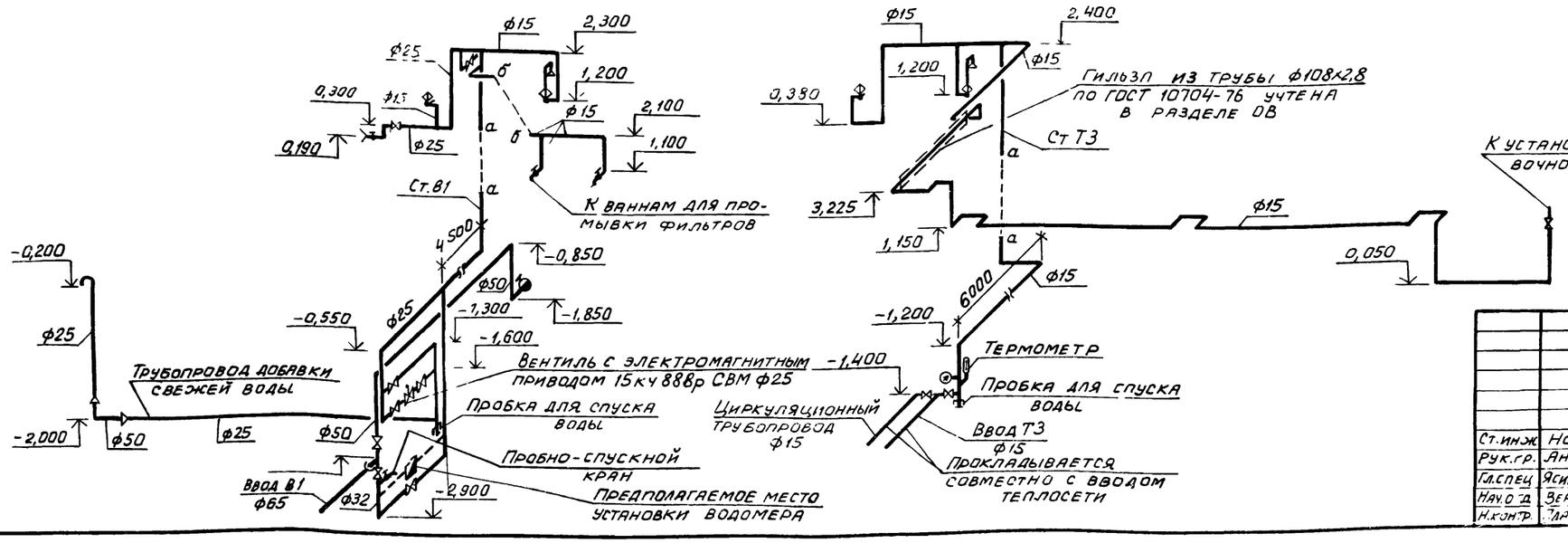

Согласовано: ОСП-1, ОПВ, Бетоноизвестный (БИЗ), Чебоксарская ТЭЦ-2 ОК

Взам. инв. №

Подпись и дата

Инв. № подл.

Инв. № 6920/4

54

			ТП 904-1-58.85 - ВК
			Компрессорная станция 4К-20А
			Стадия: Р; Лист: 2; Листов:
Ст. инж.	Новик		План на отм. 0,000. Схемы систем В1, Т3, К1, К13
Рук. гр.	Аникин		
Гл. спец.	Ясиновский		
Нач. отд.	Верченко		
Н. контр.	Арсина		

Госстрой СССР Ростовский Промстройниипроект

Привязан

Инв. №

Копировал:

Формат А2

Типовой проект 904-1-5885-ВК. Альбом 4

Разрез 1-1

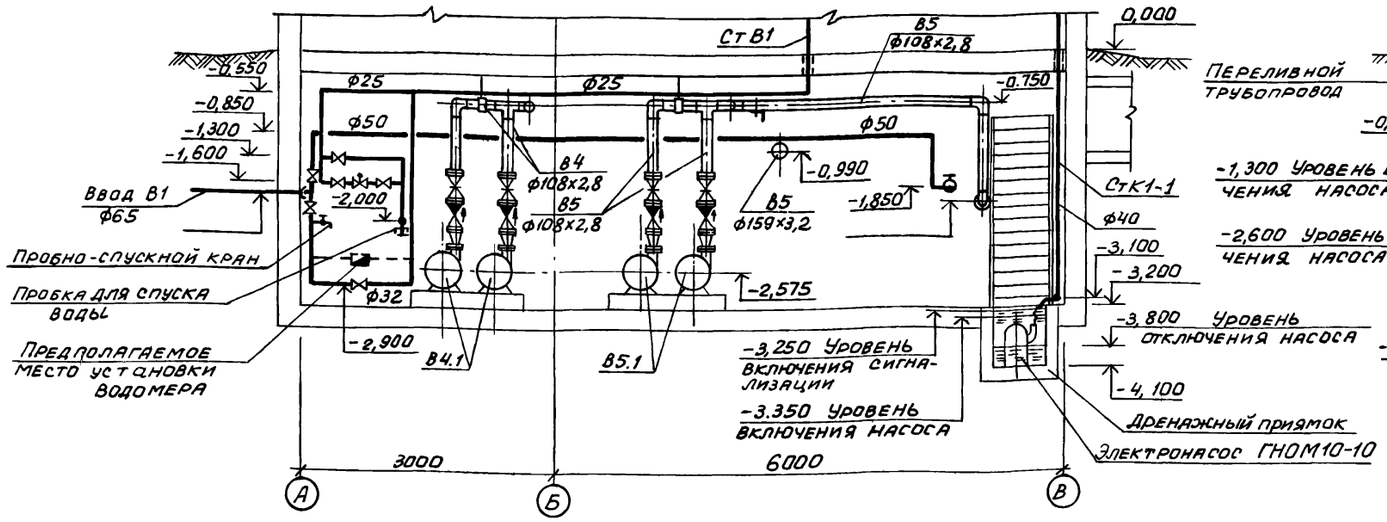

Разрез 2-2

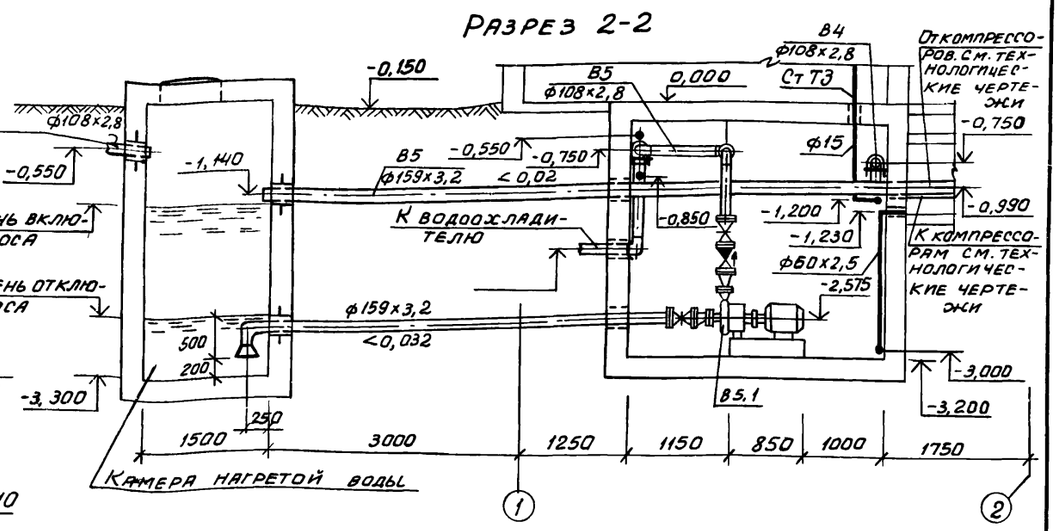

План на отм. -3,050

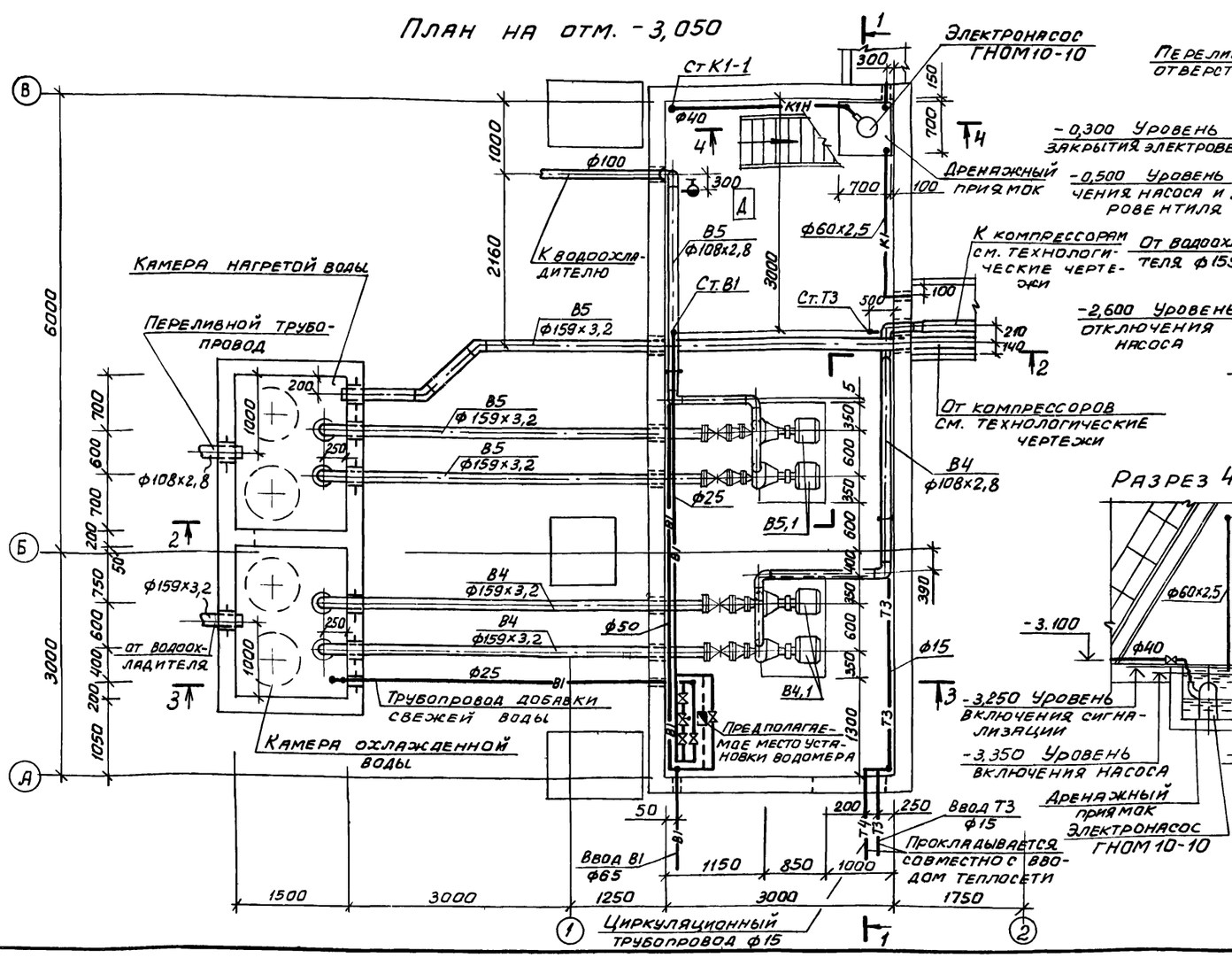

Разрез 3-3

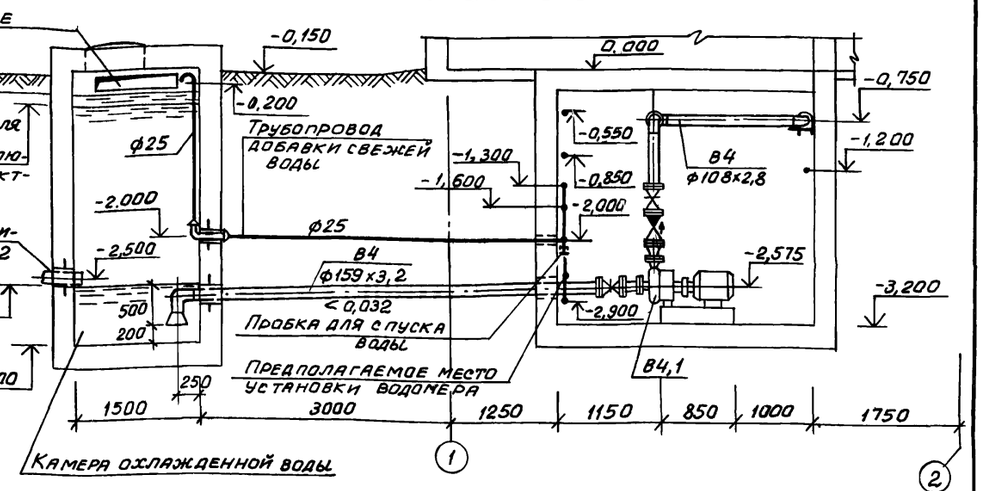

Разрез 4-4

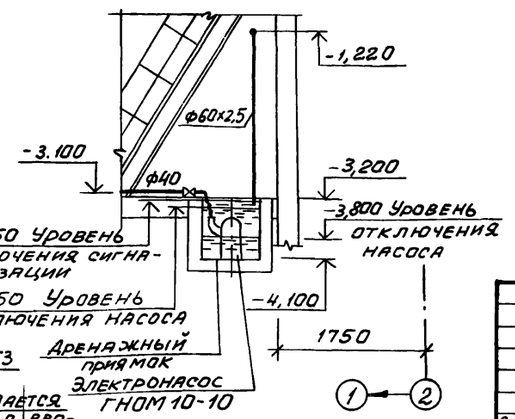

Примечание

Опорные конструкции под трубопроводы см. чертежи марки КЖ.

Согласовано: ОПВ Червонная; ОСП-1 Моргунов

Инв. № подл. | Подпись и дата | Взам. инв. №

Привязан

Инв. № 8920/4

55

Инв. №

					ТП-904-1-58.85-ВК
					Компрессорная станция 4К-20А
Ст. инж.	Новик			Стадия	Лист	Листов
Рук. гр.	Аникин			Р	3	
Гл. спец.	Ясиновский					
Нач. отд.	Верченко			Насосная станция водопровода оборотной воды. План на отм. -3,050. Разрезы.	Госстрой СССР Ростовский промстройниипроект	
Н. контр.	Плаксина					

Копировал:

Формат А2

Типовой проект 904-1-58.85-ВК. Альбом 4

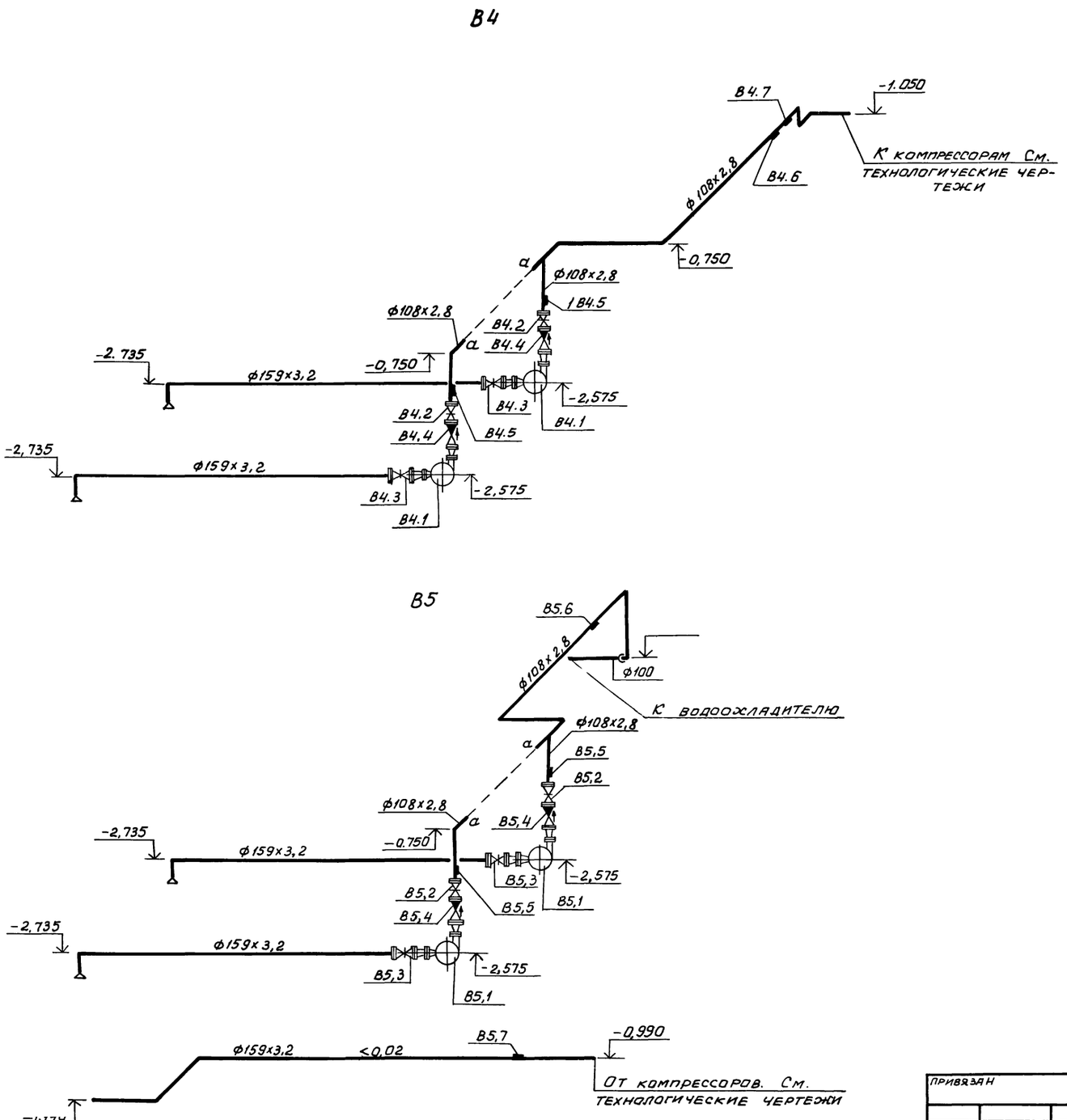

Спецификация элементов насосной.

Марка, поз.	Обозначение	Наименование	Кол.	Масса ед, кг	Примечание
		В4			
В4.1	П.О. „Армхиммаш"	Насос центробежный К 45/30 с электродвигателем 4А112М2, 2900 об/мин, 7,5 квт	2	134	
В4,2	Каталог ЦКБА	Задвижка клиновая с невыдвижным шпинделем 30ч47бр Ру10 кгс/см² ф100	2		
В4.3		ф150	2		
В4.4	Каталог ЦКБА	Клапан обратный поворотный фанцевый 19ч21бр Ру16 кгс/см² ф100	2		
В4.5	ГПИ „Сантехпроект"	3К4-45-70	2		
В4.6	ГПИ „Сантехпроект"	3К4-145-75	1		
В4.7	ГПИ „Сантехпроект"	3К4-47-70	1		
		В5			
В5.1	П.О. „Армхиммаш"	Насос центробежный К 45/30 с электродвигателем 4А112М2, 2900 об/мин, 7,5 квт	2	134	
В5,2	Каталог ЦКБА	Задвижка клиновая с невыдвижным шпинделем 30ч47бр Ру10 кгс/см² ф100	2		
В5,3		ф150	2		
В5,4	Каталог ЦКБА	Клапан обратный поворотный фланцевый 19ч21бр Ру16 кгс/см² ф100	2		
В5,5	ГПИ „Сантехпроект"	3К4-45-70	2		
В5,6	ГПИ „Сантехпроект"	3К4-47-70	1		
В5,7	ГПИ „Сантехпроект"	3К4-1-75	1		

56

Инв. № 8920/4

Ст. инж.	Новик		
Рук. гр.	Аникин		
Гл. спец.	Ясиновский		
Нач. отд.	Верченко		
Н. контр.	Плаксина		

ТП 904-1-58.85-ВК

Компрессорная станция 4К-20А

Стадия	Лист	Листов
Р	4	

Насосная станция водопровода оборотной воды. Схемы установок систем В4, В5

ГОССТРОЙ СССР РОСТОВСКИЙ ПРОМСТРОЙНИИПРОЕКТ

Копировал: Шиф

Формат А2

Инв. № | Подпись и дата | Взам. инв. № | ОПВ | Червонная

gost.e-ecolog.ru