ТИПОВОЙ ПРОЕКТ
903-2-18

УСТАНОВКА МАЗУТОСНАБЖЕНИЯ Q=3,25 И 6,5 м³/ч С РЕЗЕРВУАРАМИ 2×100, 2×250(200), 2×500(400) м³

АЛЬБОМ 7.3

СОСТАВ ПРОЕКТА

АЛЬБОМ 1.1 Мазутонасосная. Части: тепломеханическая, автоматизация, электротехническая.
АЛЬБОМ 1.2 Мазутонасосная. Архитектурно-строительная часть.
АЛЬБОМ 1.3 Мазутонасосная. Санитарно-техническая часть.
АЛЬБОМ 1.4 Мазутонасосная. Нетиповые изделия, архитектурно-строительной части.
АЛЬБОМ 1.5 Блоки тепломеханического оборудования.
АЛЬБОМ 2.1 Сооружения слива мазута, слив и хранение жидких присадок. Части: тепломеханическая, архитектурно-строительная, автоматизация, электротехническая.
АЛЬБОМ 2.2 Сооружения слива мазута, слив и хранение жидких присадок. Нетиповые изделия архитектурно-строительной части.
АЛЬБОМ 3.1 Приемная емкость. Части: тепломеханическая, архитектурно-строительная, автоматизация.
АЛЬБОМ 3.2 Приемная емкость. Нетиповые изделия архитектурно-строительной части.
АЛЬБОМ 4.1 ЧАСТЬ 1 Резервуарный парк с железобетонными резервуарами 2×100 м³. Части: тепломеханическая, архитектурно-строительная, автоматизация, электротехническая, отопление и вентиляция.
АЛЬБОМ 4.1 ЧАСТЬ 2 Резервуарный парк с железобетонными резервуарами 2×100 м³. Нетиповые изделия архитектурно-строительной части.
АЛЬБОМ 4.2 ЧАСТЬ 1 Резервуарный парк с железобетонными резервуарами 2×250 м³. Части: тепломеханическая, архитектурно-строительная, автоматизация, электротехническая, отопление и вентиляция.
АЛЬБОМ 4.2 ЧАСТЬ 2 Резервуарный парк с железобетонными резервуарами 2×250 м³. Нетиповые изделия архитектурно-строительной части.
АЛЬБОМ 4.3 ЧАСТЬ 1 Резервуарный парк с железобетонными резервуарами 2×500 м³. Части: тепломеханическая, архитектурно-строительная, автоматизация, электрическая, отопление и вентиляция.
АЛЬБОМ 4.3 ЧАСТЬ 2 Резервуарный парк с железобетонными резервуарами 2×500 м³. Нетиповые изделия архитектурно-строительной части.
АЛЬБОМ 4.4 Резервуарный парк с металлическими резервуарами 2×100 м³. Части: тепломеханическая, архитектурно-строительная, автоматизация, электротехническая, отопление и вентиляция.
АЛЬБОМ 4.5 Резервуарный парк с металлическими резервуарами 2×200 м³. Части: тепломеханическая, архитектурно-строительная, автоматизация, электротехническая, отопление и вентиляция.
АЛЬБОМ 4.6 Резервуарный парк с металлическими резервуарами 2×400 м³. Части: тепломеханическая, архитектурно-строительная, автоматизация, электротехническая, отопление и вентиляция.
АЛЬБОМ 5.1 Генеральный план. Инженерные сети (вариант автослива с железобетонными резервуарами 2×100, 2×250 м³). Части: тепломеханическая, архитектурно-строительная, автоматизация, электротехническая, водопровод и канализация, тепловые сети.
АЛЬБОМ 5.2 Генеральный план. Инженерные сети (вариант железнодорожного слива с железобетонными резервуарами 2×500 м³). Части: тепломеханическая, архитектурно-строительная, автоматизация, электротехническая, водопровод и канализация, тепловые сети.
АЛЬБОМ 5.3 Генеральный план. Инженерные сети (вариант автослива с металлическими резервуарами 2×100, 2×200 м³). Части: тепломеханическая, архитектурно-строительная, автоматизация, электротехническая, водопровод и канализация, тепловые сети.
АЛЬБОМ 5.4 Генеральный план. Инженерные сети (вариант железнодорожного слива с металлическими резервуарами 2×400 м³). Части: тепломеханическая, архитектурно-строительная, автоматизация, электротехническая, водопровод и канализация, тепловые сети.
АЛЬБОМ 6.1 Задание заводу-изготовителю на щиты автоматики и КИП (вариант с сооружениями жидких присадок).
АЛЬБОМ 6.2 Задание заводу-изготовителю на щиты автоматики и КИП (вариант без сооружений жидких присадок).
АЛЬБОМ 6.3 Задание заводу-изготовителю на щиты управления крупноблочные (вариант с сооружениями жидких присадок).
АЛЬБОМ 6.4 Задание заводу-изготовителю на щиты управления крупноблочные (вариант без сооружений жидких присадок).
АЛЬБОМ 7.1 Металлоконструкции вспомогательного оборудования и устройств мазутонасосной.
АЛЬБОМ 7.2 Металлоконструкции оборудования и устройств слива мазута, слива и хранения жидких присадок. Сочленения исполнительных механизмов с регулирующими органами.
АЛЬБОМ 7.3 Металлоконструкции оборудования и устройств приема и хранения мазута.
АЛЬБОМ 8.1 Сметы. Общая часть.
АЛЬБОМ 8.2 КНИГА 1 Сметы. Мазутонасосная.
АЛЬБОМ 8.2 КНИГА 2 Сметы. Мазутонасосная.
АЛЬБОМ 8.3 Сметы. Сооружения слива мазута, слив и хранение жидких присадок.
АЛЬБОМ 8.4 Сметы. Приемная емкость.
АЛЬБОМ 8.5 Сметы. Резервуарный парк с железобетонными резервуарами.
АЛЬБОМ 8.6 Сметы. Резервуарный парк с металлическими резервуарами.
АЛЬБОМ 8.7 КНИГИ 1,2 Сметы. Генеральный план. Инженерные сети.
АЛЬБОМ 9.1 Заказные спецификации. Мазутонасосная.
АЛЬБОМ 9.2 Заказные спецификации. Сооружения слива мазута, слив и хранение жидких присадок.
АЛЬБОМ 9.3 Заказные спецификации. Приемная емкость. Резервуарный парк.
АЛЬБОМ 9.4 Заказные спецификации. Инженерные сети.
АЛЬБОМ 10 Ведомости потребности в материалах.

ПРИМЕНЕННЫЕ ТИПОВЫЕ ПРОЕКТЫ

Типовой проект 704-1-52. Альбом I, II — Стальной вертикальный цилиндрический резервуар для нефти и нефтепродуктов емкостью 400 м³ (распространяет Казахский филиал ЦИТП г. Алма-Ата).
Типовой проект 704-1-49. Альбом I, II — Стальной вертикальный цилиндрический резервуар для нефти и нефтепродуктов емкостью 100 м³ (распространяет Казахский филиал ЦИТП г. Алма-Ата).
Типовой проект 704-1-109. Альбом I, III — Резервуар стальной горизонтальный для нефтепродуктов емкостью 25 м³ (распространяет Киевский филиал ЦИТП).
Типовой проект 704-1-107. Альбом I, III — Резервуар стальной горизонтальный для нефтепродуктов емкостью 5 м³ (распространяет Киевский филиал ЦИТП).
Типовой проект 4-18-841. Альбом I, II, III — Резервуар для воды емкостью 250 м³ железобетонный прямоугольный заглубленный из сборных унифицированных конструкций заводского изготовления (распространяет Тбилисский филиал ЦИТП).
Типовой проект 902-2-338. Альбом I, II — Очистные сооружения замазученных дождевых сточных вод производительностью 5 л/сек. для установок мазутоснабжения котельных (распространяет ЦИТП г. Москва).
Типовой проект 704-1-50. Альбом I, II — Стальной вертикальный цилиндрический резервуар для нефти и нефтепродуктов емкостью 200 м³ (распространяет Казахский филиал ЦИТП г. Алма-Ата).

Разработан проектным институтом „ЛАТГИПРОПРОМ"

Утвержден и введен в действие институтом „Латгипропром" с 1 февраля 1982 г. Приказ № 227 от 21 октября 1981 г.

Главный инженер института — /В. Овчаров/
Главный инженер проекта — /А. Думан/

Привязан.

Инв. №

gost.e-ecolog.ru

ЗАКАЗ № 2834 ТИРАЖ 400 ЭКЗ. ЦЕНА 1 РУБ. 75 КОП.

КАЗАХСКИЙ ФИЛИАЛ ЦЕНТРАЛЬНОГО ИНСТИТУТА ТИПОВОГО ПРОЕКТИРОВАНИЯ
480010 г.АЛМА-АТА, пр.АБАЯ, 60[в]

Типовой проект 903-2-18 Альбом Т.3

Содержание альбома

Обозначение	Наименование	№ страницы	Обозначение	Наименование	№ страницы
26.24.00.000 СБ	Ящик с сеткой	2	28.05.01.000	Крышка	12
26.24.00.000	Ящик с сеткой	3	28.05.01.000 СБ	Крышка	13
26.24.01.000	Щит задний	3	28.05.01.001	Диск	13
26.24.01.000 СБ	Щит задний	3	28.05.02.000	Корпус люка Ду 1000	13
26.24.02.000	Щит боковой	3	28.05.02.000 СБ	Корпус люка Ду 1000	13
26.24.02.000 СБ	Щит боковой	4	28.05.02.001	Фланец	14
26.24.02.001	Уголок	4	28.05.02.002	Обечайка	14
26.02.03.102	Ручка	4	28.05.02.003	Фланец	14
26.24.03.000	Щит передний	4	28.03.00.001	Фланец	14
26.24.03.000 СБ	Щит передний	5	28.07.00.000	Люк Ду 700	15
26.25.00.000 СБ	Рама	5	28.07.00.000 СБ	Люк Ду 700	15
26.25.00.000	Рама	6	28.07.00.001	Фланец	15
26.25.00.001	Полка	6	28.07.00.002	Фланец	15
26.26.00.000	Патрубок	6	28.07.00.003	Обечайка	16
26.26.00.001	Стенка	6	28.08.00.000	Люк Ду 700×250	16
26.26.00.000 СБ	Патрубок	7	28.08.00.000 СБ	Люк Ду 700×250	16
26.26.01.000	Фланец	7	28.08.00.001	Фланец	16
26.26.01.000 СБ	Фланец	7	28.10.02.000	Крышка люка	17
26.26.02.000	Фланец	8	28.10.02.000 СБ	Крышка люка	17
26.26.02.000 СБ	Фланец	8	28.10.02.001	Диск	17
			28.10.02.002	Ребро	17
28.01.01.000	Крышка люка	8	28.09.00.001	Воротник	18
28.01.01.000 СБ	Крышка люка	8	50.04.00.000	Рама	18
28.01.01.001	Диск	9	50.04.00.000 СБ	Рама	18
28.01.01.002	Ручка	9	50.04.00.001	Стойка	19
28.02.00.001	Крышка люка	9	50.03.00.000	Рама	19
28.04.00.001	Крышка стола	9	50.03.00.000 СБ	Рама	19
28.04.00.003	Труба направляющая поплавка	10	50.03.00.001	Держатель	20
28.04.00.004	Ушко	10			
28.04.01.000 СБ	Стол	10	60.09.00.000	Опора	20
28.04.01.000	Стол	11	60.09.00.000 СБ	Опора	20
28.04.01.001	Рама	11	60.09.00.002	Плита	20
28.04.01.002	Нога	11	60.14.00.000	Подставка опоры	(21)
28.04.02.000	Кожух	11	60.14.00.000	Подставка опоры	(21)
28.04.02.000 СБ	Кожух	12	60.14.00.000 СБ	Подставка опоры	(21)
28.04.02.002	Штырь	12	60.14.00.002	Труба	(21)

Формат 12Г

Типовой проект 903-2-18 Альбом Т.3

26.24.00.000 СБ

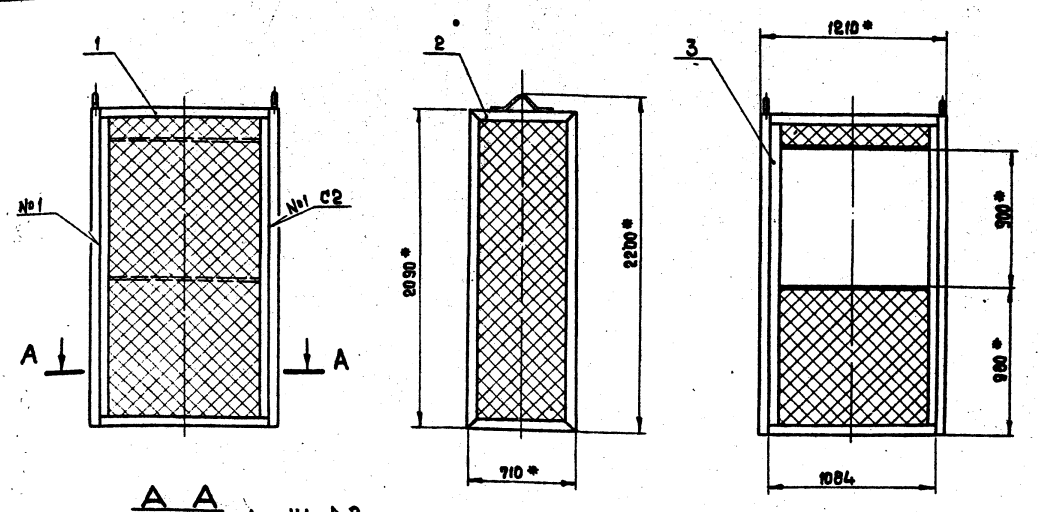

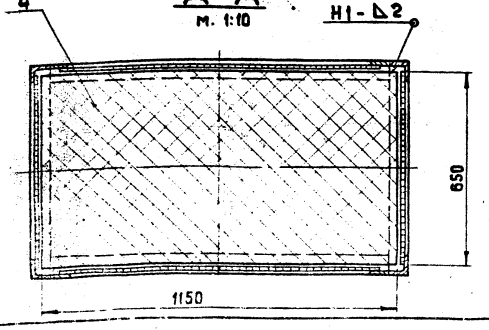

1. * Размеры для справок
2. Неуказанные предельные отклонения размеров $\pm \frac{IT14}{2}$
3. Сварные швы по ГОСТ 5264-80.

Изм.	Лист	№ докум.	Подпись	Дата
Разраб		Ионова		
Пров.		Зигалвис		
Гл. спец.		Суханосов		
Н. контр.		Колмец		
Утв.		Рубинс		

26.24.00.000 СБ

Ящик с сеткой
Сборочный чертеж

Лит.	Масса	Масштаб
	90.82	1:20
Лист	Листов 1	

Госстрой Латв. ССР
ЛАТГИПРОПРОМ
г. Рига

Формат 12Г

Альбом 7.3

Типовой проект 903-2-18

Форм.	Зона	Поз.	Обозначение	Наименование	Кол.	Примечание
				Документация		
12			26.24.00.000 СБ	Сборочный чертёж		
				Сборочные единицы		
11		1	26.24.01.000	Щит задний	1	
11		2	26.24.02.000	Щит боковой	2	
11		3	26.24.03.000	Щит передний	1	
				Детали		
54		4	26.24.00.001	Сетка		
				Сетка №12-1,6		
				ГОСТ 5336-67*	1	2,42 кг

Подп. и дата | Инв. № дубл. | Взам. инв. № | Подп. и дата | Инв. № подл.

Изм.	Лист	№ докум.	Подп.	Дата
Разраб.		Ионова		
Пров.		Зилгалвис		
Гл. спец.		Сухоносов		
Н. контр.		Колмец		
Утв.		Рубинс		

26.24.00.000

Ящик с сеткой

Лит. | Лист | Листов

Госстрой Латв. ССР ЛАТГИПРОПРОМ г. Рига

Формат 11 В

Альбом 7.3

Типовой проект 903-2-18

Форм.	Зона	Поз.	Обозначение	Наименование	Кол.	Примечание
				Документация		
11			26.24.01.000 СБ	Сборочный чертёж		
				Детали		
54		1	26.24.01.001	Полка		
				Уголок $\frac{Б\ 63\times63\times6\ ГОСТ\ 8509-72}{В\ ст3\ пс3\ ГОСТ\ 535-79}$	2	6,2 кг
54		2	26.24.01.002	Стойка		
				Полоса $\frac{5\times50\ ГОСТ\ 103-76}{В\ ст3\ сп3\ ГОСТ\ 535-79}$	2	3,85 кг
54		3	26.24.01.003	Сетка		
				Сетка №12-1,6		
				ГОСТ 5336-67*		
				2030±2,2×1024±1,3 мм	1	6,74 кг

Подп. и дата | Инв. № дубл. | Взам. инв. № | Подп. и дата | Инв. № подл.

Изм.	Лист	№ докум.	Подп.	Дата
Разраб.		Ионова		
Пров.		Зилгалвис		
Гл. спец.		Сухоносов		
Н. контр.		Колмец		
Утв.		Рубинс		

26.24.01.000

Щит задний

Лит. | Лист | Листов 1

Госстрой Латв. ССР ЛАТГИПРОПРОМ г. Рига

Формат 11 В

Альбом 7.3

Типовой проект 903-2-18

26.24.01.000 СБ

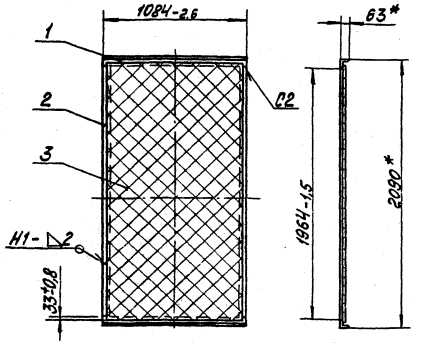

1. * Размеры для справок.
2. Обработка поверхностей реза деталей Б4 40
3. Сварные швы по ГОСТ 5264-80.

Подп. и дата | Инв. № дубл. | Взам. инв. № | Подп. и дата | Инв. № подл.

Изм.	Лист	№ докум.	Подп.	Дата
Разраб.		Ионова		
Пров.		Зилгалвис		
Гл. спец.		Сухоносов		
Н. контр.		Колмец		
Утв.		Рубинс		

26.24.01.000 СБ

Щит задний

Сборочный чертёж

Лит. | Масса | Масштаб

26,84 | 1:20

Лист | Листов 1

Госстрой Латв. ССР ЛАТГИПРОПРОМ г. Рига

Формат 11 В

Альбом 7.3

Типовой проект 903-2-18

Форм.	Зона	Поз.	Обозначение	Наименование	Кол.	Примечание
				Документация		
11			26.24.02.000 СБ	Сборочный чертёж		
				Детали		
11		1	26.24.02.001	Уголок	2	
11		2	26.24.02.001-01	Уголок	2	
11		3	26.02.03.102	Ручка	1	
54		4	26.24.02.002	Сетка		
				Сетка №12-1,6		
				ГОСТ 5336-67*		
				2030±2,2×650±1,0 мм	1	4,28 кг

Подп. и дата | Инв. № дубл. | Взам. инв. № | Подп. и дата | Инв. № подл.

Изм.	Лист	№ докум.	Подп.	Дата
Разраб.		Ионова		
Пров.		Зилгалвис		
Гл. спец.		Сухоносов		
Н. контр.		Колмец		
Утв.		Рубинс		

26.24.02.000

Щит боковой

Лит. | Лист | Листов 1

Госстрой Латв. ССР ЛАТГИПРОПРОМ г. Рига

Формат 11 В

Альбом 7.3

Типовой проект 903-2-18

26.24.02.000СБ

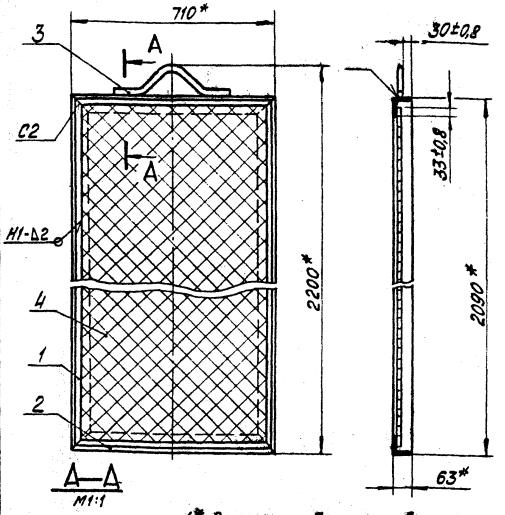

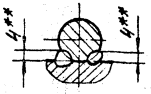

1* Размеры для справок
2. Сварные швы по ГОСТ 5264-80
3 ** Сварка ручная дуговая

Изм.	Лист	№ докум.	Подп.	Дата
Разраб.		Ионова		
Пров.		Зилгалвис		
Гл. спец.		Сухоносов		
Н. контр.		Колмец		
Утв.		Рубинс		

26.24.02.000 СБ

Щит боковой
Сборочный чертёж

Лит.	Масса	Масштаб
	36,4	1:10

Лист | Листов 1

Госстрой Латв. ССР
ЛАТГИПРОПРОМ
г. Рига

Формат 11В

Альбом 7.3

Типовой проект 903-2-18

26.24.02.001

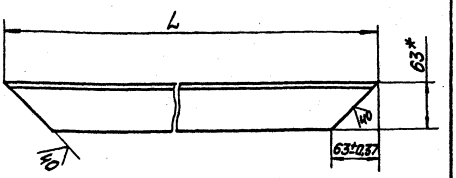

Обозначение	L, мм	Масса кг
26.24.02.001	2090-1,75	11,96
-01	710-0,8	3,7

* Размер для справок

Изм.	Лист	№ докум.	Подп.	Дата
Разраб.		Ионова		
Пров.		Зилгалвис		
Гл. спец.		Сухоносов		
Н. контр.		Колмец		
Утв.		Рубинс		

26.24.02.001

Уголок

Лит.	Масса	Масштаб
	см. табл.	1:4

Лист | Листов 1

Уголок Б-63×63×6 ГОСТ 8509-72 / Вст3сп3 ГОСТ 535-79

Госстрой Латв. ССР
ЛАТГИПРОПРОМ
г. Рига

Формат 11В

Альбом 7.3

Типовой проект 903-2-18

26.02.03.102

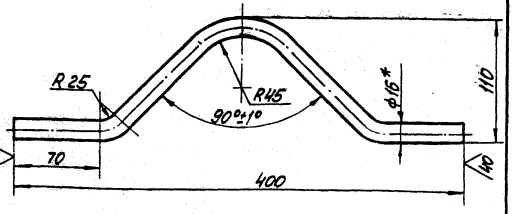

1. * Размер для справок.
2. Неуказанные предельные отклонения размеров $\pm\frac{IT14}{2}$.

Изм.	Лист	№ докум.	Подп.	Дата
Разраб.		Ионова		
Пров.		Зилгалвис		
Гл. спец.		Сухоносов		
Н. контр.		Колмец		
Утв.		Рубинс		

26.02.03.102

Ручка

Лит.	Масса	Масштаб
	0,76	1:2,5

Круг В-16 ГОСТ 2590-71 / Вст3сп3 ГОСТ 535-79

Госстрой Латв. ССР
ЛАТГИПРОПРОМ
г. Рига

Формат 11В

Альбом 7.3

Типовой проект 903-2-18

Форм.	Зона	Поз	Обозначение	Наименование	Кол.	Примечание
				Документация		
12			26.24.03.000СБ	Сборочный чертёж		
				Детали		
64		1	26.24.03.001	Полка		
				Уголок Б-63×63×6 ГОСТ 8509-72 / Вст3сп3 ГОСТ 535-79	2	6,2 кг
64		2	26.24.03.002	Полка		
				Полоса 5×50 ГОСТ 103-76 / Вст3сп3 ГОСТ 535-79	2	1,93 кг
64		3	26.24.03.003	Стойка		
				Полоса 5×50 ГОСТ 103-76 / Вст3сп3 ГОСТ 535-79		
				L = 1964-3,7 мм	2	3,85 кг
64		4	26.24.03.004	Сетка		
				Сетка № 12-1,6		
				ГОСТ 5336-67*		
				160±0,5×1024±1,3 мм	1	0,53 кг
64		5	26.24.03.005	Сетка		
				Сетка № 12-1,6		
				ГОСТ 5336-67*		
				930±1,15×1024±1,3 мм	1	3,09 кг

Изм.	Лист	№ докум.	Подп.	Дата
Разраб.		Ионова		
Пров.		Зилгалвис		
Гл. спец.		Сухоносов		
Н. контр.		Колмец		
Утв.		Рубинс		

26.24.03.000

Щит передний

Лит.	Лист	Листов
		1

Госстрой Латв. ССР
ЛАТГИПРОПРОМ
г. Рига

Формат 11В

26.24.03.000 СБ

Типовой проект 903-2-18 Альбом 1-9

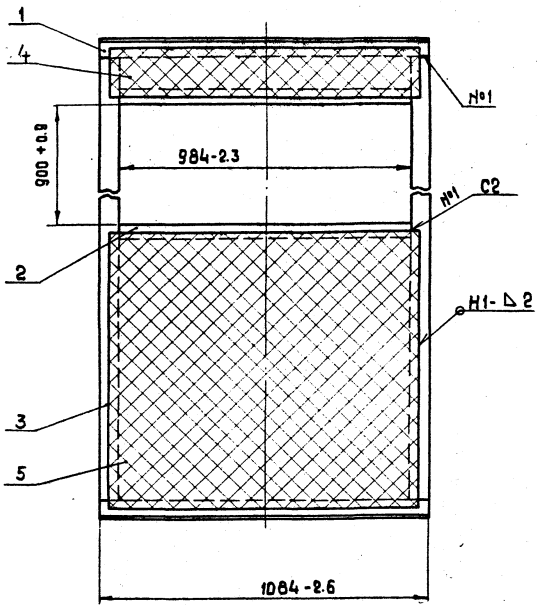

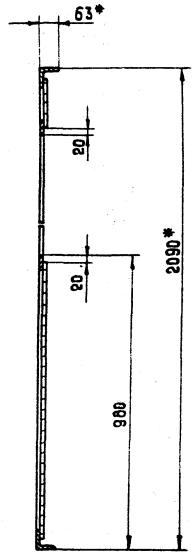

1. *Размеры для справок.
2. Неуказанные предельные отклонения размеров $\pm \frac{IT14}{2}$
3. Обработка поверхностей реза деталей БЧ 40
4. Сварные швы по ГОСТ 5264-80.

				26.24.03.000 СБ			
Изм	Лист	№ докум.	Подпись	Дата	Щит передний Сборочный чертеж	Лит.	Масса 27.58	Масштаб 1:10
Разраб.		Ионова		18.VIII.81				
Пров.		Зилгалвис		19.VIII.81		Лист	Листов 1	
Гл.спец.		Сухоносов				Госстрой Латв.ССР ЛАТГИПРОПРОМ г. Рига		
Н.контр.		Колмец		24.VIII.81				
Утв.		Рубинс						

формат 12Г

26.25.00.000 СБ

Типовой проект 903-2-18 Альбом 1-9

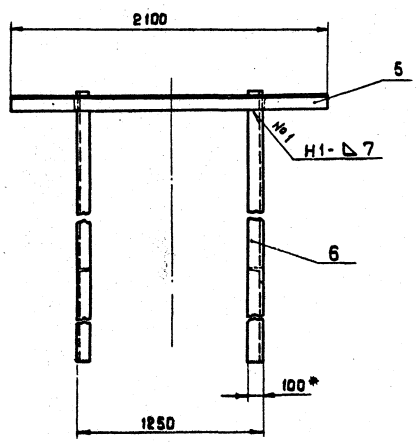

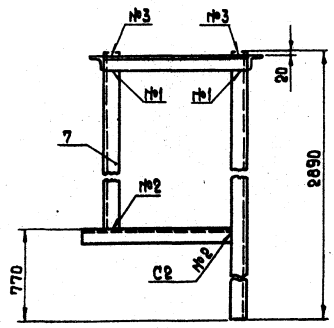

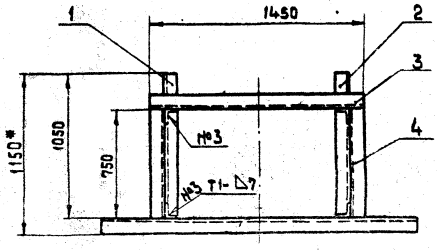

1* Размеры для справок
2. Неуказанные предельные отклонения размеров $\pm \frac{IT14}{2}$
3. Обработка поверхностей реза деталей БЧ 40
4. Сварные швы по ГОСТ 5264-80.

				26.25.00.000 СБ			
Изм	Лист	№ докум.	Подпись	Дата	Рама Сборочный чертеж	Лит.	Масса 258	Масштаб 1:20
Разраб.		Ионова		18.VIII.81				
Пров.		Зилгалвис		19.VIII.81		Лист	Листов 1	
Гл.спец.		Сухоносов				Госстрой Латв.ССР ЛАТГИПРОПРОМ г. Рига		
Н.контр.		Колмец		24.VIII.81				
Утв.		Рубинс						

формат 12Г

Альбом 7.3
Типовой проект 903-2-18

Формат	Зона	Поз.	Обозначение	Наименование	Кол.	Примечание
				Документация		
12			26.25.00.000СБ	Сборочный чертёж		
				Детали		
11	1		26.25.00.001	Полка	1	
	2		26.25.00.001-01	Полка	1	
БЧ	3		26.25.00.002	Полка		
				Уголок Б-100×100×10 ГОСТ 8509-72 / Вст3сп3 ГОСТ 535-79	1	21,9 кг
БЧ	4		26.25.00.003	Полка		
				Уголок Б-100×100×10 ГОСТ 8509-72 / Вст3сп3 ГОСТ 535-79	2	11,4 кг
БЧ	5		26.25.00.004	Полка		
				Уголок Б-100×100×10 ГОСТ 8509-72 / Вст3сп3 ГОСТ 535-79	1	31,7 кг
БЧ	6		26.25.00.005	Стойка		
				Уголок Б-100×100×10 ГОСТ 8509-72 / Вст3сп3 ГОСТ 535-79	2	43,64 кг
БЧ	7		26.25.00.006	Стойка		
				Уголок Б-100×100×10 ГОСТ 8509-72 / Вст3сп3 ГОСТ 535-79	2	32,02 кг
				$l = 2120 \pm 2,2$ мм.		

Инв.№ подл. | Подп. и дата | Взам. инв.№

26.25.00.000

Изм.	Лист	№ докум.	Подп.	Дата
Разраб.	Цонова			
Пров.	Зилевлис			
Т.контр.	Сухоносов			
Н.контр.	Кулагин			
Утв.	Рысина			

Рама

Лит | Масса | Масштаб

Лист | Листов 1

ГПИ Гостпроект Латтехпром г. Рига

Формат А1

26.25.00.001

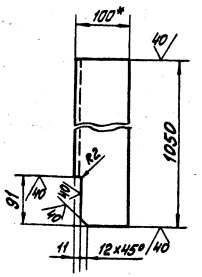

26.25.00.001-01 – зеркальное отражение.
Остальное – см. 26.25.00.001



1 * Размеры для справок.
2 Неуказанные предельные отклонения размеров $\pm \frac{IT14}{2}$

26.25.00.001

Изм.	Лист	№ докум.	Подп.	Дата
Разраб.	Цонова			
Пров.	Зилевлис			
Т.контр.	Сухоносов			
Н.контр.	Кулагин			
Утв.	Рысина			

Полка

Уголок Б-100×100×10 ГОСТ 8509-72 / Вст3сп3 ГОСТ 535-79

Лит | Масса | Масштаб
15,0 | 1:5

Лист | Листов 1

ГПИ Гостпроект Латтехпром г. Рига

Формат А1

Альбом 7.3
Типовой проект 903-2-18

Формат	Зона	Поз.	Обозначение	Наименование	Кол.	Примечание
				Документация		
12			26.26.00.000СБ	Сборочный чертёж		
				Сборочные единицы		
11	1		26.25.01.000	Фланец	1	
11	2		26.26.02.000	Фланец	1	
				Детали		
11	3		26.26.00.001	Стенка	2	
БЧ	4		26.26.00.002	Стенка		
				Лист 5 ГОСТ 19903-74 / Вст3сп3 ГОСТ 14637-79		
				900 – 0,9 × 250 ± 0,575 мм	2	8,83 кг

Инв.№ подл. | Подп. и дата | Взам. инв.№

26.26.00.000

Изм.	Лист	№ докум.	Подп.	Дата
Разраб.	Цонова			
Пров.	Зилевлис			
Т.контр.	Сухоносов			
Н.контр.	Кулагин			
Утв.	Рысина			

Патрубок

Лит | Масса | Масштаб

Лист | Листов

ГПИ Гостпроект Латтехпром г. Рига

26.26.00.001

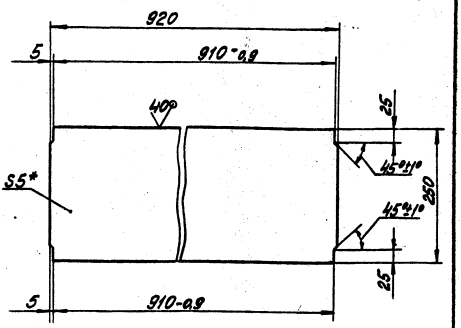

1. * Размеры для справок.
2. Неуказанные предельные отклонения размеров $\pm \frac{IT14}{2}$

26.26.00.001

Изм.	Лист	№ докум.	Подп.	Дата
Разраб.	Цонова			
Пров.	Зилевлис			
Т.контр.	Сухоносов			
Н.контр.	Кулагин			
Утв.	Рысина			

Стенка

Лист 5 ГОСТ 19903-74 / Вст3сп3 ГОСТ 14637-79

Лит | Масса | Масштаб
9,03 | 1:5

Лист | Листов 1

ГПИ Гостпроект Латтехпром г. Рига

26.26.00.000 СБ

Альбом 7.3 Типовой проект 903-2-18

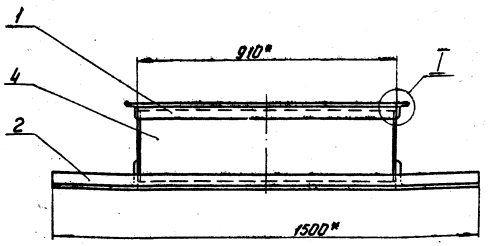

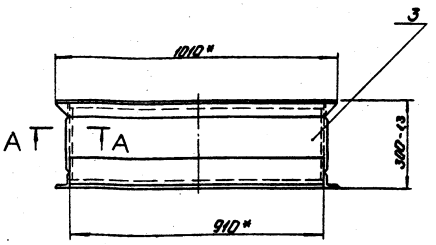

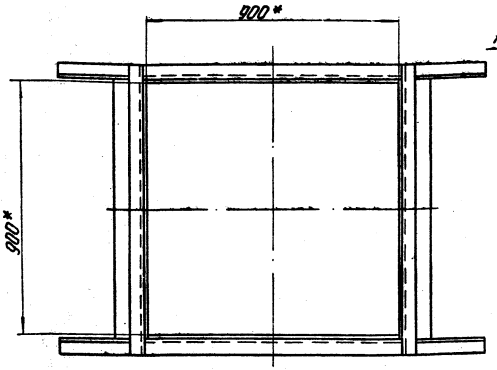

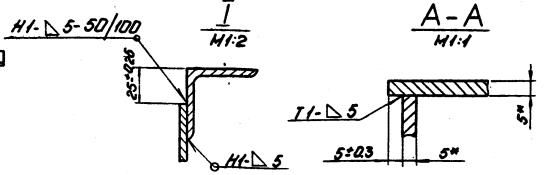

1* Размеры для справок.
2 Обработка поверхностей реза деталей Б4 ᵍᵒ.
3 Сварные швы по ГОСТ 5264-80.

Изм.	Лист	№ докум.	Подп.	Дата
Разраб.		Иванова		
Пров.		Зилгалвис		
Т.контр.		Чуканова		
Н.контр.		Колмец		
Утв.		Рубинс		

26.26.00.000 СБ

Патрубок. Сборочный чертёж.

Лит.	Масса	Масштаб
	71,2	1:10

Лист | Листов 1

Ростгрэз Лотв. гер. ЛАТГИПРОПРОМ г. Рига

Формат 12I

Поз.	Кол.	Обозначение	Наименование	Кол.	Примечание
			Документация		
11		26.26.01.000 СБ	Сборочный чертеж		
			Детали		
Б4	1	26.26.01.001	Полка		
			Уголок Б-50×50×5 ГОСТ 8509-72 / В ст3 сп3 ГОСТ 535-79	2	3,43 кг
Б4	2	26.26.01.002	Полка		
			Уголок Б-50×50×5 ГОСТ 8509-72 / В ст3 сп3 ГОСТ 535-79	2	3,81 кг

Изм.	Лист	№ докум.	Подп.	Дата
Разраб.		Иванова		
Пров.		Зилгалвис		
Т.контр.		Чуканова		
Н.контр.		Колмец		
Утв.		Рубинс		

26.26.01.000

Фланец

Лит.	Лист	Листов
	1	

Ростгрэз Лотв. гер. ЛАТГИПРОПРОМ г. Рига

Формат 11

Альбом 7.3 Типовой проект 903-2-18

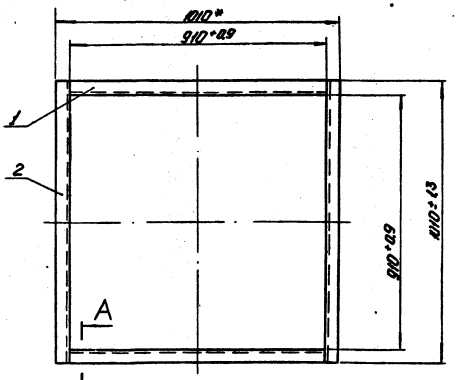

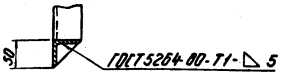

1* Размеры для справок.
2. Обработка поверхностей реза деталей Б4 ᵍᵒ.

Изм.	Лист	№ докум.	Подп.	Дата
Разраб.		Иванова		
Пров.		Зилгалвис		
Т.контр.		Чуканова		
Н.контр.		Колмец		
Утв.		Рубинс		

26.26.01.000 СБ

Фланец. Сборочный чертеж.

Лит.	Масса	Масштаб
	14,5	1:10

Лист | Листов 1

Ростгрэз Лотв. гер. ЛАТГИПРОПРОМ г. Рига

Формат 11Б

Инв. № подл. | Подп. и дата | Взам. инв. № | Инв. № дубл. | Подп. и дата

Типовой проект 903-2-18 Альбом 7.3

Формат	Зона	Поз.	Обозначение	Наименование	Кол.	Примечание
				Документация		
11			26.26.02.000СБ	Сборочный чертеж		
				Детали		
БЧ		1	26.26.02.001	Полка		
				Уголок Б-50×50×5 ГОСТ 8509-72 / В Ст3сп3 ГОСТ 535-79	2	5,66кг
БЧ		2	26.26.02.002	Полка		
				Уголок Б-100×100×10 ГОСТ 8509-72 / В Ст3сп3 ГОСТ 535-79	2	13,74кг

Инв. № подл. | Подп. и дата | Взам. инв. № | Инв. № дубл. | Подп. и дата

Изм.	Лист	№ докум.	Подп.	Дата
Разраб.		Ионова		
Пров.		Зилгалвис		
Гл.спец.		Сухоносов		
Н.контр.		Колмец		
Утв.		Рубинс		

26.26.02.000

Фланец

Лит. | Лист | Листов 1

Госстрой Латв.ССР ЛАТГИПРОПРОМ г. Рига

Формат 11 в

Типовой проект 903-2-18 Альбом 7.3

26.26.02.000СБ

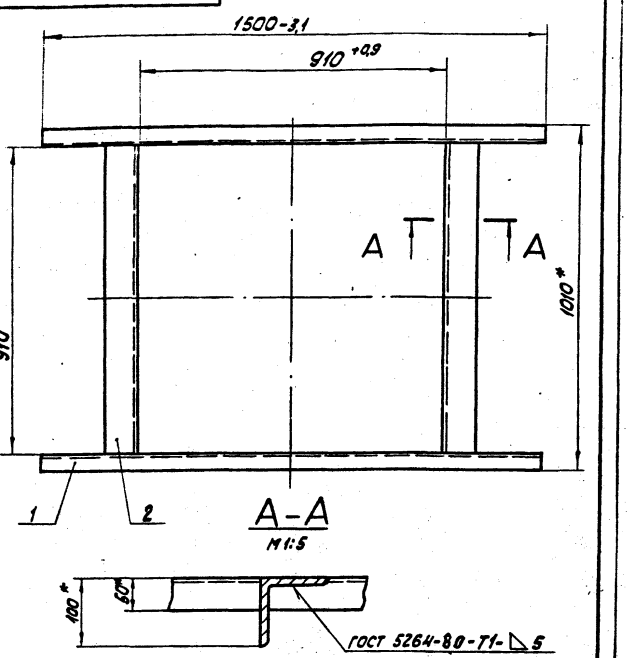

1* Размеры для справок.

2 Обработка поверхностей реза деталей БЧ 40

Инв. № подл. | Подп. и дата | Взам. инв. № | Инв. № дубл. | Подп. и дата

26.26.02.000 СБ

Изм.	Лист	№ докум.	Подп.	Дата
Разраб.		Ионова		
Пров.		Зилгалвис		
Гл.спец.		Сухоносов		
Н.контр.		Колмец		
Утв.		Рубинс		

Фланец Сборочный чертеж

Лит. | Масса 38,8 | Масштаб 1:10

Лист | Листов 1

Госстрой Латв.ССР ЛАТГИПРОПРОМ г. Рига

Формат 11 в

Типовой проект 903-2-18 Альбом 7.3

Формат	Зона	Поз.	Обозначение	Наименование	Кол.	Примечание
				Документация		
11			28.01.01.000 СБ	Сборочный чертеж		
				Детали		
11		1	28.01.01.001	Диск	1	
11		2	28.01.01.002	Ручка	2	

Инв. № подл. | Подп. и дата | Взам. инв. № | Инв. № дубл. | Подп. и дата

Изм.	Лист	№ докум.	Подп.	Дата
Разраб.		Ионова		
Пров.		Колмец		
Гл.спец.		Сухоносов		
Н.контр.		Колмец		
Утв.		Рубинс		

28.01.01.000

Крышка люка

Лит. | Лист | Листов 1

Госстрой Латв.ССР ЛАТГИПРОПРОМ г. Рига

Формат 11 в

Типовой проект 903-2-18 Альбом 7.3

28.01.01.000 СБ

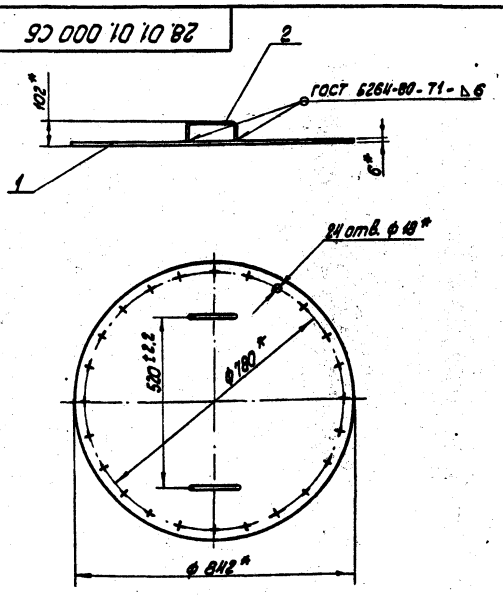

* Размеры для справок

Инв. № подл. | Подп. и дата | Взам. инв. № | Инв. № дубл. | Подп. и дата

28.01.01.000 СБ

Изм.	Лист	№ докум.	Подп.	Дата
Разраб.		Ионова		
Пров.		Колмец		
Гл.спец.		Сухоносов		
Н.контр.		Колмец		
Утв.		Рубинс		

Крышка люка. Сборочный чертеж

Лит. | Масса 27 | Масштаб 1:10

Лист | Листов 1

Госстрой Латв.ССР ЛАТГИПРОПРОМ г. Рига

Формат 11 в

Типовой проект 903-2-18 Альбом 7.3

28.01.01.001

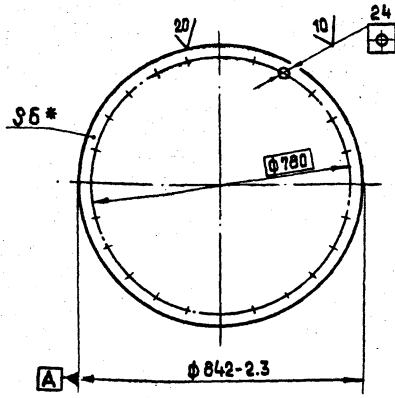

* Размер для справок.

Изм.	Лист	№ докум.	Подп.	Дата
Разраб.		Ионова		
Пров.		Колмец		
Гл. спец.		Суханосов		
Н. контр.		Колмец		
Утв.		Рубина		

28.01.01.001

Диск

Лит.	Масса	Масштаб
	260	1:10

Лист | Листов 1

Лист 6 ГОСТ 19903-74 / 8 Ст3 сп3 ГОСТ 14637-79

Госстрой Латв. ССР ЛАТГИПРОПРОМ г. Рига

Формат 11 8

Типовой проект 903-2-18 Альбом 7.3

28.01.01.002

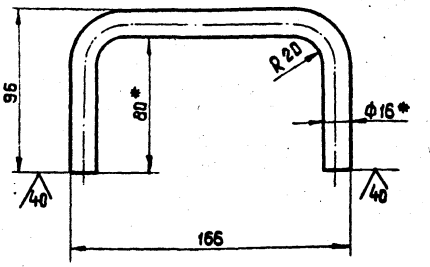

1. * Размеры для справок.
2. Неуказанные предельные отклонения размеров $\pm \frac{IT14}{2}$.

Изм.	Лист	№ докум.	Подп.	Дата
Разраб.		Ионова		
Пров.		Колмец		
Гл. спец.		Суханосов		
Н. контр.		Колмец		
Утв.		Рубина		

28.01.01.002

Ручка

Лит.	Масса	Масштаб
	0.48	1:2

Лист | Листов 1

Круг 8-16 ГОСТ 2590-71 / 20 ГОСТ 1050-74*

Госстрой Латв. ССР ЛАТГИПРОПРОМ г. Рига

Формат 11 8

Типовой проект 903-2-18 Альбом 7.3

28.02.00.001

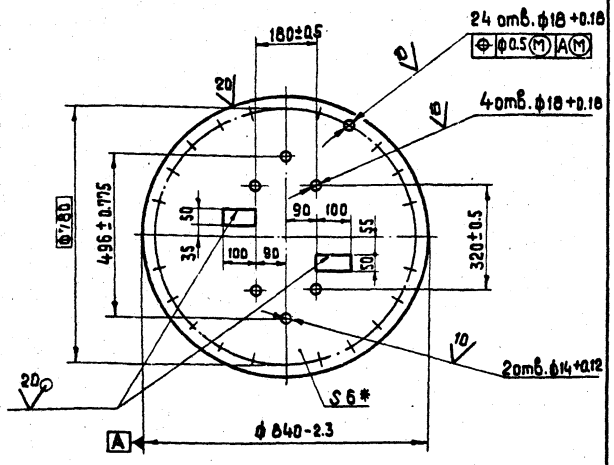

1. * Размеры для справок.
2. Неуказанные предельные отклонения размеров $\pm \frac{IT14}{2}$.

Изм.	Лист	№ докум.	Подп.	Дата
Разраб.		Ионова		
Пров.		Колмец		
Гл. спец.		Суханосов		
Н. контр.		Колмец		
Утв.		Рубина		

28.02.00.001

Крышка люка

Лит.	Масса	Масштаб
	25.6	1:10

Лист | Листов 1

Лист 6 ГОСТ 19903-74 / Ст3 сп3 ГОСТ 14637-79

Госстрой Латв. ССР ЛАТГИПРОПРОМ г. Рига

Формат 11 8

Типовой проект 903-2-18 Альбом 7.3

28.04.00.001

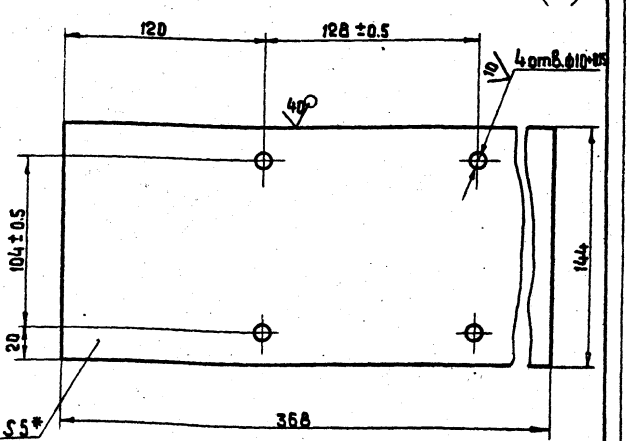

1. * Размер для справок.
2. Неуказанные предельные отклонения размеров $\pm \frac{IT14}{2}$.

Изм.	Лист	№ докум.	Подп.	Дата
Разраб.		Ионова		
Пров.		Колмец		
Гл. спец.		Суханосов		
Н. контр.		Колмец		
Утв.		Рубина		

28.04.00.001

Крышка стола

Лит.	Масса	Масштаб
	2.08	1:2

Лист | Листов 1

Лист 5 ГОСТ 19903-74 / 8 Ст3 сп3 ГОСТ 14637-79

Госстрой Латв. ССР ЛАТГИПРОПРОМ г. Рига

Формат 11 8

Инв. № подл. | Подп. и дата | Взам. инв. № | Инв. № дубл. | Подп. и дата

Типовой проект 903-2-18 Альбом 7.3

28.04.00.003

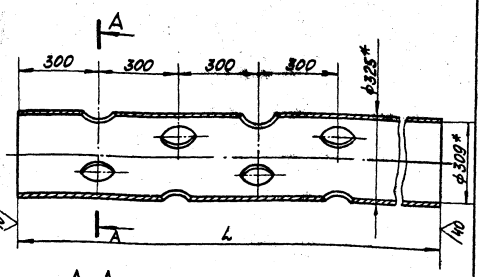

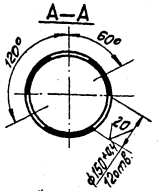

Обозначение	L	Масса кг	Бак
28.04.00.003	7600	462	400м³
-01	6150	371	200м³
-02	4350	259	
-03	11920	733	3000м³
-04	14900	916	5000м³
-05	4540	279	
-06	5830	358	

1. * Размеры для справок.
2. Неуказанные предельные отклонения размеров $\pm\frac{IT14}{2}$.

Изм.	Лист	№ докум.	Подп.	Дата
Разраб.		Цонова		
Пров.		Колмец		
Гл. спец.		Сухоносов		
Н. контр.		Колмец		
Утв.		Рудине		

28.04.00.003

Труба направляющая поплавка

Лит	Масса	Масштаб
	см. табл.	1:10

Лист | Листов 1

Труба 325×8 ГОСТ 10704-76 / 8 Ст3пс5 ГОСТ 10705-63*

Госстрой Латв. ССР ЛАТГИПРОПРОМ г. Рига

Формат 11В

Типовой проект 903-2-18 Альбом 7.3

28.04.00.004

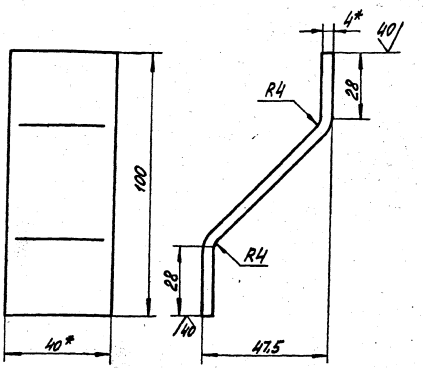

1 * Размеры для справок.
2. Неуказанные предельные отклонения размеров $\pm\frac{IT14}{2}$.

Изм.	Лист	№ докум.	Подп.	Дата
Разраб.		Цонова		
Пров.		Колмец		
Гл. спец.		Сухоносов		
Н. контр.		Колмец		
Утв.		Рудине		

28.04.00.004

Ушко

Лит	Масса	Масштаб
	0,15	1:1

Лист | Листов 1

Полоса 4×40 ГОСТ 103-75 / 8 Ст3 ст3 ГОСТ 535-79

Госстрой Латв. ССР ЛАТГИПРОПРОМ г. Рига

Формат 11В

Типовой проект 903-2-18 Альбом 7.3

28.04.01.000 СБ

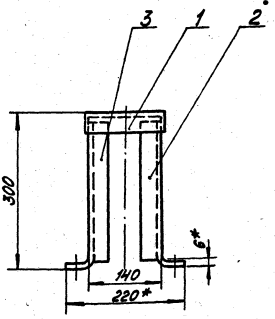

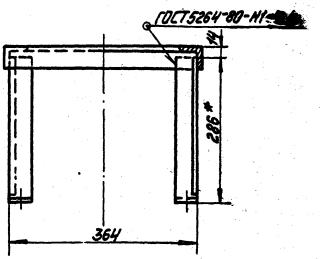

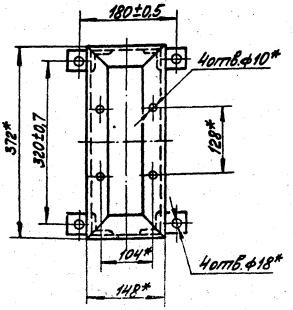

1 * Размеры для справок.
2 Неуказанные предельные отклонения размеров $\pm\frac{IT14}{2}$.

Изм.	Лист	№ докум.	Подп.	Дата
Разраб.		Цонова		
Пров.		Колмец		
Гл. спец.		Сухоносов		
Н. контр.		Колмец		
Утв.		Рудине		

28.04.01.000 СБ

Стол Сборочный чертёж.

Лит	Масса	Масштаб
	5,4	1:5

Лист | Листов 1

Госстрой Латв. ССР ЛАТГИПРОПРОМ г. Рига

Формат 12В

Альбом 7.3

Типовой проект 903-2-18

Формат	Зона	Поз.	Обозначение	Наименование	Кол.	Примечание
				Документация		
12			28.04.01.000 СБ	Сборочный чертеж		
				Детали		
11		1	28.04.01.001	Рама	1	
11		2	28.04.01.002	Нога	2	
		3	28.04.01.002-01	Нога	2	

Инв. № подл. | Подп. и дата | Взам. инв. № | Инв. № дубл. | Подп. и дата

28.04.01.000

Изм.	Лист	№ докум.	Подп.	Дата
Разраб.		Ионова		
Пров.		Колмец		
Гл.спец.		Сухоносов		
Н.контр.		Колмец		
Утв.		Рубинс		

Стол

Лит. | Лист | Листов 1

Госстрой Латв.ССР ЛАТГИПРОПРОМ г. Рига

Формат 11 В

28.04.01.001

Альбом 7.3

Типовой проект 903-2-18

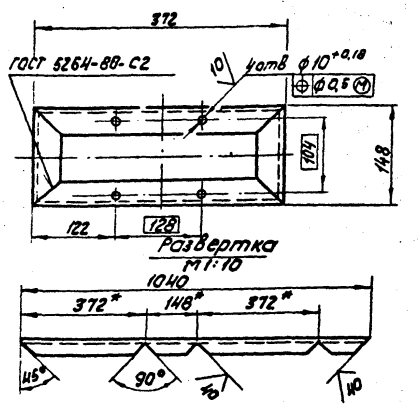

1. Неуказанные предельные отклонения размеров $\pm \frac{IT14}{2}$.

Инв. № подл. | Подп. и дата | Взам. инв. № | Инв. № дубл. | Подп. и дата

28.04.01.001

Изм.	Лист	№ докум.	Подп.	Дата
Разраб.		Ионова		
Пров.		Колмец		
Гл.спец.		Сухоносов		
Н.контр.		Колмец		
Утв.		Рубинс		

Рама

Уголок Б-40х40х4 ГОСТ 8509-72 / В Ст3сп3 ГОСТ 535-79

Лит. | Масса 2,44 | Масштаб 1:5

Лист | Листов 1

Госстрой Латв.ССР ЛАТГИПРОПРОМ г. Рига

Формат 11 В

28.04.01.002

Альбом 7.3

Типовой проект 903-2-18

28.04.01.002

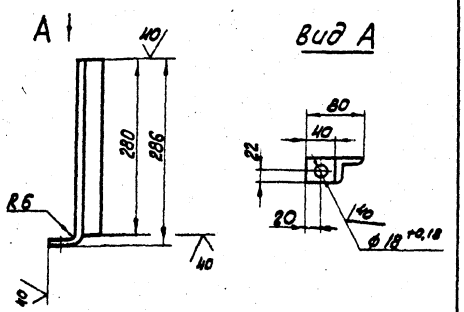

28.04.01.002-01 - зеркальное отображение остальное - см. 28.04.01.002 М 1:10

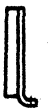

Неуказанные предельные отклонения размеров $\pm \frac{IT14}{2}$.

Инв. № подл. | Подп. и дата | Взам. инв. № | Инв. № дубл. | Подп. и дата

28.04.01.002

Изм.	Лист	№ докум.	Подп.	Дата
Разраб.		Ионова		
Пров.		Колмец		
Гл.спец.		Сухоносов		
Н.контр.		Колмец		
Утв.		Рубинс		

Нога

Уголок Б-40х40х4 ГОСТ 8509-72 / В Ст3сп3 ГОСТ 535-79

Лит. | Масса 0,74 | Масштаб 1:5

Лист | Листов 1

Госстрой Латв.ССР ЛАТГИПРОПРОМ г. Рига

Формат 11 В

Альбом 7.3

Типовой проект 903-2-18

Формат	Зона	Поз.	Обозначение	Наименование	Кол.	Примечание
				Документация		
12			28.04.02.000 СБ	Сборочный чертеж		
				Детали		
11		1	28.01.01.002	Ручка	2	
11		2	28.04.02.002	Штырь	2	
64		3	28.04.02.003	Стенка		
				Лист 2 ГОСТ 19903-74 / В Ст3сп3 ГОСТ 16523-70*	4	4,4 кг
64		4	28.04.02.004	Крышка		
				Лист 2 ГОСТ 19903-74 / В Ст3сп3 ГОСТ 16523-70	1	3,83 кг
64		5	28.04.02.005	Уголок		
				Уголок Б-40х40х4 ГОСТ 8509-72 / В Ст3сп3 ГОСТ 535-79	4	1,46 кг
				Стандартные изделия		
		6		Шайба 16 ГОСТ 11371-78	4	

Инв. № подл. | Подп. и дата | Взам. инв. № | Инв. № дубл. | Подп. и дата

28.04.02.000

Изм.	Лист	№ докум.	Подп.	Дата
Разраб.		Ионова		
Пров.		Колмец		
Гл.спец.		Сухоносов		
Н.контр.		Колмец		
Утв.		Рубинс		

Кожух

Лит. | Лист | Листов 1

Госстрой Латв.ССР ЛАТГИПРОПРОМ г. Рига

Формат 11 В

28.04.02.000 СБ

Альбом 7.3 Типовой проект 903-2-18

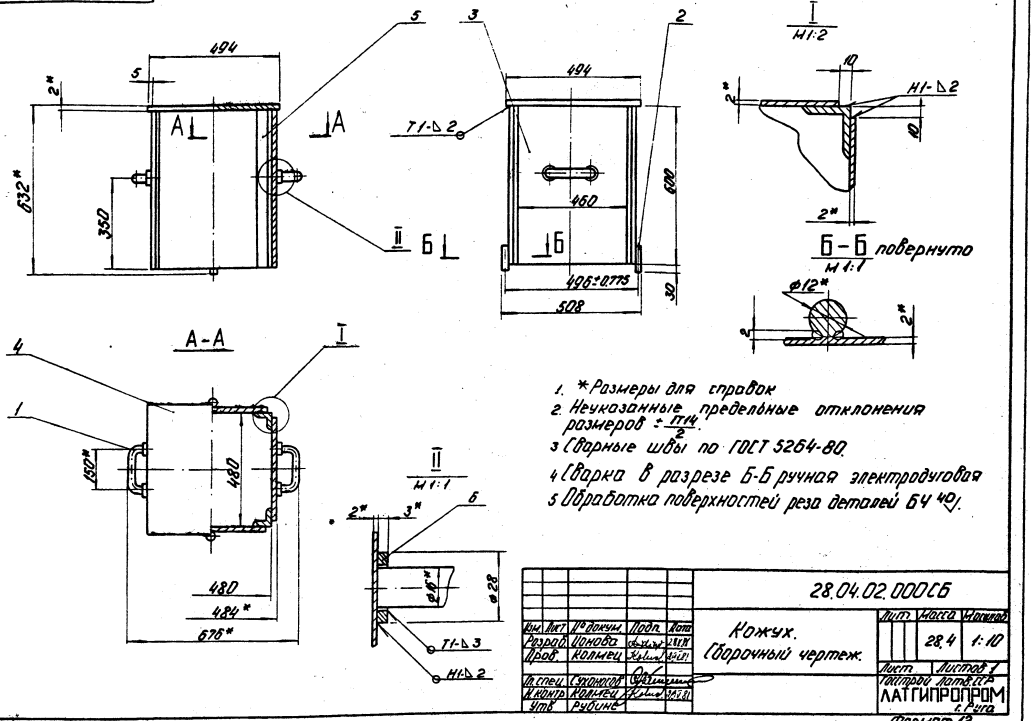

1. *Размеры для справок.
2. Неуказанные предельные отклонения размеров ±IT14/2.
3. Сварные швы по ГОСТ 5264-80.
4. Сварка в разрезе Б-Б ручная электродуговая.
5. Обработка поверхностей реза деталей Б4 40.

Изм.	Лист	№ докум.	Подп.	Дата	28.04.02.000 СБ			
Разраб.		Иванова			Кожух. Сборочный чертеж.	Лит.	Масса	Масштаб
Пров.		Колмец					28.4	1:10
Т.контр.		Сухомозов				Лист	Листов 1	
Н.контр.		Колмец				Гострой Лотв.ГГР ЛАТГИПРОПРОМ г. Рига		
Утв.		Рубинс						

Формат 12

Альбом 7.3 Типовой проект 903-2-18

28.04.02.002

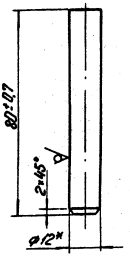

*Размер для справок.

Изм.	Лист	№ докум.	Подп.	Дата	28.04.02.002			
Разраб.		Иванова			Штырь	Лит.	Масса	Масштаб
Пров.		Колмец					0,07	1:1
Т.контр.		Сухомозов				Лист	Листов 1	
Н.контр.		Колмец				Гострой Лотв.ГГР ЛАТГИПРОПРОМ г. Рига		
Утв.		Рубинс						

Круг В-12 ГОСТ 2590-71 / 20 ГОСТ 1050-74*

Альбом 7.3 Типовой проект 903-2-18

Формат	Зона	Поз.	Обозначение	Наименование	Кол.	Примечание
				Документация		
А4			28.05.01.000 СБ	Сборочный чертеж		
				Детали		
А4		1	28.05.01.001	Диск	1	
А4		2	28.01.01.002	Ручка	2	

Изм.	Лист	№ докум.	Подп.	Дата	28.05.01.000			
Разраб.		Иванова			Крышка	Лит.	Лист	Листов
Пров.		Колмец					1	1
Т.контр.		Сухомозов				Гострой Лотв.ГГР ЛАТГИПРОПРОМ г. Рига		
Н.контр.		Колмец						
Утв.		Рубинс						

Типовой проект 903-2-18 Альбом 7.3

28.05.01.000

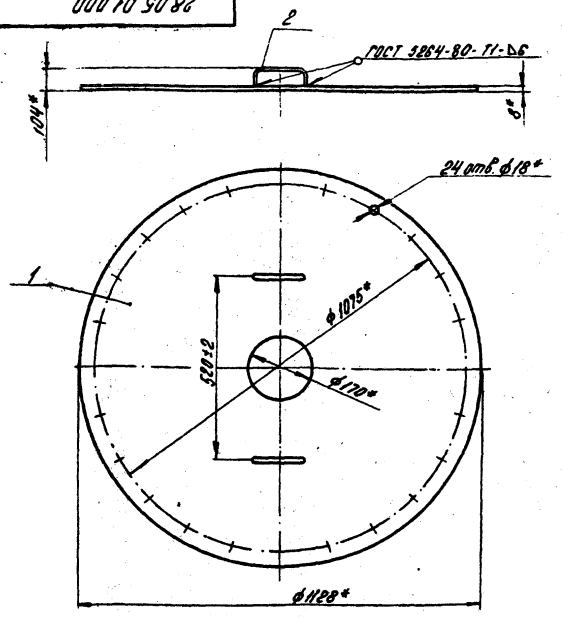

* Размеры для справок.

Изм.	Лист	№ докум.	Подпись	Дата	28.05.01.000 СБ	Литера	Масса	Масштаб
Разраб.		Ионова			Крышка. Сборочный чертеж.		62	1:10
Пров.		Колмец				Лист	Листов 1	
Гл. спец.		Сухоносов				Госстрой Латв. ССР ЛАТГИПРОПРОМ г. Рига		
Н. контр.		Колмец						
Утв.		Рубина						

Формат 11 В

Типовой проект 903-2-18 Альбом 7.3

28.05.01.001

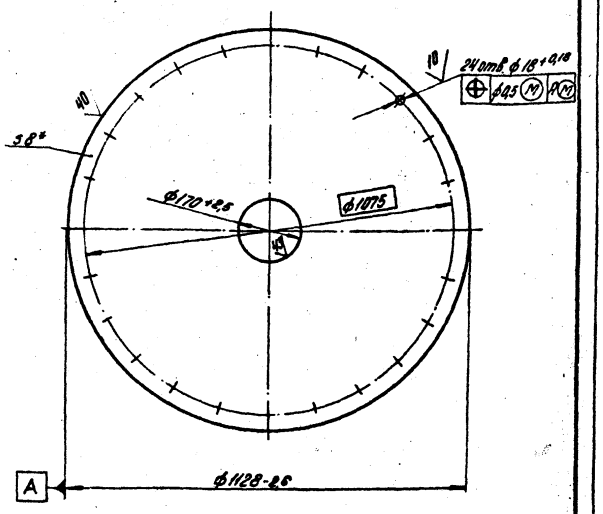

* Размер для справок.

Изм.	Лист	№ докум.	Подпись	Дата	28.05.01.001	Литера	Масса	Масштаб
Разраб.		Ионова			Диск		61,3	1:10
Пров.		Колмец				Лист	Листов 1	
Гл. спец.		Сухоносов				Госстрой Латв. ССР ЛАТГИПРОПРОМ г. Рига		
Н. контр.		Колмец			Лист 8 ГОСТ 19903-74 / 8 Ст 3 пс3 ГОСТ 14637-79			
Утв.		Рубина						

Формат 11 В

Типовой проект 903-2-18 Альбом 7.3

Формат	Зона	Поз.	Обозначение	Наименование	Кол.	Примечание
				Документация		
11			28.05.02.000 СБ	Сборочный чертеж		
				Детали		
11		1	28.05.02.001	фланец	1	
11		3	28.05.02.003	фланец	1	
			Переменные данные	для исполнений		
				28.05.02.000		
				Детали		
11		2	28.05.02.002	Обечайка	1	
				28.05.02.000-01		
				Детали		
		2	28.05.02.002-01	Обечайка	1	

Изм.	Лист	№ докум.	Подпись	Дата	28.05.02.000	Литера	Лист	Листов
Разраб.		Ионова			Корпус люка Ду 1000			1
Пров.		Колмец				Госстрой Латв. ССР ЛАТГИПРОПРОМ г. Рига		
Гл. спец.		Сухоносов						
Н. контр.		Колмец						
Утв.		Рубина						

Формат 11 В

Типовой проект 903-2-18 Альбом 7.3

28.05.02.000 СБ

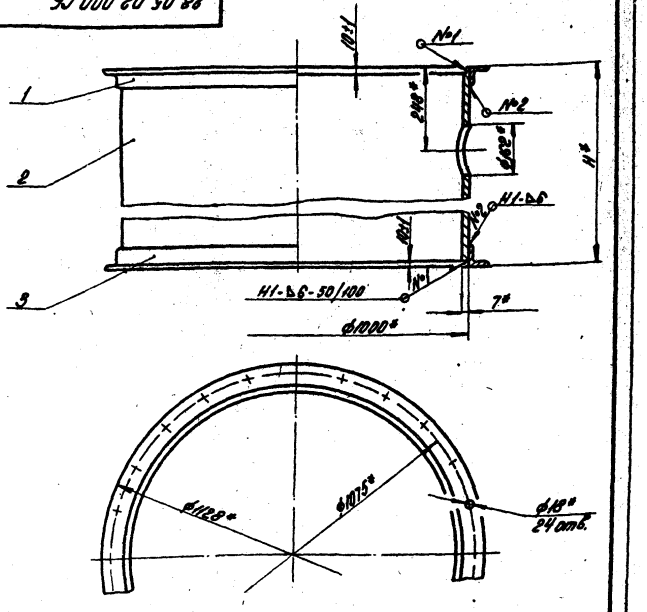

Обозначение	Размеры, мм №	Масса, кг	Лит.
28.05.02.000	900	188	
-01	1250	248	

1.* Размеры для справок
2. Сварные швы по ГОСТ 5264-80.

Изм.	Лист	№ докум.	Подпись	Дата	28.05.02.000 СБ	Литера	Масса	Масштаб
Разраб.		Ионова			Корпус люка Ду 1000 Сборочный чертеж.	см. табл.	см. табл.	1:10
Пров.		Колмец				Лист	Листов 1	
Гл. спец.		Сухоносов				Госстрой Латв. ССР ЛАТГИПРОПРОМ г. Рига		
Н. контр.		Колмец						
Утв.		Рубина						

Формат 11 В

Типовой проект 903-2-18 Альбом 7.3

28.05.02.001

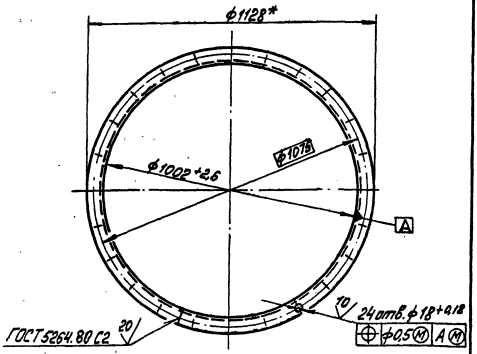

* Размер для справок

Изм.	Лист	№ докум.	Подп.	Дата
Разраб.		Ионова		
Пров.		Колмец		
Гл. спец.		Сухоносов		
Н. контр.		Колмец		
Утв.		Рубинс		

28.05.02.001

Фланец

Лит.	Масса	Масштаб
	18,4	1:10

Лист | Листов 1

Уголок Б-63×63×6 ГОСТ 8509-72 / В ст3сп3 ГОСТ 535-79

Госстрой Латв. ССР ЛАТГИПРОПРОМ г. Рига

Формат 11

Типовой проект 903-2-18 Альбом 7.3

28.05.02.002

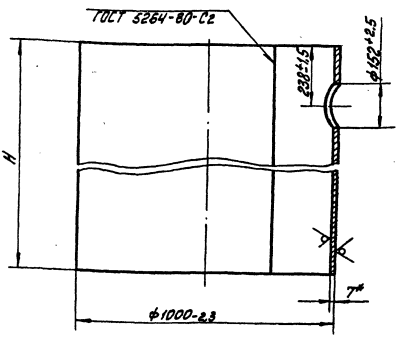

Обозначение	Размеры, мм N	Размеры, мм L заг.	Масса кг	Лит
28.05.02.000	880±1,1	3118	151	
-01	1230±1,2		211	

* Размеры для справок

Изм.	Лист	№ докум.	Подп.	Дата
Разраб.		Ионова		
Пров.		Колмец		
Гл. спец.		Сухоносов		
Н. контр.		Колмец		
Утв.		Рубинс		

28.05.02.002

Обечайка

Лит.	Масса	Масштаб
см. табл.	см. табл.	1:10

Лист | Листов 1

Лист 7 ГОСТ 19903-74 / В ст3сп3 ГОСТ 14637-79

Госстрой Латв. ССР ЛАТГИПРОПРОМ г. Рига

Формат 11 в

Типовой проект 903-2-18 Альбом 7.3

28.05.02.003

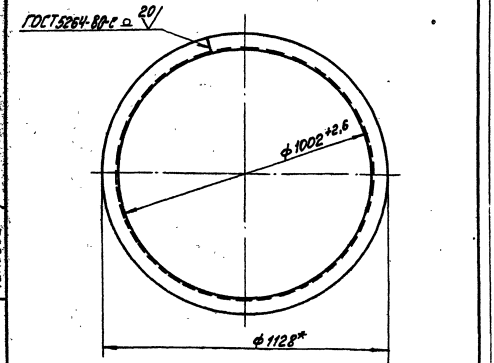

* Размеры для справок.

Изм.	Лист	№ докум.	Подп.	Дата
Разраб.		Ионова		
Пров.		Колмец		
Гл. спец.		Сухоносов		

28.05.02.003

Фланец

Лит.	Масса	Масштаб
	18,7	1:10

Лист | Листов 1

Уголок Б-63×63×6 ГОСТ 8509-72 / В ст3сп3 ГОСТ 535-79

Госстрой Латв. ССР ЛАТГИПРОПРОМ г. Рига

Формат 11 в

Типовой проект 903-2-18 Альбом 7.3

28.03.00.001

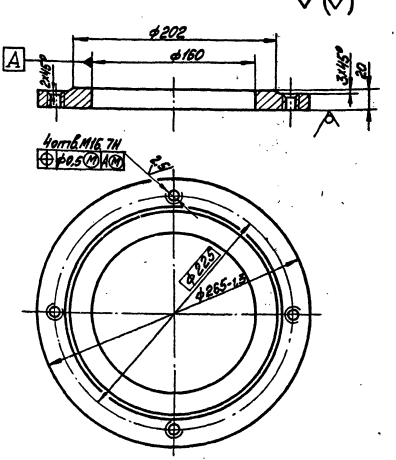

Неуказанные размеров: предельные отклонения диаметров Н14, h14, остальных $\pm\frac{IT14}{2}$

Изм.	Лист	№ докум.	Подп.	Дата
Разраб.		Ионова		
Пров.		Колмец		
Гл. спец.		Сухоносов		
Н. контр.		Колмец		

28.03.00.001

Фланец

Лит.	Масса	Масштаб
	5,0	1:2,5

Лист | Листов 1

Лист 22 ГОСТ 19903-74 / В ст3сп2 ГОСТ 14637-79

Госстрой Латв. ССР ЛАТГИПРОПРОМ г. Рига

Формат 11 в

Альбом 7.3 Типовой проект 903-2-18

Формат	Зона	Поз.	Обозначение	Наименование	Кол.	Примечание
				Документация		
11			28.07.00.000 СБ	Сборочный чертёж		
				Детали		
11		1	28.07.00.001	Фланец	1	
11		2	28.07.00.002	Фланец	1	
			Переменные данные для исполнений			
				28.07.00.000		
				Детали		
11		3	28.07.00.003	Обечайка	1	
				28.07.00.000-01		
				Детали		
		3	28.07.00.003-01	Обечайка	1	

Изм. | Лист | № докум. | Подп. | Дата
Разраб. Ионова
Пров. Колмец
Гл.спец. Сухоносов
Н.контр. Колмец
Утв. Рубинс

28.07.00.000

Люк Ду700

Лит. | Лист | Листов 1

Госстрой Латв.ССР ЛАТГИПРОПРОМ г. Рига

Формат 11В

Инв. № подл. | Подп. и дата | Взам. инв. № | Инв. № дубл. | Подп. и дата

Альбом 7.3 Типовой проект 903-2-18

28.07.00.000 СБ

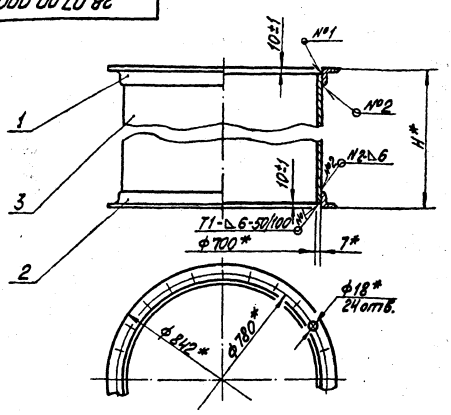

Обозначение	Размеры H*	Масса кг	Лит
28.07.00.000	1250	178,0	
-01	900	135,4	

1.* Размеры для справок
2. Сварные швы по ГОСТ 5264-80

28.07.00.000 СБ

Люк Ду700
Сборочный чертёж

Лит. см. табл. | Масса см. табл. | Масштаб 1:10

Лист | Листов 1

Госстрой Латв.ССР ЛАТГИПРОПРОМ г. Рига

Формат 11В

Инв. № подл. | Подп. и дата | Взам. инв. № | Инв. № дубл. | Подп. и дата

Альбом 7.3 Типовой проект 903-2-18

28.07.00.001

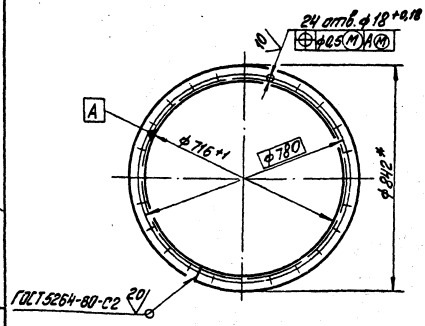

* Размер для справок

28.07.00.001

Фланец

Лит. | Масса 14 | Масштаб 1:10

Лист | Листов 1

Уголок Б-63х63х6 ГОСТ8509-72 / 8 Ст3 Ст3 ГОСТ535-79

Госстрой Латв.ССР ЛАТГИПРОПРОМ г. Рига

Формат 11В

Инв. № подл. | Подп. и дата | Взам. инв. № | Инв. № дубл. | Подп. и дата

Альбом 7.3 Типовой проект 903-2-18

28.07.00.002

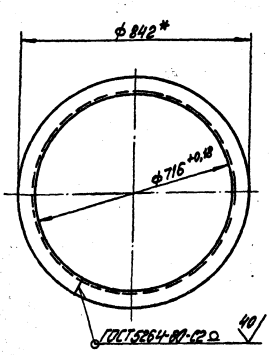

* Размер для справок

28.07.00.002

Фланец

Лит. | Масса 14 | Масштаб 1:10

Лист | Листов 1

Уголок Б-63х63х6 ГОСТ8509-72 / 8 Ст3 Ст3 ГОСТ535-79

Госстрой Латв.ССР ЛАТГИПРОПРОМ г. Рига

Формат 11В

28.07.00.003

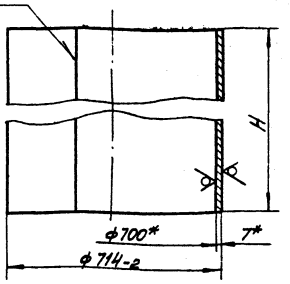

Обозначение	Размеры, мм H	L заг.	Масса кг	Лит
28.07.00.003	1230±12		150,0	
-01	880±11	2220±5	107,4	
-02	240±1		29,3	

* Размеры для справок.

28.07.00.003

Обечайка

Лит | Масса | Масштаб
кр. | см. | 1:10
Лист | Листов 1

ЛАТГИПРОПРОМ г. Рига

Лист 7 ГОСТ 19903-74 В Ст3сп3 ГОСТ 14637-79

Формат А1Б

Альбом 7.3 Типовой проект 903-2-18

Поз.	Обозначение	Наименование	Кол.	Примечание
		Документация		
11	28.08.00.000 СБ	Сборочный чертёж		
		Детали		
11 1	28.07.00.001	Фланец	1	
11 2	28.07.00.003-02	Обечайка	1	
11 3	28.08.00.001	Фланец	1	

28.08.00.000

Люк Ду700×250

Лит | Лист | Листов 1

ЛАТГИПРОПРОМ г. Рига

Формат А1Б

28.08.00.000 СБ

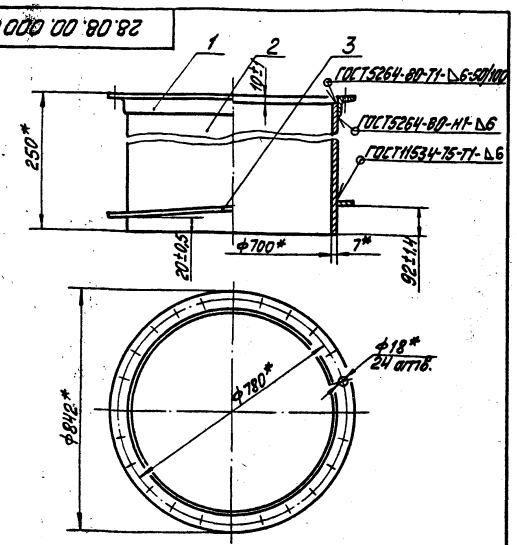

* Размеры для справок

28.08.00.000 СБ

Люк Ду700×250

Сборочный чертёж

Лит | Масса | Масштаб
48 | 1:10

ЛАТГИПРОПРОМ г. Рига

Формат А1Б

28.08.00.001

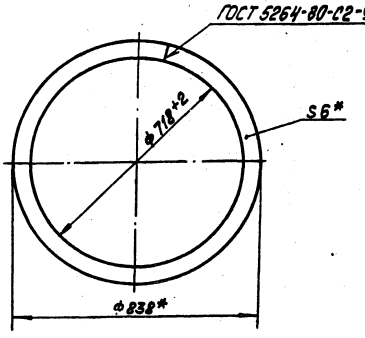

* Размеры для справок

28.08.00.001

Фланец

Лит | Масса | Масштаб
7 | 1:10

Полоса 6×60 ГОСТ 103-76 В Ст3сп3 ГОСТ 535-79

ЛАТГИПРОПРОМ г. Рига

Формат А1А

Альбом 7.3

Типовой проект 903-2-18

Формат	Зона	Поз.	Обозначение	Наименование	Кол.	Примечание
				Документация		
11			28.10.02.000 СБ	Сборочный чертёж		
				Детали		
11		1	28.10.02.001	Диск	1	
11		2	28.01.01.002	Ручка	2	
11		3	28.10.02.002	Ребро	4	

Инв. № подл. | Подп. и дата | Взам. инв. № | Инв. № дубл. | Подп. и дата

Изм.	Лист	№ докум.	Подп.	Дата
Разраб.		Зилгалвис		
Пров.		Колмец		
Гл. спец.		Сухоносов		
Н. контр.		Колмец		
Утв.		Рубинс		

28.10.02.000

Крышка люка

Лит. | Лист | Листов 1

Госстрой Латв. ССР ЛАТГИПРОПРОМ г. Рига

Формат 11В

Альбом 7.3

Типовой проект 903-2-18

28.10.02.000 СБ

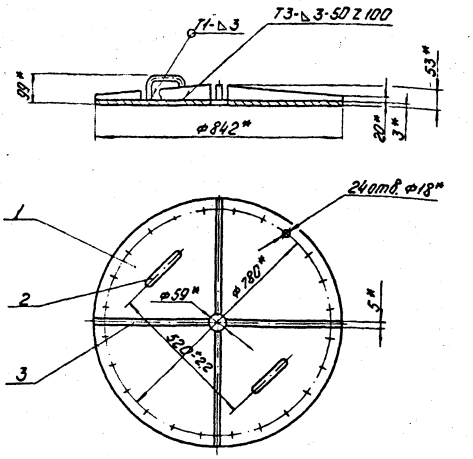

1 * Размеры для справок.
2 Сварные швы по ГОСТ 5264-80.

Инв. № подл. | Подп. и дата | Взам. инв. № | Инв. № дубл. | Подп. и дата

Изм.	Лист	№ докум.	Подп.	Дата
Разраб.		Зилгалвис		
Пров.		Колмец		
Гл. спец.		Сухоносов		
Н. контр.		Колмец		
Утв.		Рубинс		

28.10.02.000 СБ

Крышка люка. Сборочный чертёж.

Лит. | Масса 16,04 | Масштаб 1:10

Лист | Листов 1

Госстрой Латв. ССР ЛАТГИПРОПРОМ г. Рига

Формат 11В

Альбом 7.3

Типовой проект 903-2-18

28.10.02.001

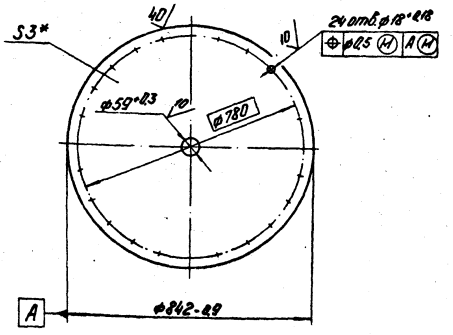

*Размер для справок.

Инв. № подл. | Подп. и дата | Взам. инв. № | Инв. № дубл. | Подп. и дата

Изм.	Лист	№ докум.	Подп.	Дата
Разраб.		Зилгалвис		
Пров.		Колмец		
Гл. спец.		Сухоносов		
Н. контр.		Колмец		
Утв.		Рубинс		

28.10.02.001

Диск

Лит. | Масса 12,9 | Масштаб 1:10

Лист | Листов 1

Лист 3 ГОСТ 19903-74 ВСт3СП3 ГОСТ 16523-70

Госстрой Латв. ССР ЛАТГИПРОПРОМ г. Рига

Формат 11В

Альбом 7.3

Типовой проект 903-2-18

28.10.02.002

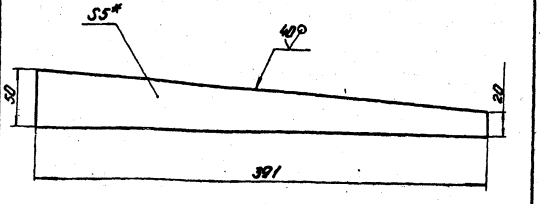

1* Размер для справок.
2 Неуказанные предельные отклонения размеров $\pm\frac{1714}{2}$.

Инв. № подл. | Подп. и дата | Взам. инв. № | Инв. № дубл. | Подп. и дата

Изм.	Лист	№ докум.	Подп.	Дата
Разраб.		Зилгалвис		
Пров.		Колмец		
Гл. спец.		Сухоносов		
Н. контр.		Колмец		
Утв.		Рубинс		

28.10.02.002

Ребро

Лит. | Масса 0,54 | Масштаб 1:2,5

Лист | Листов 1

Лист 5 ГОСТ 19903-74 ВСт3СП3 ГОСТ 14637-79

Госстрой Латв. ССР ЛАТГИПРОПРОМ г. Рига

Формат 11В

Типовой проект 903-2-18 Альбом 7.3

28.09.00.001

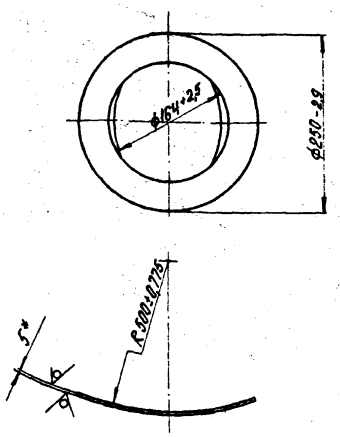

* Размер для справок.

Изм.	Лист	№ докум.	Подпись	Дата
Разраб.		Иванова		
Пров.		Зигмантас		
Гл. спец.		Суконосов		
Н. контр.		Колтец		
Утв.		Рубина		

Воротник

Литера	Масса	Масштаб
	1,1	1:5

Лист | Листов 1

Лист 5 ГОСТ 19903-74 / В Ст3сп3 ГОСТ 14637-79

Госстрой Латв. ССР ЛАТГИПРОПРОМ г. Рига

Формат А1

Формат	Зона	Поз.	Обозначение	Наименование	Кол.	Примечание
				Документация		
12			50.04.00.000 СБ	Сборочный чертеж		
				Детали		
11		1	50.04.00.001	Стойка	1	
11		2	50.04.00.001-01	Стойка	1	
БЧ		3	50.04.00.002	Связь		
				Уголок Б-50×50×5 ГОСТ 8509-72 / Вст3сп3 ГОСТ 535-79		
				L = 3000-5,4 мм	2	11,3 кг

Изм.	Лист	№ докум.	Подпись	Дата
Разраб.		Зигмантас		
Пров.		Колтец		
Гл. спец.		Суконосов		
Н. контр.		Колтец		
Утв.		Рубина		

50.04.00.000

Рама

Литера	Лист	Листов

Госстрой Латв. ССР ЛАТГИПРОПРОМ г. Рига

Формат А1

50.04.00.000 СБ

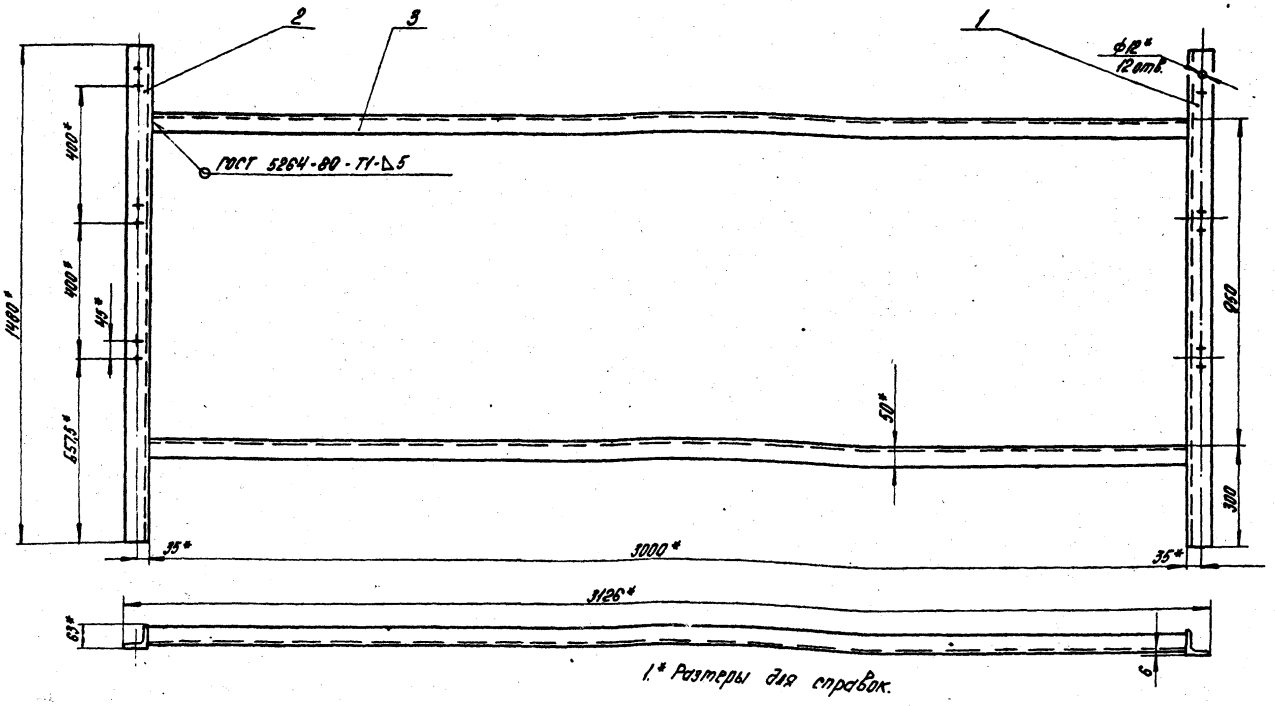

1.* Размеры для справок.

2. Неуказанные предельные отклонения размеров $\pm \frac{IT14}{2}$.

3. Обработка поверхностей реза деталей БЧ 40/.

Изм.	Лист	№ докум.	Подпись	Дата
Разраб.		Зигмантас		
Пров.		Колтец		
Гл. спец.		Суконосов		
Н. контр.		Колтец		
Утв.		Рубина		

Рама

Сборочный чертеж.

50.04.00.000 СБ

Литера	Масса	Масштаб
	39,2	1:10

Лист | Листов 1

Госстрой Латв. ССР ЛАТГИПРОПРОМ г. Рига

Формат А2

Альбом 7.3

Типовой проект 903-2-18

Инв.№ подл. | Подпись и дата | Взам. инв.№ | Инв.№ дубл. | Подпись и дата

50.04.00.001

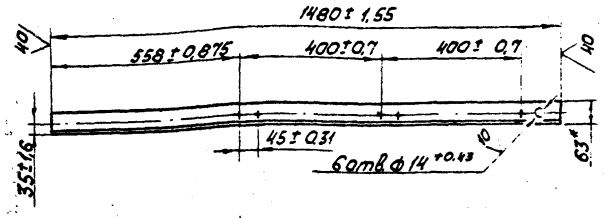

50.04.00.001-01- зеркальное отражение. Остальное - см. 50.04.00.001

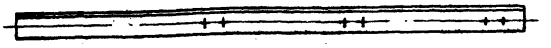

* Размеры для справок

Изм.	Лист	№ докум.	Подпись	Дата
Разраб.		Зилгалкс		
Пров.		Колмец		
Т.контр.				
Т.спец.		Суханосов		
Н.контр.		Колмец		
Утв.		Рубинс		

50.04.00.001

Стойка

Лит.	Масса	Масштаб
	83	1:10

Лист | Листов 1

Госстрой Латв.ССР ЛАТГИПРОПРОМ г. Рига

Уголок 6-63×63×6 ГОСТ 8509-72 / ВСт3сп3 ГОСТ 535-79

Формат 11В

Альбом 7.3

Типовой проект 903-2-18

Инв.№ подл. | Подпись и дата | Взам. инв.№ | Инв.№ дубл. | Подпись и дата

Формат	Зона	Поз.	Обозначение	Наименование	Кол.	Примечание
				Документация		
12			50.03.00.000СБ	Сборочный чертеж		
				Детали		
11		1	50.03.00.001	Держатель	2	
11		2	50.03.00.001-01	Держатель	2	
11		3	50.03.00.001-02	Держатель	2	
Б4		4	50.03.00.002	Распорка		
				Уголок 6-50×50×5 ГОСТ 8509-72 / ВСт3сп3 ГОСТ 535-79		
				L = 1325 ± 1,6 мм	2	5,0 кг

Изм.	Лист	№ докум.	Подпись	Дата
Разраб.		Зилгалкс		
Пров.		Колмец		
Т.спец.		Суханосов		
Н.контр.		Колмец		
Утв.		Рубинс		

50.03.00.000

Рама

Лит.	Лист	Листов
		1

Госстрой Латв.ССР ЛАТГИПРОПРОМ г. Рига

Формат 11В

Альбом 7.5

Типовой проект 903-2-18

Инв.№ подл. | Подпись и дата | Взам. инв.№ | Инв.№ дубл. | Подпись и дата

50.03.00.000СБ

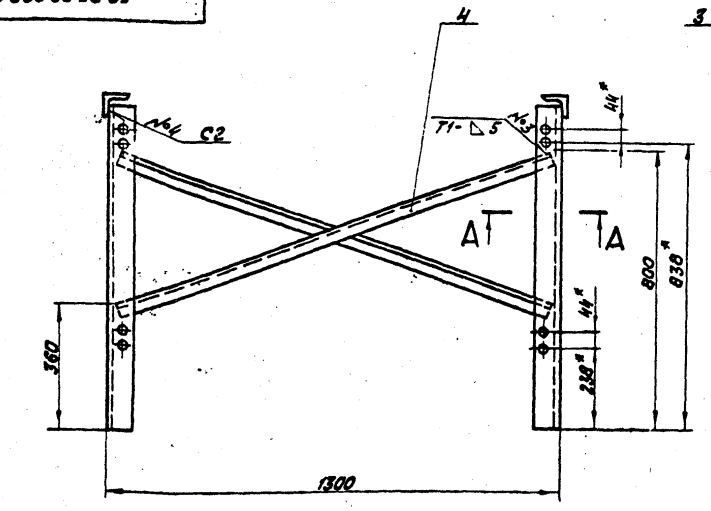

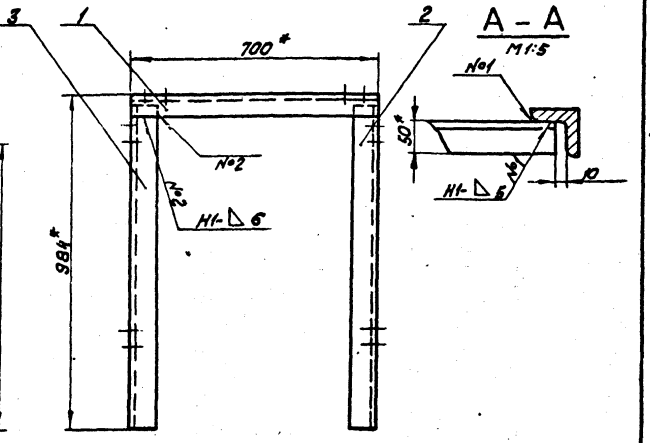

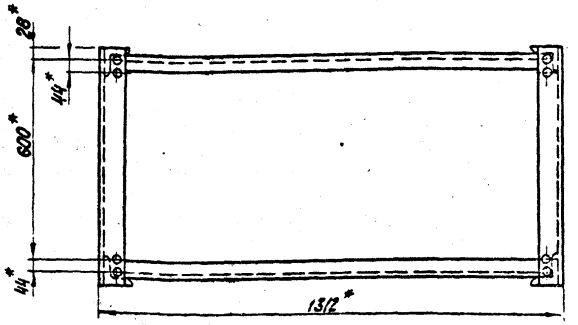

1. * Размеры для справок.
2. Неуказанные предельные отклонения размеров ± IT14/2.
3. Сварные швы по ГОСТ 5264-80.

Изм.	Лист	№ докум.	Подпись	Дата
Разраб.		Сионова		
Пров.		Колмец		
Т.спец.		Суханосов		
Н.контр.		Колмец		
Утв.		Рубинс		

50.03.00.000 СБ

Рама. Сборочный чертеж

Лит.	Масса	Масштаб
	43	1:10

Лист | Листов

Госстрой Латв.ССР ЛАТГИПРОПРОМ г. Рига

Формат 12

Альбом 7.3 Типовой проект 903-2-18

50.03.00.001

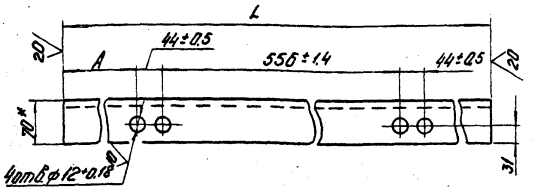

Обозначение	Размеры, мм A	L	Масса, кг
50.03.00.001	28±0.31	700-2	4,5
-01	238±0.575	968-2.3	6,0
-02	86±0.435		

* Размер для справок.

50.03.00.001

Держатель

Уголок Б70×70×6 ГОСТ 8509-72 / В Ст3 сп3 ГОСТ 535-79

Лит. | Масса | Масштаб: см. табл. | 1:5

Лист | Листов 1

Госстрой Латв. ССР ЛАТГИПРОПРОМ г. Рига

Формат А1Б

Альбом 7.3 Типовой проект 903-2-18

Поз.	Обозначение	Наименование	Кол.	Примечание
		Документация		
11	60.09.00.000 СБ	Сборочный чертёж		
		Детали		
64	1 60.09.00.001	Косынка		
		Лист 5 ГОСТ 19903-74 / В Ст3сп3 ГОСТ 14637-79	2	0,23 кг
		Переменные данные для исполнений		
		60.09.00.000		
		Детали		
11	2 60.09.00.002	Плита	1	
		60.09.00.000-01		
		Детали		
	2 60.09.00.002-01	Плита	1	

60.09.00.000

Опора

Лит. | Лист | Листов 1

Госстрой Латв. ССР ЛАТГИПРОПРОМ г. Рига

Формат А1Б

Альбом 7.3 Типовой проект 903-2-18

60.09.00.000 СБ

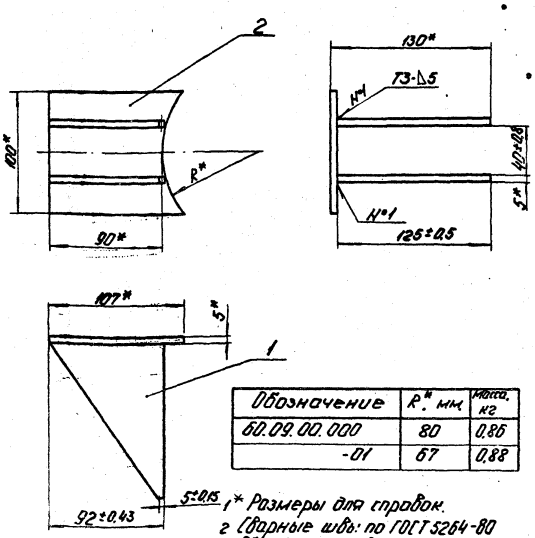

Обозначение	R*, мм	Масса, кг
60.09.00.000	80	0,86
-01	67	0,88

1 * Размеры для справок.
2 Сварные швы: по ГОСТ 5264-80
3 Обработка поверхностей реза деталей Б4 40.

Опора (Сборочный чертеж)

Лит. | Масса: см. табл. | Масштаб: 1:2,5

Лист | Листов 1

Госстрой Латв. ССР ЛАТГИПРОПРОМ г. Рига

Формат А1Б

Альбом 7.3 Типовой проект 903-2-18

60.09.00.002

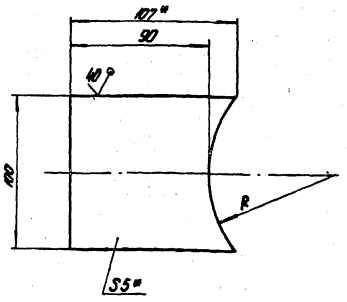

Обозначение	R, мм	Масса, кг
60.09.00.002	80+0.74	0,4
-01	67+0.74	0,42

1 * Размеры для справок.
2 Неуказанные предельные отклонения размеров $\pm \frac{IT14}{2}$.

Плита

Лит. | Масса: см. табл. | Масштаб: 1:2

Лист | Листов 1

Лист 5 ГОСТ 19903-74 / В Ст3 сп3 ГОСТ 14637-79

Госстрой Латв. ССР ЛАТГИПРОПРОМ г. Рига

Формат А1Б

Альбом 7.3

Типовой проект 903-2-18

Форм.	Зона	Поз.	Обозначение	Наименование	Кол.	Примечание
				Документация		
11			60.14.00.000 СБ	Сборочный чертеж		
				Детали		
БЧ		1	60.14.00.001	Пластина		
				Лист 8 ГОСТ 19903-74 / ВСт3СП3ГОСТ 14637-79	2	1,36кг
			Переменные данные для исполнений			
				60.14.00.000		
				Детали		
11		2	60.14.00.002	Труба	1	
				60.14.00.000-01		
				Детали		
		2	60.14.00.002-01	Труба	1	

60.14.00.000

Изм.	Лист	№ докум.	Подп.	Дата
Разраб.		Ионова		
Пров.		Колмеи		
Гл. спец.		Сухоносов		
Н. контр.		Колмеи		
Утв.		Рубинс		

Подставка опоры

Лит. | Лист 1 | Листов 2

Госстрой Латв. ССР ЛАТГИПРОПРОМ г. Рига

Формат 11В

Альбом 7.3

Типовой проект 903-2-18

Форм.	Зона	Поз.	Обозначение	Наименование	Кол.	Примечание
				60.14.00.000-02		
				Детали		
		2	60.14.00.002-02	Труба	1	

60.14.00.000

Лист 2

Формат 11В

Альбом 7.3

Типовой проект 903-2-18

60.14.00.000 СБ

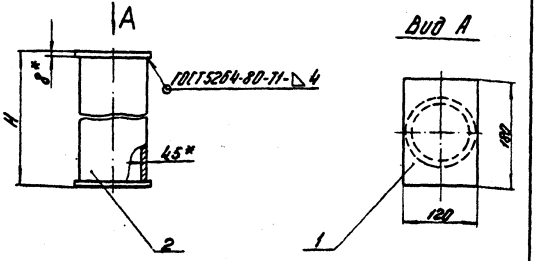

Обозначение	H, мм	Масса, кг
60.14.00.000	104	3,73
-01	861	12,32
-02	150	4,26

1 * Размеры для справок.

2 Неуказанные предельные отклонения размеров $\pm \frac{1T14}{2}$

3 Обработка поверхностей реза деталей БЧ 40/.

60.14.00.000 СБ

Изм.	Лист	№ докум.	Подп.	Дата
Разраб.		Ионова		
Пров.		Колмеи		
Гл. спец.		Сухоносов		
Н. контр.		Колмеи		
Утв.		Рубинс		

Подставка опоры

Сборочный чертеж

Лит. | Масса | Масштаб

см. табл. | 1:5

Лист | Листов 1

Госстрой Латв. ССР ЛАТГИПРОПРОМ г. Рига

Формат 11В

Альбом 7.3

Типовой проект 903-2-18

60.14.00.002

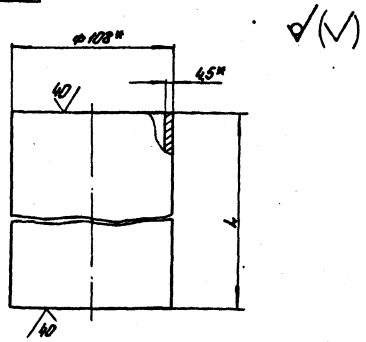

Обозначение	L, мм	Допуск, мм	Масса, кг
60.14.00.002	88	±0,435	1,01
-01	845	±1,15	9,6
-02	134	±0,5	1,54

* Размеры для справок

60.14.00.002

Изм.	Лист	№ докум.	Подп.	Дата
Разраб.		Ионова		
Пров.		Колмеи		
Гл. спец.		Сухоносов		
Н. контр.		Колмеи		
Утв.		Рубинс		

Труба

Труба 108×4,5 ГОСТ 10704-76 / ВСт3СП5ГОСТ 10705-63*

Лит. | Масса | Масштаб

см. табл. | 1:2

Лист | Листов 1

Госстрой Латв. ССР ЛАТГИПРОПРОМ г. Рига

Формат 11В

gost.e-ecolog.ru