ТИПОВОЙ ПРОЕКТ
903-2-18

УСТАНОВКА МАЗУТОСНАБЖЕНИЯ Q=3,25 И 6,5 м³/ч С РЕЗЕРВУАРАМИ 2×100, 2×250(200), 2×500(400) м³

АЛЬБОМ 7.2

СОСТАВ ПРОЕКТА

АЛЬБОМ 1.1	Мазутонасосная. Части: тепломеханическая, автоматизация, электротехническая.
АЛЬБОМ 1.2	Мазутонасосная. Архитектурно-строительная часть.
АЛЬБОМ 1.3	Мазутонасосная. Санитарно-техническая часть.
АЛЬБОМ 1.4	Мазутонасосная. Нетиповые изделия архитектурно-строительной части.
АЛЬБОМ 1.5	Блоки тепломеханического оборудования.
АЛЬБОМ 2.1	Сооружения слива мазута, слив и хранение жидких присадок. Части: тепломеханическая, архитектурно-строительная, автоматизация, электротехническая.
АЛЬБОМ 2.2	Сооружения слива мазута, слив и хранение жидких присадок. Нетиповые изделия архитектурно-строительной части.
АЛЬБОМ 3.1	Приемная емкость. Части: тепломеханическая, архитектурно-строительная, автоматизация.
АЛЬБОМ 3.2	Приемная емкость. Нетиповые изделия, архитектурно-строительной части.
АЛЬБОМ 4.1 ЧАСТЬ 1	Резервуарный парк с железобетонными резервуарами 2×100м³ Части: тепломеханическая, архитектурно-строительная, автоматизация, электротехническая, отопление и вентиляция.
АЛЬБОМ 4.1 ЧАСТЬ 2	Резервуарный парк с железобетонными резервуарами 2×100м³ Нетиповые изделия архитектурно-строительной части.
АЛЬБОМ 4.2 ЧАСТЬ 1	Резервуарный парк с железобетонными резервуарами 2×250м³ Части: тепломеханическая, архитектурно-строительная, автоматизация, электротехническая, отопление и вентиляция.
АЛЬБОМ 4.2 ЧАСТЬ 2	Резервуарный парк с железобетонными резервуарами 2×500м³ Нетиповые изделия архитектурно-строительной части.
АЛЬБОМ 4.3 ЧАСТЬ 1	Резервуарный парк с железобетонными резервуарами 2×500м³ Части: тепломеханическая, архитектурно-строительная, автоматизация, электротехническая, отопление и вентиляция.
АЛЬБОМ 4.3 ЧАСТЬ 2	Резервуарный парк с железобетонными резервуарами 2×500м³ Нетиповые изделия архитектурно-строительной части.
АЛЬБОМ 4.4	Резервуарный парк с металлическими резервуарами 2×100м³ Части: тепломеханическая, архитектурно-строительная, автоматизация, электротехническая, отопление и вентиляция.
АЛЬБОМ 4.5	Резервуарный парк с металлическими резервуарами 2×200м³ Части: тепломеханическая, архитектурно-строительная, автоматизация, электротехническая, отопление и вентиляция.
АЛЬБОМ 4.6	Резервуарный парк с металлическими резервуарами 2×400м³ Части: тепломеханическая, архитектурно-строительная, автоматизация, электротехническая, отопление и вентиляция.
АЛЬБОМ 5.1	Генеральный план. Инженерные сети (вариант автослива с железобетонными резервуарами 2×100, 2×250 м³). Части: тепломеханическая, архитектурно-строительная, автоматизация, электротехническая, водопровод и канализация, тепловые сети.
АЛЬБОМ 5.2	Генеральный план. Инженерные сети (вариант железнодорожного слива с железобетонными резервуарами 2×500м³). Части: тепломеханическая, архитектурно-строительная, автоматизация, электротехническая, водопровод и канализация, тепловые сети.
АЛЬБОМ 5.3	Генеральный план. Инженерные сети (вариант автослива с металлическими резервуарами 2×100, 2×200м³). Части: тепломеханическая, архитектурно-строительная, автоматизация, электротехническая, водопровод и канализация, тепловые сети.
АЛЬБОМ 5.4	Генеральный план. Инженерные сети (вариант железнодорожного слива с металлическими резервуарами 2×400м³). Части: тепломеханическая, архитектурно-строительная, автоматизация, электротехническая, водопровод и канализация, тепловые сети.
АЛЬБОМ 6.1	Задание заводу-изготовителю на щиты автоматики и КИП (вариант с сооружениями жидких присадок).
АЛЬБОМ 6.2	Задание заводу-изготовителю на щиты автоматики и КИП (вариант без сооружений жидких присадок).
АЛЬБОМ 6.3	Задание заводу-изготовителю на щиты управления крупноблочные (вариант с сооружениями жидких присадок).
АЛЬБОМ 6.4	Задание заводу-изготовителю на щиты управления крупноблочные (вариант без сооружений жидких присадок).
АЛЬБОМ 7.1	Металлоконструкции вспомогательного оборудования и устройств мазутонасосной.
АЛЬБОМ 7.2	Металлоконструкции оборудования и устройств слива мазута, слива и хранения жидких присадок. Сочленения исполнительных механизмов с регулирующими органами.
АЛЬБОМ 7.3	Металлоконструкции оборудования и устройств приема и хранения мазута.
АЛЬБОМ 8.1	Сметы. Общая часть.
АЛЬБОМ 8.2 КНИГА 1	Сметы. Мазутонасосная.
АЛЬБОМ 8.2 КНИГА 2	Сметы. Мазутонасосная.
АЛЬБОМ 8.3	Сметы. Сооружения слива мазута, слив и хранение жидких присадок.
АЛЬБОМ 8.4	Сметы. Приемная емкость.
АЛЬБОМ 8.5	Сметы. Резервуарный парк с железобетонными резервуарами.
АЛЬБОМ 8.6	Сметы. Резервуарный парк с металлическими резервуарами.
АЛЬБОМ 8.7 КНИГИ 1,2	Сметы. Генеральный план. Инженерные сети.
АЛЬБОМ 9.1	Заказные спецификации. Мазутонасосная.
АЛЬБОМ 9.2	Заказные спецификации. Сооружения слива мазута, слив и хранение жидких присадок.
АЛЬБОМ 9.3	Заказные спецификации. Приемная емкость. Резервуарный парк.
АЛЬБОМ 9.4	Заказные спецификации. Инженерные сети.
АЛЬБОМ 10	Ведомости потребности в материалах.

ПРИМЕНЕННЫЕ ТИПОВЫЕ ПРОЕКТЫ

Типовой проект 704-1-52. Альбом I, II	Стальной вертикальный цилиндрический резервуар для нефти и нефтепродуктов емкостью 400м³ (распространяет Казахский филиал ЦИТП г. Алма-Ата).
Типовой проект 704-1-42. Альбом I, II	Стальной вертикальный цилиндрический резервуар для нефти и нефтепродуктов емкостью 100м³ (распространяет Казахский филиал ЦИТП г. Алма-Ата).
Типовой проект 704-1-109. Альбом I, II	Резервуар стальной горизонтальный для нефтепродуктов емкостью 25м³ (распространяет Киевский филиал ЦИТП).
Типовой проект 704-1-107. Альбом I, II	Резервуар стальной горизонтальный для нефтепродуктов емкостью 5м³ (распространяет Киевский филиал ЦИТП).
Типовой проект 4-18-841. Альбом I, II, III, IV	Резервуар для воды емкостью 250м³ железобетонный прямоугольный заглубленный из сборных унифицированных конструкций заводского изготовления (распространяет Тбилисский филиал ЦИТП).
Типовой проект 902-2-338. Альбом I, II, III	Очистные сооружения замазученных дождевых сточных вод производительностью 5 л/сек. для установок мазутоснабжения компрессорных (распространяет ЦИТП г. Москва)
Типовой проект 704-1-50 Альбом I, III	Стальной вертикальный цилиндрический резервуар для нефти и нефтепродуктов емкостью 200м³ (распространяет Казахский филиал ЦИТП г. Алма-Ата).

Разработан проектным институтом „ЛАТГИПРОПРОМ"

Утвержден и введен в действие институтом „Латгипропром" с 1 февраля 1982 г. Приказ № 227 от 21 октября 1981 г.

Привязан

Инв. №

Главный инженер института /В. Овчаров/

Главный инженер проекта /А. Думан/

gost.e-ecolog.ru

ЗАКАЗ № 2833 ТИРАЖ 400 ЭКЗ. ЦЕНА 3 РУБ. 19 КОП.

КАЗАХСКИЙ ФИЛИАЛ ЦЕНТРАЛЬНОГО ИНСТИТУТА ТИПОВОГО ПРОЕКТИРОВАНИЯ
480010 г.АЛМА-АТА, пр.АБАЯ, 60[2]

Содержание альбома

Обозначение	Наименование	№ страницы	Обозначение	Наименование	№ страницы
			33.06.00.003	Ребро	23
26.01.00.000 СБ	Фильтр сетчатый Ду 100	3	33.07.00.000	Сальник поворотный Ду 80	23
26.01.00.000	Фильтр сетчатый Ду 100	4	33.07.00.000 СБ	Сальник поворотный Ду 80	23
26.01.01.000	Корпус	4	33.07.00.001	Шайба дроссельная	24
26.01.01.001	Труба	4	33.07.01.000	Корпус	24
26.01.01.002	Патрубок	4	33.07.01.000 СБ	Корпус	24
26.01.01.000 СБ	Корпус	5	33.07.01.001	Фланец	25
26.01.02.000 СБ	Каркас с сеткой	6	33.07.01.002	Фланец	25
26.01.02.000	Каркас с сеткой	7	33.07.02.000	Шарнир	25
26.01.02.001	Крышка сетки	7	33.07.02.000 СБ	Шарнир	25
26.01.02.002	Днище	7	33.07.02.001	Кольцо	26
26.01.02.003	Решетка	7	33.07.02.100	Грунтбукса	26
26.01.02.004	Пояс нижний	8	33.07.02.100 СБ	Грунтбукса	26
26.01.02.005	Обечайка	8	33.07.02.101	Втулка	26
26.01.02.006	Кольцо	9	33.08.00.000	Фланец с патрубком	27
26.01.02.007	Пояс жесткости	9	33.08.00.000 СБ	Фланец с патрубком	27
26.01.02.008	Накладка	9	33.08.00.001	Фланец	27
26.01.03.000	Крышка	9	33.10.00.000	Труба греющая	27
26.01.03.000 СБ	Крышка	10	33.10.00.000 СБ	Труба греющая	28
26.01.03.001	Ручка	10			
			62.02.00.001	Наконечник	28
33.02.00.000 СБ	Стойка	10	62.02.00.002	Ниппель	28
33.09.00.001	Упор	11	62.02.00.003	Полухомут	28
33.02.00.000	Стойка	11			
33.02.00.001	Консоль	11			
33.02.00.002	Раскос	11	67.01.01.000	Кольцо зажимное	29
33.02.00.003	Скоба	12	67.01.01.000 СБ	Кольцо зажимное	29
33.02.00.004	Стойка	12	67.01.01.001	Кольцо	29
33.03.00.000	Труба греющая	12	67.01.01.002	Ушко	29
33.03.00.001	Втулка соединительная	12	67.01.00.001	Лапа	30
33.03.00.000 СБ	Труба греющая	13	67.01.00.002	Скоба защитная	30
33.03.00.002	Сопло	13	67.01.00.003	Хомут	30
33.03.00.003	Труба подводящая	13	67.01.00.004	Ниппель	30
33.03.00.004	Труба распределительная	14	67.01.00.005	Фланец	31
33.03.00.005	Ручка	14	67.02.00.001	Ниппель	31
33.04.00.000	Патрубок	14	67.06.00.000	Хомут	31
33.04.00.001	Палец	14	67.06.00.000 СБ	Хомут	31
33.04.00.000 СБ	Патрубок	15	67.06.00.001	Ушко	32
33.04.01.000	Труба подводящая	15	67.03.00.000	Штуцер Ду 80	32
33.04.01.001	Втулка прижимная	15	67.03.00.000 СБ	Штуцер Ду 80	32
33.04.01.000 СБ	Труба подводящая	16	67.03.01.000	Крышка	33
33.04.01.002	Патрубок	16	67.03.01.000 СБ	Крышка	33
33.04.02.000	Вилка прижимная	16	67.03.01.001	Колпак	33
33.04.02.000 СБ	Вилка прижимная	16	67.03.00.001	Втулка	33
33.04.02.001	Вилка	17	67.03.02.000	Отвод	34
33.04.02.002	Скоба	17	67.03.02.000 СБ	Отвод	34
33.04.03.000	Винт прижимной	17	67.03.02.001	Труба	34
33.04.03.000 СБ	Винт прижимной	17	67.03.02.002	Фланец	34
33.04.03.001	Ручка	18	67.05.00.000	Штуцер Ду 150	35
33.04.03.002	Стержень	18	67.05.00.000 СБ	Штуцер Ду 150	35
33.05.00.000	Сальник поворотный Ду 50	18	67.05.00.001	Втулка	35
33.05.00.000 СБ	Сальник поворотный Ду 50	18	67.05.00.002	Втулка	35
33.05.01.000	Шарнир	19	67.05.01.000	Крышка	36
33.05.01.000 СБ	Шарнир	19	67.05.01.000 СБ	Крышка	36
33.05.01.100	Труба внутренняя	19	67.05.01.001	Колпак	36
33.05.01.100 СБ	Труба внутренняя	19	67.10.00.001	Колпак	36
33.05.01.101	Кольцо	20			
33.05.01.200	Корпус	20	104.118.33.00.000	Сочленение механизма МЭО-10/25-0,25 с клапаном регулирующим 9с-4-2	37
33.05.01.200 СБ	Корпус	20	104.118.33.00.000 СБ	Сборочный чертеж	37
33.05.01.201	Втулка	20	104.118.33.00.000 К2	Схема кинематическая	37
33.05.02.000	Грунтбукса	21	104.118.34.00.000	Сочленение механизма МЭО-10/25-0,25 с клапаном регулирующим 9с-3-3	38
33.05.02.000 СБ	Грунтбукса	21	104.118.34.00.000 СБ	Сборочный чертеж	38
33.05.02.001	Втулка	21	104.118.34.00.000 К2	Схема кинематическая	38
33.05.02.002	Фланец	21	104.118.33.01.000	Корд	39
33.05.02.000	Косынка с полухомутом и ребром	22	104.118.33.01.000 СБ	Сборочный чертеж	39
33.06.00.000 СБ	Косынка с полухомутом и ребром	22	104.118.33.02.000	Шланг	40
33.06.00.001	Полухомут	22	104.118.33.02.000 СБ	Сборочный чертеж	40
33.06.00.002	Косынка	22	104.118.33.00.001	Ось	40

Типовой проект 903-2-18 Альбом 7.2

26.01.00.000 СБ

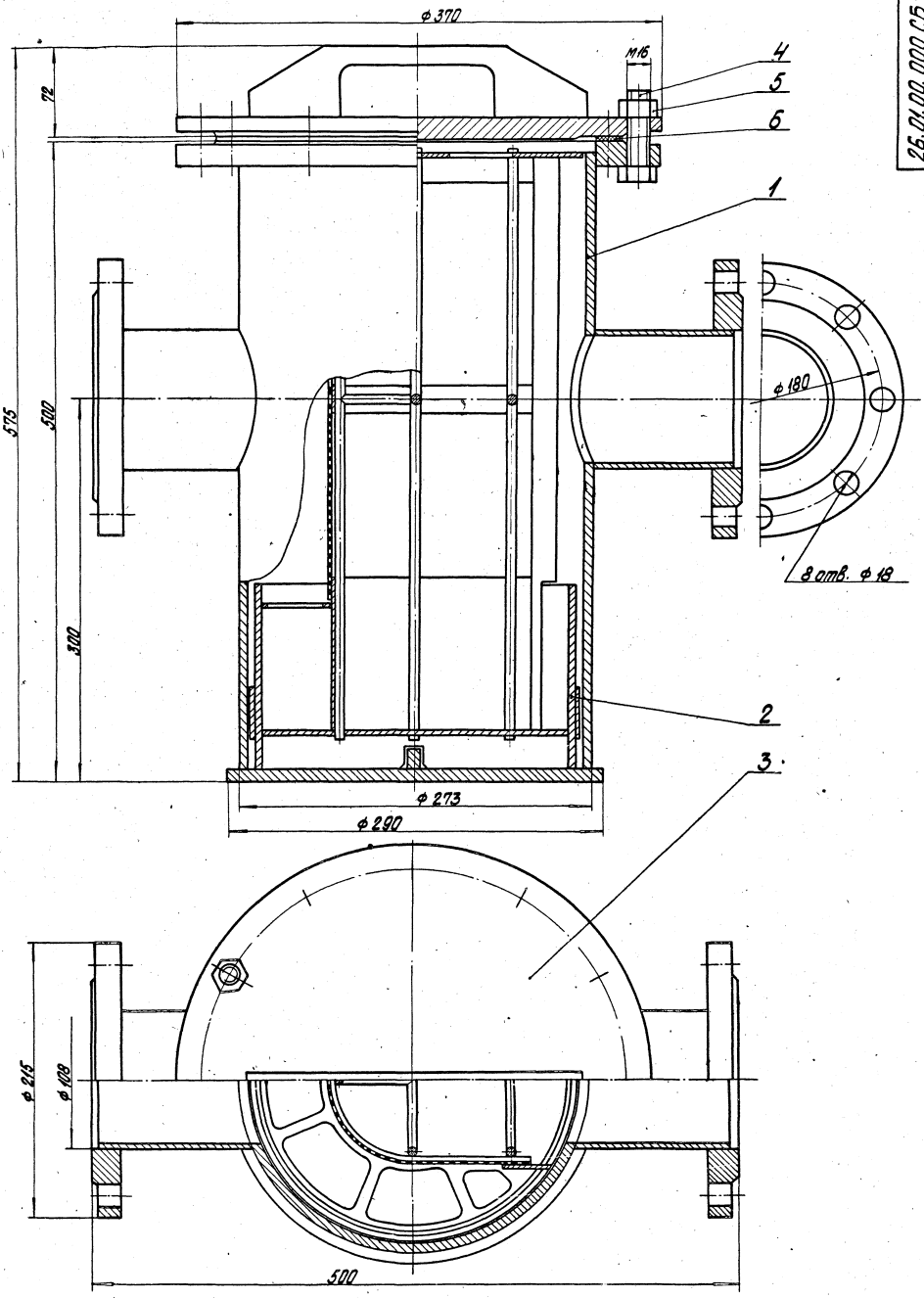

1. Размеры для справок.
2. Проверить на герметичность водой давлением 2 кг/см² в течение 10 минут.

Изм.	Лист	№ докум.	Подпись	Дата
Разраб.	Зилгалвис			29.XI
Пров.	Колмец			29.XI
Гл. спец.	Сухоносов			
Н. контр.	Колмец			29.XI
Утв.	Рубинс			

26.01.00.000 СБ

Фильтр сетчатый Ду 100
Сборочный чертеж

Лит.	Масса	Масштаб
	59,65	1:2

Лист | Листов 1

Госстрой Латв. ССР
ЛАТГИПРОПРОМ
г. Рига.

Формат 22 В

Типовой проект 903-2-18 Альбом 7.2

Инв. № подл.	Подпись и дата	Взам. инв. №	Инв. № дубл.	Подпись и дата

Альбом 7.2

Типовой проект 903-2-18

Форм.	Зона	Поз.	Обозначение	Наименование	Кол.	Примечание
				Документация		
22			26.01.00.000 СБ	Сборочный чертёж		
				Сборочные единицы		
11		1	26.01.01.000	Корпус	1	
11		2	26.01.02.000	Каркас с сеткой	1	
11		3	26.01.03.000	Крышка	1	
				Стандартные изделия		
		4		Болт М16×60.46 ГОСТ 7798-70	12	
		5		Гайка М16.5 ГОСТ 5915-70	12	
		6		Прокладка А-250-6 ГОСТ 15180-70	1	

26.01.00.000

Изм.	Лист	№ докум.	Подп.	Дата
Разраб.		Зилгалвис		
Пров.		Колмец		
Гл.спец.		Сухоносов		
Н.контр.		Колмец		
Утв.		Рубинс		

Фильтр сетчатый Ду 100

Лит. | Лист | Листов 1

Госстрой Латв.ССР ЛАТГИПРОПРОМ г. Рига

Формат 11Б

Альбом 7.2

Типовой проект 903-2-18

Форм.	Зона	Поз.	Обозначение	Наименование	Кол.	Примечание
				Документация		
22			26.01.01.000 СБ	Сборочный чертёж		
				Детали		
11		1	26.01.01.001	Труба	1	
11		2	26.01.01.002	Патрубок	2	
54		3	26.01.01.003	Днище		
				Лист 10 ГОСТ 19903-74 / В Ст3сп3 ГОСТ 14637-79	1	5,18кг
54		4	26.01.01.004	Ребро		
				Полоса 10×16 ГОСТ 103-76 / В Ст3сп3 ГОСТ 535-79	1	0,324кг
				Стандартные изделия		
		5		Фланец 100-10 ГОСТ 1255-67	2	
		6		Фланец 250-6 ГОСТ 1255-67	1	

26.01.01.000

Изм.	Лист	№ докум.	Подп.	Дата
Разраб.		Зилгалвис		
Пров.		Колмец		
Гл.спец.		Сухоносов		
Н.контр.		Колмец		
Утв.		Рубинс		

Корпус

Лит. | Лист | Листов 1

Госстрой Латв.ССР ЛАТГИПРОПРОМ г. Рига

Формат 11Б

Альбом 7.2

Типовой проект 903-2-18

26.01.01.001

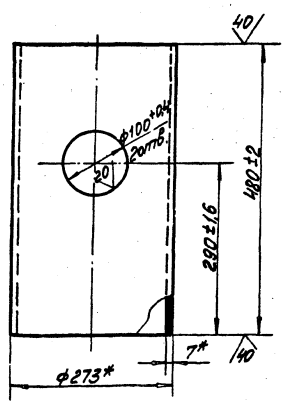

* Размеры для справок

26.01.01.001

Изм.	Лист	№ докум.	Подп.	Дата
Разраб.		Ионова		
Пров.		Зилгалвис		
Гл.спец.		Сухоносов		
Н.контр.		Колмец		
Утв.		Рубинс		

Труба

Лит.	Масса	Масштаб
	22,0	1:5

Труба 273×7 ГОСТ 8732-78 / 20 ГОСТ 8731-74

Лист | Листов 1

Госстрой Латв.ССР ЛАТГИПРОПРОМ г. Рига

Альбом 7.2

Типовой проект 903-2-18

26.01.01.002

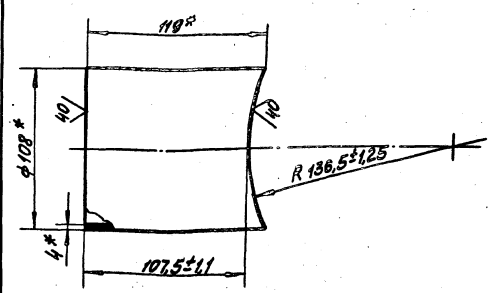

* Размеры для справок.

26.01.01.002

Изм.	Лист	№ докум.	Подп.	Дата
Разраб.		Ионова		
Пров.		Зилгалвис		
Гл.спец.		Сухоносов		
Н.контр.		Колмец		
Утв.		Рубинс		

Патрубок

Лит.	Масса	Масштаб
	1,22	1:2

Труба 108×4 ГОСТ 8732-78 / 20 ГОСТ 8731-74

Лист | Листов 1

Госстрой Латв.ССР ЛАТГИПРОПРОМ г. Рига

26.01.01.000 СБ

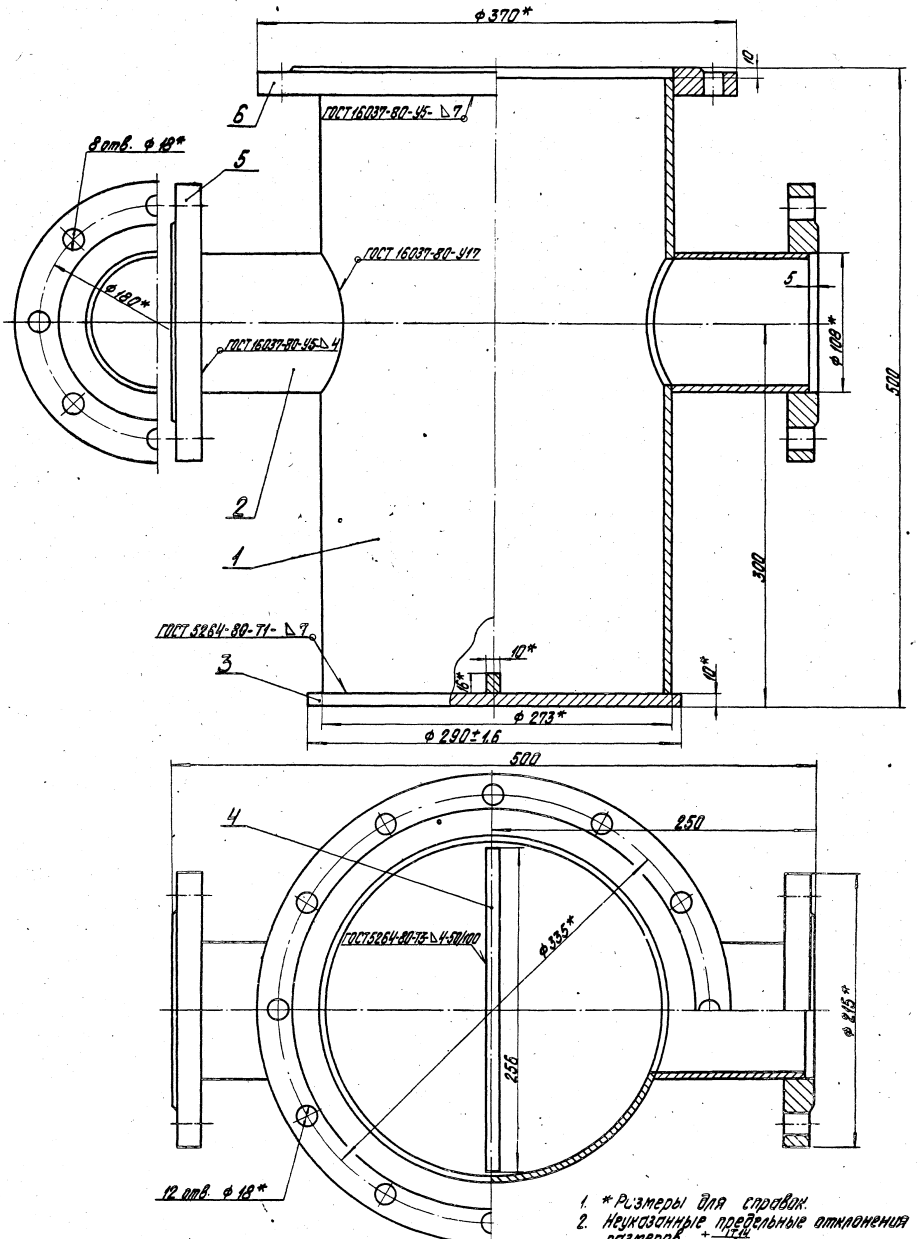

1. * Размеры для справок.
2. Неуказанные предельные отклонения размеров $\pm\frac{IT14}{2}$.
3. Обработка поверхностей реза деталей Б4 40/.

					26.01.01.000 СБ			
Изм.	Лист	№ докум.	Подпись	Дата	Корпус Сборочный чертеж	Лит.	Масса	Масштаб
Разраб.		Зилеалвис					45	1:2
Пров.		Колмец				Лист	Листов 1	
Гл. спец.		Сухоногов				Госстрой Латв. ССР ЛАТГИПРОПРОМ г. Рига		
Н. контр.		Колмец						
Утв.		Рубинс						

Формат 22 В

Типовой проект 903-2-18 Альбом 7.2

Инв. № подл.	Подпись и дата	Взам. инв. №	Инв. № дубл.	Подпись и дата

26.01.02.000 СБ

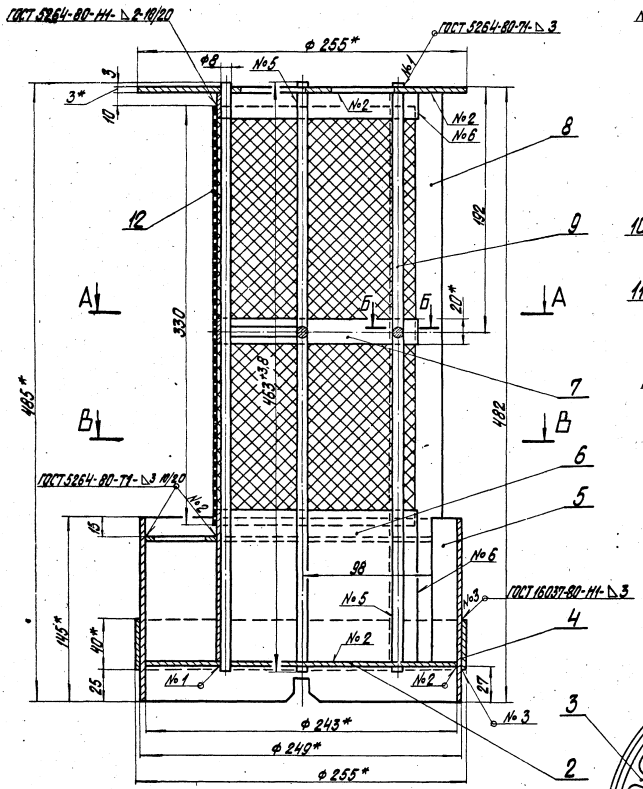

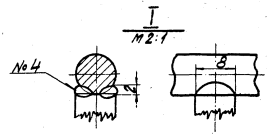

А-А

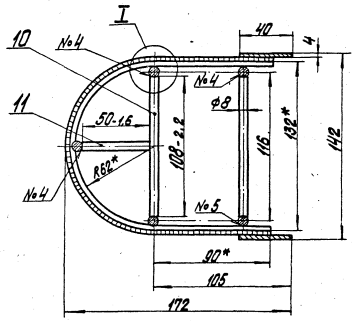

В-В

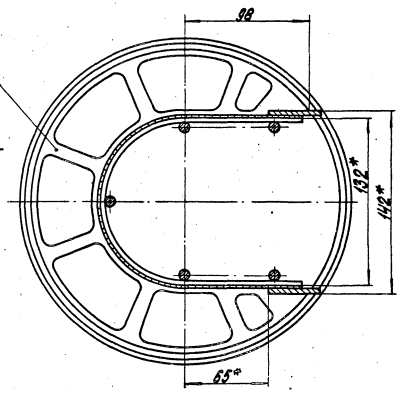

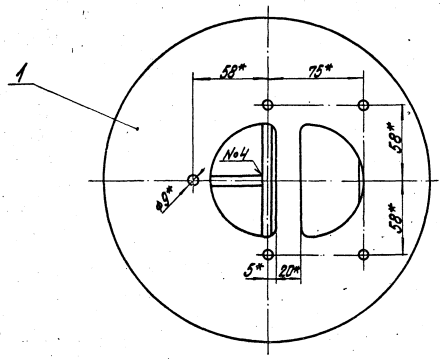

1. *Размеры для справок.
2. Неуказанные предельные отклонения размеров $\pm\frac{IT16}{2}$.
3. Сварка ручная дуговая.

Б-Б
М 2:1

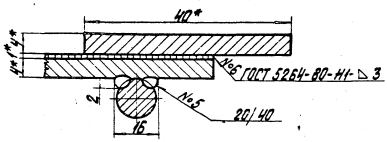

				26.01.02.000 СБ			
Изм.	Лист	№ докум.	Подпись	Каркас с сеткой	Лит.	Масса	Масштаб
Разраб.		Зулгалвис				10,34	1:2
Пров.		Колтец		Сборочный чертеж	Лист	Листов 1	
Гл. спец.		Сухоносов			Госстрой Латв. ССР		

Типовой проект 903-2-18 Альбом 7.2

Подп. и дата

Формат	Зона	Поз.	Обозначение	Наименование	Кол.	Примечание
				Документация		
22			26.01.02.000 СБ	Сборочный чертеж		
				Детали		
11		1	26.01.02.001	Крышка сетки	1	
11		2	26.01.02.002	Днище	1	
11		3	26.01.02.003	Решетка	1	
11		4	26.01.02.004	Кольцо	1	
12		5	26.01.02.005	Обечайка	1	
12		6	26.01.02.006	Пояс нижний	1	
11		7	26.01.02.007	Пояс жесткости	2	
11		8	26.01.02.008	Накладка	2	
64		9	26.01.02.009	Стержень Круг В-8 ГОСТ 2590-71 / ВСт3сп3 ГОСТ 535-79	6	0,183 кг
64		10	26.01.02.010	Стержень Круг В-8 ГОСТ 2590-71 / ВСт3сп3 ГОСТ 535-79	2	0,043 кг
64		11	26.01.02.011	Стержень Круг В-8 ГОСТ 2590-71 / ВСт3сп3 ГОСТ 535-79	1	0,02 кг
64		12	26.01.02.012	Сетка Сетка №4,1 ГОСТ 5336-67 330 ± 1,8 х 390 ± 1,8	1	0,525 кг

Инв.№ подл. | Подпись и дата | Взам. инв.№ | Инв.№ дубл. | Подпись и дата

Изм.	Лист	№ докум.	Подпись	Дата
Разраб.		Зимоляевс		24.01
Пров.		Колтец		24.01
Гл. спец.		Сухоносов		24.01
Н. контр.		Колтец		24.01
Утв.		Рубина		

26.01.02.000

Каркас с сеткой

Литера	Лист	Листов
		1

Госстрой Лотв. ССР ЛАТГИПРОПРОМ г. Рига

Формат А4

100.02.10.96

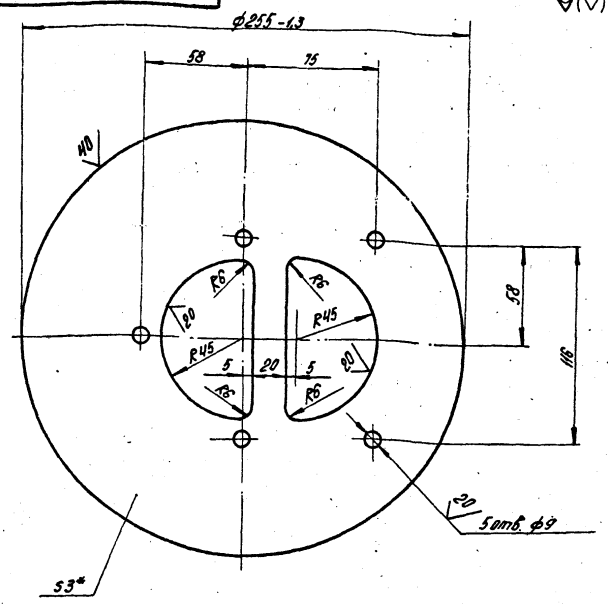

1.* Размер для справок.
2. Неуказанные предельные отклонения размеров ± IT14/2.

26.01.02.001

Крышка сетки

Материал	Масса	Масштаб
	1,05	1:2

Лист | Листов 1

3 ГОСТ 19903-74 / ВСт3сп3 ГОСТ 16523-70*

Госстрой Лотв. ССР ЛАТГИПРОПРОМ г. Рига

Формат А4

100.02.10.96

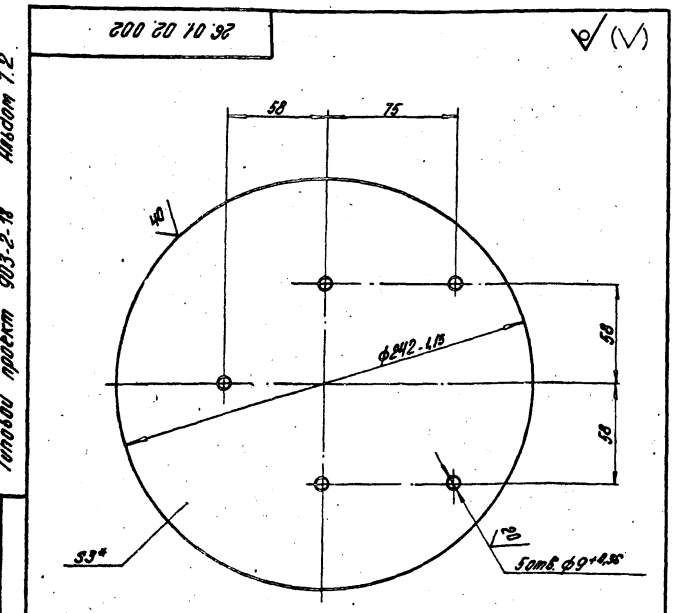

1.* Размер для справок.
2. Неуказанные предельные отклонения размеров ± IT14/2.

26.01.02.002

Днище

Материал	Масса	Масштаб
	1,08	1:2

Лист | Листов 1

3 ГОСТ 19903-74 / ВСт3сп3 ГОСТ 16523-70*

Госстрой Лотв. ССР ЛАТГИПРОПРОМ г. Рига

Формат А4

26.01.02.003

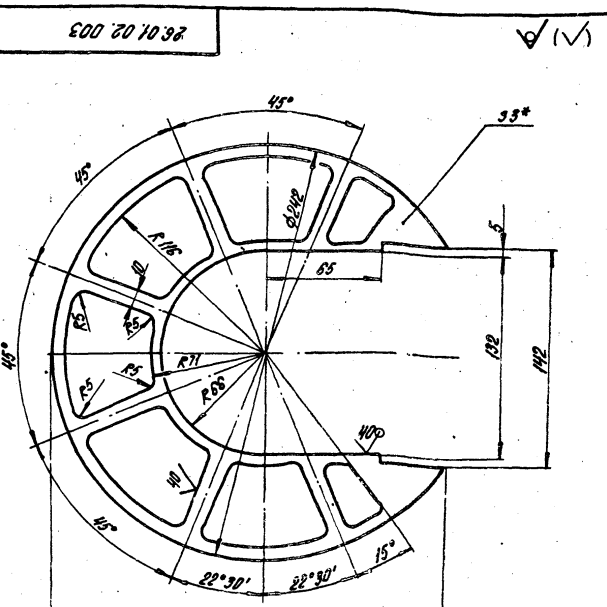

1.* Размеры для справок.
2. Неуказанные предельные отклонения размеров ± IT14/2.

26.01.02.003

Решетка

Материал	Масса	Масштаб
	0,3	1:2

Лист | Листов 1

3 ГОСТ 19903-74 / ВСт3сп3 ГОСТ 16523-70*

Госстрой Лотв. ССР ЛАТГИПРОПРОМ г. Рига

Формат А4

Развертка

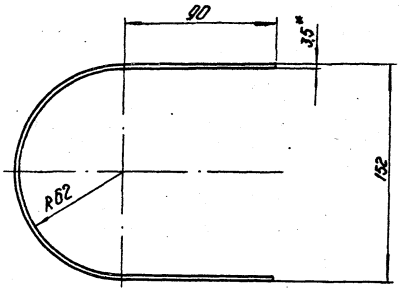

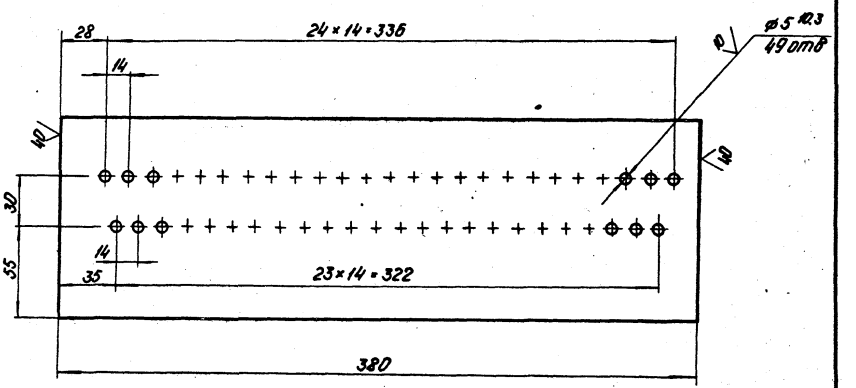

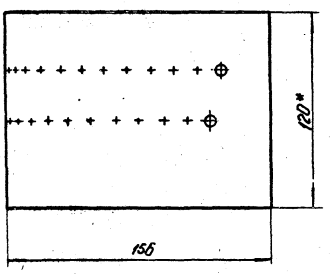

1* Размеры для справок.
2 Неуказанные предельные отклонения размеров $\pm\frac{IT14}{2}$.

					26.01.02.006		
Изм.	Лист	№ докум.	Подп.	Дата			
Разраб.		Иванова		1989	Пояс нижний	Лит.	Масса	Масштаб
Пров.		Зиглавин		1989			1,43	1:2
Гл.спец.		Ухонцев				Лист	Листов 1
Н.контр.		Кольцы		1989	Лента 3,5×120 б/т 3 ГОСТ 6009-74	Гипростроммонтаж	Лит. гр.
Утв.		Рубинг				ЛАТГИПРОПРОМ г.Рига	

Копировал: Формат А2

Развертка

М 1:5

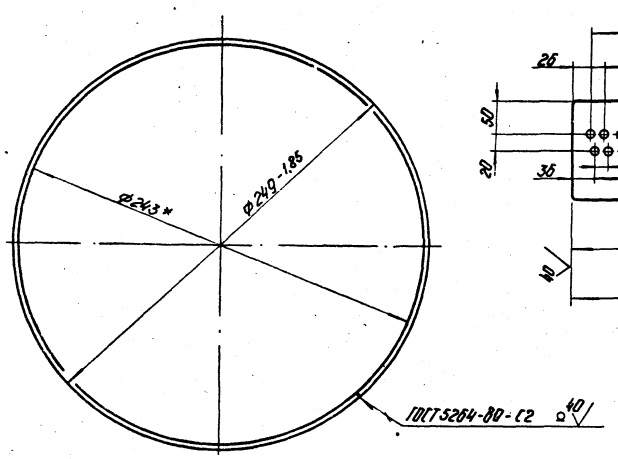

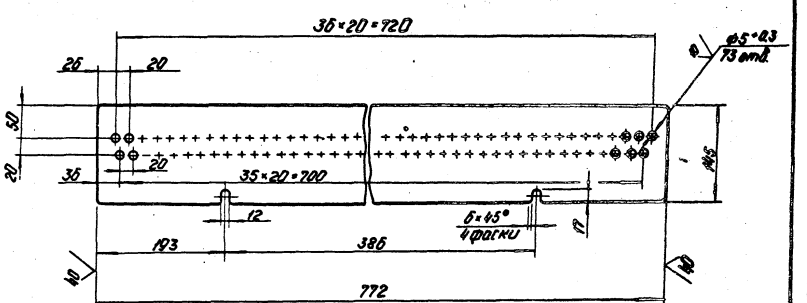

1* Размеры для справок.
2 Неуказанные предельные отклонения размеров $\pm\frac{IT14}{2}$.

					26.01.02.005		
Изм.	Лист	№ докум.	Подп.	Дата			
Разраб.		Иванова		1989	Лоечайка	Лит.	Масса	Масштаб
Пров.		Зиглавин		1989			2,58	1:2
Гл.спец.		Ухонцев				Лист	Листов 1
					Лист ГОСТ 19903-74	Гипростроммонтаж	Лит. гр.

Типовой проект 903-2-18 Альбом 7.2

26.01.02.004

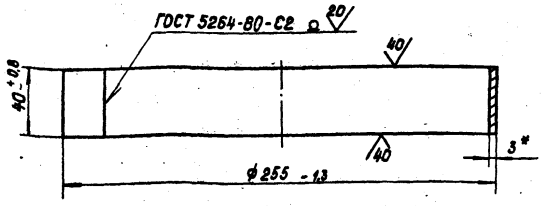

* Размер для справок.

Изм.	Лист	№ докум.	Подпись	Дата
Разраб.		Ионова		2.11.81
Пров.		Зилгалвис		2.11.81
Гл.спец.		Сухоносов		2.11.81
Н.контр.		Колмец		2.11.81
Утв.		Рубинс		2.11.81

26.01.02.004

Кольцо

Лит.	Масса	Масштаб
	0,75	1:2
Лист	Листов 1	

Лист 3 ГОСТ 19903-74
8Ст3сп3 ГОСТ 16523-70*

Госстрой Латв. ССР
ЛАТГИПРОПРОМ
г. Рига

Формат 11В

Инв.№ подл. | Подпись и дата | Взам. инв.№ | Инв.№ дубл. | Подпись и дата

Типовой проект 903-2-18 Альбом 7.2

26.01.02.007

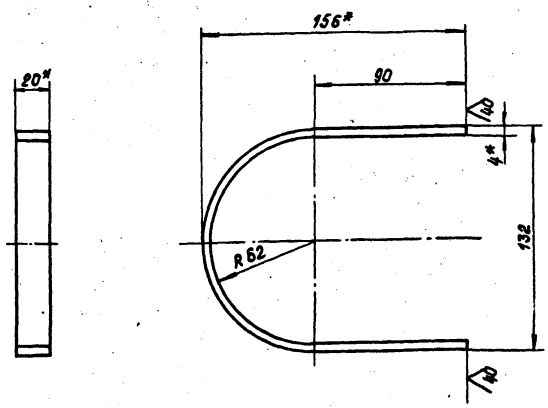

1.* Размеры для справок.
2. Неуказанные предельные отклонения размеров $\pm \frac{IT14}{2}$.

Изм.	Лист	№ докум.	Подпись	Дата
Разраб.		Ионова		2.11.81
Пров.		Зилгалвис		2.11.81
Гл.спец.		Сухоносов		2.11.81
Н.контр.		Колмец		2.11.81
Утв.		Рубинс		2.11.81

26.01.02.007

Пояс жёсткости

Лит.	Масса	Масштаб
	0,246	1:2
Лист	Листов 1	

Полоса 4х20 ГОСТ 103-76
8Ст3сп3 ГОСТ 535-79

Госстрой Латв. ССР
ЛАТГИПРОПРОМ
г. Рига

Формат 11В

Инв.№ подл. | Подпись и дата | Взам. инв.№ | Инв.№ дубл. | Подпись и дата

Типовой проект 903-2-18 Альбом 7.2

26.01.02.008

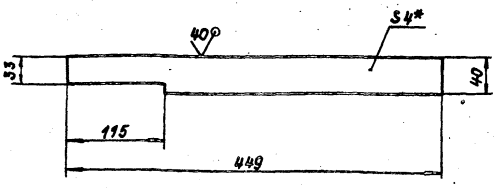

1.* Размер для справок.
2. Неуказанные предельные отклонения размеров $\pm \frac{IT15}{2}$.

Изм.	Лист	№ докум.	Подпись	Дата
Разраб.		Ионова		2.11.81
Пров.		Зилгалвис		2.11.81
Гл.спец.		Сухонос.в		2.11.81
Н.контр.		Колмец		2.11.81
Утв.		Рубинс		2.11.81

26.01.02.008

Накладка

Лит.	Масса	Масштаб
	0,56	1:4
Лист	Листов 1	

Лист 4 ГОСТ 19903-74
8Ст3сп3 ГОСТ 14637-79

Госстрой Латв. ССР
ЛАТГИПРОПРОМ
г. Рига

Формат 11В

Инв.№ подл. | Подпись и дата | Взам. инв.№ | Инв.№ дубл. | Подпись и дата

Типовой проект 903-2-18 Альбом 7.2

Формат	Зона	Поз.	Обозначение	Наименование	Кол.	Примечание
				Документация		
А1			26.01.03.000СБ	Сборочный чертеж		
				Детали		
А1		1	26.01.03.001	Ручка	1	
				Стандартные изделия		
		2		Заглушка 250-В ГОСТ 12836-67	1	

Изм.	Лист	№ докум.	Подп.	Дата
Разраб.		Ионова		2.11.81
Пров.		Зилгалвис		2.11.81
Гл.спец.		Сухоносов		2.11.81
Н.контр.		Колмец		2.11.81
Утв.		Рубинс		2.11.81

26.01.03.000

Крышка

Лит.	Лист	Листов
		1

Госстрой Латв. ССР
ЛАТГИПРОПРОМ
г. Рига

Формат 11В

Альбом 7.2

Типовой проект 903-2-18

26.01.03.000 Гб

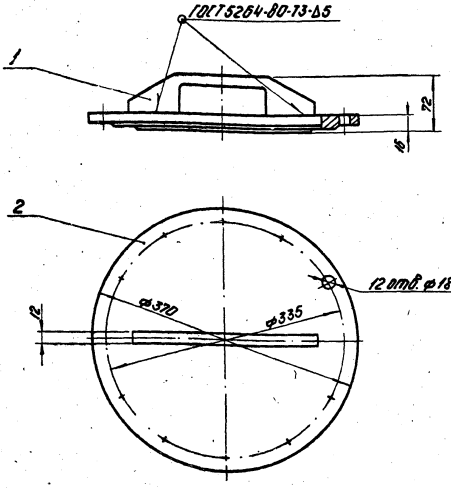

Размеры для справок

Изм. Лист	№ докум.	Подп.	Дата	26.01.03.000 СБ	
Разраб.	Цонога			Крышка	Лит. / Масса / Масштаб: 12,2 / 1:4
Пров.	Зигалевич			Сборочный чертёж	Лист / Листов 1
Гл.спец.	Сухинов				Литера / Лит.б стр.
Н.контр.	Крынич				ЛАТГИПРОПРОМ г.Рига
Утв.	Рубина				

Копировал: Формат 11А

Альбом 7.2

Типовой проект 903-2-18

26.01.03.001

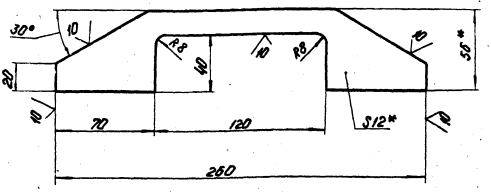

1 *Размеры для справок.
2 Неуказанные предельные отклонения размеров $\pm \frac{IT16}{2}$.

Изм. Лист	№ докум.	Подп.	Дата	26.01.03.001	
Разраб.	Цонога			Ручка	Лит. / Масса / Масштаб: 0,7 / 1:2
Пров.	Зигалевич				Лист / Листов 1
Гл.спец.	Сухинов				Литера / Лит.б стр.
Н.контр.	Крынич			Полоса 12×56 ГОСТ 103-76 / Ст 3 сп 3 ГОСТ 535-79	ЛАТГИПРОПРОМ г.Рига
Утв.	Рубина				

Копировал: Формат 11А

Альбом 7.2

Типовой проект 903-2-18

33.02.00.000 СБ

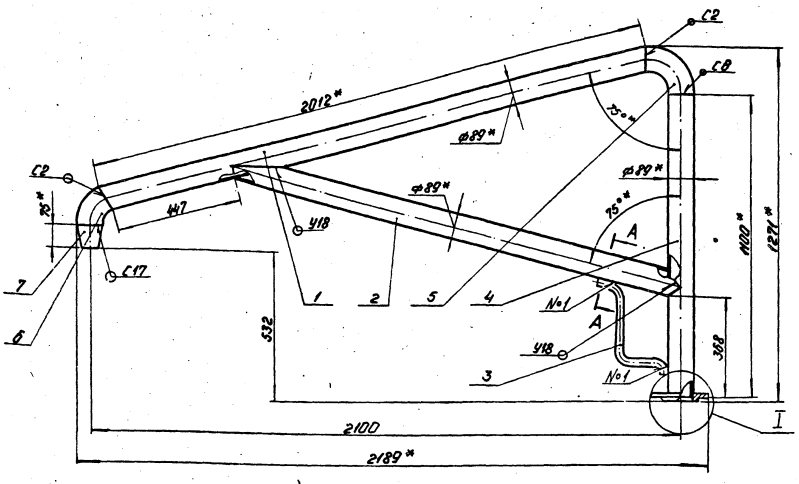

A–A повёрнуто
М1:1

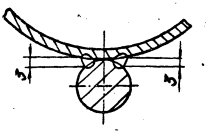

1 *Размеры для справок.
2 Неуказанные предельные отклонения размеров $\pm \frac{IT14}{2}$.
3 Сварные швы по ГОСТ 15037-80, кроме шва №1.
4. Шов №1 сварка ручная дуговая.

I
М1:2

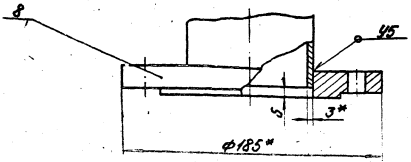

Изм. Лист	№ докум.	Подп.	Дата	33.02.00.000 СБ	
Разраб.	Цонога			Стойка.	Лит. / Масса / Масштаб: 36,7 / 1:10
Пров.	Зигалевич			Сборочный чертёж.	Лист / Листов 1

Копировал: Формат 11А

Альбом 7.2

Типовой проект 903-2-18

33.09.00.001

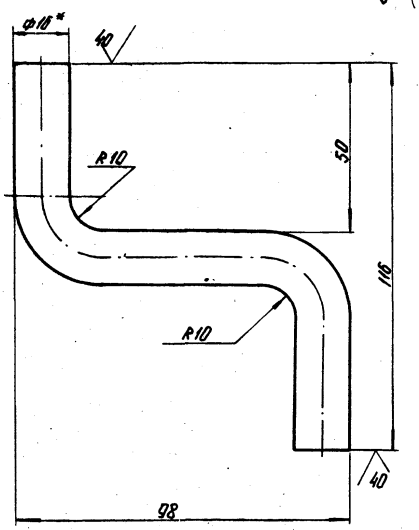

1 * Размер для справок.
2 Неуказанные предельные отклонения размеров $\pm\frac{IT14}{2}$.

Изм.	Лист	№ докум.	Подп.	Дата				
Разраб.		Зеленевский		29.XII	Упор	Лит.	Масса 0,288	Масштаб 1:1
Пров.		Зилгалвис		29.XII		Лист	Листов 1	
Гл. спец.		Суханосов			Круг В-16 ГОСТ 2590-71 / ВСт3СП3 ГОСТ 535-79	Госстрой Латв. ССР ЛАТГИПРОПРОМ г. Рига		
Н. контр.		Колмец		29.XII				
Утв.		Рубинс						

Формат 11В

Альбом 7.2

Типовой проект 903-2-18

Формат	Зона	Поз.	Обозначение	Наименование	Кол.	Примечание
				Документация		
12			33.02.00.000 СБ	Сборочный чертеж		
				Детали		
11		1	33.02.00.001	Консоль	1	
11		2	33.02.00.002	Раскос	1	
11		3	33.02.00.003	Скоба	1	
11		4	33.02.00.004	Стойка	1	
				Стандартные изделия		
		5		Отвод 90° 89×3,5 ГОСТ 17375-77	1	
		6		Отвод 60° 89×3,5 ГОСТ 17375-77	1	
		7		Переход К89×3,5-57×3 ГОСТ 17378-77	1	
		8		Фланец 80-6 ГОСТ 1255-67	1	

33.02.00.000

Изм.	Лист	№ докум.	Подп.	Дата				
Разраб.		Ионова		29.XII	Стойка	Лит.	Лист	Листов 1
Пров.		Зилгалвис		29.XII		Госстрой Латв. ССР ЛАТГИПРОПРОМ г. Рига		
Гл. спец.		Суханосов						
Н. контр.		Колмец		29.XII				
Утв.		Рубинс						

Формат 11В

Альбом 7.2

Типовой проект 903-2-18

33.02.00.001

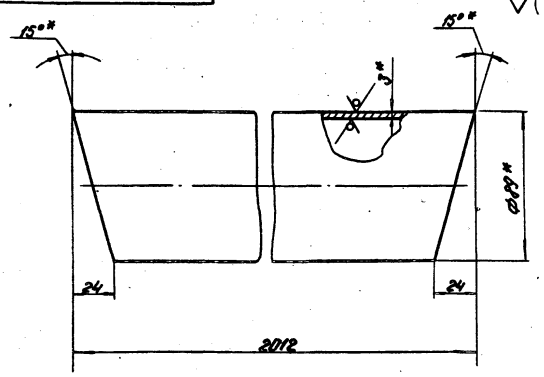

1 * Размеры для справок.
2 Неуказанные предельные отклонения размеров $\pm\frac{IT14}{2}$.

Изм.	Лист	№ докум.	Подп.	Дата				
Разраб.		Ионова		29.XII	Консоль	Лит.	Масса 12,6	Масштаб 1:2
Пров.		Зилгалвис		29.XII		Лист	Листов 1	
Гл. спец.		Суханосов			Труба 89×3 ГОСТ 10704-76 / ВСт3 ПС5 ГОСТ 10705-63*	Госстрой Латв. ССР ЛАТГИПРОПРОМ г. Рига		
Н. контр.		Колмец		29.XII				
Утв.		Рубинс						

Формат 11В

Альбом 7.2

Типовой проект 903-2-18

33.02.00.002

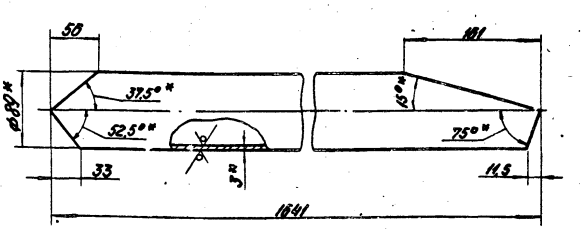

1 * Размеры для справок.
2 Неуказанные предельные отклонения размеров $\pm\frac{IT14}{2}$.

Изм.	Лист	№ докум.	Подп.	Дата				
Разраб.		Ионова		29.XII	Раскос	Лит.	Масса 9,91	Масштаб 1:4
Пров.		Зилгалвис		29.XII		Лист	Листов 1	
Гл. спец.		Суханосов			Труба 89×3 ГОСТ 10704-76 / ВСт3 ПС5 ГОСТ 10705-63*	Госстрой Латв. ССР ЛАТГИПРОПРОМ г. Рига		
Н. контр.		Колмец		29.XII				
Утв.		Рубинс						

Формат 11В

Типовой проект 903-2-18 Альбом 7.2

33.02.00.003

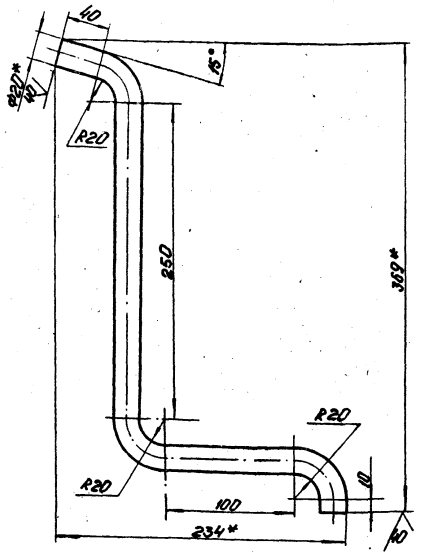

1 *Размеры для справок.
2 Неуказанные предельные отклонения размеров ±IT14/2.

Изм.	Лист	№ докум.	Подп.	Дата	
Разраб.		Ионова			
Пров.		Зинтарбис			
Т.контр.		Сухомлов			
Н.контр.		Кюлпеер			
Утв.		Рубине			

33.02.00.003

Скоба

Лит.	Масса	Масштаб
	1,31	1:2,5

Круг В-20 ГОСТ 2590-71
Вст3сп3 ГОСТ 535-79

Госстрой Латв.ССР
ЛАТГИПРОПРОМ
г. Рига

Формат 11В

Типовой проект 903-2-18 Альбом 7.2

33.02.00.004

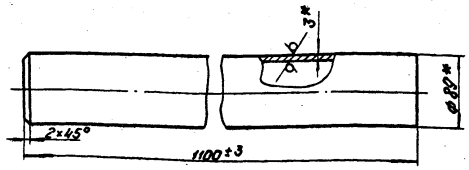

*Размеры для справок

Изм.	Лист	№ докум.	Подп.	Дата	
Разраб.		Ионова			
Пров.		Зинтарбис			
Т.контр.		Сухомлов			
Н.контр.		Кюлпеер			
Утв.		Рубине			

33.02.00.004

Стойка

Лит.	Масса	Масштаб
	6,99	1:4

Труба 89×3 ГОСТ 10704-76 / Вст3пс5 ГОСТ 10705-63*

Госстрой Латв.ССР
ЛАТГИПРОПРОМ
г. Рига

Формат 11В

Типовой проект 903-2-18 Альбом 7.2

33.03.00.000

Формат	Зона	Поз.	Обозначение	Наименование	Кол.	Примечание
				Документация		
12			33.03.00 000 СБ	Сборочный чертеж		
				Детали		
11		1	33.03.00.001	Втулка соединительная	1	
11		2	33.03.00.002	Сопло	2	
11		3	33.03.00.003	Труба подводящая	1	
11		4	33.03.00.004	Труба распределительная	1	
11		5	33.03.00.005	Ручка	2	

Изм.	Лист	№ докум.	Подп.	Дата	
Разраб.		Зинтарбис			
Пров.		Кюлпеер			

33.03.00.000

Труба

Лит.	Лист	Листов

Типовой проект 903-2-18 Альбом 7.2

33.03.00.001

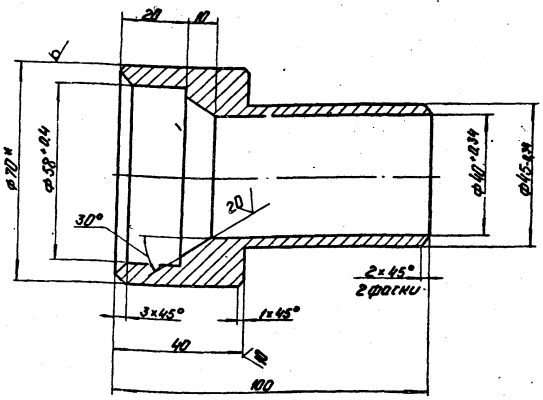

1 *Размер для справок.
2 Неуказанные предельные отклонения размеров ±IT14/2.

Изм.	Лист	№ докум.	Подп.	Дата	
Разраб.		Ионова			
Пров.		Кюлпеер			

33.03.00.001

Втулка соединительная

Лит.	Масса	Масштаб
	0,68	1:1

Лист | Листов 1

Альбом 7.2

Типовой проект 903-2-18

33.03.00.000СБ

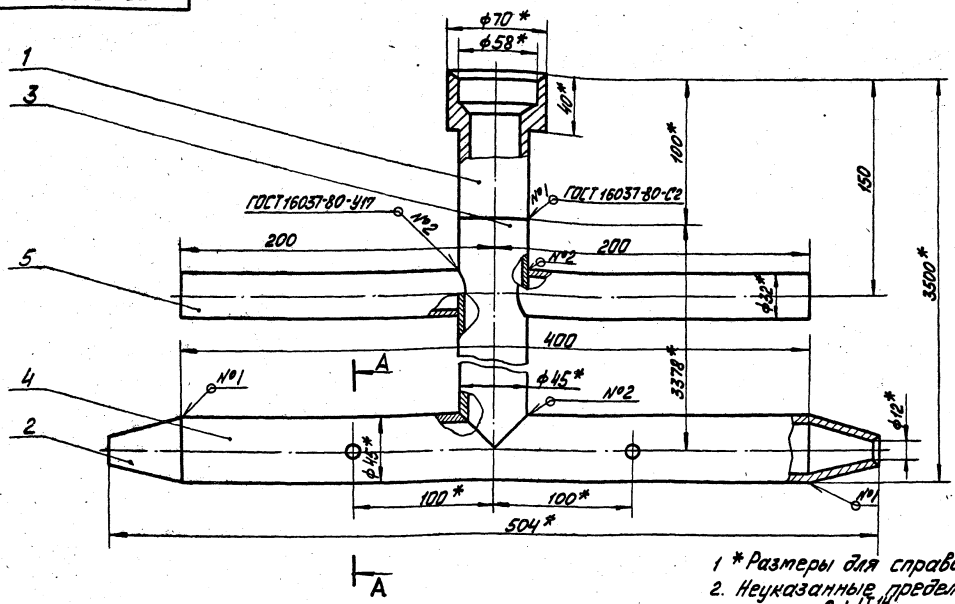

1 * Размеры для справок.
2. Неуказанные предельные отклонения размеров $\pm\frac{IT14}{2}$.

А—А

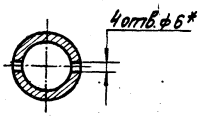

					33.03.00.000 СБ			
Изм.	Лист	№ докум.	Подп.	Дата	Труба греющая. Сборочный чертёж.	Лит.	Масса	Масштаб
Разраб.		Зилгалвис		29.08.81			11.4	1:2
Пров.		Колмец		29.08.81		Лист	Листов 1	
Гл.спец.		Сухоносов				Госстрой Латв. ССР ЛАТГИПРОПРОМ г. Рига		
Н.контр.		Колмец		29.08.81				
Утв.		Рубинс						

Инв. № подл. | Подп. и дата | Взам. инв. № | Инв. № дубл. | Подп. и дата

Формат 12 В

Альбом 7.2

Типовой проект 903-2-18

33.03.00.002

40 (√)

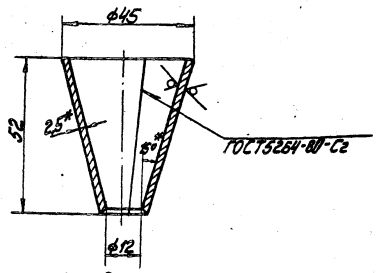

Развёртка

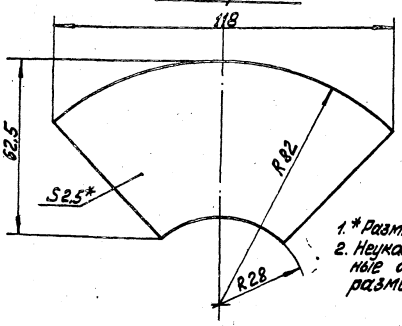

1. * Размеры для справок.
2. Неуказанные предельные отклонения размеров $\pm\frac{IT14}{2}$

					33.03.00.002			
Изм.	Лист	№ докум.	Подп.	Дата	Сопло	Лит.	Масса	Масштаб
Разраб.		Зилгалвис		29.08.81			0,096	1:1
Пров.		Колмец		29.08.81		Лист	Листов 1	
Гл.спец.		Сухоносов				Госстрой Латв. ССР ЛАТГИПРОПРОМ г. Рига		
Н.контр.		Колмец		29.08.81	Лист 25 ГОСТ19903-74 Вст3сп3ГОСТ16523-70*			
Утв.		Рубинс						

Инв. № подл. | Подп. и дата | Взам. инв. № | Инв. № дубл. | Подп. и дата

Формат 11 В

Альбом 7.2

Типовой проект 903-2-18

33.03.00.003

√ (√)

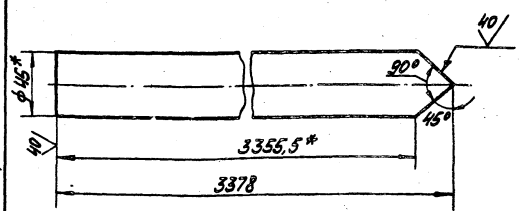

1. * Размеры для справок.
2. Неуказанные предельные отклонения размеров $\pm\frac{IT14}{2}$.

					33.03.00.003			
Изм.	Лист	№ докум.	Подп.	Дата	Труба подводящая	Лит.	Масса	Масштаб
Разраб.		Зилгалвис		29.08.81			8,85	1:2
Пров.		Колмец		29.08.81		Лист	Листов 1	
Гл.спец.		Сухоносов				Госстрой Латв. ССР ЛАТГИПРОПРОМ г. Рига		
Н.контр.		Колмец		29.08.81	Труба 45×2,5ГОСТ10704-76 Вст3пс5ГОСТ10705-63*			
Утв.		Рубинс						

Инв. № подл. | Подп. и дата | Взам. инв. № | Инв. № дубл. | Подп. и дата

Формат 11

Типовой проект 903-2-18 Альбом 7.2

33.03.00.004

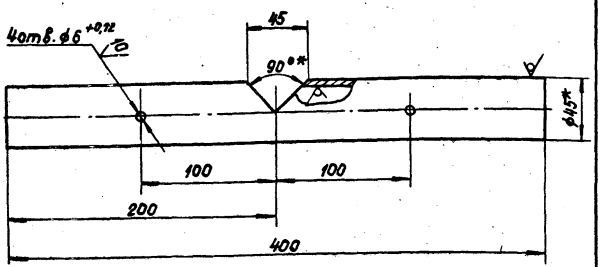

1.* Размеры для справок.
2. Неуказанные предельные отклонения размеров ± IT14/2.

Изм.	Лист	№ докум.	Подп.	Дата	33.03.00.004		
Разраб.		Ионова			Труба распределительная	Лит.	Масса 1,05	Масштаб 1:2,5
Пров.		Зилгалвис				Лист	Листов 1
Гл.спец.		Сухоносов			Труба 45×2,5 ГОСТ 10704-75 / В Ст3 пс 5 ГОСТ 10705-63	Госстрой Латв. ССР ЛАТГИПРОПРОМ г. Рига
Н.контр.		Колмец				
Утв.		Рубинс				

Инв.№ подл. | Подпись и дата | Взам.инв.№ | Инв.№ дубл. | Подпись и дата

Формат 11В

Типовой проект 903-2-18 Альбом 7.2

33.03.00.005

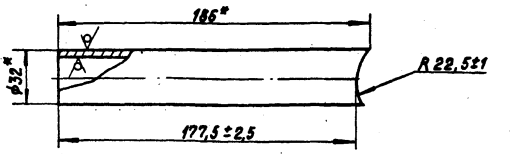

* Размеры для справок.

Изм.	Лист	№ докум.	Подп.	Дата	33.03.00.005		
Разраб.		Ионова			Ручка	Лит.	Масса 0,3	Масштаб 1:2
Пров.		Зилгалвис				Лист	Листов 1
Гл.спец.		Сухонос			Труба 32×2 ГОСТ 10704-76 / В Ст3 пс 5 ГОСТ 10705-63*	Госстрой Латв. ССР ЛАТГИПРОПРОМ г. Рига
Н.контр.		Колмец				
Утв.		Рубинс				

Инв.№ подл. | Подпись и дата | Взам.инв.№ | Инв.№ дубл. | Подпись и дата

Формат 11В

Типовой проект 903-2-18 Альбом 7.2

33.04.00.000

Формат	Зона	Поз.	Обозначение	Наименование	Кол.	Примечание
				Документация		
А2			33.04.00.000 СБ	Сборочный чертеж		
				Сборочные единицы		
А3		1	33.04.01.000	Труба подводящая	1	
А3		2	33.04.02.000	Вилка прижимная	1	
А3		3	33.04.03.000	Винт прижимной	1	
				Детали		
А3		4	33.04.00.001	Палец	1	
				Стандартные изделия		
		5		Шайба 8 ГОСТ 11371-78	2	
		6		Шплинт 27×20 ГОСТ 397-79	2	

Изм.	Лист	№ докум.	Подп.	Дата	33.04.00.000		
Разраб.		Зилгалвис			Патрубок	Лит.	Лист	Листов 1
Пров.		Колмец				Госстрой Латв. ССР ЛАТГИПРОПРОМ	
Гл.спец.		Сухонос					
Н.контр.		Колмец					

Инв.№ подл. | Подпись и дата | Взам.инв.№ | Инв.№ дубл. | Подпись и дата

Типовой проект 903-2-18 Альбом 7.2

33.04.00.001

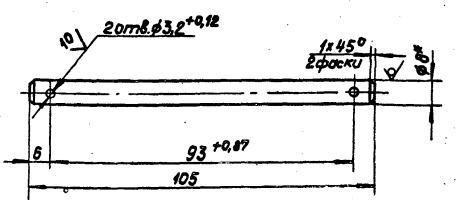

1.* Размер для справок.
2. Неуказанные предельные отклонения размеров ± IT14/2.

Изм.	Лист	№ докум.	Подп.	Дата	33.04.00.001		
Разраб.		Зилгалвис			Палец	Лит.	Масса 0,041	Масштаб 1:1
Пров.		Колмец				Лист	Листов 1
Гл.спец.		Сухонос			8-8 ГОСТ 2590-71	Госстрой Латв. ССР ЛАТГИПРОПРОМ
Н.контр.						

Инв.№ подл. | Подпись и дата | Взам.инв.№ | Инв.№ дубл. | Подпись и дата

33.04.00.000 СБ

Типовой проект 903-2-18 Альбом 7.2

Инв.№подл. | Подпись и дата | Взам.инв.№ | Инв.№дубл. | Подпись и дата

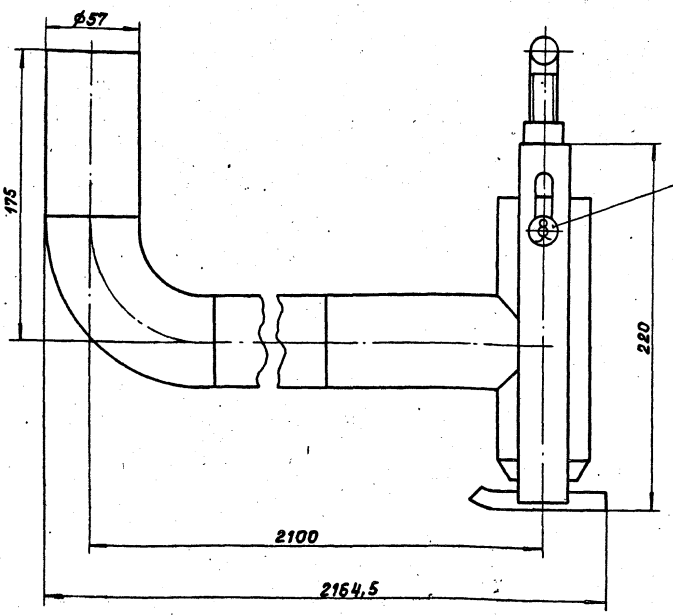

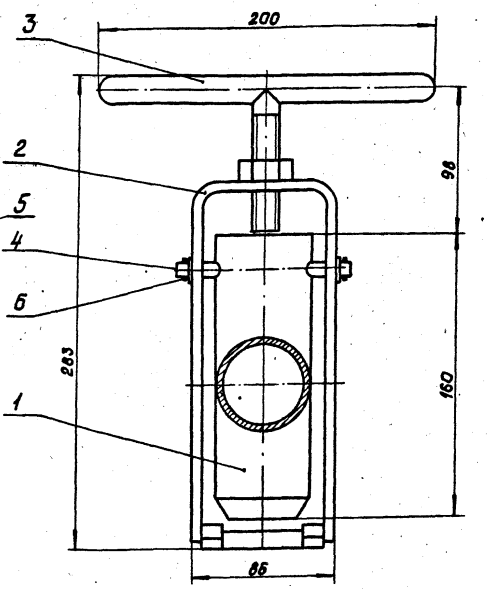

Размеры для справок

Изм.	Лист	№ докум.	Подп.	Дата
Разраб.		Зильгалвис		
Пров.		Колмец		
Гл.спец.		Сухоносов		
Н.контр.		Колмец		
Утв.		Рубинс		

33.04.00.000. СБ

Патрубок. Сборочный чертеж.

Лит.	Масса	Масштаб
	13,5	1:2

Лист | Листов 1

Госстрой Латв. ССР ЛАТГИПРОПРОМ г. Рига

Формат 12

Типовой проект 903-2-18 Альбом 7.2

Инв.№подл. | Подпись и дата | Взам.инв.№ | Инв.№дубл. | Подпись и дата

Формат	Зона	Поз.	Обозначение	Наименование	Кол.	Примечание
				Документация		
А1			33.04.01.000 СБ	Сборочный чертеж		
				Детали		
А1		1	33.04.01.001	Втулка пружинная	1	
А1		2	33.04.01.002	Патрубок	1	
Б4		3	33.04.01.003	Труба		
				Труба 57х3 ГОСТ 10704-76 / ВСт3сп 5 ГОСТ 10705-63	1	7,6 кг
Б4		4	33.04.01.004	Труба		
				Труба 57х3 ГОСТ 10704-76 / ВСт3сп 5 ГОСТ 10705-63	1	0,4 кг
				Стандартные изделия		
		5		Отвод 90° 57х3 ГОСТ 17375-77	1	

Изм.	Лист	№ докум.	Подп.	Дата
Разраб.		Зильгалвис		
Пров.		Колмец		
Гл.спец.		Сухоносов		
Н.контр.		Колмец		
Утв.		Рубинс		

33.04.00.000

Труба подводящая

Лит.	Лист	Листов
		1

Госстрой Латв. ССР ЛАТГИПРОПРОМ г. Рига

Формат 11В

Типовой проект 903-2-18 Альбом 7.2

Инв.№подл. | Подпись и дата | Взам.инв.№ | Инв.№дубл. | Подпись и дата

33.04.01.001

20 V(V)

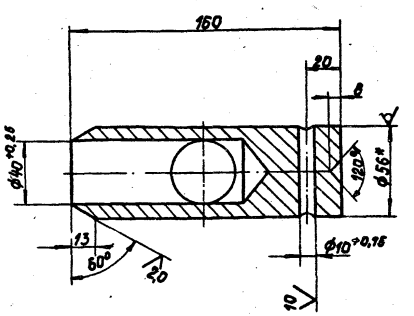

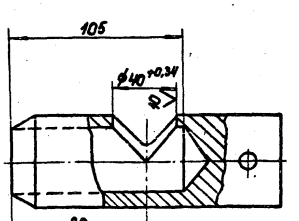

1. * Размер для справок.
2. Неуказанные предельные отклонения размеров $\pm\frac{IT14}{2}$.

Изм.	Лист	№ докум.	Подп.	Дата
Разраб.		Зильгалвис		
Пров.		Колмец		
Гл.спец.		Сухоносов		
Н.контр.		Колмец		
Утв.		Рубинс		

33.04.01.001

Втулка прижимная

Круг $\frac{В-56\ ГОСТ\ 2590-71}{20\ ГОСТ\ 1050-74*}$

Лит.	Масса	Масштаб
	2,95	1:2

Лист | Листов 1

Госстрой Латв. ССР ЛАТГИПРОПРОМ г. Рига

Формат 11В

Типовой проект 903-2-18 Альбом 7.2

33.04.01.000 СБ

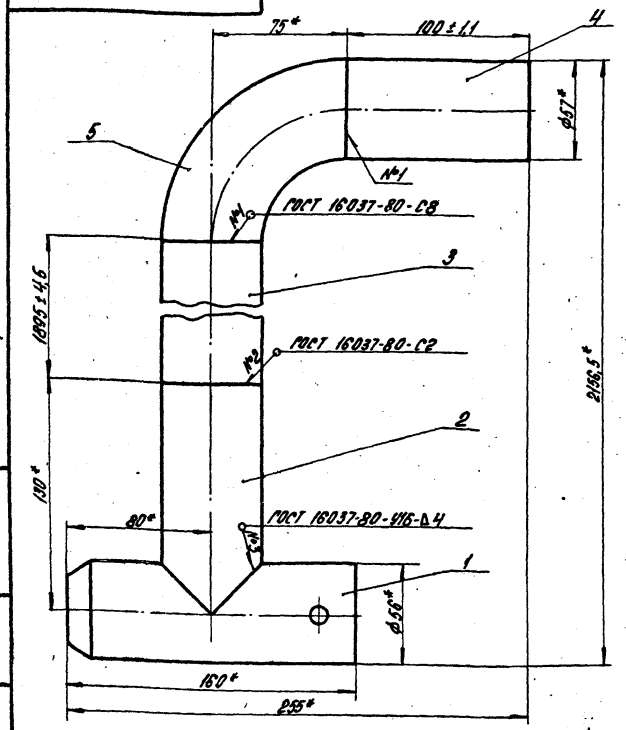

* Размеры для справок.

Изм.	Лист	№ докум.	Подпись	Дата	33.04.01.000 СБ	Литера	Масса	Масштаб
Разраб.		Зилгалвис		29.9.81	Труба подводящая. Сборочный чертеж.		12	1:2
Пров.		Колтец		29.9.81		Лист	Листов 1	
Гл. спец.		Сухоносов				Госстрой Латв. ССР ЛАТГИПРОПРОМ г. Рига		
Н. контр.		Колтец		29.9.81				
Утв.		Рубинс						

Инв. № подл. | Подпись и дата | Взам. инв. № | Инв. № дубл. | Подпись и дата

Формат 11 В

Типовой проект 903-2-18 Альбом 7.2

33.04.01.002

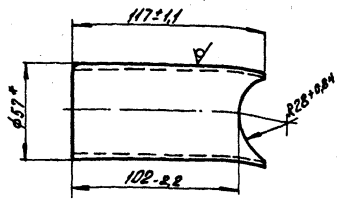

* Размер для справок.

Изм.	Лист	№ докум.	Подпись	Дата	33.04.01.002	Литера	Масса	Масштаб
Разраб.		Зилгалвис		29.9.81	Патрубок		0,48	1:2
Пров.		Колтец		29.9.81		Лист	Листов 1	
Гл. спец.		Сухоносов			Труба 57×3 ГОСТ 10704-76 / ВСт3пс5 ГОСТ 10705-63*	Госстрой Латв. ССР ЛАТГИПРОПРОМ г. Рига		
Н. контр.		Колтец		29.9.81				
Утв.		Рубинс						

Инв. № подл. | Подпись и дата | Взам. инв. № | Инв. № дубл. | Подпись и дата

Формат 11 В

Типовой проект 903-2-18 Альбом 7.2

Форм.	Зона	Поз.	Обозначение	Наименование	Кол.	Примечание
				Документация		
11			33.04.02.000 СБ	Сборочный чертеж		
				Детали		
11		1	33.04.02.001	Вилка	1	
11		2	33.04.02.002	Скоба	1	
				Стандартные изделия		
		3		Гайка М 16.4 ГОСТ 5915-70	1	

Изм.	Лист	№ докум.	Подпись	Дата	33.04.02.000	Литера	Лист	Листов
Разраб.		Ионова		29.9.81	Вилка			
Пров.		Зилгалвис						

Типовой проект 903-2-18 Альбом 7.2

33.04.02.000 СБ

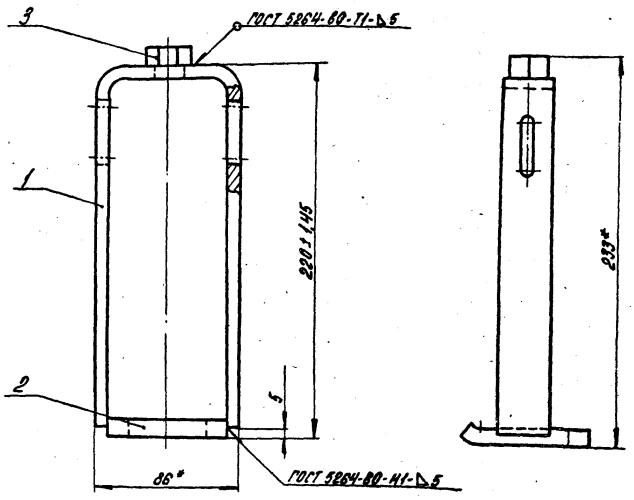

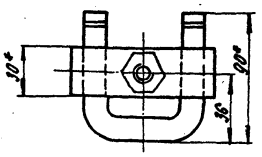

1.* Размеры для справок.
2. Неуказанные предельные отклонения размеров $\pm\frac{IT\,14}{2}$.

Изм.	Лист	№ докум.	Подпись	Дата	33.04.02.000 СБ	Литера	Масса	Масштаб
Разраб.		Зилгалвис		29.9.81	Вилка прижимная. Сборочный чертеж		0,97	1:2
Пров.		Колтец						

Подпись и дата | Взам. инв. № | Инв. № дубл. | Подпись и дата

Типовой проект 903-2-18 Альбом 7.2

33.04.02.001

20/(V)

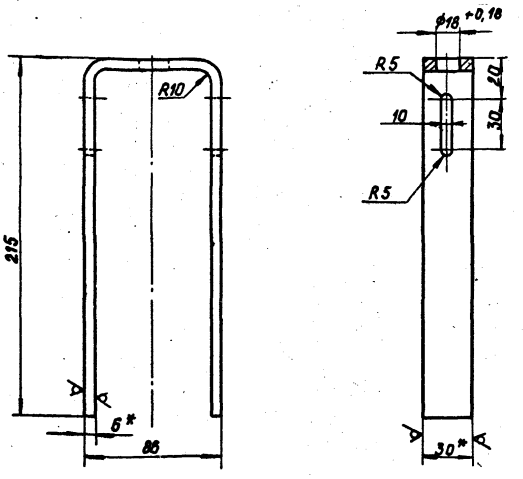

1. * Размеры для справок.
2. Неуказанные предельные отклонения размеров $\pm \frac{IT14}{2}$.

Изм.	Лист	№ докум.	Подп.	Дата
Разраб.		Зилгалвис		10.91
Пров.		Колмец		10.91
Гл. спец.		Сихоносов		
Н. контр.		Колмец		10.91
Утв.		Рубинс		

33.04.02.001

Вилка

Лит.	Масса	Масштаб
	0,69	1:2
Лист	Листов 1	

Полоса 6×30 ГОСТ 103-76
Вст3сп3 ГОСТ 535-79

Госстрой Латв. ССР
ЛАТГИПРОПРОМ
г. Рига

Формат 11Б

Типовой проект 903-2-18 Альбом 7.2

33.04.02.002

20/(V)

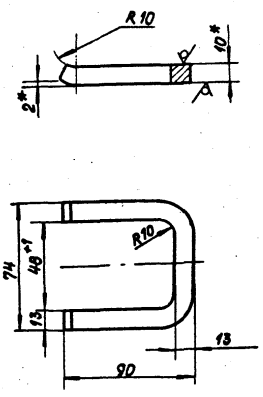

1* Размер для справок.
2. Неуказанные предельные отклонения размеров $\pm \frac{IT14}{2}$.

Изм.	Лист	№ докум.	Подп.	Дата
Разраб.		Зилгалвис		10.91
Пров.		Колмец		10.91
Гл. спец.		Сихоносов		
Н. контр.		Колмец		10.91
Утв.		Рубинс		

33.04.02.002

Скоба

Лит.	Масса	Масштаб
	0,22	1:2
Лист	Листов 1	

Лист 10 ГОСТ 19903-74
Вст3сп3 ГОСТ 14637-79

Госстрой Латв. ССР
ЛАТГИПРОПРОМ
г. Рига

Формат 11Б

Типовой проект 903-2-18 Альбом 7.2

Формат	Зона	Поз.	Обозначение	Наименование	Кол.	Примечание
				Документация		
11			33.04.03.000 СБ	Сборочный чертеж		
				Детали		
11		1	33.04.03.001	Ручка	1	
11		2	33.04.03.002	Стержень	1	

Изм.	Лист	№ докум.	Подп.	Дата
Разраб.		Иванова		10.91
Пров.		Зилгалвис		10.91
Гл. спец.		Сихоносов		
Н. контр.		Колмец		10.91
Утв.		Рубинс		

33.04.03.000

Винт прижимной

Лит.	Лист	Листов 1

Госстрой Латв. ССР
ЛАТГИПРОПРОМ
г. Рига

Формат 11Б

Типовой проект 903-2-18 Альбом 7.2

33.04.03.000 СБ

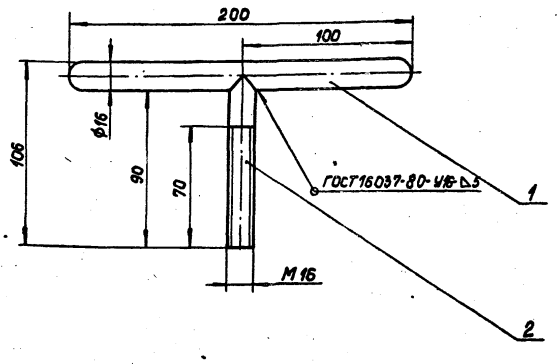

Размеры для справок.

Изм.	Лист	№ докум.	Подп.	Дата
Разраб.		Зилгалвис		10.91
Пров.		Колмец		10.91
Гл. спец.		Сихоносов		
Н. контр.		Колмец		10.91
Утв.		Рубинс		

33.04.03.000 СБ

Винт прижимной. Сборочный чертеж.

Лит.	Масса	Масштаб
	0,46	1:2
Лист	Листов 1	

Госстрой Латв. ССР
ЛАТГИПРОПРОМ
г. Рига

Формат 11Б

Типовой проект 903-2-18 Альбом 7.2

33.04.03.001

10 (V)

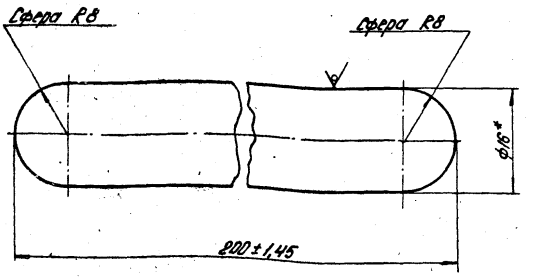

* Размер для справок.

Изм.	Лист	№ докум.	Подпись	Дата	33.04.03.001	Литера	Масса	Масштаб
Разраб.		Ионова		29.10.81	Ручка		0,307	2:1
Пров.		Зилгалвис		29.10.81		Лист	Листов 1	
Гл. спец.		Сухоносов			Круг В-16 ГОСТ 2590-71* / 20 ГОСТ 1050-74*	Госстрой Латв. ССР ЛАТГИПРОПРОМ г. Рига		
Н. контр.		Колтец		29.10.81				
Утв.		Рудинс						

Формат 11В

Типовой проект 903-2-18 Альбом 7.2

33.04.03.002

20 (V)

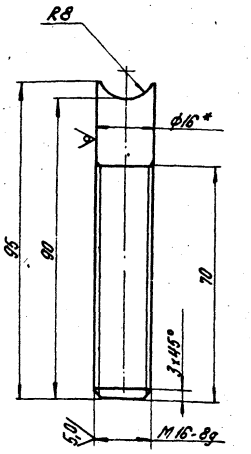

1.* Размер для справок.
2. Неуказанные предельные отклонения размеров $\pm\frac{IT14}{2}$.

Изм.	Лист	№ докум.	Подпись	Дата	33.04.03.002	Литера	Масса	Масштаб
Разраб.		Ионова		29.10.81	Стержень		0,149	1:1
Пров.		Зилгалвис		29.10.81		Лист	Листов 1	
Гл. спец.		Сухоносов			Круг В-16 ГОСТ 2590-71* / 20 ГОСТ 1050-74*	Госстрой Латв. ССР ЛАТГИПРОПРОМ г. Рига		
Н. контр.		Колтец		29.10.81				
Утв.		Рудинс						

Формат 11В

Типовой проект 903-2-18 Альбом 7.2

Форм.	Зона	Поз.	Обозначение	Наименование	Кол.	Примечание
				Документация		
11			33.05.00.000 СБ	Сборочный чертеж		
				Сборочные единицы		
11		1	33.05.01.000	Шарнир	1	
11		2	33.05.02.000	Грунтбукса	1	
				Стандартные изделия		
		3		Болт М16×90.46		
				ГОСТ 7798-70	4	
		4		Гайка М16.5		
				ГОСТ 5915-70	8	
				Материалы		
		5		Набивка сальниковая		
				АПП 10.		
				ГОСТ 5152-77	2	м

Изм.	Лист	№ докум.	Подпись	Дата	33.05.00.000	Литера	Лист	Листов
Разраб.		Зилгалвис		29.10.81	Сальник поворотный Ду 50			1
Пров.		Колтец		29.10.81		Госстрой Латв. ССР ЛАТГИПРОПРОМ		
Гл. спец.		Сухоносов						
Н. контр.		Колтец		29.10.81				

Типовой проект 903-2-18 Альбом 7.2

33.05.00.000 СБ

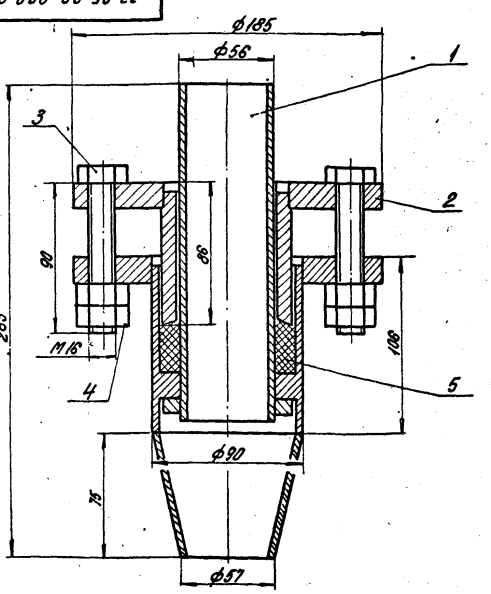

Размер для справок.

Изм.	Лист	№ докум.	Подпись	Дата	33.05.00.000 СБ	Литера	Масса	Масштаб
Разраб.		Зилгалвис			Сальник поворотный Ду 50. Сборочный чертеж.		9,6	1:2
Пров.		Колтец				Лист	Листов 1	
Гл. спец.		Сухоносов				Госстрой Латв. ССР		

Формат	Зона	Поз.	Обозначение	Наименование	Кол.	Примечание
				Документация		
А1			33.06.01.000 СБ	Сборочный чертеж		
				Сборочные единицы		
А4		1	33.05.01.100	Труба внутренняя	1	
А4		2	33.05.01.200	Корпус	1	
				Стандартные изделия		
		3		Переход К 89×6-57×4 ГОСТ 17378-77	1	

33.05.01.000

Шарнир.

Литера | Лист | Листов 1

Госстрой Латв ССР ЛАТГИПРОПРОМ г. Рига

Формат А1Б

33.05.01.000 СБ

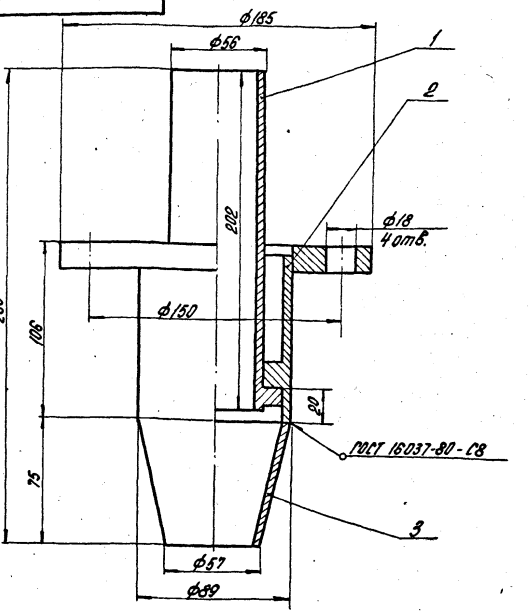

Размеры для справок.

Шарнир. Сборочный чертеж.

Литера | Масса | Масштаб
5,55 | 1:2

Лист | Листов 1

Госстрой Латв ССР ЛАТГИПРОПРОМ г. Рига

Формат А1Б

Формат	Зона	Поз.	Обозначение	Наименование	Кол.	Примечание
				Документация		
А1			33.05.01.100 СБ	Сборочный чертеж		
				Детали		
А1		1	33.05.01.101	Кольцо	1	
Б4		2	33.05.01.102	Патрубок		
				Труба 57×3,5 ГОСТ 10704-76 / В ст 3 пс 5 ГОСТ 10705-63*	1	0,94кг

33.05.01.100

Труба внутренняя.

Литера | Лист | Листов 1

Госстрой Латв ССР ЛАТГИПРОПРОМ г. Рига

Формат А1Б

33.05.01.100 СБ

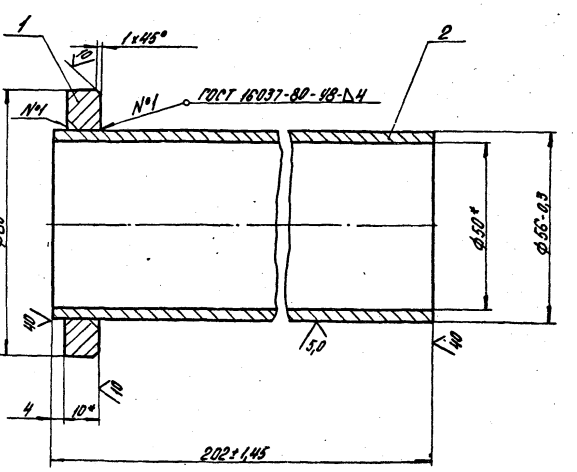

1.* Размеры для справок.

2. Неуказанные предельные отклонения размеров $\pm \frac{IT_2}{2}$.

Труба внутренняя. Сборочный чертеж.

Литера | Масса | Масштаб
1,13 | 1:1

Лист | Листов 1

Госстрой Латв ССР ЛАТГИПРОПРОМ г. Рига

Формат А1Б

33.05.01.101

Типовой проект 903-2-18 Альбом 7.2

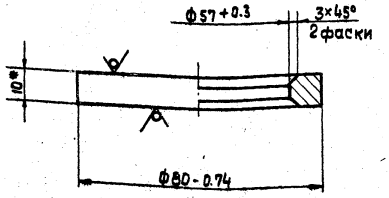

* Размер для справок

Изм.	Лист	№ докум.	Подп.	Дата
Разраб.		Ионова		
Пров.		Зилгалвис		
Гл. спец.		Сухоносов		
Н. контр.		Колмец		
Утв.		Рубинс		

33.05.01.101

Кольцо

Лит.	Масса	Масшт.
	0.19	1:1

Лист 10 ГОСТ 19903-74 / В Ст3 СП3 ГОСТ 14537-79

Лист | Листов 1

Госстрой Латв. ССР ЛАТГИПРОПРОМ г. Рига

формат 11 В

Типовой проект 903-2-18 Альбом 7.2

Формат	Зона	Поз.	Обозначение	Наименование	Кол.	Примечание
				Документация		
11			33.05.01.200 СБ	Сборочный чертеж		
				Детали		
11		1	33.05.01.201	Втулка	1	
				Стандартные изделия		
		2		фланец 80-6 ГОСТ 12827-67	1	

Изм.	Лист	№ докум.	Подп.	Дата
Разраб.		Ионова		
Пров.		Зилгалвис		
Гл. спец.		Сухоносов		
Н. контр.		Колмец		
Утв.		Рубина		

33.05.01.200

Корпус

Лит.	Лист	Листов
		1

Госстрой Латв. ССР ЛАТГИПРОПРОМ г. Рига

формат 11 В

33.05.01.200 СБ

Типовой проект 903-2-18 Альбом 7.2

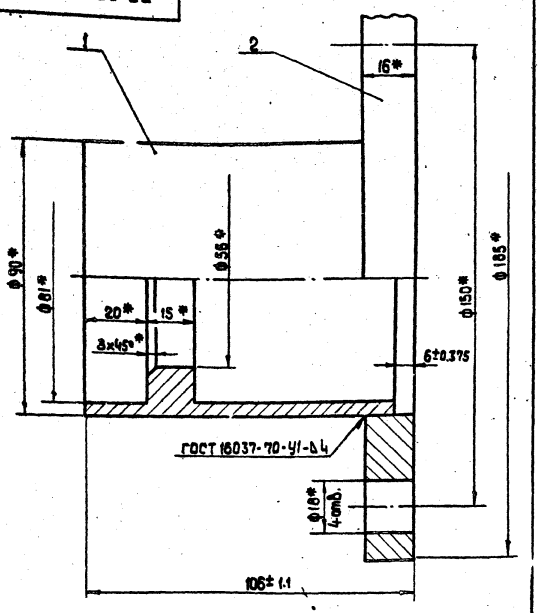

* Размеры для справок.

Изм.	Лист	№ докум.	Подп.	Дата
Разраб.		Зилгалвис		
Пров.		Колмец		
Гл. спец.		Сухоносов		

33.05.01.200 СБ

Корпус. Сборочный чертеж.

Лит.	Масса	Масштаб
	3.53	1:1

Лист | Листов 1

Госстрой Латв. ССР

33.05.01.201

Типовой проект 903-2-18 Альбом 7.2

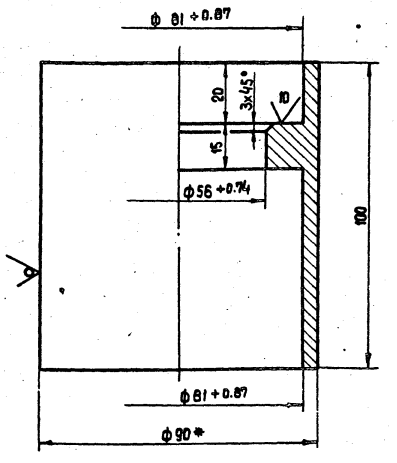

1. * Размер для справок
2. Неуказанные предельные отклонения размеров $\pm \frac{IT14}{2}$

Изм.	Лист	№ докум.	Подп.	Дата
Разраб.		Ионова		
Провер.		Зилгалвис		

33.05.01.201

Втулка

Лит.	Масса	Масштаб
	1.25	1:1

Лист | Листов 1

Альбом 7.2

Типовой проект 903-2-18

Форм.	Зона	Поз.	Обозначение	Наименование	Кол.	Примечание
				Документация		
11			33.05.02.000СБ	Сборочный чертёж		
				Детали		
11		1	33.05.02.001	Втулка	1	
11		2	33.05.02.002	Фланец	1	

33.05.02.000

Изм.	Лист	№ докум.	Подп.	Дата
Разраб.		Ионова		28.VII
Пров.		Зилгалвис		28.VII
Гл.спец.		Сухоносов		
Н.контр.		Колмец		28.VII
Утв.		Рубина		

Грунтбукса

Лит | Лист | Листов 1

Госстрой Латв. ССР ЛАТГИПРОПРОМ г. Рига

Формат 11В

Инв. № подл. | Подп. и дата | Взам. инв. № | Инв. № дубл. | Подп. и дата

33.05.02.000СБ

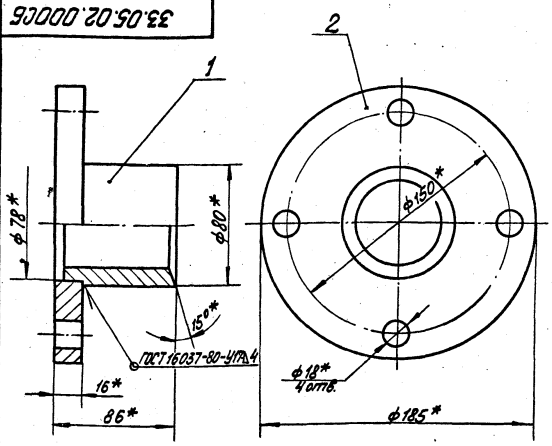

* Размеры для справок.

33.05.02.000 СБ

Изм.	Лист	№ докум.	Подп.	Дата
Разраб.		Зилгалвис		28.VII
Пров.		Колмец		28.VII
Гл.спец.		Сухоносов		
Н.контр.		Колмец		28.VII
Утв.		Рубина		

Грунтбукса. Сборочный чертёж.

Лит | Масса 3,75 | Масштаб 1:2

Лист | Листов 1

Госстрой Латв. ССР ЛАТГИПРОПРОМ г. Рига

Формат 11В

Альбом 7.2

Типовой проект 903-2-18

33.05.02.001

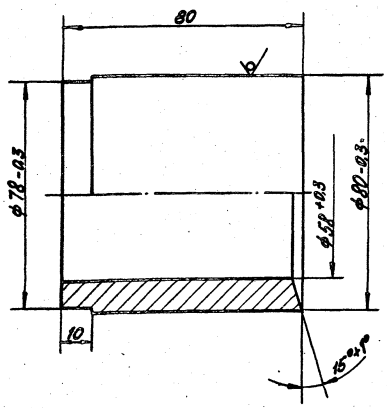

Неуказанные предельные отклонения размеров $\pm\frac{IT14}{2}$

33.05.02.001

Изм.	Лист	№ докум.	Подп.	Дата
Разраб.		Зеленевский		28.VII
Пров.		Зилгалвис		28.VII
Гл.спец.		Сухоносов		

Втулка

Лит | Масса 1.45 | Масштаб 1:1

Лист | Листов 1

Госстрой Латв. ССР ЛАТГИПРОПРОМ

Книга В-80 ГОСТ 2590-71

Альбом 7.2

Типовой проект 903-2-18

33.05.02.002

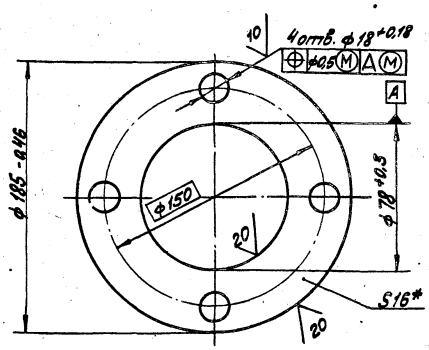

* Размер для справок.

33.05.02.002

Изм.	Лист	№ докум.	Подп.	Дата
Разраб.		Зеленевский		28.VII
Пров.		Зилгалвис		28.VII
Гл.спец.		Сухоносов		

Фланец

Лит | Масса 2,30 | Масштаб 1:2

Лист | Листов 1

Госстрой Латв. ССР ЛАТГИПРОПРОМ

Лист 16 ГОСТ 19903-74

Альбом 7.2

Типовой проект 903-2-18

Формат	Зона	Поз.	Обозначение	Наименование	Кол.	Примечание
				Документация		
11			33.06.00.000 СБ	Сборочный чертёж		
				Детали		
11		1	33.06.00.001	Полухомут	1	
11		2	33.06.00.002	Косынка	1	
11		3	33.06.00.003	Ребро	1	

Инв. № подл. | Подп. и дата | Взам. инв. № | Инв. № дубл. | Подп. и дата

Изм.	Лист	№ докум.	Подп.	Дата
Разраб.		Бунгалвис		
Пров.		Колмец		
Гл. спец.		Сухоносов		
Н. контр.		Колмец		
Утв.		Рубинс		

33.06.00.000

Косынка с полухомутом и ребром

Лит.	Лист	Листов
		1

Госстрой Латв. ССР ЛАТГИПРОПРОМ г. Рига

Формат 11Б

33.06.00.000СБ

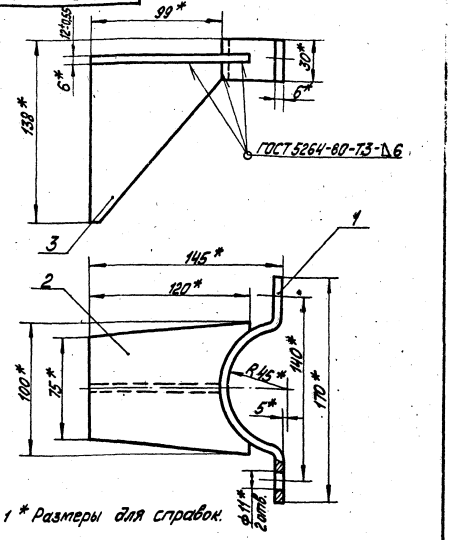

1 * Размеры для справок.

Инв. № подл. | Подп. и дата | Взам. инв. № | Инв. № дубл. | Подп. и дата

Изм.	Лист	№ докум.	Подп.	Дата
Разраб.		Бунгалвис		
Пров.		Колмец		
Гл. спец.		Сухоносов		
Н. контр.		Колмец		
Утв.		Рубинс		

33.06.00.000 СБ

Косынка с полухомутом и ребром

Сборочный чертёж.

Лит.	Масса	Масштаб
	1.13	1:2

Лист | Листов 1

Госстрой Латв. ССР ЛАТГИПРОПРОМ г. Рига

Формат 11Б

33.06.00.001

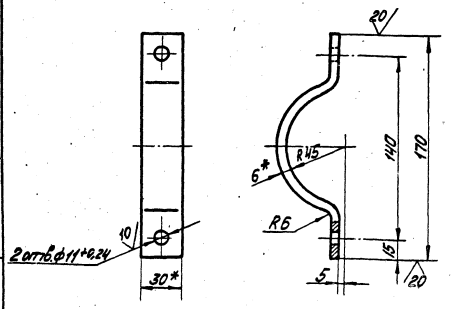

1* Размеры для справок.

2 Неуказанные предельные отклонения размеров $\pm\frac{IT14}{2}$.

Инв. № подл. | Подп. и дата | Взам. инв. № | Инв. № дубл. | Подп. и дата

Изм.	Лист	№ докум.	Подп.	Дата
Разраб.		Бунгалвис		
Пров.		Колмец		

33.06.00.001

Полухомут

Лит.	Масса	Масштаб
	0,33	1:2

33.06.00.002

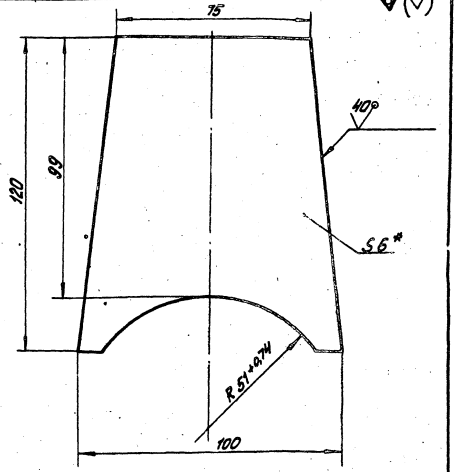

1 * Размер для справок.

2 Неуказанные предельные отклонения размеров $\pm\frac{IT14}{2}$.

Инв. № подл. | Подп. и дата | Взам. инв. № | Инв. № дубл. | Подп. и дата

Изм.	Лист	№ докум.	Подп.	Дата
Разраб.		Бунгалвис		
Пров.		Колмец		

33.06.00.002

Косынка

Лит.	Масса	Масштаб
	0,46	1:1

Типовой проект 903-2-18 Альбом 7.2

33.06.00.003

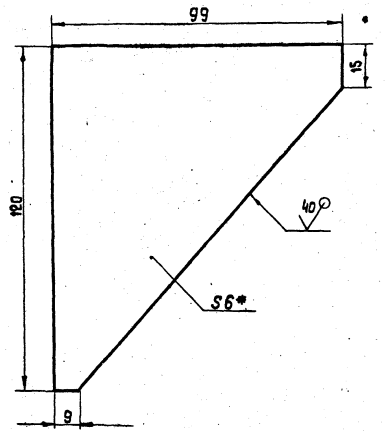

1. * Размер для справок
2. Неуказанные предельные отклонения размеров ± IT14/2.

Изм.	Лист	№ докум.	Подп.	Дата
Разраб.		Иванова		
Пров.		Зилгалбис		
Гл. спец.		Суконосов		
Н. контр.		Колмец		
Утв.		Рубинс		

33.06.00.003

Ребро

Лит. | Масса | Масштаб
0.34 | 1:1

Лист | Листов 1

Лист 6 ГОСТ 19903-74 / 8 Ст 3сп 3 ГОСТ-14637-79

Госстрой Латв. ССР ЛАТГИПРОПРОМ г. Рига

Формат А1

Типовой проект 903-2-18 Альбом 7.2

Формат	Зона	Поз.	Обозначение	Наименование	Кол.	Примечание
				Документация		
А2			33.07.00.000 СБ	Сборный чертеж		
				Сборочные единицы		
А1		1	33.07.01.000	Корпус	1	
А1		2	33.07.02.000	Шарнир	1	
				Детали		
А1		3	33.07.00.001	Шайба дроссельная	1	
				Стандартные изделия		
		4		Болт М16×100.46 ГОСТ 7798-70	4	
		5		Гайка М16.5 ГОСТ 5915-70	4	
		6		Шайба 16 ГОСТ 11371-78	4	
				Материалы		
		7		Набивка сальниковая АПП10 ГОСТ 5152-77	3	м

Изм.	Лист	№ докум.	Подп.	Дата
Разраб.		Зилгалбис		
Пров.		Колмец		
Гл. спец.		Суконосов		
Н. контр.		Колмец		
Утв.		Рубинс		

33.07.00.000

Сальник поворотный Ду 80

Лит. | Лист | Листов
1 | | 1

Госстрой Латв. ССР ЛАТГИПРОПРОМ г. Рига

Формат А1

Типовой проект 903-2-18 Альбом 7.2

33.07.00.000 СБ

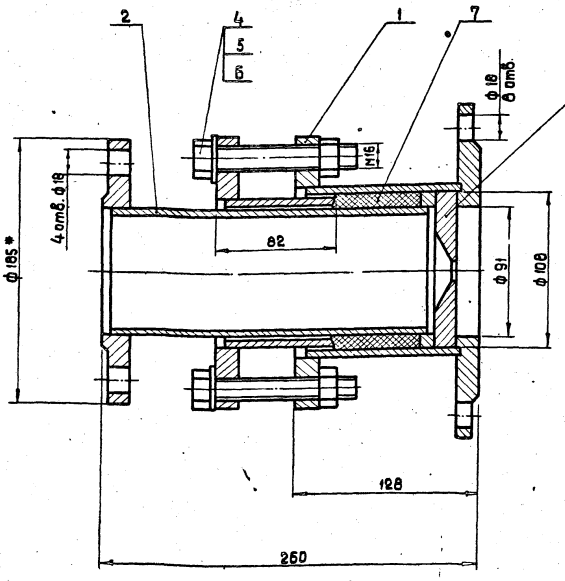

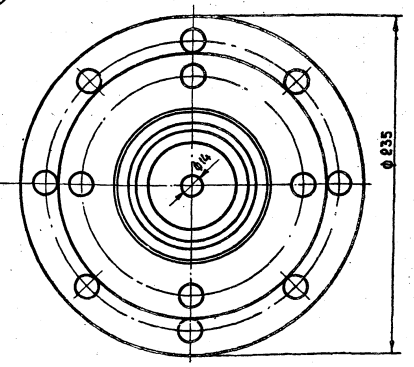

Размеры для справок

Изм.	Лист	№ докум.	Подпись	Дата
Разраб.		Зилгалбис		
Пров.		Колмец		
Гл. спец.		Суконосов		
Н. контр.		Колмец		

33.07.00.000 СБ

Сальник поворотный Ду 80 Сборочный чертеж

Лит. | Масса | Масштаб
18 | 1:2

Лист | Листов 1

Госстрой Латв. ССР

Альбом 7.2

Типовой проект 903-2-18

33.07.00.001

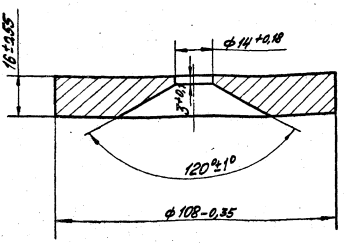

Изм.	Лист	№ докум.	Подп.	Дата
Разраб.		Цонова		
Пров.		Зилгалвис		
Гл.спец.		Сухоносов		
Н.контр.		Колмец		
Утв.		Рубинс		

33.07.00.001

Шайба дроссельная

Лит.	Масса	Масштаб
	0,98	1:1

Лист 18 ГОСТ 19903-74 / 8 ст3сп3 ГОСТ 14637-79

Госстрой Латв. ССР ЛАТГИПРОПРОМ г. Рига

Формат 11 В

Альбом 7.2

Типовой проект 903-2-18

Форм.	Зона	Поз.	Обозначение	Наименование	Кол.	Примечание
				Документация		
12			33.07.01.000 СБ	Сборочный чертёж		
				Детали		
11		1	33.07.01.001	Фланец	1	
12		2	33.07.01.002	Фланец	1	
54		3	33.07.01.003	Патрубок		
				Труба 121×6 ГОСТ 8732-78 / 20 ГОСТ 8731-74*	1	1,85 кг

Изм.	Лист	№ докум.	Подп.	Дата
Разраб.		Зилгалвис		
Пров.		Колмец		
Гл.спец.		Сухоносов		
Н.контр.		Колмец		
Утв.		Рубинс		

33.07.01.000

Корпус

Лит.	Лист	Листов
		1

Госстрой Латв. ССР ЛАТГИПРОПРОМ г. Рига

Формат 11 В

Альбом 7.2

Типовой проект 903-2-18

33.07.01.000 СБ

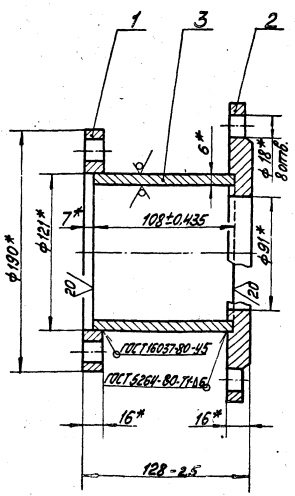

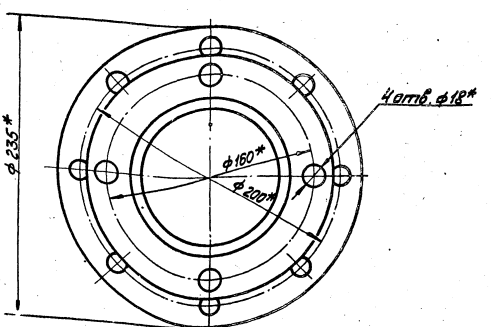

* Размеры для справок.

Изм.	Лист	№ докум.	Подп.	Дата
Разраб.		Зилгалвис		
Пров.		Колмец		

33.07.01.000 СБ

Корпус

Сборочный чертёж

Лит.	Масса	Масштаб
	7,77	1:20

33.07.01.001

20 (V)

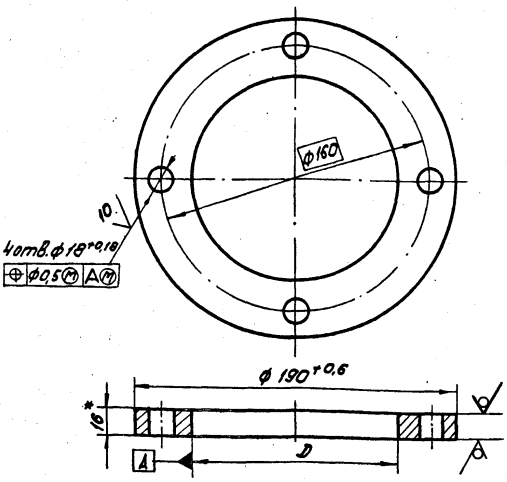

Обозначение	D, мм	Масса,
33.07.01.001	ф124 +0,4	1,92
-01	ф110 +0,35	2,28

* Размер для справок.

Изм.	Лист	№ докум.	Подп.	Дата
Разраб.		Цонова		
Пров.		Зилгалвис		
Т. контр.		Сухоносов		
Н. контр.		Колмец		
Утв.		Рубинс		

33.07.01.001

Фланец

Лит.	Масса	Масштаб
	1,92	1:2

Лист | Листов 1

Лист ВСт3сп3 ГОСТ 14637-79

Госстрой пат. ССР ЛАТГИПРОПРОМ г. Рига

Формат 11

Инв. № подл. | Подп. и дата | Взам. инв. № | Инв. № дубл. | Подп. и дата

33.07.01.002

20 (V)

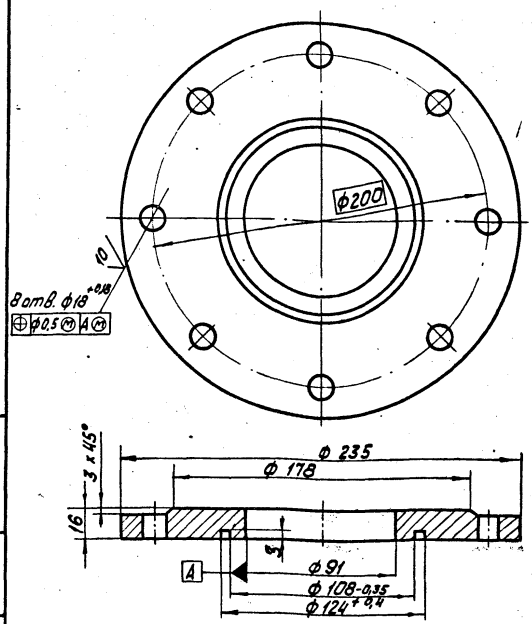

Неуказанные предельные отклонения размеров:
диаметров - H14; h14;
остальных - $\pm \frac{IT14}{2}$.

Изм.	Лист	№ докум.	Подп.	Дата
Разраб.		Цонова		
Пров.		Зилгалвис		
Т. контр.		Сухоносов		
Н. контр.		Колмец		
Утв.		Рубинс		

33.07.01.002

Фланец

Лит.	Масса	Масштаб
	4,0	1:2

Лист | Листов 1

Лист ВСт3сп3 ГОСТ 14637-79

Госстрой пат. ССР ЛАТГИПРОПРОМ г. Рига

Формат 11

Инв. № подл. | Подп. и дата | Взам. инв. № | Инв. № дубл. | Подп. и дата

Формат	Зона	Поз.	Обозначение	Наименование	Кол.	Примечание
				Документация		
11			33.07.02.000 СБ	Сборочный чертеж		○
				Сборочные единицы		
11		1	33.07.02.100	Грунтбукса	1	
				Детали		
11		2	33.07.02.001	Кольцо	1	
Б4		3	33.07.02.002	Патрубок		
				Труба В 20 ГОСТ 8733-74 / 90х5 ГОСТ 8734-75		
				L = 217 ± 1,45 мм	1	2,27 кг
				Стандартные изделия		
		4		Фланец 80-6		
				ГОСТ 1255-67	1	

Изм.	Лист	№ докум.	Подп.	Дата
Разраб.		Зилгалвис		
Пров.		Колмец		
Т. контр.		Сухоносов		
Н. контр.		Колмец		
Утв.		Рубинс		

33.07.02.000

Шарнир

Лит.	Лист	Листов
	1	

Госстрой пат. ССР ЛАТГИПРОПРОМ

Инв. № подл. | Подп. и дата | Взам. инв. № | Инв. № дубл. | Подп. и дата

33.07.02.000 СБ

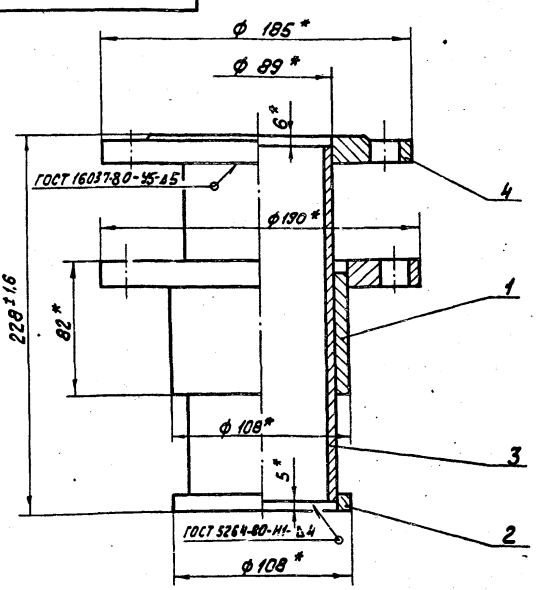

1. * Размеры для справок.
2. Обработка реза деталей Б4 (40).

Изм.	Лист	№ докум.	Подп.	Дата
Разраб.		Зилгалвис		
Пров.		Колмец		
Т. контр.		Сухоносов		
Н. контр.		Колмец		

Шарнир

Сборочный чертеж

Лит.	Масса	Масштаб
	8,64	1:2

Лист | Листов 1

Госстрой пат. ССР ЛАТГИПРОПРОМ

Инв. № подл. | Подп. и дата | Взам. инв. № | Инв. № дубл. | Подп. и дата

Типовой проект 903-2-18 Альбом 7.2

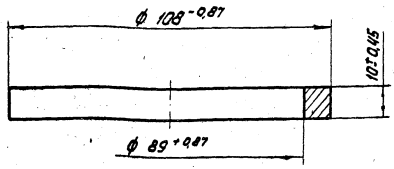

Изм.	Лист	№ докум.	Подп.	Дата
Разраб.		Зилгалвис		
Пров.		Колмец		
Гл. спец.		Сихонос		
Н. контр.		Колмец		
Утв.		Рубинс		

33.07.02.001

Кольцо

Лит. 02 | Масса | Масштаб 1:1

Лист | Листов 1

Госстрой Латв ССР ЛАТГИПРОПРОМ г. Рига

Лист 12 ГОСТ 19903-74 В ст3сп ГОСТ 14637-79

Формат 11

Альбом 7.2 Типовой проект 903-2-18

Формат	Зона	Поз.	Обозначение	Наименование	Кол.	Примечание
				Документация		
11			33.07.02.100 СБ	Сборочный чертеж		
				Детали		
11		1	33.07.02.101	Втулка	1	
11		2	33.07.01.001-01	Фланец	1	

Изм.	Лист	№ докум.	Подп.	Дата
Разраб.		Зилгалвис		
Пров.		Колмец		
Гл. спец.		Сихонос		
Н. контр.		Колмец		
Утв.		Рубинс		

33.07.02.100

Грунтбукса

Лит. | Лист 1 | Листов 1

Госстрой Латв ССР ЛАТГИПРОПРОМ г. Рига

Формат 11

33.07.02.100 СБ

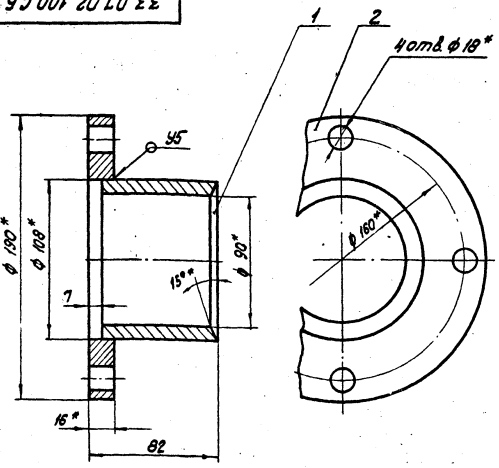

1. * Размеры для справок.
2. Неуказанные предельные отклонения размеров $\pm \frac{IT14}{2}$.
3. Сварные швы по ГОСТ 16037-80

Изм.	Лист	№ докум.	Подп.	Дата
Разраб.		Зилгалвис		
Пров.		Колмец		
Гл. спец.		Сихонос		
Н. контр.		Колмец		
Утв.		Рубинс		

Грунтбукса

Сборочный чертеж

Лит. | Масса 3.73 | Масштаб 1:2

Лист | Листов 1

Госстрой Латв ССР ЛАТГИПРОПРОМ

33.07.02.101

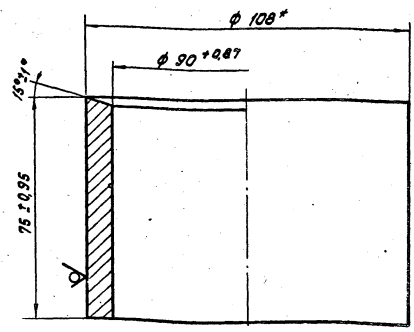

* Размер для справок.

Изм.	Лист	№ докум.	Подп.	Дата
Разраб.		Зилгалвис		
Пров.		Колмец		
Гл. спец.		Сихонос		

Втулка

Лит. | Масса 1.45 | Масштаб 1:1

Лист | Листов 1

Госстрой Латв ССР

Типовой проект 903-2-18 Альбом 7.2

Формат	Зона	Поз.	Обозначение	Наименование	Кол.	Примечание
				Документация		
11			33.08.00.000 СБ	Сборочный чертеж		
				Детали		
11		1	33.08.00.001	Фланец	1	
64		2	33.08.00.002	Патрубок		
				Труба 89×3 ГОСТ 10704-76 / 8Ст3пс5 ГОСТ 10705-63	1	0,99 кг

33.08.00.000

Изм.	Лист	№ докум.	Подпись	Дата
Разраб.		Ионова		28.VII
Пров.		Зилгалвис		28.VII
Гл. спец.		Сухоносов		
Н. контр.		Колмец		28.VII
Утв.		Рудинс		

Фланец с патрубком

Литера	Лист	Листов
		1

Госстрой Латв. ССР ЛАТГИПРОПРОМ г. Рига

Формат 11 Б

Инв. № подл. | Подпись и дата | Взам. инв. № | Инв. № дубл. | Подпись и дата

Типовой проект 903-2-18 Альбом 7.2

33.08.00.000 СБ

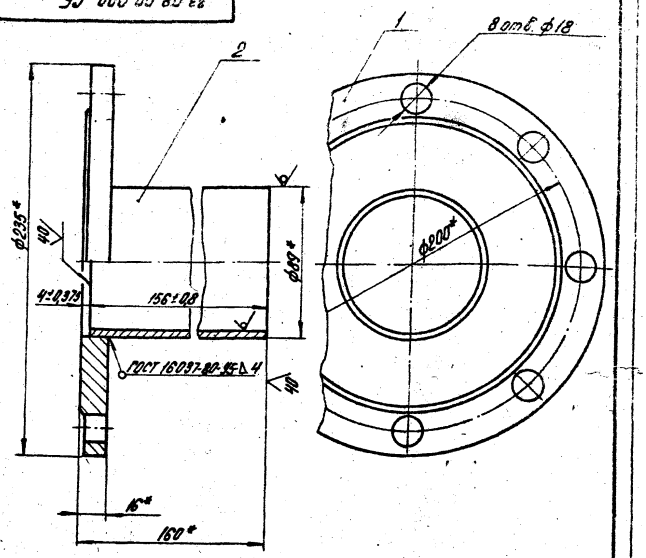

* Размеры для справок.

33.08.00.000 СБ

Изм.	Лист	№ докум.	Подпись	Дата
Разраб.		Зилгалвис		28.VII
Пров.		Колмец		28.VII
Гл. спец.		Сухоносов		
Н. контр.		Колмец		28.VII
Утв.		Рудинс		

Фланец с патрубком. Сборочный чертеж.

Литера	Масса	Масштаб
	4,97	1:2

Лист | Листов 1

Госстрой Латв. ССР ЛАТГИПРОПРОМ г. Рига

Формат 11 Б

Инв. № подл. | Подпись и дата | Взам. инв. № | Инв. № дубл. | Подпись и дата

Типовой проект 903-2-18 Альбом 7.2

33.08.00.001

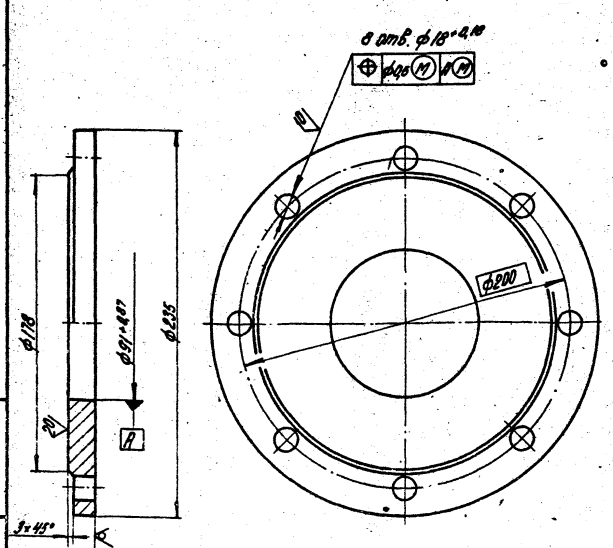

1.* Размер для справок.

2. Неуказанные предельные отклонения размеров: диаметров H14, h14; остальных ± IT14/2.

33.08.00.001

Изм.	Лист	№ докум.	Подпись	Дата
Разраб.		Ионова		28.VII
Пров.		Зилгалвис		28.VII
Гл. спец.		Сухоносов		

Фланец

Литера	Масса	Масштаб
	3,98	1:2

Лист | Листов 1

Госстрой Латв. ССР ЛАТГИПРОПРОМ

Лист 18 ГОСТ 19903-74

Типовой проект 903-2-18 Альбом 7.2

Формат	Зона	Поз.	Обозначение	Наименование	Кол.	Примечание
				Документация		
11			33.10.00.000 СБ	Сборочный чертеж		
				Детали		
11		1	33.03.00.001	Втулка соединительная	1	
11		2	33.03.00.006	Ручка	2	
64		3	33.10.00.001	Труба		
				Труба 45×2,5 ГОСТ 10704-76 / 8Ст3пс5 ГОСТ 10705-63*		
				L = 3400±3,3 мм	1	8,9 кг

33.10.00.000

Изм.	Лист	№ докум.	Подпись	Дата
Разраб.		Зилгалвис		28.VII
Пров.		Колмец		28.VII
Гл. спец.		Сухоносов		

Труба греющая

Литера	Лист	Листов
		1

Госстрой Латв. ССР ЛАТГИПРОПРОМ

Альбом 7.2

Типовой проект 903-2-18

Подп. и дата | Взам. инв. № | Инв. № дубл. | Подп. и дата | Инв. № подл.

33.10.00.000 СБ

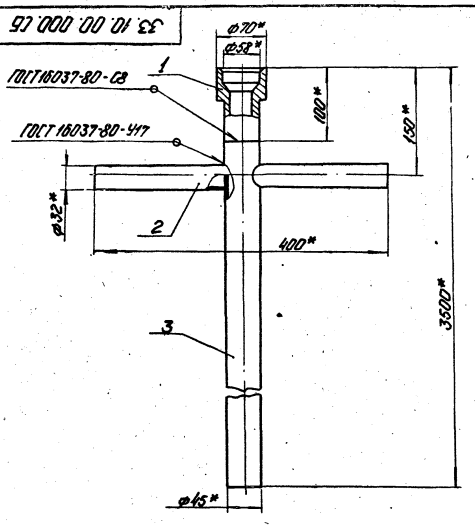

* Размеры для справок.

Изм.	Лист	№ докум.	Подп.	Дата	33.10.00.000 СБ	Лит.	Масса	Масштаб
Разраб.		Зилгалвис			Труба греющая. Сборочный чертёж.		10.2	1:4
Пров.		Колмец				Лист	Листов 1	
Гл. спец.		Сухоносов				Госстрой Латв. ССР ЛАТГИПРОПРОМ г. Рига		
Н. контр.		Колмец						
Утв.		Рубинс						

Формат 11В

Альбом 7.2

Типовой проект 903-2-18

Подп. и дата | Взам. инв. № | Инв. № дубл. | Подп. и дата | Инв. № подл.

62.02.00.001

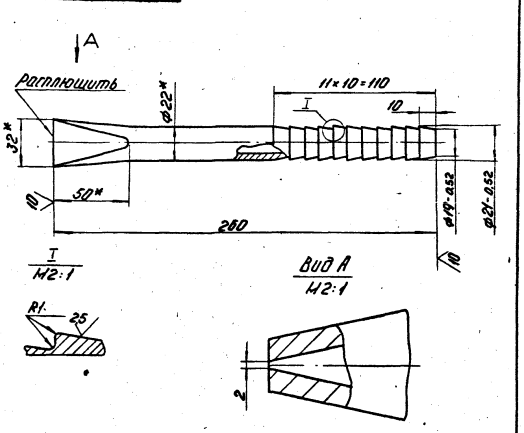

1 * Размеры для справок.
2 Неуказанные предельные отклонения размеров $\pm \frac{IT14}{2}$.

Изм.	Лист	№ докум.	Подп.	Дата	62.02.00.001	Лит.	Масса	Масштаб
Разраб.		Зилгалвис			Наконечник		0,419	1:2
Пров.		Колмец				Лист	Листов 1	
Гл. спец.		Сухоносов			Труба 22×4 ГОСТ 8734-75 / В20 ГОСТ 8733-74*	Госстрой Латв. ССР ЛАТГИПРОПРОМ г. Рига		
Н. контр.		Колмец						
Утв.		Рубинс						

Формат 11В

Альбом 7.2

Типовой проект 903-2-18

Подп. и дата | Взам. инв. № | Инв. № дубл. | Подп. и дата | Инв. № подл.

62.02.00.002

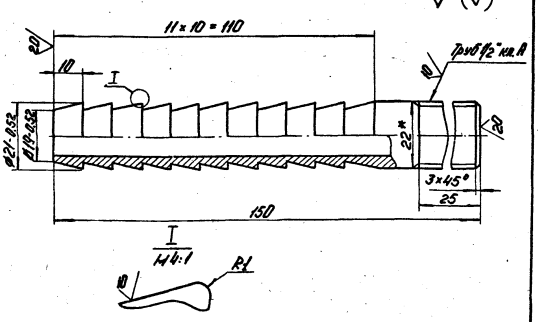

1 * Размер для справок.
2 Неуказанные предельные отклонения размеров $\pm \frac{IT14}{2}$.

Изм.	Лист	№ докум.	Подп.	Дата	62.02.00.002	Лит.	Масса	Масштаб
Разраб.		Зеленевский			Ниппель		0,223	1:1
Пров.		Зилгалвис				Лист	Листов 1	

Альбом 7.2

Типовой проект 903-2-18

Подп. и дата | Взам. инв. № | Инв. № дубл. | Подп. и дата | Инв. № подл.

62.02.00.003

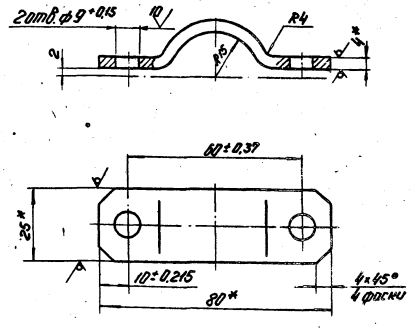

1 * Размеры для справок.
2 Неуказанные предельные отклонения размеров $\pm \frac{IT14}{2}$.

Изм.	Лист	№ докум.	Подп.	Дата	62.02.00.003	Лит.	Масса	Масштаб
Разраб.		Зилгалвис			Полухомут		0,07	1:1
Пров.		Колмец						

Типовой проект 903-2-18 Альбом 7.2

Фор.	Зона	Поз.	Обозначение	Наименование	Кол.	Примечание
				Документация		
11			67.01.01.000 СБ	Сборочный чертёж		
				Детали		
11		1	67.01.01.001	Кольцо	1	
11		2	67.01.01.002	Ушко	4	
				Стандартные изделия		
		3		Гайка М18.5		
				ГОСТ 5915-70	4	

Изм.	Лист	№ докум.	Подп.	Дата
Разраб.		Ионова		
Пров.		Колмец		
Гл. спец.		Сухоносов		
Н. контр.		Колмец		
Утв.		Рубинс		

67.01.01.000

Кольцо зажимное

Лит. | Лист | Листов 1

Госстрой Латв. ССР ЛАТГИПРОПРОМ г. Рига

Альбом 7.2 Типовой проект 903-2-18

67.01.01.000 СБ

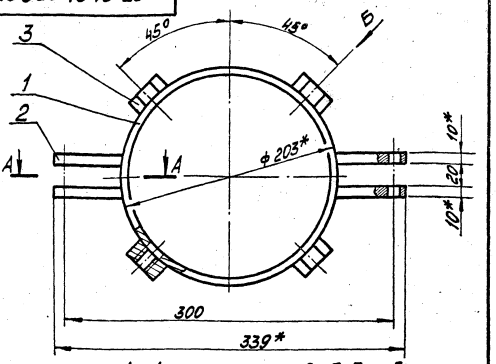

А – А
М1:2

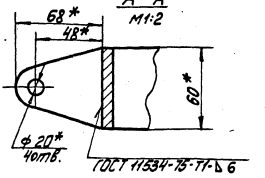

Вид Б повёрнуто
М1:2

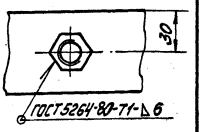

1* Размеры для справок.
2 Неуказанные предельные отклонения размеров $\pm\frac{IT14}{2}$.

Изм.	Лист	№ докум.	Подп.	Дата
Разраб.		Ионова		
Пров.		Колмец		
Гл. спец.		Сухоносов		
Н. контр.		Колмец		
Утв.		Рубинс		

67.01.01.000 СБ

Кольцо зажимное. Сборочный чертёж

Лит. | Масса 4,06 | Масштаб 1:2,5

Лист | Листов 1

Госстрой Латв. ССР ЛАТГИПРОПРОМ г. Рига

Формат 11 В

Альбом 7.2 Типовой проект 903-2-18

67.01.01.001

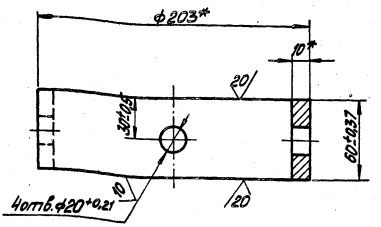

* Размеры для справок.

Изм.	Лист	№ докум.	Подп.	Дата
Разраб.		Ионова		
Пров.		Колмец		
Гл. спец.		Сухоносов		
Н. контр.		Колмец		
Утв.		Рубинс		

67.01.01.001

Кольцо

Лит. | Масса 2,8 | Масштаб 1:2

Лист | Листов 1

Труба 203×10 ГОСТ 8732-78 Б 20 ГОСТ 8731-74

Госстрой Латв. ССР ЛАТГИПРОПРОМ г. Рига

Формат 11 В

Альбом 7.2 Типовой проект 903-2-18

67.01.01.002

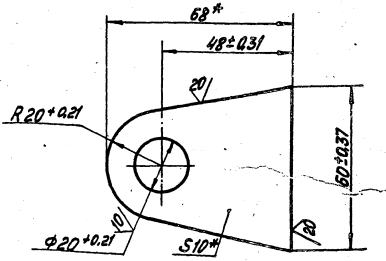

* Размеры для справок.

Изм.	Лист	№ докум.	Подп.	Дата
Разраб.		Ионова		
Пров.		Колмец		
Гл. спец.		Сухоносов		
Н. контр.		Колмец		
Утв.		Рубинс		

67.01.01.002

Ушко

Лит. | Масса 0,27 | Масштаб 1:1

Лист | Листов 1

Лист 10 ГОСТ 19903-74 В ст3 сп3 ГОСТ 14637-79

Госстрой Латв. ССР ЛАТГИПРОПРОМ г. Рига

Формат 11 В

Альбом 7.2

Типовой проект 903-2-18

Инв. № подл. | Подп. и дата | Взам. инв. № | Инв. № дубл. | Подп. и дата

67.01.00.001

20 (✓)

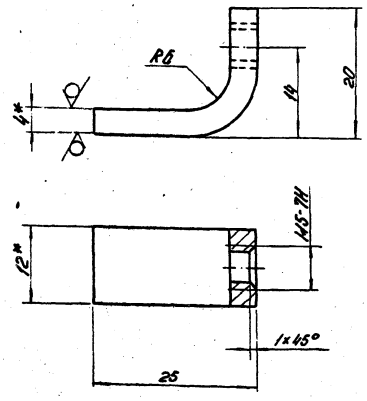

1 * Размеры для справок.

2 Неуказанные предельные отклонения размеров $\pm \frac{IT14}{2}$.

Изм.	Лист	№ докум.	Подп.	Дата	67.01.00.001		
Разраб.		Шилова			Лопа	Лит.	Масса	Масштаб
Пров.		Колмец					0,014	2:1
Т.контр.		Суханосов				Лист	Листов 1
Н.контр.		Колмец			Полоса 4-в12 ГОСТ 103-76 / Вст3сп3 ГОСТ 535-79	Литер Лит.Б ЦКБ ЛАТГИПРОПРОМ г. Рига	
ГИП		Рубинс					

Формат А4

Альбом 7.2

Типовой проект 903-2-18

Инв. № подл. | Подп. и дата | Взам. инв. № | Инв. № дубл. | Подп. и дата

67.01.00.002

20 (✓)

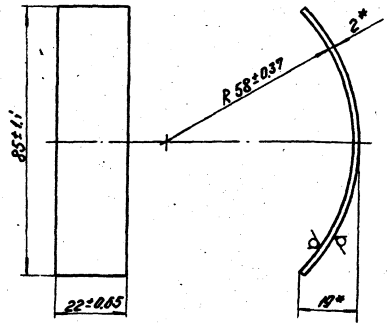

* Размеры для справок.

Изм.	Лист	№ докум.	Подп.	Дата	67.01.00.002		
Разраб.		Шилова		15.8	Скоба защитная	Лит.	Масса	Масштаб
Пров.		Колмец					0,032	1:1
Т.контр.		Суханосов				Лист	Листов 1
Н.контр.		Колмец			Лист 2 ГОСТ 19903-74 / Вст3сп3 ГОСТ 16523-70*	Литер Лит.Б ЦКБ ЛАТГИПРОПРОМ г. Рига	
ГИП		Рубинс					

Формат А4

Альбом 7.2

Типовой проект 903-2-18

Инв. № подл. | Подп. и дата | Взам. инв. № | Инв. № дубл. | Подп. и дата

67.01.00.003

20 (✓)

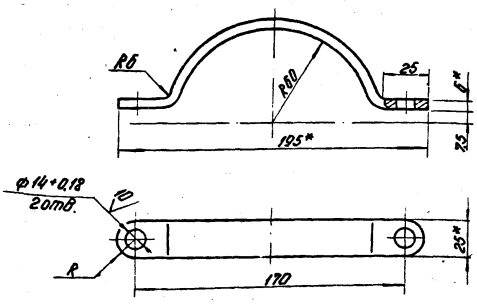

1 * Размеры для справок.

2 Неуказанные предельные отклонения размеров $\pm \frac{IT14}{2}$.

Изм.	Лист	№ докум.	Подп.	Дата	67.01.00.003		
Разраб.		Шилова			Хомут	Лит.	Масса	Масштаб
Пров.		Колмец					0,27	1:2
						Лист	Листов 1
						Литер Лит.Б ЦКБ ЛАТГИПРОПРОМ г. Рига	

Формат А4

Альбом 7.2

Типовой проект 903-2-18

Инв. № подл. | Подп. и дата | Взам. инв. № | Инв. № дубл. | Подп. и дата

67.01.00.004

10 (✓)

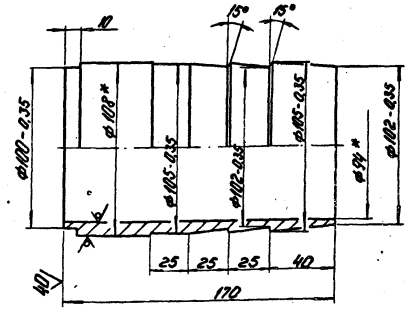

1 * Размеры для справок.

2 Неуказанные предельные отклонения размеров $\pm \frac{IT14}{2}$.

Изм.	Лист	№ докум.	Подп.	Дата	67.01.00.004		
Разраб.		Шилова			Ниппель	Лит.	Масса	Масштаб
Пров.		Колмец					2,7	1:2
						Лист	Листов 1
						Литер Лит.Б ЦКБ ЛАТГИПРОПРОМ г. Рига	

Формат А4

Альбом 7.2

Типовой проект 903-2-18

67.01.00.005

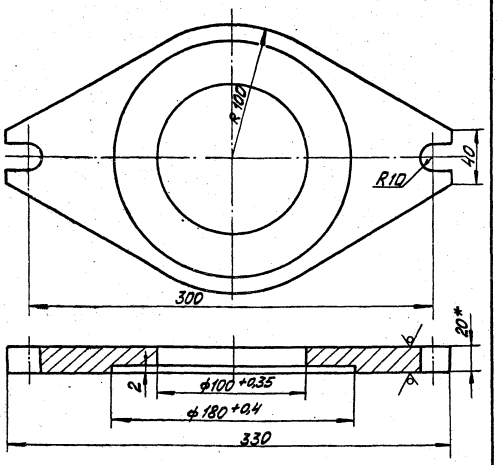

1. * Размер для справок.
2. Неуказанные предельные отклонения размеров $\pm\frac{IT14}{2}$.

Изм.	Лист	№ докум.	Подп.	Дата
Разраб.		Цонова		
Пров.		Коляец		
Т.контр.		Сухомоєв		
Н.контр.		Коляец		
Утв.		Рябцев		

67.01.00.005

Фланец

Лит.	Масса	Масштаб
	4,04	1:2

Лист 1 Листов 1

Госстрой Латв. ССР ЛАТГИПРОПРОМ г. Рига

Лит. Н.контр. Утв. Подп. и дата Инв.№ подл. Взам.инв.№ Инв.№ дубл. Подп. и дата

Альбом 7.2

Типовой проект 903-2-18

67.02.00.001

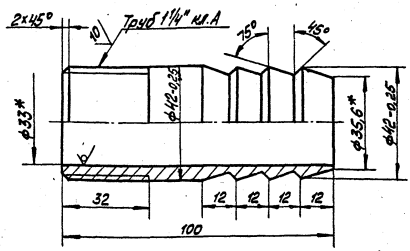

1 * Размеры для справок.
2. Неуказанные предельные отклонения размеров $\pm\frac{IT14}{2}$.

Изм.	Лист	№ докум.	Подп.	Дата
Разраб.		Цонова		
Пров.		Коляец		
Т.контр.		Тихомосс		
Н.контр.		Коляец		
Утв.		Рябцев		

67.02.00.001

Ниппель

Лит.	Масса	Масштаб
	0,45	1:1

Лист 1 Листов 1

Труба 45х6 ГОСТ 8.134-75 / В 20 ГОСТ 8733-74*

Госстрой Латв. ССР ЛАТГИПРОПРОМ г. Рига

Формат А4

Альбом 7.2

Типовой проект 903-2-18

Формат	Зона	Поз.	Обозначение	Наименование	Кол.	Примечание
				Документация		
11			67.06.00.000 СБ	Сборочный чертёж		
				Детали		
11		1	67.06.00.001	Ушко	1	
64		2	67.06.00.002	Лента		
				Лист 0,5 ГОСТ 19903-74 / Вст3сп3 ГОСТ 16523-70		
				400±2 x 5±0,15 мм	1	0,008кг
				Стандартные изделия		
		3		Шплинт 5х16 ГОСТ 397-79	1	

Изм.	Лист	№ докум.	Подп.	Дата
Разраб.		Цонова		
Пров.		Коляец		
Т.контр.		Сухомоєв		
Н.контр.		Коляец		
Утв.		Рябцев		

67.06.00.000

Хомут

Лит.	Лист	Листов
И		1

ЛАТГИПРОПРОМ

Альбом 7.2

Типовой проект 903-2-18

67.06.00.000СБ

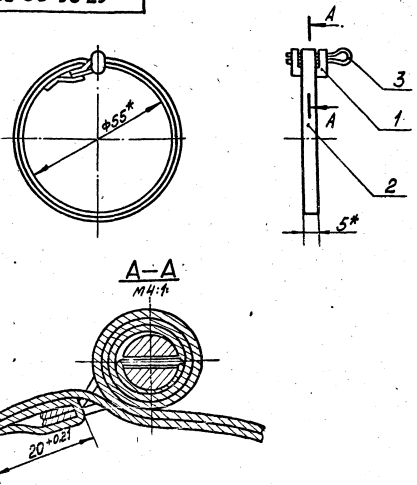

* Размеры для справок.

Изм.	Лист	№ докум.	Подп.	Дата
Разраб.		Цонова		
Пров.		Коляец		
Т.контр.		Сухомоєв		
Н.контр.		Коляец		
Утв.		Рябцев		

67.06.00.000 СБ

Хомут

Сборочный чертёж

Лит.	Масса	Масштаб
	0,014	1:1

Лист 1 Листов 1

Госстрой Латв. ССР ЛАТГИПРОПРОМ г. Рига

Формат А4

Типовой проект 903-2-18 Альбом 7.2

67.06.00.001

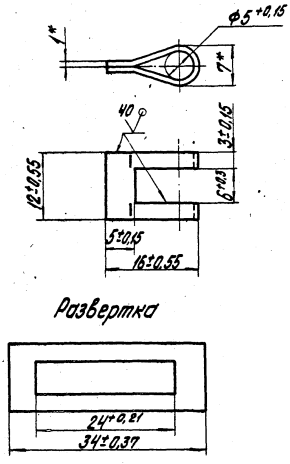

* Размеры для справок

Изм.	Лист	№ докум.	Подпись	Дата	67.06.00.001			
Разраб.		Чернышев		27.VII	Ушко	Лит.	Масса 0,002	Масштаб 2:1
Пров.		Колмец		28.VII		Лист	Листов 1	
Гл. спец.		Сухоносов			Лист 1 ГОСТ 19903-74	Госстрой Латв. ССР ЛАТГИПРОПРОМ г. Рига		
Н. контр.		Колмец		28.VII	ВСт3сп3 ГОСТ 16523-70*			
Утв.		Рубинс						

Формат 11В

Типовой проект 903-2-18 Альбом 7.2

Формат	Зона	Поз.	Обозначение	Наименование	Кол.	Примечание
				Документация		
12			67.03.00.000 СБ	Сборочный чертеж		
				Сборочные единицы		
11		1	67.03.01.000	Крышка	1	
11		2	67.03.02.000	Отвод	1	
				Детали		
11		3	67.03.00.001	Втулка	1	

Изм.	Лист	№ докум.	Подпись	Дата	67.03.00.000			
Разраб.		Чернышев		27.VII	Штуцер Ду 80	Лит.	Лист	Листов 1
Пров.		Колмец		28.VII		Госстрой Латв. ССР ЛАТГИПРОПРОМ г. Рига		
Гл. спец.		Сухоносов						
Н. контр.		Колмец		28.VII				
Утв.		Рубинс						

Формат 11В

Типовой проект 903-2-18 Альбом 7.2

67.03.00.000 СБ

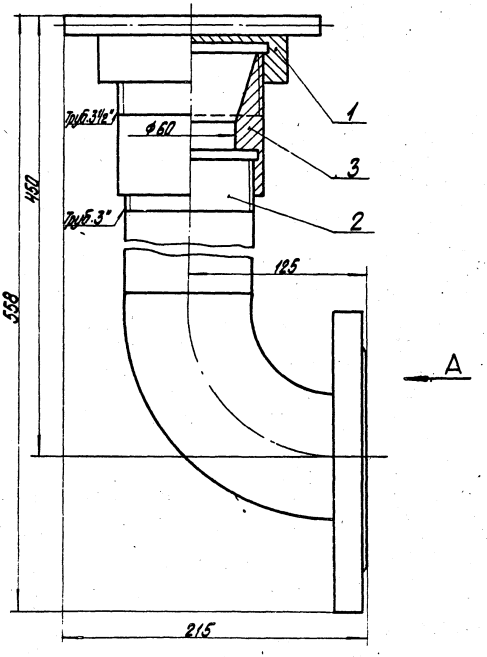

Вид А

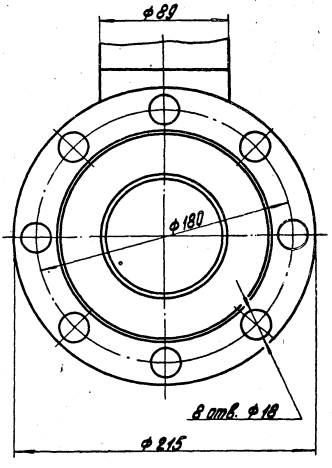

Размеры для справок.

Изм.	Лист	№ докум.	Подпись	Дата	67.03.00.000 СБ			
Разраб.		Ионова		28.VII	Штуцер Ду 80 Сборочный чертеж	Лит.	Масса 10,8	Масштаб 1:2
Пров.		Колмец		28.VII		Лист	Листов 1	
Гл. спец.		Сухоносов				Госстрой Латв. ССР ЛАТГИПРОПРОМ		
Н. контр.		Колмец		28.VII				

Формат	Зона	Поз.	Обозначение	Наименование	Кол.	Примечание
				Документация		
11			67.03.01.000 СБ	Сборочный чертеж		
				Детали		
11		1	67.03.01.001	Колпак	1	
БЧ		2	67.03.01.002	Ручка		
				Круг В-15 ГОСТ 2590-71 / ВСт3сп3 ГОСТ 535-79	1	0,250 кг

Типовой проект 903-2-18 Альбом 7.2

Изм.	Лист	№ докум.	Подпись	Дата
Разраб.		Ионова		
Пров.		Колмец		
Гл. спец.		Сухоносов		
Н. контр.		Колмец		
Утв.		Рубинс		

67.03.01.000

Крышка

Лит. | Лист | Листов 1

Госстрой Латв. ССР ЛАТГИПРОПРОМ г. Рига

Формат 11В

67.03.01.000 СБ

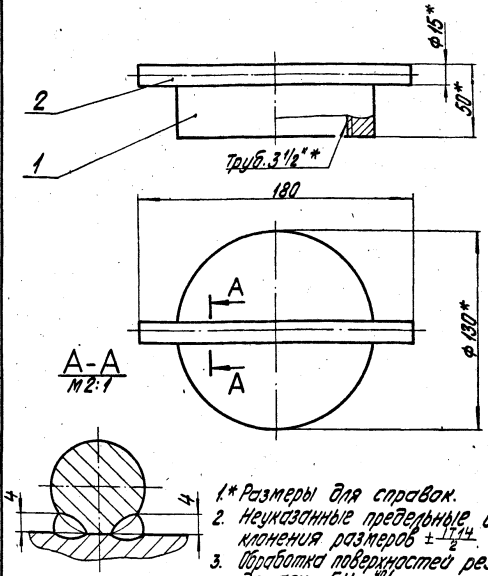

1.* Размеры для справок.
2. Неуказанные предельные отклонения размеров $\pm\frac{IT14}{2}$.
3. Обработка поверхностей реза детали БЧ 40
4. Сварка ручная дуговая.

Изм.	Лист	№ докум.	Подпись	Дата
Разраб.		Ионова		
Пров.		Колмец		
Гл. спец.		Сухоносов		
Н. контр.		Колмец		
Утв.		Рубинс		

67.03.01.000 СБ

Крышка

Сборочный чертеж

Лит. | Масса 2,53 | Масштаб 1:2

Лист | Листов 1

Госстрой Латв. ССР ЛАТГИПРОПРОМ г. Рига

Формат 11В

67.03.01.001

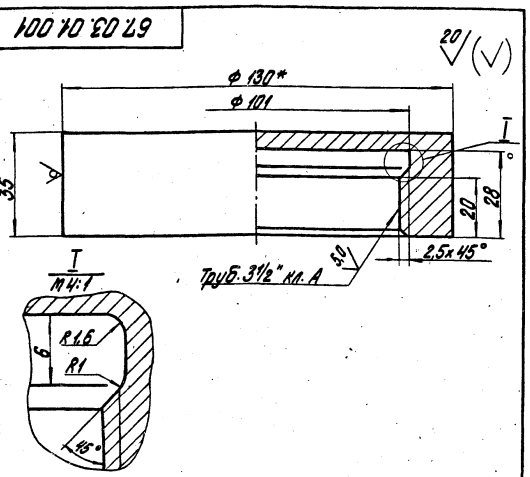

1.* Размер для справок.
2. Неуказанные предельные отклонения размеров $\pm\frac{IT14}{2}$.

Изм.	Лист	№ докум.	Подпись	Дата
Разраб.		Ионова		
Пров.		Колмец		
Гл. спец.		Сухоносов		
Н. контр.		Колмец		
Утв.		Рубинс		

67.03.01.001

Колпак

Лит. | Масса 2,28 | Масштаб 1:1

Лист | Листов 1

Круг В-130 ГОСТ 2590-71 / ВСт3сп3 ГОСТ 535-79

Госстрой Латв. ССР ЛАТГИПРОПРОМ г. Рига

Формат 11В

67.03.00.001

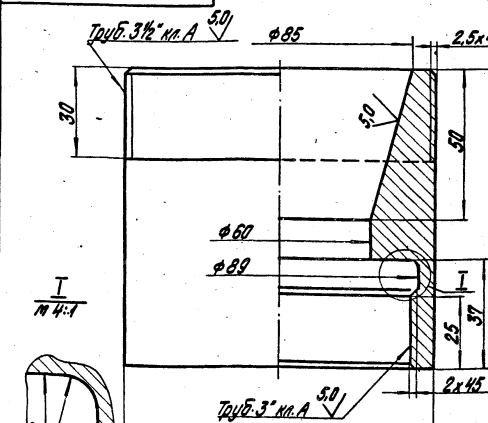

1.* Размер для справок.
2. Неуказанные предельные отклонения размеров: диаметров H14, h14, остальных $\pm\frac{IT16}{2}$.

Изм.	Лист	№ докум.	Подпись	Дата
Разраб.		Ионова		
Пров.		Колмец		
Гл. спец.		Сухоносов		
Н. контр.		Колмец		
Утв.		Рубинс		

67.03.00.001

Втулка

Лит. | Масса 2,89 | Масштаб 1:1

Лист | Листов 1

Круг В-105 ГОСТ 2590-71 / ВСт3сп3 ГОСТ 535-79

Госстрой Латв. ССР ЛАТГИПРОПРОМ г. Рига

Формат 11В

Типовой проект 903-2-18 Альбом 7.2

Формат	Зона	Поз.	Обозначение	Наименование	Кол.	Примечание
				Документация		
11			67.03.02.000 СБ	Сборочный чертеж		
				Детали		
11		1	67.03.02.001	Труба	1	
11		2	67.03.02.002	Фланец	1	
				Стандартные изделия		
		3		Отвод 90° 89×3,5 ГОСТ 17375-77	1	

Подпись и дата | Инв. № дубл. | Взам. инв. № | Подпись и дата | Инв. № подл.

Изм.	Лист	№ докум.	Подпись	Дата
Разраб.		Ионова		
Пров.		Колмец		
Гл. спец.		Сухоносов		
Н. контр.		Колмец		
Утв.		Рубина		

67.03.02.000

Отвод

Литера	Лист	Листов
		1

Госстрой Латв. ССР ЛАТГИПРОПРОМ г. Рига

Формат 11 в

67.03.02.000 СБ

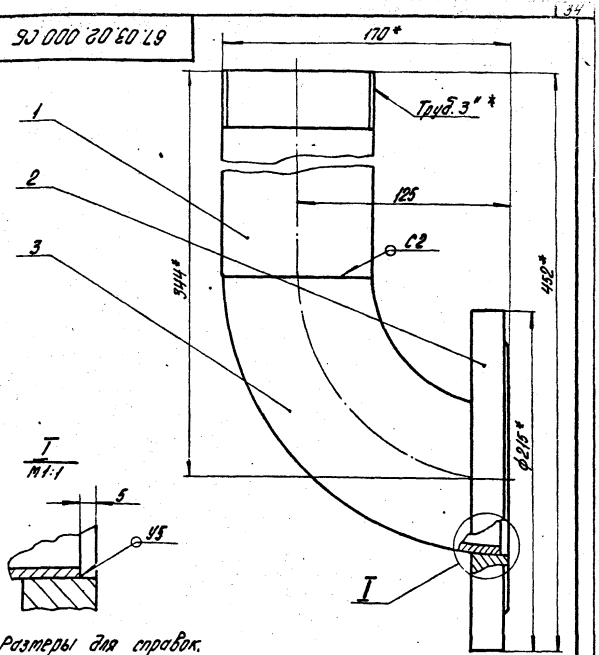

1.* Размеры для справок.
2. Неуказанные предельные отклонения размеров $\pm \frac{IT14}{2}$.
3. Сварные швы по ГОСТ 16037-80.

Подпись и дата | Инв. № дубл. | Взам. инв. № | Подпись и дата | Инв. № подл.

Изм.	Лист	№ докум.	Подпись	Дата
Разраб.		Ионова		
Пров.		Колмец		
Гл. спец.		Сухоносов		
Н. контр.		Колмец		
Утв.		Рубина		

67.03.02.000 СБ

Отвод

Сборочный чертеж.

Литера	Масса	Масштаб
	5,42	1:2

Лист | Листов 1

Госстрой Латв. ССР ЛАТГИПРОПРОМ г. Рига

Формат 11 в

Типовой проект 903-2-18 Альбом 7.2

67.03.02.001

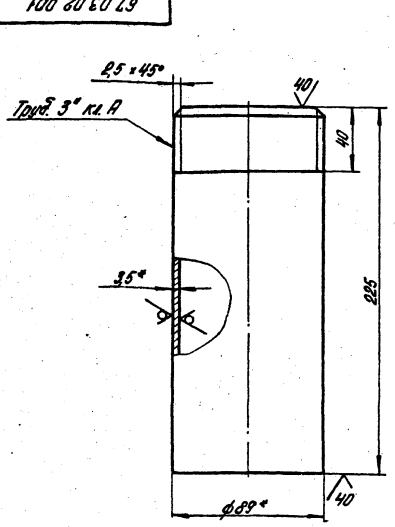

1.* Размеры для справок.
2. Неуказанные предельные отклонения размеров $\pm \frac{IT14}{2}$.

Подпись и дата | Инв. № дубл. | Взам. инв. № | Подпись и дата

Изм.	Лист	№ докум.	Подпись	Дата
Разраб.		Ионова		
Пров.		Колмец		

67.03.02.001

Труба

Литера	Масса	Масштаб
	1,66	1:2

Лист | Листов 1

Типовой проект 903-2-18 Альбом 7.2

67.03.02.002

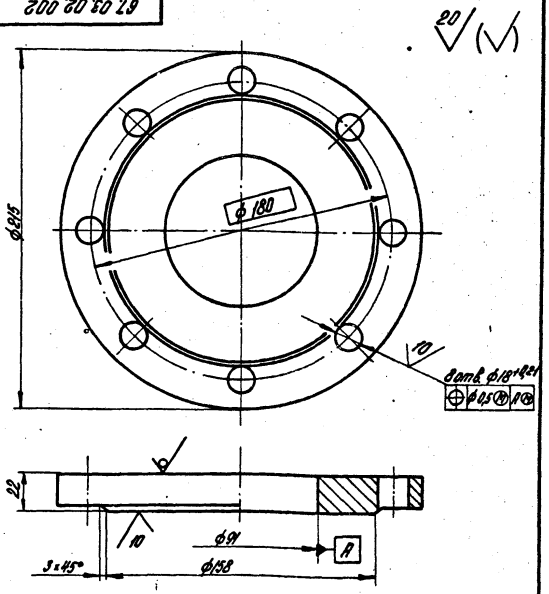

Неуказанные предельные отклонения размеров: диаметров H14, h14, остальных $\pm \frac{IT16}{2}$

Подпись и дата | Инв. № дубл. | Взам. инв. № | Подпись и дата

Изм.	Лист	№ докум.	Подпись	Дата
Разраб.		Ионова		
Пров.		Колмец		

67.03.02.002

Фланец

Литера	Масса	Масштаб
	2,16	1:2

Альбом 7.2

Типовой проект 903-2-18

Формат	Зона	Поз.	Обозначение	Наименование	Кол.	Примечание
				Документация		
11			67.05.00.000 СБ	Сборочный чертеж		
				Сборочные единицы		
11		1	67.05.01.000	Крышка	1	
				Детали		
11		2	67.05.00.001	Втулка	1	
11		3	67.05.00.002	Втулка	1	

Изм.	Лист	№ докум.	Подпись	Дата
Разраб.		Ионова		18.01
Пров.		Колмец		18.01
Гл. спец.		Сухоносов		
Н. контр.		Колмец		18.01
Утв.		Рубинс		

67.05.00.000

Штуцер Ду 150

Лит.	Лист	Листов
		1

Госстрой Латв. ССР ЛАТГИПРОПРОМ г. Рига

Формат 11В

Альбом 7.2

Типовой проект 903-2-18

67.05.00.000 СБ

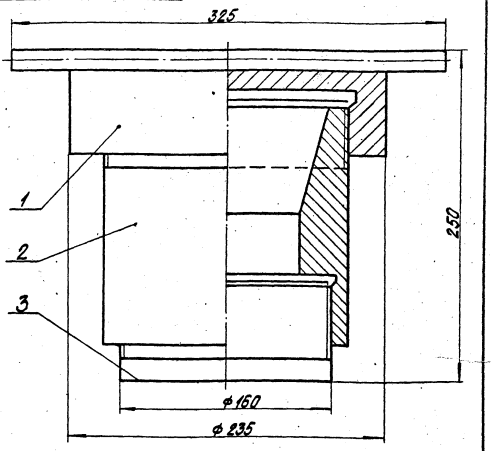

Размеры для справок.

Изм.	Лист	№ докум.	Подпись	Дата
Разраб.		Ионова		18.01
Пров.		Колмец		18.01
Гл. спец.		Сухоносов		
Н. контр.		Колмец		18.01
Утв.		Рубинс		

67.05.00.000 СБ

Штуцер Ду 150

Сборочный чертеж

Лит.	Масса	Масштаб
	33,5	1:2

Лист | Листов 1

Госстрой Латв. ССР ЛАТГИПРОПРОМ г. Рига

Формат 11В

Альбом 7.2

Типовой проект 903-2-18

67.05.00.001

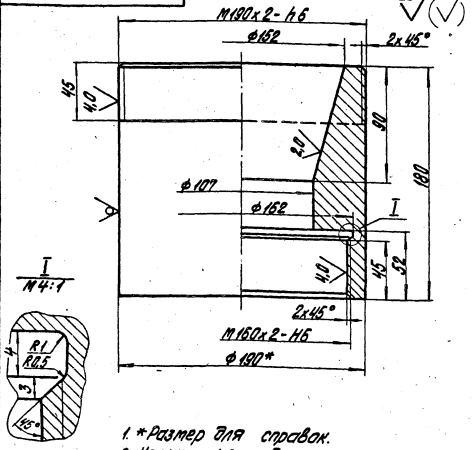

1. *Размер для справок.
2. Неуказанные предельные отклонения размеров: диаметров Н14, h14, остальных $\pm\frac{IT14}{2}$.

Изм.	Лист	№ докум.	Подпись	Дата
Разраб.		Ионова		18.01
Пров.		Колмец		18.01
Гл. спец.		Сухоносов		
Н. контр.		Колмец		18.01
Утв.		Рубинс		

67.05.00.001

Втулка

Лит.	Масса	Масштаб
	19,8	1:2

Лист | Листов 1

Круг В-190 ГОСТ 2590-71 / ВСт3сп3 ГОСТ 535-79

Госстрой Латв. ССР ЛАТГИПРОПРОМ г. Рига

Формат 11В

Альбом 7.2

Типовой проект 903-2-18

67.05.00.002

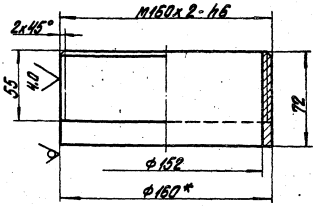

1. *Размер для справок.
2. Неуказанные предельные отклонения размеров: диаметров Н14, h14, остальных $\pm\frac{IT16}{2}$.

Изм.	Лист	№ докум.	Подпись	Дата
Разраб.		Ионова		18.01
Пров.		Колмец		18.01
Гл. спец.		Сухоносов		
Н. контр.		Колмец		18.01
Утв.		Рубинс		

67.05.00.002

Втулка

Лит.	Масса	Масштаб
	1,11	1:2

Лист | Листов 1

Круг В-160 ГОСТ 2590-71 / ВСт3сп3 ГОСТ 535-79

Госстрой Латв. ССР ЛАТГИПРОПРОМ г. Рига

Формат 11В

Альбом 7.2

Типовой проект 903-2-18

Форм.	Зона	Поз.	Обозначение	Наименование	Кол.	Примечание
				Документация		
11			67.05.01.000 СБ	Сборочный чертёж		
				Детали		
11		1	67.05.01.001	Колпак	1	
Б4		2	67.05.01.002	Ручка		
				Круг В15 ГОСТ 2590-71 / Вст3сп3 ГОСТ 535-79	1	0,45 кг

Инв. № подл. | Подп. и дата | Взам. инв. № | Инв. № дубл. | Подп. и дата

Изм.	Лист	№ докум.	Подп.	Дата
Разраб.		Ионова		18.VII
Пров.		Колмец		18.VII
Гл. спец.		Сухоносов		
Н. контр.		Колмец		18.VII
Утв.		Рубина		

67.05.01.000

Крышка

Лит.	Лист	Листов
		1

Госстрой Литва ССР ЛАТГИПРОПРОМ г. Рига

Формат 11В

67.05.01.000 СБ

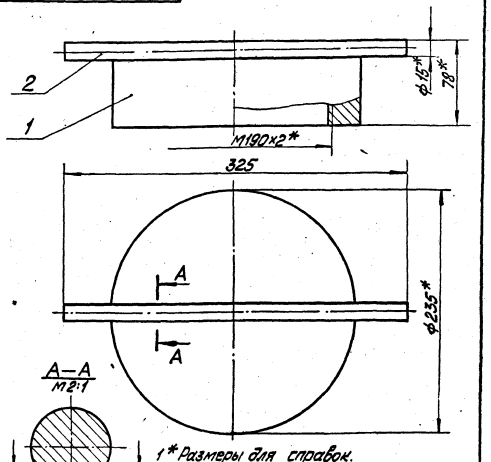

1* Размеры для справок.
2. Неуказанные предельные отклонения размеров $\pm\frac{IT14}{2}$.
3 Обработка поверхностей реза детали 40/.
4. Сварка ручная дуговая.

67.05.01.000 СБ

Изм.	Лист	№ докум.	Подп.	Дата
Разраб.		Ионова		18.VII
Пров.		Колмец		18.VII
Гл. спец.		Сухоносов		
Н. контр.		Колмец		18.VII
Утв.		Рубина		

Крышка. Сборочный чертёж

Лит.	Масса	Масштаб
	12,6	1:2

Лист | Листов 1

Госстрой Литва ССР ЛАТГИПРОПРОМ г. Рига

Формат 11В

67.05.01.001

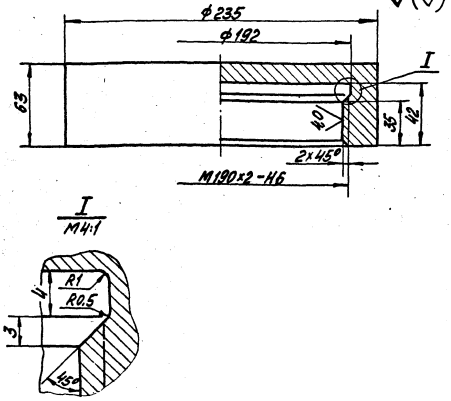

Неуказанные предельные отклонения размеров: диаметров Н14, h14, остальных $\pm\frac{IT16}{2}$.

67.05.01.001

Изм.	Лист	№ докум.	Подп.	Дата
Разраб.		Ионова		18.VII
Пров.		Колмец		18.VII

Колпак

Лит.	Масса	Масштаб
	12,1	1:2

Лист | Листов 1

67.10.00.001

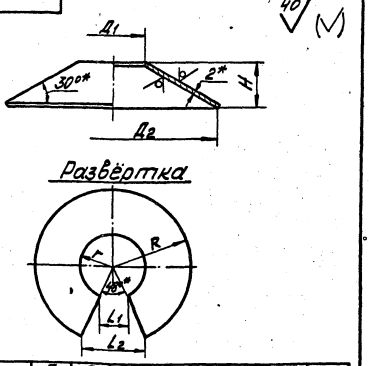

Обозначение	Д1, мм	Д2, мм	Н, мм	R, мм	r, мм	L1, мм	L2, мм	Масса кг
67.10.00.001	$91^{+0,87}$	$321^{+2,4}$	69	185	53	43	151	1,4
-01	135^{+1}	$381^{+2,4}$	74	220	78	63	179	1,8
-02	161^{+1}	$435^{+2,55}$	82	251	93	76	204	2,3
-03	$221^{+1,15}$	$506^{+2,75}$	85	292	128	104	238	2,9

1 * Размеры для справок
2. Неуказанные предельные отклонения размеров $\pm\frac{IT14}{2}$.

67.10.00.001

Изм.	Лист	№ докум.	Подп.	Дата
Разраб.		Ионова		18.VII
Пров.		Юдиньш		18.VII

Колпак

Лит.	Масса	Масштаб
	см. табл	—

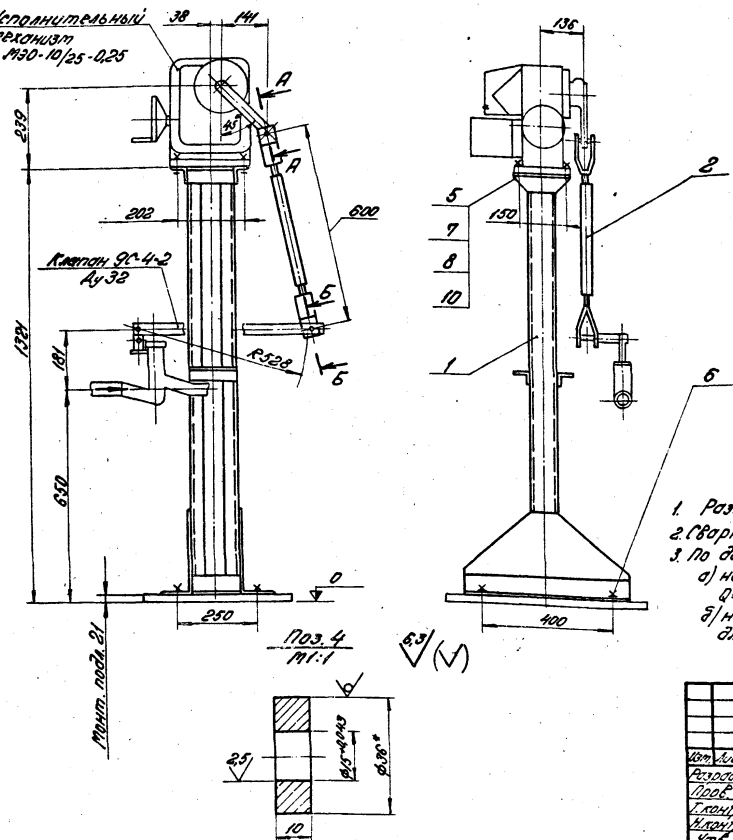

						104.118.33.00.000 СБ			
Изм.	Лист	№ докум.	Подпись	Дата	Сочленение механизма МЭО-10/25-0,25 с клапаном регулирующим 9с-4-2. Сборочный чертеж		Литера	Масса	Масштаб
Разраб.		Лещенков						42,0	1:10
Пров.		Уланов					Лист	Листов 1	
Т.контр.		Уланов					Госстрой Латв.ССР ЛАТГИПРОПРОМ г. Рига		
Н.контр.		Уланов							
Утв.		Шнайдер							

Формат А2

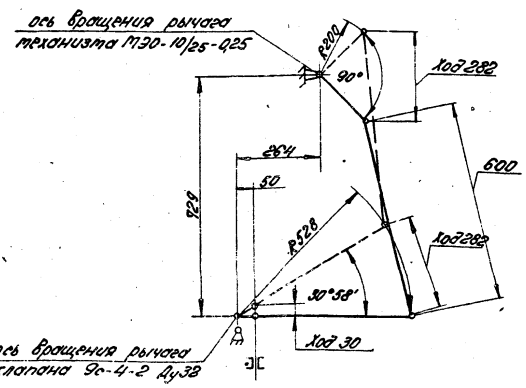

Размеры для справок

						104.118.33.00.000 КЗ			
Изм.	Лист	№ докум.	Подпись	Дата	Сочленение механизма МЭО-10/25-0,25 с клапаном регулирующим 9с-4-2. Схема кинематическая		Литера	Масса	Масштаб
Разраб.		Лещенков						—	—
Пров.		Уланов					Лист	Листов 1	
Т.контр.		Уланов					Госстрой Латв.ССР ЛАТГИПРОПРОМ г. Рига		
Н.контр.		Уланов							
Утв.		Шнайдер							

Формат А2

Формат	Зона	Поз.	Обозначение	Наименование	Кол.	Примечание
				Документация		
А2			104.118.33.00.000 СБ	Сборочный чертеж		
А1			104.118.33.00.000 КЗ	Схема кинематическая		
				Сборочные единицы		
А1		1	104.118.33.01.000	Опора	1	
А1		2	104.118.33.02.000	Штанга	1	
				Детали		
А1		3	104.118.33.00.001	Ось	1	
Б4		4	104.118.33.00.002	Шайба		
				Круг В.36 ГОСТ 2590-71 / В Ст 3 сп ГОСТ 535-79	2	0,070 кг
				Стандартные изделия		
		5		Болт М12-6g×50.58.016 ГОСТ 7798-70	4	
		6		Болт 1.1 М16×300 Вст3сп2 ГОСТ 24379.1-80	4	
		7		Гайка М12-7Н.5.016 ГОСТ 5915-70	4	
				Шайбы ГОСТ 11371-78		
		8		12-02-016	4	
		9		16-02-016	1	
		10		Шайба 12.65 Г.016. ГОСТ 6402-70	4	
		11		Штанит 3.2×22-005 ГОСТ 397-79	1	

						104.118.33.00.000			
Изм.	Лист	№ докум.	Подпись	Дата	Сочленение механизма МЭО-10/25-0,25 с клапаном регулирующим 9с-4-2		Литера	Лист	Листов 1
Разраб.		Лещенков					Госстрой Латв.ССР ЛАТГИПРОПРОМ г. Рига		
Пров.		Уланов							
Т.контр.		Уланов							
Н.контр.		Уланов							
Утв.		Шнайдер							

Формат А2

Типовой проект 903-2-18 Альбом 7.2

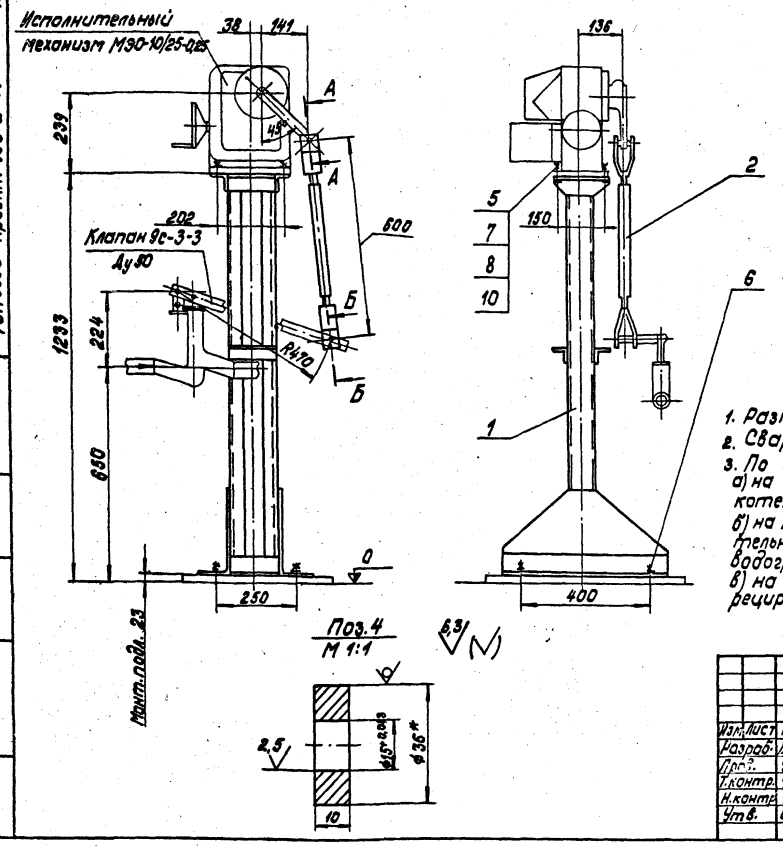

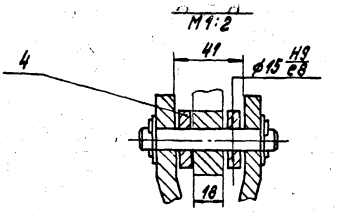

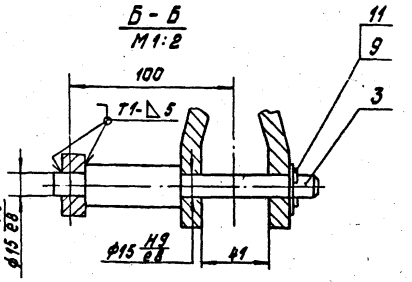

1. Размеры для справок.
2. Сварные швы по ГОСТ 5264-80.
3. По данному чертежу изготовить сочленения:
   а) на паропроводе к подогревателям мазута в котельную Q = 3,25 м³/ч для паровых котлов P_y=25.
   б) на паропроводе к подогревателям мазута в котельную Q = 6,5 м³/ч для паровых котлов P_y=25, для водогрейных котлов P_y=10.
   в) на паропроводе к подогревателю мазута рециркуляции для водогрейных котлов.

Изм.	Лист	№ докум.	Подпись	Дата
Разраб.		Ващенко		
Пров.		Ульмане		
Т.контр.		Ульмане		
Н.контр.		Ульмане		
Утв.		Шнайдер		

104.118.34.00.000 СБ

Сочленение механизма МЭО-10/25-0,25 с клапаном регулирующим 9с-3-3. Сборочный чертеж.

Лит.	Масса	Масштаб
	41,0	1:10
Лист	Листов 1	

Госстрой Латв. ССР ЛАТГИПРОПРОМ г. Рига

Формат 12Г

Типовой проект 903-2-18 Альбом 7.2

104.118.34.00.000 К2

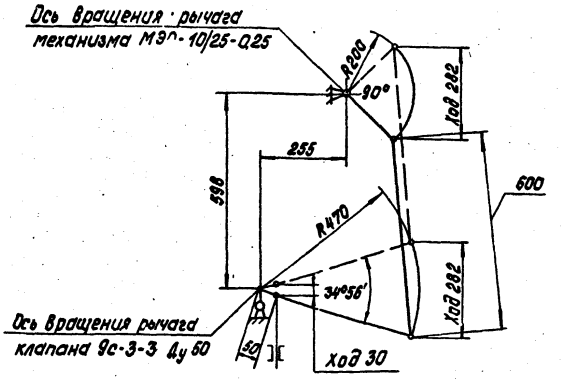

Размеры для справок.

Изм.	Лист	№ докум.	Подпись	Дата
Разраб.		Ващенко		
Пров.		Ульмане		
Т.контр.		Ульмане		
Н.контр.		Ульмане		
Утв.		Шнайдер		

104.118.34.00.000 К2

Сочленение механизма МЭО-10/25-0,25 с клапаном регулирующим 9с-3-3. Схема кинематическая

Лит.	Масса	Масштаб
	—	—
Лист	Листов 1	

Госстрой Латв. ССР ЛАТГИПРОПРОМ

Типовой проект 903-2-18 Альбом 7.2

Формат	Зона	Поз.	Обозначение	Наименование	Кол.	Примечание
				Документация		
12			104.118.34.00.000 СБ	Сборочный чертеж		
11			104.118.34.00.000 К2	Схема кинематическая		
				Сборочные единицы		
11		1	104.118.33.01.000-01	Опора	1	
11		2	104.118.33.02.000	Штанга	1	
				Детали		
11		3	104.118.33.00.001	Ось	1	
Б4		4	104.118.34.00.001	Шайба		
				Круг $\frac{B\ 36\ ГОСТ\ 2590-71}{ВСт3сп\ ГОСТ\ 535-79}$	2	0,070кг
				Стандартные изделия		
		5		Болт М12-6g×50.58.016 ГОСТ 7798-70	4	
		6		Болт 1.1М16-300 ВСт3сп2 ГОСТ 24379.1-80	4	
		7		Гайка М12-7Н.5.016 ГОСТ 5915-70	4	
				Шайбы ГОСТ 11371-78		
		8		12-02-016	4	
		9		16-02-016	1	
		10		Шайба 12.65Г.016 ГОСТ 6402-70	4	
		11		Шплинт 32×22-005 ГОСТ 397-79	1	

Изм.	Лист	№ докум.	Подпись	Дата
Разраб.		Ващенко		
Пров.		Ульмане		
Т.контр.		Ульмане		
Н.контр.		Ульмане		
Утв.		Шнайдер		

104.118.34.00.000

Сочленение механизма МЭО-10/25-0,25 с клапаном

Лит.	Лист	Листов
		1

Госстрой Латв. ССР

104.118.33.01.000 СБ

Альбом 7.2

Типовой проект 903-2-18

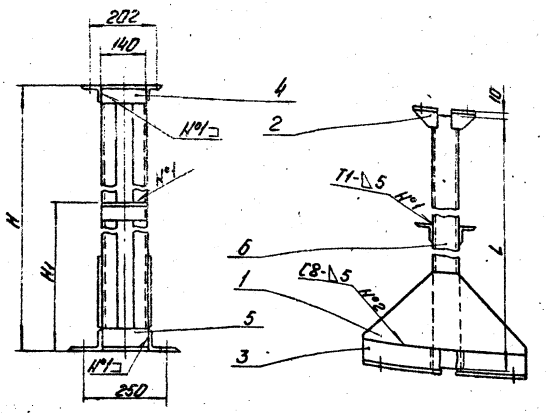

Размеры в мм

Обозначение	H	H_1	L	Масса, кг
104.118.33.01.000	1300	700	1280	36,8
-01	1210	650	1190	35,6

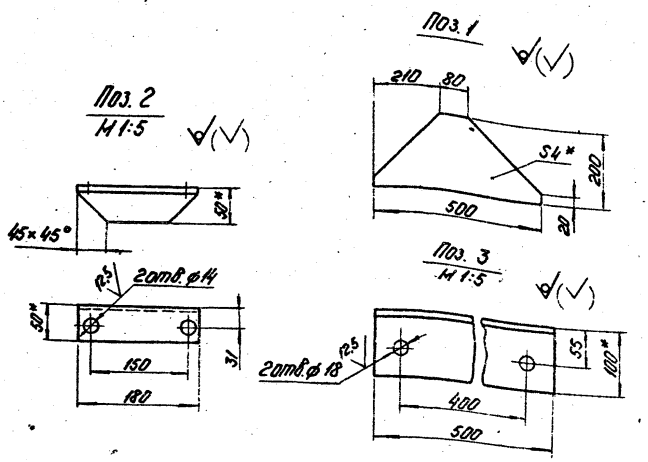

1 * Размеры для справок.

2 Неуказанные предельные отклонения размеров: отверстий Н14; валов h14; остальных $\pm \frac{IT14}{2}$.

3 Сварные швы по ГОСТ 5264-80. Сварку производить швом Н1-△5 ⊐, кроме мест, указанных на чертеже.

4 Шероховатость поверхностей кромок реза 50√.

Изм.	Лист	№ докум.	Подп.	Дата	104.118.33.01.000 СБ			
Разраб.		Пшеничнов			Опора	Лит.	Масса	Масштаб
Пров.		Улмане			Сборочный чертеж		См.табл.	—
Т.контр.		Улмане				Лист	Листов 1	
Н.контр.		Улмане				Госстрой	Латв.ССР	
Утв.		Шнайдер				ЛАТГИПРОПРОМ г. Рига		

Формат 12

Альбом 7.2

Типовой проект 903-2-18

Формат	Зона	Поз.	Обозначение	Наименование	Кол.	Примечание
			Переменные данные для исполнений			
				104.118.33.01.000		
				Материалы		
		6		Швеллер 8ПГОСТ 8240-72 / ВСт3сп ГОСТ 535-79	2,56	м
				104.118.33.01.000-01		
				Материалы		
		6		Швеллер 8ПГОСТ 8240-72 / ВСт3сп ГОСТ 535-79	2,38	м

Изм.	Лист	№ докум.	Подп.	Дата	104.118.33.01.000	Лист 2

Формат 11

Альбом 7.2

Типовой проект 903-2-18

Формат	Зона	Поз.	Обозначение	Наименование	Кол.	Примечание
				Документация		
12			104.118.33.01.000 СБ	Сборочный чертеж		
				Детали		
Б4		1	104.118.33.01.001	Косынка		
				Лист Б-ПН-4 ГОСТ 19903-74 / ВСт3сп ГОСТ 14637-79	2	2,15 кг
Б4		2	104.118.33.01.002	Полка		
				Уголок Б-50×50×5 ГОСТ 8509-72 / ВСт3сп ГОСТ 535-79	2	0,67 кг
Б4		3	104.118.33.01.003	Полка		
				Уголок Б-100×63×7 ГОСТ 8510-72 / ВСт3сп ГОСТ 535-79	2	4,35 кг
				Материалы		
		4		Уголок Б-50×50×5 ГОСТ 8509-72 / ВСт3сп ГОСТ 535-79	0,56	м
		5		Уголок Б-100×63×7 ГОСТ 8510-72 / ВСт3сп ГОСТ 535-79	0,28	м

Изм.	Лист	№ докум.	Подп.	Дата	104.118.33.01.000			
Разраб.		Пшеничнов			Опора	Лит.	Лист 1	Листов 2
Пров.		Улмане				Госстрой	Латв.ССР	
Т.контр.		Улмане				ЛАТГИПРОПРОМ г. Рига		
Н.контр.		Улмане						
Утв.		Шнайдер						

Формат 11

Типовой проект 903-2-18 Альбом

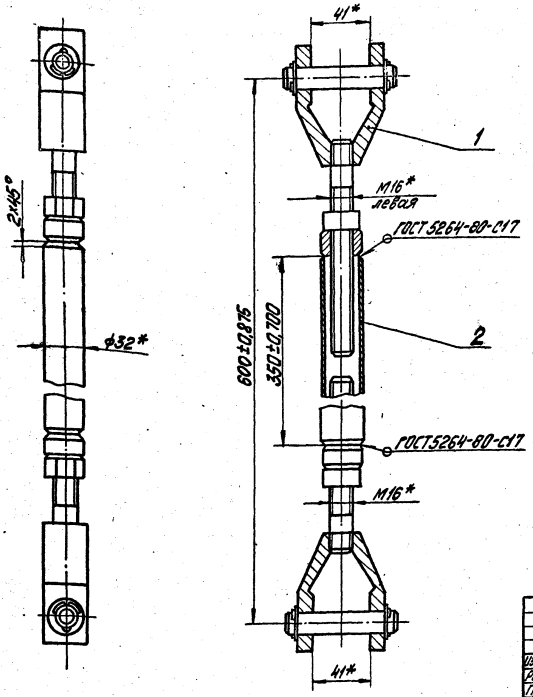

1* Размеры для справок.

2 Шероховатость поверхностей кромок реза поз.2-$\sqrt{50}$.

Изм.	Лист	№ докум.	Подп.	Дата	104.118.33.02.000 СБ			
Разраб.		Лащенко			Штанга Сборочный чертёж	Лит	Масса 3,0	Масштаб 1:2
Пров.		Улмане				Лист	Листов 1	
Т.контр.		Улмане				Госстрой Латвийск. ЛАТГИПРОПРОМ г. Рига		
Н.контр.		Улмане						
Утв.		Шнайдер						

Копировал [illegible] Формат 12

Типовой проект 903-2-18 Альбом 7.2

104.118.33.00.001

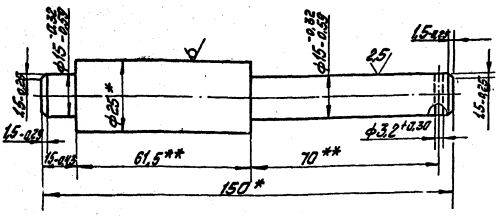

1. * Размер для справок.

2 ** Размер уточняется по штанге.

Изм.	Лист	№ докум.	Подпись	Дата	104.118.33.00.001			
Разраб.		Лащенко			Ось	Лит	Масса 0,38	Масштаб 1:1
Пров.		Улмане				Лист	Листов 1	
Т.контр.		Улмане				Госстрой Латвийск. ЛАТГИПРОПРОМ		
Н.контр.		Улмане						

Копировал [illegible] Формат 12

Типовой проект 903-2-18 Альбом 7.2

Форм.	Зона	Поз.	Обозначение	Наименование	Кол.	Примечание
				Документация		
12			104.118.33.02.000 СБ	Сборочный чертёж		
				Прочие изделия		
		1		Штанга ШРМ ТУ-25.02.1612-75	1	
				Материалы		
		2		Труба 32×3 ГОСТ 8734-75 / 820 ГОСТ 8733-74	0,35	м

Изм.	Лист	№ докум.	Подп.	Дата	104.118.33.02.000			
Разраб.		Лащенко			Штанга	Лит	Лист	Листов 1
Пров.		Улмане				Госстрой Латвийск. ЛАТГИПРОПРОМ		
Т.контр.		Улмане						
Н.контр.		Улмане						

gost.e-ecolog.ru