ТИПОВОЙ ПРОЕКТ
903-2-18

УСТАНОВКА МАЗУТОСНАБЖЕНИЯ Q=3,25 И 6,5 м³/ч С РЕЗЕРВУАРАМИ 2×100, 2×250(200), 2×500(400) м³

АЛЬБОМ 7.1

МЕТАЛЛОКОНСТРУКЦИИ ВСПОМОГАТЕЛЬНОГО ОБОРУДОВАНИЯ И УСТРОЙСТВ МАЗУТОНАСОСНОЙ

				Привязан	
Инв.№					

gost.e-ecolog.ru

ТИПОВОЙ ПРОЕКТ
903-2-18

УСТАНОВКА МАЗУТОСНАБЖЕНИЯ Q=3,25 И 6,5 м³/ч С РЕЗЕРВУАРАМИ 2×100, 2×250(200), 2×500(400) м³

АЛЬБОМ 7.1

СОСТАВ ПРОЕКТА

АЛЬБОМ 1.1	Мазутонасосная. Части: тепломеханическая, автоматизация, электротехническая.
АЛЬБОМ 1.2	Мазутонасосная. Архитектурно-строительная часть.
АЛЬБОМ 1.3	Мазутонасосная. Санитарно-техническая часть.
АЛЬБОМ 1.4	Мазутонасосная. Нетиповые изделия архитектурно-строительной части.
АЛЬБОМ 1.5	Блоки тепломеханического оборудования.
АЛЬБОМ 2.1	Сооружения слива мазута, слив и хранение жидких присадок. Части: тепломеханическая, архитектурно-строительная, автоматизация, электротехническая.
АЛЬБОМ 2.2	Сооружения слива мазута, слив и хранение жидких присадок. Нетиповые изделия архитектурно-строительной части.
АЛЬБОМ 3.1	Приёмная ёмкость. Части: тепломеханическая, архитектурно-строительная, автоматизация.
АЛЬБОМ 3.2	Приёмная ёмкость. Нетиповые изделия архитектурно-строительной части.
АЛЬБОМ 4.1 ЧАСТЬ 1	Резервуарный парк с железобетонными резервуарами 2×100 м³. Части: тепломеханическая, архитектурно-строительная, автоматизация, электротехническая, отопление и вентиляция.
АЛЬБОМ 4.1 ЧАСТЬ 2	Резервуарный парк с железобетонными резервуарами 2×100 м³. Нетиповые изделия архитектурно-строительной части.
АЛЬБОМ 4.2 ЧАСТЬ 1	Резервуарный парк с железобетонными резервуарами 2×250 м³. Части: тепломеханическая, архитектурно-строительная, автоматизация, электротехническая, отопление и вентиляция.
АЛЬБОМ 4.2 ЧАСТЬ 2	Резервуарный парк с железобетонными резервуарами 2×250 м³. Нетиповые изделия архитектурно-строительной части.
АЛЬБОМ 4.3 ЧАСТЬ 1	Резервуарный парк с железобетонными резервуарами 2×500 м³. Части: тепломеханическая, архитектурно-строительная, автоматизация, электротехническая, отопление и вентиляция.
АЛЬБОМ 4.3 ЧАСТЬ 2	Резервуарный парк с железобетонными резервуарами 2×500 м³. Нетиповые изделия архитектурно-строительной части.
АЛЬБОМ 4.4	Резервуарный парк с металлическими резервуарами 2×100 м³. Части: тепломеханическая, архитектурно-строительная, автоматизация, электротехническая, отопление и вентиляция.

Привязан

Инв. №

СОСТАВ ПРОЕКТА

АЛЬБОМ 4.5	Резервуарный парк с металлическими резервуарами 2×200 м³. Части: тепломеханическая, архитектурно-строительная, автоматизация, электротехническая, отопление и вентиляция.
АЛЬБОМ 4.6	Резервуарный парк с металлическими резервуарами 2×400 м³. Части: тепломеханическая архитектурно-строительная, автоматизация, электротехническая отопление и вентиляция.
АЛЬБОМ 5.1	Генеральный план. Инженерные сети (вариант автослива с железобетонными резервуарами 2×100, 2×250 м³). Части: тепломеханическая, архитектурно-строительная, автоматизация, электротехническая, водопровод и канализация, тепловые сети.
АЛЬБОМ 5.2	Генеральный план. Инженерные сети (вариант железнодорожного слива с железобетонными резервуарами 2×500 м³). Части: тепломеханическая, архитектурно-строительная, автоматизация, электротехническая, водопровод и канализация, тепловые сети.
АЛЬБОМ 5.3	Генеральный план. Инженерные сети (вариант автослива с металлическими резервуарами 2×100, 2×200 м³). Части: тепломеханическая, архитектурно-строительная, автоматизация, электротехническая, водопровод и канализация, тепловые сети.
АЛЬБОМ 5.4	Генеральный план. Инженерные сети (вариант железнодорожного слива с металлическими резервуарами 2×400 м³). Части: тепломеханическая, архитектурно-строительная, автоматизация, электротехническая, водопровод и канализация, тепловые сети.
АЛЬБОМ 6.1	Задание заводу-изготовителю на щиты автоматики и КИП (вариант с сооружениями жидких присадок).
АЛЬБОМ 6.2	Задание заводу-изготовителю на щиты автоматики и КИП (вариант без сооружений жидких присадок).
АЛЬБОМ 6.3	Задание заводу-изготовителю на щиты управления крупноблочные (вариант с сооружениями жидких присадок).
АЛЬБОМ 6.4	Задание заводу-изготовителю на щиты управления крупноблочные (вариант без сооружений жидких присадок).
АЛЬБОМ 7.1	Металлоконструкции вспомогательного оборудования и устройств мазутонасосной.
АЛЬБОМ 7.2	Металлоконструкции оборудования и устройств слива мазута, слива и хранения жидких присадок. Сочленения исполнительных механизмов с регулирующими органами.
АЛЬБОМ 7.3	Металлоконструкции оборудования и устройств приёма и хранения мазута.
АЛЬБОМ 8.1	Сметы. Общая часть.
АЛЬБОМ 8.2 КНИГА 1	Сметы. Мазутонасосная.
АЛЬБОМ 8.2 КНИГА 2	Сметы. Мазутонасосная.

Привязан

Инв. №

СОСТАВ ПРОЕКТА

АЛЬБОМ 8.3	Сметы. Сооружения слива мазута, слив и хранение жидких присадок.
АЛЬБОМ 8.4	Сметы. Приемная емкость.
АЛЬБОМ 8.5	Сметы. Резервуарный парк с железобетонными резервуарами.
АЛЬБОМ 8.6	Сметы. Резервуарный парк с металлическими резервуарами.
АЛЬБОМ 8.7 КНИГИ 1, 2	Сметы. Генеральный план. Инженерные сети.
АЛЬБОМ 9.1	Заказные спецификации. Мазутонасосная.
АЛЬБОМ 9.2	Заказные спецификации. Сооружения слива мазута, слив и хранение жидких присадок.
АЛЬБОМ 9.3	Заказные спецификации. Приемная емкость. Резервуарный парк.
АЛЬБОМ 9.4	Заказные спецификации. Инженерные сети.
АЛЬБОМ 10	Ведомости потребности в материалах.

ПРИМЕНЕННЫЕ ТИПОВЫЕ ПРОЕКТЫ

Типовой проект 704-1-52 Альбом I, III	Стальной вертикальный цилиндрический резервуар для нефти и нефтепродуктов емкостью 400 м³ (распространяет Казахский филиал ЦИТП г. Алма-Ата).
Типовой проект 704-1-49 Альбом I, III	Стальной вертикальный цилиндрический резервуар для нефти и нефтепродуктов емкостью 100 м³ (распространяет Казахский филиал ЦИТП г. Алма-Ата).
Типовой проект 704-1-109 Альбом I, III	Резервуар стальной горизонтальный для нефтепродуктов емкостью 25 м³ (распространяет Киевский филиал ЦИТП).
Типовой проект 704-1-107 Альбом I, III	Резервуар стальной горизонтальный для нефтепродуктов емкостью 5 м³ (распространяет Киевский филиал ЦИТП).
Типовой проект 4-18-841 Альбом I, II, III, IV	Резервуар для воды емкостью 250 м³ железобетонный прямоугольный заглубленный из сборных унифицированных конструкций заводского изготовления (распространяет Тбилисский филиал ЦИТП).
Типовой проект 902-2-338 Альбом I, II, III	Очистные сооружения замазученных балластных сточных вод производительностью 5 л/сек для установок мазутоснабжения котельных (распространяет ЦИТП г. Москва).
Типовой проект 704-1-50 Альбом I, III	Стальной вертикальный цилиндрический резервуар для нефти и нефтепродуктов емкостью 200 м³ (распространяет Казахский филиал ЦИТП г. Алма-Ата).

Разработан
проектным институтом
ЛАТГИПРОПРОМ

Утвержден и введен в действие
институтом „Латгипропром"
с 1 февраля 1982 г.
Приказ № 227 от 21 октября 1981 г.

Главный инженер института /В. Овчаров/
Главный инженер проекта /А. Дутан/

				привязан
Инв. №				

Содержание альбома

Обозначение	Наименование	№ страницы	Обозначение	Наименование	№ страницы
			28.06.02.000 СБ	Крышка	21
26.20.00.000 СБ	фильтр грубой очистки мазута Ду150	5	28.06.03.000 СБ	Плита с кронштейном	22
26.20.00.000	фильтр грубой очистки мазута Ду150	6	28.06.03.001	Кронштейн	23
26.20.01.000	Корпус	6	28.06.03.002	Плита	23
26.20.01.000 СБ	Корпус	7			
26.20.01.001	Кожух	8			
26.20.01.002	Патрубок	8	67.02.00.001	Ниппель	24
26.20.01.003	Патрубок	9	67.06.00.000	Хомут	24
26.20.01.004	Патрубок	9	67.06.00.000 СБ	Хомут	25
26.20.01.005	Днище	10	67.06.00.001	Ушко	25
26.20.02.000	Крышка	10	67.08.00.001	Фланец	26
26.20.02.000 СБ	Крышка	11	67.08.00.002	Фланец	26
26.20.02.001	Скоба	11			
26.20.02.002	Крышка	12			
26.20.03.000	Сетка	12			
26.20.03.000 СБ	Сетка	13			
26.20.03.001	Сетка	13			
26.20.03.002	Донышко	14			
26.20.03.003	Ручка	14			
26.20.03.004	Бортик	15			
26.20.03.005	Связь	15			
28.06.01.000	Короб	16			
28.06.01.001	Стенка	16			
28.06.01.000 СБ	Короб	17			
28.06.01.100	Фланец	18			
28.06.01.100 СБ	Фланец	18			
28.06.01.200	Фланец	19			
28.06.01.200 СБ	Фланец	19			
28.06.02.000	Крышка	20			
28.06.03.000	Плита с кронштейном	20			

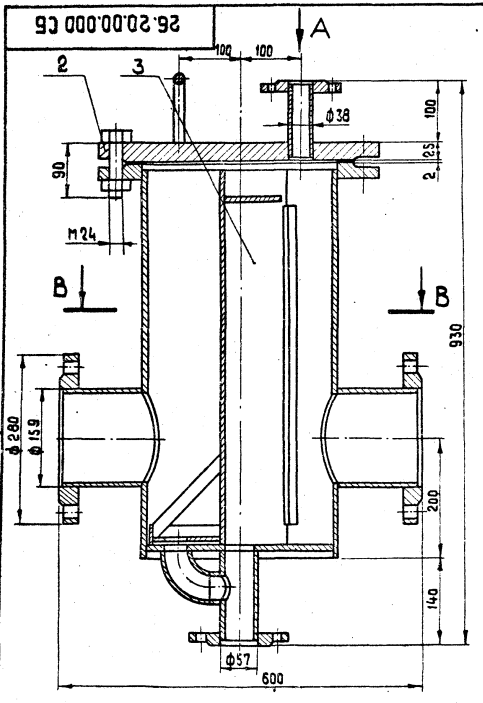

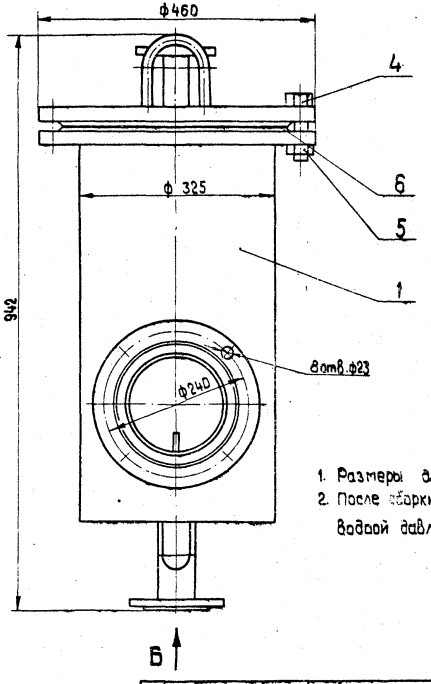

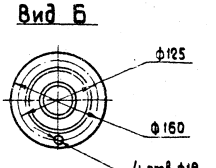

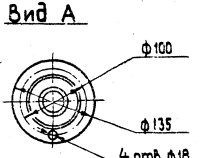

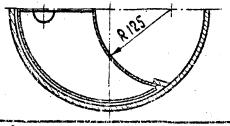

1. Размеры для справок
2. После сборки проверить на герметичность водой давлением 2 кг/см².

Изм.	Лист	№ докум.	Подпись	Дата	
Разраб.		Яблоньш			
Пров.		Зилгалбис			
Гл.спец.		Суконосов			
Н.контр.		Колтец			
Утв.		Рубина			

26.20.00.000 СБ

фильтр грубой очистки мазута Ду 150

Сборочный чертеж

Лит.	Масса	Масштаб
	125.4	1:5

Лист | Листов 1

Госстрой СССР ЛАТГИПРОНЕФТЕХИМ

Альбом 7.1

Типовой проект 903-2-18

Инв.№ подл. | Подпись и дата | Взам.инв.№ | Инв.№ дубл. | Подпись и дата

Типовой проект 903-2-18 Альбом 7.1

Формат	Зона	Поз.	Обозначение	Наименование	Кол.	Примечание
				Документация		
12			26.20.00.000 СБ	Сборочный чертеж		
				Сборочные единицы		
11		1	26.20.01.000	Корпус	1	
11		2	26.20.02.000	Крышка	1	
11		3	26.20.03.000	Сетка	1	
				Стандартные изделия		
		4		Болт М24×90.46		
				ГОСТ 7798-70*	12	
		5		Гайка М24.5		
				ГОСТ 5915-70*	12	
		6		Прокладка А-300-16		
				ГОСТ 15180-70	1	

Подпись и дата | Инв. № дубл. | Взам. инв. № | Подпись и дата | Инв. № подл.

Изм.	Лист	№ докум.	Подпись	Дата
Разраб.		Зилгалвис		
Пров.		Колтец		
Гл. спец.		Сухоносов		
Н. контр.		Колтец		
Утв.		Рудинс		

26.20.00.000

Фильтр грубой очистки мазута Ду 150

Литера	Лист	Листов
		1

Госстрой Латв. ССР ЛАТГИПРОПРОМ г. Рига

Формат 11

Типовой проект 903-2-18 Альбом 7.1

Формат	Зона	Поз.	Обозначение	Наименование	Кол.	Примечание
				Документация		
12			26.20.01.000 СБ	Сборочный чертеж		
				Детали		
11		1	26.20.01.001	Кожух	1	
11		2	26.20.01.002	Патрубок	2	
11		3	26.20.01.003	Патрубок	1	
11		4	26.20.01.004	Патрубок	1	
11		5	26.20.01.005	Днище	1	
Бч		6	26.20.01.006	Ребро		
				Полоса $\frac{8\times20\ ГОСТ\ 103-76}{ВСт3сп3\ ГОСТ\ 535-79}$		
				L = 550 ± 0,875 мм	2	0,7 кг
				Стандартные изделия		
		7		Отвод 90° 45×4		
				ГОСТ 17375-77	1	
				фланцы ГОСТ 1255-67		
		8		50-10	1	
		9		150-10	2	
		10		300-16	1	

Подпись и дата | Инв. № дубл. | Взам. инв. № | Подпись и дата | Инв. № подл.

Изм.	Лист	№ докум.	Подпись	Дата
Разраб.		Зилгалвис		28.8
Пров.		Колтец		28.8.81
Гл. спец.		Сухоносов		
Н. контр.		Колтец		28.8.81
Утв.		Рудинс		

26.20.01.000

Корпус

Литера	Лист	Листов
		1

Госстрой Латв. ССР ЛАТГИПРОПРОМ г. Рига

Формат 11

26.20.01.000 СБ

Альбом 7.1

Типовой проект 303-2-18

Инв. № подл. | Подпись и дата | Взам. инв. № | Инв. № дубл. | Подпись и дата

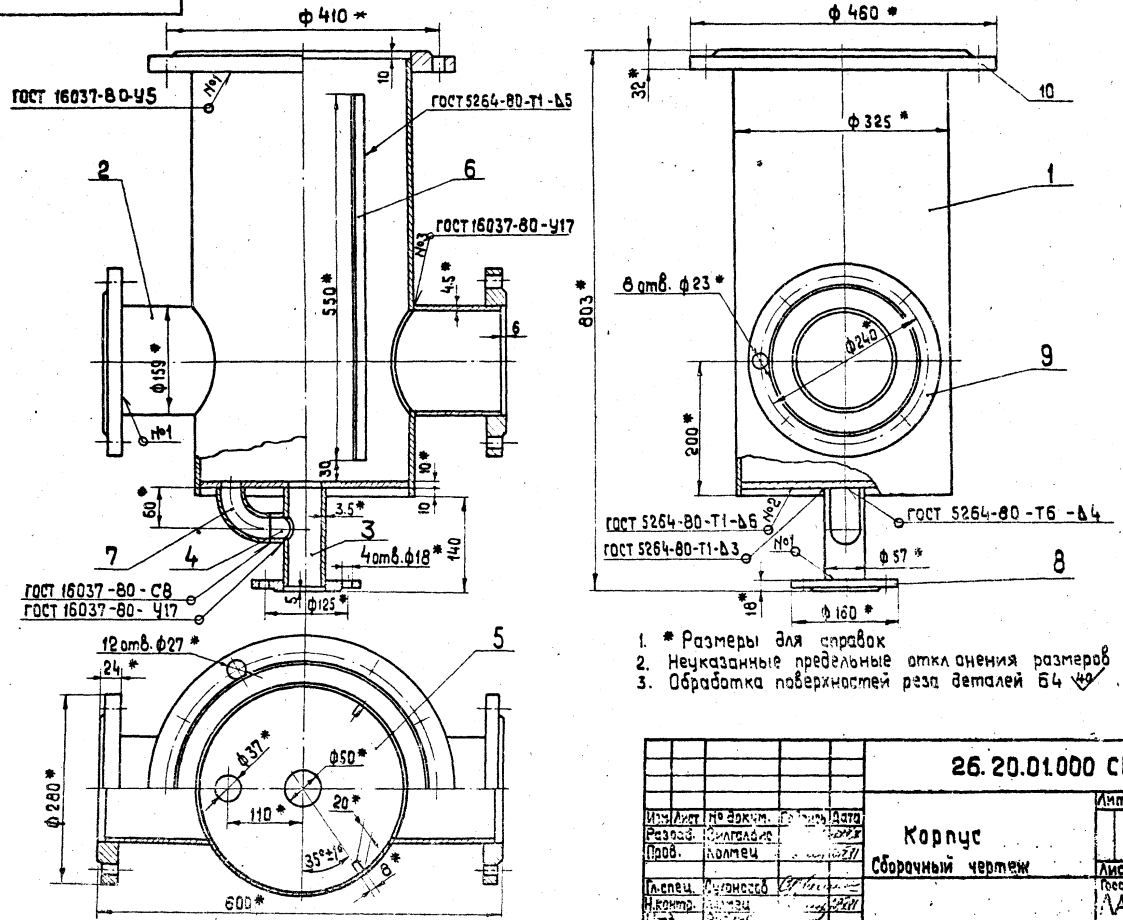

1. * Размеры для справок
2. Неуказанные предельные отклонения размеров $\pm \frac{IT14}{2}$
3. Обработка поверхностей реза деталей Б4 ⌀40

				26.20.01.000 СБ			
Изм.	Лист	№ докум.	Подпись	Дата	Корпус Сборочный чертеж	Лит.	Масса 7.7.6	Масштаб 1:5
Разраб.		Вилгалдис				Лист	Листов:
Пров.		Колмец				Госстрой Латв. ССР ЛАТГИПРОПРО	
Гл.спец.		Сухоносов					
Н.контр.		Колмец					
Утв.		Русинов				Формат	

Типовой проект 903-2-18 Альбом 7.1

26.20.01.001

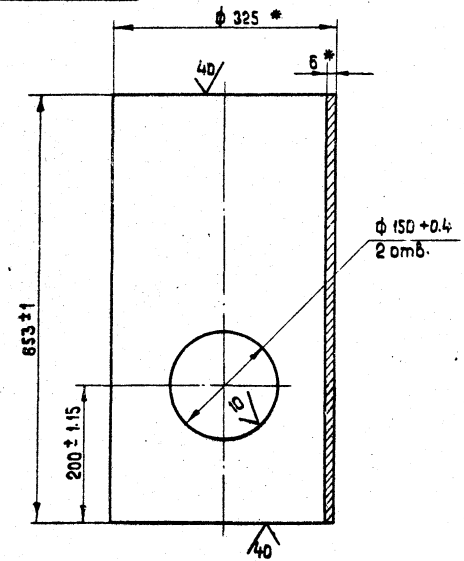

* Размеры для справок

Изм.	Лист	№ докум.	Подпись	Дата
Разраб.		Ионова		
Пров.		Зилгалвис		
Гл. спец.		Суконосов		
Н. контр.		Колмец		
Утв.		Рубине		

26.20.01.001

Кожух

Лит.	Масса	Масштаб
	30.83	1:5

Лист | Листов 1

Труба 325×6 ГОСТ 10704-76 / В Ст 3 пс 5 ГОСТ 10705-63*

Госстрой Латв. ССР ЛАТГИПРОПРОМ г. Рига

Формат 11 В

Инв. № подл. | Подп. и дата | Взам. инв. № | Инв. № дубл. | Подпись и дата

Типовой проект 903-2-18 Альбом 7.1

26.20.01.002

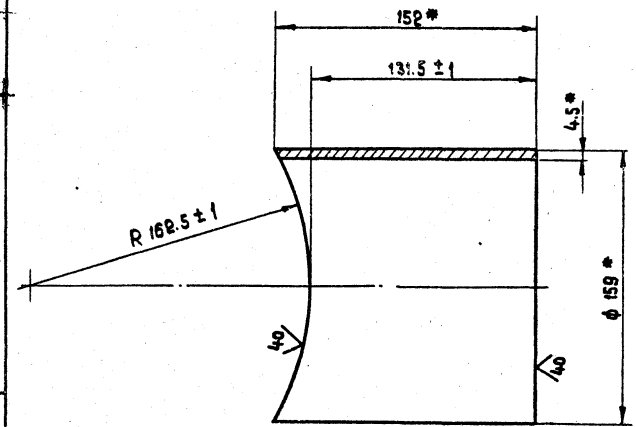

* Размеры для справок

Изм.	Лист	№ докум.	Подп.	Дата
Разраб.		Ионова		
Пров.		Зилгалвис		
Гл. спец.		Суконосов		
Н. контр.		Колмец		
Утв.		Рубине		

26.20.01.002

Патрубок

Лит.	Масса	Масштаб
	2.6	1:2

Лист | Листов 1

Труба 159×4.5 ГОСТ 10704-76 / В Ст 3 пс 5 ГОСТ 10705-63*

Госстрой Латв. ССР ЛАТГИПРОПРОМ г. Рига

Формат 11 В

Инв. № подл. | Подп. и дата | Взам. инв. № | Инв. № дубл. | Подпись и дата

Типовой проект 903-2-18 Альбом 7.1

26.20.01.003

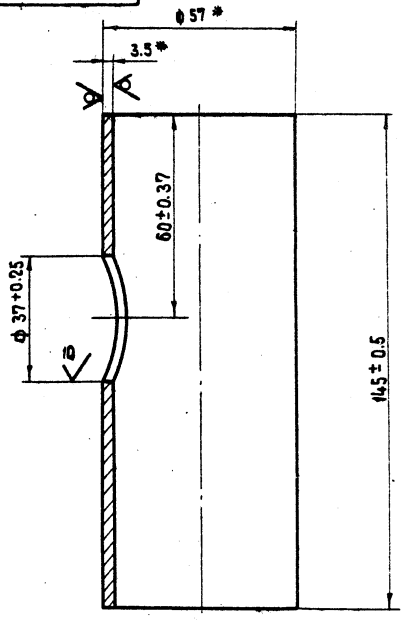

* Размеры для справок

Изм.	Лист	№ докум.	Подпись	Дата	26.20.01.003			
Разраб.		Иванова			Патрубок	Лит.	Масса	Масштаб
Пров.		Зилгалвис					0.65	1:1
Т. контр.		Суконосов				Лист	Листов 1	
Н. контр.		Колмец			Труба 57х3.5 ГОСТ 10704-76 / В ст 3 сп 5 ГОСТ 10705-83*	Госстрой Латв. ССР ЛАТГИПРОПРОМ г. Рига		
Утв.		Рудзис						

Формат А4

Типовой проект 903-2-18 Альбом 7.1

26.20.01.004

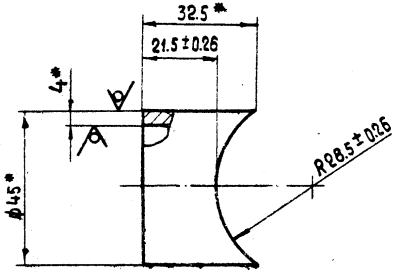

* Размеры для справок

Изм.	Лист	№ докум.	Подпись	Дата	26.20.01.004			
Разраб.		Иванова			Патрубок	Лит.	Масса	Масштаб
Пров.		Зилгалвис					0.11	1:1
Т. контр.		Суконосов				Лист	Листов 1	
Н. контр.		Колмец			Труба 45х4 ГОСТ 8734-75 / В ст 3 сп 5 ГОСТ 8733-74	Госстрой Латв. ССР ЛАТГИПРОПРОМ г. Рига		
Утв.		Рудзис						

Формат А4

Типовой проект 903-2-18 Альбом 7.1

26.20.01.005

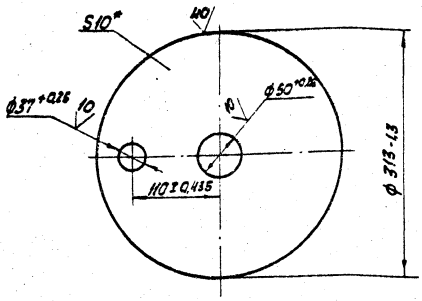

* Размер для справок.

Изм.	Лист	№ докум.	Подп.	Дата
Разраб.		Ионова		
Пров.		Зилгалвис		
Гл. спец.		Сухоносов		
Н. контр.		Колмец		
Утв.		Рудина		

26.20.01.005

Днище

Лит.	Масса	Масштаб
	5,8	1:4

Лист 10 ГОСТ 19903-74 / В Ст3 сп3 ГОСТ 14637-79

Лист | Листов 1

Госстрой Латв. ССР ЛАТГИПРОПРОМ г. Рига

Формат 11В

Инв. № подл. | Подп. и дата | Взам. инв. № | Инв. № дубл. | Подп. и дата

Типовой проект 903-2-18 Альбом 7.1

10

Формат	Зона	Поз.	Обозначение	Наименование	Кол.	Примечание
				Документация		
11			26.20.02.000СБ	Сборочный чертеж		
				Детали		
11		1	26.20.02.001	Скоба	1	
11		2	26.20.02.002	Крышка	1	
64		3	26.20.02.003	Патрубок		
				Труба 38×2 ГОСТ 10704-76 / В Ст3сп5 ГОСТ 10705-63*		
				L = 122 ± 0,5 мм	1	0,22кг
				Стандартные изделия		
		–		Заглушка 300-16		
				ГОСТ 12836-67		
				(Заготовка для		
				26.20.02.002)	1	
		4		Фланец 32-16		
				ГОСТ 1255-67	1	

Изм.	Лист	№ докум.	Подп.	Дата
Разраб.		Ионова		
Пров.		Зилгалвис		
Гл. спец.		Сухоносов		
Н. контр.		Колмец		
Утв.		Рудина		

26.20.02.000

Крышка

Лит.	Лист	Листов
		1

Госстрой Латв. ССР ЛАТГИПРОПРОМ г. Рига

Формат 11В

Инв. № подл. | Подп. и дата | Взам. инв. № | Инв. № дубл. | Подп. и дата

26.20.02.000 СБ

Типовой проект 903-2-18 Альбом 7.1

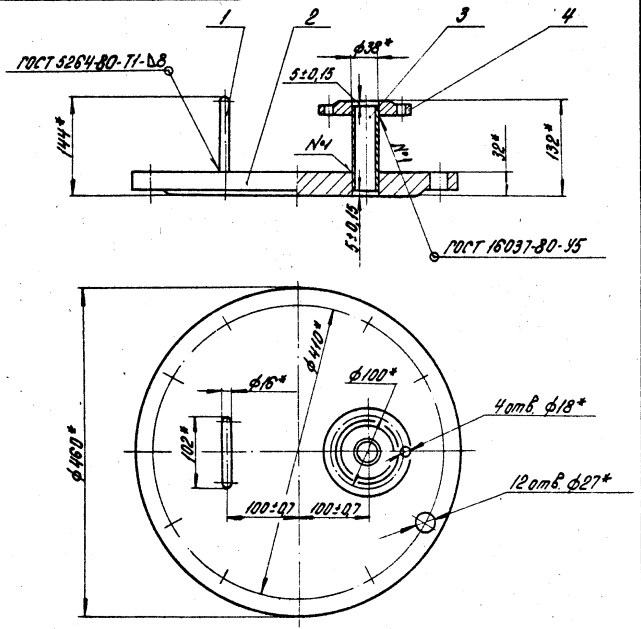

1.* Размеры для справок.

2. Обработка поверхностей реза детали БЧ 20

Изм.	Лист	№ докум.	Подпись	Дата	Крышка	Литера	Масса	Масштаб
Разраб.		Ионова			Сборочный чертеж.		31,7	1:5
Пров.		Зилгалвис				Лист	Листов 1	
Гл. спец.		Сухоносов				Госстрой Латв. ССР ЛАТГИПРОПРОМ г. Рига		
Н. контр.		Колтец						
Утв.		Рудинс						

Инв. № подл. | Подпись и дата | Взам. инв. № | Инв. № дубл. | Подпись и дата

Формат 11

26.20.02.001

Типовой проект 903-2-18 Альбом 7.1

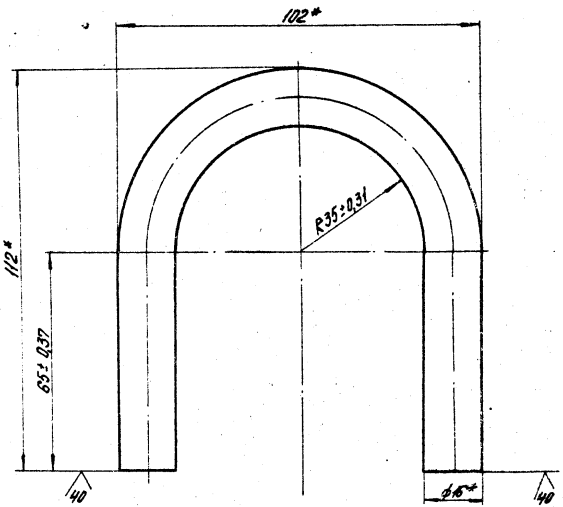

* Размеры для справок.

Изм.	Лист	№ докум.	Подпись	Дата	Скоба	Литера	Масса	Масштаб
Разраб.		Ионова					0,60	1:1
Пров.		Зилгалвис				Лист	Листов 1	
Гл. спец.		Сухоносов			Круг В-16 ГОСТ 2590-71 / 8 Ст 3 сп 3 ГОСТ 535-79	Госстрой Латв. ССР ЛАТГИПРОПРОМ г. Рига		
Н. контр.		Колтец						
Утв.		Рудинс						

Инв. № подл. | Подпись и дата | Взам. инв. № | Инв. № дубл. | Подпись и дата

Типовой проект 903-2-18 Альбом 7.1

26.20.02.002

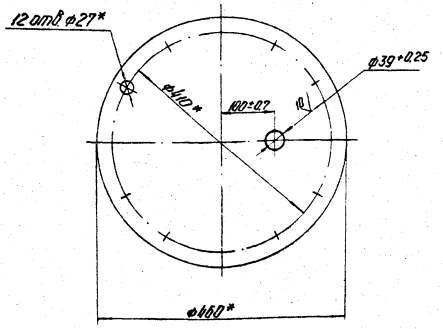

* Размеры для справок

26.20.02.002

Изм.	Лист	№ докум.	Подп.	Дата
Разраб.		Ионова		
Пров.		Зингалевич		
Гл. спец.		Гуковская		
Н. контр.		Кромеш		
Утв.		Рудинс		

Крышка

Лит.	Масса	Масштаб
	29,28	1:5

Лист | Листов 1

Заготовка: заглушка 300-16 ГОСТ 12836-67

Госстрой Лат. ССР ЛАТГИПРОПРОМ г. Рига

Формат 11В

Типовой проект 903-2-18 Альбом 7.1

12

Формат	Зона	Поз.	Обозначение	Наименование	Кол.	Примечание
				Документация		
12			26.20.03.000СБ	Сборочный чертеж		
				Детали		
11		1	26.20.03.001	Сетка	1	
11		2	26.20.03.002	Донышко	1	
11		3	26.20.03.003	Ручка	1	
11		4	26.20.03.004	Бортик	1	
11		5	26.20.03.005	Связь	1	

26.20.03.000

Изм.	Лист	№ докум.	Подп.	Дата
Разраб.		Ионова		
Пров.		Зингалевич		
Гл. спец.		Гуковская		
Н. контр.		Кромеш		
Утв.		Рудинс		

Сетка

Лит.	Лист	Листов
		1

Госстрой Лат. ССР ЛАТГИПРОПРОМ г. Рига

26.20.03.000 СБ

Типовой проект 903-2-18 Альбом 7.1

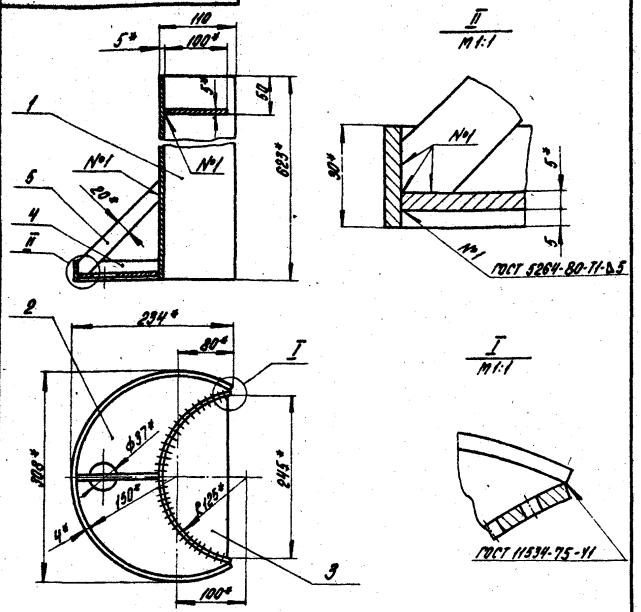

1.* Размеры для справок.

2. Неуказанные предельные отклонения размеров $\pm\frac{IT14}{2}$.

Изм.	Лист	№ докум.	Подпись	Дата	26.20.03.000 СБ			
Разраб.		Эйдиньш			Сетка	Литера	Масса	Масштаб
Пров.		Зилгалвис			Сборочный чертеж		9,5	1:5
Гл. спец.		Сухоносов				Лист	Листов 1	
Н. контр.		Колмец				Росстрой	Латв. ССР	
Утв.		Рудинс				ЛАТТИПРОПРОМ г. Рига		

Формат 11

Подпись и дата | Взам. инв. № | Инв. № дубл. | Подпись и дата | Инв. № подл.

26.20.03.001

Типовой проект 903-2-18 Альбом 7.1

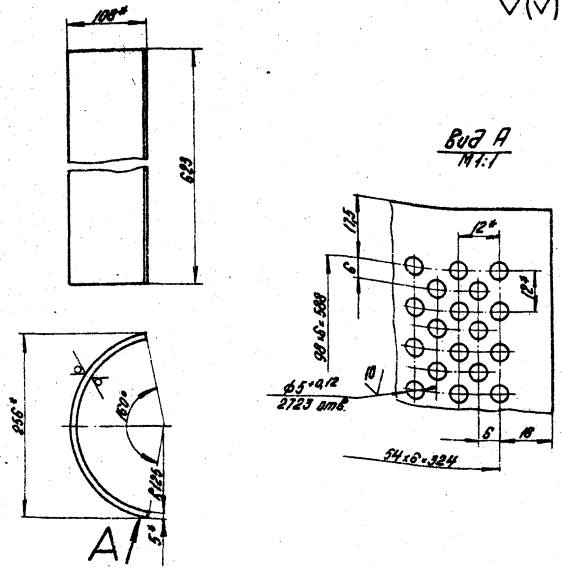

1.* Размеры для справок.

2. Неуказанные предельные отклонения размеров $\pm\frac{IT14}{2}$.

Изм.	Лист	№ докум.	Подпись	Дата	26.20.03.001			
Разраб.		Эйдиньш			Сетка	Литера	Масса	Масштаб
Пров.		Зилгалвис						1:5
Гл. спец.		Сухоносов				Лист	Листов	
Н. контр.		Колмец			Лист 5 ГОСТ 19903-74	Росстрой	Латв.	
Утв.		Рудинс			8 Ст3 сп3 ГОСТ 14637-79	ЛАТТИПРОПРОМ		

Формат 11

Подпись и дата | Взам. инв. № | Инв. № дубл. | Подпись и дата | Инв. № подл.

Типовой проект 903-2-18 Альбом 7.1

26.20.03.002

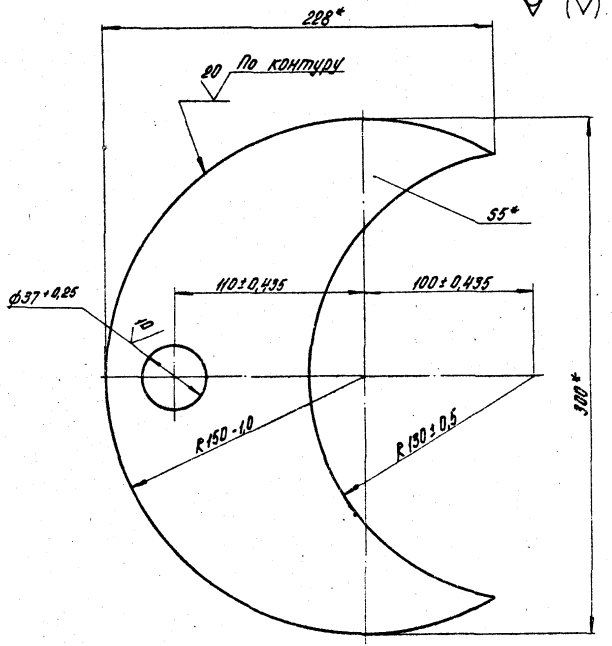

* Размеры для справок.

Изм.	Лист	№ докум.	Подпись	Дата
Разраб.		Ионова		
Пров.		Зилгалвис		
Гл. спец.		Сихоносов		
Н. контр.		Колтец		
Утв.		Рубинс		

Донышко

Литера	Масса	Масштаб
	1,4	1:2

Лист 5 ГОСТ 19903-74 / 8 Ст3 сп3 ГОСТ 14637-79

Лист Листов 1

Госстрой Латв. ССР ЛАТГИПРОПРОМ г. Рига

Формат 11

Инв. № подл. | Подпись и дата | Взам. инв. № | Инв. № дубл. | Подпись и дата

Типовой проект 903-2-18 Альбом 7.1

26.20.03.003

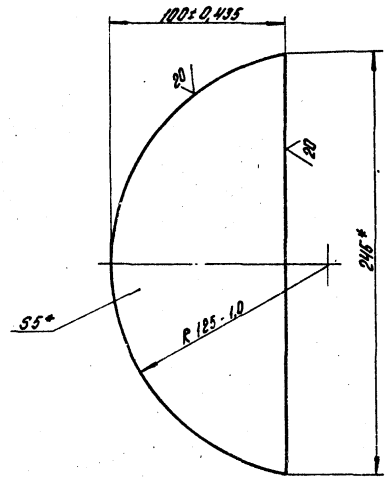

* Размеры для справок.

Изм.	Лист	№ докум.	Подпись	Дата
Разраб.		Ионова		
Пров.		Зилгалвис		
Гл. спец.		Сихоносов		
Н. контр.		Колтец		
Утв.		Рубинс		

Ручка

Литера	Масса	Масштаб
	0,72	1:2

Лист 5 ГОСТ 19903-74 / 8 Ст3 сп3 ГОСТ 14637-79

Лист Листов 1

Госстрой Латв. ССР ЛАТГИПРОПРОМ г. Рига

Формат 11

Инв. № подл. | Подпись и дата | Взам. инв. № | Инв. № дубл. | Подпись и дата

Типовой проект 903-2-16 Альбом 7.1

26.20.03.004

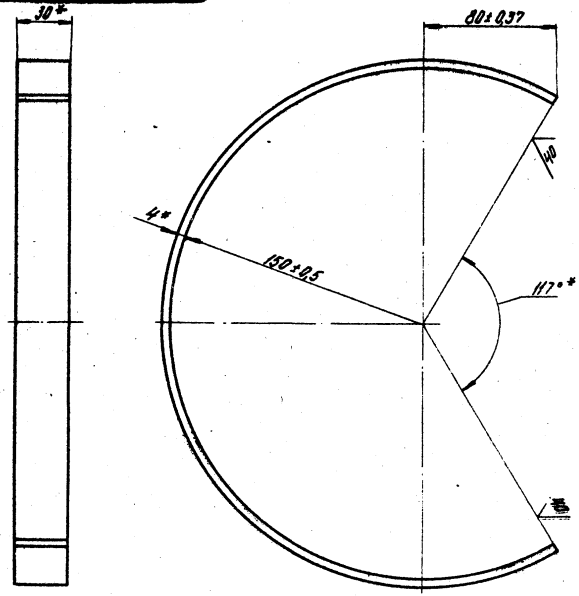

*Размеры для справок.

Изм.	Лист	№ докум.	Подпись	Дата
Разраб.		Иванова		
Пров.		Зиновьис		
Т. контр.				
Н. контр.				
Утв.				

26.20.03.004

Бортик

Литера	Масса	Масштаб
	0,61	1:2

Лист Листов 1

Полоса 4х30 ГОСТ 103-76 / Ст 3 сп 3 ГОСТ 535-79

Госстрой Латв. ССР ЛАТГИПРОПРОМ г. Рига

Формат А4

Инв. № подл. | Подпись и дата | Взам. инв. № | Инв. № дубл. | Подпись и дата

Типовой проект 903-2-18 Альбом 7.1

26.20.03.005

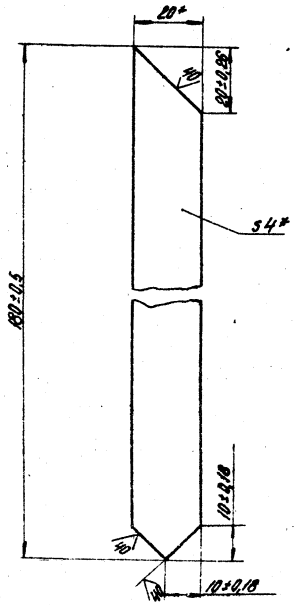

*Размеры для справок.

Изм.	Лист	№ докум.	Подпись	Дата
Разраб.		Иванова		
Пров.		Зиновьис		
Т. контр.				
Н. контр.				
Утв.				

26.20.03.005

СВ936

Литера	Масса	Масштаб
	0,11	1:1

Лист Листов 1

Полоса 4х20 ГОСТ 103-76 / Ст 3 сп 3 ГОСТ 535-79

Госстрой Латв. ССР ЛАТГИПРОПРОМ г. Рига

Формат А4

Инв. № подл. | Подпись и дата | Взам. инв. № | Инв. № дубл. | Подпись и дата

Альбом 7.1

Типовой проект 903-2-18

Формат	Зона	Поз.	Обозначение	Наименование	Кол.	Примечание
				Документация		
12			28.06.01.000 СБ	Сборочный чертеж		
				Сборочные единицы		
11		1	28.06.01.100	Фланец	1	
11		2	28.06.01.200	Фланец	1	
				Детали		
11		3	28.06.01.001	Стенка	2	
БЧ		4	28.06.01.002	Стенка		
				Лист 5 ГОСТ 19903-74 / Вст3сп3 ГОСТ 14637-79		
				280-1,3 × 890-2,3 мм	2	9,83 кг

Инв.№ подл. | Подп. и дата | Взам.инв.№ | Инв.№ дубл. | Подп. и дата

Изм.	Лист	№ докум.	Подп.	Дата	
Разраб.		Шишков			
Пров.		Зигмантас			
Т.контр.		Чукичев			
Н.контр.		Колмарь			
Утв.		Рубин			

28.06.01.000

Короб

Лит.	Масса	Масштаб

Листов

ЛАТГИПРОПРОМ г. Рига

Формат А1

Альбом 7.1

Типовой проект 903-2-18

100 10 90 82

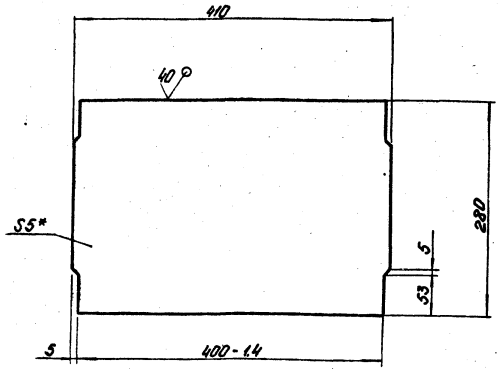

1. * Размер для справок.
2. Неуказанные предельные отклонения размеров $\pm \frac{IT14}{2}$.

Инв.№ подл. | Подп. и дата | Взам.инв.№ | Инв.№ дубл. | Подп. и дата

Изм.	Лист	№ докум.	Подп.	Дата	
Разраб.		Ирнова			
Пров.		Зигмантас			
Т.контр.		Чукичев			
Н.контр.		Колмарь			
Утв.		Рубин			

28.06.01.001

Стенка

Лит.	Масса	Масштаб
	4,52	1:4

Лист | Листов 1

Лист 5 ГОСТ 19903-74 / Вст3сп3 ГОСТ 14637-79

ЛАТГИПРОПРОМ г. Рига

Формат А1

28.06.01.000 СБ

Типовой проект 903-2-18 Альбом 7.1

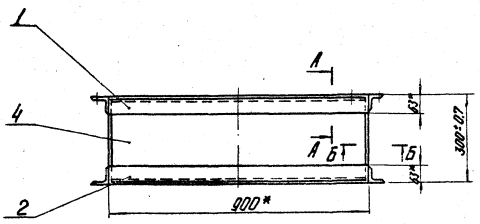

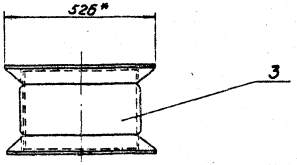

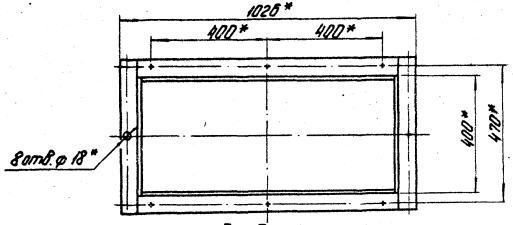

Б - Б
М1:2

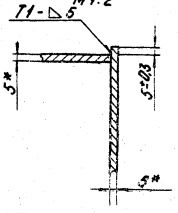

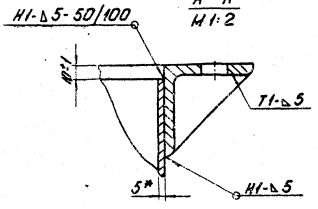

А - А
М1:2

1. * Размеры для справок.
2. Сварные швы по ГОСТ 5264-80.
3. Обработка поверхностей реза деталей 64 40/.

Изм.	Лист	№ докум.	Подп.	Дата	28.06.01.000 СБ		
Разраб.		Шмидт			Короб Сборочный чертеж	Лит.	Масса 61,3	Масштаб 1:10
Пров.		Дюсарбис				Лист	Листов 1
Гл.спец.		Гуляев				Гострой Дата СБ	
Н.контр.		Кадмец				ЛАГГИПРОПРОМ	
Утв.		Кулинг				г. Рига	

Инв. № подл. | Подп. и дата | Взам. инв. № | Инв. № дубл. | Подп. и дата

Типовой проект 903-2-18 Альбом 7.1

№ докум.	Зона	Поз.	Обозначение	Наименование	Кол.	Примечание
				Документация		
11			28.06.01.100 СБ	Сборочный чертеж		
				Детали		
БЧ		1	28.06.01.101	Полка		
				Уголок Б-63×63×6 ГОСТ 8509-72 / В Ст3сп3 ГОСТ 535-79	2	3,01 кг
БЧ		2	28.06.01.102	Полка		
				Уголок Б-63×63×6 ГОСТ 8509-72 / В ст3сп3 ГОСТ 535-79	2	5,15 кг

Подп. и дата | Инв. № дубл. | Взам. инв. № | Подп. и дата | Инв. № подл.

Изм.	Лист	№ докум.	Подп.	Дата
Разраб.		Ионова		
Пров.		Зилгалвис		
Гл. спец.		Сухоносов		
Н. контр.		Колтец		
Утв.		Рубинс		

28.06.01.100

Фланец

Лит.	Лист	Листов
		1

Госстрой Латв.ССР
ЛАТГИПРОПРОМ
г. Рига

Формат 11В

Типовой проект 903-2-18 Альбом 7.1

28.06.01.100 СБ

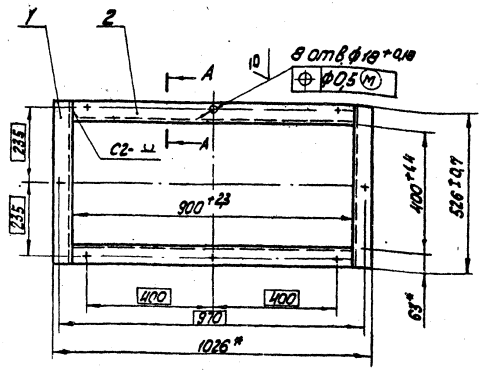

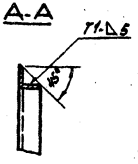

1.* Размеры для справок
2. Сварные швы по ГОСТ 5264-80.
3. Обработка поверхностей реза деталей БЧ 40

Изм.	Лист	№ докум.	Подп.	Дата
Разраб.		Ионова		
Пров.		Зилгалвис		
Гл. спец.		Сухоносов		
Н. контр.		Колтец		
Утв.		Рубинс		

28.06.01.100 СБ

Фланец
Сборочный чертеж

Лит.	Масса	Масштаб
	16,3	1:10

Лист | Листов 1

Госстрой Латв.ССР
ЛАТГИПРОПРОМ
г. Рига

Формат 11В

Типовой проект 903-2-18 Альбом 7.1

Формат	Зона	Поз.	Обозначение	Наименование	Кол.	Примечание
				Документация		
11			28.06.01.200 СБ	Сборочный чертеж		
				Детали		
Б4		1	28.06.01.201	Полка		
				Уголок Б-63×63×6 ГОСТ 8509-72 / Вст3сп3 ГОСТ 535-79	2	3,01 кг
Б4		2	28.06.01.202	Полка		
				Уголок Б-63×63×6 ГОСТ 8509-72 / Вст3сп3 ГОСТ 535-79	2	5,15 кг

Изм.	Лист	№ докум.	Подп.	Дата
Разраб.	Ионова			
Пров.	Зигалвис			
Гл.спец.	Сухоносов			
Н.контр.	Колмец			
Утв.	Рудина			

28.06.01.200

Фланец

Лит.	Лист	Листов
		1

Госстрой ЛатССР
ЛАТГИПРОПРОМ
г. Рига

Формат 11В

Подп. и дата | Инв. № дубл. | Взам. инв. № | Подп. и дата | Инв. № подл.

Типовой проект 903-2-18 Альбом 7.1

28.06.01.200 СБ

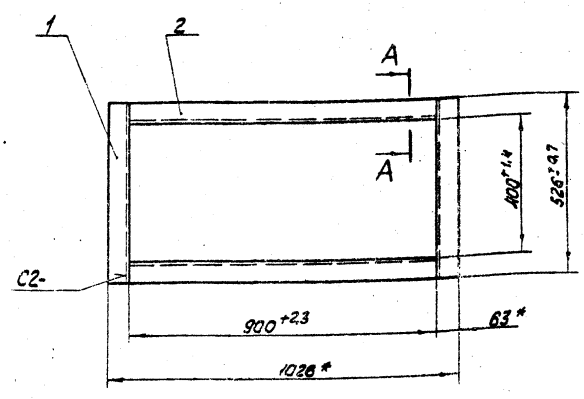

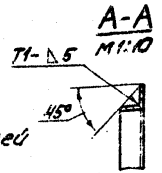

1. * Размеры для справок.
2. Обработка поверхностей реза деталей Б4 40
3. Сварные швы по ГОСТ 5264-80.

28.06.01.200 СБ

Фланец. Сборочный чертеж

Лит.	Масса	Масштаб
	16,3	1:10

Лист	Листов

Госстрой ЛатССР
ЛАТГИПРОПРОМ
г. Рига

Формат

Альбом 7.1

Типовой проект 903-2-18

Формат	Зона	Поз.	Обозначение	Наименование	Кол.	Примечание
				Документация		
12			28.06.02.000 СБ	Сборочный чертеж		
				Детали		
11		1	28.01.01.002	Ручка	2	
64		2	28.06.02.001	Плита		
				Лист 5 ГОСТ 19903-74 / ВСт3 ГП3 ГОСТ 14637-79	1	21,5 кг

Подп. и дата | Инв. № дубл. | Взам. инв. № | Подп. и дата | Инв. № подл.

Изм.	Лист	№ докум.	Подп.	Дата
Разраб.		Цонова	[illegible]	[illegible]
Пров.		Зиновьев	[illegible]	[illegible]
Гл. спец.		Сухоносов	[illegible]	[illegible]
Н. контр.		Колмец	[illegible]	[illegible]
Утв.		Рубинс	[illegible]	

28.06.02.000

Крышка

Лит.	Лист	Листов
		1

Госстрой Латв. ССР
ЛАТГИПРОПРОМ
г. Рига

Формат 11В

Альбом 7.1

Типовой проект 903-2-18

Формат	Зона	Поз.	Обозначение	Наименование	Кол.	Примечание
				Документация		
12			28.06.03.000 СБ	Сборочный чертеж		
				Детали		
11		1	28.06.03.001	Кронштейн	1	
11		2	28.06.03.001-01	Кронштейн	1	
11		3	28.06.03.002	Плита	1	

Подп. и дата | Инв. № дубл. | Взам. инв. № | Подп. и дата | Инв. № подл.

Изм.	Лист	№ докум.	Подп.	Дата
Разраб.		Цонова	[illegible]	[illegible]
Пров.		Зиновьев	[illegible]	[illegible]
Гл. спец.		Сухоносов	[illegible]	[illegible]
Н. контр.		Колмец	[illegible]	[illegible]
Утв.		Рубинс	[illegible]	

28.06.03.000

Плита с кронштейном

Лит.	Лист	Листов
		1

Госстрой Латв. ССР
ЛАТГИПРОПРОМ
г. Рига

Формат 11

28.06.02.000 СБ

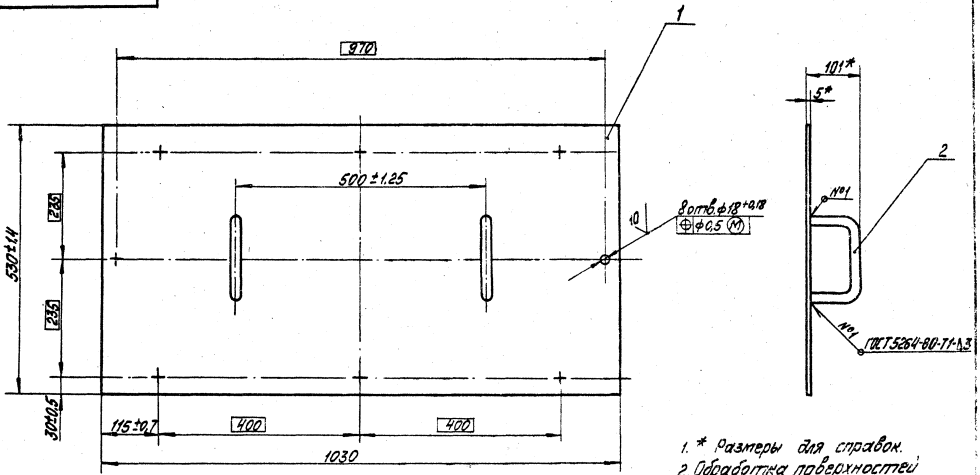

1. * Размеры для справок.
2. Обработка поверхностей реза деталей Б4 $\overset{20}{\vee}$

Изм.	Лист	№ докум.	Подп.	Дата	28.06.02.000 СБ		
Разраб.		Дозорт			Крышка Сборочный чертёж	Лит.	Масса	Масш.
Пров.		Зигзаг					22	1:5
Гл. спец.						Лист	Листов	
Н. конт.						Госстрой		
Утв.						ЛАТТИ		

Формат 12

Типовой проект 903-2-18 Альбом 7.1

Инв. № подл. | Подп. и дата | Взам. инв. № | Инв. № дубл. | Подп. и дата

28.06.03.000 СБ

Типовой проект 903-2-18 Альбом 7.1

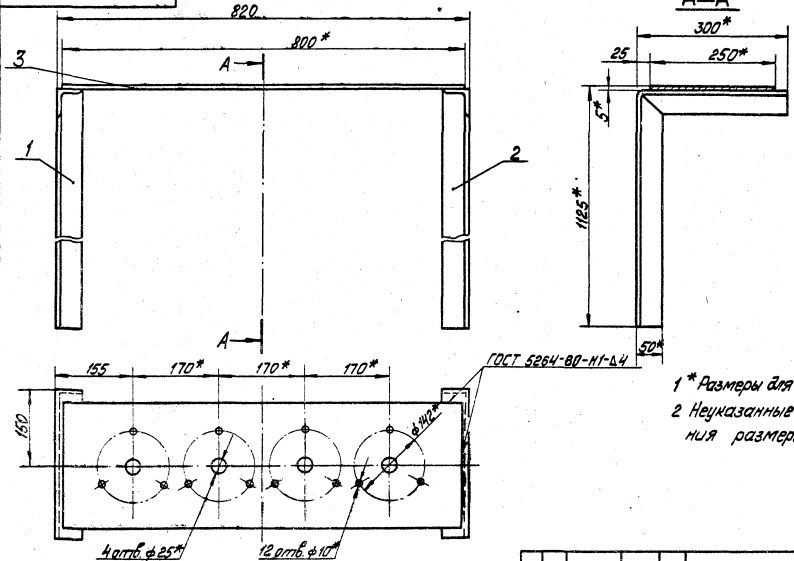

1 * Размеры для справок.

2 Неуказанные предельные отклонения размеров $\pm\frac{IT14}{2}$.

Изм.	Лист	№ докум.	Подп.	Дата
Разраб.		Ионова		28.07.1
Пров.		Зилгалвис		28.07.1
Гл. спец.		Сухоносов		
Н. контр.		Колмеш		28.07.1
Утв.		Рубинс		

28.06.03.000 СБ

Плита с кронштейном Сборочный чертёж

Лит.	Масса	Масштаб
	18,6	1:5

Лист | Листов 1

Госстрой Латв. ССР ЛАТГИПРОПРОМ г. Рига

Формат 12Г

Инв. № подл. | Подп. и дата | Взам. инв. № | Инв. № дубл. | Подп. и дата

Альбом 7.1

Типовой проект 903-2-18

28.06.03.001

28.06.03.001

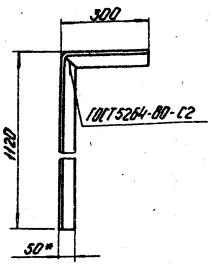

Развертка
М1:5

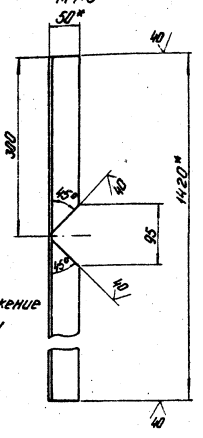

28.06.03.001-01-зеркальное отражение
Остальное- см. 28.06.03.001

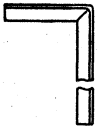

1* Размеры для справок.
2 Неуказанные предельные отклонения размеров $\pm\frac{IT14}{2}$.

Изм.	Лист	№ докум.	Подп.	Дата	Кронштейн	Лит.	Масса	Масштаб
Разраб.		Ионова					5,35	1:10
Пров.		Зилгалвис				Лист	Листов 1	
Гл. спец.		Сухоносов			Уголок Б-50×50×5 ГОСТ 8509-72 / 8Ст3Сп3 ГОСТ 535-79	Госстрой Латв. ССР ЛАТГИПРОПРОМ г. Рига		
Н. контр.		Колмец						
Утв.		Рубинс						

Инв. № подл. | Подп. и дата | Взам. инв. № | Инв. № дубл. | Подп. и дата

Формат 11

Альбом 7.1

Типовой проект 903-2-18

28.06.03.002

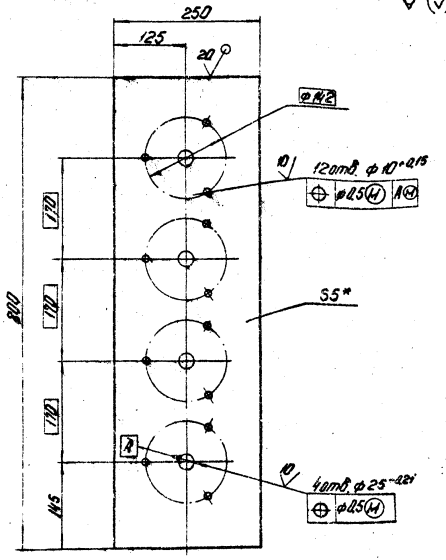

1* Размер для справок.
2 Неуказанные предельные отклонения размеров $\pm\frac{IT14}{2}$.

Изм.	Лист	№ докум.	Подп.	Дата	Плита	Лит.	Масса	Масштаб
Разраб.		Ионова					7,85	1:5
Пров.		Зилгалвис				Лист	Листов 1	
Гл. спец.		Сухоносов			Лист 5 ГОСТ 19903-74 / 8Ст3Сп3 ГОСТ 14637-79	Госстрой Латв. ССР ЛАТГИПРОПРОМ г. Рига		
Н. контр.		Колмец						
Утв.		Рубинс						

Инв. № подл. | Подп. и дата | Взам. инв. № | Инв. № дубл. | Подп. и дата

Формат

67.02.00.001

Типовой проект 903-2-18 Альбом 7.1

10 √ (√)

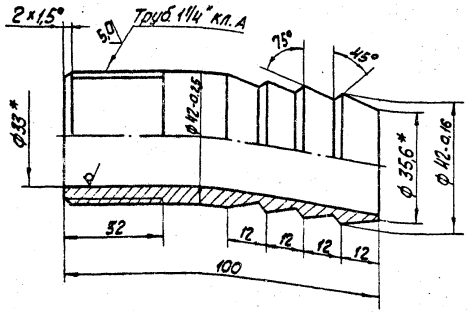

1.* Размеры для справок.
2. Неуказанные предельные отклонения размеров $\pm \frac{IT\,14}{2}$.

Изм.	Лист	№ докум.	Подп.	Дата
Разраб.		Ионова		
Пров.		Зилгалвис		
Гл. спец.		Сухоносов		
Н. контр.		Колмец		
Утв.		Рубинс		

67.02.00.001

Ниппель

Лит.	Масса	Масштаб
И	0,45	1:1

Лист | Листов 1

Труба 45×6 ГОСТ 8734-75 / В 20 ГОСТ 8733-74

Госстрой Латв. ССР ЛАТГИПРОПРОМ г. Рига

Формат 11В

Инв. № подл. | Подп. и дата | Взам. инв. № | Инв. № дубл. | Подп. и дата

Типовой проект 903-2-18 Альбом 7.1

Формат	Зона	Поз.	Обозначение	Наименование	Кол.	Примечание
				Документация		
11			61.06.00.000 СБ	Сборочный чертеж		
				Детали		
11		1	67.06.00.001	Ушко	1	
64		2	67.06.00.002	Лента		
				Лист 0,5 ГОСТ 19903-74 / В Ст3сп3 ГОСТ 16523-70		
				5±0,15 × 400±1,8 мм	1	0,008 кг
				Стандартные изделия		
		3		Шплинт 5×16		
				ГОСТ 397-79	1	

Изм.	Лист	№ докум.	Подп.	Дата
Разраб.		Ионова		
Пров.		Колмец		
Гл. спец.		Сухоносов		
Н. контр.		Колмец		
Утв.		Рубинс		

67.06.00.000

Хомут

Лит.	Лист	Листов
		1

Госстрой Латв. ССР ЛАТГИПРОПРОМ г. Рига

Формат 11В

Инв. № подл. | Подп. и дата | Взам. инв. № | Инв. № дубл. | Подп. и дата

67.06.00.000 СБ

Типовой проект 903-2-18 Альбом 7.1

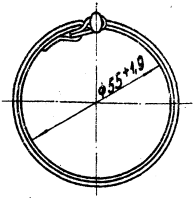

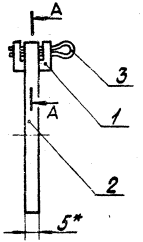

А - А
М 4:1

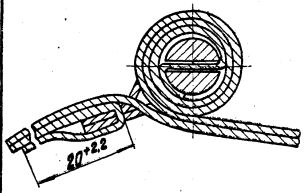

1. * Размеры для справок.
2. Обработка поверхностей реза детали БЧ 20 √

Изм.	Лист	№ докум.	Подп.	Дата
Разраб.		Цонова		
Пров.		Колмец		
Гл. спец.		Сухоносов		
Н. контр.		Колмец		

67.06.00.000 СБ

Хомут

Сборочный чертеж

Лит.	Масса	Масштаб
	0,014	1:1

Лист Листов 1

Госстрой Латв. ССР ЛАТГИПРОПРОМ

67.06.00.001

Типовой проект 903-2-18 Альбом 7.1

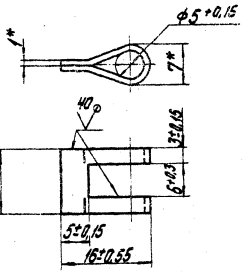

Развертка

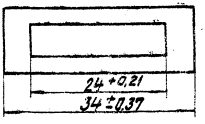

* Размеры для справок.

Изм.	Лист	№ докум.	Подп.	Дата
Разраб.		Цонова		
Пров.		Колмец		
Гл. спец.		Сухоносов		
Н. контр.		Колмец		

67.06.00.001

Ушко

Лит.	Масса	Масштаб
	0,002	2:1

Лист Листов 3

Лист 1 ГОСТ 19903-74 ВСт3сп3 ГОСТ 16523-70*

Госстрой Латв. ССР ЛАТГИПРОПРОМ

Типовой проект 903-2-18 Альбом 7.1

67.08.00.001

20 (√)

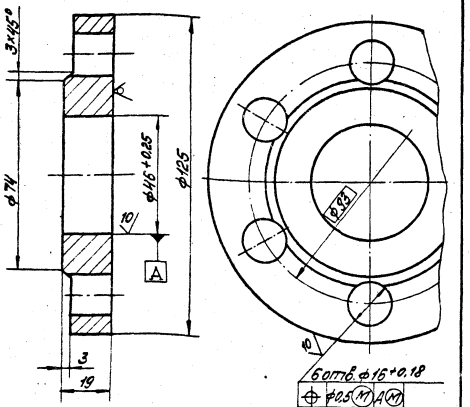

Неуказанные предельные отклонения размеров:
диаметров H14, h14
остальных $\pm\frac{IT14}{2}$.

Изм.	Лист	№ докум.	Подп.	Дата	67.08.00.001		
Разраб.		Цоновой			Фланец	Лит	Масса	Масштаб
Пров.		Зиновьевич					1,4	1:1
Гл. спец.		Сухоносов				Лист	Листов 1
Н. контр.		Колмыц			Лист 20 ГОСТ 19903-74	Госстрой Латв. ССР	
Утв.		Ковинс			8 ст 3 сп 3 ГОСТ 14637-79	ЛАТГИПРОПРОМ г. Рига	

Формат 11

Инв. № подл. | Подп. и дата | Взам. инв. № | Инв. № дубл. | Подп. и дата

Типовой проект 903-2-18 Альбом 7.1

67.08.00.002

20 (√)

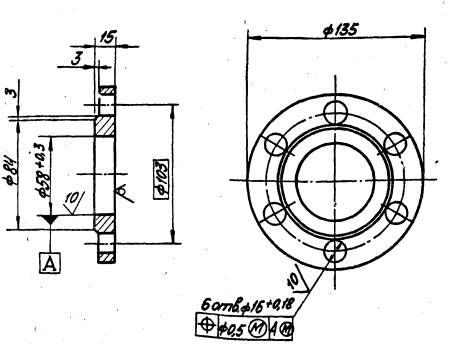

Неуказанные предельные отклонения размеров:
диаметров - H14, h14
остальных - $\pm\frac{IT14}{2}$.

Изм.	Лист	№ докум.	Подп.	Дата	67.08.00.002		
Разраб.		Цоновой			Фланец	Лит	Масса	Масштаб
Пров.		Зиновьевич					1,23	1:2
Гл. спец.		Сухоносов				Лист	Листов 1
Н. контр.		Колмыц			Лист 16 ГОСТ 19903-74	Госстрой Латв. ССР	
Утв.		Ковинс			8 ст 3 сп 3 ГОСТ 14637-79	ЛАТГИПРОПРОМ г. Рига	

Формат 11

Инв. № подл. | Подп. и дата | Взам. инв. № | Инв. № дубл. | Подп. и дата

ЗАКАЗ № 2832 ТИРАЖ 400 ЭКЗ. ЦЕНА 1 РУБ. 06 КОП.

КАЗАХСКИЙ ФИЛИАЛ ЦЕНТРАЛЬНОГО ИНСТИТУТА ТИПОВОГО ПРОЕКТИРОВАНИЯ
480010 г.АЛМА-АТА, пр.АБАЯ, 60[в]

gost.e-ecolog.ru