ТИПОВОЙ ПРОЕКТ
903-2-18

УСТАНОВКА МАЗУТОСНАБЖЕНИЯ Q=3,25 И 6,5 м³/ч С РЕЗЕРВУАРАМИ 2×100, 2×250(200), 2×500(400) м³

АЛЬБОМ 1.4

МАЗУТОНАСОСНАЯ.
НЕТИПОВЫЕ ИЗДЕЛИЯ АРХИТЕКТУРНО-СТРОИТЕЛЬНОЙ ЧАСТИ

				Привязан	
Инв.№					

gost.e-ecolog.ru

ТИПОВОЙ ПРОЕКТ
903-2-18

УСТАНОВКА МАЗУТОСНАБЖЕНИЯ Q=3,25 И 6,5 м³/ч С РЕЗЕРВУАРАМИ 2×100, 2×250(200), 2×500(400) м³

АЛЬБОМ 1.4

СОСТАВ ПРОЕКТА

АЛЬБОМ 1.1	Мазутонасосная. Части: технологическая, автоматизация, электротехническая.
АЛЬБОМ 1.2	Мазутонасосная. Архитектурно-строительная часть.
АЛЬБОМ 1.3	Мазутонасосная. Санитарно-техническая часть.
АЛЬБОМ 1.4	Мазутонасосная. Нетиповые изделия архитектурно-строительной части.
АЛЬБОМ 1.5	Блоки технологического оборудования.
АЛЬБОМ 2.1	Сооружения слива мазута, слив и хранение жидких присадок. Части: технологическая, архитектурно-строительная, автоматизация, электротехническая.
АЛЬБОМ 2.2	Сооружения слива мазута, слив и хранение жидких присадок. Нетиповые изделия архитектурно-строительной части.
АЛЬБОМ 3.1	Приёмная ёмкость. Части: технологическая, архитектурно-строительная, автоматизация.
АЛЬБОМ 3.2	Приёмная ёмкость Нетиповые изделия архитектурно-строительной части.
АЛЬБОМ 4.1 ЧАСТЬ 1	Резервуарный парк с железобетонными резервуарами 2×100 м³. Части: технологическая, архитектурно-строительная, автоматизация, электротехническая, отопление и вентиляция.
АЛЬБОМ 4.1 ЧАСТЬ 2	Резервуарный парк с железобетонными резервуарами 2×100 м³. Нетиповые изделия архитектурно-строительной части.
АЛЬБОМ 4.2 ЧАСТЬ 1	Резервуарный парк с железобетонными резервуарами 2×250 м³. Части: технологическая, архитектурно-строительная, автоматизация, электротехническая, отопление и вентиляция.
АЛЬБОМ 4.2 ЧАСТЬ 2	Резервуарный парк с железобетонными резервуарами 2×250 м³. Нетиповые изделия архитектурно-строительной части.
АЛЬБОМ 4.3 ЧАСТЬ 1	Резервуарный парк с железобетонными резервуарами 2×250 м³. Части: технологическая, архитектурно-строительная, автоматизация, электротехническая, отопление и вентиляция.
АЛЬБОМ 4.3 ЧАСТЬ 2	Резервуарный парк с железобетонными резервуарами 2×500 м³. Нетиповые изделия архитектурно-строительной части.
АЛЬБОМ 4.4	Резервуарный парк с металлическими резервуарами 2×100 м³. Части: технологическая, архитектурно-строительная, автоматизация, электротехническая, отопление и вентиляция.

				Привязан
Инв.№				

СОСТАВ ПРОЕКТА

АЛЬБОМ 4.5	Резервуарный парк с металлическими резервуарами 2×200м³. Части: тепломеханическая, архитектурно-строительная, автоматизация, электротехническая, отопление и вентиляция.
АЛЬБОМ 4.6	Резервуарный парк с металлическими резервуарами 2×400м³. Части: тепломеханическая архитектурно-строительная, автоматизация, электротехническая отопление и вентиляция.
АЛЬБОМ 5.1	Генеральный план. Инженерные сети (вариант автослива с железобетонными резервуарами 2×100, 2×250 м³). Части: тепломеханическая, архитектурно-строительная, автоматизация, электротехническая, водопровод и канализация, тепловые сети.
АЛЬБОМ 5.2	Генеральный план. Инженерные сети (вариант железнодорожного слива с железобетонными резервуарами 2×500 м³). Части: тепломеханическая, архитектурно-строительная, автоматизация, электротехническая, водопровод и канализация, тепловые сети.
АЛЬБОМ 5.3	Генеральный план. Инженерные сети (вариант автослива с металлическими резервуарами 2×100, 2×200 м³). Части: тепломеханическая, архитектурно-строительная, автоматизация, электротехническая, водопровод и канализация, тепловые сети.
АЛЬБОМ 5.4	Генеральный план. Инженерные сети (вариант железнодорожного слива с металлическими резервуарами 2×400м³). Части: тепломеханическая, архитектурно-строительная, автоматизация, электротехническая, водопровод и канализация, тепловые сети.
АЛЬБОМ 6.1	Задание заводу-изготовителю на щиты автоматики и КИП (вариант с сооружениями жидких присадок).
АЛЬБОМ 6.2	Задание заводу-изготовителю на щиты автоматики и КИП (вариант без сооружений жидких присадок).
АЛЬБОМ 6.3	Задание заводу-изготовителю на щиты управления крупноблочные (вариант с сооружениями жидких присадок).
АЛЬБОМ 6.4	Задание заводу-изготовителю на щиты управления крупноблочные (вариант без сооружений жидких присадок).
АЛЬБОМ 7.1	Металлоконструкции вспомогательного оборудования и устройств мазутонасосной.
АЛЬБОМ 7.2	Металлоконструкции оборудования и устройств слива мазута, слива и хранения жидких присадок. Сочленения исполнительных механизмов с регулирующими органами.
АЛЬБОМ 7.3	Металлоконструкции оборудования и устройств приёма и хранения мазута.
АЛЬБОМ 8.1	Сметы. Общая часть.
АЛЬБОМ 8.2 КНИГА 1	Сметы. Мазутонасосная.
АЛЬБОМ 8.2 КНИГА 2	Сметы. Мазутонасосная.

Привязан:

Инв. №

СОСТАВ ПРОЕКТА

АЛЬБОМ 8.3	Сметы. Сооружения слива мазута, слив и хранение жидких присадок.
АЛЬБОМ 8.4	Сметы. Приёмная ёмкость.
АЛЬБОМ 8.5	Сметы. Резервуарный парк с железобетонными резервуарами.
АЛЬБОМ 8.6	Сметы. Резервуарный парк с металлическими резервуарами.
АЛЬБОМ 8.7 КНИГИ 1,2	Сметы. Генеральный план. Инженерные сети.
АЛЬБОМ 9.1	Заказные спецификации. Мазутонасосная.
АЛЬБОМ 9.2	Заказные спецификации. Сооружения слива мазута, слив и хранение жидких присадок.
АЛЬБОМ 9.3	Заказные спецификации. Приёмная ёмкость. Резервуарный парк.
АЛЬБОМ 9.4	Заказные спецификации. Инженерные сети.
АЛЬБОМ 10	Ведомости потребности в материалах.

ПРИМЕНЁННЫЕ ТИПОВЫЕ ПРОЕКТЫ:

Типовой проект 704-1-52 Альбом I, III	Стальной вертикальный цилиндрический резервуар для нефти и нефтепродуктов ёмкостью 400 м³ (распространяет Казахский филиал ЦИТП г. Алма-Ата).
Типовой проект 704-1-50 Альбом I, III	Стальной вертикальный цилиндрический резервуар для нефти и нефтепродуктов ёмкостью 200 м³ (распространяет Казахский филиал ЦИТП г. Алма-Ата).
Типовой проект 704-1-49 Альбом I, III	Стальной вертикальный цилиндрический резервуар для нефти и нефтепродуктов ёмкостью 100 м³ (распространяет Казахский филиал ЦИТП г. Алма-Ата).
Типовой проект 704-1-109 Альбом I, III	Резервуар стальной горизонтальный для нефтепродуктов ёмкостью 25 м³ (распространяет Киевский филиал ЦИТП).
Типовой проект 704-1-107 Альбом I, III	Резервуар стальной горизонтальный для нефтепродуктов ёмкостью 5 м³ (распространяет Киевский филиал ЦИТП).
Типовой проект 4-18-841 Альбом I, II, III, IV	Резервуар для воды ёмкостью 250 м³ железобетонный прямоугольный заглубленный из сборных унифицированных конструкций заводского изготовления (распространяет Тбилисский филиал ЦИТП).
Типовой проект 902-2-338 Альбом I, II, III	Очистные сооружения замазученных дождевых сточных вод производительностью 5 л/сек для установок мазутоснабжения котельных (распространяет ЦИТП г. Москва).

Разработан
проектным институтом
ЛАТГИПРОПРОМ

Утвержден и введен в действие
институтом „Латгипропром"
с 1 февраля 1982 г.
Приказ №227 от 21 октября 1981 г.

Главный инженер института (В. Овчаров)
Главный инженер проекта (А. Думан)

				Привязан
Инв. №				

Типовой проект 823-2-18 Альбом 1.4

Содержание альбома

Обозначение	Наименование	Стр.
	Содержание альбома	4
КЖИ-ТТ	Технические требования	5
КЖИ-КЗБ-2а; КЗБ-3а; КЗБ-4а	Колонны КЗБ-2а; КЗБ-3а; КЗБ-4а	6
КЖИ-КЗБ-2б; КЗБ-3б; КЗБ-4б	Колонны КЗБ-2б; КЗБ-3б; КЗБ-4б	7
КЖИ-КЗБ-2в; КЗБ-3в; КЗБ-4в	Колонны КЗБ-2в; КЗБ-3в; КЗБ-4в	8
КЖИ-КЗБ-2г; КЗБ-3г; КЗБ-4г	Колонны КЗБ-2г; КЗБ-3г; КЗБ-4г	9
КЖИ-КЗБ-2д; КЗБ-3д; КЗБ-4д	Колонны КЗБ-2д; КЗБ-3д; КЗБ-4д	10
КЖИ-КЗБ-2е; КЗБ-3е; КЗБ-4е	Колонны КЗБ-2е; КЗБ-3е; КЗБ-4е	11
КЖИ-КФ3-1а	Колонны КФ3-1а	12
КЖИ-БЗУ-4АтV-1; БЗУ-5АтV-1; БЗУ-4АтV-2; БЗУ-5АтV-2	Балки БЗУ-4АтV-1; БЗУ-5АтV-1; БЗУ-4АтV-2; БЗУ-5АтV-2	13
КЖИ-ПВ4-2АтVа-8П-1; ПВ4-2АтVа-7П-1; ПВ4-2АтVа-10П-1	Плиты покрытия ПВ4-2АтVа-8П-1; ПВ4-2АтVа-7П-1; ПВ4-2АтVа-10П-1	14
КЖИ-СФ-1а	Стойка СФ-1а	15
КЖИ-С1-1	Сетка С1-1	16
КЖИ-С1-2; С1-3	Сетки С1-2; С1-3	
КЖИ-С1-4	Сетка С1-4	17
КЖИ-С1-5	Сетка С1-5	
КЖИ-С1; С2	Сетки С1иС2	18
КЖИ-С3	Сетка С3	
КЖИ-С4	Сетка С4	19
КЖИ-С5; С7	Сетки С5; С7	
КЖИ-С6; С8	Сетки С6; С8	20
КЖИ-С9	Сетка С9	
КЖИ-С10	Сетка С10	21
КЖИ-С11	Сетка С11	
КЖИ-С12	Сетка С12	22
КЖИ-С13	Сетка С13	
КЖИ-С14	Сетка С14	23
КЖИ-С15	Сетка С15	
КЖИ-С16	Сетка С16	24
КЖИ-С17	Сетка С17	
КЖИ-МН1-1	Закладное изделие МН1-1	25
КЖИ-МН1-2	Закладное изделие МН1-2	
КЖИ-МН1	Закладное изделие МН1	26
КЖИ-МН2	Закладное изделие МН2	
КЖИ-МН3; МН4	Закладные изделия МН3; МН4	27
КЖИ-МН5	Закладное изделие МН5	
КЖИ-МН6	Закладное изделие МН6	28
КЖИ-МН7	Закладное изделие МН7	
КЖИ-Р1	Рама Р-1	29
КЖИ-НТ-1	Стойка НТ-1	
КЖИ-ЗД1	Закладная деталь ЗД1	30
КЖИ-ЗД2	Закладная деталь ЗД2	
КЖИ-ЗД3	Закладная деталь ЗД3	31
КЖИ-ЗД4	Закладная деталь ЗД4	
КЖИ-ЗД5	Закладная деталь ЗД5	32
КЖИ-ЗД6	Закладная деталь ЗД6	
КЖИ-ЗД7	Закладная деталь ЗД7	33
КЖИ-ЗД8	Закладная деталь ЗД8	

Технические требования

I. 1 Плоские сетки изготовлять с помощью контактной точечной сварки.

Точечную сварку производить во всех местах пересечения стержней.

I.2. Сварку следует производить в соответствии с ГОСТ 19292-73 „соединения сварные элементов закладных деталей сборных железобетонных конструкций. Контактная и автоматическая сварка плавлением.

Основные типы и конструктивные элементы и с „ инструкцией по сварке соединений арматуры и закладных деталей железобетонных конструкций."
СН-393-78.

I.3. Арматурные изделия должны отвечать требованиям ГОСТ 10922-75 „ Арматурные изделия и закладные детали сварные для железобетонных конструкций.

Технические требования и методы испытаний."

II.1 Анкеры закладных изделий приваривать к пластинам и прокату „ в лодочку" дуговой сваркой под слоем флюса на автоматах и полуавтоматах.

Отогнутые анкеры рекомендуется приваривать дуговой ручной или рельефно - - точечной контактной сваркой.

Сварку проката между собой выполнять дуговой ручной электросваркой электродами типа Э42 по ГОСТ 9467-75.

II.2. Материал пластин и проката – сталь марки Вст3кп2 по ГОСТ 380-71*.
Материал анкеров - арматурная сталь класса A III марки 25Г2С или 35ГС.

III.1. Закладные и соединительные элементы, специально оговоренные, должны быть защищены цинковым покрытием согласно требованиям СН и П II-28-73.

Толщина цинкового металлизационного покрытия- 120-150 мкм; покрытия, наносимого горячим цинкованием - 50-60 мкм

		ТП 903-2-18 КЖИ-ТТ	
		Технические требования	Стадия: Р; Масса: ; Масштаб:
Гл.инж.пр.	Думан		Лист 1 Листов 1
Нач.отд.	Рябуха		ЛАТГИПРОПРО
Н.контр.	Шульгина		
Гл.констр.	Андриевска		
Рук.гр.	Шульгина		
Инж.	Шафирова		
Прав.	Литвинова		

Инв.№ подл. | Подп. и дата | Взам.инв.№

Формат А4

Типовой проект 903-2-18 Альбом 1.4

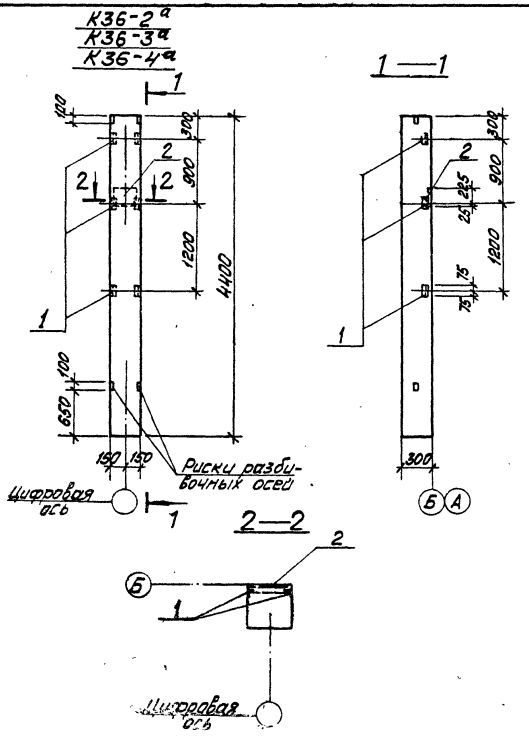

Форм.	Зона	Поз.	Обозначение	Наименование	Кол.	Примеч.
			Дополнительные закладные изделия			
		1	1.423-3 в.2	Закладное изделие М1-13	3	
		2	1.423-3 в.2	Закладное изделие НМ1-2	1	цинковать

Выборка стали на дополнительные закладные детали на один элемент, кг

Марка элемента	Закладные изделия									Всего
	Армат. сталь ГОСТ 5781-75 класса А I		Арматурная сталь ГОСТ 5.1459-72 * класса А III				Профильная сталь			
	ф мм		ф мм				б=10	L 63×5		
	6		12	14	22					
К36-2а К36-3а К36-4а	0,2		0,7	2,0	1,4		5,7	4,3		14,3

1. Колонны К36-2а, К36-3а, К36-4а изготовить по чертежам колонн К36-2, К36-3, К36-4 серии 1.423-3 в.1 с дополнительными закладными изделиями по данному чертежу.
2. Указания по изготовлению см. пояснительную записку серии 1.423-3.

ГИП	Диман		ТП 903-2-18	КЖИ-К36-2а, К36-3а, К36-4а	
Нач.отд.	Рябуха		Колонны К36-2а К36-3а К36-4а	Стадия	Масса	Масштаб
Н.контр.	Шульгина			Р	1,0т	
Л.констр.	Вяршевская			Лист 1	Листов	
Рук.гр.	Шульгина			ЛАТГИПРОПРОМ		
Ст.техн.	Левенко					
Пров.	Литвинова			Формат 12Г		

Инв.№ подл. | Подпись и дата | Взам.инв.№

К36-2б
К36-3б
К36-4б

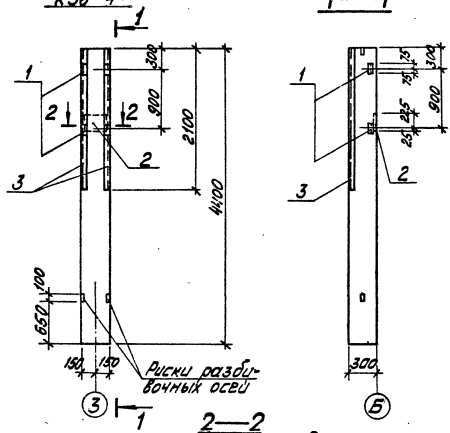

Форм.	Зона	Поз.	Обозначение	Наименование	Кол.	Примеч.
			Дополнительные закладные изделия			
		1	1.423-3 в.2	Закладное изделие	см1-13	2	
		2	1.423-3 в.2	Закладное изделие	нм1-2	1	цинковать
		3	3.400-6/76	Закладное изделие	мн4-21	4,2 м	

Выборка стали на дополнительные закладные детали на один элемент, кг

Марка элемента	Закладные изделия: Арматурная сталь ГОСТ 3781-75, класса А I, ф мм, 6	Арматурная сталь ГОСТ 3781-75, класса А I, ф мм, 8	Арматурная сталь ГОСТ 5.1459-72*, класса А III, ф мм, 12	14	22	Профильная сталь, 8=10	63×5	75×7	Всего
К36-2б К36-3б К36-4б	0,2	5,0	0,5	2,0	1,4	5,7	2,9	33,6	51,3

1. Колонны К36-2б, К36-3б, К36-4б изготовить по чертежам колонн К36-2, К36-3, К36-4 серии 1.423-3 в.1 с дополнительными закладными изделиями по данному чертежу.
2. Указания по изготовлению см. пояснительную записку серии 1.423-3.

						ТП 903-2-18	КЖИ-К36-2б К36-3б К36-4б	
						Колонны К36-2б К36-3б К36-4б	Стадия	Масса	Масштаб
ГИП	Думан						Р	1,0т	
Нач.отд.	Радина						Лист 1	Листов	
Н.контр.	Шульдина								
Гл.констр.	Аникеева						ЛАТИПРОЭКТ		
Рук.гр.	Шульдина								
Ст.техн.	Полуэктова								
Пров. Литвинова							Формат А2		

Альбом 1.4

Типовой проект 903-2-18

Инв.№ подл. | Подпись и дата | Взам. инв.№

К36-2в
К36-3в
К36-4в

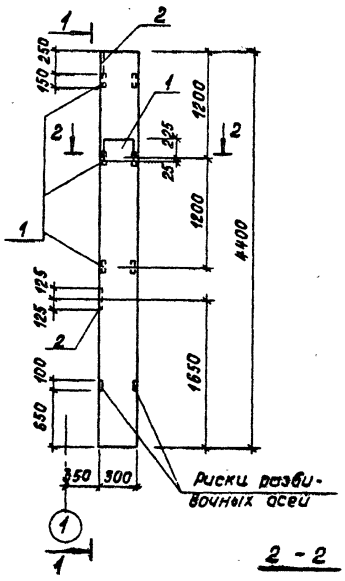

1 - 1

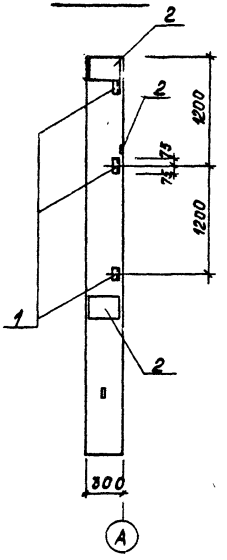

2 - 2

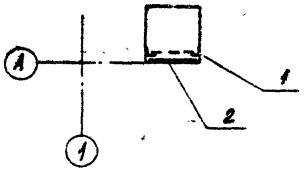

Фарт.	Зона	Поз.	Обозначение	Наименование	Кол.	Примеч.
			Дополнительные закладные изделия			
		1	1.423-3 в.2	Закладное изделие М1-13	3	
		2	1.423-3 в.2	Закладное изделие НМ1-2	3	Цинковать

Выборка стали на дополнительные закладные детали на один элемент, кг

Марка эл-та	Закладные изделия									Всего
	Армат. сталь ГОСТ 5781-75 класса AI		Арматурная сталь ГОСТ 5.1459-72* класса AIII				Профильная сталь			
	ф мм		ф мм							
	6		12	14	22		δ=10	63×5		
К36-2в К36-3в К36-4в	0,6		0,7	6,0	4,2		17,1	4,3		32,9

1. Колонны К36-2в, К36-3в, К36-4в изготовить по чертежам колонн К36-2, К36-3, К36-4 серии 1.423-3 в.1 с дополнительными закладными изделиями по данному чертежу.
2. Указания по изготовлению см. пояснительную записку серии 1.423-3.

Гл.инж.пр.	Думан		
Нач.отд.	Рябука		
Н.контр.	Шульгина		
Гл.констр.	Андриевская		
Рук.гр.	Шульгина		
Ст.техн.	Левейка		
Пров.	Литвинова		

ТП 903-2-18 КЖИ-К36-2в, К36-3в, К36-4в

Колонны К36-2в, К36-3в, К36-4в

Стадия	Масса	Масштаб
Р	1,0т	
Лист 1	Листов 1	

ЛАТГИПРОПРОМ

Формат 12Г

Типовой проект 903-2-18 Альбом 1.4

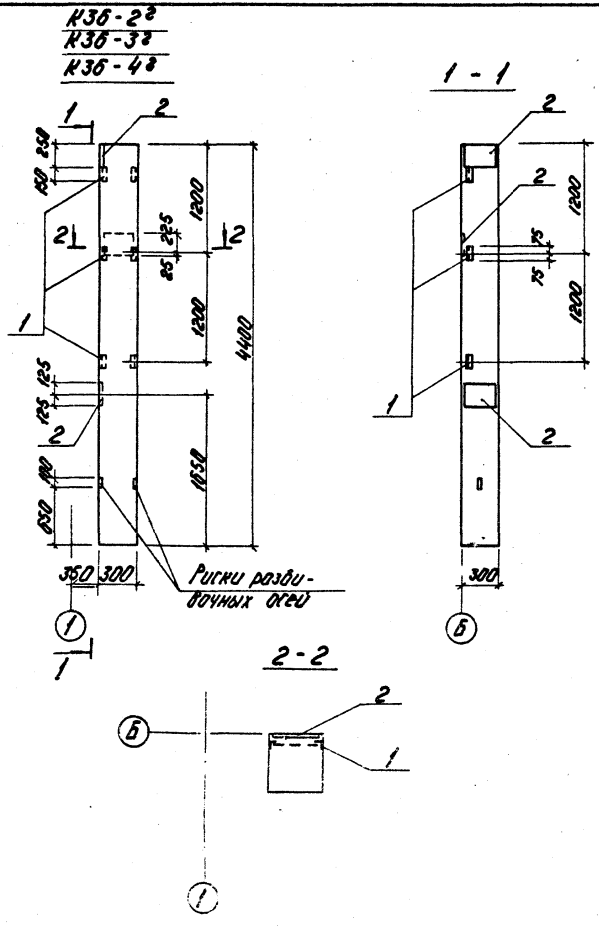

Формат	Зона	Поз.	Обозначение	Наименование	Кол.	Примеч.
			Дополнительные закладные изделия			
		1	1.423-3 в.2	Закладное изделие М1-13	3	
		2	1.423-3 в.2	Закладное изделие НМ1-2	3	Цинковать

Выборка стали на дополнительные закладные детали на один элемент, кг

Марка эл-та	Закладные изделия: Арматурная сталь ГОСТ 5781-75, Класса А I, ф мм 6		Арматурная сталь ГОСТ 5.1459-72*, Класса А III, ф мм 12	14	22		Профильная сталь 6=10	6³×5		Всего
К36-2², К36-3², К36-4²	0,6		0,7	6,0	4,2		17,1	4,3		32,9

1 Колонны К36-2², К36-3², К36-4² изготовить по чертежам колонн К36-2, К36-3, К36-4 серии 1.423-3 в.1 с дополнительными закладными изделиями по данному чертежу.

2 Указания по изготовлению см. пояснительную записку серии 1.423-3.

Гл.инж.пр.	Думан	
Нач.отд.	Рябуха	
Н.контр.	Шульгина	
Гл.конст.	Андриевская	
Рук.гр.	Шульгина	
Ст.тех.	Левейка	
Пров.	Литвинова	

ТП 903-2-18 КЖИ-К36-2², К36-3², К36-4²

Колонны К36-2², К36-3², К36-4²

Стадия	Масса	Масштаб
Р	1,0т	

Лист 1 Листов 1

ЛАТ ГИПРОПР

Формат 12Г

Инв.№ подл. | Подп. и дата | Взам.инв.№

Альбом 1.4

Типовой проект 903-2-18

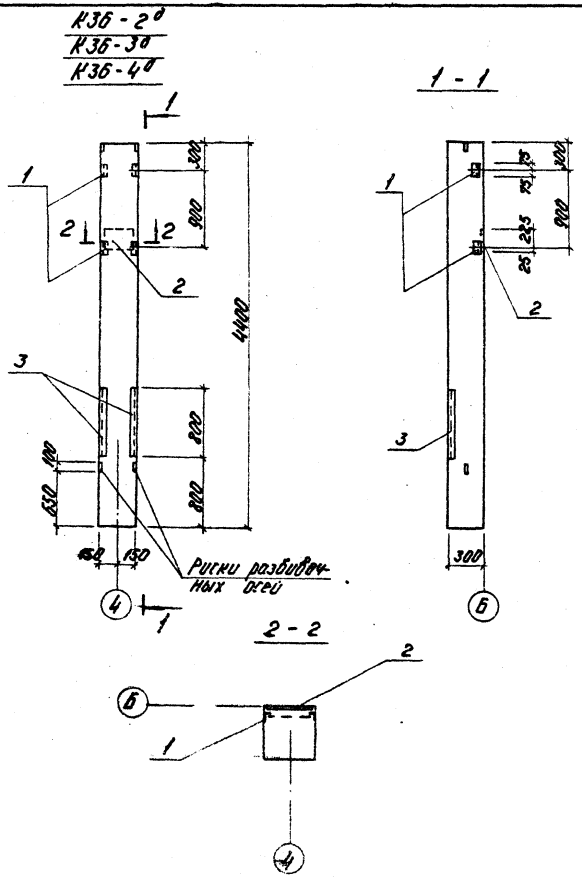

Формат	Зона	Поз.	Обозначение	Наименование	Кол.	Примеч.
			Дополнительные закладные изделия			
		1	1.423-3 в.2	Закладное изделие М1-13	2	
		2	1.423-3 в.2	Закладное изделие НМ1-2	1	Цинковать
		3	3.400-6/76	Закладное изделие МИ4-21	1,6 м	

Выборка стали на дополнительные закладные детали на один элемент, кг

Марка эл-та	Закладные изделия: Арматурная сталь ГОСТ 5781-75, Класса А I, ф мм 6		Класса А III, ф мм 8		Арматурная сталь ГОСТ 5.1459-72*, Класса А III, ф мм 12	14	22		Профильная сталь δ=10	L 63×5	L 75×7	Всего
К36-2д К36-3д К36-4д	0,2		1,5		0,5	2,0	1,4		5,7	2,9	12,8	27,0

1 Колонны К36-2д, К36-3д, К36-4д изготовить по чертежам колонн К36-2, К36-3, К36-4 серии 1.423-3 в.1 с дополнительными закладными изделиями по данному чертежу.

2 Указания по изготовлению см. пояснительную записку серии 1.423-3.

Гл.инж.пр.	Думан		
Нач.отд.	Рябуха		
Н.контр.	Шульгина		
Гл.конст.	Андриевская		
Рук.гр.	Шульгина		
Ст.техн.	Лебейка		
Пров.	Литвинова		

ТП 903-2-18 КЖИ-К36-2д, К36-3д, К36-4д

Колонны К36-2д, К36-3д, К36-4д

Стадия	Масса	Масштаб
Р	1,0т	

Лист 1 Листов

ЛАТГИПРОПРОМ

Формат 12г

Инв. № подл. | Взам. инв. № | Подп. и дата

Альбом 1.4

Типовой проект 903-2-18

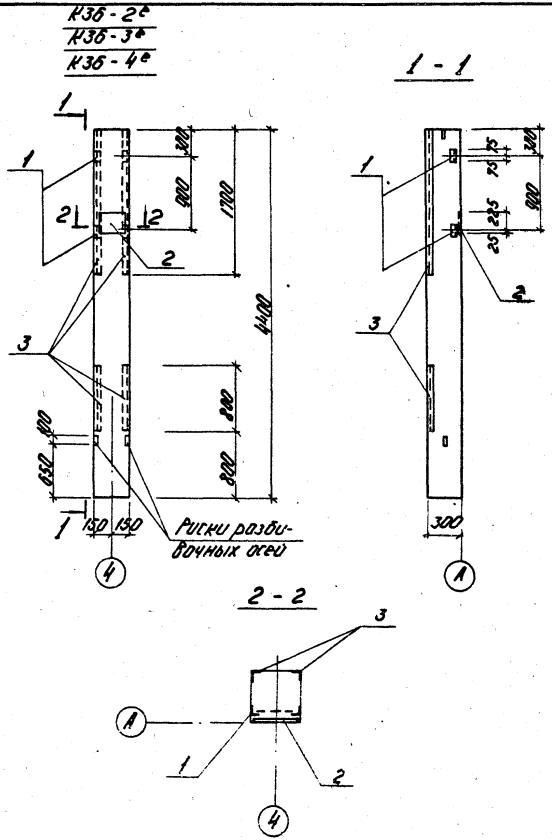

Формат	Зона	Поз.	Обозначение	Наименование		К-во	Примеч.
			Дополнительные закладные изделия				
		1	1.423-3 в.2	закладное изделие	М1-13	2	
		2	1.423-3 в.2	закладное изделие	НМ1-2	1	Цинковать
		3	3.400-6/76	закладное изделие	МИ4-21	5,0м	

Выборка стали на дополнительные закладные детали на один элемент, кг

Марка эл-та	Закладные изделия											Всего
	Арматурная сталь ГОСТ 5781-75				Арматурная сталь ГОСТ 5.1459-72*				Профильная сталь			
	Класса А I		Класса А III		Класса А III							
	ф мм		ф мм		ф мм							
	6		8		12	14	22		$\bar{6}$×10	L 63×5	L 75×7	
К36-2е К36-3е К36-4е	0,2		6,0		0,5	2,0	1,4		5,7	2,9	40,0	58,7

1 Колонны К36-2е, К36-3е, К36-4е изготовить по чертежам колонн К36-2, К36-3, К36-4 серии 1.423-3 в.1 с дополнительными закладными изделиями по данному чертежу.

2 Указания по изготовлению см. пояснительную записку серии 1.423-3.

Гл.инж.пр.	Думан		
Нач.отд.	Рябуха		
Н.контр.	Шульгина		
Гл.конст.	Андреевский		
Рук.гр.	Шульгина		
Ст.техн.	Левейка		
Пров.	Литвинова		

ТП903-2-18 КЖИ-К36-2е, К36-3е, К36-4е

Колонны К36-2е, К36-3е, К36-4е

Стадия	Масса	Масштаб
Р	1,0т	

Лист 1 Листов 1

ЛАТГИПРОПРОМ

Формат 12Г

Инв. № подл. | Подп. и дата | Взам. инв. №

Типовой проект 903-2-18 Альбом 14

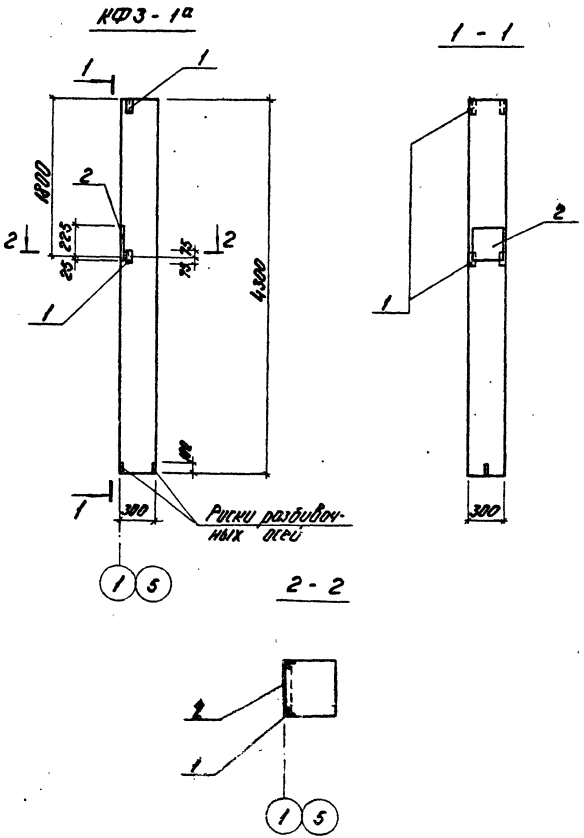

Формат	Зона	Поз.	Обозначение	Наименование	К-во	Примеч.
			Дополнительные закладные изделия			
		1	1.423-3 в.2	Закладное изделие М1-13	2	
		2	1.423-3 в.2	Закладное изделие НМ1-2	1	Цинковать

Выборка стали на дополнительные закладные детали на один элемент, кг

Марка эл-та	Закладные изделия							Всего
	Арматурная сталь ГОСТ 5.1459-72*				Профильная сталь			
	Класса А III							
	ф мм							
	10	12			$\bar{\delta}$=8	L 63×5		
КФ3-1а	2,1	0,5			5,7	2,9		11,2

1 Колонны КФ3-1а изготовить по чертежам колонн КФ3-1 шифра 460-75 вып. 1-1 с дополнительными закладными изделиями по данному чертежу.
2 Указания по изготовлению см. пояснительную записку шифра 460-75.

Гл. инж. пр.	Думан		
Нач. отд.	Рябуха		
Н. контр.	Шульгина		
Гл. конст.	Андриевская		
Рук. гр.	Шульгина		
Ст. техн.	Левейка		
Пров.	Литвинова		

ТП 903-2-18 КЖИ-КФ3-1а

Колонны КФ3-1а

Стадия	Масса	Масштаб
Р	0,98т	

Лист 1 Листов 1

ЛАТГИПРОПРОМ

Формат 12г

Инв. № подл. | Подп. и дата | Взам. инв.

Балки Б3Э-4АтV-1; Б3Э-5АтV-1; Б3Э-4АтV-2 Б3Э-5АтV-2

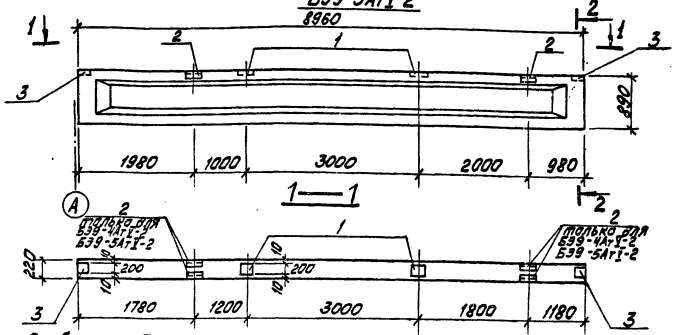

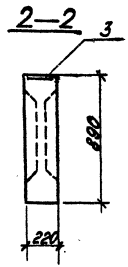

Выборка дополнительных закладных деталей на один элемент, кг

Марка элемента	Закладные детали							Всего
	Профильная сталь			Итого	Арматурная сталь ГОСТ 5781-82* класса А III			
	δ=8	∠75×5			Ст3пс4		Итого	
Б3Э-4АтV-1 Б3Э-5АтV-1	9,6			9,6	1,2		1,2	10,8
Б3Э-4АтV-2 Б3Э-5АтV-2	9,6	4,8		14,4	1,2		1,2	15,6

Поз.	Обозначение	Наименование		Кол.		Примеч.
		Дополнительные закладные детали				
1	1.462-10 в.2	Закладное изделие	М8	2	2	Цинковать
2	1.462-10 в.2	Закладное изделие	М10	—	2	
3	1.462-10 в.2	Скругленное изделие	М7	2	2	Цинковать

Марка: Б3Э-4АтV-1, Б3Э-5АтV-1, Б3Э-4АтV-2, Б3Э-5АтV-2

1. Балки Б3Э-4АтV-1, Б3Э-5АтV-1, Б3Э-4АтV-2, Б3Э-5АтV-2 изготовить по чертежам балок Б3Э-4АтV и Б3Э-5АтV серии 1.462-10 в 1,2 с дополнительными закладными деталями по данному чертежу.
2. Указания по изготовлению балок см. пояснительную записку серии 1.462-10.

ТП 903-2-18
КЖИ-Б3Э-4АтV-1, Б3Э-5АтV-1; Б3Э-4АтV-2, Б3Э-5АтV-2

Балки Б3Э-4АтV-1 Б3Э-5АтV-1 Б3Э-4АтV-2 Б3Э-5АтV-2

Стадия	Масса	Масштаб
Р		1:50
Лист 1	Листов 1	

ЛАТГИПРОПРОМ

ГИП Литвин
Нач. отд. Литвин
Гл. инж. проекта Литвин
Н. контр. Литвин
Рук. гр. Литвин
Ст. инж. Литвин
Разраб. Литвинова

Формат 12Г

ПВ4-2АтIVа-6Я-1; ПВ4-2АтIVа-7Я-1
ПВ4-2АтIVа-10Я-1

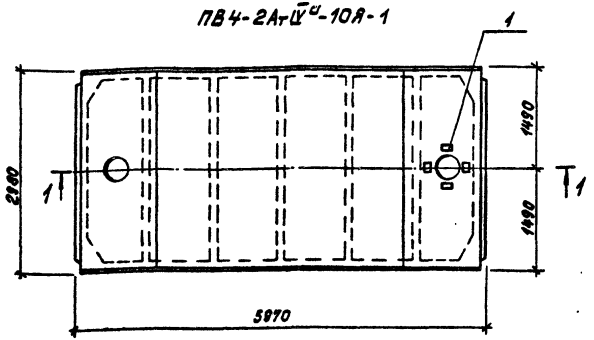

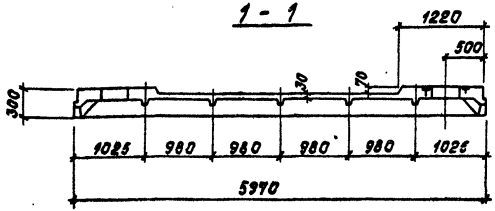

Спецификация дополнительных закладных деталей на один элемент

Форм.	Зона	Поз.	Обозначение	Наименование	Кол.	Примеч.
		1	ГОСТ 22701.5-77	Закладное изделие М6	4	

Выборка стали дополнительных закладных деталей на один элемент, кг

Марка эл-та	Закладные изделия				Итого	Всего
	Профильн. сталь		Армат. сталь ГОСТ 5.1459-72* класса AIII			
	δ=8		ф мм			
			10			
	3,6		1,6		5,2	5,2

1. Плиты покрытия ПВ4-2АтIVа-6Я-1, ПВ4-2АтIVа-7Я-1 и ПВ4-2АтIVа-10Я-1 изготовить в опалубке плит ПВ4-2АтIVа-6Я, ПВ4-2АтIVа-7Я и ПВ4-2АтIVа-10Я по ГОСТ 22701.0-77÷ГОСТ 22701.5-77 с дополнительными закладными деталями по данному чертежу.

Гл.инж.пр.	Думан		
Нач.отд.	Рябуха		
Н.контр.	Шульгина		
Гл.констр.	Айдиевская		
Рук.гр.	Шульгина		
Ст.тех.	Лэвейка		
Аров.	Литвинова		

ТП-903-2-18 КЖИ-ПВ4-2АтIVа-6Я1, ПВ4-2АтIVа-7Я-1, ПВ4-2АтIVа-10Я-1

Плиты покрытия ПВ4-2АтIVа-6Я-1 ПВ4-2АтIVа-7Я-1 ПВ4-2АтIVа-10Я-1

Стадия	Масса	Масштаб
Р	4,75т	
Лист 1	Листов	

ЛАТГИПРОПРОМ

Формат А2г

Инв.№ подл. | Подпись и дата | Взам.инв.№

Типовой проект 903-2-18 Альбом 1.4

Инв.№ подл. | Подпись и дата | Взам.инв.№

СФ-1а

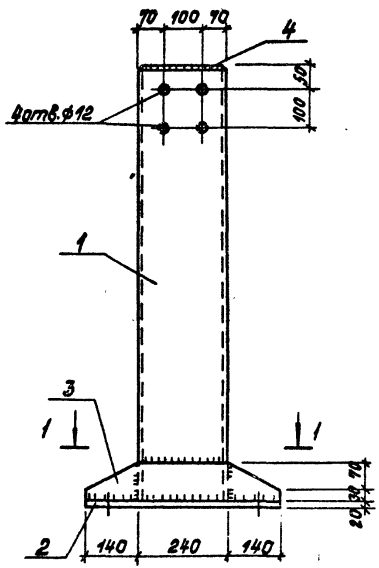

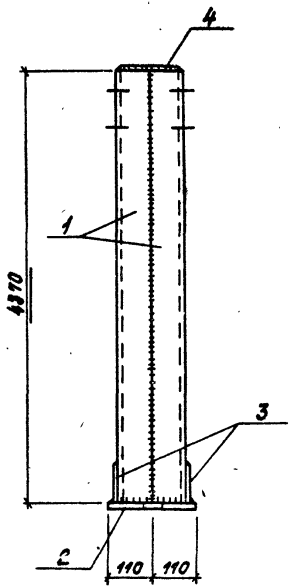

Форм.	Зона	Поз.	Обозначение	Наименование	Кол.	Прим.
				СФ-1а		
		1	ГОСТ 8240-72	Швеллер ⊏24 ℓ=4370	2	210,0 кг
		2	ГОСТ 19903-74*	Сталь листовая -200×20 ℓ=520	1	16,3 кг
		3	ГОСТ 19903-74*	Сталь листовая -100×8 ℓ=520	2	6,6 кг
		4	ГОСТ 19903-74*	Сталь листовая -170×8 ℓ=230	1	2,5 кг
				Итого:		235,4 кг

1. Материал конструкций - Вст.3 кп2 по ГОСТ 380-71*.
2. Сварку производить электродами типа Э42 по ГОСТ 9467-75.
3. Толщина сварных швов $h_{шв.}$ = 6 мм.
4. Изделие окрасить двумя слоями эмали ПФ-115 по грунтовке ГФ-020. Общая толщина покрытия 55 мкм.

1-1

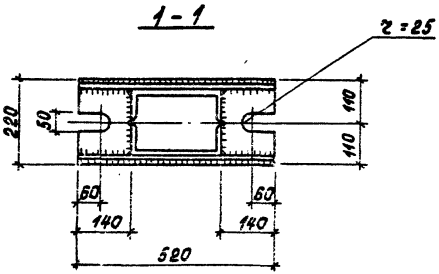

			ТП 903-2-18	КЖИ-СФ-1а		
Гл.инж.пр.	Думан		Стойка СФ-1а	Стадия	Масса	Масштаб
Нач.отд.	Рябиха			Р	235,4 кг	1:10
Н.контр.	Шульгина			Лист 1	Листов 1	
Гл.констр.	Андриевская		Вст.3 кп2	ЛАТГИПРОПРОМ		
Рук.гр.	Шульгина					
Ст.тех.	Левейка					
Пров.	Литвинова					

Формат 12Г

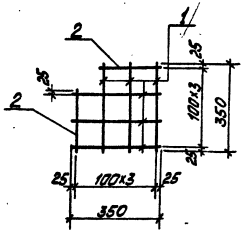

Технические требования по изготовлению изделия см. лист КЖИ-ТТ раздел I.

Форм.	Зона	Поз.	Обозначение	Наименование	Кол.	Примеч.
				С1-1		
		1	ТУ 14-4-659-75	Арматурная сталь Ав-I ℓ=350	6	0,21 кг
		2	ТУ 14-4-659-75	Арматурная сталь Ав-I ℓ=200	2	0,04 кг
				Итого:		0,25 кг

ГИП	Думан		ТП 903-2-18	КЖИ-С1-1	
Нач.отд.	Расина			Стадия	Масса	Масштаб
Н.контр.	Шульгина		Сетка С1-1	Р	0,25кг	
Гл.конст.	Шульгина			Лист 1	Листов 1
Рук.гр.	Шульгина			ЛАТГИПРОПРОМ	
Ст.техн.	Лебедева				

Инв.№ подл. | Подпись и дата | Взам.инв.№

Пров. Литвинова

Формат А4

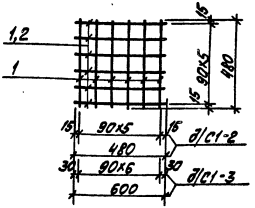

Технические условия на изготовление сеток см. лист КЖИ-ТТ, раздел I.

Форм.	Зона	Поз.	Обозначение	Наименование	Кол.	Примеч.
				С1-2		
		1	ГОСТ 5781-75	Арматурная сталь ф6 AI; ℓ=480	13	1,4 кг
				С1-3		
		1	ГОСТ 5781-75	Арматурная сталь ф6 AI; ℓ=480	7	0,75 кг
		2	ГОСТ 5781-75	Арматурная сталь ф6 AI; ℓ=600	6	0,8 кг
				Итого:		1,55 кг

ГИП	Думан		ТП 903-2-18	КЖИ-С1-2; С1-3	
Нач.отд.	Расина			Стадия	Масса	Масштаб
Н.контр.	Шульгина		Сетка С1-2 С1-3	Р	1,4кг 1,55кг	
Гл.конст.	Шульгина			Лист 1	Листов 1
Рук.гр.	Шульгина			АI-Вст.3кп2	ЛАТГИПРОПРОМ	
Ст.техн.	Лебедева				

Инв.№ подл. | Подпись и дата | Взам.инв.№

Пров. Литвинова

Формат А4

Типовой проект 903-2-18 Альбом 1.4

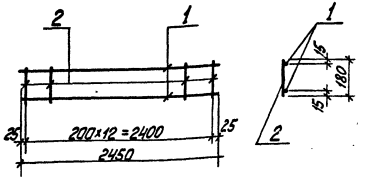

Технические требования на изготовление сетки см. лист КЖИ-ТТ, раздел I.

Изм.	Зона	Поз.	Обозначение	Наименование	Кол.	Примеч.
				С1-4		
		1	ГОСТ 5.1459-72*	Арматурная сталь ф12АIII l=2450	2	4,4кг
		2	ГОСТ 5781-75	Арматурная сталь ф8АI l=180	13	0,9кг
				Итого:		5,3кг

ТП 903-2-18	КЖИ-С1-4		
Сетка С1-4	Стадия	Масса	Масштаб
	Р	5,3кг	
	Лист 1	Листов 1	
АI - Вст3 кп2 АIII - 35 гс	ЛАТГИПРОПРОМ		

Проб. Литвинова

Формат 11В

Типовой проект 903-2-18 Альбом 1.4

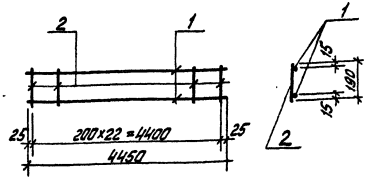

Технические требования на изготовление сетки см. лист КЖИ-ТТ раздел I.

Изм.	Зона	Поз.	Обозначение	Наименование	Кол.	Примеч.
				С1-5		
		1	ГОСТ 5.1459-72*	Арматурная сталь ф12АIII l=4450	2	8,0кг
		2	ГОСТ 5781-75	Арматурная сталь ф8АI l=190	23	1,7кг
				Итого:		9,7кг

ТП 903-2-18	КЖИ-С1-5		
Сетка С1-5	Стадия	Масса	Масштаб
	Р	9,7кг	
	Лист 1	Листов 1	
АI - Вст3 кп2 АIII - 35 гс	ЛАТГИПРОПРОМ		

Проб. Литвинова

Формат 11В

Альбом 1.4

Типовой проект 903-2-18

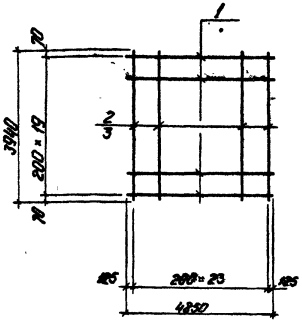

1 Технические требования на изготовление сетки см. лист КЖИ-ТТ, раздел I.

Формат	Зона	Поз.	Обозначение	Наименование	Кол.	Примечание, кг
				С1		
		1	ГОСТ 5781-75	ф8 А I, ℓ = 4850	20	38.32
		2	ГОСТ 5781-75	ф8 А III, ℓ = 3940	24	37.35
				С2		
		1	ГОСТ 5781-75	ф8 А I, ℓ = 4850	20	38.32
		3	ГОСТ 5.1459-72*	ф12 А III, ℓ = 3940	24	83.97

ТП 903-2-18 КЖИ-С1; С2

Сетки С1 и С2.

Стадия	Масса	Масштаб
Р	75,7 кг 122,3 кг	

Лист | Листов 1

А III - 35 ГС
А I - ВСт3 кп2

ЛАТГИПРОПРОМ

Гл. инж. пр. Думан
Нач. отд. Рябухо
Н. контр. Шульгина
Гл. конст. Андрейченко
Рук. гр. Шульгина
Инж. Шафирова
Пров. Шульгина

Формат 11

Взам. инв. №
Подп. и дата
Инв. № подл.

Альбом 1.4

Типовой проект 903-2-18

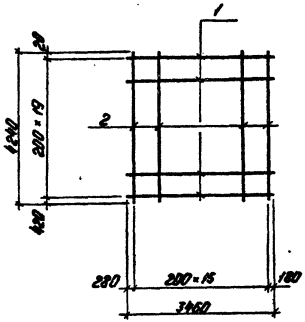

1 Технические требования на изготовление сетки см. лист КЖИ-ТТ, раздел I.

Формат	Зона	Поз.	Обозначение	Наименование	Кол.	Примечание, кг
		1	ГОСТ 5781-75	ф8 А I, ℓ = 3460	20	27.33
		2	ГОСТ 5.1459-72*	ф10 А III, ℓ = 4240	16	41.86
				Итого		69.19

ТП 903-2-18 КЖИ-С3

Сетка С3.

Стадия	Масса	Масштаб
Р	69,2 кг	

Лист 1 | Листов 1

А I - ВСт3 кп2
А III - 35 ГС

ЛАТГИПРОПРОМ

Гл. инж. пр. Думан
Нач. отд. Рябухо
Н. контр. Шульгина
Гл. конст. Андрейченко
Рук. гр. Шульгина
Инж. Шафирова
Пров. Шульгина

Формат 11

Взам. инв. №
Подп. и дата
Инв. № подл.

Альбом 1.4

Типовой проект 903-2-18

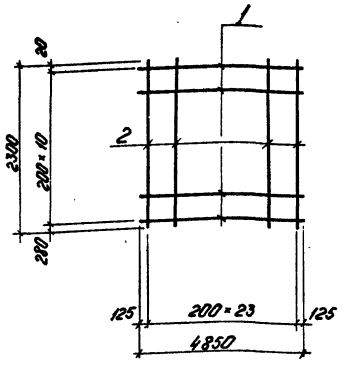

1 Технические требования на изготовление сетки см. лист КЖИ-ТТ, раздел I.

Формат	Зона	Поз.	Обозначение	Наименование	Кол.	Примечание
				С4		
		1	ГОСТ 5781-75	ф8 АI, ℓ=4850	11	21.07
		2	ГОСТ 5781-75	ф8 АIII, ℓ=2300	24	21.80
				Итого		42.87

ТП 903-2-18 КЖИ-С4

Сетка С4

Стадия	Масса	Масштаб
Р	42.9кг	

Лист 1 Листов 1

АI - ВСт3 КП2
АIII - 35ГС

ЛАТГИПРОПРОМ

Пров. Литвинова

Формат 11Г

Альбом 1.4

Типовой проект 903-2-18

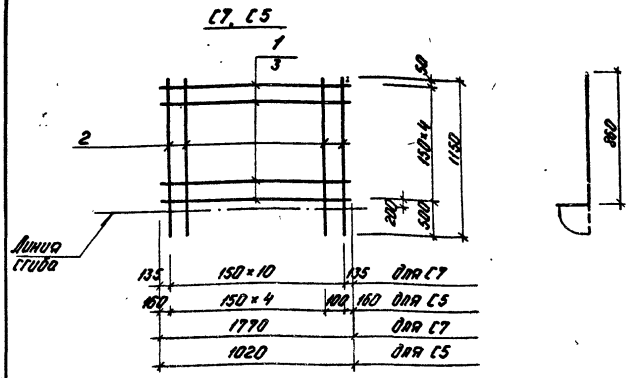

1 Технические требования по изготовлению изделия см. лист КЖИ-ТТ, раздел I.

		Обозначение	Наименование	Кол.	Прим.
			С7		
	1	ГОСТ 5781-75	сталь арматурн. ф6 АI; ℓ=1770	5	1.9кг
	2	ГОСТ 5781-75	То же ф6 АI; ℓ=1150	11	2.8кг
			Итого:		4.7кг
			С5		
	2	ГОСТ 5781-75	сталь арматурн. ф6 АI; ℓ=1150	6	1.5кг
	3	ГОСТ 5781-75	То же ф6 АI; ℓ=1020	5	1.1кг
			Итого:		2.6кг

ТП 903-2-18 КЖИ-С7, С5

Сетки С7, С5

Стадия	Масса	Масштаб
Р	4.7кг 2.6кг	

Лист 1 Листов 1

В СТ3 КП2

ЛАТГИПРОПРОМ

Пров. Литвинова

Формат 11Б

Типовой проект 903-2-18 Альбом 1.4

С8 ; С6

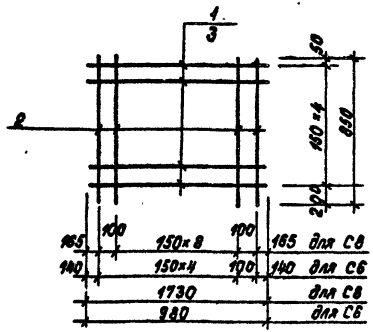

1. Технические требования по изготовлению изделия см. лист КЖИ-ТТ, раздел I

Формат	Зона	Поз.	Обозначение	Наименование	Кол.	Прим.
				С8		
		1	ГОСТ 5781-75	сталь арматурн. ф6АI; ℓ=1730	5	1,9 кг
		2	ГОСТ 5781-75	То же ф6АI; ℓ=850	11	2,1 кг
				Итого:		4,0 кг
				С6		
		2	ГОСТ 5781-75	сталь арматурн. ф6АI; ℓ=850	6	1,1 кг
		3	ГОСТ 5781-75	То же ф6АI; ℓ=980	5	1,1 кг
				Итого:		2,2 кг

Взам. инв. №

Подпись и дата

Инв. № подл.

Гл. инж. пр.	Думан	
Нач. отд.	Рябуха	
Н. контр.	Шульгина	
Гл. констр.	Андриевская	
Рук. гр.	Шульгина	
Ин. женер	Шафирова	

Пров. Литвинова

ТП 903-2-18 КЖИ-С8; С6

Сетки С8; С6

Стадия	Масса	Масштаб
Р	4,0 кг 2,2 кг	

Лист 1 Листов 1

В ст 3 кп 2

ЛАТГИПРОПРОМ

Формат 11Б

Типовой проект 903-2-18 Альбом 1.4

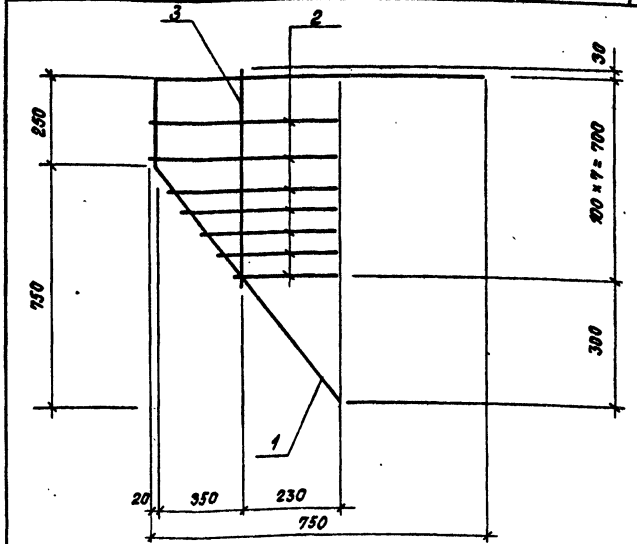

Формат	Зона	Поз.	Обозначение	Наименование	Кол.	Примечание
		1	ГОСТ 5 5.1459-72*	ф12АIII; ℓ=1950	1	1,7
		2	ГОСТ 5781-75	ф8АI; ℓ=250÷600	7	1,1
		3	ГОСТ 5781-75	ф8АI; ℓ=750	1	0,3
				Итого		3,1

Взам. инв. №

Подпись и дата

Инв. № подл.

Гл. инж. пр.	Думан	
Нач. отд.	Рябуха	
Н. контр.	Шульгина	
Гл. констр.	Андриевская	
Рук. гр.	Шульгина	
Инженер	Шафирова	

Пров. Литвинова

ТП 903-2-18 КЖИ-С9

Сетка С9

Стадия	Масса	Масштаб
Р	3,1 кг	

Лист 1 Листов 1

АIII - 35ГС
АТ - ВСт3кп2

ЛАТГИПРОПРОМ

Формат 11Б

Типовой проект 903-2-18 Альбом 1.4

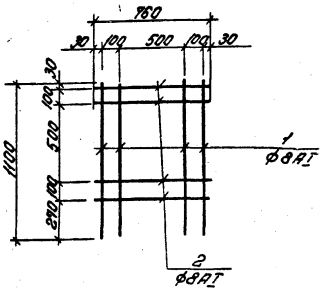

Технические требования по изготовлению изделия см. лист КЖИ-ТТ, раздел I.

Формат	Зона	Поз.	Обозначение	Наименование	Кол.	Примеч.
				С10		
		1	ГОСТ 5781-75	Сталь арматурная ф8АI L=1100	4	1,7 кг
		2	ГОСТ 5781-75	То же ф8АI L=760	4	1,2 кг
				Итого:		2,9 кг

ТП 903-2-18	КЖИ-С10		
Сетка С10	Стадия: Р	Масса: 2,9 кг	Масштаб:
	Лист 1	Листов 1	
Ст3кп2	ЛАТГИПРОПРОМ		

Гип Литман; Нач.отд. Рыко; Н.контр. Мишина; Рук.гр. Шульгина; Разраб. Мишина

Инв.№ подл. | Подпись и дата | Взам.инв.№

Формат А1

Типовой проект 903-2-18 Альбом 1.4

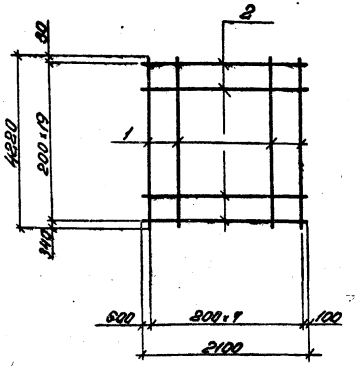

Технические требования по изготовлению изделия см. лист КЖИ-ТТ, раздел I.

Формат	Зона	Поз.	Обозначение	Наименование	Кол.	Примеч. кг
				С11		
		1	ГОСТ 5781-75	сталь арматурная ф6 АI L=4220	8	7,49
		2	ГОСТ 5.1459-72*	сталь арматурная ф16 АIII L=2100	20	66,28
				Итого:		73,77

ТП 903-2-18	КЖИ-С11		
Сетка С11	Стадия: Р	Масса: 73,8кг	Масштаб:
	Лист 1	Листов 1	
АI-вСт3кп2 АIII-35ГС	ЛАТГИПРОПРОМ		

Гип Литман; Нач.отд. Рыко; Н.контр. Мишина; Рук.гр. Шульгина; Разраб. Мишина

Инв.№ подл. | Подпись и дата | Взам.инв.№

Формат А1

Типовой проект 903-2-18 Альбом 1.4

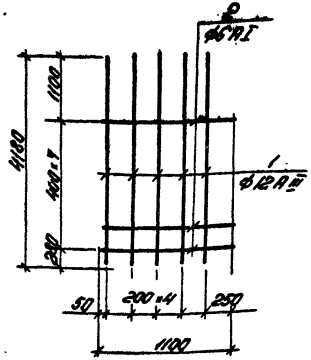

Технические требования по изготовлению изделия см. лист КЖИ-ТТ, раздел I.

Формат	Зона	Поз.	Обозначение	Наименование	Кол.	Примечание
				С12		
		1	ГОСТ 5.1459-72*	Сталь арматурная ф12АIII ℓ=4180	5	18,6 кг
		2	ГОСТ 5781-75	То же ф6АI ℓ=1100	8	1,9 кг
				Итого:		20,5 кг

Взам. инв. №

Подпись и дата

Инв. № подл.

ГИП	Думан	
Нач. отд.	Рябина	
Н. контр.	Шульгина	
Гл. конст.	Ан[illegible]	
Рук. гр.	Шульгина	
Инж.	Шафирова	

Пров. Литвинова

ТП 903-2-18 КЖИ-С12

Сетка С12

Стадия	Масса	Масштаб
Р	20,5 кг	

Лист 1 Листов 1

АIII-35ГС
АI-8Ст3кп2

ЛАТГИПРОПРОМ

Формат 11Б

Типовой проект 903-2-18 Альбом 1.4

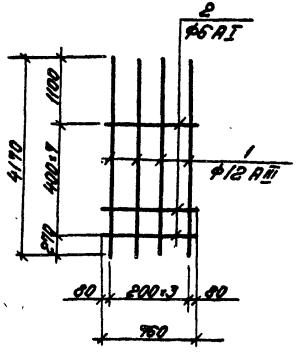

Технические требования по изготовлению изделия см. лист КЖИ-ТТ, раздел I.

Формат	Зона	Поз.	Обозначение	Наименование	Кол.	Примеч.
				С13		
		1	ГОСТ 5.1459-72*	Сталь арматурная ф12АIII ℓ=4170	4	14,8 кг
		2	ГОСТ 5781-75	То же ф6АI ℓ=760	8	1,3 кг
				Итого:		16,1 кг

Взам. инв. №

Подпись и дата

Инв. № подл.

ГИП	Думан	
Нач. отд.	Рябина	
Н. контр.	Шульгина	
Гл. конст.	Андриевская	
Рук. гр.	Шульгина	
Инж.	Шафирова	

Пров. Литвинова

ТП 903-2-18 КЖИ-С13

Сетка С13

Стадия	Масса	Масштаб
Р	16,1 кг	

Лист 1 Листов 1

АIII-35ГС
АI-8Ст3кп2

ЛАТГИПРОПРОМ

Формат 11Б

Типовой проект 903-2-18 Альбом 1.4

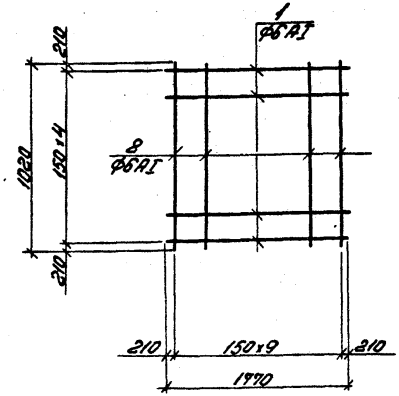

Технические требования на изготовление изделия см. лист КЖИ-ТТ, раздел I.

Форм.	Зона	Поз.	Обозначение	Наименование	Кол.	Примеч. кг
				С14		
		1	ГОСТ 5781-75	Сталь арматурная ф6АI, ℓ=1770	5	1,9
		2	ГОСТ 5781-75	ф6АI; ℓ=1020	10	2,2*
				Итого:		4,1

ТП 903-2-18 КЖИ-С14

Сетка арматурная С14

Стадия	Масса	Масштаб
Р	4,1 кг	

Лист 1 Листов 1

ВСт3кп2

ЛАТГИПРОПРОМ

ГИП

Нач.отд.

Формат 118

Типовой проект 903-2-18 Альбом 1.4

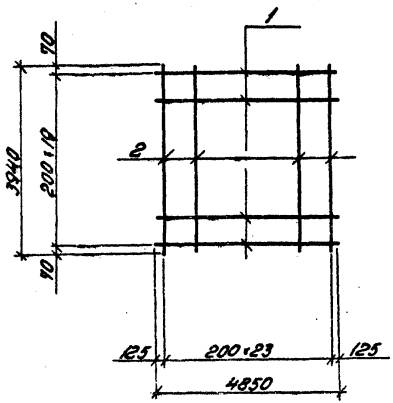

Технические требования на изготовление изделия см. лист КЖИ-ТТ, раздел I.

Форм.	Зона	Поз.	Обозначение	Наименование	Кол.	Примеч.
		1	ГОСТ 5781-75	ф8АI; ℓ=4850	20	38,32
		2	ГОСТ 5.1459-72*	ф14АIII; ℓ=3940	24	114,22
				Итого:		152,55

ТП 903-2-18 КЖИ-С15

Сетка арматурная С15

Стадия	Масса	Масштаб
Р	153 кг	

Лист 1 Листов

АIII - 35ГС
АI - ВСт3кп2

ЛАТГИПРОПРОМ

ГИП

Нач.отд.

Н.кс.

Гл.кс.

Инв. №

Взам. инв. №

Подпись и дата

Инв. № подл.

Пров. Лит.

Формат

Типовой проект 903-2-18 Альбом 1.4

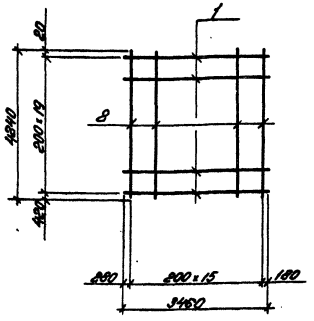

Технические требования на изготовление изделия см. лист КЖИ-ТТ, раздел I.

Форм.	Зона	Поз.	Обозначение	Наименование	Кол.	Примечание
		1	ГОСТ 5781-75	ф8 А I; ℓ=3460	20	27,33 кг
		2	ГОСТ 5.1459-72*	ф12 А III; ℓ=4240	16	60,24 кг
				Итого:		87,57 кг

Взам. инв. №

Подпись и дата

Инв. № подл.

ГИП	Дутан	
Нач.отд.	Рябуха	
Н.контр.	Шульгина	
Гл.конст.	Андреевский	
Рук.гр.	Шульгина	
Инж.	Шафирова	

Пров. Литвинова

ТП 903-2-18 КЖИ-С16

Сетка С16

Стадия	Масса	Масштаб
Р	88 кг	

Лист 1 Листов 1

А I - 13 Ст3 кп2
А III - 35 ГС

ЛАТГИПРОПРОМ

Формат 11Б

Типовой проект 903-2-18 Альбом 1.4

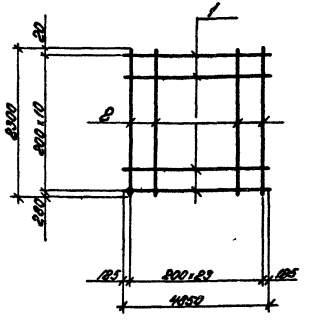

Технические требования на изготовление изделия см. лист КЖИ-ТТ, раздел I.

Форм.	Зона	Поз.	Обозначение	Наименование	Кол.	Примечание
		1	ГОСТ 5781-75	ф8 А I; ℓ=4850	11	21,07 кг
		2	ГОСТ 5.1459-72*	ф10 А III; ℓ=2300	24	34,06 кг
				Итого:		55,13 кг

Взам. инв. №

Подпись и дата

Инв. № подл.

ГИП	Дутан	
Нач.отд.	Рябуха	
Н.контр.	Шульгина	
Гл.конст.	Андреевский	
Рук.гр.	Шульгина	
Инж.	Шафирова	

Пров. Литвинова

ТП 903-2-18 КЖИ-С17

Сетка С17

Стадия	Масса	Масштаб
Р	55 кг	

Лист 1 Листов 1

А I - 8 Ст3 кп2
А III - 35 ГС

ЛАТГИПРОПРОМ

Формат 11Б

Типовой проект 903-2-18 Альбом 1.4

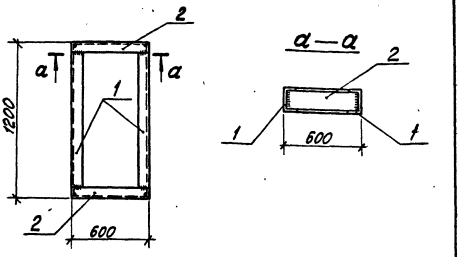

Технические требования на изготовление закладного изделия см. лист КЖИ-ТТ раздел II.

Форм.	Зона	Поз.	Обозначение	Наименование	Кол.	Примечан.
				МН1-1		
		1	ГОСТ 8240-72	Швеллер [18 ℓ=1200	2	39,0кг
		2	ГОСТ 8240-72	Швеллер [18 ℓ=600	2	19,5кг
				Итого:		58,5кг

ТП 903-2-18		КЖИ-МН1-1	
Закладное изделие МН1-1	Стадия	Масса	Масштаб
	Р	58,5кг	
	Лист 1	Листов 1	
В ст3 кп2	ЛАТГИПРОПРОМ		

Проф. Литвинова Лит.

Формат 11В

Типовой проект 903-2-18 Альбом 1.4

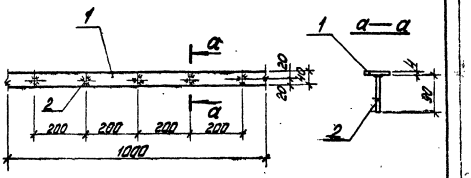

Технические требования на изготовление закладного изделия см. лист КЖИ-ТТ, раздел II.

Форм.	Зона	Поз.	Обозначение	Наименование	Кол.	Примеч.
				МН1-2		
		1	ГОСТ 103-76	Сталь листовая - 40х4 ℓ=1000	1,0м	1,3кг
		2	ГОСТ 5781-75	Арматурная сталь ф6А III ℓ=90	5	0,1кг
				Итого		1,4кг

ТП 903-2-18		КЖИ-МН1-2	
Закладное изделие МН1-2	Стадия	Масса	Масштаб
	Р	1,4кг	
	Лист 1	Листов 1	
В ст3 кп2	ЛАТГИПРОПРОМ		

Проф. Литвинова Лит.

Формат 11В

Типовой проект 903-2-18 Альбом 1.4

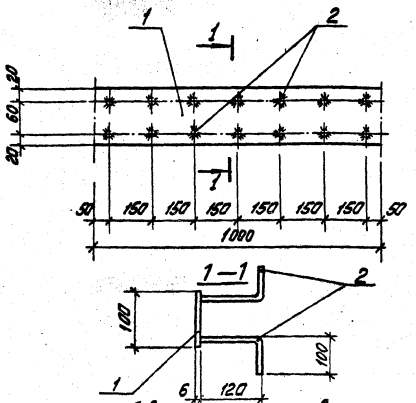

1. Технические требования на изготовление изделия см. лист КЖИ-ТТ, раздел II.
2. Изделие покрыть одним слоем грунтовки ГФ 020.

Форм.	Зона	Поз.	Обозначение	Наименование	Кол.	Примечание
		1	ГОСТ 103-76	Сталь полосов. $\frac{100\times6}{1000}$	1пм	4,7кг
		2	ГОСТ 5781-75	Сталь арматурная ф8АIII; ℓ=220	14	1,1кг
				Всего		5,6 кг

Взам. инв. № | Подпись и дата | Инв. № подл.

Гл. инж. пр.	Думан	
Нач. отд.	Рябуха	
Н. контр.	Шульгина	
Гл. конструктор	Андреева	
Рук. гр.	Шульгина	
Инж.	Шатрова	

ТП 903-2-18 КЖИ-МН1

Закладное изделие МН1

Стадия	Масса	Масштаб
Р	5,6кг	
Лист 1	Листов 1	

В ст3 кп2

ЛАТГИПРОПРОМ

Пров. Шульгина

Формат 11В

Типовой проект 903-2-18 Альбом 1.4

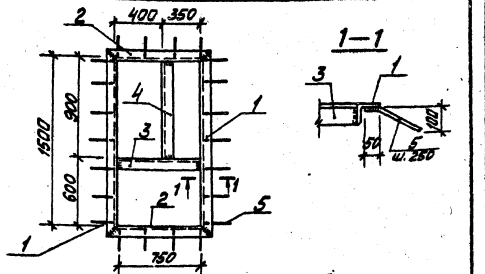

1. Технические требования по изготовлению изделия см. лист КЖИ-ТТ, раздел II.
2. Изделие покрыть одним слоем грунтовки ГФ-020 (поверхности не закладываемые в бетон)

Форм.	Зона	Поз.	Обозначение	Наименование	Кол.	Примечание
		1	ГОСТ 8509-72*	Сталь угловая равнополочная L75×8; ℓ=1650	2	29,7кг
		2	ГОСТ 8509-72*	То же L75×8 ℓ=900	2	16,2кг
		3	ГОСТ 8509-72*	То же L75×8 ℓ=750	1	6,7кг
		4	ГОСТ 8509-72*	То же L75×8 ℓ=900	1	8,1кг
		5	ГОСТ 5781-75	Сталь арматурная ф8АI, ℓ=150	22	1,3кг
				Итого:		62,0кг

Взам. инв. № | Подпись и дата | Инв. № подл.

Гл. инж. пр.	Думан	
Нач. отд.	Рябуха	
Н. контр.	Шульгина	
Гл. конструктор	Андреева	
Рук. гр.	Шульгина	
Инж.	Шатрова	

ТП 903-2-18 КЖИ-МН2

Изделие закладное МН-2

Стадия	Масса	Масштаб
Р	62,0кг	
Лист 1	Листов 1	

В ст.3 кп2

ЛАТГИПРОПРОМ

Пров. Литвинова

Формат 11В

Типовой проект 903-2-18 Альбом 1.4

МН4; МН3

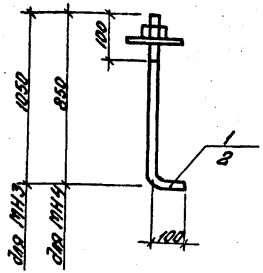

Формат	Зона	Поз.	Обозначение	Наименование	Кол.	Примечание
				МН-4		
		1	ГОСТ 2590-71	Сталь круглая ф20; ℓ=950	1	2,3 кг
				МН3		
		2	ГОСТ 2590-71	Сталь круглая ф24; ℓ=1150	1	4,1 кг

Технические требования по изготовлению изделия см. лист КЖИ-ТТ, раздел II.

ГИП	Дитан		
Нач.отд.	Ведиха		
Н.контр.	Шильгина		
Гл.конст.	[illegible]		
Рук.гр.	[illegible]		
Ст.инж.	[illegible]		
Ст.тех.	[illegible]		

ТП 903-2-18 КЖИ-МН3; МН4

Закладные изделия МН3; МН4

Стадия	Масса	Масштаб
Р	2,3 кг 4,1 кг	

Лист 1 Листов 1

ВСт3кп2

ЛАТГИПРОПРОМ

Литвинова

Формат 11Е

Подпись и дата Взам.инв.№

Типовой проект 903-2-18 Альбом 1.4

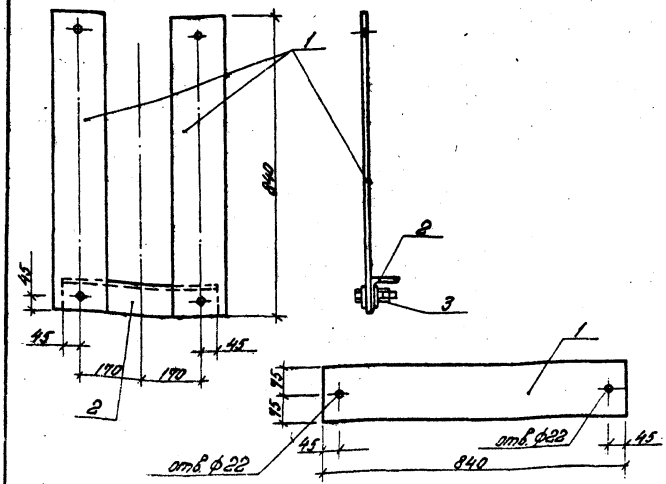

1. Технические требования по изготовлению см. лист КЖИ-ТТ, раздел II.

Формат	Зона	Поз.	Обозначение	Наименование	Кол.	Примечание
		1	ГОСТ 103-76	Сталь полосовая -150×8 ℓ=840	2	15,82 кг
		2	ГОСТ 8509-72*	Сталь угловая равнополочн. L 90×8 ℓ=430	1	4,7 кг
		3	ГОСТ 7798-70	Болт М20	2	0,6 кг
				Всего:		21,12 кг

ГИП	Дитан		
Нач.отд.	Ведиха		
Н.контр.	Шильгина		
Гл.конст.	[illegible]		
Рук.гр.	[illegible]		
Ст.инж.	[illegible]		
Ст.тех.	[illegible]		

ТП 903-2-18 КЖИ-МН5

Закладная деталь МН5

Стадия	Масса	Масштаб
Р	21,12 кг	

Лист Листов

ВСт3кп2

ЛАТГИПРОПРОМ

Пров. Литвинова

Формат 11Е

Подпись и дата Взам.инв.№

Типовой проект 903-2-18 Альбом 1.4

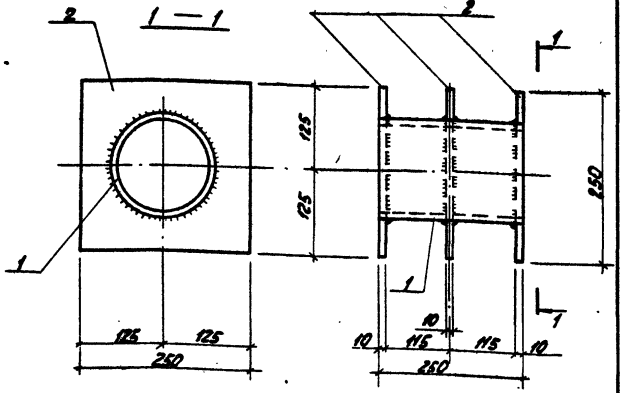

Технические требования на изготовление изделия см. лист КЖИ-ТТ, раздел II.

Формат	Зона	Поз.	Обозначение	Наименование	Кол.	Примечание кг
				МН6		
		1	ГОСТ 8732-78	Труба ф133×4; ℓ=250	1	3,18
		2	ГОСТ 103-76	Сталь лист. δ=10; 250×250	3	14,72
				Итого		17,90

Гл. инж. пр.	Думан		
Нач. отд.	Рябуха		
Н. контр.	Шульгина		
Гл. констр.	Андриевская		
Рук. гр.	Шульгина		
Инж.	Шафирова		
Пров.	Литвинова		

ТП 903-2-18 КЖИ-МН6

Закладная деталь МН6

Стадия	Масса	Масштаб
Р	17,9кг	

Лист 1 Листов 1

В Ст 3 кп 2

ЛАТГИПРОПРОМ

Формат 11В

Инв. № подл. | Подп. и дата | Взам. инв. №

Типовой проект 903-2-18 Альбом 1.4

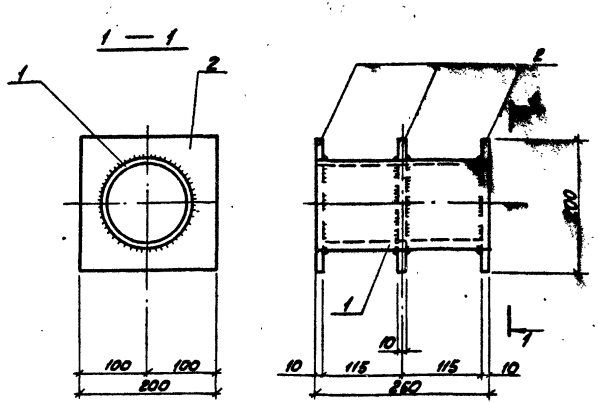

Технические требования на изготовление изделия см. лист КЖИ-ТТ, раздел II.

Формат	Зона	Поз.	Обозначение	Наименование	Кол.	Примечание кг
				МН7		
		1	ГОСТ 8732-78	Труба ф108×4; ℓ=250	1	2,57
		2	ГОСТ 103-76	Сталь листов δ=10; 200×200	3	9,42
				Итого		12,0

Гл. инж. пр.	Думан		
Нач. отд.	Рябуха		
Н. контр.	Шульгина		
Гл. констр.	Андриевская		
Рук. гр.	Шульгина		
Инж.	Шафирова		
Пров.	Литвинова		

ТП 903-2-18 КЖИ-МН7

Закладное изделие МН7

Стадия	Масса	Масштаб
Р	12,0кг	

Лист 1 Листов 1

В Ст 3 кп 2

ЛАТГИПРОПРОМ

Формат 11В

Инв. № подл. | Подп. и дата | Взам. инв. №

Типовой проект 903-2-18 Альбом 1.4

Рама Р-1

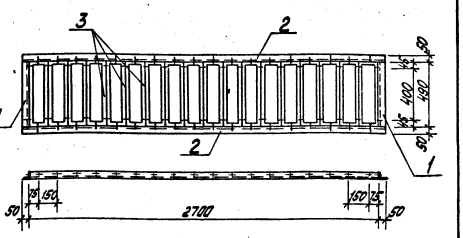

Технические требования по изготовлению изделия см. лист КЖИ-ТТ, раздел II.

Поз.	Обозначение	Наименование	Кол.	Примечание
1	ГОСТ 8276-63	Гнутый профиль L50×3 ℓ=4200	2	2,27кг
2	ГОСТ 8276-63	Гнутый профиль L50×3; ℓ=2800	2	12,93 кг
3	Механическую защиту трубопроводов решено как на "Сантехзаготовка" проект ТЗ-38-617-27		13	19,8кг
		Всего:		35,06кг

	ТП 903-2-18	КЖИ-Р-1	
Рама Р-1	Стадия	Масса	Масштаб
	Р	35,06 кг	
	Лист 1	Листов 1	
Вст3 кп2	ЛАТГИПРОПРОМ		

Пров. Шульгина

Формат 11 8

Типовой проект 903-2-18 Альбом 1.4

НТ-1

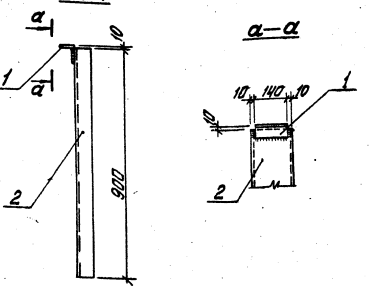

Технические требования по изготовлению изделия см. лист КЖИ-ТТ, раздел II.

Поз.	Обозначение	Наименование	Кол.	Примечание
1	ГОСТ 8240-72	Швеллер С16 ℓ=900	1	12,8кг
2	ГОСТ 8509-72*	Сталь угловая равнополочная L50×5; ℓ=400	1	0,5кг
		Всего		13,3кг

	ТП 903-2-18	КЖИ-НТ-1	
Стойка НТ-1	Стадия	Масса	Масштаб
	Р	13,3 кг	
	Лист 1	Листов 1	
Вст3 кп2	ЛАТГИПРОПРОМ		

Пров. Шитовидова

Формат 11 8

Типовой проект 903-2-18 Альбом 1.4

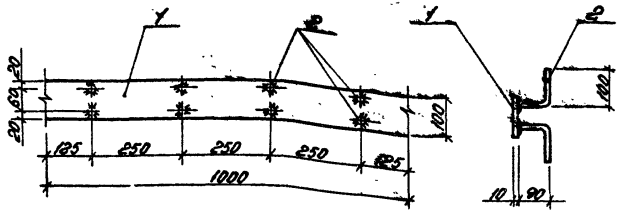

Технические требования по изготовлению изделия см. лист КЖИ-ТТ, раздел II.

Формат	Зона	Поз.	Обозначение	Наименование	Кол.	Примечание
		1	ГОСТ 103-76	Сталь полосовая -100×10 ℓ=1000	1	7,85 кг
		2	ГОСТ 5781-75	Сталь арматурная ф8 AIII ℓ=190	8	0,6 кг
				Всего:		8,45 кг

ТП 903-2-18 КЖИ-3Д1

Закладная деталь 3Д1

Стадия	Масса	Масштаб
Р	8,45 кг	
Лист 1	Листов 1	

АТ-ВСт3кп2
АIII-35ГС

ЛАТГИПРОПРОМ

Нач.отд. Радина
Н.контр. Шульгина
Гл.констр. Рыбачевский
Рук.гр. Шульгина
Арх. Житных
Отв.техн. Хирштейн

Инв.№ подл. | Подпись и дата | Взам.инв.№

Пров. Шульгина

Формат А4

Типовой проект 903-2-18 Альбом 1.4

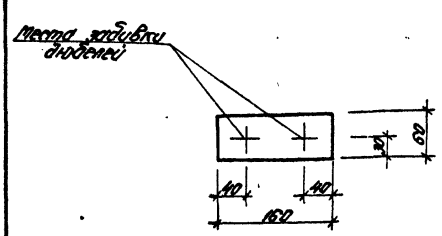

Технические требования по изготовлению изделия см. лист КЖИ-ТТ, раздел II.

Формат	Зона	Поз.	Обозначение	Наименование	Кол.	Примечание
		1	ГОСТ 103-76	Сталь полосовая $\frac{-60\times10}{\ell=160}$	1	0,75 кг

ТП 903-2-18 КЖИ-3Д2

Закладная деталь 3Д2

Стадия	Масса	Масштаб
Р	0,75 кг	
Лист	Листов	

ВСт3кп2

ЛАТГИПРОПРОМ

Нач.отд. Радина
Н.контр. Шульгина
Гл.констр. Рыбачевский
Рук.гр. Шульгина
Арх. Житных
Отв.техн. Хирштейн

Инв.№ подл. | Подпись и дата | Взам.инв.№

Пров. Шульгина

Формат А4

Типовой проект 903-2-18 Альбом 1.4

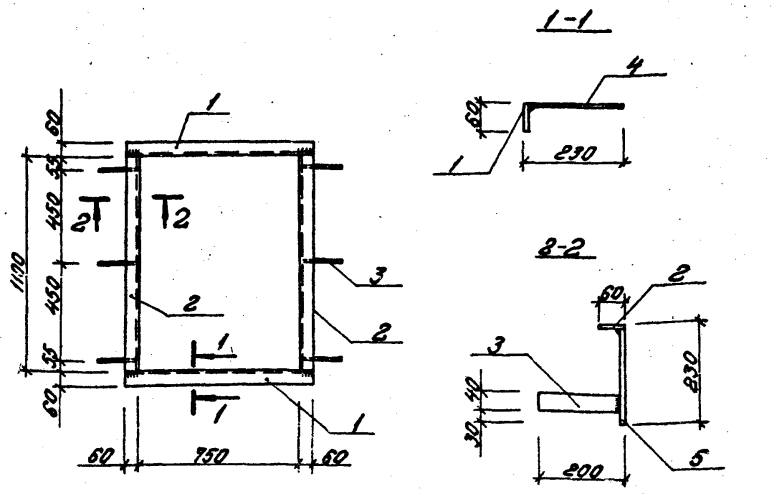

Технические требования по изготовлению ст. лист КЖИ-ТТ, раздел II.

Форм.	Зона	Поз.	Обозначение	Наименование	Кол.	Примеч.
		1	ГОСТ 103-76	Сталь полосовая -60×4 ℓ=670	2	3,29 кг
		2	ГОСТ 103-76	Сталь полосовая -60×4 ℓ=1100	2	4,16 кг
		3	ГОСТ 103-76	Сталь полосовая -40×4 ℓ=200	6	1,51 кг
		4	ГОСТ 19903-74*	Сталь листовая -225×4 / 870	2	12,08 кг
		5	ГОСТ 19903-74*	Сталь листовая -225×4 / 1100	2	15,27 кг
				Всего:		36,31 кг

Нач.отд.	Рядика		
Н.контр.	Шульгина		
Гл.конст.	Андриевская		
Рук.гр.	Шульгина		
Арх.	Аштане		
Ст.техн.	Кусштук		
Пров.	Шульгина		

ТП 903-2-18 КЖИ-3Д3

Закладная деталь 3Д3

Стадия	Масса	Масштаб
Р	36,31 кг	

Лист 1 Листов 1

ВСт3кп2

ЛАТГИПРОПРОМ

Формат 11В

Типовой проект 903-2-18 Альбом 1.4

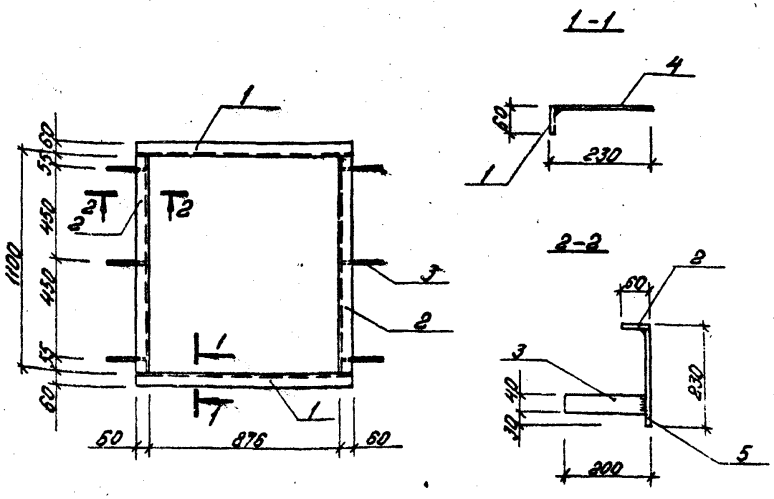

Технические требования по изготовлению ст. лист КЖИ-ТТ, раздел II.

Форм.	Зона	Поз.	Обозначение	Наименование	Кол.	Примечание
		1	ГОСТ 103-76	Сталь полосовая -60×4 ℓ=996	2	3,75 кг
		2	ГОСТ 103-76	Сталь полосовая -60×4 ℓ=1100	2	4,16 кг
		3	ГОСТ 103-76	Сталь полосовая -40×4 ℓ=200	6	1,51 кг
		4	ГОСТ 19903-74*	Сталь листовая -225×4 / 996	2	13,83 кг
		5	ГОСТ 19903-74*	Сталь листовая -225×4 / 1100	2	15,27 кг
				Всего:		38,53 кг

Нач.отд.	Рядика		
Н.контр.	Шульгина		
Гл.конст.	Андриевская		
Рук.гр.	Шульгина		
Арх.	Аштане		
Ст.техн.	Кусштук		
Пров.	Шульгина		

ТП 903-2-18 КЖИ-3Д4

Закладная деталь 3Д4

Стадия	Масса	Масштаб
Р	38,53 кг	

Лист 1 Листов 1

ВСт3кп2

ЛАТГИПРОПРОМ

Формат 11В

Типовой проект 903-2-18 Альбом 1.4

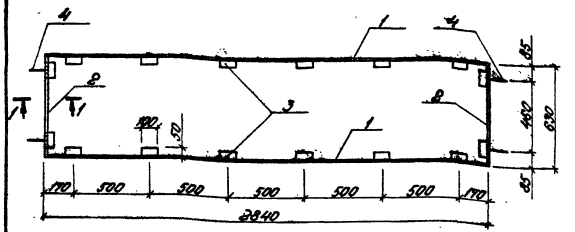

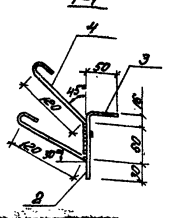

Технические требования по изготовлению ст. лист КЖИ-ТТ раздел I.

Форм.	Зона	Поз.	Обозначение	Наименование	Кол.	Приме-чание
		1	ГОСТ 19903-74	Сталь листовая -14 х 5 L=2840	2	18,53 кг
		2	ГОСТ 19903-74	Сталь листовая -14 х 5 L=620	2	3,61 кг
		3	ГОСТ 8276-63	Хомуты гнутые Ø8 А1 L=50+32+14 с=100	16	3,98 кг
		4	ГОСТ 5781-75	Сталь арматурная Ø8 А1 L=400	4	0,64 кг
				Всего:		24,76 кг

Нач. отд. Разина
Н. контр. Шульгина
Гл. конст. Зарубенко
Рук. гр. Шульгина
Ст. инж. Быстров
Ст. техн. Кирилина
Пров. Шульгина

ТП 903-2-18 КЖИ-3.Д5

Заклодная деталь 3.Д5

Стадия Р | Масса 24,76 кг | Масштаб

Лист 1 | Листов 1

Ст3 кп2

ЛАТГИПРОПРОМ

Формат 118

Типовой проект 903-2-18 Альбом 1.4

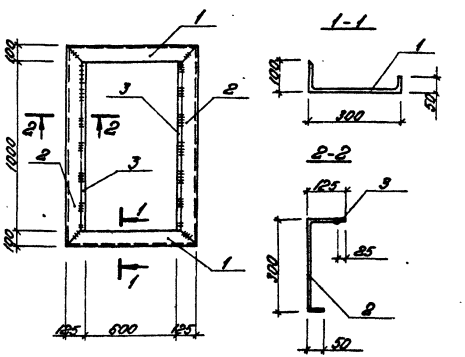

Технические требования по изготовлению ст. лист КЖИ-ТТ; раздел I.

Форм.	Зона	Поз.	Обозначение	Наименование	Кол.	Приме-чание
		1	ГОСТ 8240-72	Швеллер с 30 L=850	2	54,06 кг
		2	ГОСТ 8240-72	Швеллер с 30 L=1200	2	76,38 кг
		3	ГОСТ 19903-74*	Сталь листовая 25 х 6 / 1000	2	2,36 кг
				Всего		132,74 кг

Нач. отд. Разина
Н. контр. Шульгина
Гл. конст. Зарубенко
Рук. гр. Шульгина
Ст. инж. Быстров
Ст. техн. Кирилина
Пров. Шульгина

ТП 903-2-18 КЖИ-3.Д6

Заклодная деталь 3.Д6

Стадия Р | Масса 132,74 кг | Масштаб

Лист 1 | Листов 1

Ст3 кп2

ЛАТГИПРОПРОМ

Формат 118

Типовой проект 903-2-18 Альбом 1.4

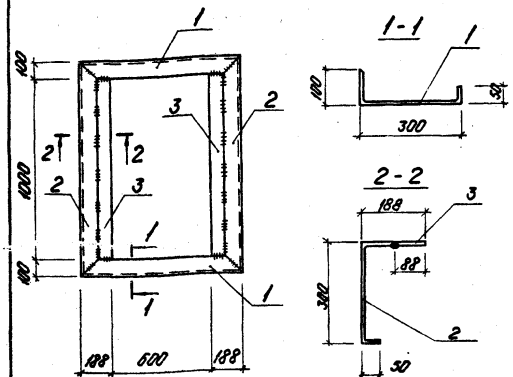

Технические требования по изготовлению см. лист КЖИ-ТТ. раздел I.

Формат	Зона	Поз.	Обозначение	Наименование	Кол.	Примечание
		1	ГОСТ 8240-72	30 ℓ=976	2	62,08 кг
		2	ГОСТ 8240-72	30 ℓ=1200	2	76,32 кг
		3	ГОСТ 19903-74*	сталь листовая $\frac{-88\times6}{1000}$	2	8,3 кг
				Всего:		146,7 кг

Нач. отд.	Рябуха		
Н. контр.	Шульгина		
Гл. инж.	[illegible]		
Рук. гр.	Шульгина		
Ст. арх.	[illegible]		
Ст. техн.	Кирилтук		

Пров. Шульгина

ТП 903-2-18 КЖИ-3Д7

Закладная деталь 3Д7

Стадия	Масса	Масштаб
Р	146,7 кг	

Лист | Листов

ВСт3 КП2

ЛАТГИПРОПРОМ

Формат 11В

Типовой проект 903-2-18 Альбом 1.4

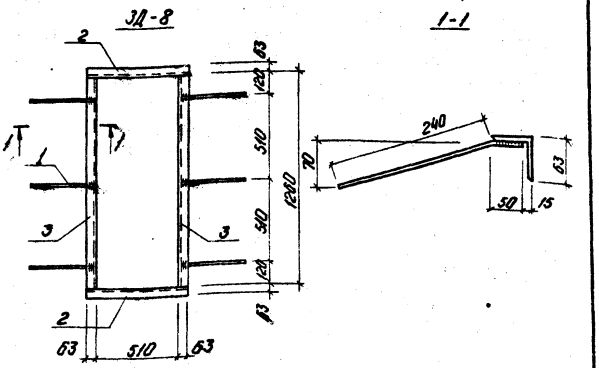

Технические требования по изготовлению см. лист КЖИ-ТТ раздел I.

Формат	Зона	Поз.	Обозначение	Наименование	Кол.	Примечание
		1	ГОСТ 5781-75	сталь арматурная ф8 А III ℓ=290	6	0,69 кг
		2	ГОСТ 8509-72*	сталь угловая равнополочная L 63×5 ℓ=636	2	6,12 кг
		3	ГОСТ 8509-72*	сталь угловая равнополочная L 63×5 ℓ=1260	2	12,12 кг
				Итого		18,93 кг

Нач. отд.	Рябуха		
Н. контр.	[illegible]		
Гл. инж.	[illegible]		
Рук. гр.	[illegible]		
Ст. арх.	[illegible]		
Ст. техн.	[illegible]		

Пров. Шульгина

ТП 903-2-18 КЖИ-3Д8

Закладная деталь 3Д8

Стадия	Масса	Масштаб
Р	18,93 кг	

Лист | Листов

ВСт3 КП2

ЛАТГИПРОПРОМ

Формат 11В

ЗАКАЗ № 2809 ТИРАЖ 400 ЭКЗ. ЦЕНА 1 РУБ. 33 КОП.

КАЗАХСКИЙ ФИЛИАЛ ЦЕНТРАЛЬНОГО ИНСТИТУТА ТИПОВОГО ПРОЕКТИРОВАНИЯ
480010 г.АЛМА-АТА, пр.АБАЯ, 60[в]

gost.e-ecolog.ru