ТИПОВЫЕ ПРОЕКТНЫЕ РЕШЕНИЯ
/МАТЕРИАЛЫ ДЛЯ ПРОЕКТИРОВАНИЯ/

904-02-6

АВТОМАТИЗАЦИЯ, УПРАВЛЕНИЕ И СИЛОВОЕ ЭЛЕКТРООБОРУДОВАНИЕ ЦЕНТРАЛЬНЫХ КОНДИЦИОНЕРОВ ТИПА КТЦ 31,5÷КТЦ80

АВТОМАТИЗАЦИЯ

АЛЬБОМ XII

ЧАСТЬ 1

КОНДИЦИОНЕР С РЕЦИРКУЛЯЦИЕЙ,
ВОЗДУХОНАГРЕВАТЕЛЕМ ПЕРВОГО ПОДОГРЕВА
И ЧЕТЫРЬМЯ ДОВОДЧИКАМИ

ЭЛЕКТРИЧЕСКАЯ СИСТЕМА РЕГУЛИРОВАНИЯ

к.ф. ЦИТП 17349-25

				Привязан	
Инв.№					

gost.e-ecolog.ru

Цена 1-41

ЦЕНТРАЛЬНЫЙ ИНСТИТУТ ТИПОВОГО ПРОЕКТИРОВАНИЯ
ГОССТРОЯ СССР
КИЕВСКИЙ ФИЛИАЛ
г. Киев-57, ул. Эжена Потье, № 12

1043
Заказ № 2435 рисунок № 17349-25 тираж 1500

Сдано в печать 23.4. 1984 г. цена 1-41

ТИПОВЫЕ ПРОЕКТНЫЕ РЕШЕНИЯ
/МАТЕРИАЛЫ ДЛЯ ПРОЕКТИРОВАНИЯ/

904-02-6

АВТОМАТИЗАЦИЯ, УПРАВЛЕНИЕ И СИЛОВОЕ ЭЛЕКТРООБОРУДОВАНИЕ ЦЕНТРАЛЬНЫХ КОНДИЦИОНЕРОВ ТИПА КТЦ31,5÷КТЦ80

АВТОМАТИЗАЦИЯ

АЛЬБОМ XII

ЧАСТЬ 1

КОНДИЦИОНЕР С РЕЦИРКУЛЯЦИЕЙ
ВОЗДУХОНАГРЕВАТЕЛЕМ ПЕРВОГО ПОДОГРЕВА
И ЧЕТЫРЬМЯ ДОВОДЧИКАМИ

ЭЛЕКТРИЧЕСКАЯ СИСТЕМА РЕГУЛИРОВАНИЯ

УТВЕРЖДЕНЫ
И ВВЕДЕНЫ В ДЕЙСТВИЕ
С 15 августа 1981г
ГЛАВПРОМСТРОЙПРОЕКТОМ ГОССТРОЯ СССР
ПРИКАЗ № 47 от 6 августа 1981г

РАЗРАБОТАНЫ
ГОСУДАРСТВЕННЫМ ПРОЕКТНЫМ ИНСТИТУТОМ
"САНТЕХПРОЕКТ"
ГЛАВНЫЙ ИНЖЕНЕР ИНСТИТУТА Ю.И. ШИЛЛЕР
ГЛАВНЫЙ ИНЖЕНЕР ПРОЕКТА В.И. ФИНГЕР

КФ ЦИТП инв № 17349-25
Привязан
Инв №

ТПР 904-02-6
Альбом XII. Часть 1

Ведомость примененных и ссылочных документов

Обозначение	Наименование	Примечание
ОСТ 36.13-76	Щиты и пульты систем автоматизации технологических процессов	
	Общие технические условия	
ГОСТ 2.721-74	ЕСКД Обозначения условные графические в схемах. Обозначения общего применения.	
ГОСТ 2.728-74	ЕСКД Обозначения условные графические в схемах. Резисторы, конденсаторы.	
ГОСТ 2.755-74	ЕСКД. Обозначения условные графические в схемах. Устройства коммутационные и контактные соединения.	
ГОСТ 2.780-68	ЕСКД Обозначения условные графические. Элементы гидравлических и пневматических сетей	
ГОСТ 2.782-68	ЕСКД. Обозначения условные графические. Насосы и двигатели гидравлические и пневматические	

Ведомость чертежей основного комплекта

Формат	Лист	Наименование	Примечание
	1	Общие данные	
	2;3	Схема функциональная	
	4...9	Схема электрическая принципиальная регулирования №1	
	10...13	Схема электрическая принципиальная регулирования №2	
	14...33	Щит Щ2Р1-1Д. Общий вид.	
	34...47	Щит Щ-3Д. Общий вид.	
	48	Схема подключений №1	
	49	Схема подключений №2	

17349-25 2

Привязан

Инв. №

Нач. отд.	Фингер	
Гл. спец.	Рубчинский	
Рук. гр.	Бронштейн	

904-02-6 АОВ

Автоматизация центральных кондиционеров типа КТЦ 31,5 ÷ КТЦ 80

Стадия	Лист	Листов
Р	1	49

Общие данные

Госстрой СССР САНТЕХПРОЕКТ г. Москва

Взам. инв. № | Подпись и дата | Инв. № подл.

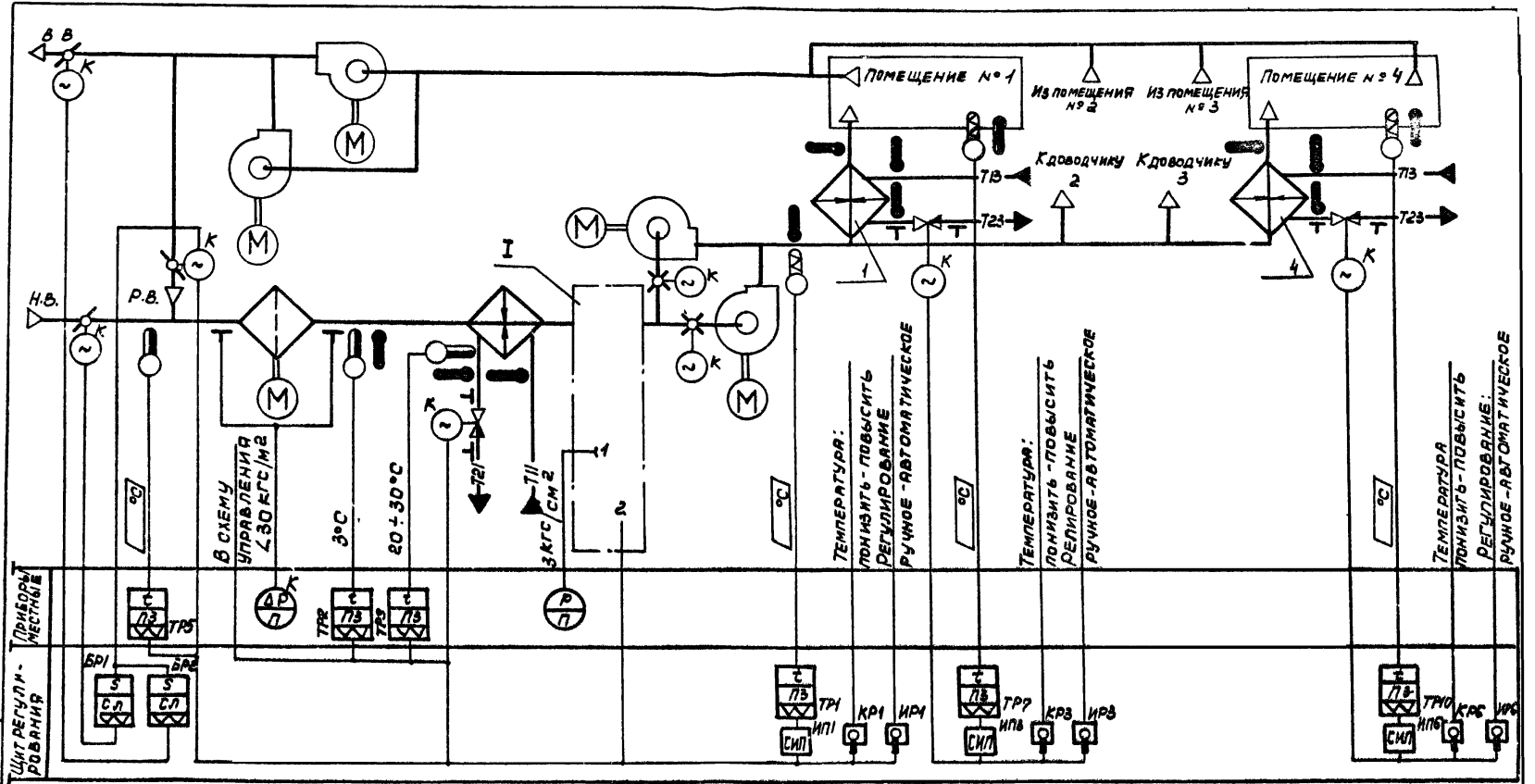

17349-25 3

Нач.отд.	Фингер	
Гл.спец.	Рубчинский	
Рук.гр.	Бронштейн	
Ст.техн	Кобзева	

904-02-6 АОВ

Автоматизация центральных кондиционеров типа КТЦ 31.5 ÷ КТЦ 80.

Стадия	Лист	Листов
Р	2	

Схема функциональная (начало)

Госстрой СССР САНТЕХПРОЕКТ г. Москва

Обозначение систем (№№): без резервных вентиляторов; с резервными вентиляторами

Привязан

Инв. №

I

Вариант

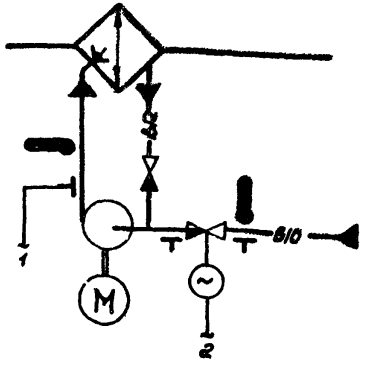

I

Вариант

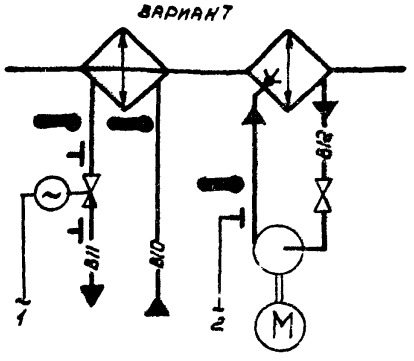

При привязке проекта дать пояснения для каких систем используется тот или иной вариант. Если один из вариантов не используется, то его вычеркнуть.

⊥ отборное устройство давления для переносного манометра.

1. Схемы регулирования доводчиков 2 и 3 аналогичны схемам доводчиков 1 и 2.
2. Приборы и исполнительные механизмы, у которых проставлена буква «К», поставляются комплектно с сантехническим оборудованием и регулирующими клапанами.

Предусматривается:

1) регулирование температуры „точки росы" изменением:
- теплопроизводительности воздухонагревателя I подогрева в холодный период года;
- количества наружного и рециркуляционного воздуха, поступающего в кондиционер в холодный период года;
- холодопроизводительности камеры орошения или воздухоохладителя в теплый период года;

2) автоматическое включение рециркуляции (реверс) в теплый период года при температуре наружного воздуха выше температуры воздуха в помещении;

3) автоматическая установка воздушных клапанов в положение соответствующее пропуску санитарной нормы наружного воздуха, перед включением приточного вентилятора;

4) автоматический прогрев воздухонагревателя I подогрева перед включением приточного вентилятора;

5) автоматическое подключение схемы регулирования при включении приточного вентилятора;

6) защита воздухонагревателя I подогрева от замерзания;

7) синхронизация работы воздушных клапанов и последовательная с ними работа клапанов на теплоносителе воздухонагревателя I подогрева и холодной воде;

8) регулирование температуры воздуха в помещениях изменением теплопроизводительности доводчиков.

17349-25 4

Нач. отд.	Фингер	
Гл. спец.	Рубчинский	
Рук. гр.	Бронштейн	
Ст. тех.	Ерина	

904-02-6 АОВ

Автоматизация центральных кондиционеров типа КТЦ 31,5 ÷ КТЦ 80.

Стадия	Лист	Листов
Р	3	

Схема функциональная (окончание)

Госстрой СССР САНТЕХПРОЕКТ г. Москва

Привязан

Инв. №

Инв. № подл. | Подпись и дата | Взам. инв. №

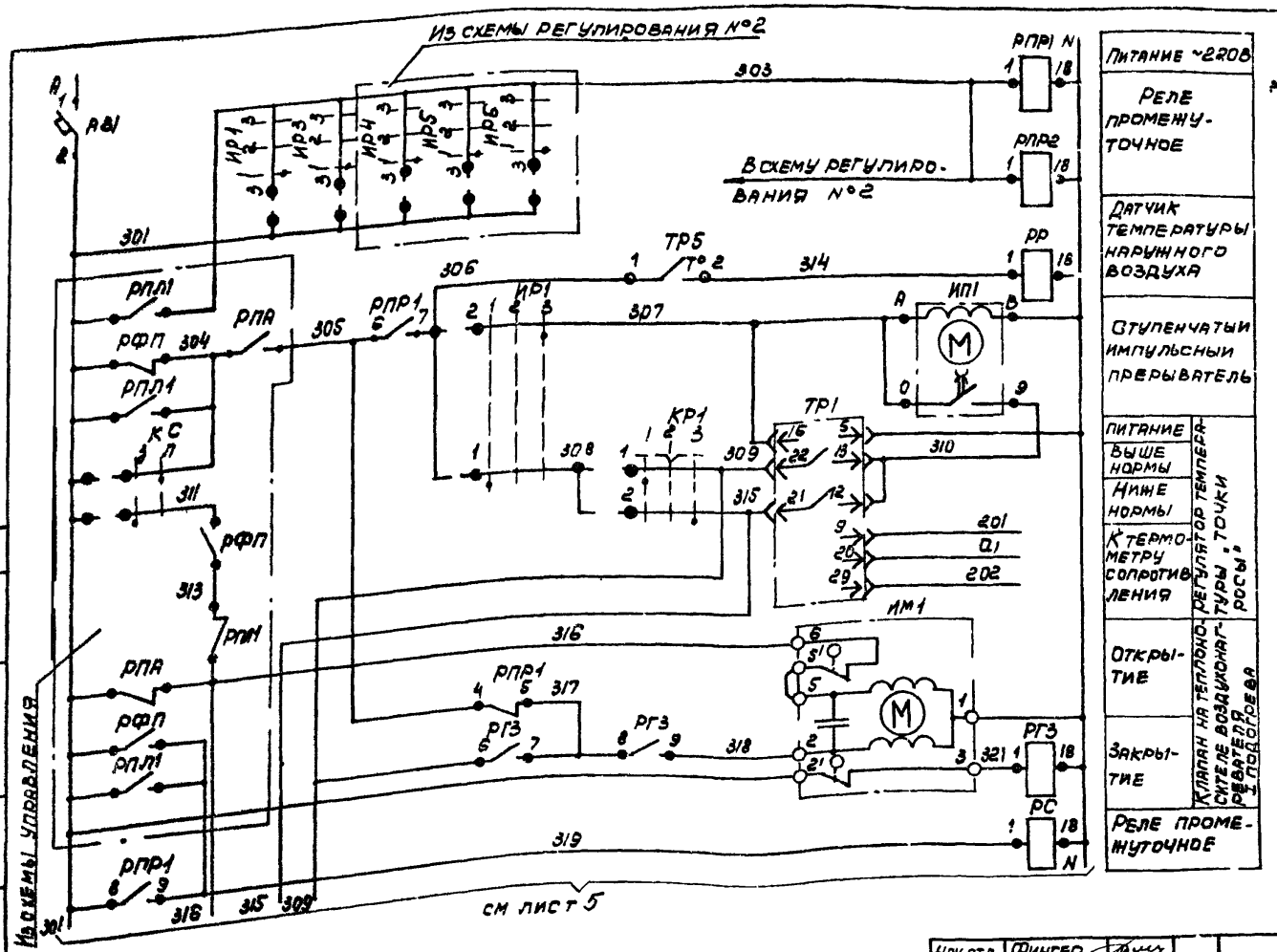

Диаграммы замыкания контактов

Регулятор температуры ТР1

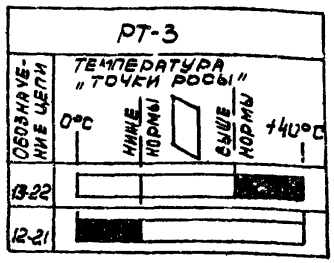

Датчик температуры ТР5

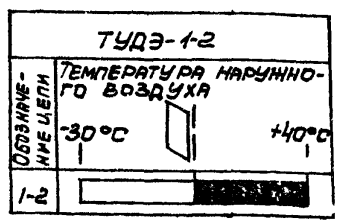

17349-25 5

Нач. отд.	Фингер	
Гл. спец.	Рубчинский	
Рук. гр.	Бронштейн	
Ст. тех.	Лисикина	

904-02-6 АОВ

Автоматизация центральных кондиционеров типа КТЦ 31.5 – КТЦ 80

Стадия	Лист	Листов
Р	4	

Схема электрическая принципиальная регулирования №1

Госстрой СССР САНТЕХПРОЕКТ

Привязан

Инв. №

ТПР 904-02-6 Альбом XII. Часть 1

Согласовано с ГПИ Электропроект

Гл. спец. Яловецкий

Взам. инв. №

Подпись и дата

Инв. № подл.

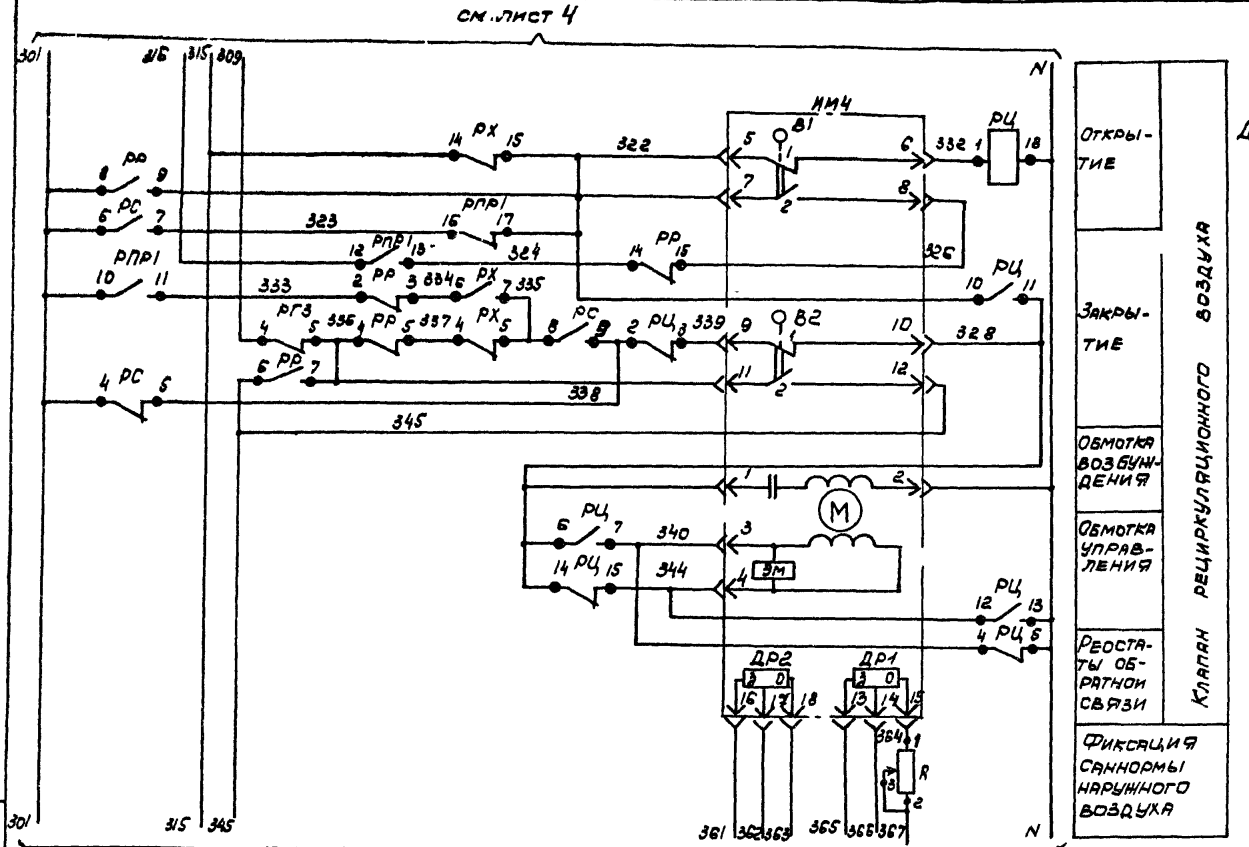

Диаграммы замыкания контактов

Избиратель регулирования ИР1

УП5311-С225

№ секции	№ контакта	Ручное		Отключено		Автоматическое	
		1		2		3	
		-45°		0		+45°	
		л	п	л	п	л	п
I	1	2	X				X
II	3	4	X				X

Ключ регулирования КР1

УП5311-А225

№ секции	№ контакта	Понизить		Отключено		Повысить	
		1		2		3	
		-45°		0		+45°	
		л	п	л	п	л	п
I	1	2	X				X
II	3	4	X				X

* не используется

17349-25

6

Нач. отд.	Фингер	
Гл. спец.	Рубчинский	
Рук. гр.	Бронштейн	
Ст. тех.	Лисикина	

904-02-6 АОВ

Автоматизация центральных кондиционеров типа КТЦ 31,5 ÷ КТЦ 80.

Стадия	Лист	Листов
Р	5	

Схема электрическая принципиальная регулирования №1 (продолжение)

Госстрой СССР САНТЕХПРОЕКТ г. Москва

Привязан

Инв. № подл. | Подпись и дата | Взам. инв. №

Инв. №

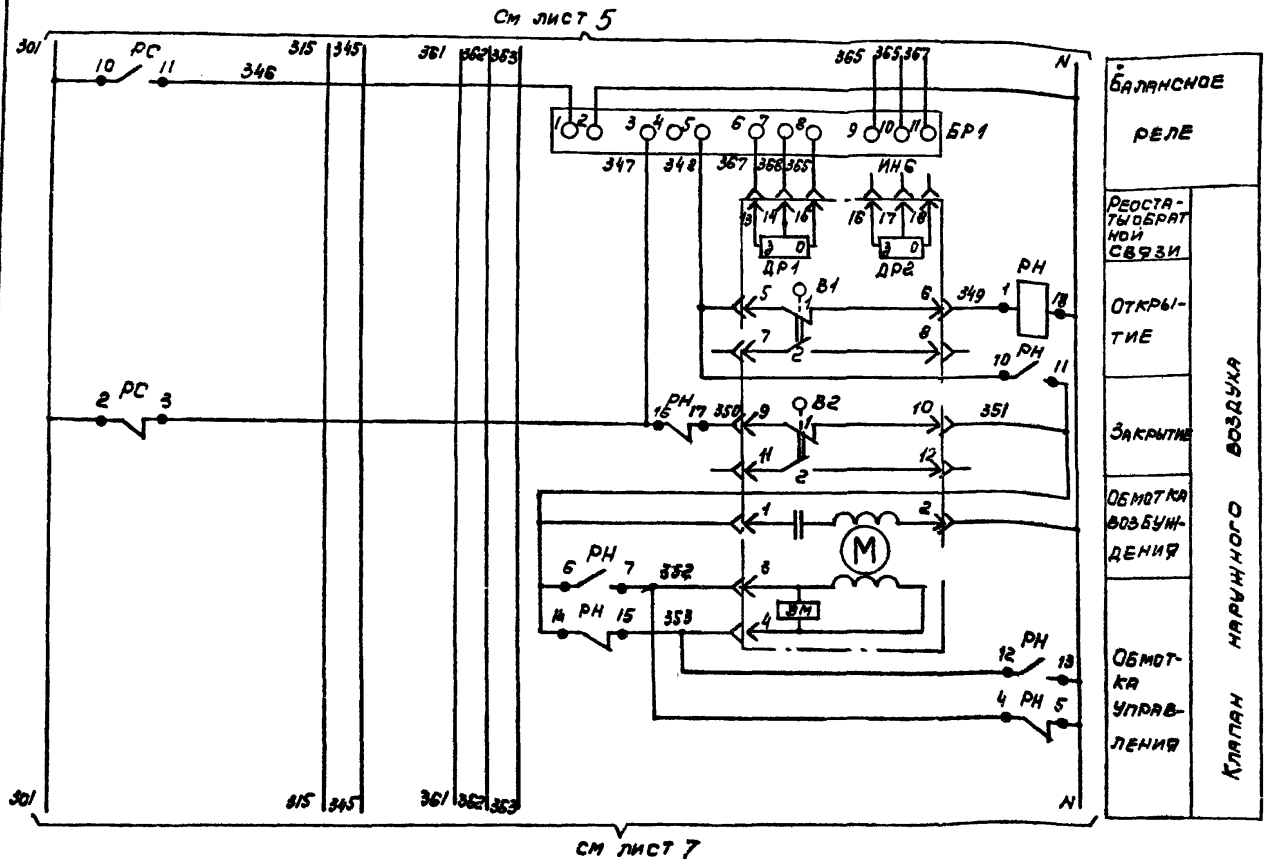

Диаграмма замыкания контактов

Исполнительный механизм ИМ6 (ИМ4)

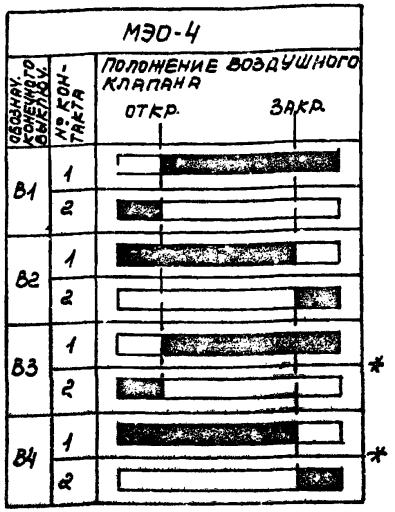

* не используется

Инв. № подл.	Подпись и дата	Взам. инв. №

Нач. отд.	Фингер	
Гл. спец.	Рубчинский	
Рук. гр.	Бронштейн	
Ст. тех.	Ерина	

Привязан

Инв. №

17349-25 7

904-02-6 АОВ

Автоматизация центральных кондиционеров типа КТЦ 31,5÷КТЦ 80.

Стадия	Лист	Листов
Р	6	

Схема электрическая принципиальная регулирования №1 (продолжение)

Госстрой СССР САНТЕХПРОЕКТ г. Москва

ТПР 904-02-6 Альбом XII Часть 1

см лист 6

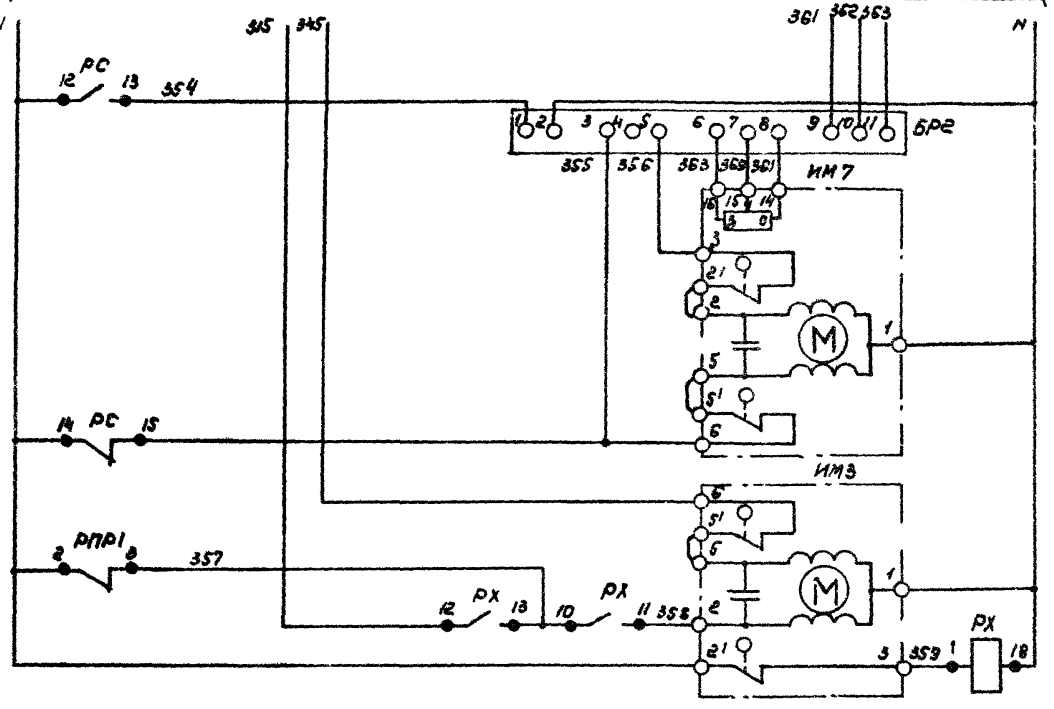

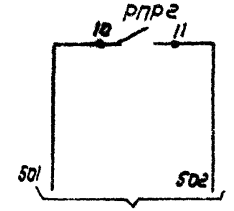

На клеммник щита регулирования Щ гр1-1Д

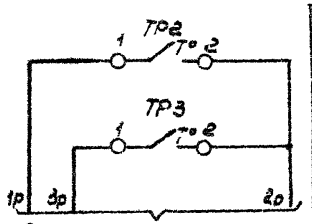

К схему управления

Диаграммы замыкания контактов

Датчик температуры ТР2

ТУДЭ-1-2			
Обозначение цепи	Температура воздуха перед воздухонагревателем		
	0°С	+8°С	+250°С
1-2			

Датчик температуры ТР3

ТУДЭ-4				
Обозначение цепи	Температура обратного теплоносителя			
	0°С	+28°	+30°С	+250°С
1-2				

17349-25 8

Нач. отд.	Фингер		
Гл. спец.	Рыбчинский		
Рук. гр.	Бронштейн		
Ст. техн.	Ерина		

904-02-6 АОВ

Автоматизация центральных кондиционеров типа КТЦ 31.5÷КТЦ 80.

Стадия	Лист	Листов
Р	7	

Схема электрическая принципиальная регулиро-

Госстрой СССР САНТЕХПРОЕКТ

Привязан

Инв. №

Инв. № подл. | Подпись и дата | Взам. инв. №

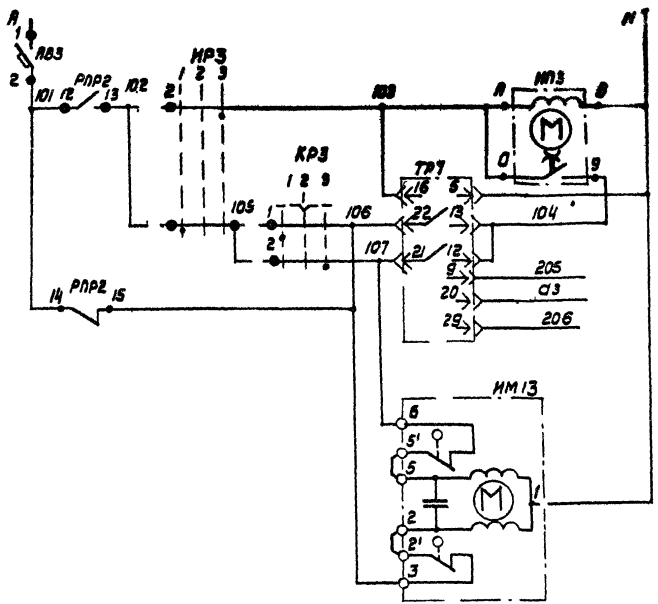

Питание ~220 В	
Ступенчатый импульсный прерыватель	
Питание	Регулятор температуры воздуха в помещении № 1
Выше нормы	
Ниже нормы	
К термометру сопротивления	
Открытие	Клапан на теплоносителе доводчика 1
Закрытие	

Диаграммы замыкания контактов

Избиратель регулирования ИР3

УП5311-С225

№ секции	№ контакта		Ручное		Отключено		Автоматическое	
			1		2		3	
			-45°		0		+45°	
	Л	П	Л	П	Л	П	Л	П
I	1	2	×					×
II	3	4	×					×

Ключ регулирования КР3

УП5311-А225

№ секции	№ контакта		Понизить		Отключено		Повысить	
			1		2		3	
			-45°		+0		+45°	
	Л	П	Л	П	Л	П	Л	П
I	1	2	×					×
II	3	4	×					× *

* не используется

Регулятор температуры ТР7

РТ-3

Обозначение цепи	Температура воздуха в помещении: 0°С	ниже нормы	выше нормы	+40°С
13-22				
12-21				

ТПР 904-02-6
Альбом XII. Часть 1

Инв. N подл.	Подпись и дата	Взам. инв. №

17349-25 9

Нач. отд.	Фингер	
Гл. спец.	Рубчинский	
Рук. гр.	Бронштейн	
Ст. тех.	Ерина	

904-02-6 АОВ

Автоматизация центральных кондиционеров типа КТЦ 31,5 ÷ КТЦ 80

Стадия	Лист	Листов
Р	8	

Схема электрическая принципиальная регулирования N 1 (продолжение)

Госстрой СССР
САНТЕХПРОЕКТ
г. Москва

Привязан

Инв. №

Позиционное обозначение	Наименование	Кол.	Примечание
АВ3	Выключатель автоматический АБ3-МУ3,		
	~220В; $I_н$=1А; $I_{отс}$=1,3$I_н$ ТУ16-522.110-74	1	
	По месту		
ТР2, ТР5	Устройство терморегулирующее		
	электрическое ТУДЭ-1-2		
	ТУ25-02.1074-75	2	контакт н.о.
ТР3	Устройство терморегулирующее		
	электрическое ТУДЭ-4		
	ТУ25-02.1074-75	1	контакт н.о.
ИМ4, ИМ6	Исполнительный механизм		комплектно с ВОЗ-
	МЭО-4/25-0,25Р ТУ25-021401-74	2	душным клапаном
ИМ7	Исполнительный механизм		комплектно с ВОЗ-
	МЭО-0,63/63-0,25 ТУ1-01.0321-76	1	душным клапаном
ИМ1; ИМ8	Исполнительный механизм		комплектно с
ИМ5	МЭО-0,63/63-0,25 ТУ1-01.0321-76	3	клапаном

Позиционное обозначение	Наименование	Кол.	Примечание
	Щит регулирования Щ2Р1-1Д		
ТР1, ТР7	Регулятор температуры электрический		
	РТ-3 ТУ25-02.202114-78	2	
РПР1, РР, РК	Реле промежуточное		
РВ2, РЧ, РН	ПЭ-21-5У3; ~220В; $4_з$+4р		
РХ, РГ3	ТУ16-523.457-74	8	
БР1, БР2	Балансное реле Бр-3; ~220В		
	ТУ25-15.531-75	2	
ИП1, ИП3	Ступенчатый импульсный прерыва-		
	тель СИП-01М ТУ50.108-77	2	
R	Резистор эмалированный регулируе-		
	мый ПЭВР-20; 200 Ом ГОСТ 6513-75	1	
КР1, КР3	Переключатель универсальный		
	УП5311-А225 ТУ16-524.074-75	2	
ИР4, ИР3	Переключатель универсальный		
	УП5311-С225 ТУ16-524.074-75	2	
АВ1	Выключатель автоматический АБ3-МУ3;		
	~220В, $I_н$=2,5А; $I_{отс}$=1,3$I_н$, ТУ16-522.110-74	1	

ТПР 904-02-6 Альбом XII Часть 1

Инв. № подл. | Подпись и дата | Взам. инв. №

17349-25 10

Нач. отд.	Фингер	
Гл. спец.	Рубчинский	
Рук. гр.	Бронштейн	
Ст. тех.	Кобзева	

Привязан

Инв. №

904-02-6 АОВ

Автоматизация центральных кондиционеров типа КТЦ 31,5 ÷ КТЦ 80.

Стадия	Лист	Листов
Р	9	

Схема электрическая принципиальная регулирования №1 (окончание)

Госстрой СССР САНТЕХПРОЕКТ г. Москва

ТПР 904-02-6
Альбом XII. Часть 1

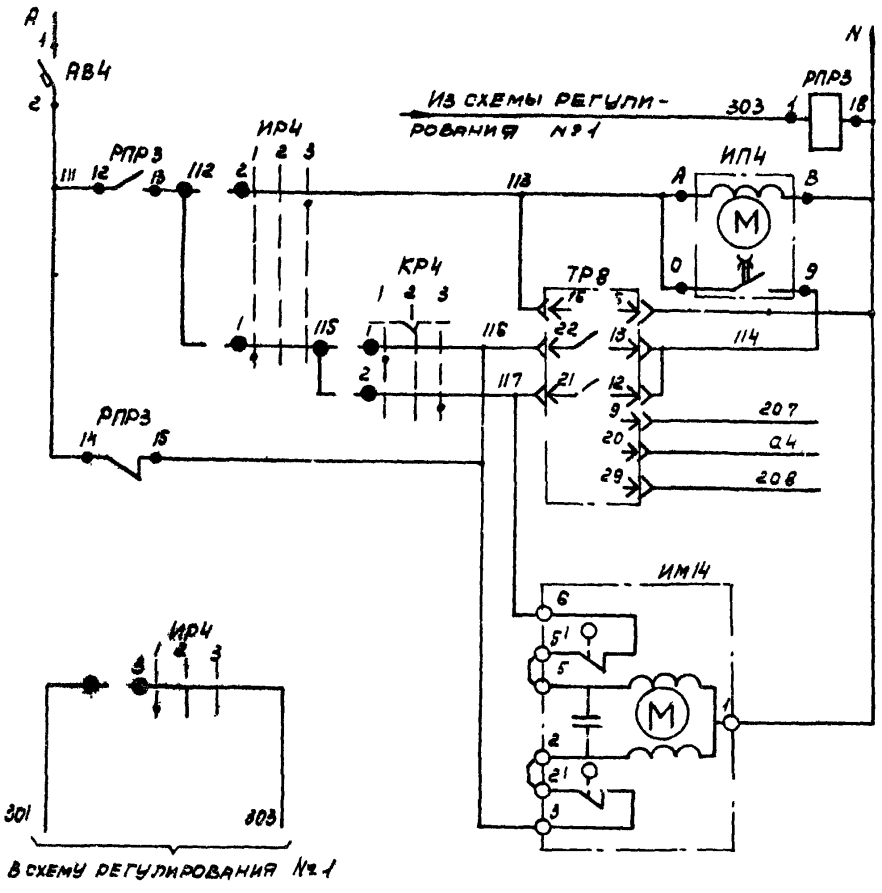

Питание ~220в	
Реле промежуточное	
Ступенчатый импульсный прерыватель	
Питание	Регулятор температуры воздуха в помещении №2
Выше нормы	
Ниже нормы	
К термомеру сопротивления	
Открытие	Клапан на темплоносителе доводчика 2
Закрытие	

В схему регулирования №1

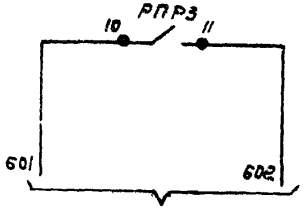

На клеммник щита регулирования Щ-3Д

Диаграммы замыкания контактов

Избиратель регулирования ИР4

УП5311-С225								
№ секции	№ контакта		Ручное		Отключено		Автоматическое	
			1		2		3	
			-45°		0		+45°	
	Л	П	Л	П	Л	П	Л	П
I	1	2	X					X
II	3	4	X					X

Ключ регулирования КР4

УП5311-А225								
№ секции	№ контакта		Понизить		Отключено		Повысить	
			1		2		3	
			-45		0		+45°	
	Л	П	Л	П	Л	П	Л	П
I	1	2	X					X
II	3	4	X					X *

* не используется

Регулятор температуры ТР8

РТ-3						
Обозначение цепи	Температура воздуха в помещении					
	0°С	Ниже нормы		Выше нормы		+40°С
13-22						
12-21						

17349-25 11

Нач.отд	Фингер	
Гл.спец	Рубчинский	
Рук.гр.	Бронштейн	
Ст.тех.	Ерина	

904-02-6 АОВ

Автоматизация центральных кондиционеров типа КТЦ 31.5 ÷ КТЦ 80.

Стадия	Лист	Листов
Р	10	

Схема электрическая принципиальная регулирования №2 (начало)

Госстрой СССР
САНТЕХПРОЕКТ
г. Москва

Привязан

Инв. №

Инв. № подл. | Подпись и дата | Взам. инв. №

ТПР 904-02-6
Альбом XII часть 1

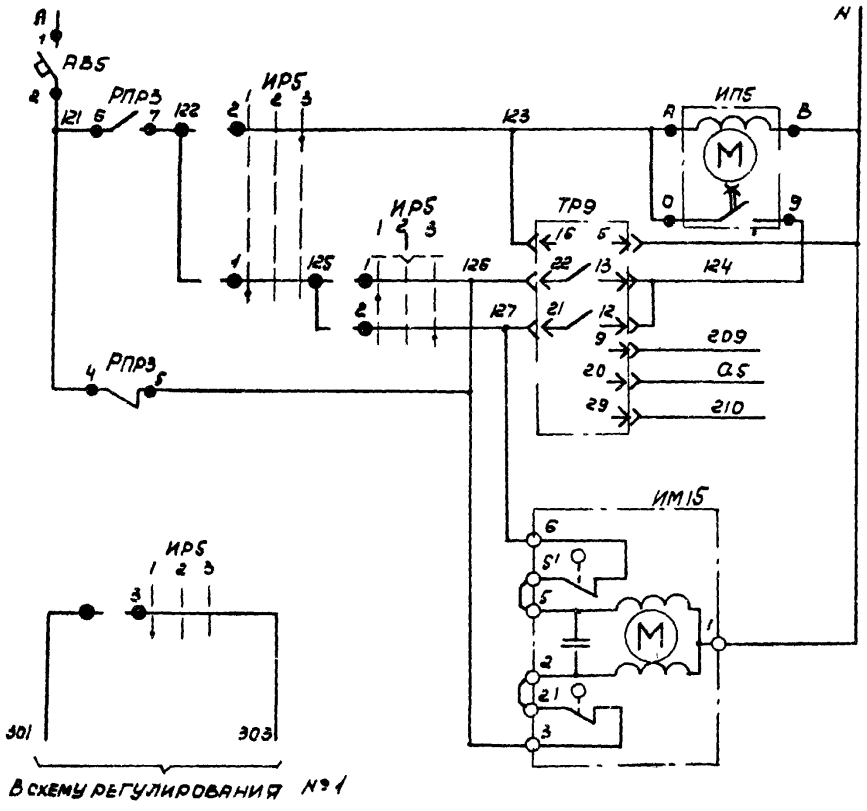

В схему регулирования №1

Питание-220В	
Ступенчатый импульсный прерыватель	
Питание	Регулятор температуры воздуха в помещении №3
Выше нормы	
Ниже нормы	
К термометру сопротивления	
Открытие	Клапан на теплоносителе 3
Закрытие	

Диаграммы замыкания контактов

Избиратель регулирования ИР5

УП5311-С225

№ секции	№ контакта		Ручное 1 -45°		Отключено 2 0		Автоматическое 3 +45°	
	Л	П	Л	П	Л	П	Л	П
I	1	2	X					X
II	3	4	X					X

Ключ регулирования КР5

УП5311-Д225

№ секции	№ контакта		Понизить 1 -45°		Отключено 2 0		Повысить 3 +45°	
	Л	П	Л	П	Л	П	Л	П
I	1	2	X					X
II	3	4	X					X *

* не используется

Регулятор температуры ТР9

РТ-3

Обозначение цепи	Температура воздуха в помещении 0°С	Ниже нормы	Выше нормы	+40°С
13-22				
12-21				

17349-25 12

Нач.отд.	Фингер	
Гл.спец.	Рубчинский	
Рук.гр.	Бронштейн	
Ст.тех.	Ерина	

904-02-6 АОВ

Автоматизация центральных кондиционеров типа КТЦ 31.5 ÷ КТЦ 80.

Стадия	Лист	Листов
Р	11	

Схема электрическая принципиальная регулирования №2 (продолжение)

Госстрой СССР
САНТЕХПРОЕКТ
г. Москва

Привязан

Инв. №

Инв. № подл. | Подпись и дата | Взам. инв. №

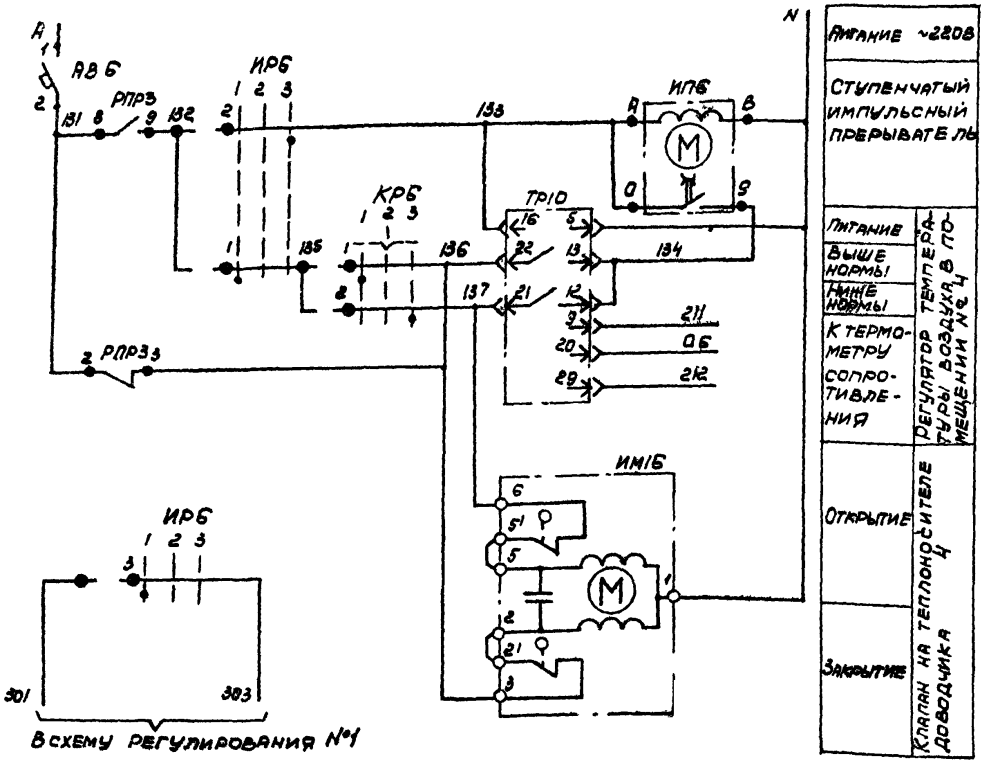

В схему регулирования №1

Диаграммы замыкания контактов

Избиратель регулирования ИРБ

УП5811-С225

№ секции	№ контакта	Ручное	Отключено	Автоматическое
		1	2	3
		-45°	0	+45°
		л п	л п	л п
I-I	1 2	X		X
II	3 4	X		X

Ключ регулирования КРБ

УП5311-А225

№ секции	№ контакта	Принудительно	Отключено	Подвысить
		1	2	3
		-45°	0	+45°
		л п	л п	л п
I-I	1 2	X		X
II	3 4	X		X

* не используется

Регулятор температуры ТР10

РТ-3

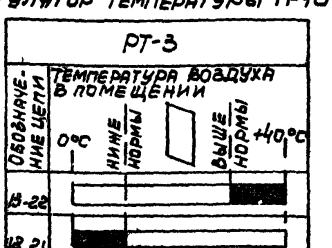

17349-25

13

Нач.отд.	Фингер	
Гл.спец.	Рубчинский	
Рук.гр.	Бронштейн	
Ст.тех.	Кобзева	

904-02-6 АОВ

Автоматизация центральных кондиционеров типа КТЦ 31.5 ÷ КТЦ 80.

Стадия	Лист	Листов
Р	12	

Схема электрическая принципиальная регулирования №2 (продолжение)

Госстрой СССР САНТЕХПРОЕКТ ГМОСС...

Привязан

Инв. №

Инв. № подл. | Подпись и дата | Взам. инв. №

Позиционное обозначение	Наименование	Кол.	Примечание
АВ4...АВ6	Выключатель автоматический		
	АВ3-М43; ~220В; Iн=1А, Iотс=1,3Iн		
	ТУ16-522.110-74	3	
	По месту		
ИМ4...ИМ6	Исполнительный механизм		комплектно
	МЭО-0,63/63-0,25 ТУ1-01.0321-76	3	с клапаном

Позиционное обозначение	Наименование	Кол.	Примечание
	Щит регулирования Щ-3Д		
ТР8,ТР10	Регулятор температуры электрический		
	РТ-3 ТУ25-02.202114-78	3	
ИМ4...ИМ6	Ступенчатый импульсный преры-		
	ватель СИП-01М ТУ50.108-77	3	
КР4...КР6	Переключатель универсальный		
	УП5311-А225 ТУ16-524.074-75	3	
ИР4...ИР6	Переключатель универсальный		
	УП5311-С225 ТУ16-524.074-75	3	
РПР3	Реле промежуточное ПЭ-21-5У3		
	~220В; 4з+4р ТУ16-525.457-74	1	

Типа 904-02-6 Альбом XII Часть 1

Инв.№ подл. | Подпись и дата | Взам.инв.№

17349-25 14

Нач.отд.	Фингер		
Гл.спец.	Рубчинский		
Рук.гр.	Бронштейн		
Ст.тех.	Ерина		

904-02-6 АОВ

Автоматизация центральных кондиционеров типа КТЦ 31.5 - КТЦ80.

Стадия	Лист	Листов
Р	13	

Схема электрическая принципиальная регулирования № 2 (окончание)

Госстрой СССР САНТЕХПРОЕКТ г.Москва

Привязан

Инв.№

ТПР 904-02-6
Альбом XII Часть 1

Поз.	Обозначение	Наименование	К-во	Прим.
		Стандартные изделия		
1		Шкаф щита ЩШМ-		
		1000х600-□У4 ЭР30 ОСТ36.13-76	1	
2		Рейка Р3 ТК3-101-77	5	У5 ТМ3-1-77
3		Рейка Р2 ТК3-100-77	8	У3 ТМ3-1-77
4		Резистор ПЗВР-20-200ом±10%		
		ГОСТ 6313-75	1	У20 ТМ3-19-77
		Прочие изделия		
5		Регулятор температуры электрический трехпозиционный		
		РТ-3 ТУ25-02.202114-78	2	
6		Переключатель универсальный УП5311-А225		
		ТУ 16-524.074-75	2	ТК4-1215-73
7		Переключатель универсальный		
		УП5311-С225 ТУ 16-524.074-75	2	ТК4-1215-73

Привязан:

Инв №

Нач.отд.	Фунгер	
Гл.спец.	Рубчинский	
Рук.гр.	Бронштейн	
Инженер	Фукс	

904-02-6 АОВ

Автоматизация центральных кондиционеров типа КТЦ 31,5÷КТЦ 80

Стадия	Лист	Листов
Р	14	

Щит Щ2Э1-1Д.
Общий вид

Госстрой СССР
САНТЕХПРОЕКТ
г. Москва

Инв. № подл. | Подпись и дата | Взам. инв. №

Поз.	Обозначение	Наименование	К-во	Прим.
8		Балансное реле БР-3; ~220В		
		ТУ 25-15.531-73	2	У1 ТМ3-11-77
9		Реле промежуточное ПЭ-21-5У3		
		ТУ 16-523.457-74	8	У118 ТМ3-13-77
10		Прерыватель импульсный		
		ступенчатый СИП-01М		
		~220В ТУ50.108-77	2	У15 ТМ3-16-77
		Автоматы А-63МУ3; ~220В		
		Iотс =1,3·Iн; Крепление на		
		панели ТУ16-522.110-74		У1 ТМ3-14-77
11		Iн = 2,5А	1	
12		Iн = 1А	1	
13		Блок зажимов БЗ-10		
		ТУ36.1750-74	10	
14		Упор ТУ36.1751-74	10	
15		Рамка 66х26 ТУ36.1130-74	6	ОН4-347-65
16		Перемычка ТУ 36.1752-74	3	
		Материалы		
		Провод ПВ 1х1,0		
		ГОСТ 6323-79	150м	
		Провод ПМВГ 1х0,75		
		ТУ 16-505.434-73	30м	
		Провод ПГВ 1х1,5		
		ГОСТ 6323-79	2м	
		Провод НВЭ 1х0,75; тип II		
		ГОСТ 17515-72	20м	
		17349-25		15

Изм. | Лист | № докум. | Подп. | Дата

904-02-6 АОВ

Лист 15

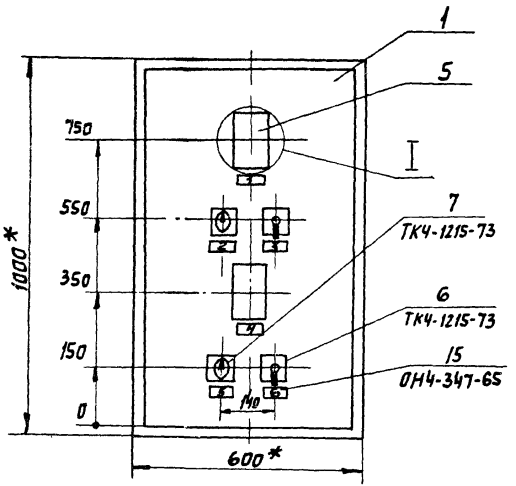

I
М1:5

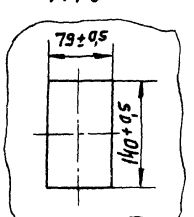

1. * Размеры для справок.
2. Покрытие - вариант 2 ОСТ36.13-76.
3. Таблицы соединения и подключения выполнены на основании схем, приведенных на листах 4..9.
4. По данному чертежу изготовить щита.

Вид на внутренние плоскости (развернуто)

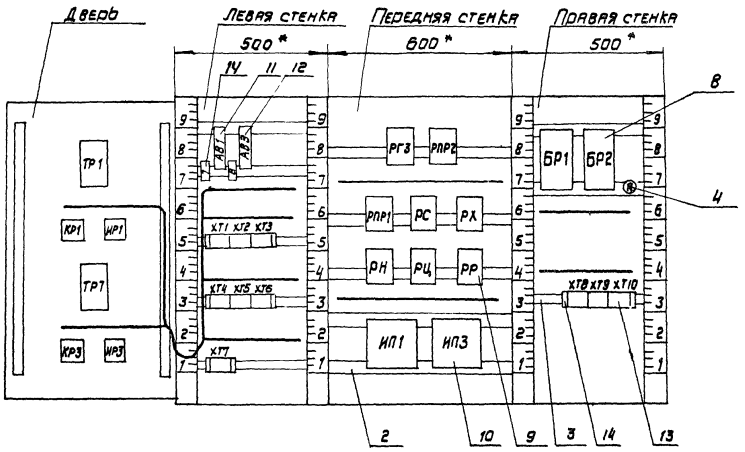

Инв. № подл. | Подп. и дата | Взам. инв. №

Поз. 1; 2 Автоматический выключатель АБ3-МУ3



Поз. 10 Ступенчатый импульсный прерыватель СИП-01М

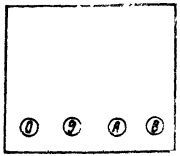

Поз. 6; 7 Универсальные переключатели SA5311-A225 и УП5311-С225

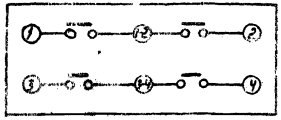

Поз. 4 Резистор ПЭВР-20

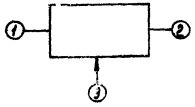

Поз. 8 Балансное реле БР-3

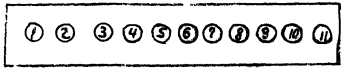

Таблица 1

Надписи в рамках

№ надписи	Надпись	К-во
	Рамка 66×25	
1	Температура "точки росы"	1
2	Регулирование тем-ры "т.р"	
	ручное - автоматическое	1
3	Температура "точки росы"	
	повысить - понизить	1
4	Температура в помещении №1	1
5	Регулирование тем-ры в пом.№1	
	ручное - автоматическое	1
6	Температура в помещении №1	
	повысить - понизить	1
	Упор	
7	~220 В; "точка росы"	1
8	~220 В; помещение №1	1

Продолжение таблицы 1

№ надписи	Надпись	К-во

Инв.№ подл. | Подпись и дата | Взам.инв.№
Изм. Лист № докум. Подп. Дата

Т.П.Р. 904-32-6
Альбом XII. Часть 1

Таблица 2

Соединения проводок

Проводник	Откуда идет	Куда поступает	Данные провода	Примечания
W	XT4/1	XT1/0		
		XT2/0		
		XT3/9		
		РГ3/18	ПВ1х1	
		РПР2/18		
		БР1/2		
		БР2/2		
		XT10/5		
		XT8/2		
		XT8/1		перемычка блока
		РХ/18		
		РС/18		
		РПР1/18		
		РН/18		
		РН/5		П
		РН/13		П
		РЦ/18	ПВ1х1	
		РЦ/5		П
		РЦ/13		П
		РР/18		
		ИП3/8		
		ИП3/8		
		XT6/0		
		XT7/8		

Инв.№ подл. | Подпись и дата | Взам. инв.№

Изм. Лист № докум. Подп. Дата

Продолжение таблицы 2

Проводник	Откуда идет	Куда поступает	Данные провода	Примечания
301	XT5/6	XT3/7		
		АВ1/2		
		РПР1/2		
		РПР1/8		П
		РПР1/10		П
		РС/2		
		РС/4		П
		РС/6		П
		РС/10		П
		РС/12		П
		РС/14	ПВ1х1	П
		РР/8		П
		XT8/3		
		XT10/1		
303	XT8/4	РПР2/1		
		РПР1/1		
		XT5/7		
305	XT8/6	РПР1/4		
		РПР1/6		П
306	XT8/9	РПР1/7		
		XT7/2		
314	XT8/0	РР/1		

17349-25

Инв.№ подл. | Подпись и дата | Взам. инв.№

Изм. Лист № докум. Подп. Дата

Копировал

Формат 12

Продолжение таблицы 2

Проводник	Откуда идет	Куда поступает	Данные провода	Примечания
307	ИП1/0	ИП1/А		П
		ХТ7/3		
309	РГ3/6	РГ3/4		П
		ХТ7/4		
310	ИП1/9	ХТ7/5		
315	РХ/12	РХ/14		П
		ХТ7/6		
316	ХТ10/2	ХТ8/7		
		РПР1/12		
317	РГ3/8	РГ3/7		П
		РПР1/5		
318	РГ3/9	ХТ10/3		
319	Х10/5	РС/1	ПВ1Х1	
		РПР1/9		
321	ХТ10/4	РГ3/1		
322	ХТ1/1	РПР1/17		
		РЦ/10		
		РР/9		
		РХ/15		
332	ХТ1/2	РЦ/1		
323	РС/7	РПР1/16		
324	РПР1/13	РР/4		
326	ХТ1/3	РР/5		
333	РПР1/11	РР/2		
334	РР/3	РХ/6		

Продолжение таблицы 2

Проводник	Откуда идет	Куда поступает	Данные провода	Примечания
335	РС/8	РХ/7		
		РХ/5		П
336	ХТ1/6	РГ3/5		
		РР/7		
		РР/4		П
337	РР/5	РХ/4		
338	РС/9	РС/5		П
		РЦ/2		
339	ХТ1/4	РЦ/3		
328	ХТ1/5	РЦ/6		
		РЦ/11		П
		РЦ/14		П
340	ХТ1/9	РЦ/7	ПВ1Х1	
		РЦ/4		П
344	ХТ1/8	РЦ/15		
		РЦ/12		П
345	ХТ1/7	ХТ3/5		
		РР/6		
346	БР1/1	РС/11		
361	ХТ2/1	БР2/9		
362	ХТ2/2	БР2/10		
363	ХТ2/3	БР2/11		

17349-25

Альбом VIII Часть I
Тип 904-02-6

Продолжение таблицы 2

Проводник	Откуда идет	Куда поступает	Данные провода	Примечание
364	ХТ2/6	R/1		
365	ХТ2/4	БР1/9		
366	ХТ2/5	БР1/10		
367	R/3	R/2		П
		БР1/11		
347	БР1/3	РС/3		
		РН/16		
348	ХТ6/4	РН/10		
		БР1/5		
349	ХТ6/5	РН/1		
350	ХТ6/6	РН/17		
351	ХТ6/7	РН/6		
		РН/11	ПВ1Х1	П
		РН/14		П
352	ХТ6/8	РН/4		
		РН/7		П
353	ХТ6/9	РН/15		
		РН/12		П
367	ХТ6/1	БР1/6		
368	ХТ6/2	БР1/7		
365	ХТ6/3	БР1/8		
354	РС/13	БР2/1		
355	ХТ2/8	РС/15		
		БР2/3		
356	ХТ2/9	БР2/5		
369	ХТ3/2	БР2/7		
361	ХТ3/3	БР2/8		
363	ХТ3/1	БР2/6		

Инв. № подл. | Подпись и дата | Взам. инв. №

Изм. Кол. уч. Лист № док. Подп. Дата

Продолжение таблицы 2

Проводник	Откуда идет	Куда поступает	Данные провода	Примечание
357	РПР1/3	РХ/13		
		РХ/10		П
358	ХТ3/6	РХ/11		
359	ХТ3/8	РХ/1	ПВ1Х1	
1Р	ХТ9/1	ХТ9/5		П
2Р	ХТ9/2	ХТ9/6		П
		ХТ9/7		перемычка блока
3Р	ХТ9/3	ХТ9/8	ПВ1Х1	П
4Р	ХТ9/4	ХТ9/9		П
		ХТ9/0		перемычка блока
101	АВ3/2	РПР2/12		
		РПР2/14		П
102	ХТ7/7	РПР2/13		
103	ХТ7/0	ИП3/А		
		ИП3/0		П
104	ХТ7/9	ИП3/9		
106	ХТ4/2	РПР2/15	ПВ1Х1	
R	АВ1/1	АВ3/1		
501	ХТ5/9	РПР2/10		
502	ХТ5/0	РПР2/11		
Земля	ИП1/ ⏚	Рейка/ ⏚		
Земля	ИП3/ ⏚	Рейка/ ⏚	ПГВ1Х1,5	
Земля	Рейка для установки аппарата/ ⏚	Стойка/ ⏚		
			17349-25	21

Инв. № подл. | Подпись и дата | Взам. инв. №

Изм. Кол. уч. Лист № док. Подп. Дата

Копировал

Формат 12

Продолжение таблицы 2

Проводник	Откуда идет	Куда поступает	Данные провода	Примечания
		Дверь		
N	ХТ4/1	ТР1/5	ПМВГ1х0,75	
		ТР7/5		
		ХТ7/8		
301	ХТ5/6	ИР1/3-4	ПМВГ1х0,75	
		ИР3/3-4	ПВ1х1	
303	ХТ5/7	ИР1/3	ПМВГ1х0,75	
		ИР3/3	ПВ1х1	
306	ХТ7/2	ИР1/1-2	ПМВГ1х0,75	
307	ХТ7/3	ИР1/2		
		ТР1/16		
308	ИР1/1	КР1/1-2	ПВ1х1	
309	ХТ7/4	КР1/1	ПМВГ1х0,75	
		ТР1/22		
310	ХТ7/5	ТР1/13	ПМВГ1х0,75	
		ТР1/12		4
315	ХТ7/6	ИР1/2	ПМВГ1х0,75	
		ТР1/21		
102	ХТ7/7	ИР3/1-2	ПМВГ1х0,75	
103	ХТ7/0	ИР3/2		
		ТР7/16		
104	ХТ7/9	ТР7/13	ПМВГ1х0,75	
		ТР7/12		П

Продолжение таблицы 2

Проводник	Откуда идет	Куда поступает	Данные провода	Примечания
105	ИР3/1	КР3/1-2	ПВ1х1	
106	ХТ4/2	КР3/1		
		ТР7/22	ПМВГ1х0,75	
107	ХТ4/3	КР3/2		
		ТР7/21		
201	ХТ5/1	ТР1/9		
С1	ХТ5/3	ТР1/20		
202	ХТ5/2	ТР1/29	НВ31х0,75	Измерительные цепи
205	ХТ4/8	ТР7/9		
С3	ХТ4/0	ТР7/20		
206	ХТ4/9	ТР7/29		
Земля	ТР1/ ⏚	Рейка/ ⏚		
Земля	ТР7/ ⏚	Рейка/ ⏚	ПГВ1х1,5	
Земля	Рейка для установки аппарата/ ⏚	Стойка/ ⏚		

17349-25 2

ТПР 904-02 6 Альбом VII Часть 1

ТАБЛИЦА 3

Подключение проводок

Проводник	Контакт
	АВ1
А	1
301	2
301	2
	АВ3
А	1
101	2
	ХТ1
322	1
332	2
326	3
336	4
328	5
336	6
345	7
344	8
340	9
N	0
N	0
	ХТ2
361	1
362	2

Продолжение табл. 3

Проводник	Контакт
363	3
365	4
366	5
364	6
355	8
356	9
N	0
N	0
	ХТ3
363	1
369	2
361	3
345	5
368	6
301	7
301	7
359	8
N	9
N	9
	ХТ4
N	1
N	1

Продолжение табл. 3

Проводник	Контакт
106	2
106	2
107	3
205	8
206	9
а3	0
	ХТ5
201	1
202	2
а1	3
301	6
301	6
305	7
303	7
501	9
502	0
	ХТ6
365	1
368	2
367	3
348	4
349	5
350	6
351	7
352	8

Продолжение табл. 3

Проводник	Контакт
353	9
N	0
N	0
306	2
306	2
307	3
307	3
309	4
309	4
310	5
310	5
315	6
315	6
102	7
102	7
N	8
N	8
104	9
104	9
103	0
103	0

Продолжение табл. 3

Проводник	Контакт
	РГ3
321	1
309	4
309	4 П
336	5
336	5
309	6 П
317	7
317	7 П
317	8 П
318	9
N	18
N	18
	РПР2
303	1
303	1
501	10
502	11
101	12
101	12 П
102	13
101	14 П
106	15

Продолжение табл. 3

Проводник	Контакт
N	18
N	18
	РПР1
303	1
303	1
301	1
301	2
357	3
305	4
305	4 П
317	5
305	6 П
306	7
306	7
301	8 П
301	8 П
319	9
301	10 П
301	10
333	11
316	12
324	13
323	16

Инв. № подл. | Подпись и дата | Взам. инв. №

Изм. Лист № докум. Подп. Дата

904-02-6 АОВ

Лист 28

Инв. № подл. | Подпись и дата | Взам. инв. №

Изм. Лист № докум. Подп. Дата

17349-25 23

904-02-6 АОВ

Лист 29

Копировал: Крапивина

Формат: 12

ТП 904-02-6 БОМ Д. ЧАСТЬ 1

ПРОДОЛЖЕНИЕ ТАБЛ. 3		ПРОДОЛЖЕНИЕ ТАБЛ. 3		ПРОДОЛЖЕНИЕ ТАБЛ. 3	
ПРОВОДНИК	КОНТАКТ	ПРОВОДНИК	КОНТАКТ	ПРОВОДНИК	КОНТАКТ
322	17	301	12 П	322	15
322	17	301	12 П	N	18
N	18	354	13	N	18
N	18	301	14 П		
		301	14		РН
	РС	355	15	349	1
319	1	355	15	352	4
319	1	N	18	352	4 П
301	2	N	18	N	5 П
301	2 П			N	5 П
347	3		РХ	351	6
347	3	359	1	351	6 П
301	4 П	337	4	352	7 П
301	4 П	335	5 П	348	10
338	5	334	6	348	10
338	5 П	335	7	351	11 П
301	6 П	335	7 П	351	11 П
301	6 П	357	10 П	353	12 П
323	7	358	11	N	13 П
335	8	315	12 П	N	13
338	9 П	357	13 П	351	14 П
301	10 П	357	13	353	15 П
301	10 П	315	П	353	15
346	11	315	14	347	16

ИНВ. № ПОДЛ. | ПОДПИСЬ И ДАТА | ВЗАМ. ИНВ.

ИЗМ	ЛИСТ	№ ДОКУМ.	ПОДП.	ДАТА

904-02-6 АОВ

ЛИСТ 30

ПРОДОЛЖЕНИЕ ТАБЛ 3		ПРОДОЛЖЕНИЕ ТАБЛ 3		ПРОДОЛЖЕНИЕ ТАБЛ. 3	
ПРОВОДНИК	КОНТАКТ	ПРОВОДНИК	КОНТАКТ	ПРОВОДНИК	КОНТАКТ
350	17	344	15	N	В
N	18 П	N	18 П	N	В
N	18	N	18	307	0 П
				310	9
	РЦ		РР	ЗЕМЛЯ	⏚
332	1	314	1		ИП3
338	2	333	2	103	А
339	3	334	3	103	А П
340	4 П	336	4 П	N	В
N	5	337	5	N	В
N	5 П	345	6	103	0 П
328	6	336	7 П	104	9
328	6 П	336	7	ЗЕМЛЯ	⏚
340	7 П	301	8		R
340	7	301	8	364	1
322	10	322	9	367	2
322	10	322	9	367	2 П
328	11 П	324	14	367	3 П
328	11 П	326	15		
344	12 П	N	18		БР1
N	13 П	N	18	346	1
N	13			N	2
328	14 П		ИП1	N	2
344	15 П	307	А	347	3
		307	А П	348	5

17349 2 24

ИНВ. № ПОДЛ. | ПОДПИСЬ И ДАТА | ВЗАМ. ИНВ.

ИЗМ	ЛИСТ	№ ДОКУМ.	ПОДП.	ДАТА

904-02-6 АОВ

ЛИСТ 31

ТП Р 904-02-6 Альбом VII Лист 1

Продолжение табл. 3

Проводник	Контакт
367	6
368	7
365	8
366	9
366	10
367	11
	БР2
354	1
N	2
N	2
355	3
356	5
363	6
369	7
361	8
361	9
362	10
363	11
	ХТ8
N	1
N	1 П

Продолжение табл. 3

Проводник	Контакт
N	2 П
N	2
301	3
301	3
303	4
319	5
305	6
316	7
306	9
314	0
	ХТ9
1р	1 П
2р	2 П
3р	3
4р	4 П
1р	5 П
2р	6 П
2р	6 П
2р	7 П
3р	8 П
4р	9 П
4р	9 П
4р	6 П

Продолжение табл. 3

Проводник	Контакт
	ХТ10
301	1
316	2
318	3
321	4
N	5
N	5

Инв. № подл. | Подпись и дата | Взам. инв. №

Изм. | Лист | № докум. | Подпись | Дата

904-02-6 АОВ

Лист 32

Продолжение табл. 3

Проводник	Контакт
	ДВЕРЬ
	ТР1
N	5
N	5
201	9
310	12 П
310	13 П
310	13
307	16
01	20
315	21
309	22
202	29
ЗЕМЛЯ	⏚
	КР1
309	1
309	1
308	1-2
315	2
315	2
	ИР1
308	1

Продолжение табл. 3

Проводник	Контакт
308	1-2
307	2
307	2
303	3
303	3
301	3-4
301	3-4
	ТР7
N	5
N	5
205	9
104	12 П
104	13 П
104	13
103	16
03	20
107	21
106	22
206	29
ЗЕМЛЯ	⏚
	КР3
106	1
106	1
105	1-2

Продолжение табл. 3

Проводник	Контакт
107	2
107	2
	ИР3
105	1
102	1-2
103	2
103	2
303	3
301	3-4

17349-25 25

Инв. № подл. | Подпись и дата | Взам. инв. №

Изм. | Лист | № докум. | Подп. | Дата

Копировала: Крапивина

904-02-6 АОВ

Лист 33

Формат А2

ТПР 904 02 6
Альбом XII. часть 1

Поз.	Обозначение	Наименование	К-во	Прим.
		Стандартные изделия		
1		Шкаф шита ЩШМ-1000×600 ☐ У4ЭР30 ОСТ36 13-76	1	
2		Рейка Р3 ТК3-101-77	6	У5 ТМ3-1-77
3		Рейка Р2 ТК3-100-77	1	У3 ТМ3-1-77
		Прочие изделия		
4		Регулятор температуры электрический трехпозиционный РТ-3 ТУ25-02 202114-78	3	
5		Переключатель универсальный УП5311-А225 ТУ16-524 074-75	3	ТК4-1215-73
6		Переключатель универсальный ЧП5311-С225 ТУ16-524.074-75	3	ТК4-1215-73

Привязан

Инв №

Нач. отд.	Фингер	
Гл. спец.	Рубчинский	
Рук. груп.	Бронштейн	
Инженер	Фукс	

904 02-6 АОВ

Автоматизация центральных кондиционеров типа КТЦ 31,5÷КТЦ 80

Стадия	Лист	Листов
Р	34	

Щит Щ-3д
Общий вид

Госстрой СССР
САНТЕХПРОЕКТ
г. Москва

Взамен инв. №
Подпись и дата
Инв. № подл.

Поз.	Обозначение	Наименование	К-во	Прим.
7		Прерыватель импульсный ступенчатый ~220В СИП-01М ТУ50.108-77	3	У15 ТМ3-16-77
8		Автомат А63-М; ~220В отсечка 1,3Jн крепление на панели Jн=1А; ТУ16-522.110-74	3	У1 ТМ3-14-77
9		Реле промежуточное ПЭ-21-543 ТУ16-523.457-74	1	У118 ТМ3-13-77
10		Блок зажимов Б3-10 ТУ36.1750-74	4	
11		Упор ТУ36.1751-74	5	
12		Рамка 66×26 ТУ36.1130-74	9	ОН4347-65
13		Перемычка ТУ36.1752-74	4	
		Материалы		
		Провод ПВ1×1.0 ГОСТ 6323-79	60м	
		Провод ПМВГ 1×0.75 ТУ16-505434-73	30м	
		Провод ПГВ 1×1,5 ГОСТ 6323-79	4м	
		Провод НВЭ 1×0.75 тип II ГОСТ 17515-72	18м	

17349-25

26

Изм	Лист	№ докум	Подп	Дата

904-02-6 АОВ

Лист 35

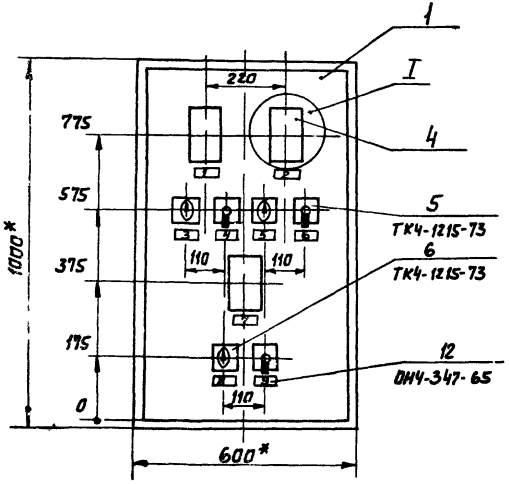

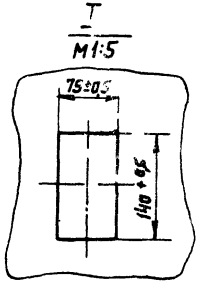

1. *Размеры для справок
2. Покрытие - вариант 2 ОСТ36 13-76
3. Таблицы соединения и подключения выполнены на основании схем, приведенных на листах 10...13.
4. По данному чертежу изготовить щита

Инв. № подл. | Подпись и дата | Взам. инв. №

ТПР 904-02-6

Альбом XII часть 1

Вид на внутренние плоскости (развернуто)

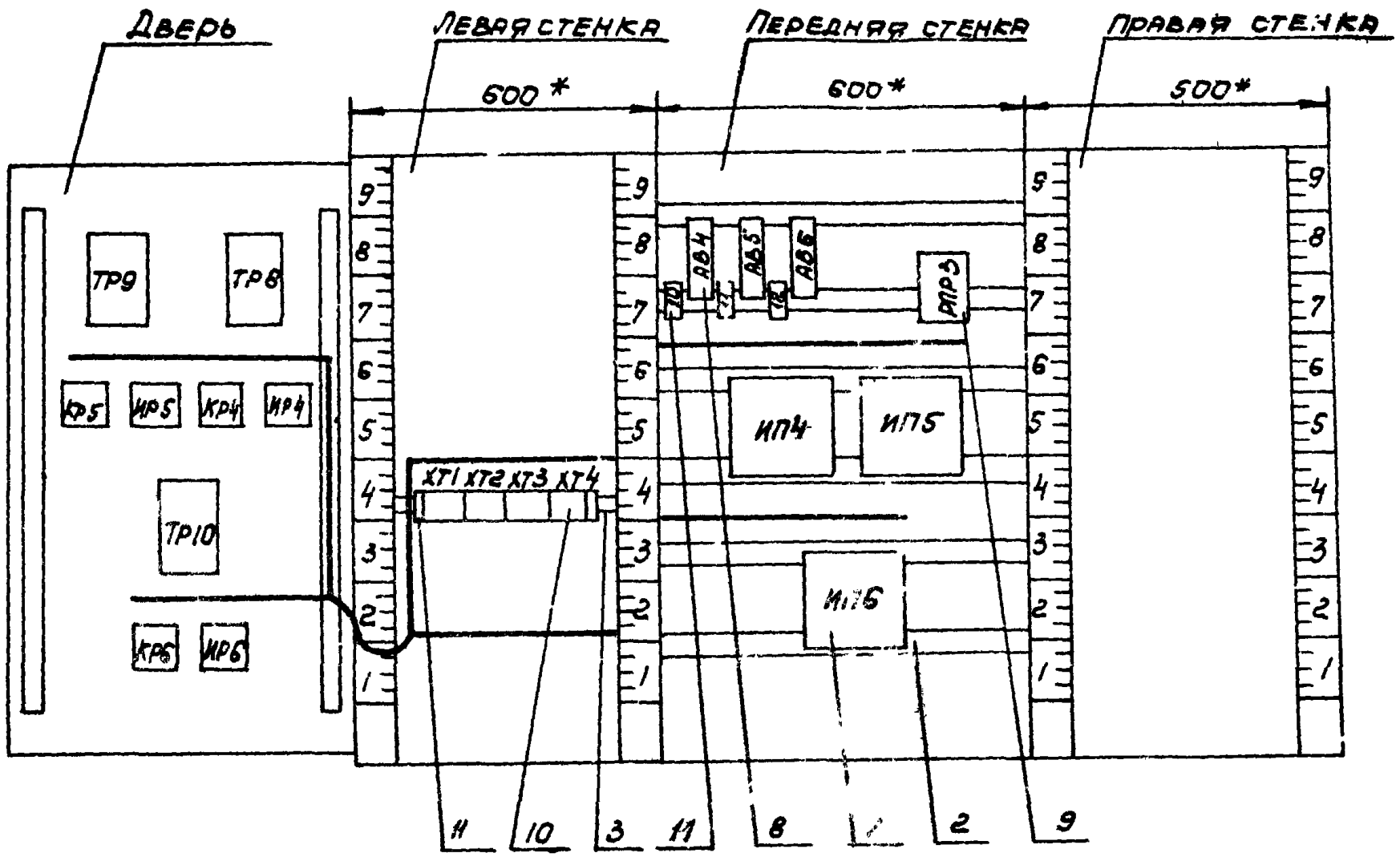

Инв. № подл. | Подпись и дата | Взам. инв. №

Изм	Лист	N докум	Подпись	Дата

904-02-6 АОВ

ТПР 901-02.06
Альбом XII. Часть 1

Поз. 8 Автоматичес-
кий выключатель А63-МУЗ



Поз. 7 Ступенчатый
импульсный прерыватель
СИП-01М

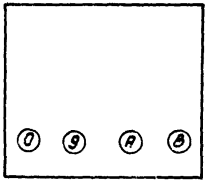

Поз. 5; 6 Универсальные
переключатели УП5311-А225
и УП5311-С225

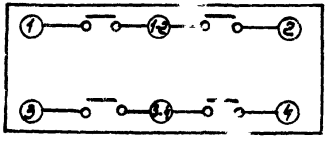

Таблица 1

Надписи в рамках

№ надписи	Надпись	Кол.
	Рамка 66×26	
1	Температура в помещении №2	1
2	Регулирование в пом. №2	
	Ручное - автоматическое	1
3	Температура в помещении №2	
	повысить - понизить	1
4	Температура в помещении №3	1
5	Регулирование в пом. №3	
	ручное - автоматическое	1
6	Температура в помещении №3	
	повысить - понизить	1
7	Температура в помещении №4	1
8	Регулирование в пом №4	
	ручное - автоматическое	1
9	Температура в помещении №4	
	повысить - понизить	1
	Упор	
10	~220В, помещение №2	
11	~220В; помещение №3	
12	~220В, помещение №4	

Продолжение табл. 1

№ надписи	Надпись	Кол.

17349-25 29

Инв. № подл. | Подп. и дата | Взам. инв. №

ТПР 904-02-6 Альбом XII Часть I

Соединения проводок

Таблица 2

Проводник	Откуда идет	Куда поступает	Данные провода	Примечания
N	ХТ3/1	ХТ3/2		Перемычка блока
		ИП6/8	ПВ1×1	
		ИП4/8		
		ИП5/8		
		РПР3/18		
		ХТ2/8		
		ХТ2/4		П
		ХТ2/3		Перемычка блока
111	АВ4/2	РПР3/12		
		РПР3/14		П
112	ХТ1/1	РПР3/13		
113	ХТ1/2	ИП4/А	ПВ1×1	
		ИП4/0		П
114	ХТ1/3	ИП4/9		
116	ХТ2/1	РПР3/15		
121	АВ5/2	РПР3/6		
		РПР3/4		П
122	ХТ1/4	РПР3/7		
123	ХТ1/5	ИП5/А	ПВ1×1	
		ИП5/0		П
124	ХТ1/6	ИП5/9		
126	ХТ2/5	РПР3/5		
131	АВ6/2	РПР3/6	ПВ1×1	
		РПР3/2		П

Инв.N подл. | Подп. и дата | Взам.инв.N

Изм. | Лист | N докум. | Подп. | Дата

Продолжение табл. 2

Проводник	Откуда идет	Куда поступает	Данные провода	Примечания
132	ХТ1/7	РПР3/9		
133	ХТ1/8	ИП6/А		
		ИП6/0	ПВ1×1	П
134	ХТ1/9	ИП6/9		
136	ХТ2/9	РПР3/3		
А	АВ4/1	АВ5/1		
		АВ6/1		П
301	ХТ3/3	ХТ3/4		Перемычка блока
		ХТ3/5		Перемычка блока
303	ХТ3/6	ХТ3/7		Перемычка блока
		ХТ3/8		Перемычка блока
		РПР3/1	ПВ1×1	
601	ХТ3/9	РПР3/10		
602	ХТ3/0	РПР3/11		
Земля	ИП4 / ⏚	Рейка / ⏚	ПГВ1×1,5	
Земля	ИП5 / ⏚	Рейка / ⏚		
Земля	ИП6 / ⏚	Рейка / ⏚		
Земля	Рейка для установки аппарата / ⏚	Стойка / ⏚		

Инв.N подл. | Подп. и дата | Взам.инв.N

Изм. | Лист | N докум. | Подп. | Дата

Продолжение табл. 2

Проводник	Откуда идет	Куда поступает	Данные провода	Примечание
	Дверь			
N	ХТ2/3	ТР10/5		
		ТР9/5		
		ТР8/5	ПМВГ1х0,75	
		ХТ3/1		
112	ХТ1/1	ИР4/1-2		
113	ХТ1/2	ИР4/2		
		ТР8/16	ПМВГ1х0,75	П
114	ХТ1/3	ТР8/13		
		ТР8/12		П
115	ИР4/1	КР4/1-2	ПВ1х1	
116	ХТ2/1	КР4/1		
		ТР8/22		
117	ХТ2/2	КР 4/2	ПМВГ1х0,75	
		ТР8/21		
122	ХТ1/4	ИР5/1-2		
123	ХТ1/5	ИР5/2		
		ТР9/16	ПМВГ1х0,75	
124	ХТ1/6	ТР9/13		
		ТР9/12		П
125	ИР5/1	КР5/1-2	ПВ1х1	

Взам. инв. № | Подп. и дата | Инв. № подл.

Изм. Лист № докум. Подп. Дата

904-02-6 АОВ

Лист 42

Продолжение табл. 2

Проводник	Откуда идет	Куда поступает	Данные провода	Примечание
126	ХТ2/5	КР5/1		
		ТР9/22		
127	ХТ2/6	КР5/2	ПМВГ1х0,75	
		ТР9/21		
132	ХТ1/7	ИР6/1-2		
133	ХТ1/8	ИР6/2		
		ТР10/16	ПМВГ1х0,75	
134	ХТ1/9	ТР10/13		
		ТР10/12		П
135	ИР6/1	КР6/1-2	ПВ1х1	
136	ХТ2/9	КР6/1		
		ТР10/22		
137	ХТ2/10	КР6/2	ПМВГ1х0,75	
		ТР10/21		
207	ХТ4/1	ТР8/9		
208	ХТ4/2	ТР8/29	МВЭ1х0,75	Измерит. цепи
04	ХТ4/3	ТР8/20		
209	ХТ4/5	ТР9/9		
210	ХТ4/6	ТР9/29	МВЭ1х0,75	Измерит. цепи
05	ХТ4/7	ТР9/20		
211	ХТ4/8	ТР10/9	МВЭ1х0,75	Измерит. цепи
212	ХТ4/9	ТР10/29		
			17349-25	31

Взам. инв. № | Подп. и дата | Инв. № подл.

Изм. Лист № докум. Подп. Дата

904-02-6 АОВ

Лист 43

Копировал

Формат А2

ТПР 904-02-6 Часть 1 Альбом XII

Продолжение таблицы 2

Проводник	Откуда идет	Куда поступает	Данные провода	Примеч.
а6	ХТ4/а	ТР10/2С	НВ31×0,75	измер. цепи
301	ХТ3/3	ИР4/3	ПМВГ1×0,75	
		ИР5/3		
		ИР6/3		
303	ХТ3/6	ИР4/3-4		
		ИР5/3-4		
		ИР6/3-4		
Земля	ТР8 / ⏚	Рейка / ⏚	ПГВ1×1,5	
Земля	ТР9 / ⏚	Рейка / ⏚		
Земля	ТР10 / ⏚	Рейка / ⏚		
Земля	Рейка для установки аппарата / ⏚	Стойка / ⏚		

Инв. № подл. | Подпись и дата | Взам. инв. №

Изм. Лист № докум. Подп. Дата

Таблица 3

Подключения проводок

продолжение табл. 3

продолжение табл. 3

Проводник	Контакт	Проводник	Контакт	Проводник	Контакт
	ХТ1	N	4 П	601	9
112	1	N	4 П	602	0
112	1	126	5		
113	2	126	5		ХТ4
113	2	127	6	207	1
114	3	N	8 П	208	2
114	3	N	8	а4	3
122	4	136	9	209	5
122	4	136	9	210	6
123	5	137	0	а5	7
123	5			211	8
124	6		ХТ3	212	9
124	6	N	1	а6	0
132	7	N	1 П		
132	7	N	2 П		АВ4
133	8	N	2	А	1
133	8	301	3	111	2
134	9	301	3 П		
134	9	301	4 П		АВ5
		301	4 П	А	1
	ХТ2	301	5 П	А	1
116	1	303	6	121	2
116	1	303	6 П		
117	2	303	7 П		АВ6
N	3	303	7 П	А	1
N	3 П	303	8 П	131	2

Инв. № подл. | Подпись и дата | Взам. инв. №

Изм. Лист № докум. Подп. Дата

Продолжение табл. 3

Проводник	Контакт
	РПР3
303	1
151	2 П
136	3
421	4 П
125	5
121	6
121	6 П
122	7
131	8 П
131	8
132	9
601	10
602	11
111	12
111	12 П
112	13
111	14 П
116	15
N	18
N	18
	ИП4
113	А
113	А П

Продолжение табл. 3

Проводник	Контакт
N	В
N	В
113	0 П
114	9
Земля	⏚
	ИП5
123	А
123	А П
N	В
N	В
123	0 П
124	9
Земля	⏚
	ИП6
133	А
133	А П
N	В
N	3
133	0 П
134	5
Земля	⏚

Продолжение табл. 3

Проводник	Контакт

Продолжение табл. 3

Проводник	Контакт
	Дверь
	ТР9
N	5
N	5
209	9
124	12 П
124	13 П
124	13
123	16
05	20
127	21
126	22
210	29
Земля	⏚
	ТР8
N	5
N	5
207	9
114	12 П
114	13 П
114	13
113	16
04	20
117	21
116	22
208	29
Земля	⏚

Продолжение табл. 3

Проводник	Контакт
	КР5
126	1
126	1
127	2
127	2
125	1-2
	ИР5
125	1
123	2
123	2
122	1-2
301	3
303	3-4
	КР4
116	1
116	1
117	2
117	2
115	1-2
	ИР4
115	1
113	2
113	2
112	1-2
301	3
303	3-4

Продолжение табл. 3

Проводник	Контакт
	ТР10
N	5
N	5
211	9
134	12 П
134	13 П
133	16
06	20
137	21
136	22
212	29
Земля	⏚
	КР6
136	1
136	1
137	2
137	2
135	1-2
	ИР6
135	1
133	2
133	2
132	1-2
301	3
303	3-4

Копировал: СФ

Формат 12

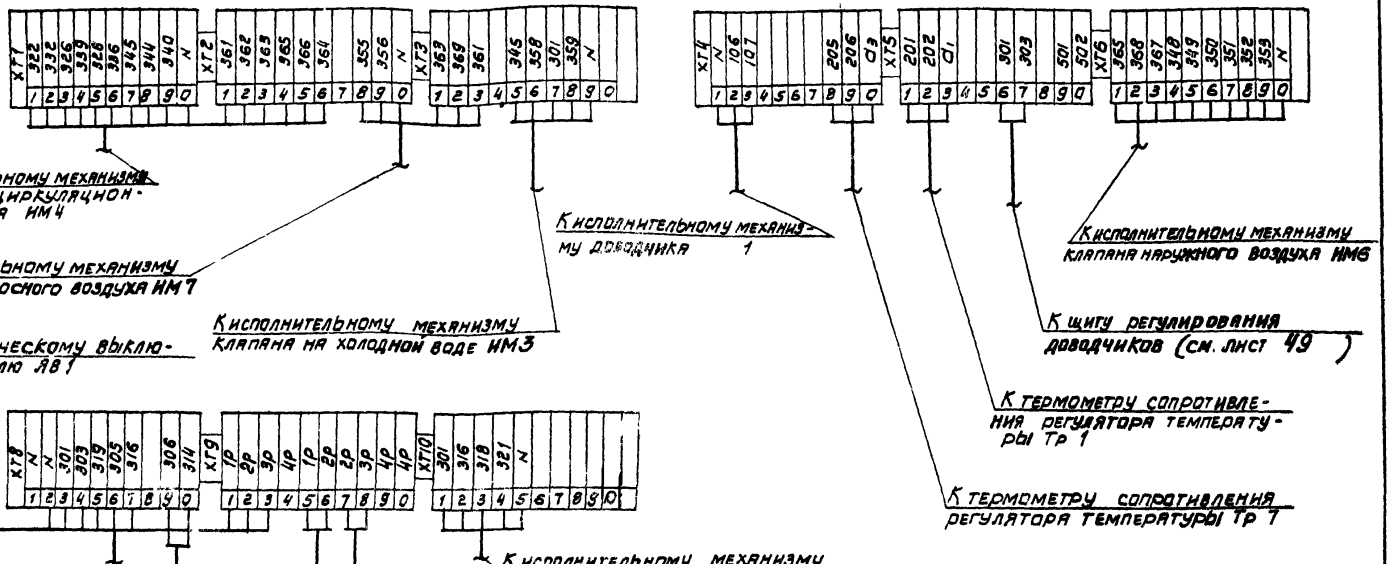

Привязан

Инв. N°

Взам. инв. N° | Подп. и дата | Инв. N° подл.

Нач. отд.	Фингер	
Гл. спец.	Рубчинский	
Рук. гр.	Бронштейн	

17349-25 34

904-02-6 АОВ

Автоматизация центральных кондиционеров типа КТЦ 31,5 ÷ КТЦ 80

Стадия	Лист	Листов
Р	48	

Схема подключения N°1

Госстрой СССР САНТЕХПРОЕКТ г. Москва

Тип 904-02-6 Альбом XII Часть 1

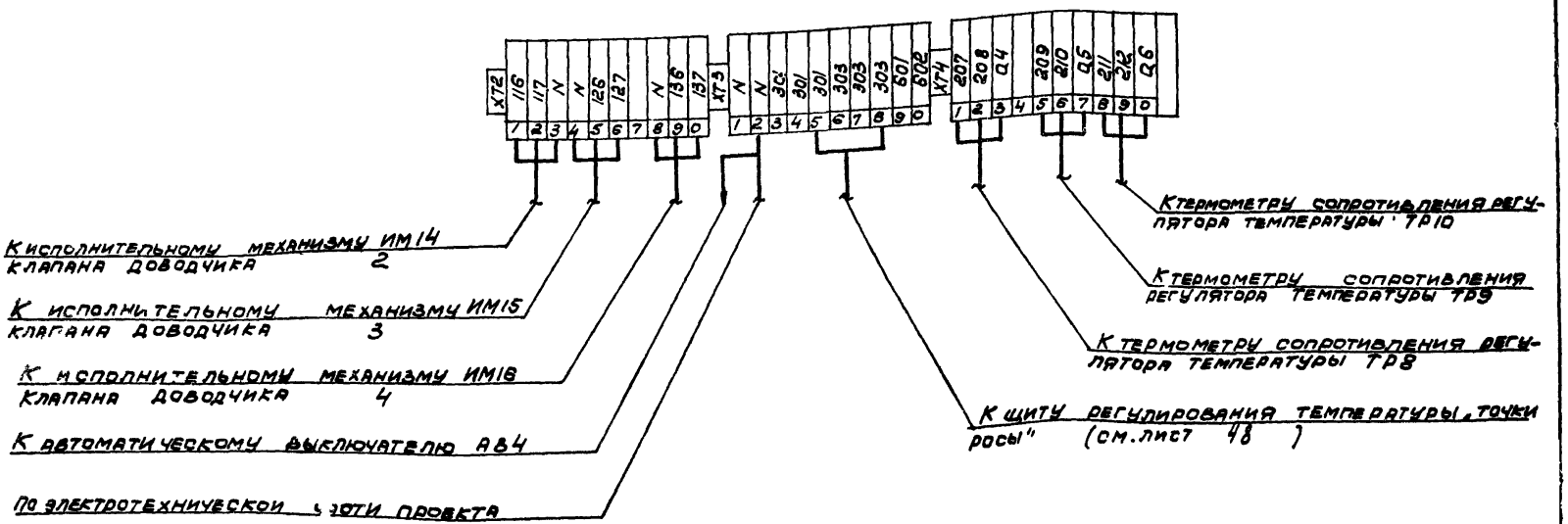

35

17349 - 25

Нач. отд.	Фингер		904-02-6 АОВ
Гл. спец.	Рубчинский		Автоматизация центральных кондиционеров типа КТЦ 31,5÷КТЦ 80.
Рук. гр.	Брончтейн		
Привязан			Стадия Р; Лист 49; Листов
Инв. №			Схема подключения №2
			Госстрой СССР САНТЕХПРОЕКТ г. Москва

Инв. № подл. | Подп. и дата | Взам. инв. №

gost.e-ecolog.ru