ТИПОВЫЕ ПРОЕКТНЫЕ РЕШЕНИЯ

/МАТЕРИАЛЫ ДЛЯ ПРОЕКТИРОВАНИЯ/

904-02-6

АВТОМАТИЗАЦИЯ, УПРАВЛЕНИЕ И СИЛОВОЕ ЭЛЕКТРООБОРУДОВАНИЕ ЦЕНТРАЛЬНЫХ КОНДИЦИОНЕРОВ ТИПА КТЦ31,5÷КТЦ80

АВТОМАТИЗАЦИЯ

АЛЬБОМ XI

ЧАСТЬ 2

КОНДИЦИОНЕР С РЕЦИРКУЛЯЦИЕЙ, ВОЗДУХОНАГРЕВАТЕЛЕМ ПЕРВОГО ПОДОГРЕВА И ТРЕМЯ ДОВОДЧИКАМИ

ПНЕВМАТИЧЕСКАЯ СИСТЕМА РЕГУЛИРОВАНИЯ

К.Ф. ЦИТП инв. N 17349-24

Привязан

Инв. №

gost.e-ecolog.ru

ЦЕНТРАЛЬНЫЙ ИНСТИТУТ ТИПОВОГО ПРОЕКТИРОВАНИЯ
ГОССТРОЯ СССР
КИЕВСКИЙ ФИЛИАЛ
г Киев-57, ул.Эжена Потье, № 12

1042
Заказ № 2434/р изд № 17349-24 тираж 1500

Сдано в печать 24.4. 1982г., цена 0.80

ТИПОВЫЕ ПРОЕКТНЫЕ РЕШЕНИЯ
/МАТЕРИАЛЫ ДЛЯ ПРОЕКТИРОВАНИЯ/

904-02-6

АВТОМАТИЗАЦИЯ, УПРАВЛЕНИЕ И СИЛОВОЕ ЭЛЕКТРООБОРУДОВАНИЕ ЦЕНТРАЛЬНЫХ КОНДИЦИОНЕРОВ ТИПА КТЦ31,5÷КТЦ80

АВТОМАТИЗАЦИЯ

АЛЬБОМ XI

ЧАСТЬ 2

КОНДИЦИОНЕР С РЕЦИРКУЛЯЦИЕЙ,
ВОЗДУХОНАГРЕВАТЕЛЕМ ПЕРВОГО ПОДОГРЕВА
И ТРЕМЯ ДОВОДЧИКАМИ

ПНЕВМАТИЧЕСКАЯ СИСТЕМА РЕГУЛИРОВАНИЯ

УТВЕРЖДЕНЫ
и введены в действие
с 15 августа 1981г
Главпромстройпроектом Госстроя СССР
Приказ № 47 от 6 августа 1981г.

РАЗРАБОТАНЫ
Государственным проектным институтом
"Сантехпроект"
Главный инженер института Ю.И. Шиллер
Главный инженер проекта В.И. Фингер

КФ ЦИТП инв. N 17349-24
Привязан
инв N°

Т.П.Р. 904-02 6
Альбом XI. Часть 2

Ведомость применённых и ссылочных документов

Обозначение	Наименование	Примечание
ОСТ 36.13-76	Щиты и пульты систем автоматизации технологических процессов	
	Общие технические условия	
ГОСТ 2.721-74	ЕСКД. Обозначения условные графические в схемах. Обозначения общего применения.	
ГОСТ 2.755-74	ЕСКД. Обозначения условные графические в схемах. Устройства коммутационные и контактные соединения.	
ГОСТ 2.780-68	ЕСКД. Обозначения условные графические. Элементы гидравлических и пневматических сетей.	
ГОСТ 2.782-68	ЕСКД. Обозначения условные графические. Насосы и двигатели гидравлические и пневматические	

Ведомость чертежей основного комплекта

Формат	Лист	Наименование	Примечание
	1	Общие данные	
	2, 3	Схема функциональная	
	4...7	Схема пневматическая принципиальная регулирования	
	8...19	Статив 11.1. Общий вид	
	20...24	Статив 11.2. Общий вид	
	25	Схема подключения	

17349-24 2

Привязан

Инв. №

Нач. отд.	Фингер	
Гл. спец.	Рубчинский	
Рук. гр.	Бронштейн	

904-02-6 АОВ

Автоматизация центральных кондиционеров типа КТЦ 31.5 ÷ КТЦ 80

Стадия	Лист	Листов
Р	1	25

Общие данные

Госстрой СССР САНТЕХПРОЕКТ г. Москва

Инв. N подл. | Подп. и дата | Взам. инв. N

Т.П.Р. 904-02-6
Альбом XI. Часть 2

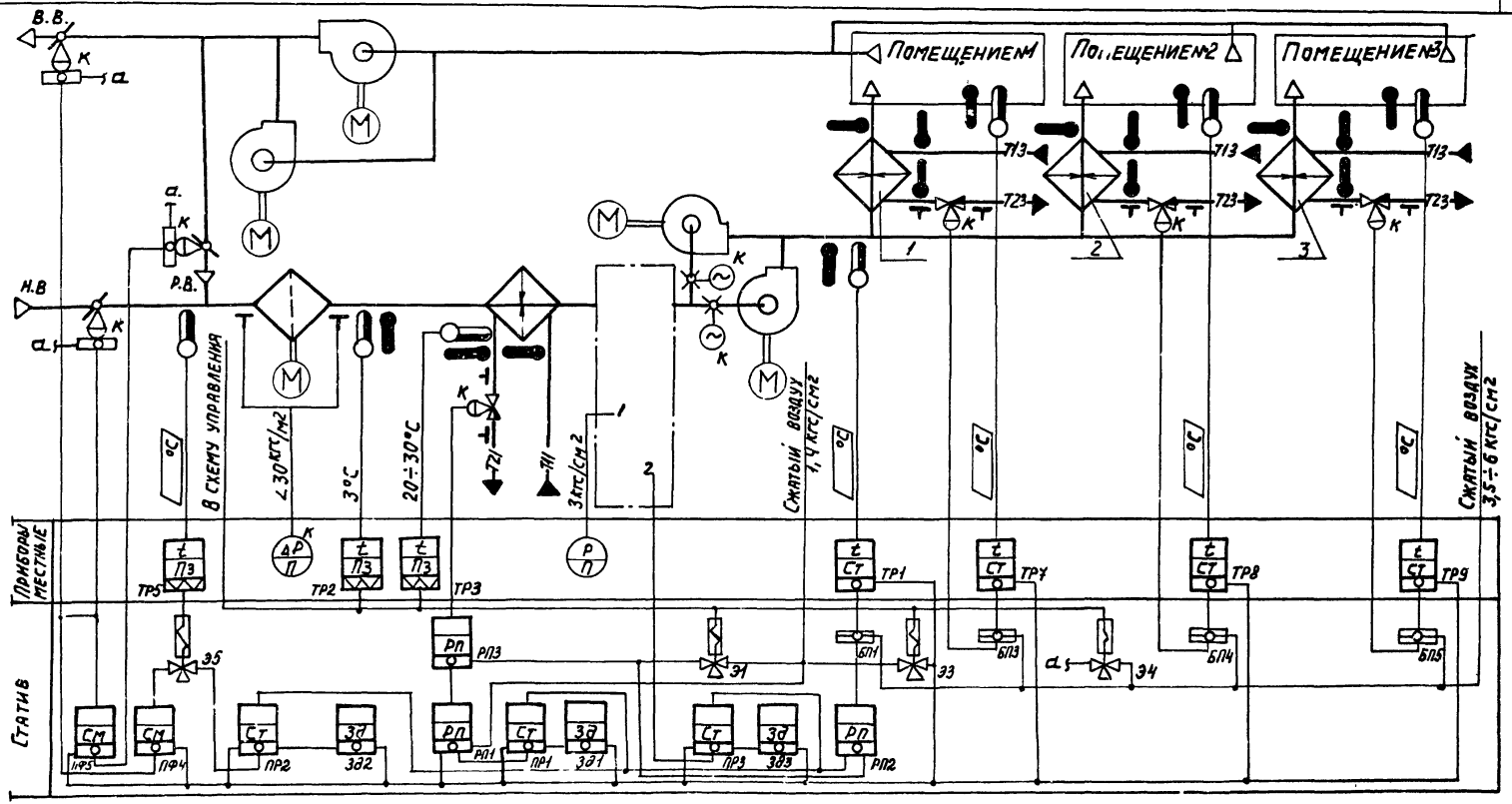

17349-24 3

Нач.отд.	Фингер	
Гл.спец	Рубчинский	
Рук.гр.	Бронштейн	
Техник	Кобзева	

904-02-6 АОВ

Автоматизация центральных кондиционеров типа КТЦ 31,5÷КТЦ 80

Стадия	Лист	Листов
Р	2	

Схема функциональная (начало)

Госстрой СССР САНТЕХПРОЕКТ г. Москва

Обозначение (№№) систем	
Без резервных вентиляторов	
С резервными вентиляторами	

Привязан

Инв.№

Инв.№подл. | Подпись и дата | Взам.инв.№

Копировал: Данилина

Формат 12

I

Вариант

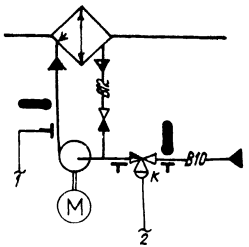

I

Вариант

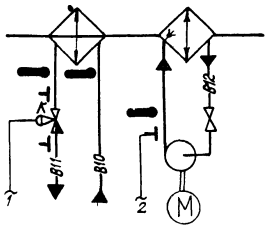

При привязке проекта дать пояснения для каких систем используется тот или иной вариант. Если один из вариантов не используется, то его вычеркнуть.

⊥ *отборное устройство давления для переносного манометра.*

Прибары и исполнительные механизмы, у которых проставлена буква „К", поставляются комплектно с сантехническим оборудованием и регулирующими клапанами.

Предусматривается:

1) регулирование температуры „точки росы" изменением:
- *теплопроизводительности воздухонагревателя I подогрева в холодный период года;*
- *количества наружного и рециркуляционного воздуха, поступающего в кондиционер в холодный период года;*
- *холодопроизводительности камеры орошения или воздухоохладителя в теплый период года;*

2) автоматическое включение рециркуляции (реверс) в теплый период года при температуре наружного воздуха выше температуры воздуха в помещении;

3) автоматическая установка воздушных клапанов в положение, соответствующее пропуску санитарной нормы наружного воздуха, перед включением приточного вентилятора;

4) автоматический прогрев воздухонагревателя I подогрева перед включением приточного вентилятора;

5) автоматическое подключение схемы регулирования при включении приточного вентилятора;

6) защита воздухонагревателя I подогрева от замерзания;

7) синхронизация работы воздушных клапанов и последовательная с ними работа клапанов на теплоносителе воздухонагревателя I подогрева и холодной воде;

8) регулирование температуры воздуха в помещениях изменением теплопроизводительности доводчиков.

17349-24

4

Нач. отд.	Фингер		
Гл. спец.	Рубчинский		
Рук. гр.	Бронштейн		
Ст. тех.	Ерина		

904-02-6 АОВ

Автоматизация центральных кондиционеров типа КТ 31,5 = КТ 80

Стадия	Лист	Листов
Р	3	

Схема функциональная (окончание)

Госстрой СССР САНТЕХПРОЕКТ г. Москва

Привязан

Инв. №

Копировал: Калинина

Формат А2

Инв. № подл. | Подпись и дата | Взам. инв. №

ТПР 904-02-6 Альбом XI. Часть 2

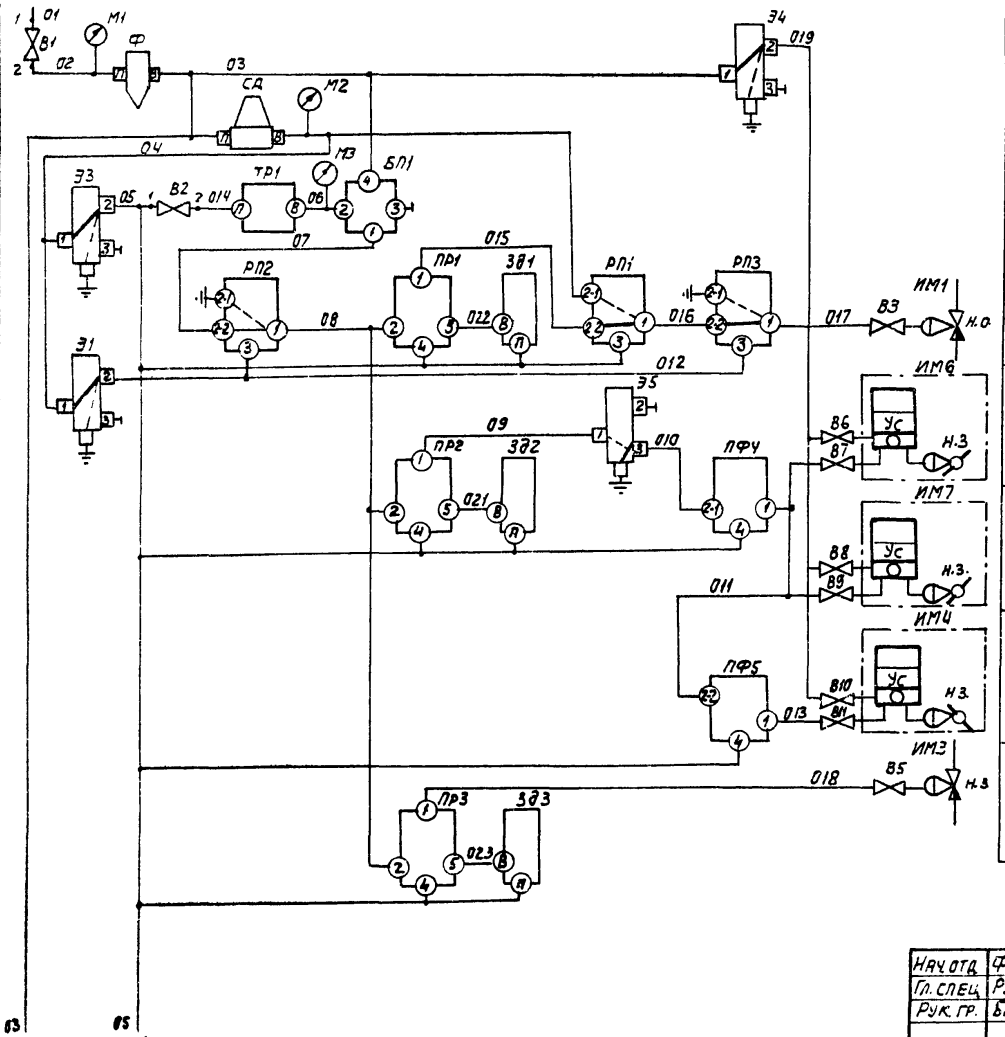

Графики изменения давления

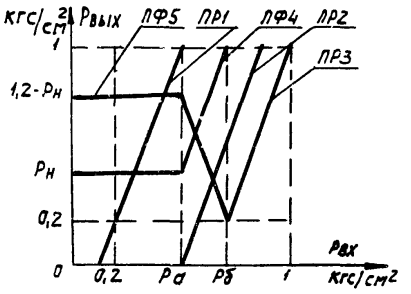

Настройка приборов

Таблица 1

Уравнение прибора	$P_{вых} = K(P_{вх} - P_з) + P_о$			Примечание
Обозначение прибора	Настройка			Значения Ра и Рб выбираются при наладке
	K	$P_з$	$P_о$	
ПР1	$\frac{0,8}{Ра - 0,2}$	$\frac{Ра + 0,2}{2}$	0,6	
ПР2	$\frac{1 - Рн}{Рб - Ра}$	Рб	1-Рн	
ПР3	$\frac{0,8}{1 - Рб}$	$\frac{1 + Рб}{2}$	0,6	

Таблица 2

Уравнение прибора	$P_{вых} = P_1 - P_2 + P_3 - P_{с1} + P_{с2}$		Примечание
Обозначение прибора	Настройка		Рн-давление, соответствующее саннорме наружного воздуха
	$P_{с1}$	$P_{с2}$	
ПФ4	0	$P_н$	
ПФ5	0	1,2	

17349-24 5

Нач.отд.	Фингер	904-02-6 АОВ	
Гл.спец.	Рубчинский	Автоматизация центральных кондиционеров типа КТЦ 31,5 ÷ КТЦ 80	
Рук.гр.	Бронштейн		Стадия: Р; Лист: 4; Листов:
Привязан		Схема пневматическая принципиальная регулирования (начало)	Госстрой СССР САНТЕХПРОЕКТ г. Москва
Инв. №			

Копировал

Формат А2

Инв. № подл. | Подпись и дата | Взам. инв. №

Т.П.Р. 904-02-6
Альбом XI Часть 2

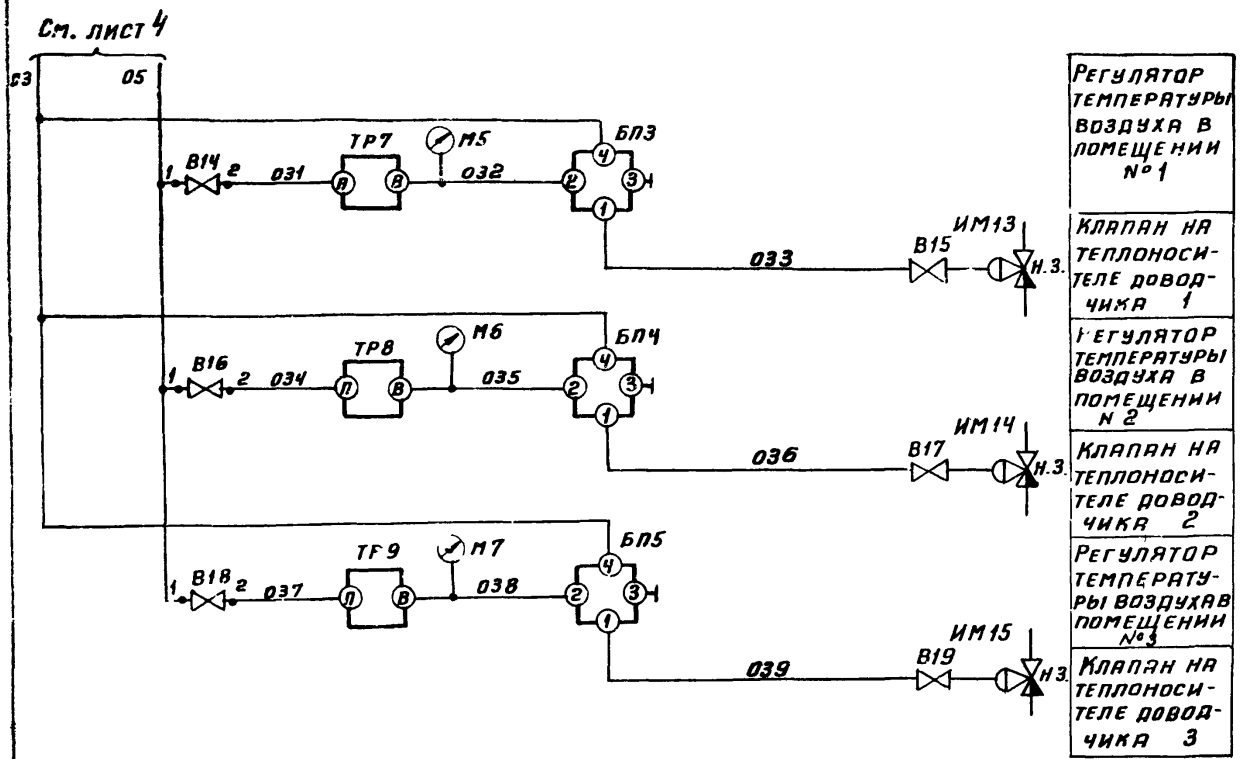

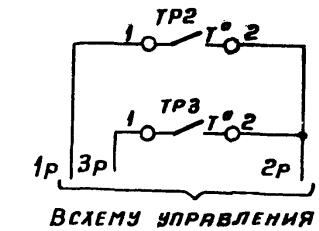

Диаграммы замыкания контактов

Датчик температуры ТР2

ТУДЭ-1-2

Обозначение цепи	Температура воздуха перед воздухонагревателем
	-30°С +3°С +40°С
1-2	

Датчик температуры ТР3

ТУДЭ-4

Обозначение цепи	Температура обратного теплоносителя
	0°С +20÷30°С +250°С
1-2	

17349-24 6

Нач.отд	Фингер	
Гл.спец.	Рубчинский	
Рук. гр.	Бронштейн	
Техник	Кобзева	

904-02-6' АОВ

Автоматизация центральных кондиционеров типа КТЦ 31,5 - КТЦ 80

Стадия	Лист	Листов
Р	5	

Схема пневматическая принципиальная регулирования (продолжение)

Госстрой СССР САНТЕХПРОЕКТ г. Москва

Привязан

Инв. №

Инв.№ подл. | Подпись и дата | Взам.инв.№

Копировал Терентьева

Формат 12

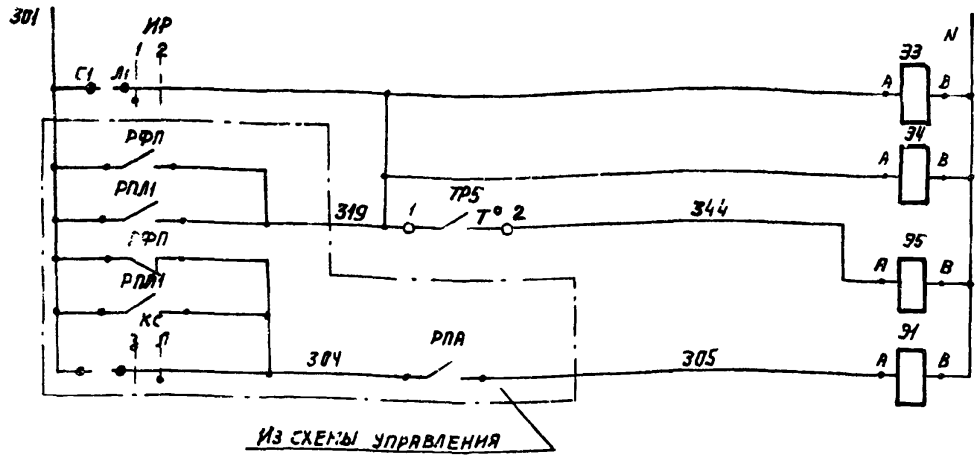

Питание~220В
Электромагниты распределителей пневматических
Датчик температуры наружного воздуха
Электромагниты распределителей пневматических

Диаграммы замыкания контактов

Избиратель регулирования ИР

ВПКМ2-10			
№ пакета	Соединение контактов	Ручное 1	Автоматическое 2
I	С1-Л1	×	—
II	С2-Л2	×	— *

* не используется

Датчик температуры ТР5

ТУДЭ-1-2	
Обозначение цепи	Температура наружного воздуха -30°С +40°С
1-2	

Обозначение штуцеров

БП1; БП3... БП5	1	выход
	2	от прибора
	3	к прибору
	4	питание
Ф; СД; ТР1; ТР7; ТР9; ЗД1 .. ЗД3	П	питание
	В	выход
Э1; Э3..Э5	1	питание
	2;3	выход
РП1... РП3; ПР1... ПР3; ПФ4; ПФ5		по инструкции завода-изготовителя

Соединение штуцеров

—— при наличии управляющего сигнала

- - - при отсутствии управляющего сигнала

⏚ выброс в атмосферу

⊣ заглушка

17349-24 7

Нач. отд.	Фингер	
Гл. спец.	Рубчинский	
Рук. груп.	Бронштейн	
Ст. техн.	Ерина	

904-02-6 АОВ

Автоматизация центральных кондиционеров типа КТЦ31,5 ÷ КТЦ80

Стадия	Лист	Листов
Р	6	

Схема пневматическая принципиальная регулирования (продолжение)

Госстрой СССР САНТЕХПРОЕКТ г. Москва

Привязан

Инв № подл. | Подпись и дата | Взамен инв. | Согласовано с ГПИ электропроект | Гл. специал. | Яловецкий

Т.П.Р. 904-02-6 Альбом XI. Часть 2

Позиционное обозначение	Наименование	Кол.	Примечание
М2, М3, М5...М7	Шкала 0÷25 кгс/см²	5	
В1	Вентиль запорный муфтовый		
	15в3рк ДУ15 ГОСТ 9086-74	1	
В2, В4, В16	Вентиль диафрагмовый ВПД-4		
В18	ДУ 4 ТУ 26-07.1085-74	4	
ИР	Пакетный выключатель ВПКМ 2-10		
	~220В, 10А. ОСТ 16.0.526.001-77	1	
	По месту		
ТР1	Устройство терморегулирующее		прямого
	пневматическое ТУДП-М-1 ТУ25-02.1297-74	1	действия
ТР2, ТР5	Устройство терморегулирующее электри-		
	ческое ТУДЭ-1-2 ТУ25-02.1074-75	2	контакт Н.О.
ТР3	Устройство терморегулирующее элект-		
	рическое ТУДЭ-4 ТУ25-02.1074-75	1	контакт Н.О.
ТР1...ТР4	Регулятор температуры пневматический		обратного
	типа РТБП-0-3 ТУ 25-02.340-75	3	действия
ИМ4; ИМ6	Мембранный исполнительный механизм		комплектно с воздуш-
ИМ7	ГОСТ 9887-70 с позиционером	3	ным клапаном Н.З.
ИМ1	Мембранный исполнительный механизм		комплектно с
	ГОСТ 9887-70	1	клапаном Н.О.
ИМ3	Мембранный исполнительный механизм		комплектно с
ИМ13...ИМ15	ГОСТ 9887-70	4	клапаном Н.З.
В3, В5...В11	Вентиль диафрагмовый ВПД-4 ДУ4		
В15, В17, В19	ТУ 26-07.1085-74	11	

Позиционное обозначение	Наименование	Кол.	Примечание
	Статив		
ПР1...ПР3	Устройство регулирующее пневматическое		
	пропорциональное ПР28 ТУ25-02.010781-78	3	
ЗД1...ЗД3	Задатчик управления мощный		
	П23Д 4 ТУ25-02.380570-76	3	
ПФ4; ПФ5	Прибор алгебраического суммирова-		
	ния ПФ1.1 ТУ25-02.040628-77	2	
СД	Стабилизатор давления воздуха		
	СДВ 25 ТУ25-02.280.656-76	1	
Э1.	Распределитель пневматический		
Э3. . Э5	3Ⅹ ходовой 22кч 80Пбк		
	ТУ 26-07.034-76.	4	
Ф	Фильтр воздуха ФВ 25-02		
	ТУ 25-02.280666-76	1	
БП1	Байпасная панель дистанционного		
БП3..БП5	управления БПДУ-А		
	ТУ25-04.2712-75	4	
РП1... РП3	Реле переключения ПП2.5		
	ТУ25-03.1369-72	3	
	Манометры МТ-2 ТУ 25-02.72-75		
М1	Шкала 0÷10кгс/см²	1	

17349-24 8

Нач. отд.	Фингер	
Гл. спец.	Рубчинский	
Рук. гр.	Бронштейн	

904-02-6 АОВ

Автоматизация центральных кондиционеров типа КТЦ 31,5 ÷ КТЦ 80

Стадия	Лист	Листов
Р	7	

Схема пневматическая принципиальная регулирования (окончание)

Госстрой СССР САНТЕХПРОЕКТ г. Москва

Формат А2

Привязан

Инв. №

Инв. № подл. | Подп. и дата | Взам. инв. №

Т.П.Р. 904-02 6
Альбом XI. Часть 2

Поз.	Обозначение	Наименование	Кол.	Прим.
		Стандартные изделия		
1		Стойка статива		
		СП-1000 У4 ЭР00		
		ОСТ 36 13-76		
2		Вентиль запорный		
		муфтовый 15Б3рК, Ду15		
		ГОСТ 9086-74	1	
3		Рейка РВ ТК3-101-77	8	УВ ТМ3-1-77
4		Уголок перфорированный		
		УП60×40, ℓ=1000мм ТК4-2822-74	2	
		Прочие изделия		
5		Устройство регулирующее		
		пневматическое пропорцио-		
		нальное ПР2.8. ТУ25-02 010781-78		
		Соединительные трубки		
		пластмассовые · ф6×1	3	УВ ТМ3-17-77

Поз.	Обозначение	Наименование	Кол.	Прим.
6		Задатчик управления мощный		
		П23Д.4		
		ТУ 25-02.380570-76	3	
7		Прибор алгебраического		
		суммирования ПАИ.1		
		ТУ 25-02.040628-77, сое-		
		динительные трубки		
		пластмассовые ф6×1	2	УВ ТМ3.17-77
8		Реле переключения ПП2,5		
		ТУ 25-03.1369-72		
		соединительные трубки		
		пластмассовые ф6×1	3	УВ ТМ3.17-77
9		Байпасная панель дистан-		
		ционного управления БПДУ-А		
		ТУ25-04.2712.75	4	
10		Стабилизатор давления		
		воздуха CDB 25		
		ТУ25-02.280.656-76	1	
11		Фильтр воздуха ФВ25.02		
		ТУ 25-02.280.666-76	1	
		Манометры МТ-2 ТУ25-02.72-75		
12		Шкала 0÷10 кгс/см²	1	
13		Шкала 0÷2,5 кгс/см²	5	
14		Вентиль диафрагмовый		
		ВПД-4; Ду4; ТУ26-07.1085-74	4	
15		Рамка 66×26 ТУ36.1130-74	4	ОН-377-65
16		Соединитель переборочный		
		ПСП 8×8 ТУ36.1124-74	7	
		17349-2½		9

Тпр 904-02-6 Альбом XI. Часть 2

Взам. инв. N

Подп. и дата

Инв. N подл.

Привязан

Инв. N

Нач. отд.	Фингер	
Гл. спец.	Рубчинский	
Рук. гр.	Бромштейн	
Ст. инж.	Никифорова	
Ст. техн.	Иснянная	

904-02-6 АОВ

Автоматизация центральных кондиционеров типа КТЦ 31,5 ÷ КТЦ 80

Стадия	Лист	Листов
Р	8	

Статив С11.1 Общий вид

Госстрой СССР САНТЕХПРОЕКТ г. Москва

Кол. лист | N докум. | Подп. | Дата

904-02-6 АОВ

Лист 9

Копировал: Яков

Формат 12

ТПР 904-02-6
Альбом XI. Часть 2

Поз.	Обозначение	Наименование	Кол.	Прим.
17		Соединитель переборочный		
		ПСП 8×6 ТУ36. 1124-74	17	
18		Соединитель ввертный		
		ПСВ 8×К 1/4" ТУ36. 1124-74	8	
19		Соединитель ввертный		
		ПСВ 8×труб 1/2" ТУ36. 1124-74	1	
20		Соединитель тройниковый		
		ПСТП6 ТУ36. 1124. 74	4	
21		Соединитель тройниковый		
		ПСТП8 ТУ36. 1124-74	2	
22		Соединитель тройниковый		
		ПСТ8 ТУ36. 1124-74	10	
23		Соединитель тройниковый		
		ПСТ6 ТУ36. 1124-74	13	
24		Наконечник 8 ТУ36, 1121-75	8	
25		Наконечник 6 ТУ36. 1121-75	8	
26		Шайба 8 ТУ36. 1121-75	8	
27		Шайба 6 ТУ36 1121-75	8	
28		Панель 732×280×2		
		Материал Б-ПН-2, 0 ГОСТ 1990-74 / Б-II-Н10 ГОСТ 16523-70	1	
		Материалы		
29		Труба ПНП6×1 ТУ6-05 1759-76	34м	
30		Труба ПНП8×1,6 ТУ6-05 1759-76	17м	

Инв.N подл. | Подп. и дата | Взам.инв.N

Изм. | Лист | N докум. | Подп. | Дата

904-02-6 АОВ

Лист 10

Таблица 1

Надписи в рамках

Продолжение таблицы 1

№ надписи	Надпись	Кол.	№ надписи	Надпись	Кол.
	Рамка 66×26				
1	Температура „точки росы"	1			
2	Температура в помещении № 1	1			
3	Температура в помещении № 2	1			
4	Температура в помещении № 3	1			

17349-24 10

Инв.N подл. | Подп. и дата | Взам.инв.N

Изм. | Лист | N докум. | Подп. | Дата

904-02-6 АОВ

Лист 11

Копировал: [signature]

Формат 12

ТПР 904-02.6
Альбом XI Часть 2

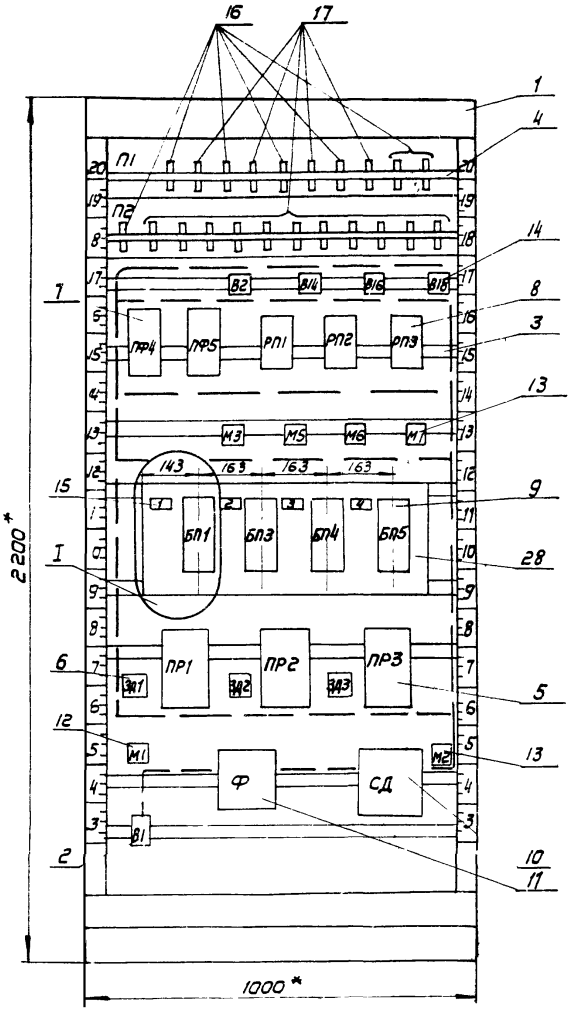

I
М 1:5

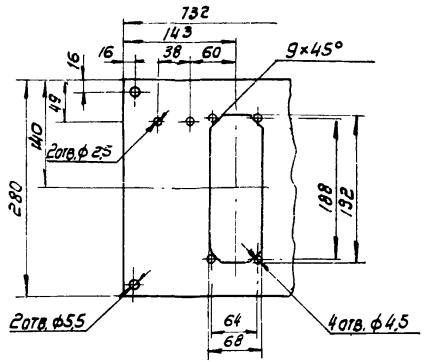

1.* Размеры для справок
2. Покрытие - вариант 2 ОСТ 36.13-76
3. Таблицы соединения и подключения выполнены на основании схем, приведенных на листах 4...9.

Инв.№ подл. | Подп. и дата | Взам.инв.№

Изм.	Лист	№ док.	Подп.	Дата

17349-24 11

904-02-6 АОВ

Лист 12

ТПР 904-02-6
Альбом XI. Часть 2.

Поз. 9 Байпасная панель дистанционного управления БПДУ-А

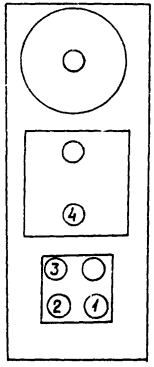

Поз. 6 Задатчик управления мощный П23Д.4

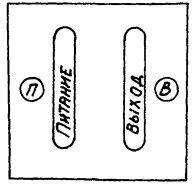

Поз. 10 Стабилизатор давления воздуха СДВ-25

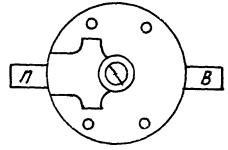

Поз. 11 Фильтр воздуха ФВ25-02

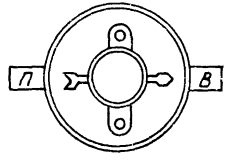

Инв. № подл. | Подпись и дата | Взам. инв. №

17349-24 12

Изм.	Лист	№ докум.	Подп.	Дата	904-02-6 АОВ	Лист 13

Копировал

Формат А2

Таблица 2

Соединения проводок

Проводник	Откуда идет	Куда поступает	Данные провода	Примечания
02	В1/2	М1/1		Тр
	М1/1	Ф/п		
03	Ф/в	СД/п		Тр
	СД/п	БП5/4		Тр
	БП5/4	БП4/4		Тр
	БП4/4	БП3/4		Тр
	БП3/4	БП1/4		Тр
	БП1/4	П2/1	Труба ПНП8×1,6	
04	СД/в	М2/1		Тр
	М2/1	РП1/2-1		Тр
	РП1/2-1	П1/9		
05	П1/10	В18/1		Тр
	В18/1	В16/1		Тр
	В16/1	В14/1		Тр
	В14/1	В2/1		Тр
	В2/1	РП1/3		Тр
	РП1/3	ПФ5/4		Тр
	ПФ5/4	ПФ4/4		Тр
	ПФ4/4	ЗД1/п	Труба ПНП6×1	Тр
	ЗД1/п	ПР1/4		Тр
	ПР1/4	ЗД2/п		Тр
	ЗД2/п	ПР2/4		Тр
	ПР2/4	ЗД3/п		Тр
	ЗД3/п	ПР3/4		

Инв.N подл. | Подп. и дата | Взам. инв.N

Продолжение табл. 2

Проводник	Откуда идет	Куда поступает	Данные провода	Примечание
06	П1/2	М3/1		Тр
	М3/1	БП1/2		
07	БП1/1	РП2/2-2		
08	РП2/1	ПР1/2		Тр
	ПР1/2	ПР2/2		Тр
	ПР2/2	ПР3/2		
09	П2/3	ПР2/1		
010	П2/4	ПФ4/2-1	Труба ПНП6×1	
011	П2/6	П2/7		Тр
	П2/7	ПФ4/1		Тр
	ПФ4/1	ПФ5/2-2		
012	П2/2	РП2/3		Тр
	РП2/3	РП3/3		
013	П2/8	ПФ5/1		
014	П1/1	В2/2		
031	П1/3	В14/2	Труба ПНП8×1,6	
034	П1/5	В16/2		
037	П1/7	В18/2		

Инв.N подл. | Подп. и дата | Взам. инв.N

Копировал: Ягн
Формат А2

ТПР 904-02-6 Альбом XI Часть 2

Продолжение таблицы 2

Проводник	Откуда идет	Куда поступает	Данные провода	Примечания
015	ПР1/1	РП1/2-2		
016	РП1/1	РП3/2-2		
017	П2/5	РП3/1		
018	П2/9	ПР3/1		
021	ЗД2/8	ПР2/5		
022	ЗД1/8	ПР1/5		
023	ЗД3/8	ПР3/5	Труба ПНП6×1	
032	П1/4	М5/1		Тр
	М5/1	БП3/2		
033	П2/10	БП3/1		
035	П1/6	М6/1		Тр
	М6/1	БП4/2		
036	П2/11	БП4/1		
038	П1/8	М7/1		Тр
	М7/1	БП5/2		
039	П2/12	БП5/1		

Инв.N подл. | Подп. и дата | Взам.инв.N

Изм. Лист N докум. Подп. Дата

Таблица 3 подключения проводок

Продолжение табл. 3

Продолжение табл. 3

Проводник	Контакт	Проводник	Контакт	Проводник	Контакт
	П1	033	10		ПФ4
014	1	036	11	011	1
06	2	039	12	010	2-1
031	3			05	4
032	4				
034	5				
035	6		В2		ПФ5
037	7	05	1	013	1
038	8	014	2	011	2-2
04	9			05	4
05	10				
			В14		
		05	1		РП1
		031	2	016	1
	П2			04	2-1
03	1			015	2-2
012	2		В16	05	3
09	3	05	1		
010	4	034	2		
017	5				РП2
011	6			08	1
011	7		В18	Выброс в атмосферу	2-1
013	8	05	1	07	2-2
018	9	037	2	012	3
					17349-24 14

Инв.N подл. | Подп. и дата | Взам.инв.N

Изм. Лист N докум. Подп. Дата

Копировал. Формат 12

ТПР 904-02-6
Альбом XI. Часть 2

Продолжение табл. 3		Продолжение табл. 3		Продолжение табл. 3	
Проводник	Контакт	Проводник	Контакт	Проводник	Контакт
			БП1		Зд1
	РП3	07	1	05	П
017	1	06	2	022	В
Выброс в атмосферу	2 - 1	Заглушка	3		
016	2 - 2	03	4		
012	3				ПР1
				015	1
			БП3	08	2
	М3	033	1	05	4
06	1	032	2	022	5
		Заглушка	3		
		03	4		
	М5				Зд2
032	1			05	П
			БП4	021	В
		036	1		
	М6	035	2		
035	1	Заглушка	3		ПР2
		03	4	09	1
				08	2
	М7		БП5	05	4
038	1	039	1	021	5
		038	2		
		Заглушка	3		
		03	4		

Взам. инв. N | Подп. и дата | Инв. N подл.

Изм.	Лист	N докум.	Подп.	Дата	904-02-6 АОВ	Лист 18

Продолжение табл. 3		Продолжение табл. 3		Продолжение табл. 3	
Проводник	Контакт	Проводник	Контакт	Проводник	Контакт
	Зд3		М2		
05	П	04	1		
023	В				
			В1		
	ПР3	02	2		
018	1				
08	2				
05	4				
023	5				
	М1				
02	1				
	Ф				
02	П				
03	В				
	CD				
03	П				
04	В				
				17349 -24	15

Взам. инв. N | Подп. и дата | Инв. N подл.

Изм.	Лист	N докум.	Подп.	Дата	904-02-6 АОВ	Лист 19

Копировал: [signature]

Формат 12

Т.П.Р. 904-02-6
Альбом XI. Часть 2

Поз.	Обозначение	Наименование	Кол.	Прим.
		Стандартные изделия		
1		Стойка стативная		
		СП-600 УЧ ЭР00	1	
		ОСТ 36.13-76		
2		Рейка Р4 ТКЭ-101-77	5	УБ ТМЭ-1-77
3		Пакетный выключатель		
		ВПКМ2-10 ОСТ16.0526.001-77	1	
4		Уголок перфорированный		
		УП60х40, ℓ=600мм ТКЧ-2222-74	1	
		Прочие изделия		
5		Распределитель пневма-		
		тический 3Х ходовой		
		22 КЧ 801 6К		
		ТУ26-07.034-76	4	

Привязан

Инв. №

Взам. инв. №

Подпись и дата

Инв. № подл.

Нач. отд.	Фингер	
Гл. спец.	Рубчинский	
Рук. гр.	Бронштейн	
Ст. инж.	Никифорова	

904-02-6 АОВ

Автоматизация центральных кондиционеров типа КТЦ 31,5 ÷ КТЦ80

Стадия	Лист	Листов
Р	20	

Статив С11.2
Общий вид.

Госстрой СССР
САНТЕХПРОЕКТ
г. Москва

Поз.	Обозначение	Наименование	Кол	Прим.
6		Коробка соединительная		
7		КСК-16 ТУ36 1753-75	1	
		Соединитель переборочный		
		ПСП 8х8 ТУ36.1124-74	8	
8		Соединитель ввертный		
		ПС8Вх Труб 1/2" ТУ36.1124-74	8	
		Материалы		
9		Труба ЛНП8х1,6 ТУ6-05.1759-76	12м	
10		Провод ПВ1х1,0 ГОСТ 6323-79	20м	
11		Провод ПГВ1х1,5 ГОСТ 6323-79	1м	
12		Металлорукав РЗ-Ц-Х-Ш10		
		ТУ22-3988-77	8м	

17349-24 16

Инв. № подл. | Подпись и дата | Взам. инв. №

Изм.	Лист	№ докум.	Подп.	Дата

904-02-6 АОВ Лист 21

Копировал

Формат 12

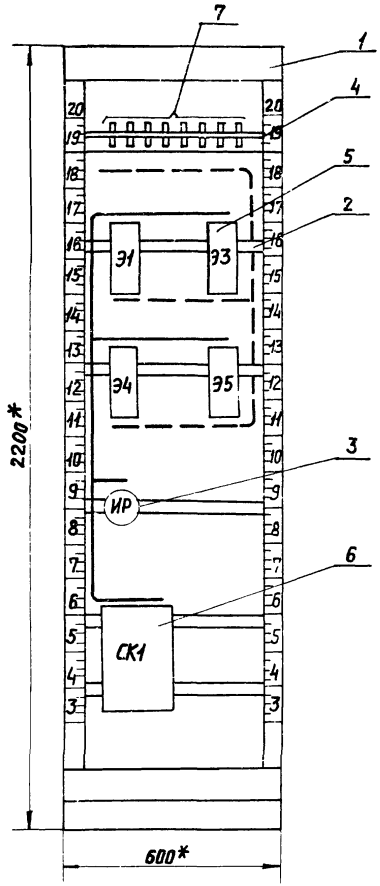

Поз. 5 Распределитель пневматический 3х ходовой 22 кч 801бк

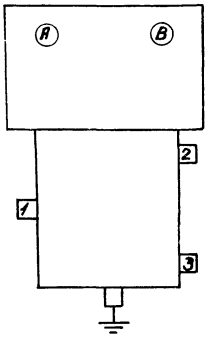

1 * Размеры для справок

2. Покрытие - вариант 2. ОСТ 36.13-76

3. Таблицы соединения и подключения выполнены на основании схем, приведенных на листах 4...7.

ТПР 904-02-6 Альбом XI. Часть 2

Таблица 1

Соединения проводок

Проводник	Откуда идет	Куда поступает	Данные провода	Примечания
N	СК1/2	СК1/4		П
	СК1/4	СК1/5		П
	СК1/5	СК1/7		П
N	СК1/2	Э1/В		
N	СК1/4	Э3/В		
N	СК1/5	Э4/В		
N	СК1/7	Э5/В		
301	СК1/10	ИР/С1		
305	СК1/1	Э1/А	ПВ1х1	
319	СК1/3	Э3/А		
319	СК1/6	Э4/А		
319	СК1/9	ИР/Л1		
319	СК1/3	СК1/6		
319	СК1/6	СК1/9		
344	СК1/8	Э5/А		
2р	СК1/12	СК1/13		
4р	СК1/15	СК1/16		
Земля	Э1/⏚, Э3/⏚, Э4/⏚, Э5/⏚	Рейка/⏚	ПГВ1х1,5	
Земля	Рейка для установки аппаратов/⏚	Стойка/⏚		
04	П3/2	Э3/1		ТР
	Э3/1	Э1/1		
03	П3/1	Э4/1		
05	П3/3	Э3/2	Труба	
09	П3/5	Э5/1	ПНП8х1,6	
010	П3/6	Э5/2		
012	П3/4	Э1/2		
019	П3/7	Э4/2		

Инв. N подл. | Подпись и дата | Взам. инв. N

Изм. Лист N докум. Подп. Дата

904-02-6 АОВ

Лист 23

Таблица 2

Подключения проводок продолжение табл.2 Продолжение табл.2

Проводник	Контакт	Проводник	Контакт		Проводник	Контакт
	Э1	319	3			П3
305	Э1/А	319	3	П	03	1
N	Э1/В	N	4		04	2
Земля	⏚	N	4	П	05	3
		N	4	П	012	4
	Э3	N	5		09	5
319	Э3/А	N	5	П	010	6
N	Э3/В	N	5	П	019	7
Земля	⏚	319	6		019	8
		319	6	П		
	Э4	319	6	П		Э1
319	Э4/А	N	7		04	1
N	Э4/В	N	7	П	012	2
Земля	⏚	344	8		Заглушка	3
		319	9			Э3
	Э5	319	9	П	04	1
344	Э5/А	301	10		05	2
N	Э5/В	2р	12	П	Заглушка	3
Земля	⏚	2р	13	П		Э4
		4р	15		03	1
	ИР	4р	16	П	012	2
301	С1	Земля	⏚		Заглушка	3
319	Л1					Э5
					09	1
	СК1				010	2
305	1				Заглушка	3
N	2					
N	2 П					

17349-24

18

Инв. N подл. | Подпись и дата | Взам. инв. N

Изм. Лист N докум. Подп. Дата

904-02-6 АОВ

Лист 24

Копировал:

Формат А2

ТПР 904-02-6
Альбом XI Часть 2

Статив С 11.1

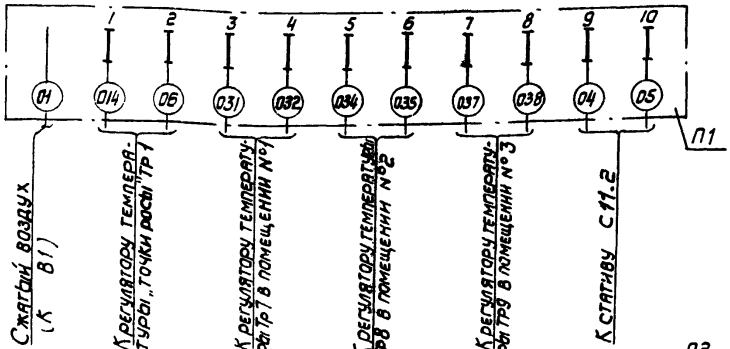

Статив С 11.2

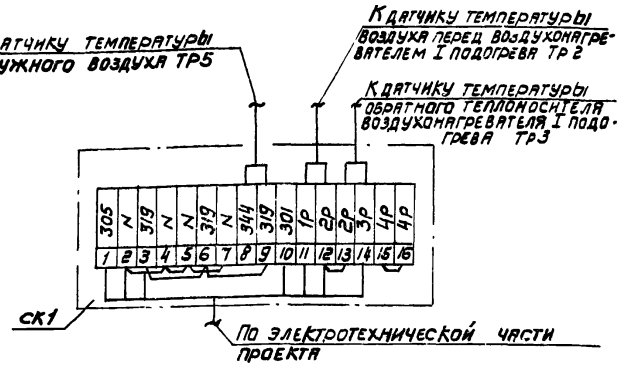

Взам. инв. N

Подп. и дата

Инв. N подл.

gost.e-ecolog.ru

Привязан

Инв. N

17349-24

Нач. отд.	Фингер	
Гл. спец.	Рубчинский	
Рук. гр.	Бронштейн	
Ст. инж.	Никифорова	
Ст. техн.	Лисикина	

904-02-6 АОВ

Автоматизация центральных кондиционеров типа КТЦ 31,5 ÷ КТЦ 80

Стадия	Лист	Листов
Р	25	

Схема подключения

Госстрой СССР САНТЕХПРОЕКТ Москва

Копировал: Яглов

Формат 12