ТИПОВЫЕ ПРОЕКТНЫЕ РЕШЕНИЯ
/МАТЕРИАЛЫ ДЛЯ ПРОЕКТИРОВАНИЯ/

904-02-6

АВТОМАТИЗАЦИЯ, УПРАВЛЕНИЕ И СИЛОВОЕ ЭЛЕКТРООБОРУДОВАНИЕ ЦЕНТРАЛЬНЫХ КОНДИЦИОНЕРОВ ТИПА КТЦ 31,5÷КТЦ 80

АВТОМАТИЗАЦИЯ

АЛЬБОМ X

ЧАСТЬ 2

КОНДИЦИОНЕР С РЕЦИРКУЛЯЦИЕЙ,
ВОЗДУХОНАГРЕВАТЕЛЕМ ПЕРВОГО ПОДОГРЕВА
И ДВУМЯ ДОВОДЧИКАМИ

ПНЕВМАТИЧЕСКАЯ СИСТЕМА РЕГУЛИРОВАНИЯ

К.Ф. ЦИТП инв N 17349-22

				ПРИВЯЗАН
Инв №				

gost.e-ecolog.ru

ЦЕНТРАЛЬНЫЙ ИНСТИТУТ ТИПОВОГО ПРОЕКТИРОВАНИЯ
ГОССТРОЯ СССР.
КИЕВСКИЙ ФИЛИАЛ
г.Киев-57, ул.Эжена Потье, № 12

1070
Заказ № 2432 инв № 17349-22 тираж 1500

Сдано в печать 23.4. 1982. цена 0.72

ТИПОВЫЕ ПРОЕКТНЫЕ РЕШЕНИЯ
/МАТЕРИАЛЫ ДЛЯ ПРОЕКТИРОВАНИЯ/

904-02-6

АВТОМАТИЗАЦИЯ, УПРАВЛЕНИЕ И СИЛОВОЕ ЭЛЕКТРООБОРУДОВАНИЕ ЦЕНТРАЛЬНЫХ КОНДИЦИОНЕРОВ ТИПА КТЦ 31,5÷КТЦ 80

АВТОМАТИЗАЦИЯ

АЛЬБОМ X

ЧАСТЬ 2

КОНДИЦИОНЕР С РЕЦИРКУЛЯЦИЕЙ,
ВОЗДУХОНАГРЕВАТЕЛЕМ ПЕРВОГО ПОДОГРЕВА
И ДВУМЯ ДОВОДЧИКАМИ

ПНЕВМАТИЧЕСКАЯ СИСТЕМА РЕГУЛИРОВАНИЯ

УТВЕРЖДЕНЫ
И ВВЕДЕНЫ В ДЕЙСТВИЕ
С 15 августа 1981 г.
ГЛАВПРОМСТРОЙПРОЕКТОМ ГОССТРОЯ СССР
ПРИКАЗ № 47 от 6 августа 1981 г.

РАЗРАБОТАНЫ
ГОСУДАРСТВЕННЫМ ПРОЕКТНЫМ ИНСТИТУТОМ
"САНТЕХПРОЕКТ"
ГЛАВНЫЙ ИНЖЕНЕР ИНСТИТУТА Ю.Н. ШИЛЛЕР
ГЛАВНЫЙ ИНЖЕНЕР ПРОЕКТА Е.Н. ФИНГЕР

КФ ЦИТП инв. № 17349-22
ПРИВЯЗАН
инв. №

Т.пр 904-02-6
Альбом X Часть 2

Ведомость примененных и ссылочных документов

Обозначение	Наименование	Примечание
ОСТ 36.13-76	Щиты и пульты систем автоматизации технологических процессов	
	Общие технические условия	
ГОСТ 2.721-74	ЕСКД. Обозначения условные графические в схемах. Обозначения общего применения.	
ГОСТ 2.755-74	ЕСКД. Обозначения условные графические в схемах. Устройства коммутационные и контактные соединения.	
ГОСТ 2.780-68	ЕСКД. Обозначения условные графические. Элементы гидравлических и пневматических сетей.	
ГОСТ 2.782-68	ЕСКД. Обозначения условные графические. Насосы и двигатели гидравлические и пневматические.	

Ведомость чертежей основного комплекта.

Формат	Лист	Наименование	Примечание
	1	Общие данные	
	2,3	Схема функциональная	
	4...6	Схема пневматическая принципиальная регулирования	
	7...16	Статив 10.1. Общий вид	
	17...21	Статив 10.2. Общий вид	
	22	Схема подключения	

17349-22 8

Привязан

Инв. №

Нач. отд.	Фингер	
Гл. спец.	Рубчинский	
Рук. гр.	Бронштейн	

904-02-6 АОВ

Автоматизация центральных кондиционеров типа КТЦ 31,5 ÷ КТЦ 80

Стадия	Лист	Листов
Р	1	22

Общие данные

Госстрой СССР САНТЕХПРОЕКТ г. Москва

Инв. № подл. | Подп. и дата | Взам. инв. №

ТПР 904-02-6
Альбом X Часть 2

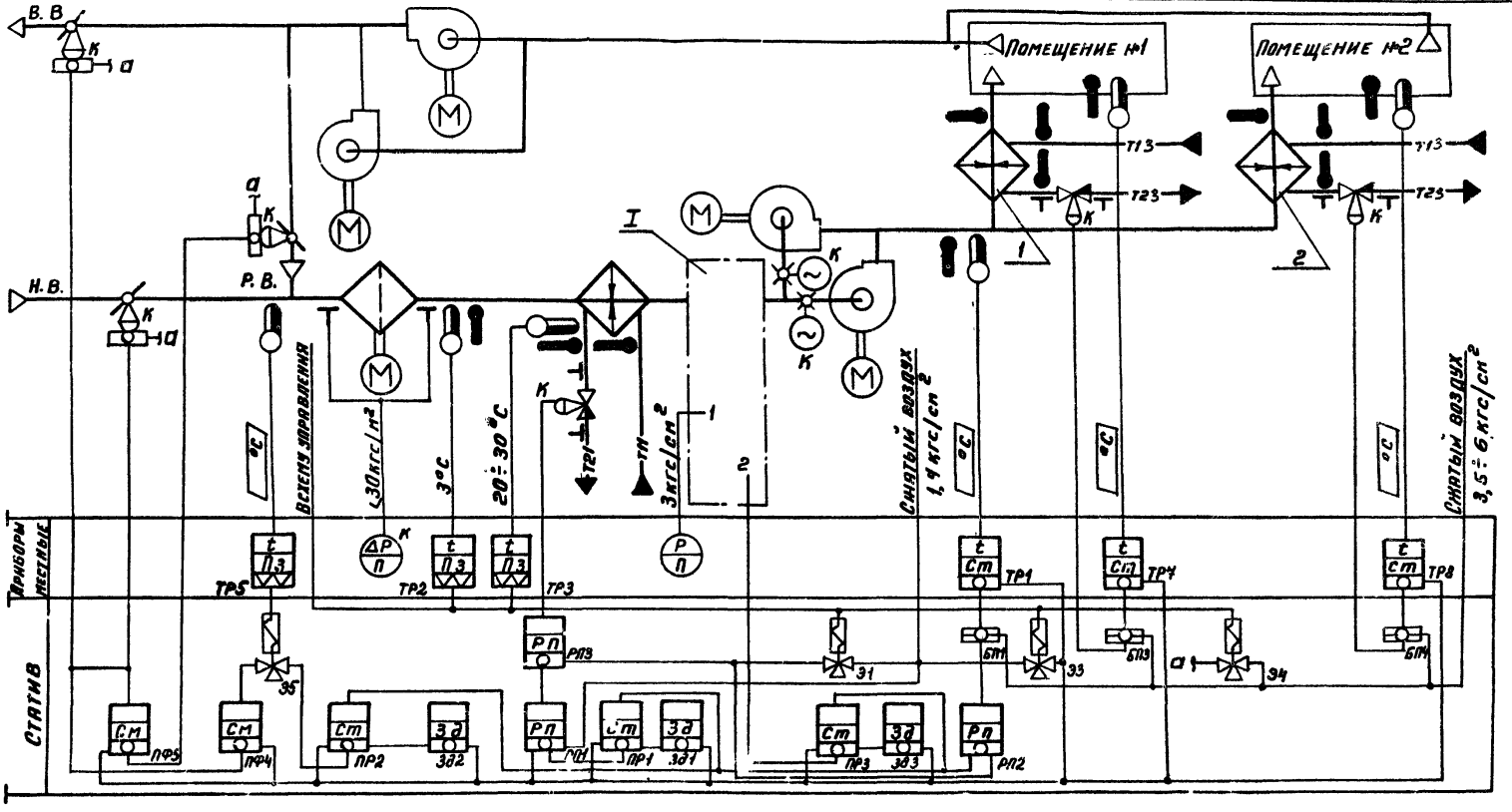

17349-22

3

Нач. отд.	Фингер	
Гл. спец.	Рубчинский	
Рук. гр.	Бронштейн	
Техник	Кобзева	

904-02-6 АОВ

Автоматизация центральных кондиционеров типа КТЦ 31,5 ÷ КТЦ 80

Стадия	Лист	Листов
Р	2	

Схема функциональная (начало)

Госстрой СССР
САНТЕХПРОЕКТ
г. Москва

Обозначение (№ №) систем

Без резервных вентиляторов	
С резервными вентиляторами	

Привязан

Инв №

Инв № подл. | Подпись и дата | Взам. инв №

Коп. Терентьева

Формат 12

Т.П.Р. 904-02-6
Альбом X Часть 2

I

вариант

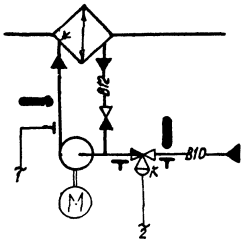

I

вариант

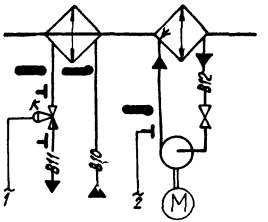

При привязке проекта дать пояснения для каких систем используется тот или иной вариант. Если один из вариантов не используется, то его вычеркнуть.

⊥ отборное устройство давления для переносного манометра

Приборы и исполнительные механизмы, у которых проставлена буква „К", поставляются комплектно с сантехническим оборудованием и регулирующими клапанами.

Предусматривается:

1) регулирование температуры „точки росы" изменением:
   - теплопроизводительности воздухонагревателя I подогрева в холодный период года;
   - количества наружного и рециркуляционного воздуха, поступающего в кондиционер в холодный период года;
   - холодопроизводительности камеры орошения или воздухоохладителя в теплый период года;
2) автоматическое включение рециркуляции (реверс) в теплый период года при температуре наружного воздуха выше температуры воздуха в помещении;
3) автоматическая установка воздушных клапанов в положение соответствующее пропуску санитарной нормы наружного воздуха, перед включением приточного вентилятора;
4) автоматический прогрев воздухонагревателя I подогрева перед включением приточного вентилятора;
5) автоматическое подключение схемы регулирования при включении приточного вентилятора;
6) защита воздухонагревателя I подогрева от замерзания;
7) синхронизация работы воздушных клапанов и последовательная с ними работа клапанов на теплоносителе воздухонагревателя I подогрева и холодной воде;
8) регулирование температуры воздуха в помещениях изменением теплопроизводительности доводчиков.

17349-22 4

Нач.отд.	Финеер	
Гл.спец.	Рудчинский	
Рук.гр.	Бронштейн	
Ст.тех.	Ерина	

904-02-6 АОВ

Автоматизация центральных кондиционеров типа КТЦ 31,5 ÷ КТЦ 80

Стадия	Лист	Листов
Р	3	

Схема функциональная (окончание)

ГОССТРОЙ СССР
САНТЕХПРОЕКТ
Г. Москва

Привязан

Инв № подл. | Подпись и дата | Взам. инв. №

Т.П.Р. 904-02-6
Альбом X. Часть 2

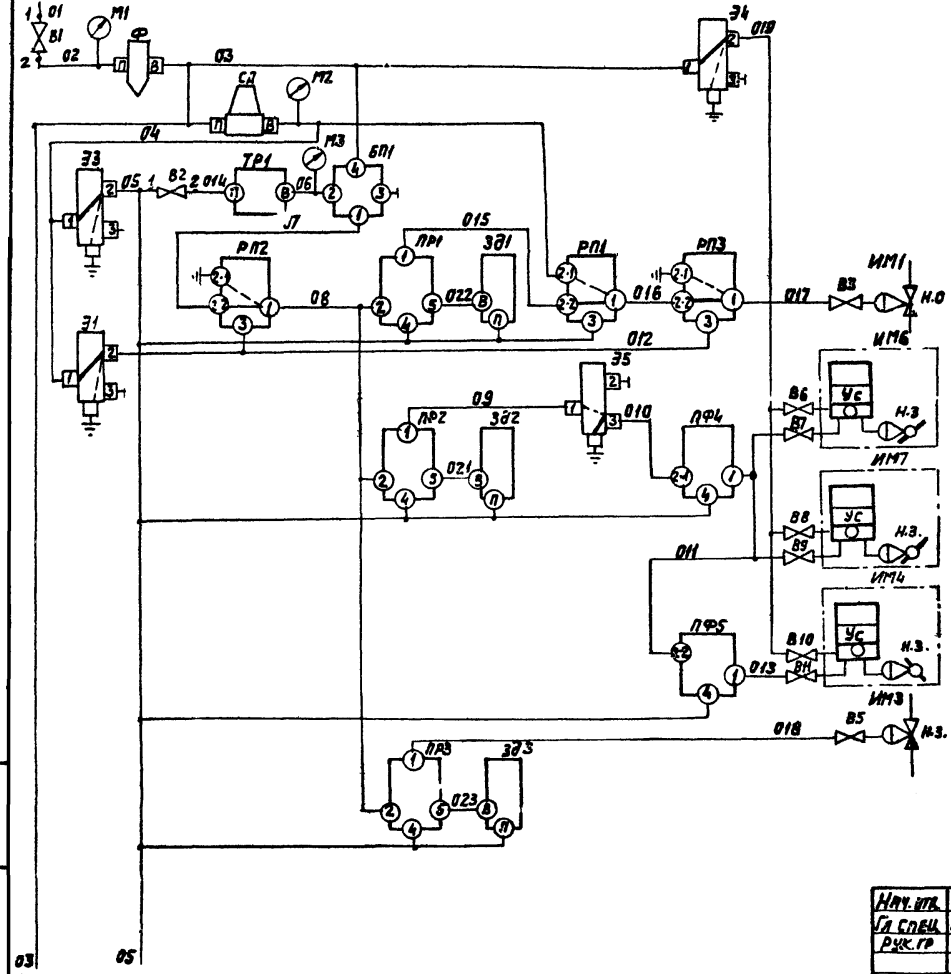

3,5÷6 кгс/см²	Питание сжатым воздухом
1,4 кгс/см²	
Регулятор температуры „точки росы"	
Клапан на теплоносителе воздухонагревателя I подогрева	
Клапан наружного воздуха	
Клапан выбросного воздуха	
Клапан рециркуляционного воздуха	
Клапан на холодной воде	

Графики изменения давления

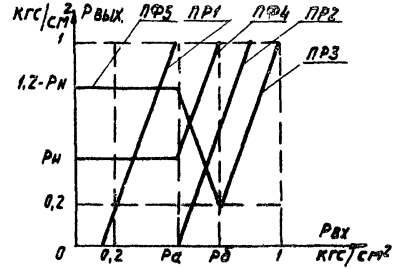

Настройка приборов

Таблица 1

Уравнение прибора	$P_{вых.} = K(P_{вх} - P_{з}) + P_0$			Примечание
Обозначение прибора	Настройка			Значения Ра и Рб выбираются при наладке
	K	$P_з$	P_0	
ПР1	$\frac{0,8}{P_а - 0,2}$	$\frac{P_а + 0,2}{2}$	0,6	
ПР2	$\frac{1 - P_н}{P_б - P_а}$	$P_б$	$1 - P_н$	
ПР3	$\frac{0,8}{1 - P_б}$	$\frac{1 + P_б}{2}$	0,8	

Таблица 2

Уравнение прибора	$P_{вых} = P_1 - P_2 + P_3 - P_{c1} + P_{c2}$		Примечание
Обозначение прибора	Настройка		Рн – давление, соответствующее саннорме наружного воздуха
	P_{c1}	P_{c2}	
ПФ4	0	$P_н$	
ПФ5	0	1,2	

17349-22 5

Нач. отд.	Фингер	
Гл. спец.	Рубчинский	
Рук. гр.	Бронштейн	

904-02-6 АОВ

Автоматизация центральных кондиционеров типа КТЦ 31,5÷КТЦ 80

Стадия	Лист	Листов
Р	4	

Схема пневматическая принципиальная регулирования (начало)

Госстрой СССР
САНТЕХПРОЕКТ
г. Москва

Привязан

Инв. №

Инв. № подл. | Подпись и дата | Взам. инв. №

Копировал: Дол

Формат 12

Т.П.Р. 904-02-6
Альбом X. Часть 2

Согласовано с ГПИ Электропроект

Инв. № подл.	Подпись и дата	Взам. инв. №	Инв. № дубл.	Взам. инв. №

См. лист 4

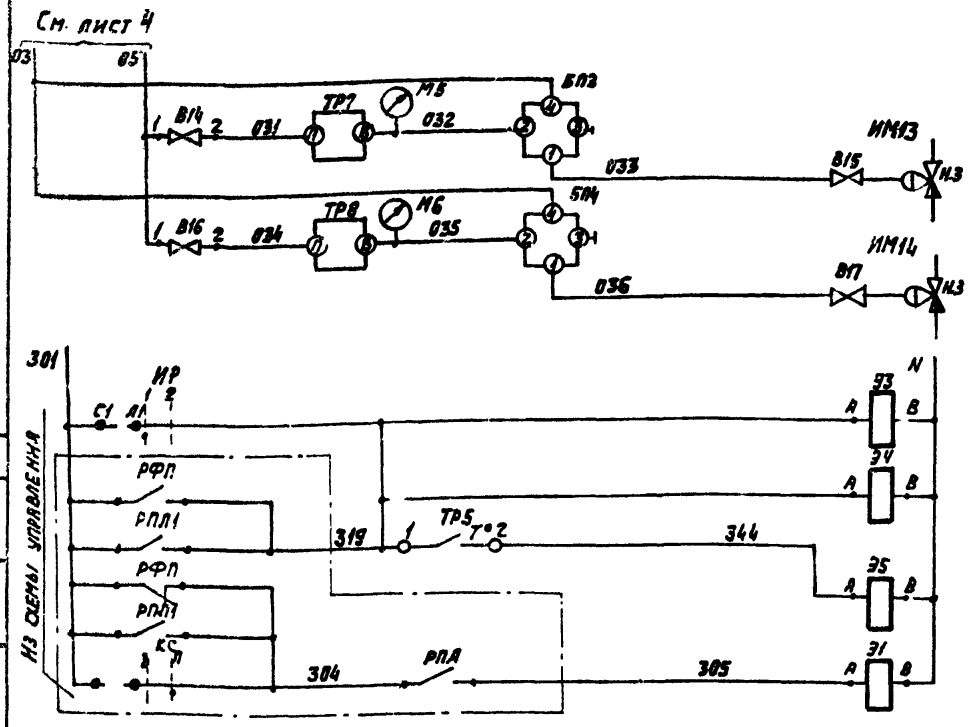

Регулятор температуры воздуха в помещении №1
Клапан на теплоносителе доводчика 1
Регулятор температуры воздуха в помещении №2
Клапан на теплоносителе доводчика 2

Питание ~220В
Электромагниты распределителей пневматических
Датчик температуры наружного воздуха
Электромагниты распределителей пневматических

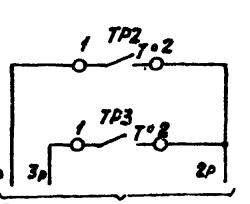

Датчик температуры воздуха перед воздухонагревателем	Защита воздухонагревателя от замерзания
Датчик температуры обратного теплоносителя после воздухонагревателя	

Диаграммы замыкания контактов

Датчик температуры ТР2

ТУДЭ-1-2

Обозначение цепи	Температура воздуха перед воздухонагревателем		
	-30°С	+3°С	+40°С
1-2			

Датчик температуры ТР3

ТУДЭ-4

Обозначение цепи	Температура обратного теплоносителя		
	0°С	+20÷30°С	+250°С
1-2			

Датчик температуры ТР5

ТУДЭ-1-2

Обозначение цепи	Температура наружного воздуха	
	-30°С	+40°С
1-2		

Избиратель регулирования ИР

ВПКМ2-10

№ пакета	Соединение контактов	Ручное	Автоматическое
		1	2
I	К-Л1	X	—
II	С-Л2	—	— *

* не используется

Обозначение штуцеров

БП1; БП3; БП4 — 1 — выход, 2 — от прибора, 3 — к прибору, 4 — питание

ТР1; ТР7; ТР8 — п — питание

ЗВ1... ЗВ3 — В — выход

Ф; СД

Э1; Э3...Э5 — 1 — питание, 2;3 — выход

РП1... РП3 — по инструкции завода-изготовителя

ПР1.... ПР3

ПФ4; ПФ5

Соединение штуцеров

——— при наличии управляющего сигнала

– – – при отсутствии управляющего сигнала

⏚ выброс в атмосферу

◁ заглушка

Привязан

Инв. №

17349-22

6

Нач. отд.	Фингер	
Гл. спец.	Рубчинский	
Рук. гр.	Бронштейн	

904-02-6 АОВ

Автоматизация центральных кондиционеров типа КТЦ 31,5÷КТЦ 80

Стадия	Лист	Листов
Р	5	

Схема пневматическая принципиальная регулирования (продолжение)

Госстрой СССР САНТЕХПРОЕКТ г. Москва

Позиционное обозначение	Наименование	Кол	Примечание
М2; М3; М5; М6	Шкала 0÷2,5 кгс/см²	4	
В1	Вентиль запорный муфтовый		
	15б3рк, Ду15 ГОСТ 9086-74	1	
В2, В14; В16	Вентиль диафрагмовый ВПД-4		
	Ду4 ТУ 26-07.1085-74	3	
КР	Пакетный выключатель ВПК М2-10		
	~220В; 10А; ОСТ 16.0.526.001-77	1	
	По месту		
ТР1	Устройство терморегулирующее		прямого
	пневматическое ТУДП-М-1 ТУ25-02.1297-74	1	действия
ТР2; ТР5	Устройство терморегулирующее электрон-		
	ческое ТУДЭ-1-2 ТУ25-02.1074-75	2	контакт н.о.
ТР3	Устройство терморегулирующее элект-		
	ронное ТУДЭ-4 ТУ25-02.1074-75	1	контакт н.о.
ТР7; ТР8	Регулятор температуры пневматический		обратного
	типа РТБП-0-3 ТУ25-02.340-75	2	действия
ИМ4; ИМ6	Мембранный исполнительный механизм		комплектно с воздуш.
ИМ7	ГОСТ 9887-70 с позиционером.	3	норм клапаном н.з.
ИМ3; ИМ13	Мембранный исполнительный механизм		комплектно с
ИМ14	ГОСТ 9887-70	3	клапаном н.з
ИМ1	Мембранный исполнительный		комплектно с
	механизм ГОСТ 9887-70	1	клапаном н.о
В3; В5...В11	Вентиль диафрагмовый ВПД-4		
В15; В17	Ду4 ТУ 26-07.1085-74	10	

Позиционное обозначение	Наименование	Кол	Примечание
	Статив		
ПР1, ПР3	Устройство регулирующее пневматическое		
	пропорциональное ПР28 ТУ25-02.010781-78	3	
ЗД1...3Д3	Задатчик управления мощный		
	П23Д-4 ТУ25-02.380570-76	3	
ПФ4; ПФ5	Прибор алгебраического суммирова-		
	ния ПФ 1.1. ТУ25-02.040628-77	2	
СД	Стабилизатор давления воздуха		
	СДВ 25 ТУ 25-02.280656-76	1	
Э1;	Распределитель пневматический		
Э3...Э5	3х ходовой 22К4 801БК		
	ТУ 26-07.034-76	4	
Ф	Фильтр воздуха ФВ25-02		
	ТУ 25-02.280666-76	1	
БП1; БП3	Байпасная панель дистанционного		
БП4	управления БПДУ-А		
	ТУ25-04.2712-75.	3	
РП1...РП3	Реле переключения РП2.5		
	ТУ 25-03.1369-72.	3	
	Манометры МТ-2 ТУ25-02.72-75		
М1	Шкала 0÷10 кгс/см²	1	

Т.П.Р. 904-02-6 Альбом X Часть 2

Инв. N подл. | Подп. и дата | Взам. инв. N

Привязан

Инв. N

17349-22 7

Нач. отд.	Фингер	
Гл. спец.	Рубчинский	
Рук. гр.	Брантейн	

904-02-6 АОВ

Автоматизация центральных кондиционеров типа КТЦ 31,5 ÷ КТЦ 80

Стадия	Лист	Листов
Р	6	

Схема пневматическая принципиальная регулирования (окончание)

Госстрой СССР САНТЕХПРОЕКТ г. Москва

ТПР. 904-02-6 Альбом X Часть 2

Поз.	Обозначение	Наименование	Кол.	Прим.
		Стандартные изделия		
1		Стойка статива		
		СП-1000 У4 УР00		
		ОСТ 36.13-76	1	
2		Вентиль запорный		
		муфтовый 15Б3рк, Ду 15		
		ГОСТ 9086-74	1	
3		Рейка РВ ТК3-101-77	8	УВ ТМ3-1-77
4		Уголок перфорированный		
		УП 60×40; ℓ=1000мм; ТК4-2222-74	2	
		Прочие изделия		
5		Устройство регулирующее		
		пневматическое пропорциональ-		
		ное ПР2.8 ТУ 25-02.010781-78		
		Соединительные трубки		
		пластмассовые ф6×1	3	УВ ТМ3-17-77

Привязано

Инв. №

Взам. инв. №

Подп. и дата

Инв. № подл.

Нач. отд.	Финигер	
Гл. спец.	Рубчинский	
Рук. гр.	Бронштейн	
Ст. инж.	Никифорова	

904-02-6 АОВ

Автоматизация центральных кондиционеров типа КТЦ 31,5 ÷ КТЦ 80

Стадия	Лист	Листов
Р	7	

Статив. С 10.1 Общий вид

Госстрой СССР САНТЕХПРОЕКТ Москва

Поз.	Обозначение	Наименование	К-во	Прим.
6		Задатчик управления		
		мощный П23Д.4		
		ТУ 25-02.380.570-76	3	
7		Прибор алгебраического		
		суммирования ПФ1.1		
		ТУ 25-02.040628-77		
		Соединительные трубки		
		пластмассовые ф6×1	2	УВ ТМ3-17-77
8		Реле переключения		
		ПП2.5 ТУ25-03.1369-72		
		Соединительные трубки		
		пластмассовые ф6×1	3	УВ ТМ3-17-77
9		Байпасная панель дистан-		
		ционного управления БПДУ-1		
		ТУ 25-04.2712-75	3	
10		Стабилизатор давления		
		воздуха СДВ 25		
		ТУ 25-02.280.656-76	1	
11		Фильтр воздуха ФВ25-02		
		ТУ 25-02.280.666-76	1	
		Манометры МТ-2 ТУ25-02-72-75		
12		Шкала 0÷10 кгс/см²	1	
13		Шкала 0÷25 кгс/см²	4	
14		Вентиль диафрагмовый		
		ВПД-4; Ду4 ТУ26-07.1085-74	3	
15		Рамка 66×26 ТУ36.1130-74	3	ОН4-367-65
16		Соединитель переворочный		
		ПСП 8×8 ТУ36.1124-74	6	

17349-22 8

Инв. № подл. | Подп. и дата | Взам. инв. №

Кол.лист | N докум. | Подп. | Дата

904-02-6 АОВ

Лист 8

Формат А3

ТПР 904-02 6
Альбом X часть 2

Поз.	Обозначение	Наименование	Кол.	Прим.
17		Соединитель переборочный		
		ПСП 8×6 ТУ36.1124-74	15	
18		Соединитель ввертный		
		ПСВ 8 × К 1/4" ТУ36.1124-74	6	
19		Соединитель ввертный		
		ПСВ 8 × труб 1/2" ТУ36 1124-74	1	
20		Соединитель тройниковый		
		ПСТП6 ТУ36.1124-74	3	
21		Соединитель тройниковый		
		ПСТП8 ТУ36.1124-74	2	
22		Соединитель тройниковый		
		ПСТ8 ТУ36.1124-74	8	
23		Соединитель тройниковый		
		ПСТ6 ТУ36.1124-74	13	
24		Наконечник 8 ТУ36.1121-75	7	
25		Наконечнк 6 ТУ36 1121-75	6	
26		Шайба 8 ТУ36 1121-75	7	
27		Шайба 6 ТУ36.1121-75	6	
28		Панель 569 × 280 × 2		
		Материал Б-ПН-2,0 ГОСТ 19[illegible]-74 / Б-4-Н10 ГОСТ 16523-70	1	
		Материалы		
29		Труба ПНП 6 × 1 ТУ6-05.1759-76	32м	
30		Труба ПНП 8 × 1,6 ТУ6-05.1759-76	16м	

Взам. инв. N | Подп. и дата | Инв. N подл.

Изм. | Лист | N докум. | Подп. | Дата

904-02-6 АОВ

Лист 9

Таблица 1

Надписи в рамках — продолжение таблицы 1

№ надписи	Надпись	Кол.	№ надписи	Надпись	Кол.
	Рамка 66 × 26				
1	Температура „точки росы"	1			
2	Температура в помещении № 1	1			
3	Температура в помещении № 2	1			

17349-22 9

Взам. инв. N | Подп. и дата | Инв. N подл.

Изм. | Лист | N докум. | Подп. | Дата

904-02-6 АОВ

Лист 10

Копировал: [signature]

Формат 12

ТПР 904 02-6
Альбом X Часть 2

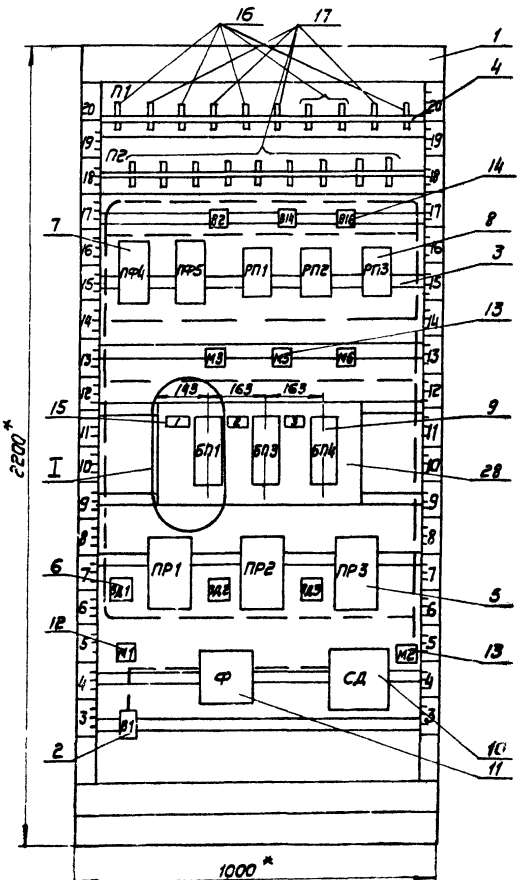

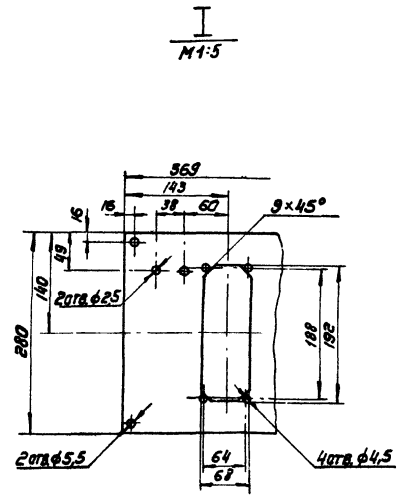

1. *Размеры для справок
2. Покрытие - вариант 2 ОСТ 36.13-76
3. Таблицы соединения и подключения выполнены на основании схем, приведенных на листах 4..6.

17349-22 10

Изм.	Лист	N докум.	Подп.	Дата	904-02-6 АОВ	Лист 11

Инв. N подл. | Подп. и дата | Взам. инв. N

Копировал: [signature]

Формат 12

ТПР 904-02-6
Альбом X. Часть 2

Поз. 9 Байпасная панель дистанционного управления БПДУ-А

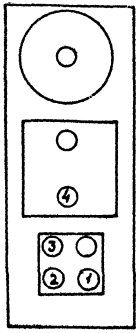

Поз. 6 Задатчик управления мощный ПЗД.4

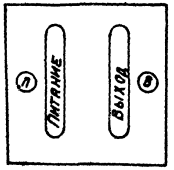

Поз. 10 Стабилизатор давления воздуха СДВ 25*

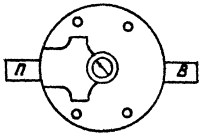

Поз. 11 Фильтр воздуха ФВ25-02

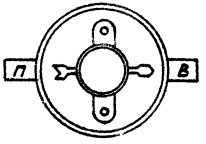

Инв.№ подл. | Подпись и дата | Взам. инв.№

Таблица 2

Соединения проводок

Проводник	Откуда идет	Куда поступает	Данные провода	Примечания
02	В1/2	М1/1		Тр
	М1/1	Ф/П		
03	Ф/В	СД/П		Тр
	СД/П	БП4/4		Тр
	БП4/4	БП3/4	Труба	Тр
	БП3/4	БП1/4	ПНП 8×1,6	Тр
	БП1/4	П1/10		
04	СД/В	М2/1		Тр
	М2/1	РП1/2-1		Тр
	РП1/2-1	П1/7		
05	П1/8	В16/1		Тр
	В16/1	В14/1		Тр
	В14/1	В2/1		Тр
	В2/1	РП1/3		Тр
	РП1/3	ПФ5/4		Тр
	ПФ5/4	ПФ4/4		Тр
	ПФ4/4	ЗД1/П		Тр
	ЗД1/П	ПР1/4		Тр
	ПР1/4	ЗД2/П		Тр
	ЗД2/П	ПР2/4	Труба	Тр
	ПР2/4	ЗД3/П	ПНП6×1	Тр
	ЗД3/П	ПР3/4		
06	П1/2	М3/1		Тр
	М3/1	БП1/2		
07	БП1/1	РП2/2-2		
08	РП2/1	ПР1/2		Тр
	ПР1/2	ПР2/2		Тр
	ПР2/2	ПР3/2		

Инв. N подл. | Подп. и дата | Взам. инв. N

Продолжение табл. 2

Проводник	Откуда идет	Куда поступает	Данные провода	Примечания
09	П2/1	Пр 2/1		
010	П2/2	ПФ4/2-1		
011	П2/4	П2/5		Тр
	П2/5	ПФ4/1		Тр
	ПФ4/1	ПФ5/2-2	Труба	
012	П1/9	РП3/3	ПНП 6×1	Тр
	РП3/3	РП2/3		
013	П2/6	ПФ5/1		
014	П1/1	В2/2	Труба	
031	П1/3	В14/2	ПНП8×1,6	
034	П1/5	В16/2		
015	ПР1/1	РП1/2-2		
016	РП1/1	РП3/2-2		
017	П2/3	РП3/1		
018	П2/7	ПР3/1		
021	ЗД2/В	ПР2/5		
022	ЗД1/В	Пр1/5	Труба	
023	ЗД3/В	ПР3/5	ПНП6×1	
032	П1/4	М5/1		Тр
	М5/1	БП3/2		
033	П2/В	БП3/1		
035	П1/6	М6/1		Тр
	М6/1	БП4/2		
036	П2/9	БП4/1		

Инв. N подл. | Подп. и дата | Взам. инв. N

Копировал:

Формат А2

ТПР 904-02-6 Альбом X Часть 2

Таблица 3 Подключения проводок

проводник	контакт
	П1
014	1
06	2
031	3
032	4
034	5
035	6
04	7
05	8
012	9
03	10
	П2
09	1
010	2
017	3
011	4
011	5
013	6
018	7
033	8
036	9
	В2
05	1
014	2

Продолжение табл. 3

проводник	контакт
	В14
05	1
031	2
	В16
05	1
034	2
	ПФ4
011	1
010	2-1
05	4
	ПФ5
013	1
011	2-2
05	4
	РП1
016	1
04	2-1
015	2-2
05	3
	РП2
08	1
Выброс в атмосферу	2-1

Продолжение табл. 3

проводник	контакт
07	2-2
012	3
	РП3
017	1
Выброс в атмосферу	2-1
016	2-2
012	3
	М3
06	1
	М5
032	1
	М6
035	1
	БП1
07	1
06	2
Заглушка	3
03	4
	БП3
033	1
032	2

Продолжение табл. 3

проводник	контакт
Заглушка	3
03	4
	БП4
036	1
035	2
Заглушка	3
03	4
05	П
022	В
	ПР1
015	1
08	2
05	4
022	5
	ЗД2
05	П
021	В
	ПР2
09	1
08	2

Продолжение табл. 3

проводник	контакт
05	4
021	5
	ЗД3
05	П
023	В
	ПР3
018	1
08	2
05	4
023	5
	М1
02	1
	Ф
02	П
03	В
	СД
03	П
04	В
	М2
04	1

Продолжение табл. 3

проводник	контакт
	В1
02	2

17349-22 13

ТПР 904-02-6
Альбом X. Часть 2

Поз.	Обозначение	Наименование	Кол.	Прим.
		Стандартные изделия		
1		Стойка статива		
		СП-600 УЧ УР00	1	
		ОСТ 36.13-76		
2		Рейка Р4 ТК3-101-77	5	Уб ТК3-1-77
3		Пакетный выключатель		
		ВПКМ2-10 ОСТ 16.0526.001-77	1	
4		Уголок перфорированный		
		УП60х40; ℓ=600 мм ТКЧ-2222-74	1	
		Прочие изделия		
5		Распределитель пневматический 3х ходовой		
		22кч 801бк		
		ТУ26-07-834-76	4	

Привязан

Инв. №

Инв. № подл. | Подпись и дата | Взам. инв. №

Нач. отд.	Фингер	
Гл. спец.	Рубинский	
Рук. гр.	Бронштейн	
Ст. инж.	Никифоров	

904-02-6 АОВ

Автоматизация центральных кондиционеров типа КТЦ 31,5 ÷ КТЦ 80

Стадия	Лист	Листов
Р	17	

Статив С10.2 Общий вид

Госстрой СССР САНТЕХПРОЕКТ г. Москва

Поз.	Обозначение	Наименование	Кол.	Прим.
6		Коробка соединительная		
		КСК-16 ТУ36.1753-75	1	
7		Соединитель переборочный		
		ПСП 8х8 ТУ36.1124-74	8	
8		Соединитель ввертный		
		ПСВ 8 х труб 1/2" ТУ36.1124-74	8	
		Материалы		
9		Труба ПНП 8х1,6 ТУ605.1759-76	12м	
10		Провод ПВ1х1,0 ГОСТ 6323-79	20м	
11		Провод ПГВ1х1,5 ГОСТ 6323-79	1м	
12		Металлорукав Р3-Ц-Х-Ш10		
		ТУ22-3988-77	8м	

Инв. № подл. | Подпись и дата | Взам. инв. №

17349-22 | 14

Изм. | Лист | № докум. | Подп. | Дата

904-02-6 АОВ | Лист 18

Копировал:

Формат 12

Т.П.Р. 904-02-6
Альбом X Часть 2

Инв.№ подл. | Подпись и дата | Взам.инв.№

Поз.5 Распределитель пневматический 3х ходовой 2.2кч 801 бк

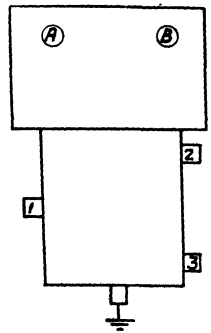

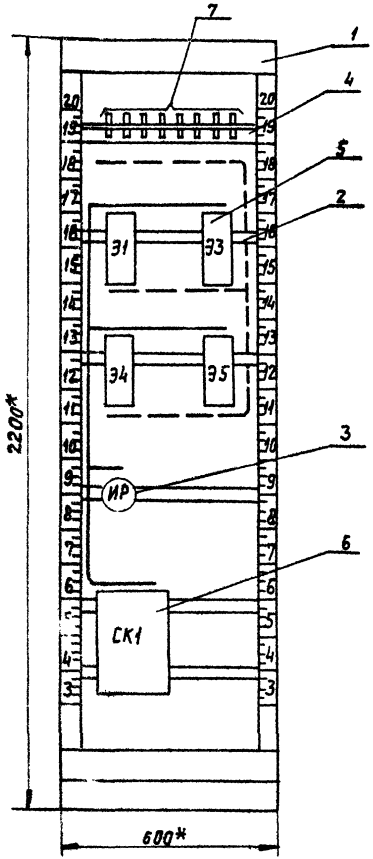

1* Размеры для справок.

2. Покрытие- вариант 2 ОСТ 36.13-76

3. Таблицы соединения и подключения выполнены на основании схем, приведенных на листах 4..6.

ТПР 904-02-6
Альбом X. Часть 2

Соединения проводок

Таблица 1

Проводник	Откуда идет	Куда поступает	Данные провода	Примечания
N	СК1/2	СК1/4		П
	СК1/4	СК1/5		П
	СК1/5	СК1/7		П
N	СК1/2	Э1/В		
N	СК1/4	Э3/В		
N	СК1/5	Э4/В		
N	СК1/7	Э5/В		
301	СК1/10	ИР/С1		
305	СК1/1	Э1/А	ПВ1×1	
319	СК1/3	Э3/А		
319	СК1/6	Э4/А		
319	СК1/9	ИР/Л1		
319	СК1/3	СК1/6		
319	СК1/6	СК1/9		
344	СК1/8	Э5/А		
2Р	СК1/12	СК1/13		
4Р	СК1/15	СК1/16		
Земля	Э1/⏚ Э3/⏚ Э4/⏚ Э5/⏚	Рейка /⏚	ПГВ1×1.5	
Земля	Рейка для установки аппаратов /⏚	Стойка /⏚		
04	П3/2	Э3/1		Тр
	Э3/1	Э1/1		
05	П3/1	Э4/1		
05	П3/3	Э3/2	Труба	
09	П3/5	Э5/1	ПНП8×1.6	
010	П3/6	Э5/2		
012	П3/4	Э1/2		
019	П3/7	Э4/2		

Взам. инв. N | Подп. и дата | Инв. N подл.

Подключения проводок

Таблица 2

Проводник	Контакт	Проводник	Контакт	Проводник	Контакт
	Э1	319	3		П3
305	Э1/А	319	3 П	05	1
N	Э1/В	N	4	04	2
Земля	⏚	N	4 П	05	3
		N	4 П	012	4
	Э3	N	5	09	5
319	Э3/А	N	5 П	010	6
N	Э3/В	N	5 П	019	7
Земля	⏚	319	6	015	8
		319	6 П		
	Э4	319	6 П		Э1
319	Э4/А	N	7	04	1
N	Э4/В	N	7 П	012	2
Земля	⏚	344	8	Заглушка	3
		319	9		Э3
	Э5	319	9 П	04	1
344	Э5/А	301	10	05	2
N	Э5/В	2Р	12 П	Заглушка	3
Земля	⏚	2Р	13 П		Э4
		4Р	15	03	1
	ИР	4Р	16 П	012	2
301	С1	Земля	⏚	Заглушка	3
319	Л1				Э5
				09	1
	СК1			010	2
305	1			Заглушка	3
N	2				
N	2 П				

Взам. инв. N | Подп. и дата | Инв. N подл.

ТПР 904-02.6
Альбом X Часть2

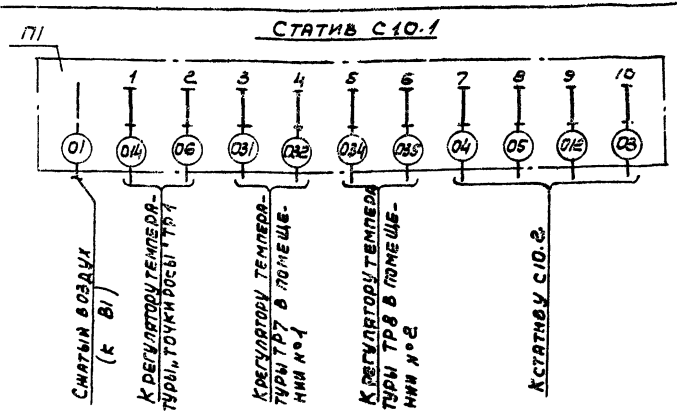

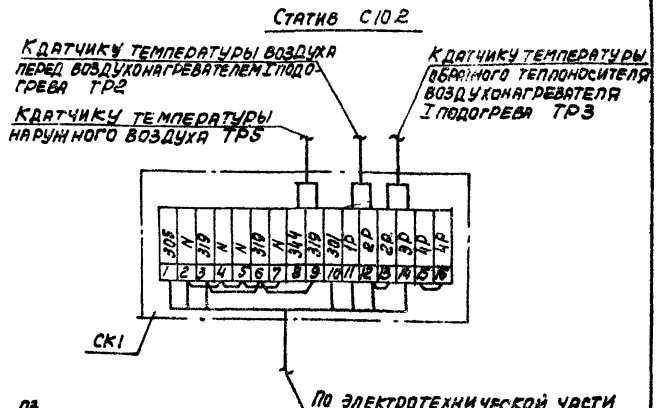

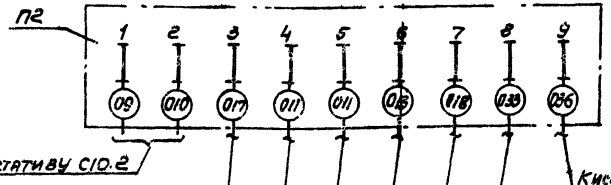

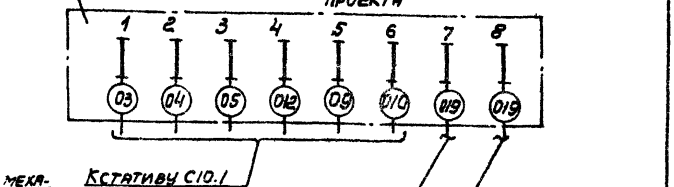

Инв. № подл. | Подп. и дата | Взам. инв. №

17349-22

Нач. отд.	Фингер		904-02-6 АОВ
Гл. спец.	Рубчинский		Автоматизация центральных кондиционеров типа КТЦ 31.5 ÷ КТЦ 80
Рук. гр.	Бронштейн		
Ст. инж.	Никифорова		Стадия: Р; Лист: 22; Листов:
			Схема подключения
			Госстрой СССР САНТЕХПРОЕКТ г. Москва

Привязан

Инв. №

Копировал: Сб

gost.e-ecolog.ru