ТИПОВЫЕ ПРОЕКТНЫЕ РЕШЕНИЯ

/МАТЕРИАЛЫ ДЛЯ ПРОЕКТИРОВАНИЯ/

904-02-6

АВТОМАТИЗАЦИЯ, УПРАВЛЕНИЕ И СИЛОВОЕ ЭЛЕКТРООБОРУДОВАНИЕ ЦЕНТРАЛЬНЫХ КОНДИЦИОНЕРОВ ТИПА КТЦ31,5÷КТЦ80

АВТОМАТИЗАЦИЯ

АЛЬБОМ IX

ЧАСТЬ 1

КОНДИЦИОНЕР С РЕЦИРКУЛЯЦИЕЙ, ВОЗДУХОНАГРЕВАТЕЛЕМ ПЕРВОГО ПОДОГРЕВА И ВОЗДУХОНАГРЕВАТЕЛЕМ ВТОРОГО ПОДОГРЕВА

ЭЛЕКТРИЧЕСКАЯ СИСТЕМА РЕГУЛИРОВАНИЯ

кф. ЦИТП инв N 17349-19

Привязан

инв №

gost.e-ecolog.ru

Цена 0-91

ЦЕНТРАЛЬНЫЙ ИНСТИТУТ ТИПОВОГО ПРОЕКТИРОВАНИЯ
ГОССТРОЯ СССР
КИЕВСКИЙ ФИЛИАЛ
г.Киев-57, ул Эжена Потье № 12

1037
Заказ № 2429 инв № 17349-19 тираж 1500

Сдано в печать 23.V. 1982 цена 0-91

ТИПОВЫЕ ПРОЕКТНЫЕ РЕШЕНИЯ
/МАТЕРИАЛЫ ДЛЯ ПРОЕКТИРОВАНИЯ/

904-02-6

АВТОМАТИЗАЦИЯ, УПРАВЛЕНИЕ И СИЛОВОЕ ЭЛЕКТРООБОРУДОВАНИЕ ЦЕНТРАЛЬНЫХ КОНДИЦИОНЕРОВ ТИПА КТЦ31,5÷КТЦ80

АВТОМАТИЗАЦИЯ

АЛЬБОМ IX
ЧАСТЬ 1

КОНДИЦИОНЕР С РЕЦИРКУЛЯЦИЕЙ,
ВОЗДУХОНАГРЕВАТЕЛЕМ ПЕРВОГО ПОДОГРЕВА
И ВОЗДУХОНАГРЕВАТЕЛЕМ ВТОРОГО ПОДОГРЕВА.

ЭЛЕКТРИЧЕСКАЯ СИСТЕМА РЕГУЛИРОВАНИЯ

УТВЕРЖДЕНЫ
И ВВЕДЕНЫ В ДЕЙСТВИЕ
С 15 августа 1981 Г.
ГЛАВПРОМСТРОЙПРОЕКТОМ ГОССТРОЯ СССР
ПРИКАЗ № 47 от 6 августа 1981 г.

РАЗРАБОТАНЫ
ГОСУДАРСТВЕННЫМ ПРОЕКТНЫМ ИНСТИТУТОМ
"САНТЕХПРОЕКТ"
ГЛАВНЫЙ ИНЖЕНЕР ИНСТИТУТА Ю.И. ШИЛЛЕР
ГЛАВНЫЙ ИНЖЕНЕР ПРОЕКТА В.И. ФИНГЕР

кф ЦИТП инв. № 17349-19
Привязан
Инв №

Ведомость примененных и ссылочных документов

Обозначение	Наименование	Примечание
ОСТ 36.13-76	Щиты и пульты систем автоматизации технологических процессов. Общие технические условия	
ГОСТ 2.721-74	ЕСКД. Обозначения условные графические в схемах Обозначения общего применения.	
ГОСТ 2.728-74	ЕСКД. Обозначения условные графические в схемах. Резисторы, конденсаторы.	
ГОСТ 2.755-74	ЕСКД Обозначения условные графические в схемах. Устройства коммутационные и контактные соединения.	
ГОСТ 2.780-68	ЕСКД Обозначения условные графические. Элементы гидравлических и пневматических сетей	
ГОСТ 2.782-68	ЕСКД. Обозначения условные графические. Насосы и двигатели гидравлические и пневматические	

Ведомость чертежей основного комплекта

Формат	Лист	Наименование	Примечание
	1	Общие данные	
	2,3	Схема функциональная	
	4...9	Схема электрическая принципиальная регулирования	
	10...29	Щ2Р1-1Д. Общий вид	
	30	Схема подключения	

17349-19 2

Привязан

Инв. №

Нач. отд.	Фингер	
Гл. спец.	Рубчинский	
Рук. гр.	Бронштейн	

904-02-6 АОВ

Автоматизация центральных кондиционеров типа КТЦ 31,5 ÷ КТЦ 80.

Стадия	Лист	Листов
Р	1	30

Общие данные

Госстрой СССР САНТЕХПРОЕКТ г. Москва

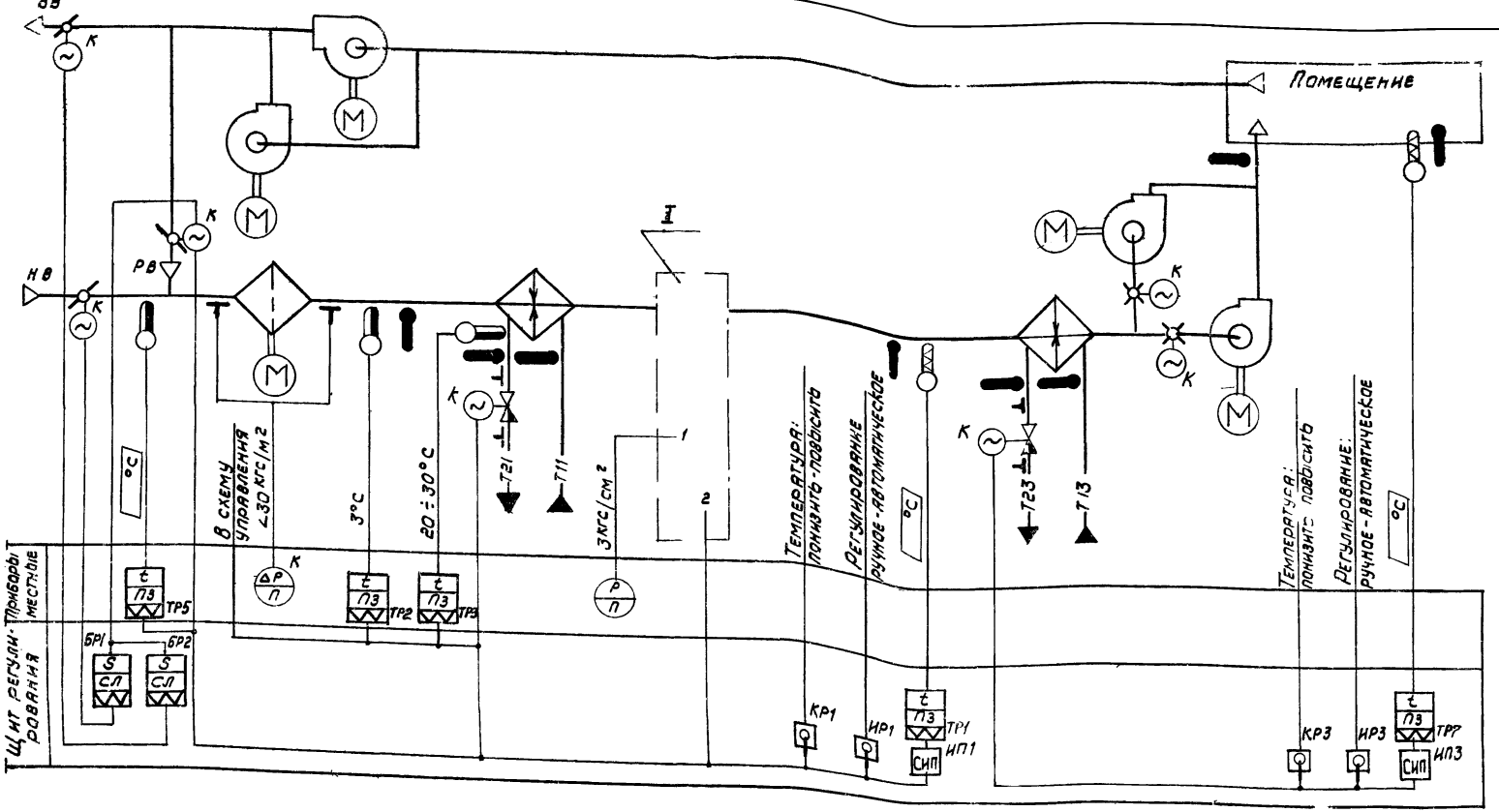

Нач. отд.	Фингер	
Гл. спец.	Рубчинский	
Рук. гр.	Брантштейн	
Техник	Кобзева	

17349-19 3

904-02-6 АОВ

Автоматизация центральных кондиционеров типа КТЦ 31,5 ÷ КТЦ 80

Стадия	Лист	Листов
Р	2	

Схема функциональная (начало)

Госстрой СССР САНТЕХПРОЕКТ г. Москва

Формат А2

Обозначение (№№ систем)	
без резервных вентиляторов	
с резервными вентиляторами	

Привязан

Инв №

Копировал

I

Вариант

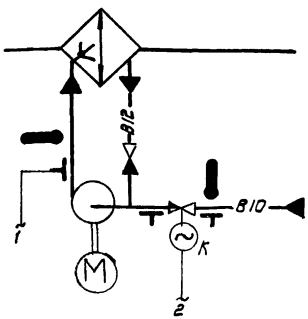

I

Вариант

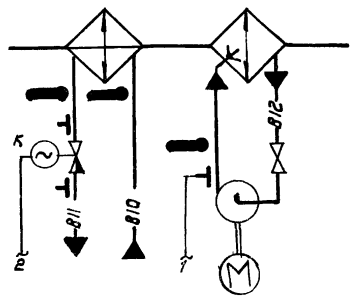

При привязке проекта дать пояснения для каких систем используется тот или иной вариант. Если один из вариантов не используется, то его вычеркнуть.

⊥ отборное устройство давления для переносного манометра

Приборы и исполнительные механизмы, у которых проставлена буква „К", поставляются комплектно с сантехническим оборудованием и регулирующими клапанами

Предусматривается:

1) регулирование температуры „точки росы" изменением:
- *теплопроизводительности воздухонагревателя I подогрева в холодный период года;*
- *количества наружного и рециркуляционного воздуха, поступающего в кондиционер в холодный период года;*
- *холодопроизводительности камеры орошения или воздухоохладителя в теплый период года;*

2) автоматическое включение рециркуляции (реверс) в теплый период года при температуре наружного воздуха выше температуры воздуха в помещении;

3) автоматическая установка воздушных клапанов в положение, соответствующее пропуску санитарной нормы наружного воздуха, перед включением приточного вентилятора;

4) Автоматический прогрев воздухонагревателя I подогрева перед включением приточного вентилятора;

5) автоматическое подключение схемы регулирования при включении приточного вентилятора;

6) защита воздухонагревателя I подогрева от замерзания;

7) синхронизация работы воздушных клапанов и последовательная с ними работа клапанов на теплоносителе воздухонагревателя I подогрева на холодной воде;

8) регулирование температуры воздуха в помещении изменением теплопроизводительности воздухонагревателя II подогрева.

17349-19 4

Нач.отд.	Фингер		904-02-6 АОВ
Гл.спец.	Рубчинский		Автоматизация центральных кондиционеров типа КТЦ 31,5 ÷ КТЦ 80
Рук.гр.	Бронштейн		Стадия Р; Лист 3; Листов
Ст.техн.	Лисикина		Схема функциональная (окончание)

Госстрой СССР САНТЕХПРОЕКТ г. Москва

Привязан

Инв №

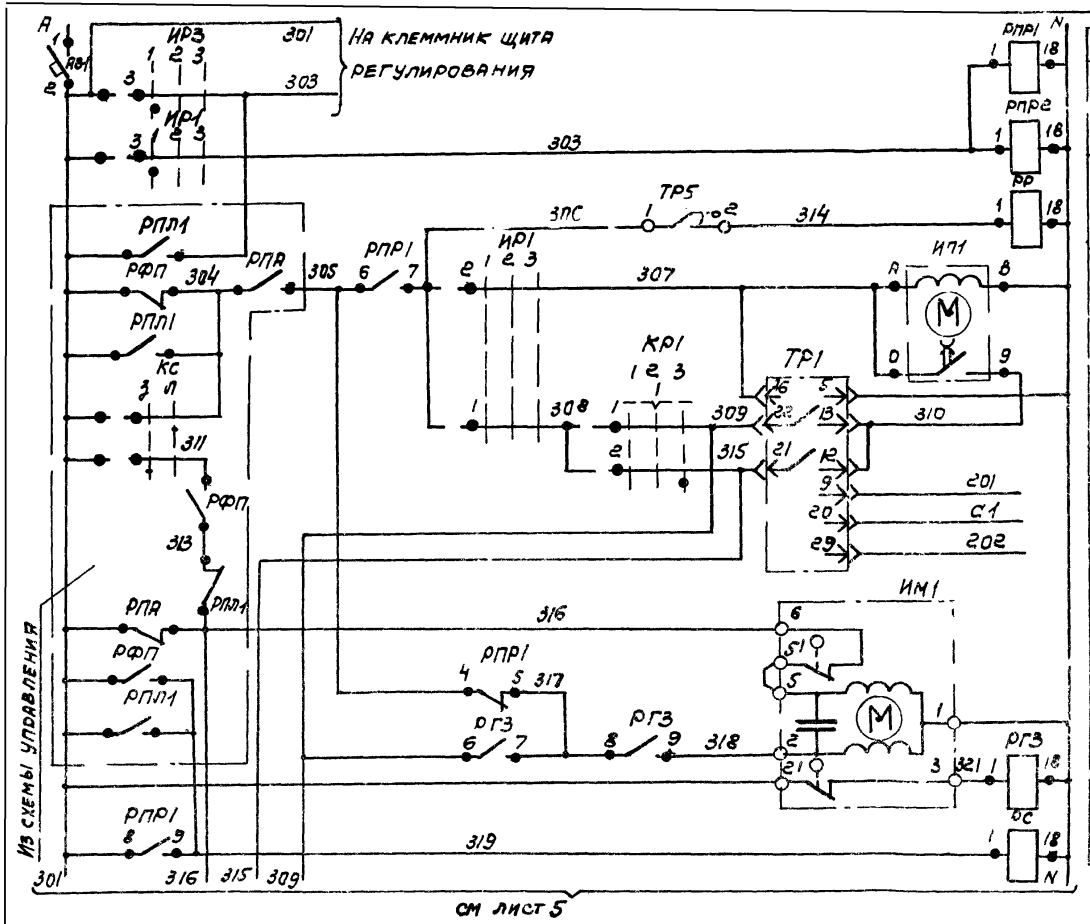

Диаграммы замыкания контактов

Регулятор температуры ТР1

РТ-3

Обозначение цепи	Температура „точки росы" 0°С — ниже нормы — выше нормы — +40°С
13-23	
12-2	

Датчик температуры ТР5

ТУДЭ-1-2

Обозначение цепи	Температура наружного воздуха -30°С — +40°С
1-2	

11349-19 5

Нач. отд	Фингер	
Рук. гр.	Рубчинский	
Рук. гр.	Бронштейн	
Ст. техн.	Лисикина	

Привязан

Инв. №

904-02-6 АОВ

Автоматизация центральных кондиционеров типа КТЦ 31.5–КТЦ 80

Стадия	Лист	Листов
Р	4	

Схема электрическая принципиальная регулирования (начало).

Госстрой СССР
САНТЕХПРОЕКТ
г. Москва

Копировал:

Формат А2

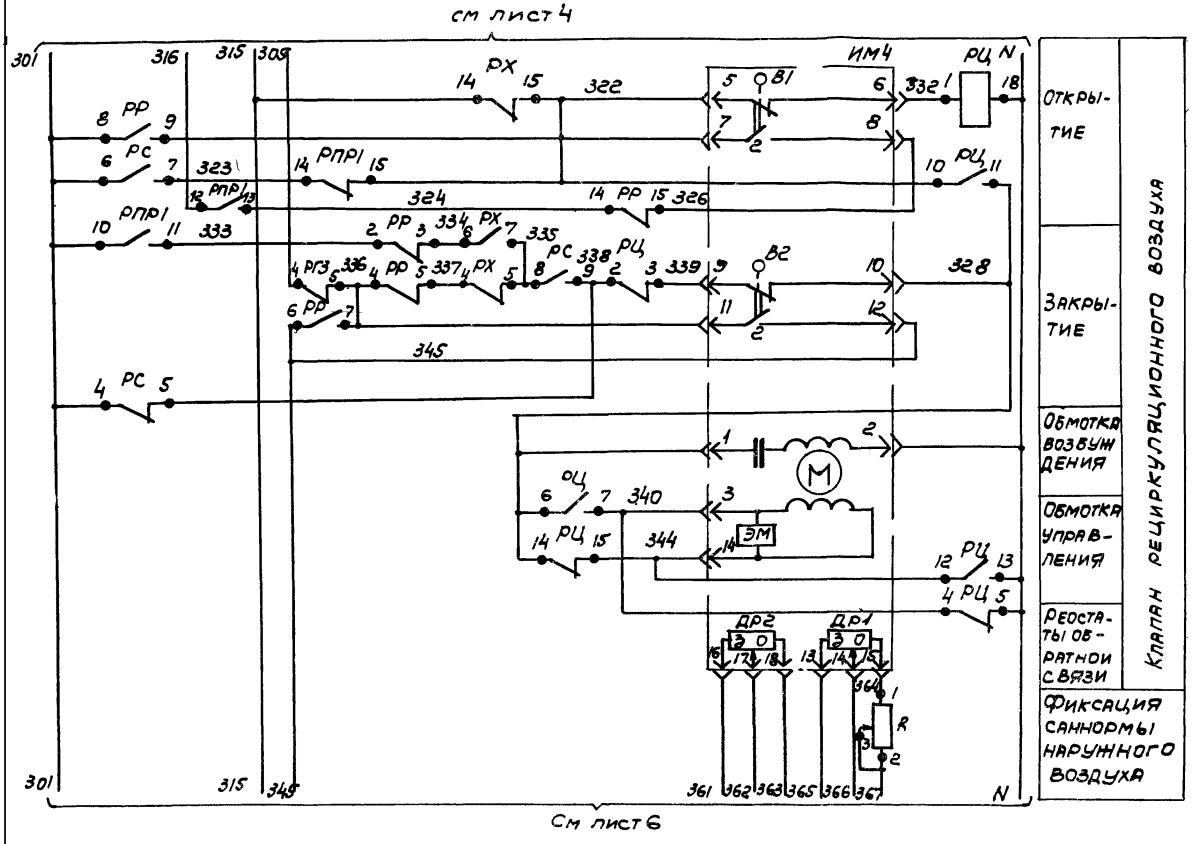

Диаграмма замыкания контактов

Избиратель регулирования ИР1

№ секции	№ контакта	Ручное	Отключено	Автоматическое
		1	2	3
		-45°	0	+45°
		л п	л п	л п
I	1 2	X		X
II	3 4	X		X

УП5311 - С225

Ключ регулирования КР1

№ секции	№ контакта	Понизить	Отключено	Повысить
		1	2	3
		-45°	0	+45°
		л п	л п	л п
I	1 2	X		X
II	3 4	X		X *

УП5311 - А225

* не используется

17349-19 6

Нач. отд.	Фингер	
Гл. спец.	Рубчинский	
Рук. гр.	Бройтейн	
Ст. техн.	Ерина	

904-02-6 АОВ

Автоматизация центральных кондиционеров типа КТЦ 31,5 – КТЦ 80

Стадия	Лист	Листов
Р	5	

Схема электрическая принципиальная регулирования (продолжение)

Госстрой СССР САНТЕХПРОЕКТ г. Москва

Привязан

Инв. №

Копировал СЛ

Формат 12

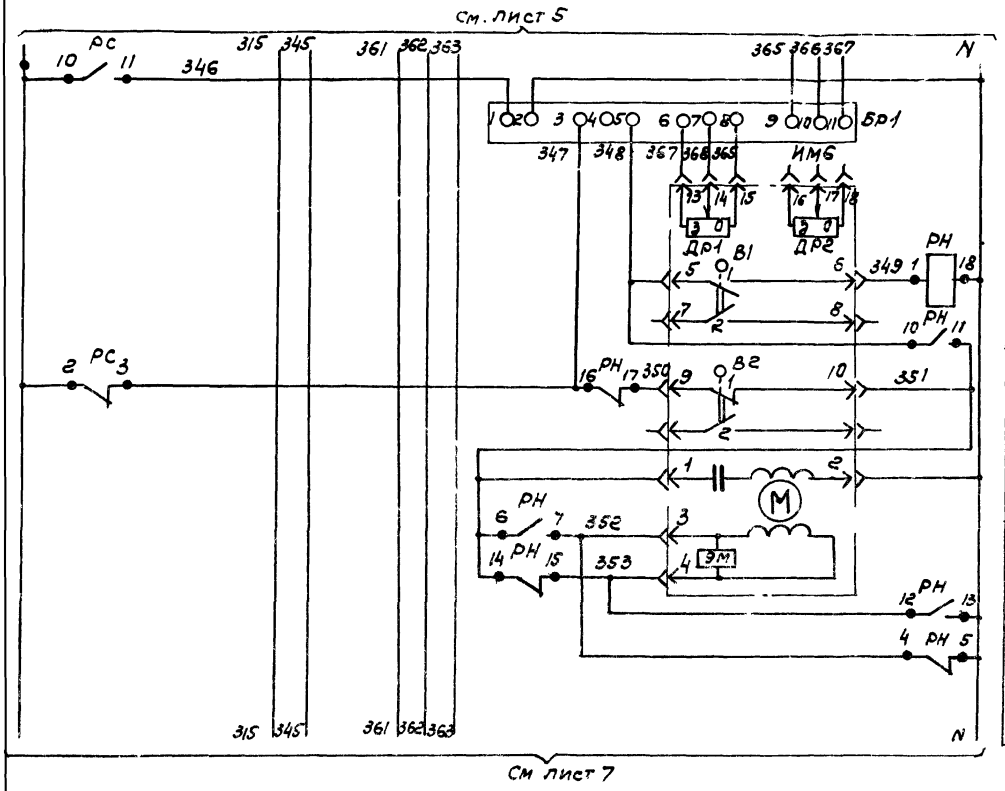

Балансное реле	Клапан наружного воздуха
Реостаты обратной связи	
Открытие	
Закрытие	
Обмотка возбуждения	
Обмотка управления	

Диаграмма замыкания контактов

Исполнительный механизм ИМ6 (ИМ4)

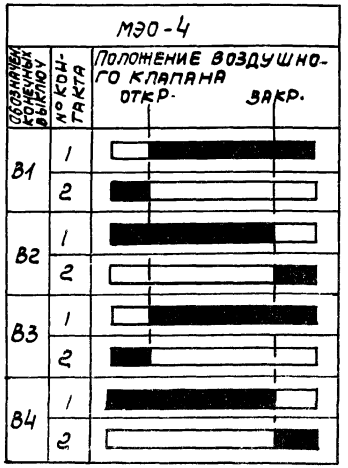

* не используется

17349-19 7

Нач.отд.	Фингер	
Гл.спец.	Рубчинский	
Рук.гр.	Бронштейн	
Ст.техн.	Ерина	

904-02-6 АОВ

Автоматизация центральных кондиционеров типа КТЦ31.5 ÷ КТЦ80.

Стад.	Лист	Листов
Р	6	

Схема электрическая принципиальная регулирования (продолжение)

Госстрой СССР САНТЕХПРОЕКТ г. Москва

Привязан

Инв. №

Копировал: Сб

Формат 12

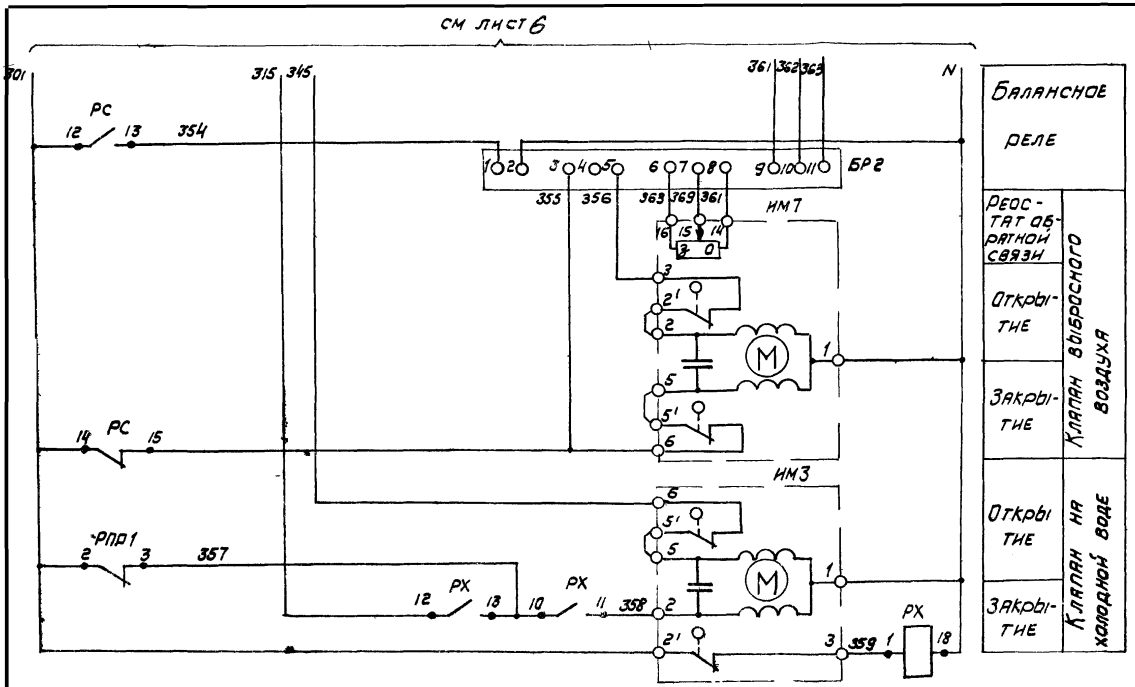

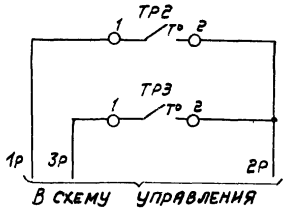

Диаграммы замыкания контактов

Датчик температуры ТР2

ТУДЭ-1-2			
Обозначение цепи	Температура воздуха перед воздухонагревателем		
	-30°С	+3°С	+40°С
1-2			

Датчик температуры ТР3

ТУДЭ-4			
Обозначение цепи	Температура обратного теплоносителя		
	0°С	+20÷30°С	+250°С
1-2			

17349-19 8

Нач. отд.	Фингер		
Гл. спец.	Рубчинский		
Рук. гр.	Бронштейн		
Ст. техн.	Ерина		

904-02-6 АОВ

Автоматизация центральных кондиционеров типа КТЦ 31,5 - КТЦ 80

Стадия	Лист	Листов
Р	7	

Схема электрическая принципиальная регулирования (продолжение)

Госстрой СССР САНТЕХПРОЕКТ г. Москва

Привязан

Инв. №

Копировал

Формат 12

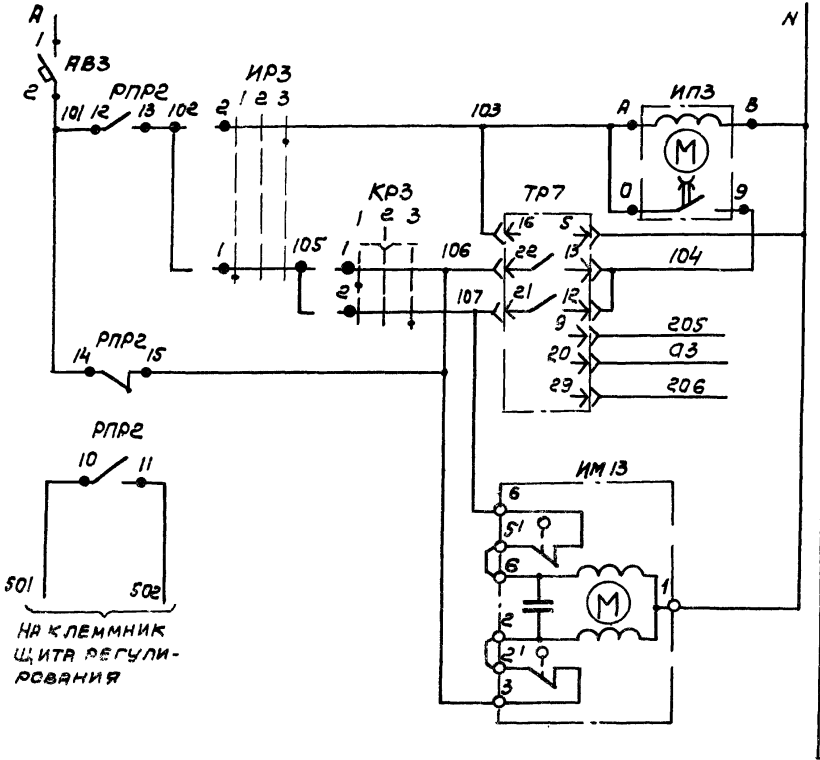

Диаграммы замыкания контактов

Избиратель регулирования ИР3

УП 5311 - С225

№ секции	№ контакта	ручное		отключено	автоматических	
		1		2	3	
		-45°		0	+45°	
	л	л	л	л	л	л
I	1	2	X			X
II	3	4	X			X

Ключ регулирования КР3

УП 5311 - А225

№ секции	№ контактов	понизить		отключено	повысить	
		1		2	3	
		45°		0	+45°	
	л	л	п	л	л	п
I	1	2	X			X
II	3	4	X			X *

* не используется

Регулятор температуры ТР7

РТ-3

Обозначение цепи	Температура воздуха в помещении 0°С — ниже нормы — выше нормы — +40°С
13 22	
12 21	

Нач. отд.	Фингер	
Гл. спец.	Рубчинский	
Рук. гр.	Бронштейн	
Ст. техн.	Ерина	

Привязан

Инв. №

904-02-6 АОВ

Автоматизация центральных кондиционеров типа КТЦ 31.5 ÷ КТЦ 80.

Стадия	Лист	Листов
Р	8	

Схема электрическая принципиальная регулирования (продолжение)

Госстрой СССР САНТЕХПРОЕКТ г. Москва

Копировал СВ

Формат А2

Позиционное обозначение	Наименование	Кол	Примечание
АВ3	Выключатель автоматический А63-МУ3;		
	~220В; $J_н$=1А; $J_{отс}$=1,3$J_н$ ТУ 16-522.110-74		
	По месту		
ТР2, ТР5	Устройство терморегулирующее		
	электрическое ТУДЭ-1-2		
	ТУ25-02.1074-75	2	контакт Н.О.
ТР3	Устройство терморегулирующее		
	электрическое ТУДЭ-4		
	ТУ25-02.1074-75	1	контакт Н.О
ИМ4, ИМ6	Исполнительный механизм		комплектно с воз-
	МЭО-4/25-0,25Р ТУ25-02.1401-74	2	душным клапаном
ИМ7	Исполнительный механизм		комплектно с воз-
	МЭО-0,63/63-0,25 ТУ1-01.0321-76	1	душным клапаном
ИМ1, ИМ3	Исполнительный механизм		комплектно с
ИМ13	МЭО-0,63/63-0,25 ТУ1-010321-76	3	клапаном

Позиционное обозначение	Наименование	Кол	Примечание
	Щит регулирования Щ2Р1-1Д		
ТР1, ТР7	Регулятор температуры электричес-		
	кий РТ-3 ТУ25-02.202114-78	2	
РПР1, РР, РС	Реле промежуточное		
РПР2, РЦ, РН	ПЭ-21-5У3; ~220В; 4з+4р		
РХ, РГ3	ТУ16-523.457-74	8	
БР1 БР2	Балансное реле Бр-3; ~220В		
	ТУ25-15.531-73	2	
ИП1 ИП3	Ступенчатый импульсный прерыва-		
	тель СИП-01М ТУ 50.108-77	1	
R	Резистор эмалированный регулирую-		
	щий ПЭВР-20; 200 Ом ГОСТ 6513-75	1	
КР1, КР3	Переключатель универсальный		
	УП5311-А225 ТУ16-524.074-75	2	
КР1, КР3	Переключатель универсальный		
	УП5311-С225 ТУ16-524.074-75	2	
АВ1	Выключатель автоматический А63-МУ3;		
	~220В; $J_н$=25А; $J_{отс}$=1,3$J_н$ ТУ16-522.110-74	1	

17349-19 1Д

Нач. отд.	Фингер	
Гл. спец.	Рубчинский	
Рук. гр.	Бронштейн	
Ст. техн.	Кобзева	

Привязан

904-02-6 АОВ

Автоматизация центральных кондиционеров типа КТЦ 31,5 ÷ КТЦ 80

Стадия	Лист	Листов
Р	9	

Схема электрическая принципиальная регулирования (окончание)

Госстрой СССР САНТЕХПРОЕКТ

Поз.	Обозначение	Наименование	К-во	Прим.
		Стандартные изделия		
1		Шкаф щита ЩШМ-		
		1000х600-□У4 ЭР30 ОСТ36.13-76	1	
2		Рейка Р3 ТК3-101-77	5	ТМ3-1-77 У5
3		Рейка Р2 ТК3-100-77	8	ТМ3-1-77 У3
4		Резистор ПЭВР-20-2000м ± 10%		
		ГОСТ 6513-75	1	ТМ3-19-77 У20
		Прочие изделия		
5		Регулятор температуры электрический трехпозиционный		
		РТ-3 ТУ25-09.202114-78	2	
6		Переключатель универсальный УП5311-А225		
		ТУ 16-524.074-75	2	ТК4-1215-73
7		Переключатель универсальный		
		УП5311-С225 ТУ 16-524.074-75	2	ТК4-1215-73

Привязан:

Инв. №

Поз	Обозначение	Наименование	К-во	Прим.
8		Балансное реле БР-3; ~220В		
		ТУ 25-15.531-73	2	ТМ3-11-77 У1
9		Реле промежуточное ПЭ-21-5У3		
		ТУ16-523.457-74	8	ТМ3-13-77 У11
10		Прерыватель импульсный ступенчатый СИП-01М		
		~220В ТУ50.108-77	2	ТМ3-16-77 У15
		Автоматы А-63МУ3; ~220В		
		Уотс =1,3·Ун; Крепление на		
		панели ТУ16-522.110-74		ТМ3-14-77 У1
11		Ун = 2,5А	1	
12		Ун = 1А	1	
13		Блок зажимов БЗ-10		
		ТУ 36 1750-74	10	
14		Упор ТУ36 1751-74	10	
15		Рамка 66х26 ТУ36.1130-74	6	ОН4-3476
16		Перемычка ТУ 36 1752-74	3	
		Материалы		
		Провод ПВ 1х1,0		
		ГОСТ 6323-79	150м	
		Провод ПМВГ 1х0,75		
		ТУ 16-505.434-73	30м	
		Провод ПГВ 1х1,5		
		ГОСТ 6323-79	2м	
		Провод НВЭ 1х0,75; тип II		
		ГОСТ 17515-72	20м	

Инв. № подл. | Подпись и дата | Взам. инв. №

Нач. отд.	Фингер	
Гл. спец.	Рубчинский	
Рук. гр.	Бронштейн	
Инженер	Фукс	

904-02-6 АОВ

Автоматизация центральных кондиционеров типа КТЦ 31,5÷КТЦ80

Стадия	Лист	Листов
Р	10	

Щит ЩЗР1-1Д. Общий вид.

Госстрой СССР САНТЕХПРОЕКТ г. Москва

17349-19 11

Изм.	Лист	№ докум.	Подп.	Дата

904-02-6 АОВ Лист 11

Копировала: Крайлина

Формат: 12

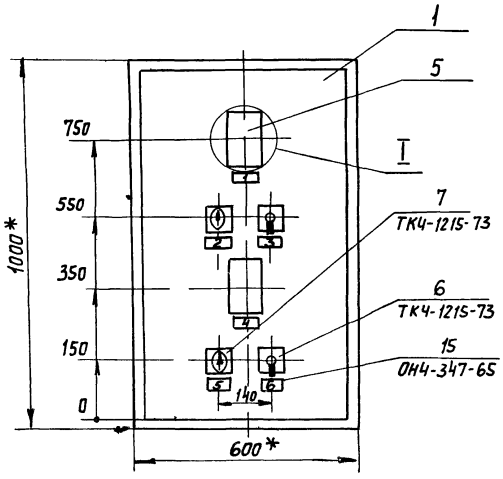

I
М1:5

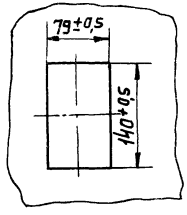

1. * Размеры для справок
2. Покрытие - вариант 2 ОСТ 36.13-76
3. Таблицы соединений и подключений выполнены на основании схем, приведенных на листах 4...9
4. По данному чертежу изготовить щита

17349-19

12

Изм	Лист	Ндокум	Подпись	Дата	904-02-6 АОВ	Лист 12

Вид на внутренние плоскости (развернуто)

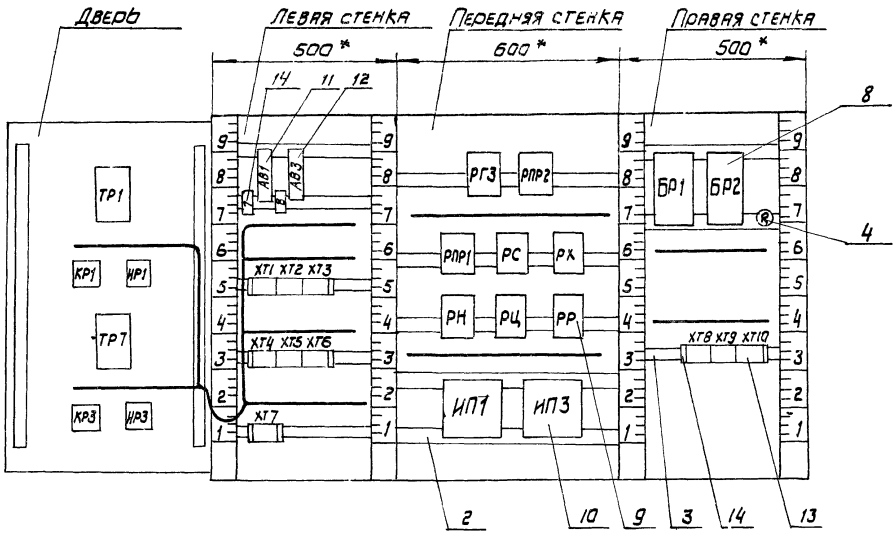

Поз. 11;12 Автоматический выключатель А63-МУ3

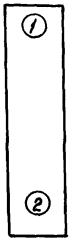

Поз. 10 Ступенчатый импульсный прерыватель СИП-01М

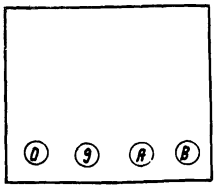

Поз. 6,7 Универсальные переключатели УП5311-А225 и УП5311-С225

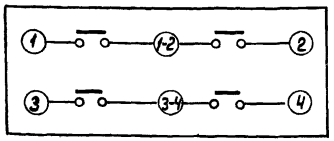

Поз 4 Резистор РПЭВР-20

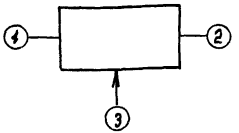

Поз 8 Балансное реле БР-3

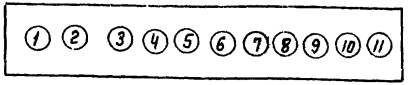

Изм.	Лист	№ докум.	Подп.	Дата	904-02-6 АОВ	Лист 14

Таблица 1

Надписи в рамках

Продолжение таблицы 1

№ надписи	Надпись	К-во
	Рамка 66×26	
1	Температура "точки росы"	1
2	Регулирование тем-ры Т.Р	
	ручное - автоматическое	1
3	Температура "точки росы"	
	повысить - понизить	1
4	Температура в помещении	1
5	Регулирование темры в помещении	
	Ручное - автоматическое	1
6	Температура в помещении	
	повысить - понизить	1
	Упор	
7	~220В "точка росы"	1
8	~220В, помещение	1

№ надписи	Надпись	К-во

Взам. инв. № | Подпись и дата | Инв. № подл.

17349-19 14

Изм.	Лист	№ докум.	Подп.	Дата	904-02-6 АОВ	Лист 15

Копировал: ГИР

Таблица 2

Соединения проводок

проводник	Откуда идет	Куда поступает	Данные провода	примечания
N	ХТ4/1	ХТ1/0		
		ХТ2/0		
		ХТ3/9		
		РГ3/18	ПВ1х1	
		РПР2/18		
		БР1/2		
		БР2/2		
		ХТ10/5		
		ХТ8/2		
		ХТ8/1		перемычка блока
		РХ/18		
		РС/18		
		РГР1/18		
		РН/18		
		РН/5		п
		РН/13		п
		РЦ/18	ПВ1х1	
		РЦ/5		п
		РЦ/13		п
		РР/18		
		ИП3/8		
		ИП1/8		
		ХТ6/0		
		ХТ7/8		

Инв. № подл. | Подпись и дата | Взам. инв. №

Продолжение таблицы 2

проводник	Откуда идет	Куда поступает	Данные провода	примечания
301	ХТ5/6	ХТ3/7		
		АВ1/2		
		РПР1/2		
		РПР1/8		п
		РПР1/10		п
		РС/2		
		РС/4		п
		РС/6		п
		РС/10		п
		РС/12		п
		РС/14	ПВ1х1	п
		РР/8		п
		ХТ8/3		
		ХТ10/1		
303	ХТ8/4	РПР2/1		
		РПР1/1		
		ХТ5/7		
305	ХТ8/6	РПР1/4		
		РПР1/6		п
306	ХТ8/9	РПР1/7		
		ХТ7/2		
314	ХТ8/0	РР/1		

Копировал:

Формат 12

Продолжение таблицы 2

Проводник	Откуда идет	Куда поступает	Данные провода	Примечания
307	ИП1/8	ИП1/А		П
		ХТ7/3		
309	РГ3/6	РГ3/4		П
		ХТ7/4		
310	ИП1/9	ХТ7/5		
315	РХ/12	РХ/14		П
		ХТ7/6		
316	ХТ10/2	ХТ8/7		
		РПР1/12		
317	РГ3/8	РГ3/7		П
		РПР1/5		
318	РГ3/9	ХТ10/3		
319	ХТ8/5	РС/1	ПВ1Х1	
		РПР1/9		
321	ХТ10/4	РГ3/1		
322	ХТ1/1	РПР1/17		
		РЦ/10		
		РР/9		
		РХ/15		
332	ХТ1/2	РЦ/1		
323	РС/7	РПР1/16		
324	РПР1/13	РР/14		
326	ХТ1/3	РР/15		
33	РПР1/11	РР/2		
34	РР/3	РХ/6		

Инв.№ подл. | Подпись и дата | Взам.инв.№

Продолжение таблицы 2

Проводник	Откуда идет	Куда поступает	Данные провода	Примечания
335	РС/8	РХ/7		
		РХ/5		П
336	ХТ1/6	РГ3/5		
		РР/7		
		РР/4		П
337	РР/5	РХ/4		
338	РС/9	РС/5		П
		РЦ/2		
339	ХТ1/4	РЦ/3		
328	ХТ1/5	РЦ/6		
		РЦ/11		П
		РЦ/14		П
340	ХТ1/9	РЦ/7	ПВ1Х1	
		РЦ/4		П
344	ХТ1/8	РЦ/15		
		РЦ/12		П
345	ХТ1/7	ХТ3/5		
		РР/6		
346	БР1/1	РС/11		
361	ХТ2/1	БР2/9		
362	ХТ2/2	БР2/10		
363	ХТ2/3	БР2/11		

Копировал

Формат А2

Продолжение таблицы 2

Проводник	Откуда идет	Куда поступает	Данные провода	Примечание
364	ХТ2/6	R/1		
365	ХТ2/4	БР1/9		
366	ХТ2/5	БР1/10		
367	R/3	R/2		
		БР1/11		П
347	БР1/3	РС/3		
		РН/16		
348	ХТ6/4	РН/10		
		БР1/5		
349	ХТ6/5	РН/1		
350	ХТ6/6	РН/17		
351	ХТ6/7	РН/6		
		РН/11	ПВ1х1	П
		РН/14		П
352	ХТ6/8	РН/4		
		РН/7		П
353	ХТ6/9	РН/15		
		РН/12		П
367	ХТ6/1	БР1/6		
368	ХТ6/2	БР1/7		
365	ХТ6/3	БР1/8		
354	РС/13	БР2/1		
355	ХТ2/8	РС/15		
		БР2/3		
356	ХТ2/9	БР2/5		
369	ХТ3/2	БР2/7		
361	ХТ3/3	БР2/8		
363	ХТ3/1	БР2/6		

Инв. № подл. | Подпись и дата | Взам. инв. №

Продолжение таблицы 2

Проводник	Откуда идет	Куда поступает	Данные провода	Примечание
357	РПР1/3	РХ/13		
		РХ/10		П
358	ХТ3/6	РХ/11		
359	ХТ3/8	РХ/1	ПВ1х1	
1Р	ХТ9/1	ХТ9/5		П
2Р	ХТ9/2	ХТ9/6		П
		ХТ9/7		перемычка блока
3Р	ХТ9/3	ХТ9/8	ПВ1х1	П
4Р	ХТ9/4	ХТ9/9		П
		ХТ9/0		перемычка блока
101	АВ3/2	РПР2/12		
		РПР2/14		П
102	ХТ7/7	РПР2/13		
103	ХТ7/0	ИП3/А		
		ИП3/0		П
104	ХТ7/9	ИП3/9		
106	ХТ4/2	РПР2/15	ПВ1х1	
А	АВ1/1	АВ3/1		
501	ХТ5/9	РПР2/10		
502	ХТ5/0	РПР2/11		
Земля	ИП1/ ⏚	Рейка/ ⏚		
Земля	ИП3/ ⏚	Рейка/ ⏚	ПГВ1х1,5	
Земля	Рейка для установки аппарата/ ⏚	Стойка/ ⏚		
		17349 19		17

Копировал

Формат 12

Продолжение таблицы 2

Проводник	Откуда идет	Куда поступает	Данные провода	Примечание
		Дверь		
N	ХТ4/1	ТР1/5	ПМВГ 1×0,75	
		ТР7/5		
		ХТ7/8		
301	ХТ5/6	ИР1/3-4	ПМВГ 1×0,75	
		ИР3/3-4	ПВ1×1	
303	ХТ5/7	ИР1/3	ПМВГ 1×0,75	
		ИР3/3	ПВ1×1	
306	ХТ7/2	ИР1/1-2	ПМВГ 1×0,75	
307	ХТ7/3	ИР1/2		
		ТР1/16		
308	ИР1/1	КР1/1-2	ПВ1×1	
309	ХТ7/4	КР1/1	ПМВГ 1×0,75	
		ТР1/22		
310	ХТ7/5	ТР1/13		
		ТР1/12		П
315	ХТ7/6	КР1/2		
		ТР1/21		
102	ХТ7/7	ИР3/1-2	ПМВГ 1×0,75	
103	ХТ7/0	ИР3/2		
		ТР7/16		
104	ХТ7/9	ТР7/13		
		ТР7/12		П

Продолжение таблицы 2

Проводник	Откуда идет	Куда поступает	Данные провода	Примечание
105	ИР3/1	КР3/1-2	ПВ1×1	
106	ХТ4/2	КР3/1	ПМВГ 1×0,75	
		ТР7/22		
107	ХТ4/3	КР3/2		
		ТР7/21		
201	ХТ5/1	ТР1/9	НВ31×0,75	Измерительные цепи
01	ХТ5/3	ТР1/20		
202	ХТ5/2	ТР1/29		
205	ХТ4/8	ТР7/9		
03	ХТ4/0	ТР7/20		
206	ХТ4/9	ТР7/29		
Земля	ТР1/ ⏚	Рейка/ ⏚	ПГВ 1×1,5	
Земля	ТР7/ ⏚	Рейка/ ⏚		
Земля	Рейка для установки аппарата/ ⏚	Стойка/ ⏚		

Инв. N подл. | Подп. и дата | Взам. инв. N

17349-19

Таблица 3

Подключения проводок

проводник	контакт
	АВ1
А	1
301	2
301	2
	АВ3
А	1
101	2
	ХТ1
322	1
332	2
326	3
339	4
328	5
336	6
345	7
344	8
340	9
N	0
N	0
	ХТ2
361	1
362	2

Продолжение табл.3

проводник	контакт
363	3
365	4
366	5
364	6
355	8
356	9
N	0
N	0
	ХТ3
363	1
369	2
361	3
345	5
358	6
301	7
301	7
359	8
N	9
N	9
	ХТ4
N	1
N	1

Продолжение табл.3

проводник	контакт
106	2
106	2
107	3
205	8
206	9
а3	0
	ХТ5
201	1
202	2
а1	3
301	6
301	6
303	7
303	7
501	9
502	0
	ХТ6
365	1
368	2
367	3
348	4
349	5
350	6
351	7
352	8

Продолжение табл.3

проводник	контакт
353	9
N	0
N	0
	ХТ7
306	2
306	2
307	3
307	3
309	4
309	4
310	5
310	5
315	6
315	6
102	7
102	7
N	8
N	8
104	9
104	9
103	0
103	0

Продолжение табл.3

проводник	контакт
	РГ3
321	1
309	4
309	4 П
336	5
336	5
309	6 П
317	7
317	7 П
317	8 П
318	9
N	18
N	18
	РПР2
303	1
303	1
501	10
502	11
101	12
101	12 П
102	13
101	14 П
106	15

Продолжение табл.3

проводник	контакт
N	18
N	18
	РПР1
303	1
303	1
301	2
301	2 П
357	3
305	4
305	4 П
317	5
305	6 П
306	7
306	7
301	8 П
301	8 П
319	9
301	10 П
301	10
338	11
316	12
324	13
323	16

Взам. инв. № | Подп. и дата | Инв. № подл.

Копировал

Формат А2

Продолжение табл 3

Проводник	Контакт
322	17
322	17
N	18
N	18
	РС
319	1
319	1
301	2
301	2 П
347	3
347	3
301	4 П
301	4 П
338	5
338	5 П
301	6 П
301	6 П
323	7
335	8
338	9 П
301	10 П
301	10 П
346	11

Продолжение табл 3

Проводник	Контакт
301	12 П
301	12 П
354	13
301	14 П
301	14
355	15
355	15
N	18
N	18
	РХ
359	1
337	4
335	5 П
334	6
335	7
335	7 П
357	10 П
358	11
315	12 П
357	13 П
357	13
315	14 П
315	14

Продолжение табл 3

Проводник	Контакт
322	15
N	18
N	18
	РН
349	1
352	4
352	4 П
N	5 П
N	5 П
351	6
351	6 П
352	7 П
348	10
348	10
351	11 П
351	11 П
353	12 П
N	13 П
N	13
351	14 П
353	15 П
353	15
347	16

Инв № подл | Подпись и дата | Взам инв №

Продолжение табл 3

Проводник	Контакт
350	17
N	18 П
N	18
	РЦ
332	1
338	2
339	3
340	4 П
N	5
N	5 П
328	6
328	6 П
340	7 П
340	7
322	10
322	10
328	11 П
328	11 П
344	12 П
N	13 П
N	13
328	14 П
344	15 П

Продолжение табл 3

Проводник	Контакт
344	15
N	18 П
N	18
	РР
314	1
333	2
334	3
336	4 П
337	5
345	6
336	7 П
336	7
301	8
301	8
322	9
322	9
324	14
326	15
N	18
N	18
	ИП1
307	А
307	А П

Продолжение табл 3

Проводник	Контакт
N	В
N	В
307	О П
310	9
Земля	⏚
	ИП3
103	А
103	А П
N	В
N	В
103	О П
104	9
Земля	⏚
	R
364	1
367	2
367	2 П
367	3 П
	БР1
346	1
N	2
N	2
347	3
348	5

17349 19 20

Продолжение табл. 3

Проводник	Контакт
367	6
368	7
365	8
365	9
366	10
367	11
	БР2
354	1
N	2
N	2
355	3
356	5
363	6
169	7
361	8
361	9
362	10
363	11
	ХТ8
N	1
N	1 П

Продолжение табл. 3

Проводник	Контакт
N	2 П
N	2
301	3
301	3
303	4
319	5
305	6
316	7
306	9
314	0
	ХТ9
1р	1 П
2р	2 П
3р	3
4р	4 П
1р	5 П
2р	6 П
2р	6 П
2р	7 П
3р	8 П
4р	9 П
4р	9 П
4р	0 П

Продолжение табл. 3

Проводник	Контакт
	ХТ10
301	1
316	2
318	3
321	4
N	5
N	5

Продолжение табл. 3

Проводник	Контакт
	ДВЕРЬ
	ТР1
N	5
N	5
201	9
310	12 П
310	13 П
310	13
307	16
а1	20
315	21
309	22
202	29
Земля	⏚
	КР1
309	1
309	1
308	1-2
315	2
315	2

Продолжение табл. 3

Проводник	Контакт
306	1-2
307	2
307	2
303	3
303	3
301	3-4
301	3-4
	ТР7
N	5
N	5
205	9
104	12 П
104	13 П
104	13
103	16
а3	20
107	21
106	22
206	29
Земля	⏚
	КР3
106	1
106	1
105	1-2

Продолжение табл. 3

Проводник	Контакт
107	2
107	2
	ИР3
105	1
102	1-2
103	2
103	2
303	3
301	3-4

17349-19 21

Копировала: Крапилина

Формат: 12

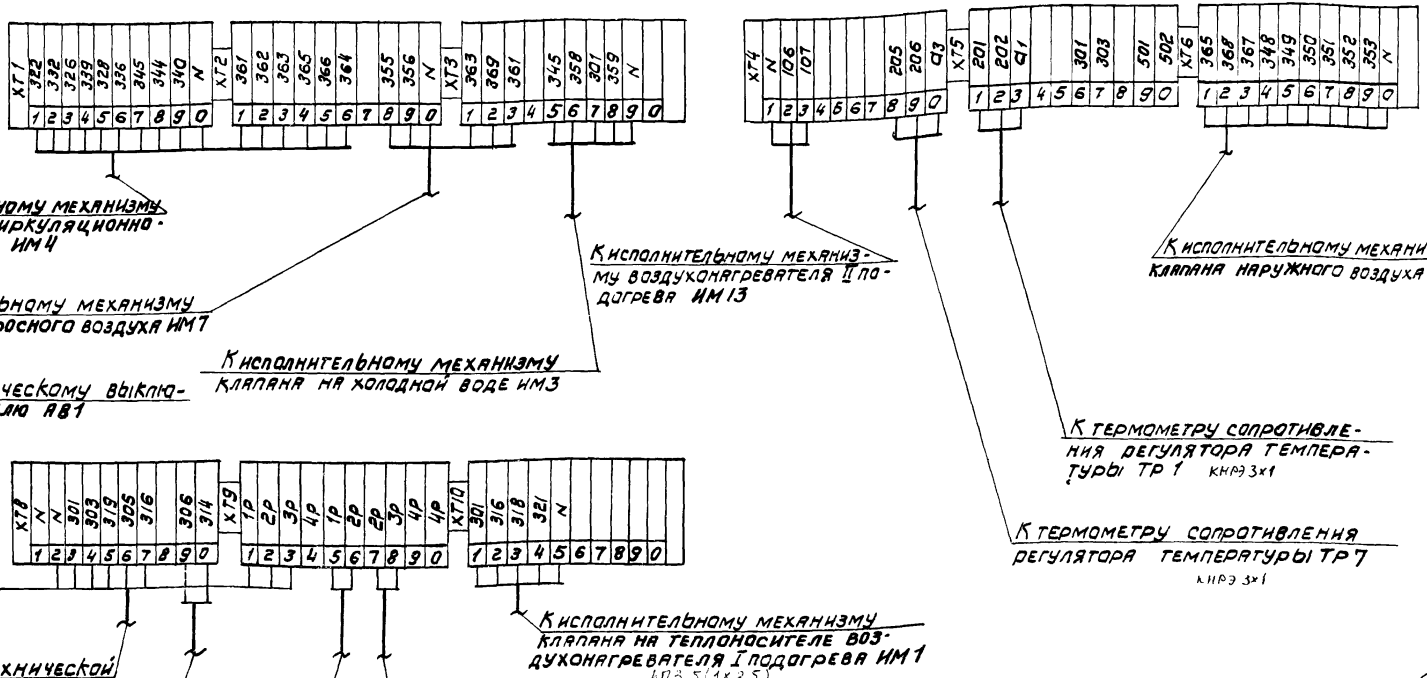

gost.e-ecolog.ru

Привязан

Инв. №

Копир

Нач. отд.	Фингер	
Гл. спец.	Рубчинский	
Рук. гр.	Бронштейн	
Ст. техн.	Ерина	

17349 - 19

22

904-02-6 АОВ

Автоматизация центральных кондиционеров типа КТЦ 31,5 ÷ КТЦ 80

Стадия	Лист	Листов
Р	30	

Схема подключения

Госстрой СССР САНТЕХПРОЕКТ г. Москва