ТИПОВЫЕ ПРОЕКТНЫЕ РЕШЕНИЯ
/МАТЕРИАЛЫ ДЛЯ ПРОЕКТИРОВАНИЯ/
904-02-6

АВТОМАТИЗАЦИЯ, УПРАВЛЕНИЕ И СИЛОВОЕ ЭЛЕКТРООБОРУДОВАНИЕ ЦЕНТРАЛЬНЫХ КОНДИЦИОНЕРОВ ТИПА КТЦ31,5÷КТЦ80

АВТОМАТИЗАЦИЯ

АЛЬБОМ VII
ЧАСТЬ 1

КОНДИЦИОНЕР С РЕЦИРКУЛЯЦИЕЙ
И ВОЗДУХОНАГРЕВАТЕЛЕМ ВТОРОГО ПОДОГРЕВА

ЭЛЕКТРИЧЕСКАЯ СИСТЕМА РЕГУЛИРОВАНИЯ

кф ЦИТП инв. N 17349-15

				Привязан
Инв N°				

gost.e-ecolog.ru

Цена 0-87

ЦЕНТРАЛЬНЫЙ ИНСТИТУТ ТИПОВОГО ПРОЕКТИРОВАНИЯ
ГОССТРОЯ СССР
КИЕВСКИЙ ФИЛИАЛ
г.Киев-57, ул. Эжена Потье № 12

1033
Заказ № 2417 инв. № 17349-15 тираж 1500

Сдано в печать 25.V 1989 г. цена 087

ТИПОВЫЕ ПРОЕКТНЫЕ РЕШЕНИЯ
/МАТЕРИАЛЫ ДЛЯ ПРОЕКТИРОВАНИЯ/
904-07-6

АВТОМАТИЗАЦИЯ, УПРАВЛЕНИЕ И СИЛОВОЕ ЭЛЕКТРООБОРУДОВАНИЕ ЦЕНТРАЛЬНЫХ КОНДИЦИОНЕРОВ ТИПА КТЦ31,5÷КТЦ80

АВТОМАТИЗАЦИЯ

АЛЬБОМ VII
ЧАСТЬ 1

КОНДИЦИОНЕР С РЕЦИРКУЛЯЦИЕЙ
И ВОЗДУХОНАГРЕВАТЕЛЕМ ВТОРОГО ПОДОГРЕВА

ЭЛЕКТРИЧЕСКАЯ СИСТЕМА РЕГУЛИРОВАНИЯ

УТВЕРЖДЕНЫ
И ВВЕДЕНЫ В ДЕЙСТВИЕ
с 15 августа 1981 г
ГЛАВПРОМСТРОЙПРОЕКТОМ ГОССТРОЯ СССР
ПРИКАЗ № 47 от 6 августа 1981г

РАЗРАБОТАНЫ
ГОСУДАРСТВЕННЫМ ПРОЕКТНЫМ ИНСТИТУТОМ
"САНТЕХПРОЕКТ"
ГЛАВНЫЙ ИНЖЕНЕР ИНСТИТУТА Ю.И. ШИЛЛЕР
ГЛАВНЫЙ ИНЖЕНЕР ПРОЕКТА В.И. ФИНГЕР

Кф учтп инв N 17349-15
ПРИВЯЗАН
ИНВ N°

Ведомость примененных и ссылочных документов

Обозначение	Наименование	Примечание
ОСТ 36.13-76	Щиты и пульты систем автоматизации технологических процессов	
	Общие технические условия.	
ГОСТ 2.721-74	ЕСКД. Обозначения условные графические в схемах. Обозначения общего применения.	
ГОСТ 2.728-74	ЕСКД Обозначения условные графические в схемах. Резисторы, конденсаторы.	
ГОСТ 2.755-74	ЕСКД Обозначения условные графические в схемах. Устройства коммутационные и контактные соединения.	
ГОСТ 2.780-68	ЕСКД. Обозначения условные графические. Элементы гидравлических и пневматических сетей	
ГОСТ 2.782-68	ЕСКД. Обозначения условные графические. Насосы и двигатели гидравлические и пневматические.	

Ведомость чертежей основного комплекта

Формат	Лист	Наименование	Примечание
	1	Общие данные	
	2;3	Схема функциональная	
	4...9	Схема электрическая принципиальная регулирования.	
	10...27	Щит ЩЗРО-1Д. Общий вид.	
	28	Схема подключения	

17349-15 2

Привязан

Инв N°

Нач отд	Фингер	
Гл спец	Рувинский	
Рук гр.	Бронштейн	

904-02-6 АОВ

Автоматизация центральных кондиционеров типа КТЦ31,5 - КТЦ80

Стадия	Лист	Листов
Р	1	28

Общие данные.

Госстрой СССР САНТЕХПРОЕКТ г. Москва

Копировал:

Формат А2

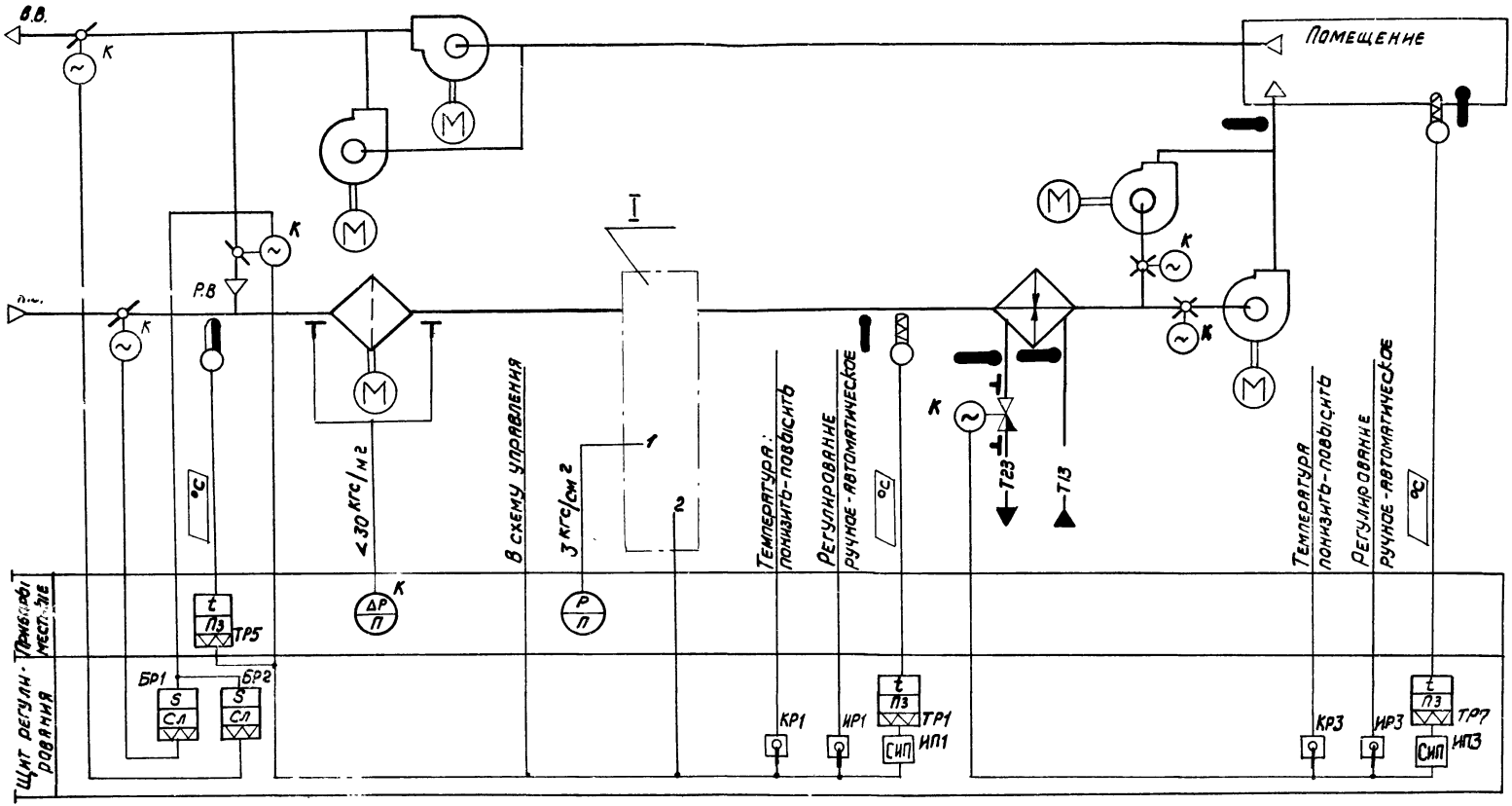

17349 - 15 3

Нач. отд	Фингер	
Гл спец	Рубчинский	
Рук. гр.	Бронштейн	
Ст. техн.	Кабзева	

904-02-6 АОВ

Автоматизация центральных кондиционеров типа КТЦ 31,5 ÷ КТЦ 80

Стадия	Лист	Листов
Р	2	

Схема функциональная (начало)

Госстрой СССР САНТЕХПРОЕКТ г. Москва

Формат 12

Обозначение (№ №) систем	
Без резервных вентиляторов	
С резервными вентиляторами	

Привязан

Инв. №

Копировал

I

Вариант

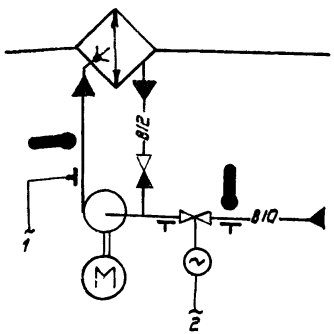

I

Вариант

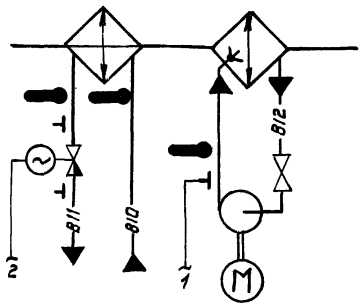

При привязке проекта дать пояснения для каких систем используется тот или иной вариант. Если один из вариантов не используется, то его вычеркнуть.

Предусматривается:

1) Регулирования температуры „точки росы" изменением:
   - количества наружного и рециркуляционного воздуха, поступающего в кондиционер в холодный период года;
   - холодопроизводительности камеры орошения или воздухоохладителя в теплый период года;
2) Автоматическое включение рециркуляции (реверс) в теплый период года при температуре наружного воздуха выше температуры воздуха в помещении.
3) Автоматическая установка воздушных клапанов в положение, соответствующее пропуску санитарной нормы наружного воздуха, перед включением приточного вентилятора;
4) Автоматическое подключение схемы регулирования при включении приточного вентилятора;
5) Синхронизация работы воздушных клапанов и последовательная с ними работа клапана на холодной воде;
6) Регулирование температуры воздуха в помещении изменением теплопроизводительности воздухонагревателя II подогрева.

⊥ отборное устройство давления для переносного манометра.

Приборы и исполнительные механизмы, у которых проставлена буква „К" поставляются комплектно с сантехническим оборудованием и регулирующими клапанами.

17349-15 4

Нач. отд.	Фингер	
Гл. спец.	Рубчинский	
Рук. гр.	Бронштейн	
Ст. техн.	Ерина	

904-02-6 АОВ

Автоматизация центральных кондиционеров типа КТЦ 31,5 ÷ КТЦ 80

Стадия	Лист	Листов
Р	3	

Схема функциональная (окончание)

Госстрой СССР САНТЕХПРОЕКТ г. Москва

Привязан

Инв. №

Копировал:

Формат 12

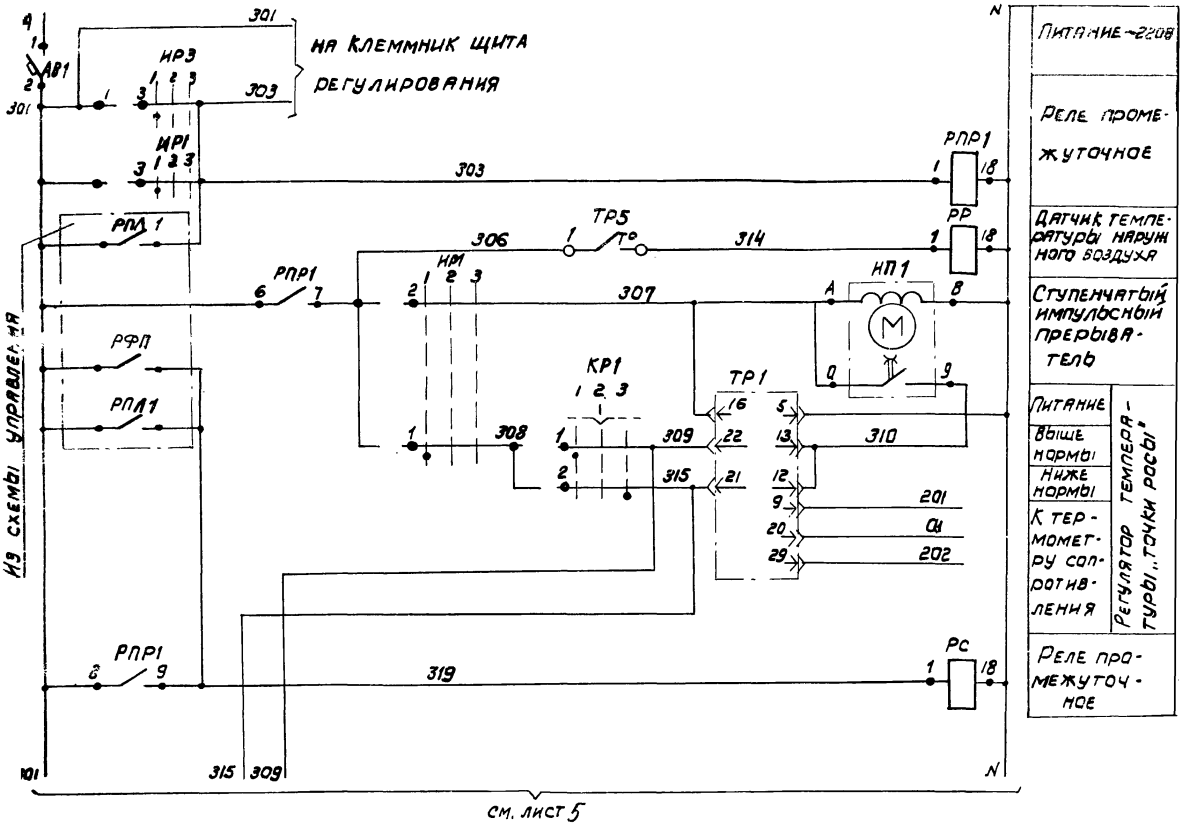

Диаграммы замыкания контактов

Регулятор температуры ТР1

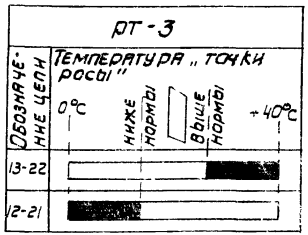

Датчик температуры ТР5

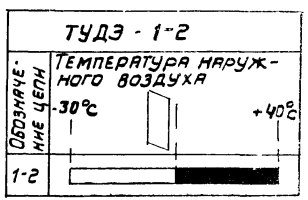

17349-15

Нач. отд.	Фингер		904-02-6 АОВ
Гл. спец.	Рубчинский		Автоматизация центральных кондиционеров типа КТЦ 31,5 ÷ КТЦ 80
Рук. гр.	Бронштейн		
Ст. техн.	Ермина		

Стадия	Лист	Листов
Р	4	

Схема электрическая принципиальная регулирования (начало)

ГОССТРОЙ СССР САНТЕХПРОЕКТ г. Москва

Подвязан

Инв. №

Копировал:

Формат А2

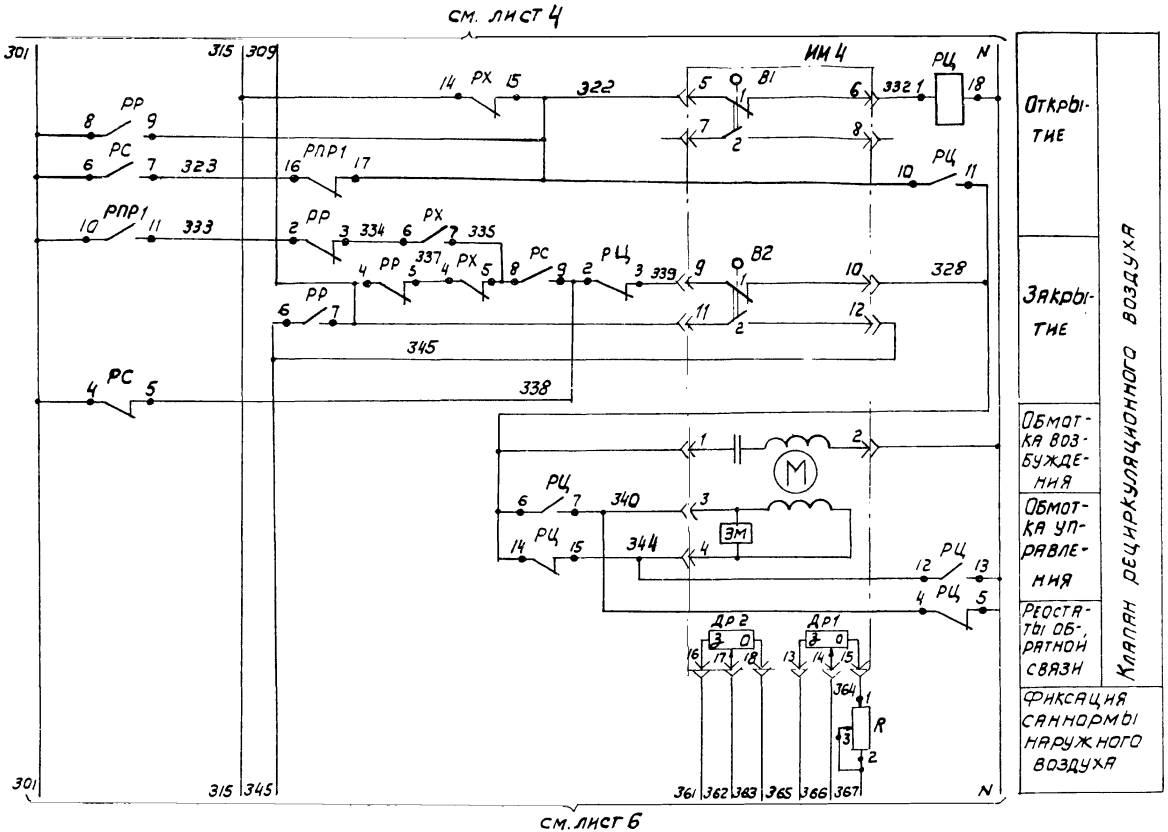

Диаграмма замыкания контактов

Избиратель регулирования ИР1

УП5311 - С225								
№ секции	№ контакта		Ручное		Отключ.		Автоматическое	
			1		2		3	
			-45°		0		+45°	
	Л	П	Л	П	Л	П	Л	П
I	1	2	X					X
II	3	4	X					X

Ключ регулирования КР1

УП5311 - А225								
№ секции	№ контакта		Понизить		Отключено		Повысить	
			1		2		3	
			-45°		→0←		+45°	
	Л	П	Л	П	Л	П	Л	П
I	1	2	X					X
II	3	4	X					X *

* не используется

17349-15 6

Нач. отд.	Фингер	
Гл. спец.	Рубчинский	
Рук. гр.	Бронштейн	
Ст. техн.	Ерина	

904-02-6 АОВ

Автоматизация центральных кондиционеров типа КТЦ 31,5 ÷ КТЦ 80

Стадия	Лист	Листов
Р	5	

Схема электрическая принципиальная регулирования (продолжение)

Госстрой СССР
САНТЕХПРОЕКТ
г. Москва

Привязан

Инв. №

Копировал:

Формат 12

см. лист 5

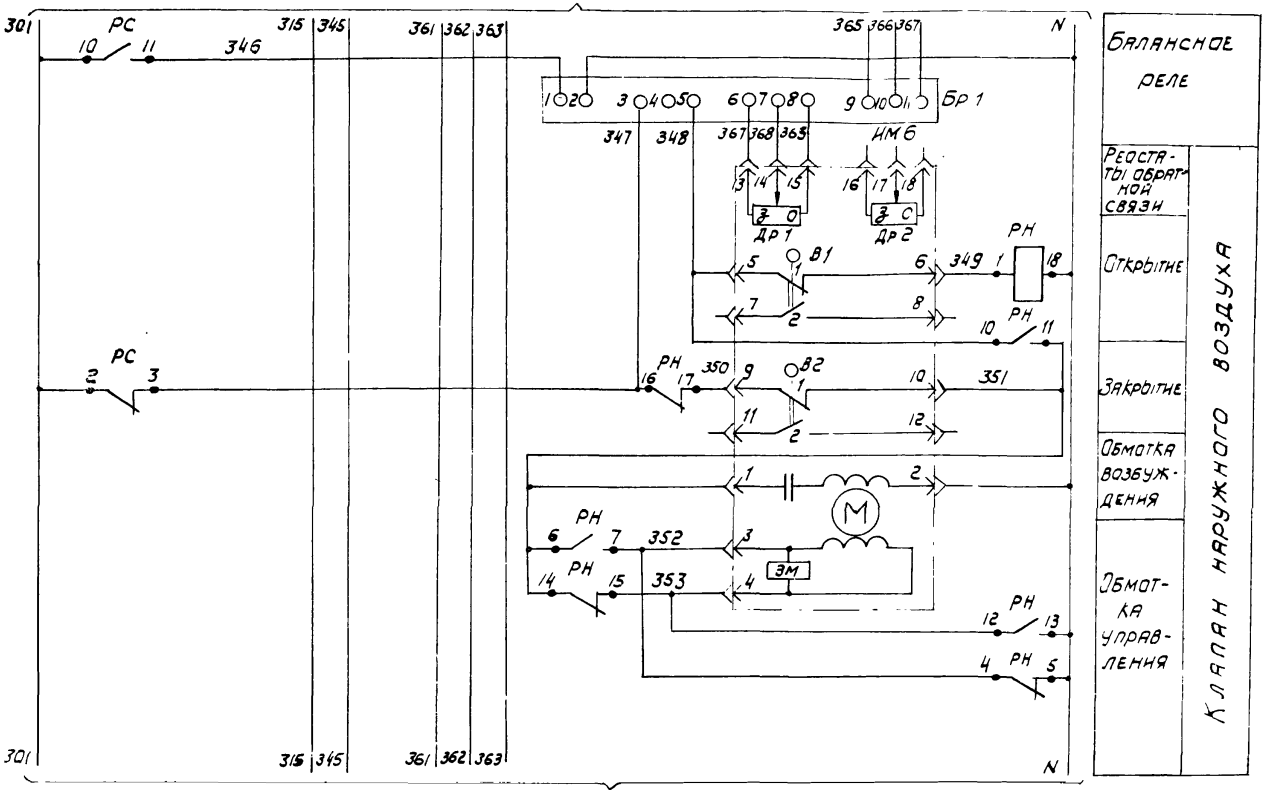

см. лист 7

Диаграмма замыкания контактов

Исполнительный механизм ИМ6 (ИМ4)

МЭО-4

Обознач. конечн. выключ.	№ контакта	Положение воздушного клапана: откр. — закр.
В1	1	■
	2	■
В2	1	■
	2	■
В3	1	■
	2	■
В4	1	■
	2	■

* не используется

17349-15 7

Нач. отд.	Фингер	
Гл. спец.	Рубчинский	
Рук. гр.	Бронштейн	
Ст. техн.	Ерина	

904-02-6 АОВ

Автоматизация центральных кондиционеров типа КГ 31,5 ÷ КТЦ 80

Стадия	Лист	Листов
Р	6	

Схема электрическая принципиальная регулирования (продолжение)

Госстрой СССР САНТЕХПРОЕКТ г. Москва

Привязан

Инв. №

Копировал

Формат 12

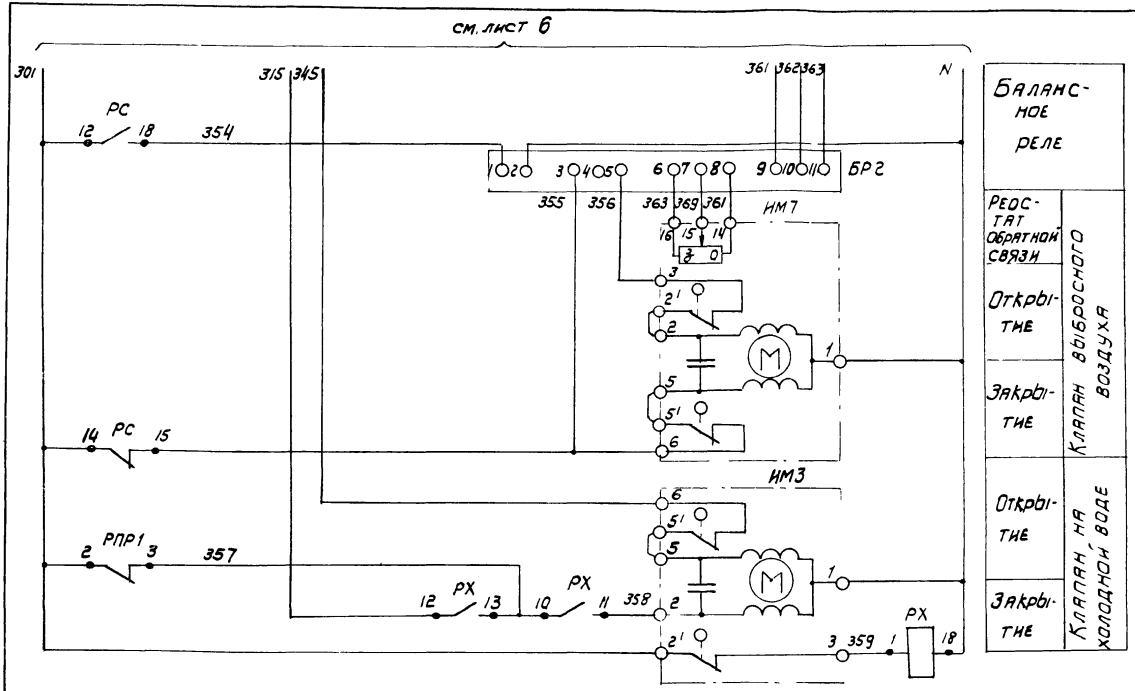

1734 9-15 8

Нач отд	Фингер	
Гл. спец	Рубчинский	
Рук. гр	Бронштейн	
Ст техн	Ерина	

904-02-6 АОВ

Автоматизация центральных кондиционеров типа КТЦ 31,5 ÷ КТЦ 80

стадия	лист	листов
Р	7	

Схема электрическая принципиальная регулирования (продолжение)

Госстрой СССР
САНТЕХПРОЕКТ
г Москва

Привязан

Инв №

Копировал Ясов

Формат 12

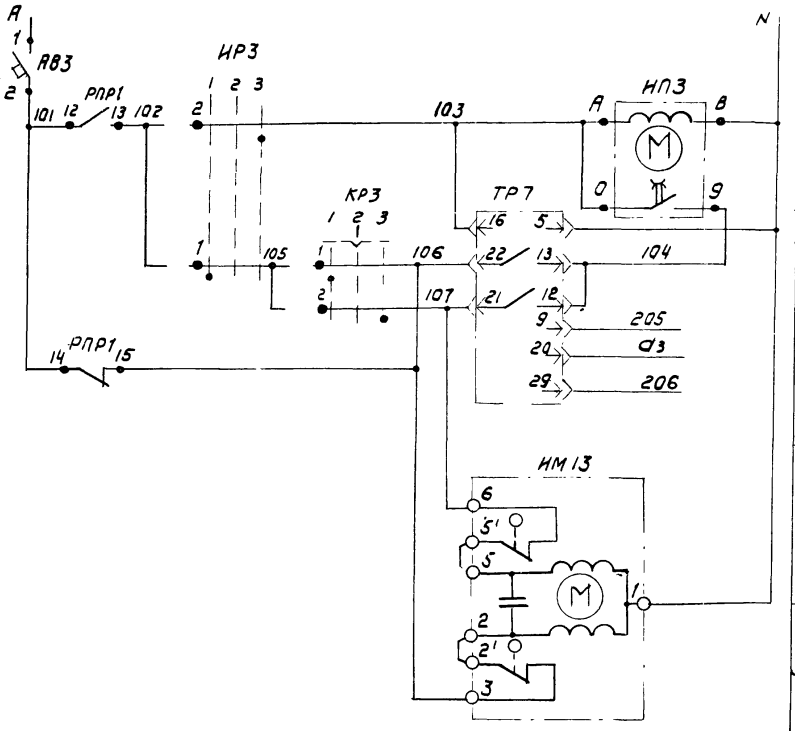

Питание ~220 В		
Ступенчатый импульсный прерыватель		
Питание выше нормы	Регулятор температуры воздуха в помещении	
Ниже нормы		
К термометру сопротивления		
Открытие	Клапан на теплоносителе воздухонагревателя II подогрева	
Закрытие		

Диаграммы замыкания контактов

Избиратель регулирования ИР3

УП 5311 - С225								
№ секции	№ контакта		Ручное		Отключено		Автоматическое	
			1		2		3	
			-45°		0		+45°	
	Л	П	Л	П	Л	П	Л	П
I	1	2	X					X
II	3	4	X					X

Ключ регулирования КР3

УП 5311 - А225								
№ секции	№ контакта		Понизить		Отключено		Повысить	
			1		2		3	
			-45°		0		+45°	
	Л	П	Л	П	Л	П	Л	П
I	1	2	X					X
II	3	4	X					X *

* не используется

Регулятор температуры ТР 7

РТ-3

Обозначение цепи	Температура воздуха в помещении 0°С — ниже нормы — выше нормы — +40°С
13-22	
12-21	

17349-15 9

Нач. отд.	Фингер	
Гл. спец.	Рубчинский	
Рук. гр.	Бронштейн	
Ст. техн.	Ерина	

Привязан

Инв. №

904-02-6 АОВ

Автоматизация центральных кондиционеров типа КТЦ 31,5 ÷ КТЦ 80

Стадия	Лист	Листов
Р	8	

Схема электрическая принципиальная регулирования (продолжение)

Госстрой СССР САНТЕХПРОЕКТ г. Москва

Позиционное обозначение	Наименование	Кол.	Примечание
АВ3	Выключатель автоматический А63-МУ3;		
	~220В; Jн=1А; Jотс=1,3Jн ТУ16-522.110-74	1	
	По месту		
ТР5	Устройство терморегулирующее электри-		
	ческое ТУДЭ-1-2 ТУ25-02.1074-75	1	Контакт Н.О
ИМ4; ИМ6;	Исполнительный механизм		комплектно с
	МЭО-4/25-0,25Р ТУ25-02.1401-74	2	воздушным клапаном
ИМ7;	Исполнительный механизм		Комплектно с воз-
	МЭО-0,63/63-0,25 ТУ1-01.0321-76	1	душным клапаном
ИМ3; ИМ13;	Исполнительный механизм		комплектно с
	МЭО-0,63/63-0,25 ТУ1-01.0321-76	2	клапаном

Позиционное обозначение	Наименование	Кол.	Примечание
	Щит регулирования Щ2РО-1Д		
ТР1; ТР7;	Регулятор температуры электрический		
	РТ-3 ТУ25-02.202.114-78	2	
РПР1; РР; РС	Реле промежуточное ПЭ-21-5У3; ~220В;		
РЦ; РН; РХ	4з 14р ТУ16-523.457-74	6	
Бр1; Бр2;	Балансное реле Бр-3; ~220В		
	ТУ25-15.531-73	2	
ИП1; ИП3	Ступенчатый импульсный прерыва		
	тель СИП-01М ТУ50.108-77	1	
R	Резистор эмалированный регулиру-		
	ющий ПЭВР-20 200 Ом ГОСТ6513-75	1	
КР1; КР3	Переключатель универсальный		
	УП5311-А225 ТУ16-524.074-75	2	
ИР1; ИР3	Переключатель универсальный		
	УП5311-С225 ТУ16-524.074-75	2	
АВ1	Выключатель автоматический А63-МУ3		
	~220В; Jн=2А; Jотс=1,3·Jн ТУ16-522.110-74	1	

17349-15 10

Нач. отд.	Фингер	
Гл. спец.	Рубчинский	
Рук. гр.	Бронштейн	
Ст. техн.	Ерина	

Привязан:

Инв. №

Копировал:

904-02-6 АОВ

Автоматизация центральных кондиционеров типа КТЦ 31,5÷КТЦ80

Стадия	Лист	Листов
Р	9	

Схема электрическая принципиальная регулирования (окончание).

Госстрой СССР САНТЕХПРОЕКТ г. Москва

Формат 12

Поз.	Обозначение	Наименование	К-во	Прим.
		Стандартные изделия		
1		Шкаф щита ЩШМ-1000×600-□У4.УР30 ОСТ36.13-76	1	
2		Рейка Р3 ТК3-101-77	4	У5 ТМ3-1-77
3		Рейка Р2 ТК3-100-77	8	У3 ТМ3-1-77
4		Резистор ПЭВР-20-200 ом ±10% ГОСТ 6313-75	1	У20 ТМ3-19-77
		Прочие изделия		
5		Регулятор температуры электрический трехпозиционный РТ-3 ТУ25-02.202114-78	2	
6		Переключатель универсальный УП5311-А225 ТУ16-524.074-75	2	ТК4-1215-73
7		Переключатель универсальный 9П5311-С225 ТУ16-524.074-75	2	ТК4-1215-73

Привязан:

Инв. №

Нач.отд.	Фингер	
Гл.спец.	Рубчинский	
Рук.гр.	Бронштейн	
Инженер	Фукс	

904-02-6 АОВ

Автоматизация центральных кондиционеров типа КТЦ 31.5÷КТЦ80

Стадия	Лист	Листов
Р	10	

Щит Щ2РО-1Д
Общий вид

Госстрой СССР
САНТЕХПРОЕКТ
-КВА

Поз.	Обозначение	Наименование	К-во	Прим.
8		Балансное реле БР-3; ~220В ТУ25-15.531-73	2	У1 ТМ3-11-77
9		Реле промежуточное ПЭ-21-5У3 ТУ16-523.457-74	6	У118 ТМ3-13-77
10		Прерыватель импульсный ступенчатый СИП-01м ~220В ТУ50.108-77	2	У15 ТМ3-16-77
		Автомат А-63МУ3; ~220В $J_{отс}=1{,}3\cdot J_н$; Крепление на панели ТУ16-522.110-74	1	У1 ТМ3-14-77
11		$J_н=2А$	1	
12		$J_н=1А$	1	
13		Блок зажимов БЗ-10 ТУ36.1750-74	8	
14		Упор ТУ36.1751-74	10	
15		Рамка 66×26 ТУ36.1130-74	6	ОН4-347-65
16		Перемычка ТУ36.1752-74	1	
		Материалы		
		Провод ПВ 1×1,0 ГОСТ 6323-79	140м	
		Провод ПМВГ 1×0,75 ТУ16-505.434-73	30м	
		Провод ПГВ 1×1,5 ГОСТ 6323-79	2м	
		Провод НВЭ 1×0,75 Тип II ГОСТ 17515-72	20м	
		17349-15		11

Взамен инв.№ | Подпись и дата | Инв.№ подл.

Изм	Лист	Подп.	Дата

904-02-6 АОВ

Лист 11

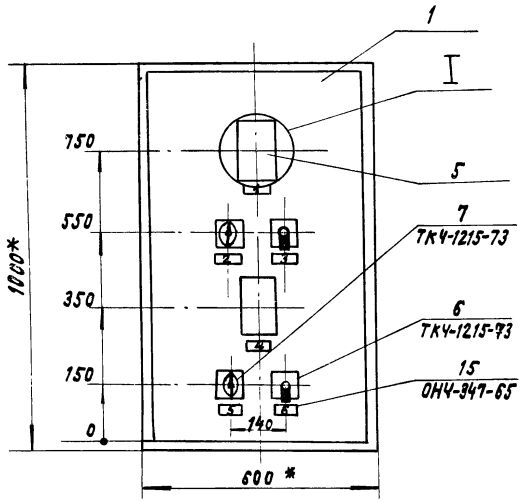

I
M1:5

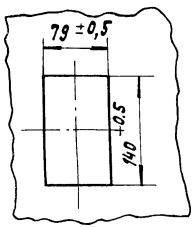

1. *Размеры для справок
2. Покрытие – вариант 2 ОСТ 36.13-76
3. Таблицы соединения и подключения выполнены на основании схем, приведенных на листах 4...8.
4. По данному чертежу изготовить щита

17349-15

12

Изм	Лист	№ докум.	Подпись	Дата	904-02-6 АОВ	Лист 12

Копировал. Кнош

Формат 12

Вид на внутренние плоскости (развернуто)

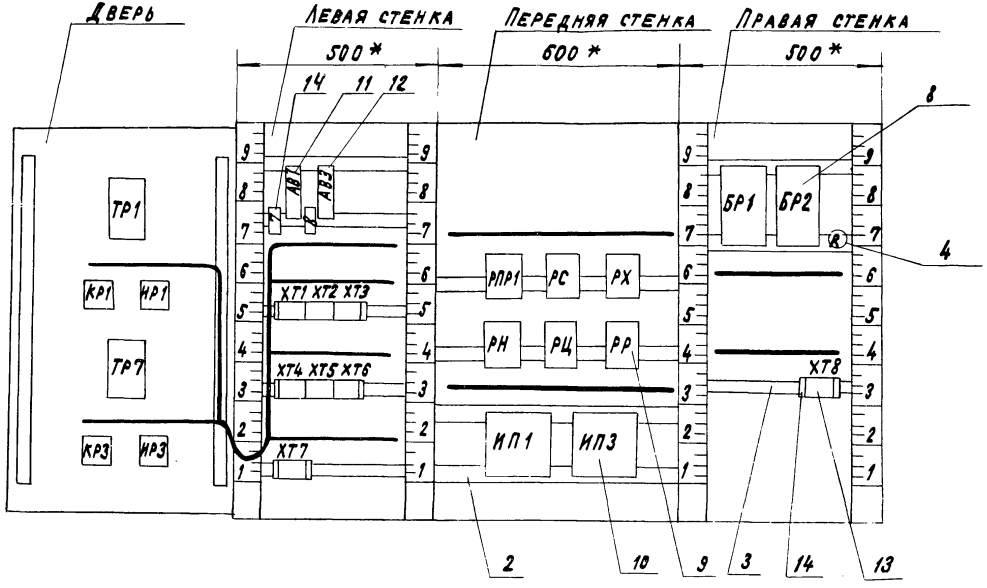

Поз. 11;12 Автоматический выключатель А63-МУ3

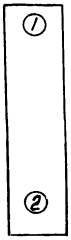

Поз. 10 Ступенчатый импульсный прерыватель СИП-01М

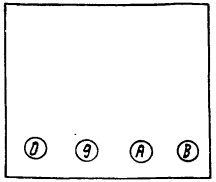

Поз. 6;7 Универсальные переключатели УП5311-А225 и УП5311-С225

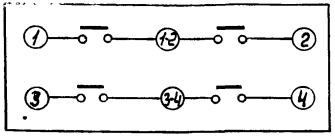

Поз. 4 Резистор ПЭВР-20

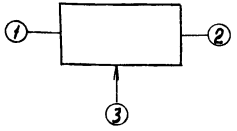

Поз. 8 Балансное реле БР-3

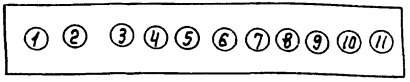

Таблица 1

Надписи в рамках

Продолжение таблицы 1

№ надписи	Надпись	К-во
	Рамка 66×26	
1	Температура "точки росы"	1
2	Регулирование тем-ры "Т.Р"	
	ручное - автоматическое	1
3	Температура "точки росы"	
	повысить - понизить	1
4	Температура в помещении	1
5	Регулирование тем-ры в помещении	
	Ручное - автоматическое	1
6	Температура в помещении	
	повысить - понизить	1
	Упор	
7	~220 В "точка росы"	1
8	~220 В. помещение	1

№ надписи	Надпись	К-во

Взам. инв. N | Подпись и дата | Инв. N подл.

Таблица 2

Соединения проводок

Проводник	Откуда идёт	Куда поступает	Данные провода	Примеч.
N	ХТ1/0	ХТ2/0		
		ХТ3/9		
		РПР1/18		
		РС/18		
		РХ/18	ПВ1х1	
		БР1/2		
		БР2/2		
		ХТ8/2		
		ХТ8/1		перемычка блока
		РР/18		
		РЦ/18		
		РЦ/13		П
		РЦ/5		П
		РН/18		
		РН/13		П
		РН/5		П
		ИП3/8	ПВ1х1	
		ИП1/8		
		ХТ6/0		
		ХТ4/1		
		ХТ7/8		
301	ХТ5/6	ХТ3/7		
		АВ1/2		

Продолжение таблицы 2

Проводник	Откуда идёт	Куда поступает	Данные провода	Примеч.
301	АВ1/2	РПР1/2		
		РПР1/6		П
		РПР1/8		П
		РПР1/10		П
		РС/2		
		РС/4		П
		РС/6		П
		РС/10		П
		РС/12		П
		РС/14		П
		РР/8		
		ХТ8/3		
303	ХТ8/4	РПР1/1		
		ХТ5/7	ПВ1х1	
		ХТ7/1		
306	ХТ8/9	РПР1/7		
		ХТ7/2		
314	ХТ8/0	РР/1		
307	ИП1/0	ИП1/А		П
		ХТ7/3		
309	ХТ1/6	РР/4		
		РР/7		П
		ХТ7/4		
310	ИП1/9	ХТ7/5		
315	РХ/12	РХ/14		П
		ХТ7/6		
		17349-15		15

Инв. № подл. | Подп. и дата | Взам. инв. №

Копировал Кра
Формат 12

Продолжение таблицы 2

Проводник	Откуда идёт	Куда поступает	Данные провода	Примеч.
319	ХТ8/5	РС/1		
		РПР1/9		
322	ХТ1/1	РПР1/17		
		РЦ/10		
		РР/9		
		РХ/15		
332	ХТ1/2	РЦ/1		
323	РС/7	РПР1/16		
333	РПР1/11	РР/2		
334	РР/3	РХ/6		
335	РС/8	РХ/7	ПВ1×1	
		РХ/5		П
337	РР/5	РХ/4		
338	РС/9	РС/5		П
		РЦ/2		
339	ХТ1/4	РЦ/3		
328	ХТ1/5	РЦ/6		
		РЦ/11		П
		РЦ/14		П
340	ХТ1/9	РЦ/7		
		РЦ/4		П
344	ХТ1/8	РЦ/15		
		РЦ/12		П

Продолжение табл. 2

Проводник	Откуда идёт	Куда поступает	Данные провода	Примеч.
345	ХТ1/7	ХТ3/5		
		РР/6		
361	ХТ2/1	БР2/9		
362	ХТ2/2	БР2/10		
363	ХТ2/3	БР2/11		
364	ХТ2/6	R/1		
365	ХТ2/4	БР1/9		
366	ХТ2/5	БР1/10		
367	R/3	R/2		
		БР1/11		П
346	РС/11	БР1/1	ПВ1×1	
347	БР1/3	РС/3		
		РН/16		
348	ХТ6/4	РН/10		
		БР1/5		
349	ХТ6/5	РН/1		
350	ХТ6/6	РН/17		
351	ХТ6/7	РН/6		
		РН/11		П
		РН/14		П
352	ХТ6/8	РН/4		
		РН/7		П
353	ХТ6/9	РН/15		
		РН/12		П
365	ХТ6/1	БР1/8		

17349-15

16

Инв. № подл. | Подпись и дата | Взам. инв. №

Продолжение таблицы 2

Проводник	Откуда идёт	Куда поступает	Данные провода	Примеч.
368	ХТ6/2	БР1/7		
367	ХТ6/3	БР1/6		
354	РС/13	БР2/1		
355	ХТ2/8	РС/15		
		БР2/3		
356	ХТ2/9	БР2/5		
369	ХТ3/2	БР2/7		
363	ХТ3/1	БР2/6		
361	ХТ3/3	БР2/8		
357	РПР1/3	РХ/13		
		РХ/10		П
358	ХТ3/6	РХ/11		
359	ХТ3/8	РХ/1	ПВ1×1	
101	АВ3/2	РПР1/12		
		РПР1/14		П
102	ХТ7/7	РПР1/13		
103	ХТ7/0	ИП3/А		П
		ИП3/0		
106	ХТ4/2	РПР1/15		
А	АВ1/1	АВ3/1		
104	ХТ7/9	ИП3/9	ПВ1×1	
Земля	ИП1/ ⏚	Рейка / ⏚		
Земля	ИП3/ ⏚	Рейка / ⏚	ПГВ1×1,5	
Земля	Рейка для установки аппарата / ⏚	Стойка / ⏚		

Продолжение таблицы 2

Проводник	Откуда идёт	Куда поступает	Данные провода	Примеч.
		Дверь		
N	ХТ1/0	ТР1/5		
		ТР7/5	ПМВГ1×0,75	
		ХТ7/8		
301	ХТ5/6	ИР1/3-4	ПМВГ1×0,75	
		ИР3/3-4	ПВ1×1	
303	ХТ7/1	ИР1/3	ПМВГ1×0,75	
		ИР3/3	ПВ1×1	
306	ХТ7/2	ИР1/1-2		
307	ХТ7/3	ИР1/2	ПМВГ×0,75	
		ТР1/16		
308	ИР1/1	КР1/1-2	ПВ1×1	
309	ХТ7/4	КР1/1		
		ТР1/22		
310	ХТ7/5	ТР1/13	ПМВГ1×0,75	
		ТР1/12		П
315	ХТ7/6	КР1/2		
		ТР1/21		
102	ХТ7/7	ИР3/1-2		
103	ХТ7/0	ИР3/2	ПМВГ1×0,75	
		ТР7/16		

17349-15

Продолжение таблицы 2

Проводник	Откуда идет	Куда поступает	Данные провода	Примеч.
104	ХТ7/9	ТР7/13	ПМВГ 1х0,75	
		ТР7/12		П
105	ИР3/1	КР3/1-2	ПВ1х1	
106	ХТ4/2	КР3/1		
		ТР7/22	ПМВГ 1х0,75	
107	ХТ4/3	КР3/2		
		ТР7/21		
201	ХТ5/1	ТР1/9		
а1	ХТ5/3	ТР1/20		
202	ХТ5/2	ТР1/29		
205	ХТ4/8	ТР7/9	НВ31х0,75	Измерительные цепи
а3	ХТ4/0	ТР7/20		
206	ХТ4/9	ТР7/29		
Земля	ТР1/ ⏚	Рейка/ ⏚		
Земля	ТР7/ ⏚	Рейка/ ⏚	ПГВ 1х1,5	
Земля	Рейка для установки аппарата/ ⏚	Стойка/ ⏚		

Таблица 3
подключения проводок

Продолжение табл. 3

Проводник	Контакт
	АВ1
А	1
301	2
301	2
	АВ3
А	1
101	2
	ХТ1
322	1
332	2
339	4
328	5
309	6
345	7
344	8
340	9
N	0
N	0
	ХТ2
361	1
362	2

Продолжение табл. 3

Проводник	Контакт
363	3
365	4
366	5
364	6
355	8
356	9
N	0
N	0
	ХТ3
363	1
369	2
361	3
345	5
358	6
301	7
301	7
359	8
N	9
N	9
	ХТ4
N	1
N	1

Продолжение табл. 3

Проводник	Контакт
106	2
106	2
107	3
205	8
206	9
а3	0
	ХТ5
201	1
202	2
а1	3
301	6
301	6
303	7
303	7
	ХТ6
365	1
368	2
367	3
348	4
349	5
350	6
351	7
352	8
353	9
N	0
N	0

Инв. № подл. | Подпись и дата | Взам. инв. №

17349-15

Продолжение табл. 3

Проводник	Контакт
	XT7
303	1
303	1
306	2
306	2
307	3
307	3
309	4
309	4
310	5
310	5
315	6
315	6
102	7
102	7
N	8
N	8
104	9
104	9
103	0
103	0
	РПР1
303	1
303	1

Продолжение табл. 3

Проводник	Контакт	
301	2	
301	2	П
357	3	
301	6	П
301	6	П
306	7	
306	7	
301	8	П
301	8	П
319	9	
301	10	П
301	10	
333	11	
323	16	
322	17	
322	17	
N	18	
N	18	
	РС	
319	1	
319	1	
301	2	
301	2	П

Продолжение табл. 3

Проводник	Контакт	
347	3	
347	3	
301	4	П
301	4	П
338	5	
338	5	П
301	6	П
301	6	П
323	7	
335	8	
338	9	П
301	10	П
301	10	П
346	11	
301	12	П
301	12	П
354	13	
301	14	П
301	14	
355	15	
355	15	
N	18	
N	18	

Продолжение табл. 3

Проводник	Контакт	
	РХ	
359	1	
337	4	
335	5	П
334	6	
335	7	П
335	7	
357	10	П
358	11	
315	12	П
357	13	П
357	13	
315	14	П
315	14	
322	15	
N	18	
N	18	
	РН	
349	1	
352	4	
352	4	П
N	5	
N	5	П

Продолжение табл. 3

Проводник	Контакт	
351	6	
351	6	П
352	7	П
348	10	
348	10	
351	11	П
351	11	П
353	12	П
N	13	П
N	13	П
351	14	П
353	15	П
353	15	
347	16	
350	17	
N	18	П
N	18	
	РЦ	
332	1	
338	2	
339	3	
340	4	П
N	5	
N	5	П

Продолжение табл. 3

Проводник	Контакт	
328	6	
328	6	П
340	7	П
340	7	
322	10	
322	10	
328	11	П
328	11	П
344	12	П
N	13	П
N	13	П
328	14	П
344	15	П
344	15	
N	18	П
N	18	
	РР	
314	1	
333	2	
334	3	
309	4	П
337	5	
345	6	

Инв. № подл. | Подпись и дата | Взам. инв. №

17349 - 15

19

Копировал Краун Формат 12

Продолжение табл. 3

Проводник	Контакт
309	7 П
309	7
301	8
301	8
322	9
322	9
N	18
N	18
	ИП1
307	A
307	A П
N	B
N	B
307	0 П
310	9
	ИП3
103	A
103	A П
N	B
N	B
103	0 П
104	9

Продолжение табл. 3

Проводник	Контакт
	R
364	1
367	2
367	2 П
367	3 П
	БР1
346	1
N	2
N	2
347	3
348	5
367	6
368	7
365	8
365	9
366	10
367	11
	БР2
354	1
N	2
N	2
355	3
356	5

Продолжение табл. 3

Проводник	Контакт
363	6
369	7
361	8
361	9
362	10
363	11
	XT8
N	1
N	1 П
N	2 П
N	2
301	3
303	4
319	5
306	9
314	0

Продолжение табл. 3

Проводник	Контакт
	Дверь
	TP1
N	5
N	5
201	9
310	12 П
310	13 П
310	13
307	16
a1	20
315	21
309	22
202	29
Земля	⏚
	KP1
309	1
309	1
308	1-2
315	2
315	2

Продолжение табл. 3

Проводник	Контакт
307	2
307	2
303	3
303	3
301	3-4
301	3-4
	TP7
N	5
N	5
205	9
104	12 П
104	13 П
104	13
103	16
a3	20
107	21
106	22
206	29
Земля	⏚
	KP3
106	1
106	1
105	1-2

Продолжение табл. 3

Проводник	Контакт
107	2
107	2
	ИР3
105	1
102	1-2
103	2
103	2
303	3
301	3-4

17349-15

20

Инв. № подл. | Подпись и дата | Взам. инв. №

Копировал Кравец Формат 12

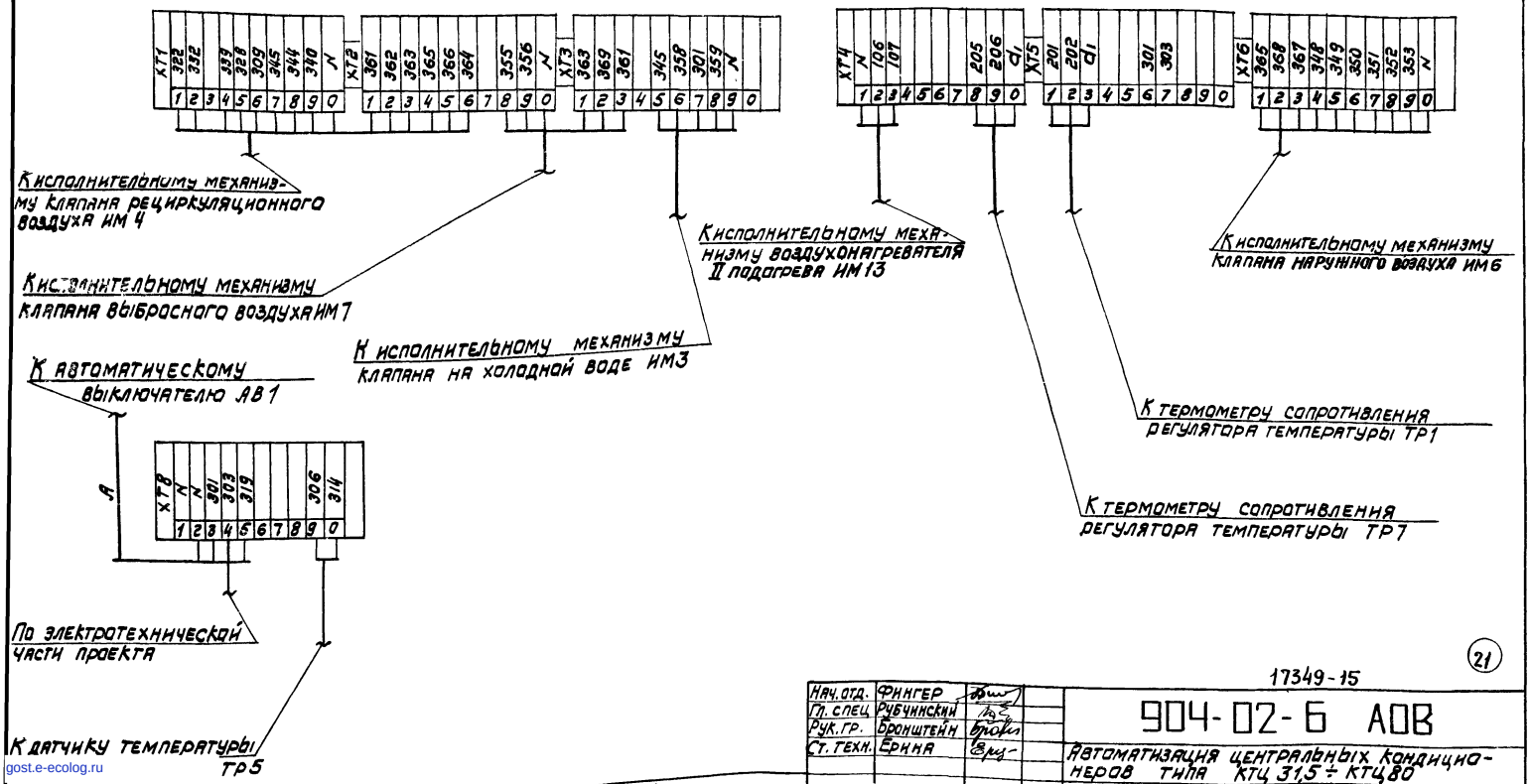

gost.e-ecolog.ru

21

17349-15

Нач.отд.	Фингер		904-02-6 АОВ
Гл.спец	Рубчинский		Автоматизация центральных кондиционеров типа КТЦ 31,5 ÷ КТЦ 80
Рук.гр.	Бронштейн		
Ст.техн.	Ерина		

Привязан

Инв. №

Стадия	Лист	Листов
Р	28	

Схема подключения

Госстрой СССР САНТЕХПРОЕКТ г. Москва

Формат 1Е