ТИПОВЫЕ ПРОЕКТНЫЕ РЕШЕНИЯ
/МАТЕРИАЛЫ ДЛЯ ПРОЕКТИРОВАНИЯ/
904-02-6

АВТОМАТИЗАЦИЯ, УПРАВЛЕНИЕ И СИЛОВОЕ ЭЛЕКТРООБОРУДОВАНИЕ ЦЕНТРАЛЬНЫХ КОНДИЦИОНЕРОВ ТИПА КТЦ31,5÷КТЦ80

Автоматизация

АЛЬБОМ VI
ЧАСТЬ 2

КОНДИЦИОНЕР ПРЯМОТОЧНЫЙ
С ДВУМЯ СЕКЦИЯМИ ВОЗДУХОНАГРЕВАТЕЛЯ ПЕРВОГО ПОДОГРЕВА
И ЧЕТЫРЬМЯ ДОВОДЧИКАМИ

ПНЕВМАТИЧЕСКАЯ СИСТЕМА РЕГУЛИРОВАНИЯ

КФ ЦИТП инв. № 17349-14

				привязан
инв №				

gost.e-ecolog.ru

ЦЕНТРАЛЬНЫЙ ИНСТИТУТ ТИПОВОГО ПРОЕКТИРОВАНИЯ
ГОССТРОЯ СССР
КИЕВСКИЙ ФИЛИАЛ
г.Киев-57, ул Эжена Потье, № 12

1032
Заказ № 2416 инв № 17349-14 тираж 1500

Сдано в печать 23.4. 1976 г. цена 0.80

ТИПОВЫЕ ПРОЕКТНЫЕ РЕШЕНИЯ
/МАТЕРИАЛЫ ДЛЯ ПРОЕКТИРОВАНИЯ/
904-02-6

АВТОМАТИЗАЦИЯ, УПРАВЛЕНИЕ И СИЛОВОЕ ЭЛЕКТРООБОРУДОВАНИЕ ЦЕНТРАЛЬНЫХ КОНДИЦИОНЕРОВ ТИПА КТЦ 31,5÷КТЦ 80

АВТОМАТИЗАЦИЯ

АЛЬБОМ VI
ЧАСТЬ 2

КОНДИЦИОНЕР ПРЯМОТОЧНЫЙ
С ДВУМЯ СЕКЦИЯМИ ВОЗДУХОНАГРЕВАТЕЛЯ ПЕРВОГО ПОДОГРЕВА
И ЧЕТЫРЬМЯ ДОВОДЧИКАМИ

ПНЕВМАТИЧЕСКАЯ СИСТЕМА РЕГУЛИРОВАНИЯ

УТВЕРЖДЕНЫ
и введены в действие
с 15 августа 1981г
Главпромстройпроектом Госстроя СССР
приказ № 47 от 6 августа 1981 г.

РАЗРАБОТАНЫ
Государственным проектным институтом
"Сантехпроект"
главный инженер института Ю.И. Шиллер
главный инженер проекта В.И. Фингер

Кф ЦИТП инв № 17349-14

				привязан
инв №				

Ведомость примененных и ссылочных документов

Обозначение	Наименование	Примечание
ОСТ 36.13-76	Щиты и пульты систем автоматизации технологических процессов. Общие технические условия	
ГОСТ 2.721-74	ЕСКД. Обозначения условные графические в схемах. Обозначения общего применения.	
ГОСТ 2.755-74	ЕСКД. Обозначения условные графические в схемах. Устройства коммутационные и контактные соединения.	
ГОСТ 2.780-68	ЕСКД. Обозначения условные графические. Элементы гидравлических и пневматических сетей.	
ГОСТ 2.782-68	ЕСКД. Обозначения условные графические. Насосы и двигатели гидравлические и пневматические	

Ведомость чертежей основного комплекта

Формат	Лист	Наименование	Примечание
	1	Общие данные	
	2; 3	Схема функциональная	
	4...7	Схема пневматическая принципиальная регулирования	
	8...19	Статив 6.1. Общий вид	
	20...24	Статив 6.2. Общий вид	
	25	Схема подключения	

17349-14 2

Привязан.

Инв. №

Нач. отд.	Фингер	
Гл. спец.	Рубчинский	
Рук. гр.	Бронштейн	

904-02-6 АОВ

Автоматизация центральных кондиционеров типа КТЦ31,5 ÷ КТЦ80

Стадия	Лист	Листов
Р	1	25

Общие данные

Госстрой СССР САНТЕХПРОЕКТ г. Москва

Копировал

Формат А3

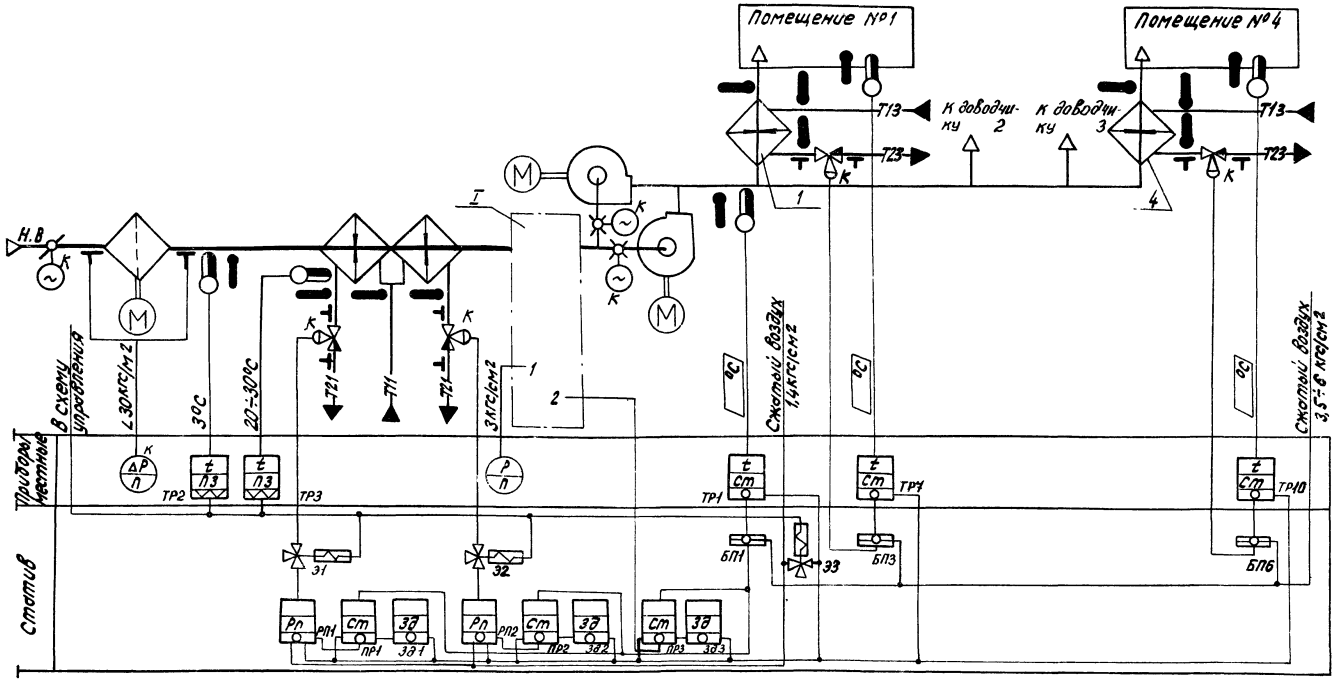

17349-14 3

Нач.отд.	Фингер	
Гл.спец.	Рубчинский	
Рук.гр.	Бронштейн	
Техник	Кобзева	

904-02-6 АОВ

Автоматизация центральных кондиционеров типа КТЦ31,5÷КТЦ80

Стадия	Лист	Листов
Р	2	

Схема функциональная (начало)

Госстрой СССР САНТЕХПРОЕКТ г.Москва

Обозначение (№№) систем

без резервного вентилятора	
с резервным вентилятором	

Привязан

Инв №

Копировала: Краилина

Формат 12

I

Вариант

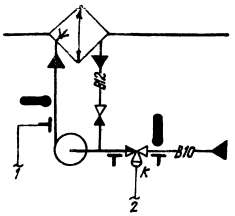

I

Вариант

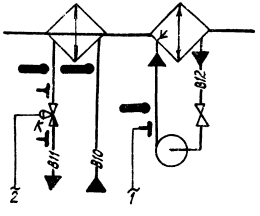

При привязке проекта дать пояснения для каких систем используется тот или иной вариант. Если один из вариантов не используется, то его вычеркнуть

⊥ отборное устройство давления для пневбового манометра

Предусматривается:

1) Регулирование температуры „точки росы" изменением:
— теплопроизводительности воздухонагревателя I подогрева в холодный период года;
— холодопроизводительности камеры орошения или воздухоохладителя в теплый период года;
2) автоматический прогрев воздухонагревателя I подогрева перед включением приточного вентилятора;
3) автоматическое подключение схемы регулирования при включении приточного вентилятора;
4) защита воздухонагревателя I подогрева от замерзания;
5) последовательная работа регулирующих клапанов на теплоносителе воздухонагревателя I подогрева на холодной воде.
6) регулирование температуры воздуха в помещениях изменением теплопроизводительности доводчиков

1. Схема автоматизации доводчиков 2 и 3 аналогична схеме автоматизации доводчиков 1 и 4.
2. Приборы и исполнительные механизмы, у которых проставлена буква „К", поставляются комплектно с сантехническим оборудованием и регулирующими клапанами.

17349-14 4

Нач.отд.	Фингер		
Гл.спец.	Рубчинский		
Рук.гр.	Бронштейн		
Черт-конт.	Антонов		

904-02-6 АОВ

Автоматизация центральных кондиционеров типа КТЦ 31,5 ÷ КТЦ 80

Стадия	Лист	Листов
Р	3	

Схема функциональная (окончание)

Госстрой СССР САНТЕХПРОЕКТ г. Москва

Привязан

Инв. №

Копировала: Крылина Формат 12

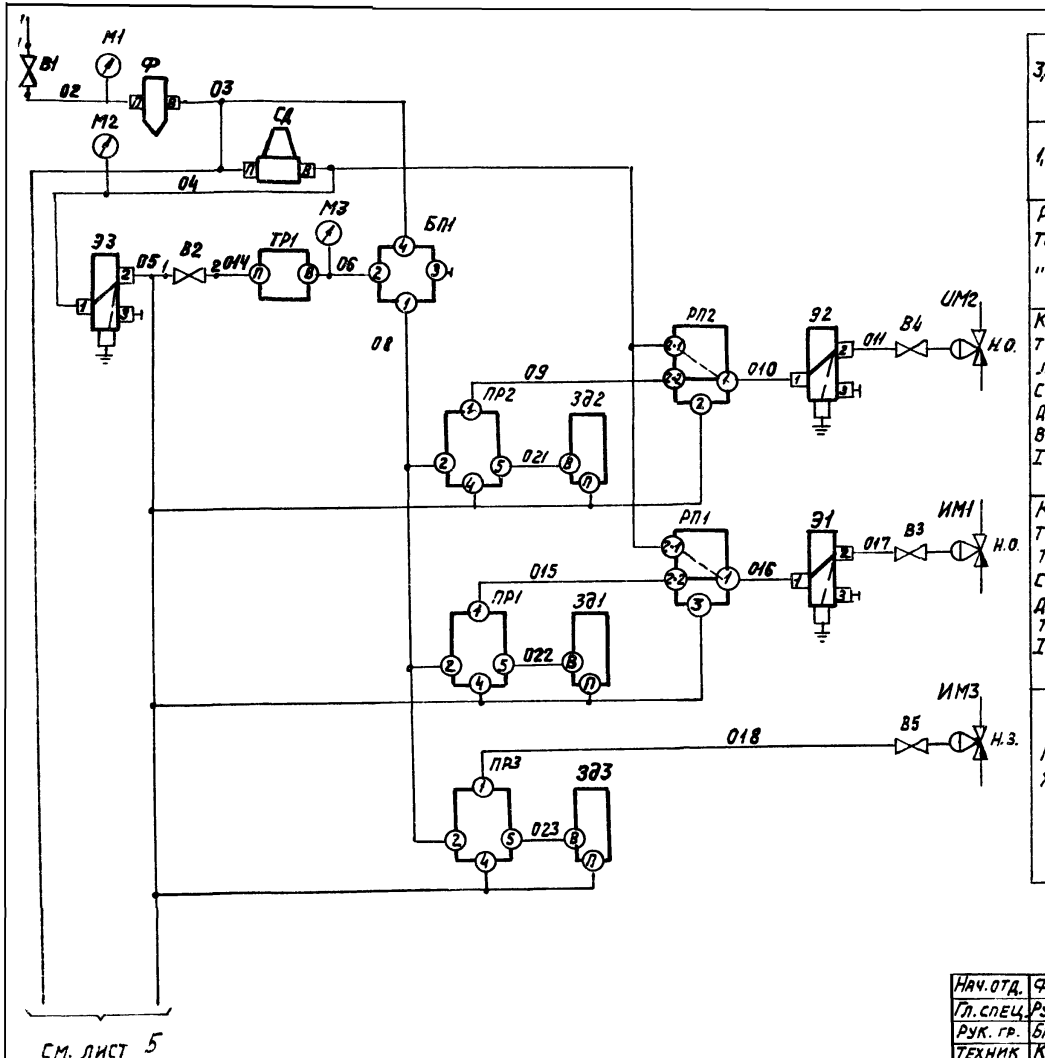

См. лист 5

Графики изменения давления

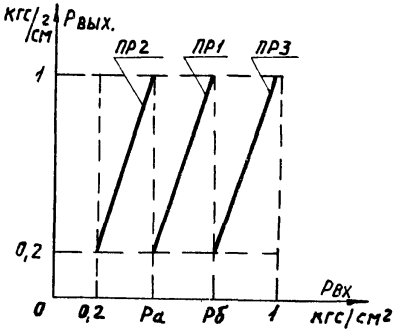

Настройка приборов

Уравнение прибора	$P_{вых}=K(P_{вх}-P_з)+P_о$			Примечание
Обозначение прибора	Настройка			Значения Ра и Рб выбираются при наладке
	K	$P_з$	$P_о$	
ПР1	$\frac{0,8}{P_б-P_а}$	$\frac{P_б+P_а}{2}$	0,6	
ПР2	$\frac{0,8}{P_а-0,2}$	$\frac{P_а+0,2}{2}$	0,6	
ПР3	$\frac{0,8}{1-P_б}$	$\frac{1+P_б}{2}$	0,6	

17349-14 5

Нач. отд.	Фингер	
Гл. спец.	Рубчинский	
Рук. гр.	Бронштейн	
Техник	Кобзева	

Привязан

Инв. №

904-02-6 АОВ

Автоматизация центральных кондиционеров типа КТЦ 31,5 ÷ КТЦ 80

Стадия	Лист	Листов
Р	4	

Схема пневматическая принципиальная регулирования (начало)

Госстрой СССР САНТЕХПРОЕКТ г. Москва

Копировал: Вашанов

См. лист 4

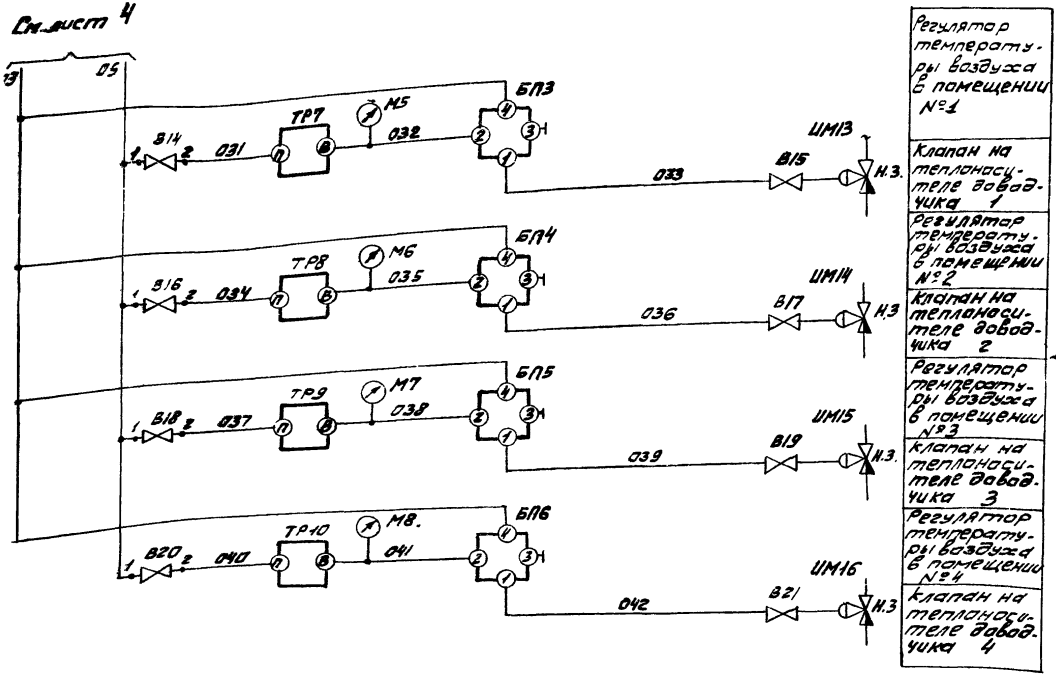

Регулятор температуры воздуха в помещении №1
Клапан на теплоносителе водоподогревателя 1
Регулятор температуры воздуха в помещении №2
Клапан на теплоносителе водоподогревателя 2
Регулятор температуры воздуха в помещении №3
Клапан на теплоносителе водоподогревателя 3
Регулятор температуры воздуха в помещении №4
Клапан на теплоносителе водоподогревателя 4

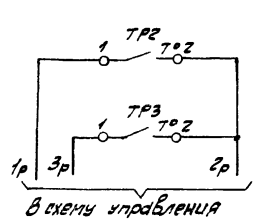

Диаграммы замыкания контактов

Датчик температуры ТР2 Датчик температуры ТР3

ТУДЭ-1-2

Обозначение цепи	Температура воздуха перед воздухонагревателем
	-30°С +3°С +40°С
1-2	

ТУДЭ-4

Обозначение цепи	Температура обратного теплоносителя
	0°С +20÷30°С +250°С
1-2	

Нач. отд.	Фингер	
Гл. спец.	Рубчинский	
Рук. гр.	Бронштейн	
Техник	Кабзева	

Привязан

17349-14 6

904-02-6 АОВ

Автоматизация центральных кондиционеров типа КТЦ 31,5 ÷ КТЦ 80

Стадия	Лист	Листов
Р	5	

Схема пневматическая принципиальная регулирования (продолжение)

Госстрой СССР САНТЕХПРОЕКТ

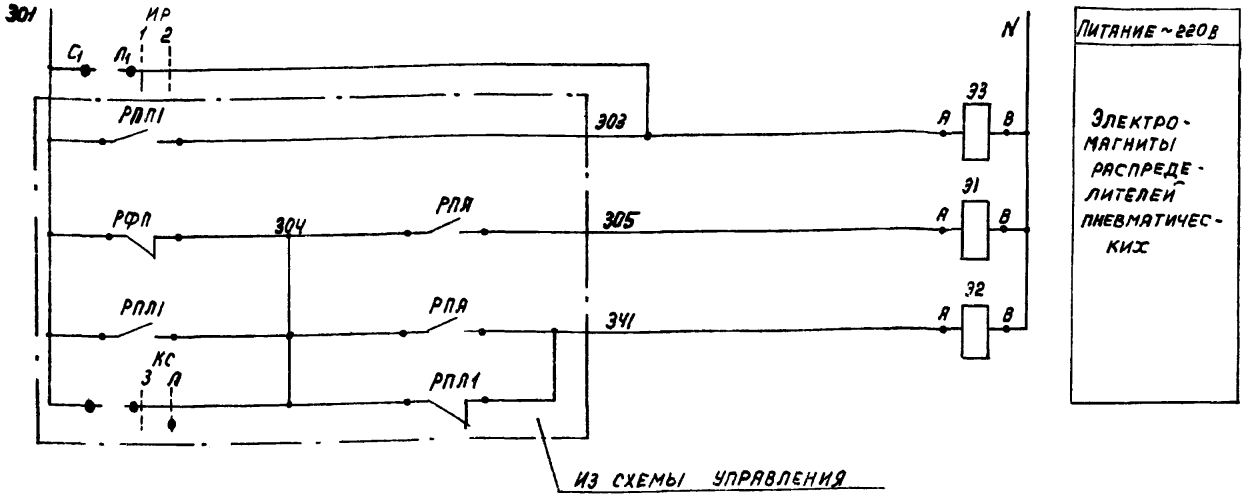

Питание ~ 220 В
Электромагниты распределителей пневматических

Диаграмма замыкания контактов

Избиратель регулирования ИР

ВПКМ2-10			
№ пакета	Соединение контактов	Ручное	Автоматическое
		1	2
I	C_1-Л1	X	—
II	C_2-Л2	X	—

* Не используется

Обозначение штуцеров

БП1; БП3	1 - выход
БП4... БП6	2 - от прибора
	3 - к прибору
	Ч - питание
ТР1; ТР 7;	Л - питание
ТР8... ТР10	в - выход.
Зд1... Зд3; Ф; СД	
Э1... Э3	1 - питание
	2;3 - выход
РП1; РП2; ПР1... ПР3	- по инструкции завода - изготовителя

Соединение штуцеров

——— При наличии управляющего сигнала

– – – При отсутствии управляющего сигнала

⏚ Выброс в атмосферу

⊣ Заглушка

17349-14

7

Нач. отд.	Фингер	
Гл. спец.	Рубчинский	
Рук. гр.	Бронштейн	

904-02-6 АОВ

Автоматизация центральных кондиционеров типа КТЦ 31,5 ÷ КТЦ 80

Стадия	Лист	Листов
Р	6	

Схема пневматическая принципиальная регулирования (продолжение)

Госстрой СССР САНТЕХПРОЕКТ г. Москва

Привязан

Инв. №

Копировал

Формат А2

Позиционное обозначение	Наименование	Кол	Примечание
	15Б3РК; Ду15 ГОСТ 9086-74	1	
В2; В14;	Вентиль диафрагмовый ВПД-4;		
В6, В18, В20	Ду4, ТУ 26-07.1085-74	5	
ИР	Пакетный выключатель		
	ВПКМ2-10~2208;10А; ОСТ16.0526.001-77	1	
	По месту		
ТР1	Устройство терморегулирующее		
	пневматическое ТУДП-М-1		прямого
	ТУ 25-02.1297-74	1	действия
ТР2	Устройство терморегулирующее		
	электрическое ТУДЭ-1-2 ТУ25-02.1074-75	1	контакт н.о.
ТР3	Устройство терморегулирующее		
	электрическое ТУДЭ-4 ТУ25-02.1074-75	1	контакт н.о.
ТР7...ТР10	Регулятор температуры пневма-		
	тический типа РТБП-0-3		обратного
	ТУ25-02.340-75	4	действия
ИМ1; ИМ2	Мембранный исполнительный		комплектно с
	механизм ГОСТ 9887-70	2	клапаном н.о.
ИМ3;	Мембранный исполнительный		комплектно с
ИМ13...ИМ16	механизм ГОСТ 9887-70	5	клапаном н.з.;
В3...В5; В15	Вентиль диафрагмовый ВПД-4;		
В17, В19, В21	Ду4 ТУ26-07.1085-74	7	

Позиционное обозначение	Наименование	Кол.	Примечание
	Статив		
ПР1...ПР3	Устройство регулирующее пневматическое		
	пропорциональное ПР2.8 ТУ25-02.010781-78	3	
ЗД1...ЗД3	Задатчик управления мощный		
	ПЗД.4 ТУ25-02.380570-76	3	
СД	Стабилизатор давления воздуха		
	СДВ 6 ТУ25-02.280.656-76	1	
Э1...Э3	Распределитель пневматический		
	3х ходовой 22кч 80 1бк		
	ТУ26-07.034-76	3	
Ф	Фильтр воздуха ФВ6-02		
	ТУ25-02.28 0.666-76	1	
БП1	Байпасная панель дистанционно-		
БП3...БП6	го управления БПДУ-А		
	ТУ25-04.2712-75	5	
РП1; РП2	Реле переключения ПП2.5		
	ТУ25-03.1369-72	2	
	Манометры МТ-2 ТУ 25-02.72-75		
М1	Шкала 0÷10 кгс/см²	1	
М2; М3; М5...М8	Шкала 0÷2,5 кгс/см²	6	
В1	Вентиль запорный муфтовый		

17349-17 8

Нач. отд	Фингер	
Гл. спец.	Рубчинский	
Рук. гр.	Бронштейн	

Привязан

Инв. №

Копировал:

904-02-6 АОВ

Автоматизация центральных кондиционеров типа КТЦ 31,5 ÷ КТЦ 80

Стадия	Лист	Листов
Р	7	

Схема пневматическая принципиальная регулирования (окончание)

Госстрой СССР САНТЕХПРОЕКТ г. Москва

Формат 12

Поз.	Обозначение	Наименование	К-во	Прим.
		Стандартные изделия		
1		Стойка статива		
		СП-1000 У4 IP00 ОСТ 36.13-76	1	
2		Вентиль запорный муфтовый		
		1563 рк, Ду15 ГОСТ 9086-74	1	
3		Рейка Р8 ТК3-101-77	7	УП ТМ3-1-77
4		Уголок перфорированный		
		УП60х40; ℓ=1000 мм ТК4-2222-74	2	
		Прочие изделия		
5		Устройство регулирующее		
		пневматическое пропорциональное		
		ПР2.8 ТУ25-02.010781-78		
		Соединительные трубки		
		пластмассовые Ф6х1	3	УП ТМ3-17-77

Привязан

Инв. №

Нач. отд.	Фингер	
Гл. спец.	Рубчинский	
Рук. гр.	Бронштейн	
Ст. инж.	Никифорова	

904-02-6 АОВ

Автоматизация центральных кондиционеров типа КТЦ 31,5÷КТЦ 80

Стадия	Лист	Листов
Р	8	

Статив С6-1
Общий вид.

Госстрой СССР
САНТЕХПРОЕКТ
г. Москва

Инв. № подл. | Подпись и дата | Взам. инв. №

Поз.	Обозначение	Наименование	К-во	Прим
6		Задатчик управления		
		мощный П23Д.4		
		ТУ25-02.380570-76	3	
7		Реле переключения		
		ПП2.5 ТУ25-03.1369-72		
		Соединительные трубки		
		пластмассовые Ф6х1	2	УП ТМ3-17-77
8		Байпасная панель дистанционного управления БПДУ-А		
		ТУ25-04.2712-75	5	
9		Стабилизатор давления воздуха СДВ6		
		ТУ25-02.280.656-76	1	
10		Фильтр воздуха ФВ6-02		
		ТУ25-02.280.666-76	1	
		Манометры МТ-2 ТУ25-0272-75		
11		Шкала 0÷10 кгс/см²	1	
12		Шкала 0÷2,5 кгс/см²	6	
13		Вентиль диафрагмовый		
		ВПД-4; Ду4 ТУ26-07.1085-74	5	
14		Рамка 66х267 ТУ36.1130-74	5	ВН4-347-6
15		Соединитель переборочный		
		ПСП8х8 ТУ36.1124-74	7	
16		Соединитель переборочный		
		ПСП 8х6 ТУ36.1124-74	15	
17		Соединитель ввертный		
		ПСВ8х К 1/4" ТУ36.1124-74	10	
18		Соединитель ввертный		
		ПСВ8х Труб 1/2" ТУ36.1124-74	1	

17349-14

9

Изм.	Лист	№ докум.	Подп.	Дата

904-02-6 АОВ

Лист 9

Копировал

Формат 12

Поз	Обозначение	Наименование	Кол.	Прим
19		Соединитель тройниковый		
		ПСТП6 ТУ36. 1124-74	5	
20		Соединитель тройниковый		
		ПСТП8 ТУ36. 1124 -74	2	
21		Соединитель тройниковый		
		ПСТ8 ТУ36. 1124-74	12	
22		Соединитель тройниковый		
		ПСТ6 ТУ36. 1124.-74	9	
23		Наконечник 8 ТУ36. 1121-75	9	
24		Наконечник 6 ТУ36. 1121-75	10	
25		Шайба 8 ТУ36. 1121-75	9	
26		Шайба 6 ТУ36. 1121-75	10	
27		Панель 895 х 280 х 2		
		Материал: $\frac{6\text{-ПН-20 ГОСТ 7390-74}}{3\text{-II-Н10 ГОСТ 16523-70}}$	1	
		Материалы		
28		Труба ПНП 6 х 1 ТУ6-05.1759-76	40м	
29		Труба ПНП 8 х 1,6 ТУ6-05.1759-76	25м	

Таблица 1

Надписи в рамках

Продолжение таблицы 1

№ надписи	Надпись	Кол	№ надписи	Надпись	К
	Рамка 66 х 26				
1	Температура				
	„точки росы"	1			
2	Температура в				
	помещении №1	1			
3	Температура в				
	помещении №2	1			
4	Температура в				
	помещении №3	1			
5	Температура в				
	помещении №4	1			

Инв. № подл. | Подпись и дата | Взам. инв. №

Копировал:

Формат А3

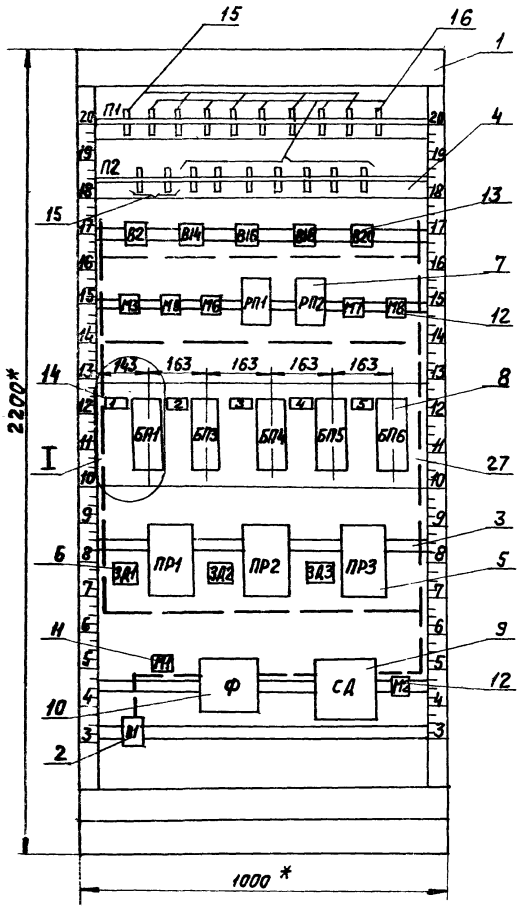

I

М1:5

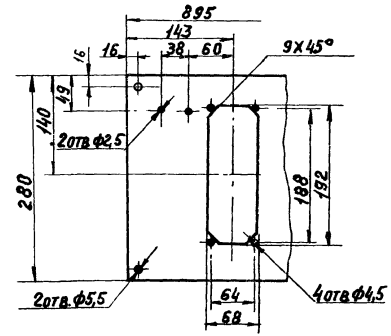

1* Размеры для справок
2. Покрытие – вариант 2 ост 36.13-76
3. Таблицы соединения и подключения выполнены на основании схем, приведенных на листах 4...7

Поз. 8 Байпасная панель дистанционного управления БПДУ-А

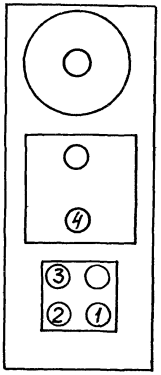

Поз. 6 Задатчик управления мощный П23Д.4

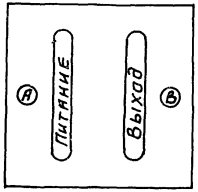

Поз. 9 Стабилизатор давления воздуха СДВ6

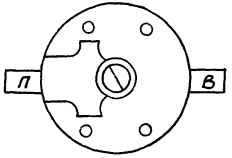

Поз. 10 Фильтр воздуха ФВ6-02

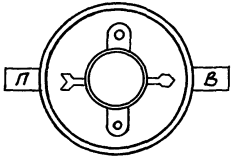

ТАБЛИЦА 2

Соединения проводок

Проводник	Откуда идет	Куда поступает	Данные провода	Примечание
02	В1/2	М1/1		Тр
	М1/1	Ф/П		
03	Ф/В	СД/П		Тр
	СД/П	БП6/4		Тр
	БП6/4	БП5/4		Тр
	БП5/4	БП4/4		Тр
	БП4/4	БП3/4		Тр
	БП3/4	БП1/4		
			Труба	
04	П2/1	РП1/2-1	ПНП 8х1,6	Тр
	РП1/2-1	РП2/2-1		Тр
	РП2/2-1	М2/1		Тр
	М2/1	СД/В		
05	П2/2	В2/1		Тр
	В2/1	В14/1		Тр
	В14/1	В16/1		Тр
	В16/1	В18/1		Тр
	В18/1	В20/1		Тр
	В20/1	РП2/3		Тр
	РП2/3	РП1/3		Тр
	РП1/3	ЗД1/П		Тр
	ЗД1/П	ПР1/4	Труба	Тр
	ПР1/4	ЗД2/П	ПНП 6х1	Тр
	ЗД2/П	ПР2/4		Тр
	ПР2/4	ЗД3/П		Тр
	ЗД3/П	ПР3/4		

Продолжение таблицы 2

Проводник	Откуда идет	Куда поступает	Данные провода	Примечание
06	П1/2	М3/1		Тр.
	М3/1	БП1/2		
08	БП1/1	ПР1/2		Тр
	ПР1/2	ПР2/2		Тр
	ПР2/2	ПР3/2	Труба	
			ПНП 6х1	
09	РП2/2-2	ПР2/1		
010	П2/3	РП2/1		
014	П1/1	В2/2	Труба ПНП 8х1,6	
015	РП1/2-2	ПР1/1		
			Труба	
016	П2/4	РП1/1	ПНП 6х1	
018	П2/5	ПР3/1		
021	ЗД2/В	ПР2/5	Труба	
			ПНП 6х1	
022	ЗД1/В	ПР1/5		
023	ЗД3/В	ПР3/5		
		17349 14		13

Инв. № подл. | Подпись и дата | Взам. инв. №

Копировал

Продолжение табл. 2

Проводник	Откуда идет	Куда поступает	Данные провода	Прим
031	П1/3	В14/2	Труба ПНП 8х1,6	
032	П1/4	М5/1	Труба	Тр
	М5/1	БП3/2	ПНП 6х1	
033	П2/6	БП3/1		
034	П1/5	В16/2	Труба ПНП 8х1,6	
035	П1/6	М6/1		Тр
	М6/1	БП4/2	Труба	
			ПНП 6х1	
036	П2/7	БП4/1		
037	П1/7	В18/2	Труба ПНП 8х1,6	
038	П1/8	М7/1		Тр
	М7/1	БП5/2	Труба	
			ПНП 6х1	
039	П2/8	БП5/1		
040	П1/9	В20/2	Труба ПНП 8х1,6	
041	П1/10	М8/1		Тр
	М8/1	БП6/2	Труба	
			ПНП 6х1	
042	П2/9	БП6/1		

Инв. № подл. | Подпись и дата | Взам. инв. №

Таблица 3

Подключения проводок

Проводник	Контакт
	П1
014	1
06	2
031	3
032	4
034	5
035	6
037	7
038	8
040	9
041	10
	П2
04	1
05	2
010	3
016	4
018	5
033	6
036	7

Продолжение табл. 3

Проводник	Контакт
039	8
042	9
	В14
05	1
031	2
	В16
05	1
034	2
	В18
05	1
037	2
	17349 14

Продолжение табл. 3

Проводник	Контакт
	В20
05	1
040	2
	М3
06	1
	М5
032	1
	М6
035	1
	РП1
016	1
04	2-1
015	2-2
05	3
	14

Копировал

Формат А2

Продолжение табл.3

Проводник	Контакт
	РП2
010	1
04	2-1
09	2-2
05	3
	М7
038	1
	М8
041	1
	БП1
08	1
06	2
Заглушка	3
03	4
	БП3
033	1
032	2
Заглушка	3
03	4

Продолжение табл.3

Проводник	Контакт
	БП4
036	1
035	2
Заглушка	3
03	4
	БП5
039	1
038	2
Заглушка	3
03	4
	БП6
042	1
041	2
Заглушка	3
03	4
	ЭД1
05	П
022	В

Продолжение табл.3

Проводник	Контакт
	ПР1
015	1
08	2
05	4
022	5
	ЭД2
05	П
021	В
	ПР2
09	1
08	2
05	4
021	5
	ЭД3
05	П
023	В
	ПР3
018	1
08	2

Продолжение табл.3

Проводник	Контакт
05	4
023	5
	М1
02	1
	Ф
02	П
03	В
	СД
03	П
04	В
	М2
04	1
	В1
02	2

Продолжение табл.3

Проводник	Контакт

	Обозначение	Наименование	К-во	Прим.
		Стандартные изделия		
1		Стойка статива		
		СП-600 УЧ. УР00	1	
		ОСТ 36.13-76		
2		Рейка РЧ ТК3-101-77	5	У6 ТМ3-1-77
3		Пакетный выключатель		
		ВПКМ2-10. ОСТ 16.0526 001-77	1	
4		Уголок перфорированный		
		УП60×40 ℓ=600мм ТК4-2222-74	1	
		Прочие изделия		
5		Распределитель пневматический		
		3× ходовой 22К4 80Б6К		
		ТУ26-07.034-76	3	
6		Коробка соединительная		
		КСК-16 ТУ36.1753-75	1	

Поз	Обозначение	Наименование	К-во	Прим.
7		Соединитель переборочный		
		ПСП8×[illegible] ТУ36.1124-74	6	
8		Соединитель ввертный		
		ПСВ8× труб 1/2" ТУ36.1124-74	6	
		Материалы		
9		Труба ПНП8×1,6 ТУ6-05.1759-76	8м	
10		Провод ПВ1×1,0 ГОСТ 6323-79	7м	
11		Провод ПГВ1×1,5 ГОСТ 6323-79	1м	
12		Металлорукав Р3-Ц-Х-Ш10		
		ТУ22-3988-77	4м	

Привязан:

Инв.№

Взам. инв. №

Подпись и дата

Инв.№ подл.

Гл.отд.	Фингер	
Спец.	Рубчинский	
К.гр.	Бронштейн	
Инж.	Никифорова	

904-02-6 АОВ

Автоматизация центральных кондиционеров типа КТЦ,31,5 ÷ КТЦ,80

Стадия	Лист	Листов
Р	20	

Статив С6.2
Общий вид

Госстрой СССР
САНТЕХПРОЕКТ
г. Москва

17349-14

Изм.	Лист	N докум.	Подп.	Дата

904-02-6 АОВ

Лист 21

Копировал:

Формат 12

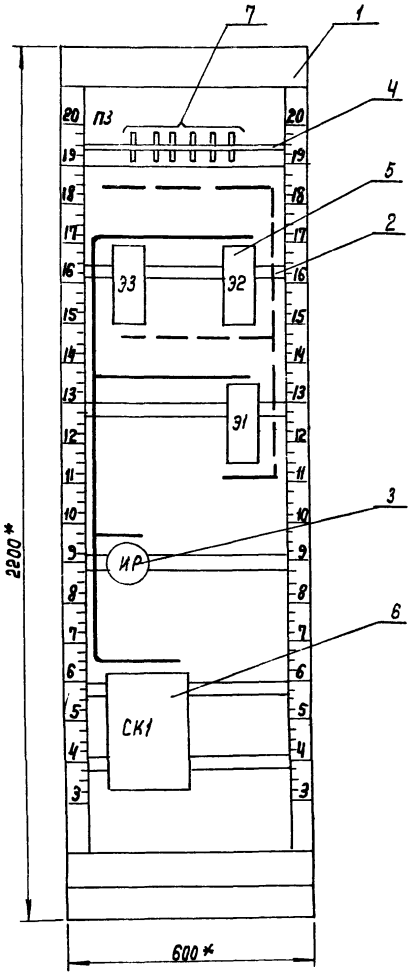

Поз. 5 Распределитель пневматический 3х ходовой 22 кч 801дк

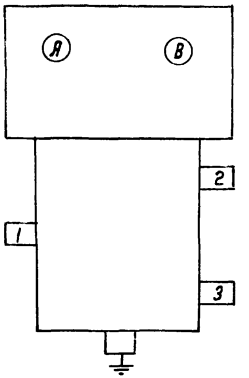

1* Размеры для справок
2. Покрытие-вариант 2 ОСТ 36.13.76
3 Таблицы соединения и подключения выполнены на основании схем, приведенных на листах 4...7.

17349-14

Изм	Лист	N докум.	Подп.	Дата	904-02-6 АОВ	Лист 22

Копировал: [illegible]

Формат 12

Таблица 1

Соединения проводок

Проводник	Откуда идет	Куда поступает	Данные провода	Примечания
N	СК1/2	СК1/4		П
	СК1/4	СК1/5		П
N	СК1/2	Э1/В	ПВ1×1	
N	СК1/4	Э2/В		
N	СК1/5	Э3/В		
301	СК1/8	ИР/С1		
303	СК1/6	СК1/7		П
303	СК1/6	Э3/А	ПВ1×1	
303	СК1/7	ИР/Л1		
305	СК1/1	Э1/А		
341	СК1/3	Э2/А		
2р	СК1/12	СК1/13		П
Чр	СК1/15	СК1/16	ПВ1×1	П
Земля	Э1 / ⏚	рейка / ⏚		
Земля	Э2 / ⏚	рейка / ⏚		
Земля	Э3 / ⏚	рейка / ⏚	ПГВ1×1,5	
Земля	СК1 / ⏚	рейка / ⏚		
Земля	Рейка для установки	Стойка / ⏚		
	аппаратов / ⏚			
04	П3/1	Э3/1		
05	П3/2	Э3/2	Труба	
010	П3/3	Э2/1	ПНП8×1,6	
011	П3/4	Э2/2		
016	П3/5	Э1/1		
017	П3/6	Э1/2		

Таблица 2

Подключения проводок

Проводник	Контакт
	Э3
303	А
N	В
Земля	⏚
	Э2
341	А
N	В
Земля	⏚
	Э1
305	А
N	В
Земля	⏚
	ИР
301	С1
303	Л1
	СК1
305	1
N	2
N	2 П
341	3
N	4
N	4 П
N	4 П
N	5 П
N	5

Продолжение табл. 2

Проводник	Контакт
303	6
303	6 П
303	7 П
303	7
301	8
2р	12 П
2р	13 П
Чр	15 П
Чр	16 П
Земля	⏚

Продолжение табл. 2

Проводник	Контакт
	П3
04	1
05	2
010	3
011	4
016	5
017	6
	Э3
04	1
05	2
Заглушка	3
	Э2
010	1
011	2
Заглушка	3
	Э1
016	1
017	2
Заглушка	3

Инв. N подл. | Подпись и дата | Взам. инв. N

Копировал

Формат А2

Статив С6.2

К датчику температуры воздуха перед воздухонагревателем I подогрева ТР2

К датчику температуры обратного теплоносителя воздухонагревателя I подогрева

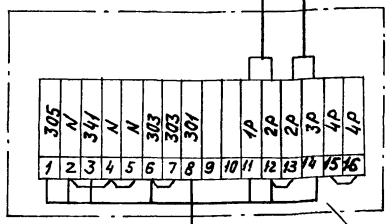

СК1

По электротехнической части проекта

Статив С6.1

П1

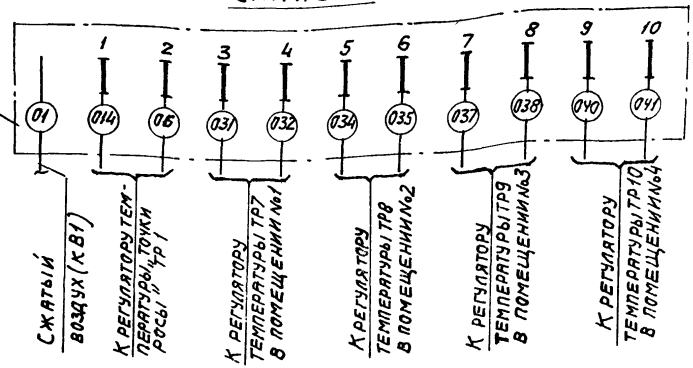

П2

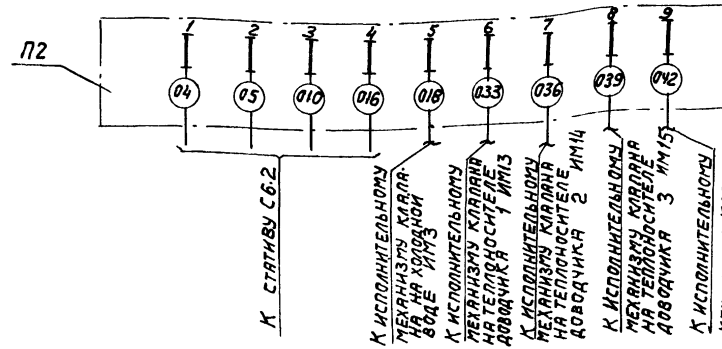

П3

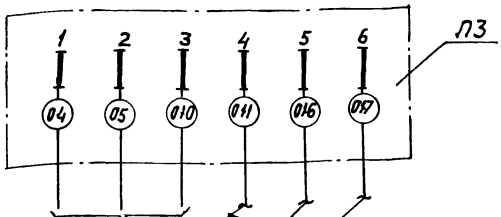

К стативу С6.1

К исполнительному механизму клапана на теплоносителе 2 секции воздухонагревателя I подогрева ИМ2

К стативу С6.1

К исполнительному механизму клапана на теплоносителе 1 секции воздухонагревателя I подогрева ИМ1

(19)

17349-14

Нач. отд.	Фингер		904-02-6 АОВ
Гл. спец.	Рубчинский		Автоматизация центральных кондиционеров типа КТЦ 31,5÷КТЦ 80
Рук. гр.	Бронштейн		Стадия Р; Лист 25; Листов
Ст. инж.	Никифорова		Схема подключения

Привязан

Инв. №

Госстрой СССР САНТЕХПРОЕКТ г. Москва

Копировал

Формат А1

gost.e-ecolog.ru