ТИПОВЫЕ ПРОЕКТНЫЕ РЕШЕНИЯ
/МАТЕРИАЛЫ ДЛЯ ПРОЕКТИРОВАНИЯ/

904-02-6

АВТОМАТИЗАЦИЯ, УПРАВЛЕНИЕ И СИЛОВОЕ ЭЛЕКТРООБОРУДОВАНИЕ ЦЕНТРАЛЬНЫХ КОНДИЦИОНЕРОВ ТИПА КТЦ31,5÷КТЦ80

АВТОМАТИЗАЦИЯ

АЛЬБОМ V
ЧАСТЬ 2

КОНДИЦИОНЕР ПРЯМОТОЧНЫЙ С ДВУМЯ СЕКЦИЯМИ ВОЗДУХОНАГРЕВАТЕЛЯ ПЕРВОГО ПОДОГРЕВА И ТРЕМЯ ДОВОДЧИКАМИ

ПНЕВМАТИЧЕСКАЯ СИСТЕМА РЕГУЛИРОВАНИЯ

кф ЦИТП инв. №17349-12

				Привязан
Инв №				

gost.e-ecolog.ru

Цена 0-76

ЦЕНТРАЛЬНЫЙ ИНСТИТУТ ТИПОВОГО ПРОЕКТИРОВАНИЯ
ГОССТРОЯ СССР
КИЕВСКИЙ ФИЛИАЛ
г Киев-57, ул.Эжена Потье, № 12

1030
Заказ № 2414 инв № 17349-12 тираж 1500

Сдано в печать 23.У. 1982.. цена 0 76

ТИПОВЫЕ ПРОЕКТНЫЕ РЕШЕНИЯ
/МАТЕРИАЛЫ ДЛЯ ПРОЕКТИРОВАНИЯ/

904-02-6

АВТОМАТИЗАЦИЯ, УПРАВЛЕНИЕ И СИЛОВОЕ ЭЛЕКТРООБОРУДОВАНИЕ ЦЕНТРАЛЬНЫХ КОНДИЦИОНЕРОВ ТИПА КТЦ31,5÷КТЦ80

АВТОМАТИЗАЦИЯ

АЛЬБОМ V
ЧАСТЬ 2

КОНДИЦИОНЕР ПРЯМОТОЧНЫЙ
С ДВУМЯ СЕКЦИЯМИ ВОЗДУХОНАГРЕВАТЕЛЯ ПЕРВОГО ПОДОГРЕВА
И ТРЕМЯ ДОВОДЧИКАМИ

ПНЕВМАТИЧЕСКАЯ СИСТЕМА РЕГУЛИРОВАНИЯ

УТВЕРЖДЕНЫ
И ВВЕДЕНЫ В ДЕЙСТВИЕ
С 15 августа 1981г
ГЛАВПРОМСТРОЙПРОЕКТОМ ГОССТРОЯ СССР
ПРИКАЗ № 47 от 6 августа 1981г

РАЗРАБОТАНЫ
ГОСУДАРСТВЕННЫМ ПРОЕКТНЫМ ИНСТИТУТОМ
"САНТЕХПРОЕКТ"
ГЛАВНЫЙ ИНЖЕНЕР ИНСТИТУТА Ю.И. ШИЛЛЕР
ГЛАВНЫЙ ИНЖЕНЕР ПРОЕКТА В.И. ФИНГЕР

Кф ЦИТП инв N 17349-12
Привязан
Инв №

Ведомость примененных и ссылочных документов

Обозначение	Наименование	Примечание
ОСТ 36.13-76	Щиты и пульты систем автоматизации технологических процессов. Общие технические условия	
ГОСТ 2.721-74	ЕСКД Обозначения условные графические в схемах Обозначения общего применения	
ГОСТ 2.755-74	ЕСКД Обозначения условные графические в схемах Устройства коммутационные и контактные соединения.	
ГОСТ 2.780-68	ЕСКД Обозначения условные графические Элементы гидравлических и пневматических сетей.	
ГОСТ 2.782-68	ЕСКД Обозначения условные графические Насосы и двигатели гидравлические и пневматические	

Ведомость чертежей основного комплекта

Формат	Лист	Наименование	Примечание
	1	Общие данные	
	2;3	Схема функциональная	
	4...7	Схема пневматическая принципиальная регулирования	
	8...17	Статив 5.1. Общий вид	
	18...22	Статив 5.2 Общий вид.	
	23	Схема подключения	

17349-12 2

Привязан

Инв.№

Нач.отд.	Фингер	
Гл.спец.	Рубчинский	
Рук.гр.	Бронштейн	

904-02-6 АОВ

Автоматизация центральных кондиционеров типа КТЦ31,5 ÷ КТЦ80

Стадия	Лист	Листов
Р	1	23

Общие данные

Госстрой СССР САНТЕХПРОЕКТ г. Москва

Копировал

Формат 12

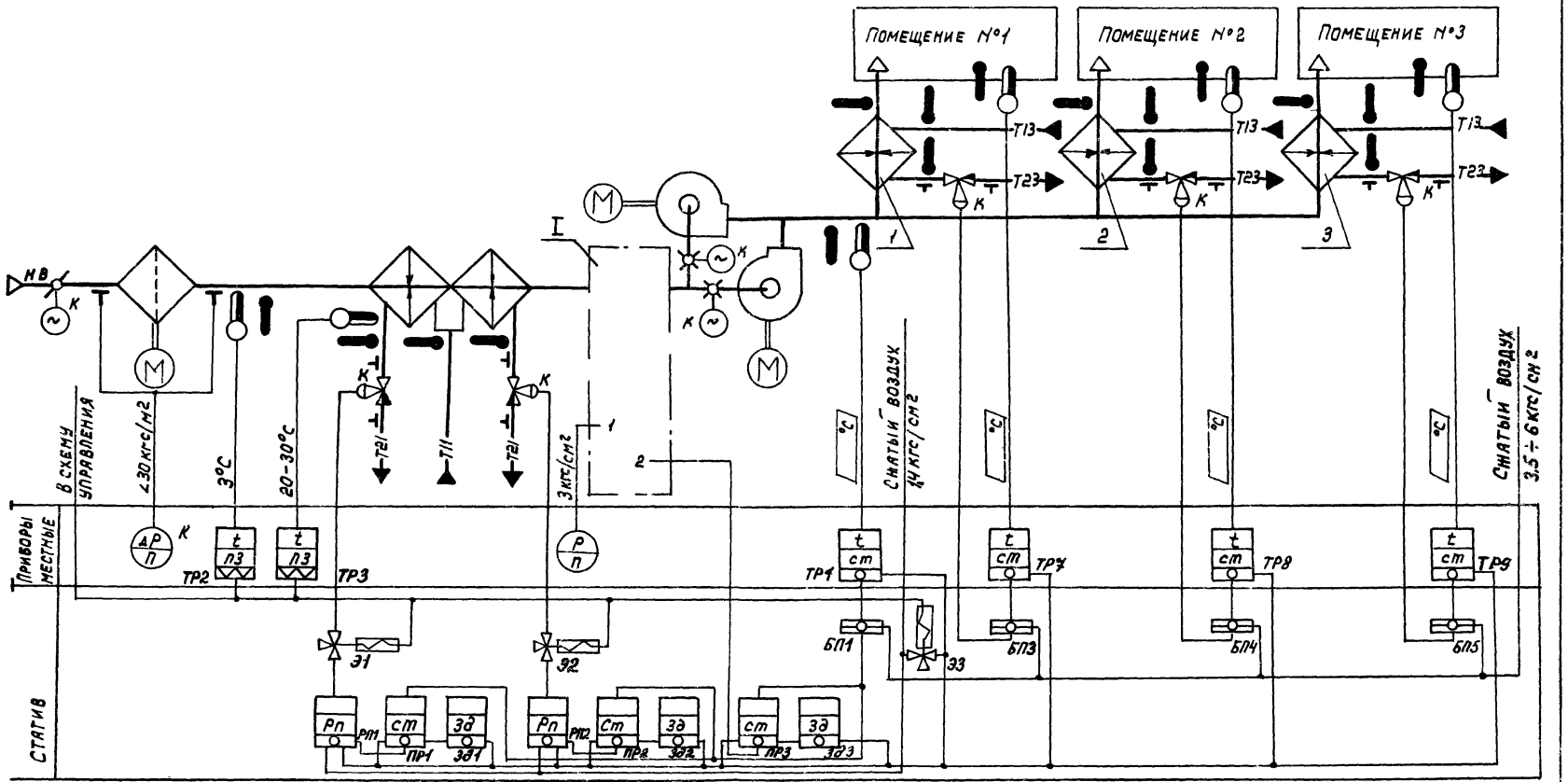

17349-12 3

Нач.отд	Фингер	
Гл.спец	Рубчинский	
Рук.гр.	Бронштейн	

904-02-6 АОВ

Автоматизация центральных кондиционеров типа КТЦ 31,5 ÷ КТЦ 80

Стадия	Лист	Листов
Р	2	

Схема функциональная (начало)

Госстрой СССР САНТЕХПРОЕКТ г. Москва

Формат 12

Обозначение (№№) систем	
Без резервного вентилятора	
С резервным вентилятором	

Привязан

Инв. №

Копировал

I

ВАРИАНТ

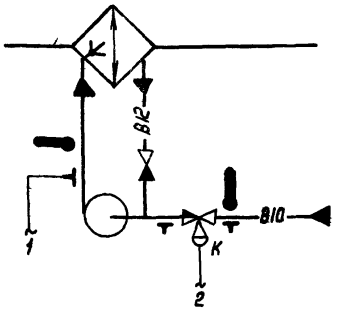

I

ВАРИАНТ

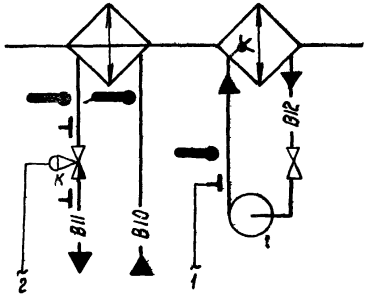

При привязке проекта дать пояснения для каких систем используется тот или иной вариант Если один из вариантов не используется, то его вычеркнуть.

⊥ Отборное устройство давления для переносного манометра

Предусматривается:

1) Регулирование температуры „точки росы" изменением:
   — теплопроизводительности воздухонагревателя I подогрева в холодный период года;
   — холодопроизводительности камеры орошения или воздухоувлажнителя в теплый период года;
2) Автоматический прогрев воздухонагревателя I подогрева перед включением приточного вентилятора,
3) Автоматическое подключение схемы регулирования при включении приточного вентилятора,
4) Защита воздухонагревателя I подогрева от замерзания;
5) Последовательная работа регулирующих клапанов на теплоносителе воздухонагревателя I подогрева и холодной воде;
6) Регулирование температуры воздуха в помещениях изменением теплопроизводительности доводчиков

Приборы и исполнительные механизмы, у которых проставлена буква „К", поставляются комплектно с сантехническим оборудованием и регулирующими клапанами.

17349-12 4

Нач.отд.	Фингер	
Гл.спец.	Рубчинский	
Рук.гр.	Бронштейн	

904-02-6 АОВ

Автоматизация центральных кондиционеров типа КТЦ 31.5 ÷ КТЦ 80

Привязан

Инв №

Стадия	Лист	Листов
Р	3	

Схема функциональная (окончание)

Госстрой СССР САНТЕХПРОЕКТ г. Москва

Копировал

Формат А3

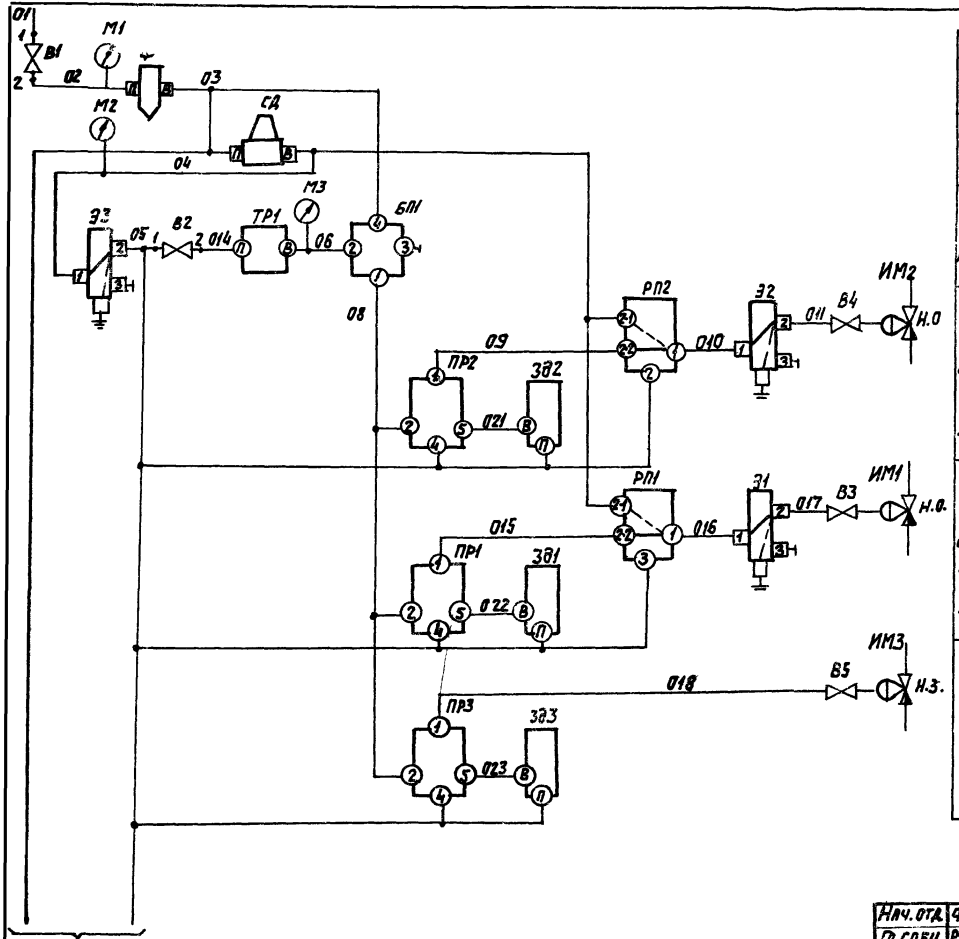

см лист 5

Графики изменения давления

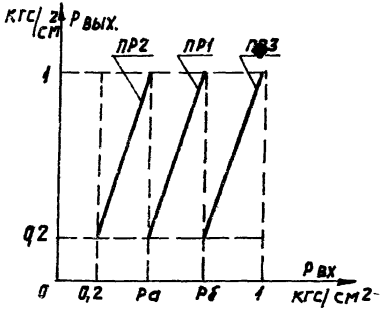

Настойка приборов

Уравнение прибора	$P_{вых.} = K(P_{вх} - P_{зд}) + Ро$			Примечание
Обозначение прибора	Настройка			
	K	$P_{зд}$	Ро	
ПР1	$\frac{0,6}{Рб - Ра}$	$\frac{Рб + Ра}{2}$	0,6	Значения Ра и Рб выбираются при наладке -
ПР2	$\frac{0,8}{Ра - 02}$	$\frac{Ра + 0,2}{2}$	0,6	
ПР3	$\frac{0,8}{1 - Рб}$	$\frac{1 + Рх}{2}$	0,6	

17349-12 5

Нач. отд.	Фингер	
Гл. спец.	Рубчинский	
Рук. гр.	Бронштейн	
Техник	Кобзева	

Привязан

Инв. №

Копировал Данилина

904-02-6 АОВ

Автоматизация центральных кондиционеров типа КТЦ 31,5 - КТЦ 80

Стадия	Лист	Листов
Р	4	

Схема пневматическая принципиальная регулирования (начало)

Госстрой СССР САНТЕХПРОЕКТ г. Москва

Формат 12

См. лист 4

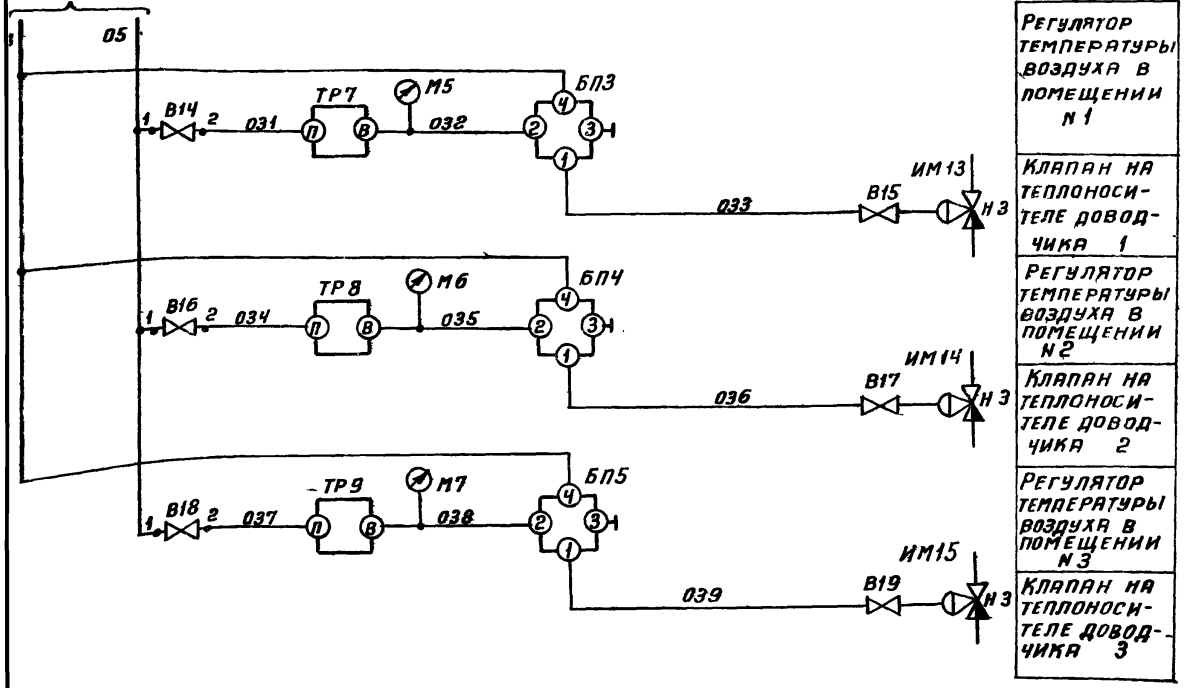

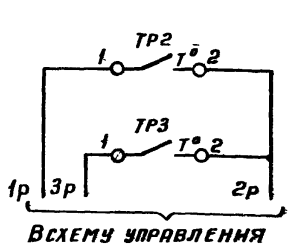

Диаграммы замыкания контактов

Датчик температуры ТР2

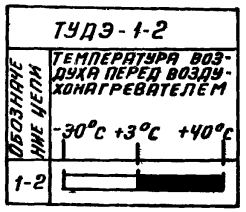

Датчик температуры ТР3

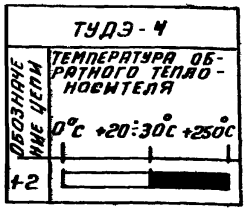

17349-12 6

Нач.отд	Фингер	
Гл.спец	Рубчинский	
Рук. гр.	Бронштейн	
Техник	Кобзева	

904-02-6 АОВ

Автоматизация центральных кондиционеров типа КТЦ 31,5 ÷ КТЦ 80

Стадия	Лист	Листов
Р	5	

Схема пневматическая принципиальная регулирования (продолжение)

Госстрой СССР САНТЕХПРОЕКТ г. Москва

Привязан

Инв. N

Копировал Терентьева

Формат 12

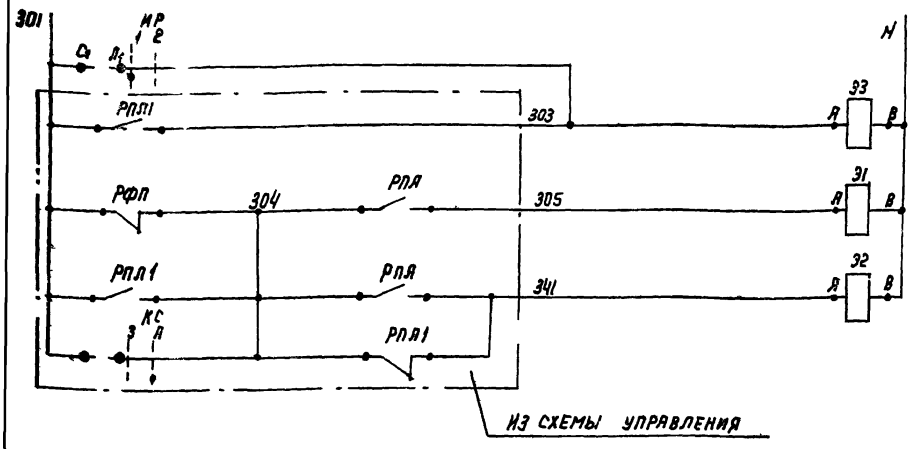

Питание ~220 В
Электромагниты распределителей пневматических

Диаграмма замыкания контактов

Избиратель регулирования ИР

ВПК Н2-10			
№ пакета	Соединение контактов	Ручное	Автоматическое
I	$С_1$-$Л_1$		—
II	$С_2$-$Л_2$	X	— *

* Не используется

Обозначение штуцеров

БП1; БП3; БП4; БП5	1 - Выход 2 - От прибора 3 - К прибору 4 - Питание
ТР1; ТР7; ТР8; ТР9; Э31 ... Э33; Ф; СД	П - Питание В - Выход
Э1 ... Э3	1 - Питание 2;3 Выход
РП1; РП2; ПР1 ... ПР3	— По инструкции завода-изготовителя

Соединение штуцеров

——— При наличии управляющего сигнала

– – – – При отсутствии управляющего сигнала

⏚ Выброс в атмосферу

⊣ Заглушка

Нач. отд	Фингер	
Гл. спец	Рубчинский	
Рук. гр.	Бронштейн	

Привязан

Инв. №

17349-12

7

904-02-6 АОВ

Автоматизация центральных кондиционеров типа КТЦ 31,5 ÷ КТЦ 80

Стадия	Лист	Листов
Р	6	

Схема пневматическая принципиальная регулирования (продолжение)

Госстрой СССР САНТЕХПРОЕКТ г. Москва

Позиционное обозначение	Наименование	Кол	Примечание
	15Б3рк; Ду15 ГОСТ 9086-74	1	
В2; В14	Вентиль диафрагмовый ВПД-4		
В16, В18	Ду 4; ТУ26-07.1085-74	4	
ИР	Пакетный выключатель		
	ВПКМ2-10 ~220В; 10А; ОСТ16.0.526.001-77	1	
	По месту		
ТР1	Устройство терморегулирующее		
	пневматическое ТУДП-М-1		прямого
	ТУ25-02.1297-74.	1	действия
ТР2	Устройство терморегулирующее		
	электрическое ТУДЭ-1-2 ТУ25-02.1074-75	1	контакт Н.О.
ТР3	Устройство терморегулирующее		
	электрическое ТУДЭ-4. ТУ25-02.1074-75	1	контакт Н.О.
ТР7	Регулятор температуры пневма-		
ТР8, ТР9	тический типа РТБП-0-3.		обратного
	ТУ25-02.340-75	3	действия
ИМ1, ИМ2	Мембранный исполнительный		комплектно с
	механизм ГОСТ 9887-70	2	клапаном Н.О.
ИМ3	Мембранный исполнительный		комплектно с
ИМ13...ИМ15	механизм ГОСТ 9887-70	4	клапаном Н.З
В3...В5; В15	Вентиль диафрагмовый ВПД-4;		
В17; В19	Ду 4 ТУ26-07 1085-74	6	

Позиционное обозначение	Наименование	Кол	Примечание
	Статив		
ПР1...ПР3	Устройство регулирующее пневматическое		
	пропорциональное ПР2.8 ТУ25-02.010781-78	3	
ЗД1...ЗД3	Задатчик управления мощный		
	П23Д 4 ТУ25-02.380570-76	3	
СД	Стабилизатор давления воздуха		
	СДВ 6 ТУ25-02.280.656-76	1	
Э1...Э3	Распределитель пневматический		
	3х ходовой 22 кч 801 бк		
	ТУ26-07.034-76	3	
Ф	Фильтр воздуха ФВ6-02		
	ТУ25-0228.0666-76	1	
БП1; БП3	Байпасная панель дистанционно-		
БП4; БП5	го управления БПДУ-А		
	ТУ25-04.2712-75	4	
РП1; РП2	Реле переключения ПП2 5		
	ТУ25-03.1369-72	2	
	Манометры МТ-2 ТУ25-02.72-75		
М1	Шкала 0÷10 кгс/см²	1	
М2; М3 М5...М7	Шкала 0÷25 кгс/см²	5	
В1	Вентиль запорный муфтовый		

17349-12 8

Нач.отд	Фингер	
Гл.спец.	Рубчинский	
Рук.гр.	Бронштейн	

904-02-6 АОВ

Автоматизация центральных кондиционеров типа КТЦ 315 ÷ КТЦ 80

Стадия	Лист	Листов
Р	7	

Схема пневматическая принципиальная регулирования (окончание)

Госстрой СССР САНТЕХПРОЕКТ г. Москва

Привязан

Инв №

Копировал Яго

Формат 12

13	Обозначение	Наименование	К-во	Прим.
		Стандартные изделия		
		Стойка статива		
		СП-1000 У4 ТР00		
		ОСТ 36.13-76	1	
2		Рейка РВ ТК3-101-77	7	У8 ТМ3-1-77
3		Вентиль запорный		
		15б3рк Ду15 ГОСТ 9086-74	1	
4		Уголок перфорированный		
		УП60×40; ℓ=1000мм ТК4-2222-74	2	
		Прочие изделия		
5		Устройство регулирующее		
		пневматическое пропорциональное		
		ПР2.8 ТУ25-02.010781-78		
		Соединительные трубки		
		пластмассовые ф6×1	3	У8 ТМ3-17-77

Поз.	Обозначение	Наименование	К-во	Прим.
6		Задатчик управления		
		мощный П23Д.4		
		ТУ25-02.380570-76	3	
7		Реле переключения		
		ПП2.5 ТУ25-03.1369-72		
		Соединительные трубки		
		пластмассовые ф6×1	2	У10 ТМ3-17-77
8		Байпасная панель дистанци-		
		онного управления БПДУ-А		
		ТУ25-04.2712-75	4	
9		Стабилизатор давления воздуха		
		СДВ6 ТУ25-02.280.656-76	1	
10		Фильтр воздуха ФВ6-02		
		ТУ25-02.280.666-76	1	
		Манометры МТ-2 ТУ25-02.72-75		
11		Шкала 0÷10 кгс/см²	1	
12		Шкала 0÷25 кгс/см²	5	
13		Вентиль диафрагмовый		
		ВПД-4, Ду4 ТУ26-07.1085-77	4	
14		Рамка 66×26 ТУ36-1130-74	4	ОНУ-347-65
15		Соединитель переборочный		
		ПСП 8×8 ТУ36.1124-74	6	
16		Соединитель переборочный		
		ПСП 8×6 ТУ36.1124-74	13	
17		Соединитель ввертный		
		ПСВ 8×К 1/4" ТУ36.1136.1124-74	8	
18		Соединитель ввертный		
		ПСВ 8 × труб 1/2" ТУ36.1124-74	1	
		17349-12		9

Привязан

Инв.№

Взам. инв.№ | Подпись и дата | Инв.№ подл.

Гл.отд.	Фингер	
Рук.спец.	Рубчинский	
Рук.груп.	Бронштейн	
Н.контр.	Никифорова	

904-02-6 АОВ

Автоматизация центральных кондиционеров типа КТЦ 31.5 ÷ КТЦ 80

Стадия	Лист	Листов
Р	8	

Статив С51
Общий вид

Госстрой СССР
САНТЕХПРОЕКТ
г. Москва

Изм.	Лист	№ докум.	Подп.	Дата

904-02-6 АОВ

Лист 9

Копировал

Формат

Поз.	Обозначение	Наименование	Кол	Прим.
19		Соединитель тройниковый		
		ПСТП6 ТУ36.1124-74	4	
20		Соединитель тройниковый		
		ПСТП8 ТУ36.1124-74	2	
21		Соединитель тройниковый		
		ПСТ8 ТУ36.1124-74	9	
22		Соединитель тройниковый		
		ПСТ6 ТУ36.1124-74	10	
23		Наконечник 8 ТУ36.1121-75	8	
24		Наконечник 6 ТУ36.1121-75	8	
25		Шайба 8 ТУ36.1121-75	8	
26		Шайба 6 ТУ36.1121-75	8	
27		Панель 732×280×2		
		Материал 6-ПН-2П ГОСТ 1990-74 / 5-В-Н10 ГОСТ 16523-70	1	
		МАТЕРИАЛЫ		
28		Труба ПНП6×1 ТУ6-05.1759-76	32м	
29		Труба ПНП8×1,6 ТУ6-05.1759-78	20м	

Инв.№ подл. | Подпись и дата | Взам.инв.№

Таблица 1

Надписи в рамках

Продолжение таблицы 1

№ надписи	Надпись	кол.	№ надписи	Надпись	кол.
	Рамка 66×26				
1	Температура „точки росы"	1			
2	Температура в помещении №1.	1			
3	Температура в помещении №2	1			
4	Температура в помещении №3	1			

17349-12 10

Формат 12

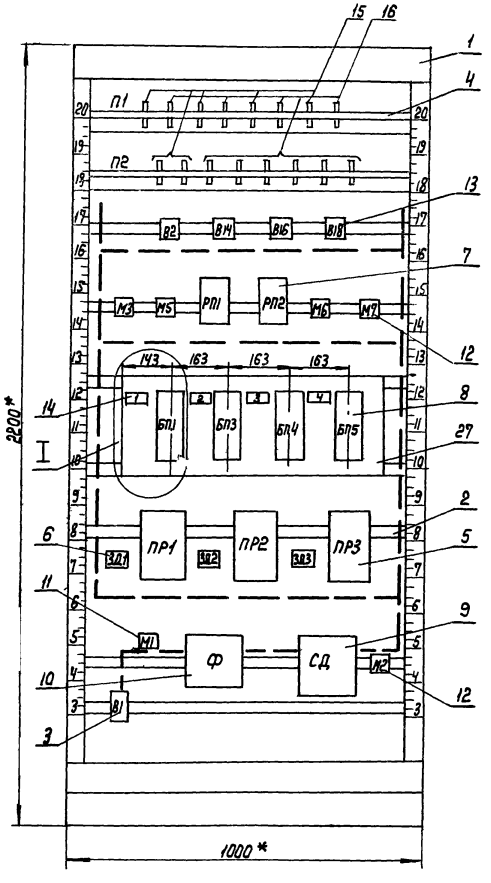

I
М1:5

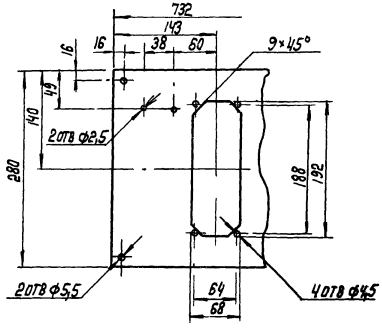

1* Размеры для справок

2. Покрытие - Вариант 2 ОСТ 36.13-76

3 Таблицы соединения и подключения выполнены на основании схем, приведенных на листах 4,, 7

17349-12 11

Изм	Лист	N докум.	Подп.	Дата	904-02-6 АОВ	Лист 12

Копировал: Чир-

Формат 12

Поз. 8 Байпасная панель дистанционного управления БПДУ-А

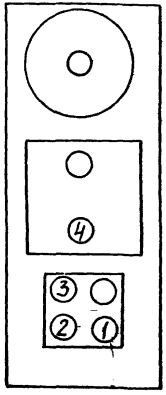

Поз. 6 Задатчик управления мощный П23Д.4

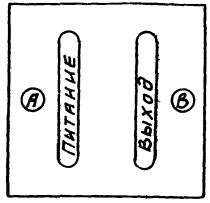

Поз. 9 Стабилизатор давления воздуха СДВ6

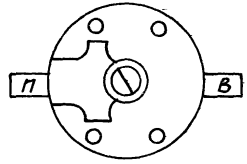

Поз. 10 Фильтр воздуха ФВ6-02

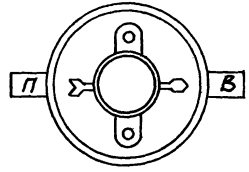

Таблица 2

Соединения проводок

Проводник	Откуда идет	Куда поступает	Данные провода	Примечания
02	В1/2	М1/1		ТР
	М1/1	Ф/п		
03	Ф/В	СД/п		ТР
	СД/п	БП5/Ч		ТР
	БП5/Ч	БП4/Ч		ТР
	БП4/Ч	БП3/Ч		ТР
	БП3/Ч	БП1/Ч		
04	П2/1	РП1/2-1	Труба	ТР
	РП1/2-1	РП2/2-1	ПНП 8×1,6	ТР
	РП2/2-1	М2/1		ТР
	М2/1	СД/В		
05	П2/2	В2/1		ТР
	В2/1	В14/1		ТР
	В14/1	В16/1		ТР
	В16/1	В18/1		ТР
	В18/1	РП2/3		ТР
	РП2/3	РП1/3		ТР
	РП1/3	ЗД1/П		ТР
	ЗД1/П	ПР1/Ч		ТР
	ПР1/Ч	ЗД2/П		ТР
	ЗД2/П	ПР2/Ч		ТР
	ПР2/Ч	ЗД3/П	Труба	ТР
	ЗД3/П	ПР3/Ч	ПНП 6×1	
06	П1/2	М3/1		ТР
	М3/1	БП1/2		
08	БП1/1	ПР1/2		ТР
	ПР1/2	ПР2/2		ТР
	ПР2/2	ПР3/2		

Инв. № подл. | Подпись и дата | Взам. инв. №

Продолжение табл 2

Проводник	Откуда идет	Куда поступает	Данные провода	Примечания
09	РП2/2-2	ПР2/1	Труба	
010	П2/3	РП2/1	ПНП 6×1	
014	П1/1	В2/2	Труба ПНП 8×1,6	
015	РП1/2-2	ПР1/1		
016	П2/4	РП1/1		
018	П2/5	ПР3/1	Труба ПНП 6×1	
021	ЗД2/В	ПР2/5		
022	ЗД1/В	ПР1/5		
023	ЗД3/В	ПР3/5		
031	П1/3	В14/2	Труба ПНП 8×1,6	
032	П1/4	М5/1	Труба	ТР
	М5/1	БП3/2	ПНП 6×1	
033	П2/6	БП3/1		
034	П1/5	В16/2	Труба ПНП 8×1,6	
035	П1/6	М6/1	Труба	ТР
	М6/1	БП4/2	ПНП 6×1	
036	П2/7	БП4/1		
037	П1/7	В18/2	Труба ПНП 8×1,6	
038	П1/8	М7/1	Труба	ТР
	М7/1	БП5/2	ПНП 6×1	
039	П2/8	БП5/1		

17349-12 13

Копировал

Формат А2

Таблица 3

Подключения проводок

Проводник	Контакт
	П1
014	1
06	2
031	3
032	4
034	5
035	6
037	7
038	8
	П2
04	1
05	2
010	3
016	4
018	5
033	6
036	7
039	8
	В2
05	1
014	2

Продолжение табл. 3

Проводник	Контакт
	В14
05	1
031	2
	В16
05	1
034	2
	В18
05	1
037	2
	М3
06	1
	М5
032	1
	РП1
016	1
04	2-1
015	2-2
05	3
	РП2
010	1
04	2-1

Продолжение табл. 3

Проводник	Контакт
09	2-2
05	3
	М6
035	1
	М7
038	1
	БП1
08	1
06	2
Заглушка	3
03	4
	БП3
033	1
032	2
Заглушка	3
03	4
	БП4
036	1
035	2
Заглушка	3
03	4

Продолжение табл. 3

Проводник	Контакт
	БП5
039	1
038	2
Заглушка	3
03	4
	ЗД1
05	П
022	В
	ПР1
015	1
08	2
05	4
022	5
	ЗД2
05	П
021	В
	ПР2
09	1
08	2
05	4
021	5

Продолжение табл. 3

Проводник	Контакт
	ЗД3
05	П
023	В
	ПР3
018	1
08	2
05	4
023	5
	М1
02	1
	Ф
02	П
03	В
	СД
03	П
04	В
	М2
04	1
	В1
02	2

Продолжение табл. 3

Проводник	Контакт

Взам. инв. № | Подпись и дата | Инв. № подл.

17349-12 14

Копировал: Ульф

Поз.		Наименование	К-во	Прим.
		Стандартные изделия		
1		Стойка статива		
		СП-600 УЧ-УР00	1	
		ОСТ 36.13-76		
2		Рейка Р4 ТК3-101-77	5	УБ ТМ3-1-77
3		Пакетный выключатель		
		ВПКМ2-10. ОСТ 16.0526 001-77	1	
4		Уголок перфорированный		
		УП60×40; ℓ=600мм ТКЧ-2222-74	1	
		Прочие изделия		
5		Распределитель пневматический		
		3х ходовой 22КЧ 801БК.		
		ТУ 26-07-034-76	3	
6		Коробка соединительная		
		КСК-16 ТУ36.1753-75	1	

Поз.	Обозначение	Наименование	К-во	Прим.
7		Соединитель переборочный		
		ПСП 8×8 ТУ36.1124-74	6	
8		Соединитель ввертный		
		ПСВ 8×труб 1/2" ТУ36.1124-74	6	
		Материалы		
9		Труба ПНП8×1.6 ТУ6-05.1759-76	8м	
10		Провод ПВ1×1,0 ГОСТ 6323-79	7м	
11		Провод ПГВ1×1,5 ГОСТ 6323-79	1м	
12		Металлорукав Р3-Ц-Х-Ш10		
		ТУ22-3988-77	4м	
		17349-12		15

Привязан

Инв. N

Гл. отд.	Фингер	
Гл. спец.	Рубчинский	
К. гр.	Бронштейн	
Инж.	Никифорова	

904-02-6 АОВ

Автоматизация центральных кондиционеров типа КТЦ 31,5 ÷ КТЦ 80

Стадия	Лист	Листов
Р	18	

Статив С5 2
Общий вид

Госстрой СССР
САНТЕХПРОЕКТ
г. Москва

Взам. инв. N | Подпись и дата | Инв. N подл.

Изм	Лист	N докум.	Подп.	Дата

904-02-6 АОВ

Лист 19

Копировал: [illegible]

Формат 12

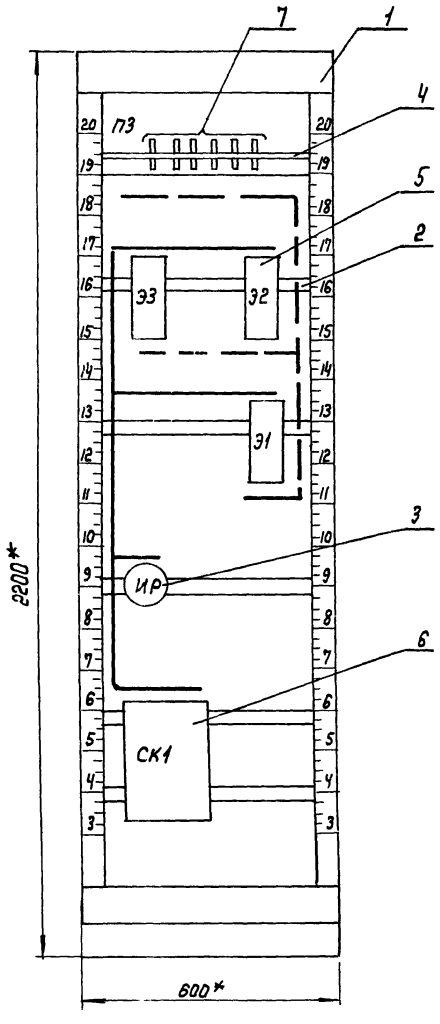

Поз. 5 Распределитель пневматический 3х ходовой 22 кч 801бк

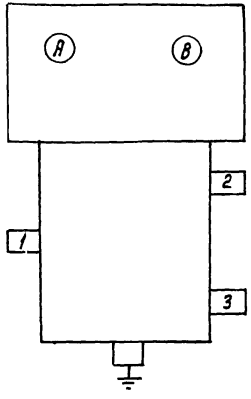

1* Размеры для справок

2 Покрытие - вариант 2 ОСТ 36.13.76

3. Таблицы соединения и подключения выполнены на основании схем, приведенных на листах 4...7

Таблица 1

Соединения проводок

Проводник	Откуда идет	Куда поступает	Данные провода	Примечания
У	СК1/2	СК1/4		П
	СК1/4	СК1/5		П
1	СК1/2	Э1/В	ПВ1×1	
М	СК1/4	Э2/В		
М	СК1/5	Э3/В		
01	СК1/8	ИР/С1		
03	СК1/6	СК1/7		П
103	СК1/6	Э3/А	ПВ1×1	
03	СК1/7	ИР/П1		
05	СК1/1	Э1/А		
341	СК1/3	Э2/А		
Р	СК1/12	СК1/13		П
1Р	СК1/15	СК1/16	ПВ1×1	П
ЛЯ	Э1/ ⏚	РЕЙКА/ ⏚		
ЛЯ	Э2/ ⏚	РЕЙКА/ ⏚		
ЛЯ	Э3/ ⏚	РЕЙКА/ ⏚	ПГВ1×1,5	
ЛЯ	СК1/ ⏚	РЕЙКА/ ⏚		
ЛЯ	РЕЙКА ДЛЯ УСТАНОВ-	СТОЙКА/ ⏚		
	КИ АППАРАТОВ / ⏚			
4	П3/1	Э3/1		
5	П3/2	Э3/2	Труба	
0	П3/3	Э2/1	ПНП8×16	
1	П3/4	Э2/2		
6	П3/5	Э1/1		
7	П3/6	Э1/2		

Таблица 2

Подключения проводок

Проводник	Контакт	
	Э3	
303	А	
N	В	
Земля	⏚	
	Э2	
341	А	
N	В	
Земля	⏚	
	Э1	
305	А	
N	В	
Земля	⏚	
	ИР	
301	С1	
303	П1	
	СК1	
305	1	
N	2	
N	2	П
341	3	
N	4	
N	4	П
N	4	П
N	5	П
N	5	

Продолжение табл. 2

Проводник	Контакт	
303	6	
303	6	П
303	7	П
303	7	
301	8	
2Р	12	П
2Р	13	П
4Р	15	П
4Р	16	П
Земля	⏚	

Продолжение табл. 2

Проводник	Контакт
	П3
04	1
05	2
010	3
011	4
016	5
017	6
	Э3
04	1
05	2
Заглушка	3
	Э2
010	1
011	2
Заглушка	3
	Э1
016	1
017	2
Заглушка	3

Инв. N подл. | Подпись и дата | Взам. инв. N

Копировал: УИК

Формат А2

Статив С5.2

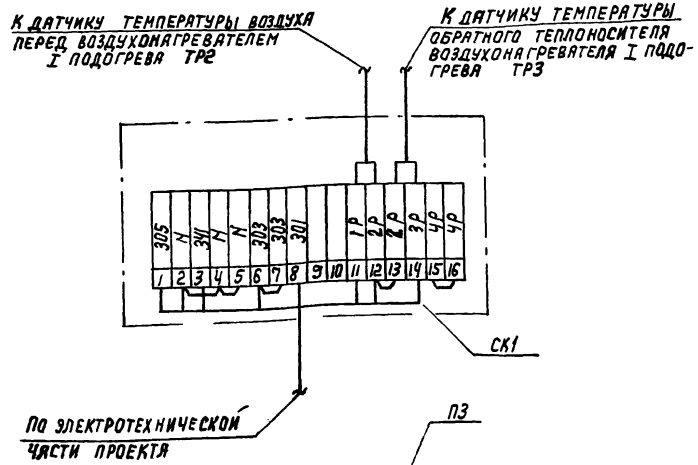

Статив С5.1

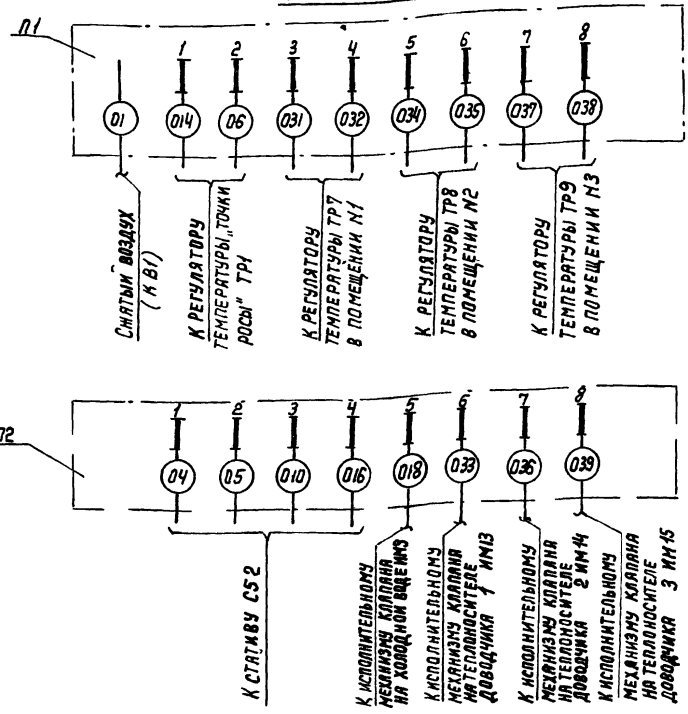

17349-12

(18)

Нач.отд	Фингер		904-02-6 АОВ
Гл.спец.	Рубчинский		Автоматизация центральных кондиционеров типа КТЦ 31.5 ÷ КТЦ 80
Рук.гр	Бронштейн		
Ст.инж.	Никифорова		
Привязан			Стадия Р; Лист 23; Листов
Инв.№			Схема подключения
			Госстрой СССР САНТЕХПРОЕКТ г.Москва

Копировал

Формат 12

gost.e-ecolog.ru