ТИПОВЫЕ ПРОЕКТНЫЕ РЕШЕНИЯ
/МАТЕРИАЛЫ ДЛЯ ПРОЕКТИРОВАНИЯ/

904-02-6

АВТОМАТИЗАЦИЯ, УПРАВЛЕНИЕ И СИЛОВОЕ ЭЛЕКТРООБОРУДОВАНИЕ ЦЕНТРАЛЬНЫХ КОНДИЦИОНЕРОВ ТИПА КТЦ31,5÷КТЦ80

АВТОМАТИЗАЦИЯ

АЛЬБОМ IV
ЧАСТЬ 2

КОНДИЦИОНЕР ПРЯМОТОЧНЫЙ
С ДВУМЯ СЕКЦИЯМИ ВОЗДУХОНАГРЕВАТЕЛЯ ПЕРВОГО ПОДОГРЕВА
И ДВУМЯ ДОВОДЧИКАМИ

ПНЕВМАТИЧЕСКАЯ СИСТЕМА РЕГУЛИРОВАНИЯ

к.ф ЦИТП инв. N 17349-10

Привязан

Инв №

gost.e-ecolog.ru

Цена - 4-72

ЦЕНТРАЛЬНЫЙ ИНСТИТУТ ТИПОВОГО ПРОЕКТИРОВАНИЯ
ГОССТРОЯ СССР
КИЕВСКИЙ ФИЛИАЛ
г Киев-57, ул. Эжена Потье, № 12

1028
Заказ № 2412 инв № 17349-10 тираж 1500

Сдано в печать 23.V. 1972г. цена 0 72

ТИПОВЫЕ ПРОЕКТНЫЕ РЕШЕНИЯ
/МАТЕРИАЛЫ ДЛЯ ПРОЕКТИРОВАНИЯ/

904-02-6

АВТОМАТИЗАЦИЯ, УПРАВЛЕНИЕ И СИЛОВОЕ ЭЛЕКТРООБОРУДОВАНИЕ ЦЕНТРАЛЬНЫХ КОНДИЦИОНЕРОВ ТИПА КТЦ 31,5÷КТЦ 80

АВТОМАТИЗАЦИЯ

АЛЬБОМ IV
ЧАСТЬ 2

КОНДИЦИОНЕР ПРЯМОТОЧНЫЙ
С ДВУМЯ СЕКЦИЯМИ ВОЗДУХОНАГРЕВАТЕЛЯ ПЕРВОГО ПОДОГРЕВА
И ДВУМЯ ДОВОДЧИКАМИ

ПНЕВМАТИЧЕСКАЯ СИСТЕМА РЕГУЛИРОВАНИЯ

УТВЕРЖДЕНЫ
И ВВЕДЕНЫ В ДЕЙСТВИЕ
С 15 августа 1981 г.
ГЛАВПРОМСТРОЙПРОЕКТОМ ГОССТРОЯ СССР
ПРИКАЗ № 47 от 6 августа 1981 г.

РАЗРАБОТАНЫ
ГОСУДАРСТВЕННЫМ ПРОЕКТНЫМ ИНСТИТУТОМ
"САНТЕХПРОЕКТ"
ГЛАВНЫЙ ИНЖЕНЕР ИНСТИТУТА Ю.И. ШИЛЛЕР
ГЛАВНЫЙ ИНЖЕНЕР ПРОЕКТА В.И. ФИНГЕР

КФ ЦИТП инв N 17349-10
Привязан
Инв N°

Ведомость примененных и ссылочных документов

Обозначение	Наименование	Примечание
ОСТ 36.13-76	Щиты и пульты системавтоматизации технологических процессов Общие технические условия	
ГОСТ 2.721-74	ЕСКД. Обозначения условные графические в схемах. Обозначения общего применения.	
ГОСТ 2.755-74	ЕСКД Обозначения условные графические в схемах Устройства коммутационные и контактные соединения.	
ГОСТ 2.780-68	ЕСКД Обозначения условные графические Элементы гидравлических и пневматических сетей	
ГОСТ 2.782-68	ЕСКД Обозначения условные графические. Насосы и двигатели гидравлические и пневматические	

Ведомость чертежей основного комплекта

Формат	Лист	Наименование	Примечание
	1	Общие данные	
	2,3	Схема функциональная	
	4...6	Схема пневматическая принципиальная регулирования	
	7...16	Статив С4.1. Общий вид	
	17..21	Статив С4.2. Общий вид	
	22	Схема подключения	

17349-10 2

Привязан

Инв.№

Нач.отд.	Фингер	
Гл.спец.	Рубчинский	
Рук.гр.	Бронштейн	

904-02-6 АОВ

Автоматизация центральных кондиционеров типа КТЦ 31.5 ÷ КТЦ 80

Стадия	Лист	Листов
Р	1	22

Общие данные.

Госстрой СССР САНТЕХПРОЕКТ г. Москва

Формат А2

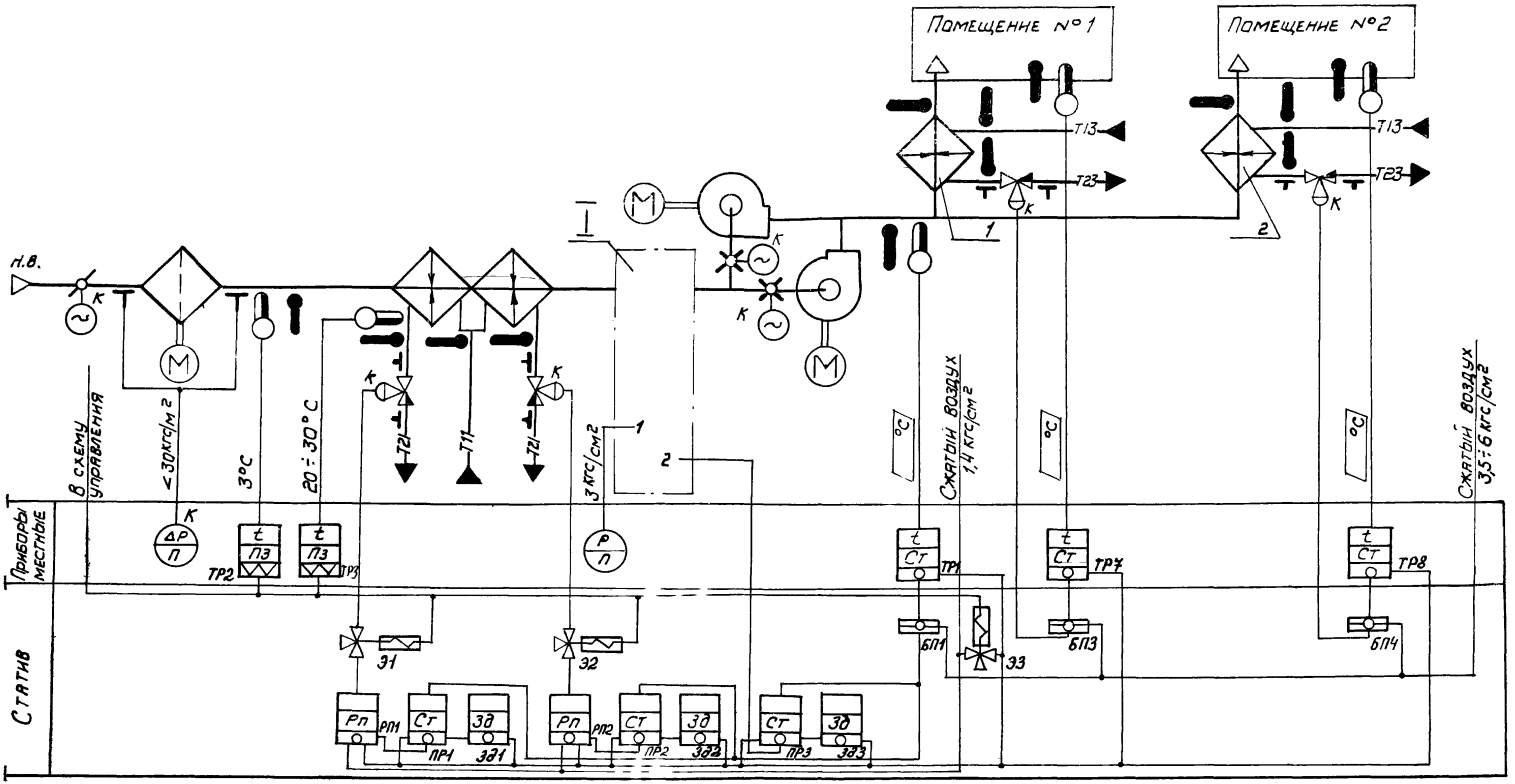

17349-10

3

Нач. отд.	Фингер	
Гл. спец.	Рубчинский	
Рук. гр.	Бронштейн	

904-02-6 АОВ

Автоматизация центральных кондиционеров типа КТЦ 31,5 ÷ КТЦ 80

Стадия	Лист	Листов
Р	2	

Схема функциональная (начало)

Госстрой СССР САНТЕХПРОЕКТ г. Москва

Формат 12

Обозначение (№№) систем	
	Без резервного вентилятора
	С резервным вентилятором

Привязан

Инв №

Копировал:

I

Вариант

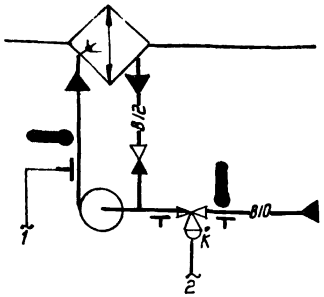

I

Вариант

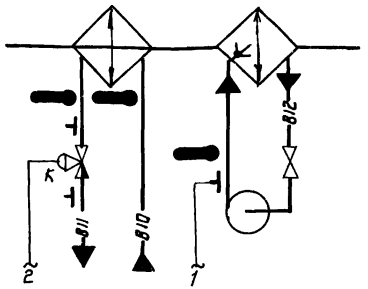

При привязке проекта дать пояснения для каких систем используется тот или иной вариант. Если один из вариантов не используется, то его вычеркнуть.

⊥ отборное устройство давления для переносного манометра

Предусматривается:

1 Регулирование температуры „точки росы" изменением

– теплопроизводительности воздухонагревателя I подогрева в холодный период года,

– холодопроизводительности камеры орошения или воздухоохладителя в теплый период года;

2) автоматический прогрев воздухонагревателя I подогрева перед включением приточного вентилятора;

3) автоматическое подключение схемы регулирования при включении приточного вентилятора;

4) Защита воздухонагревателя I подогрева от замерзания;

5) последовательная работа регулирующих клапанов на теплоносителе воздухонагревателя I подогрева и холодной воде

6) регулирование температуры воздуха в помещениях изменением теплопроизводительности доводчиков

Приборы и исполнительные механизмы, у которых проставлена буква „К", поставляются комплектно с сантехническим оборудованием и регулирующими клапанами

17349-10 4

Нач. отд.	Фингер		904-02-6 АОВ
Гл. спец.	Рубчинский		Автоматизация центральных кондиционеров типа КТЦ 31,5÷КТЦ 80
Рук. гр.	Бронштейн		Стадия Р; Лист 3; Листов
Привязан			Схема функциональная (окончание)
Инв. №			Госстрой СССР САНТЕХПРОЕКТ г. Москва

Копировал

Формат 12

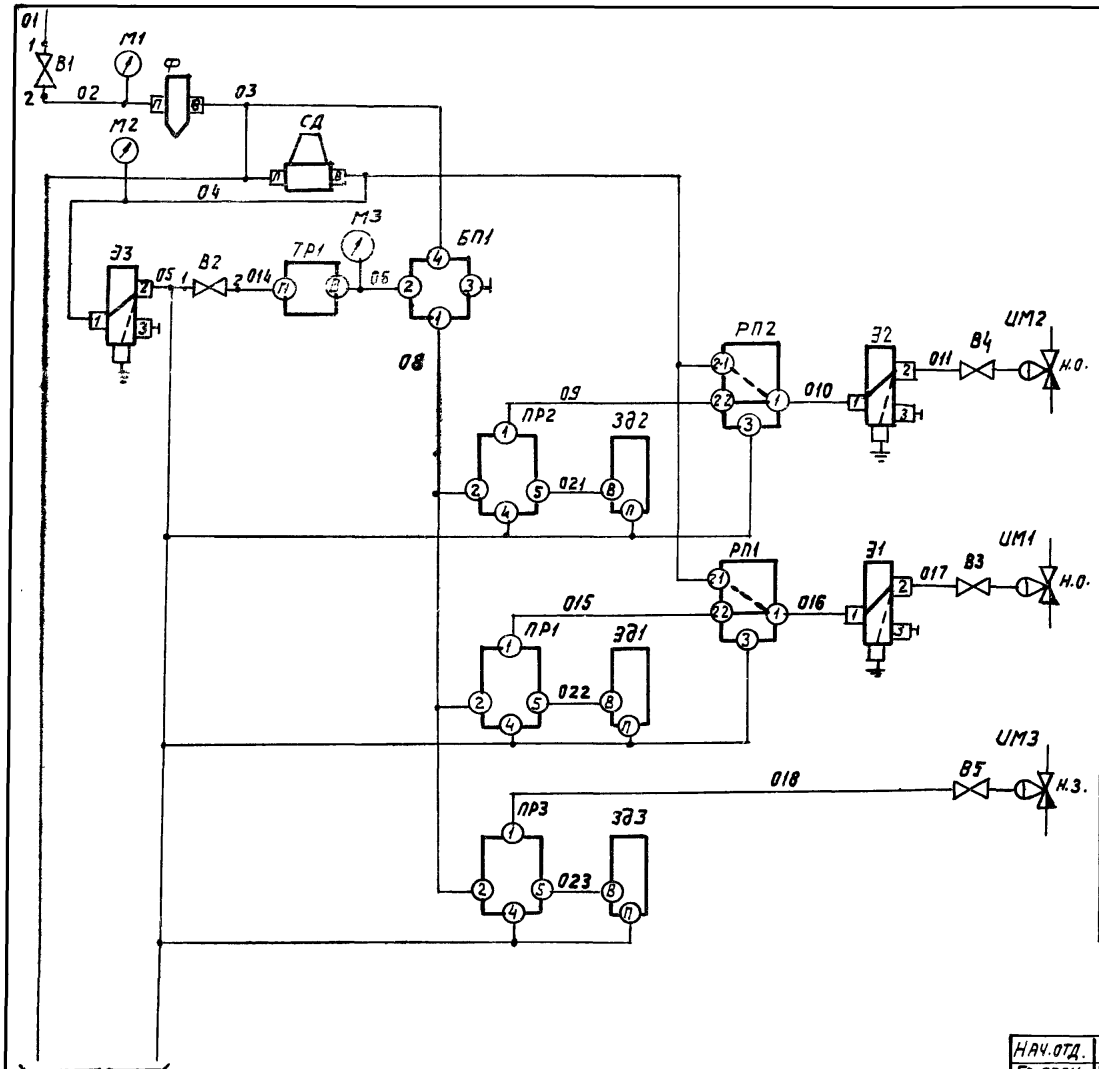

3,5÷6 кгс/см² / 1,4 кгс/см²	Питание сжатым воздухом
Регулятор температуры "точки росы"	
Клапан на теплоносителе 2-ой секции воздухонагревателя I подогрева	
Клапан на теплоносителе 1-ой секции воздухонагревателя I подогрева	
Клапан на холодной воде	

График изменения давления

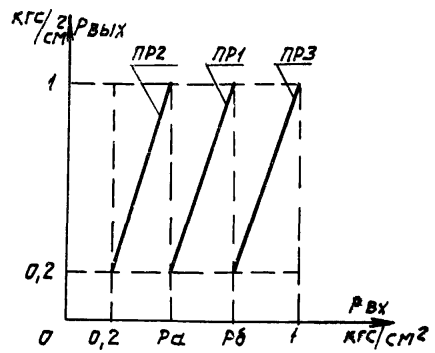

Настройка приборов

Уравнение прибора	$P_{вых} = K(P_{вх} - P_з) + P_о$			Примечание
Обозначение прибора	Настройка			Значения Ра и Рб выбираются при наладке
	K	$P_з$	$P_о$	
ПР1	$\frac{0,8}{P_б - P_а}$	$\frac{P_б + P_а}{2}$	0,6	
ПР2	$\frac{0,8}{P_а - 0,2}$	$\frac{P_а + 0,2}{2}$	0,6	
ПР3	$\frac{0,8}{1 - P_б}$	$\frac{1 + P_б}{2}$	0,6	

См. лист 5

17349 10 5

Нач.отд.	Фингер	
Гл.спец.	Рубчинский	
Рук.гр.	Бронштейн	
Техник	Кобзева	

904-02-6 АОВ

Автоматизация центральных кондиционеров типа КТЦ 31,5 ÷ КТЦ 80

Стадия	Лист	Листов
Р	4	

Схема пневматическая принципиальная регулирования (начало)

Госстрой СССР
САНТЕХПРОЕКТ
г. Москва

Привязан

Инв №

Копировал: Данилина

Формат 12

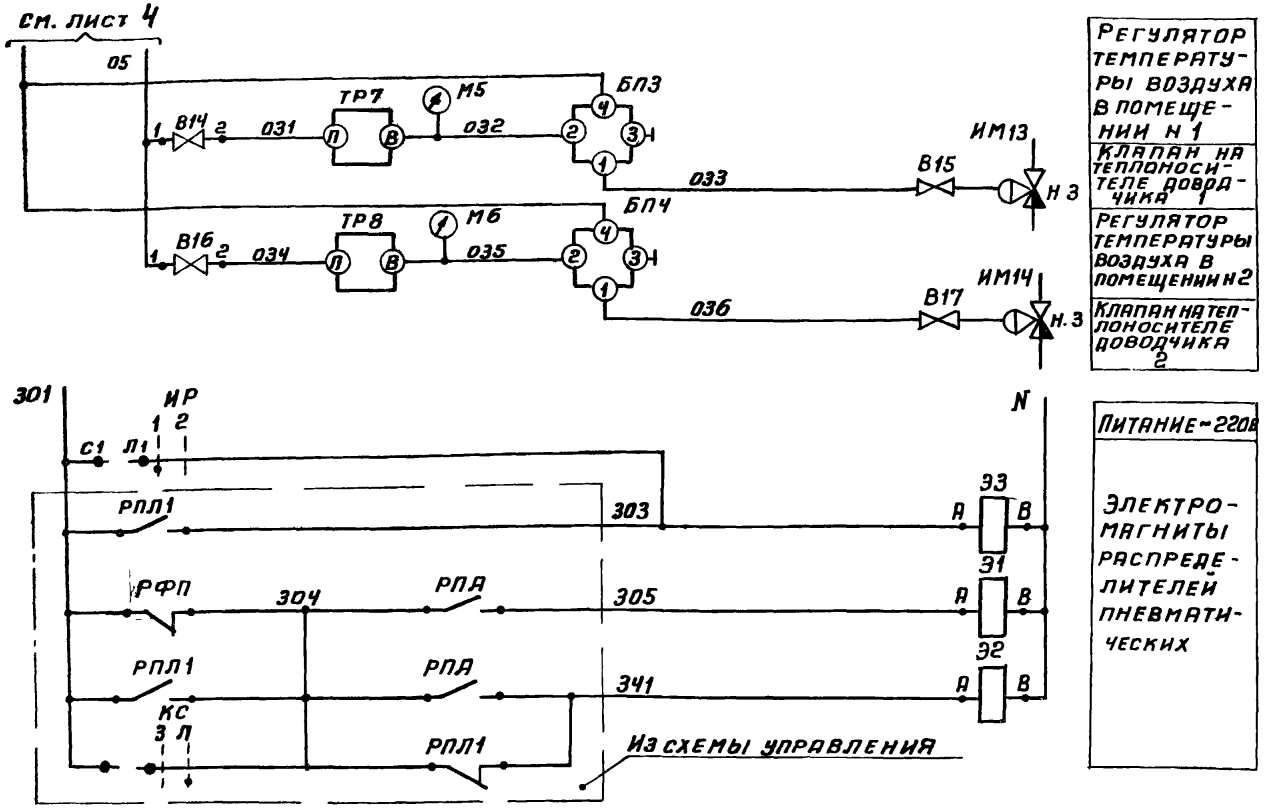

Регулятор температуры воздуха в помещении н 1

Клапан на теплоносителе доводчика 1

Регулятор температуры воздуха в помещении н 2

Клапан на теплоносителе доводчика 2

Питание ~220В

Электромагниты распределительных пневматических

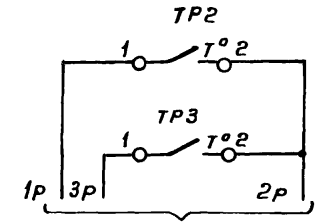

К схему управления

Датчик температуры воздуха перед воздухонагревателем

Датчик температуры обратного теплоносителя воздухонагревателя

Защита воздухонагревателя I подогрева от замерзания.

Диаграммы замыкания контактов

Датчик температуры ТР2

ТУДЭ-1-2

Обозначение цепи	Температура воздуха перед воздухонагревателем
	-30°С +3°С +40°С
1-2	

Датчик температуры ТР3

ТУДЭ-4

Обозначение цепи	Температура обратного теплоносителя
	0°С +20÷30°С +250°С
1-2	

Избиратель регулирования ИР

ВЛКМ2-10

№ пакета	Соединение контактов	Ручное 1	Автоматическое 2	
I	$С_1 Л_1$	X	—	
II	$С_2 Л_2$	X	—	*

* не используется

Обозначение штуцеров

БП1, БП3, БП4 — 1 — выход, 2 — от прибора, 3 — к прибору, 4 — питание

Ф; СД; ТР1, ТР7, ТР8, ЗД1...ЗД3 — П — питание, В — выход

Э1... Э3 — 1 — питание, 2; 3 — выход

РП1; РП2; ПР1... ПР3 — по инструкции завода-изготовителя

Соединение штуцеров

——— при наличии управляющего сигнала

– – – при отсутствии управляющего сигнала

⏚ выброс в атмосферу

⊣ заглушка

Нач.отд.	Фингер	
Гл.спец.	Рубчинский	
Рук. гр.	Бронштейн	
Техник	Кобзева	

Привязан

Инв.н

17349-10 6

904-02-6 АОВ

Автоматизация центральных кондиционеров типа КТЦ 31,5÷КТЦ 80

Стадия	Лист	Листов
Р	5	

Схема пневматическая принципиальная регулирования (продолжение)

Госстрой СССР САНТЕХПРОЕКТ г. Москва

Копировал Терентьева

Формат 12

Позиционное обозначение	Наименование	Кол	Примечание
	15Б3рк, Ду15 ГОСТ 9086-74	1	
В2; В14	Вентиль диафрагмовый ВПД-4.		
В16	Ду 4 ТУ 26-07.1085-74	3	
ИР	Пакетный выключатель		
	ВПКМ2-10; ~220В; 10А; ОСТ16.0.526.001-77	1	
	По месту		
ТР1	Устройство терморегулирующее		
	пневматическое ТУДП-М-1		прямого
	ТУ 25-02 1297-74	1	действия
ТР2	Устройство терморегулирующее		
	электрическое ТУДЭ-1-2 ТУ25-02.1074-75	1	контакт н.о.
ТР3	Устройство терморегулирующее		
	электрическое ТУДЭ-4 ТУ 25-021074-75	1	контакт н.о
ТР7	Регулятор температуры пневмя-		
ТР8	тический типа РТБП-0-3		обратного
	ТУ 25-02.340-75	2	действия
ИМ1, ИМ2	Мембранный исполнительный		комплектно с
	механизм ГОСТ 9887-70	2	клапаном н.о.
ИМ3, ИМ14	Мембранный исполнительный		комплектно с
ИМ13	механизм ГОСТ 9887-70	3	клапаном н.з.
В3...В5; В15	Вентиль диафрагмовый ВПД-4,		
В17	Ду 4 ТУ 26-07.1085-74	5	

Позиционное обозначение	Наименование	Кол.	Примечание
	Статив		
ПР1...ПР3	Устройство регулирующее пневматическое		
	пропорциональное ПР2.8 ТУ25-02.010.781-78	3	
ЗД1...ЗД3	Задатчик управления мощный		
	ПЗД.4 ТУ25-02.380570-76	3	
СД	Стабилизатор давления воздуха		
	СДВ-6 ТУ25-02.280.656-76	1	
Э1...Э3	Распределитель пневматический		
	3-х ходовой 22 кч 801 БК		
	ТУ 26-07.034-76	3	
Ф	Фильтр воздуха ФВ6-02		
	ТУ 25-02.280.666-76	1	
БП1; БП3	Байпасная панель дистанционно-		
БП4	го управления БПДУ-А		
	ТУ 25-04.2712-75	3	
РП1; РП2	Реле переключения ПП2.5		
	ТУ25-03.1369-72	2	
	Манометры МТ-2 ТУ 25-02 72-75		
М1	Шкала 0÷10 кгс/см²	1	
М2, М3, М5, М6	Шкала 0÷25 кгс/см²	4	
В1	Вентиль запорный муфтовый		

17349-10 7

Нач. отд.	Фингер	
Гл. спец.	Рубчинский	
Рук. гр.	Бронштейн	

904-02-6 АОВ

Автоматизация центральных кондиционеров типа КТЦ 31,5 ÷ КТЦ 80

Стадия	Лист	Листов
Р	6	

Схема пневматическая принципиальная регулирования (окончание)

Госстрой СССР САНТЕХПРОЕКТ г. Москва

Формат 12

Привязан

Инв. №

Копировал

Поз	Обозначение	Наименование	Кол	Прим
		Стандартные изделия		
1		Стойка статива		
		СП-1000 У4 УР00 ОСТ36.13-76	1	
2		Вентиль запорный муфтовый		
		15Б3рК; Ду 15; ГОСТ 9086-74	1	
3		Рейка Р8 ТК3-101-77	8	УВ ТМ3-1-77
4		Уголок перфорированный		
		УП 60×40; ℓ=1000мм ТК4-2222-74	1	
		Прочие изделия		
5		Устройство регулирующее пневматическое пропорциональное		
		ПР 2.8 ТУ 25-02.010781-78		
		Соединительные трубки		
		пластмассовые ф6×1	3	УВ ТМ3-14-77

Поз	Обозначение	Наименование	Кол	Прим.
6		Задатчик управления		
		мощный П23Д.4		
		ТУ 25-02.380570-76	3	
7		Реле переключения		
		ПП 2.5 ТУ25-03.1369-72,		
		соединительные трубки		
		пластмассовые ф6×1	2	УП0 ТМ3-17-77
8		Байпасная панель дистанционного управления БПДУ-А		
		ТУ 25-04.2712-75	3	
9		Стабилизатор давления		
		воздуха СДВ-6		
		ТУ 25-02.280.656-76	1	
10		Фильтр воздуха ФВ6-02		
		ТУ 25-02.280.666-76	1	
		манометры МТ-2 ТУ25-02.72-75		
11		шкала 0÷10 кгс/см²	1	
12		шкала 0÷2,5 кгс/см²	4	
13		Вентиль диафрагмовый		
		ВДД-4; Ду4 ТУ 26-07.1085-74	3	
14		Рамка 66×26 ТУ36.1130-74	3	ОН4-347-65
15		Соединитель переборочный		
		ПСП 8×8 ТУ 36.1124-74	5	
16		Соединитель переборочный		
		ПСП8×6 ТУ 36.1124-74	11	
17		Соединитель ввертный		
		ПСВ 8×К1/4" ТУ36.1124-74	6	
18		Соединитель ввертный		
		ПСВ 8×труб 1/2" ТУ36 1124-74	1	

Привязан

Инв. №

Взам. инв. №

Подп. и дата

Инв. № подл.

Нач. отд.	Фингер	
Гл. спец.	Рубчинский	
Рук. гр.	Бронштейн	
Инжен.	Пробин	

904-02-6 АОВ

Автоматизация центральных кондиционеров типа КТЦ 31,5 ÷ КТЦ 80

Стадия	Лист	Листов
Р	4	

Статив С4.1
Общий вид

Госстрой СССР
САНТЕХПРОЕКТ
г. Москва

17349-19 — 8

Изм.	Лист	N докум.	Подп.	Дата

904-02-6 АОВ Лист 8

Копировал: Ясюк

Формат 12

Поз	Обозначение	Наименование	Кол.	Примеч.
19		Соединитель тройниковый		
		ПСТП6 ТУ 36.1124-74	3	
20		Соединитель тройниковый		
		ПСТП8 ТУ 36.1124-74	2	
21		Соединитель тройниковый		
		ПСТ8 ТУ 36.1124-74	8	
22		Соединитель тройниковый		
		ПСТ6 ТУ 36.1124-74	9	
23		Наконечник 8 ТУ36.1121-75	7	
24		Наконечник 6 ТУ 36.1121-75	6	
25		Шайба 8 ТУ 36.1121-75	7	
26		Шайба 6 ТУ36.1121-75	6	
27		Панель 569×280×2		
		Материал Б-ПН-20 ГОСТ 1990-74 / 5-II-Н10 ГОСТ 16523-70	1	
		Материалы		
28		Труба ПНП6×1 ТУ6-05.1759-76	28м	
29		Труба ПНП8×1,6 ТУ6-05.1759-76	18м	

Изм. | Лист | N докум. | Подп. | Дата

904-02-6 АОВ

Лист 9

Инв. N подл. | Подп. и дата | Взам. инв. N°

Таблица 1

Надписи в рамках

продолжение таблицы 1

N° надписи	Надпись	Кол	N° надписи	Надпись	Кол
	Рамка 66×26				
1	Температура				
	„точки росы"	1			
2	Температура в				
	помещении N° 1	1			
3	Температура в				
	помещении N° 2	1			

17349-10 9

Изм. | Лист | N докум. | Подп. | Дата

904-02-6 АОВ

Лист 10

Копировал: [signature]

Формат 12

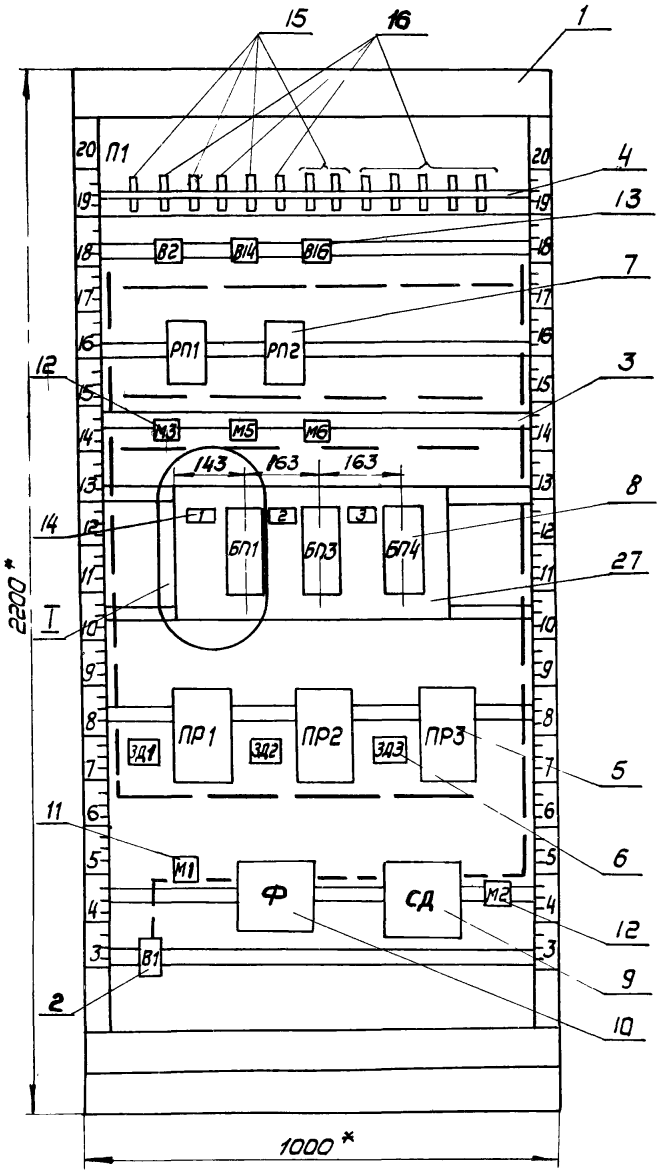

I
М 1:5

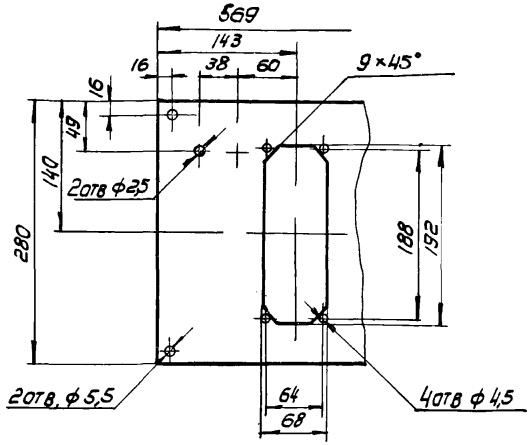

1. * Размеры для справок
2. Покрытие - вариант 2 ОСТ 36.13-76
3. Таблицы соединения и подключения выполнены на основании схем, приведенных на листах 4 .. 6

Поз. 8 Байпасная панель дистанционного управления БПДУ-А

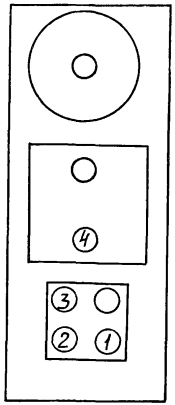

Поз. 6 Задатчик управления мощный ПРЗД. 4

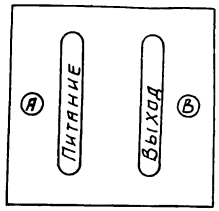

Поз.9 Стабилизатор давления воздуха СДВ6

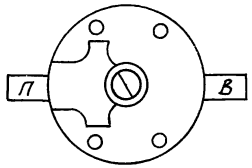

Поз. 10 Фильтр воздуха ФВ6-02

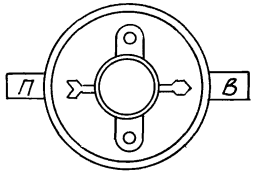

Соединения проводок

Проводник	Откуда идет	Куда поступает	Данные провода	Примеч.
02	В1/2	М1/1		Тр
	М1/1	Ф/П		
03	Ф/В	СД/П		Тр
	СД/П	БП4/4		Тр
	БП4/4	БП3/4		Тр
	БП3/4	БП1/4		
04	П1/7	РП1/2-1	Труба	Тр
	РП1/2-1	РП2/2-1	ПНП8×1,6	Тр
	РП2/2-1	М2/1		Тр
	М2/1	СД/В		
05	П1/8	В16/1		Тр
	В16/1	В14/1		Тр
	В14/1	В2/1		Тр
	В2/1	РП1/3		Тр
	РП1/3	РП2/3		Тр
	РП2/3	ЗД1/П		Тр
	ЗД1/П	Пр1/4		Тр
	Пр1/4	ЗД2/П		Тр
	ЗД2/П	Пр2/4	Труба	Тр
	Пр2/4	ЗД3/П	ПНП6×1	Тр
	ЗД3/П	Пр3/4		
06	П1/2	М3/1		Тр
	М3/1	БП1/2		
08	БП1/1	Пр1/2		Тр
	Пр1/2	ПР2/2		Тр
	Пр2/2	ПР3/2		
09	РП2/2-2	ПР2/1		

Взам. инв. N | Подп. и дата | Инв. N подл.

Продолжение табл. 2

Проводник	Откуда идет	Куда поступает	Данные провода	Примеч
010	П1/9	РП2/1	Труба ПНП6×1	
014	П1/1	В2/2	Труба ПНП8×1,6	
015	РП1/2-2	ПР1/1		
016	П1/10	РП1/1		
018	П1/11	ПР3/1		
021	ЗД2/В	ПР2/5	Труба	
022	ЗД1/В	ПР1/5	ПНП6×1	
023	ЗД3/В	ПР3/5		
031	П1/3	В14/2	Труба	
034	П1/5	В16/2	ПНП8×1,6	
032	П1/4	М5/1		Тр
	М5/1	БП3/2		
033	П1/12	БП3/1	Труба	
035	П1/6	М6/1	ПНП6×1	Тр
	М6/1	БП4/2		
036	П1/13	БП4/1		

17349-10 12

Копировал

Формат 12

Таблица 3

Подключения проводок.

Проводник	Контакт
	П1
014	1
06	2
031	3
032	4
034	5
035	6
04	7
05	8
010	9
016	10
018	11
033	12
036	13
	В2
05	1
014	2

Продолжение таблицы 3

Проводник	Контакт
	В14
05	1
031	2
	В16
05	1
034	2
	РП1
016	1
04	2-1
015	2-2
05	3
	РП2
010	1
04	2-1
09	2-2
05	3
	М3
06	1
	М5
032	1

Продолжение табл. 3

Проводник	Контакт
	М6
035	1
	БП1
08	1
06	2
Заглушка	3
03	4
	БП3
033	1
032	2
Заглушка	3
03	4
	БП4
036	1
035	2
Заглушка	3
03	4
	ЭД1
05	П
022	В

Продолжение табл. 3

Проводник	Контакт
	ПР1
015	1
08	2
05	4
022	5
	ЭД2
05	П
021	В
	ПР2
09	1
08	2
05	4
021	5
	ЭД3
05	П
023	В
	ПР3
018	1
08	2
05	4
023	5

Продолжение табл. 3

Проводник	Контакт
	М1
02	1
	Ф
02	П
03	В
	СД
03	П
04	В
	М2
04	1
	В1
02	2

Продолжение табл. 3

Проводник	Контакт

Поз.	Обозначение	Наименование	Кол.	Прим.
		Стандартные изделия		
1		Стойка статива		
		СП-600 УЧ ЭРСО	1	
		ОСТ 36.13-76		
2		Рейка Р4 ТКЗ-101-77	5	УБ ТМЗ-1-77
3		Пакетный выключатель		
		ВПКМ2-10. ОСТ 16.0526.001-77	1	
4		Уголок перфорированный		
		УП60х40 ℓ=600 мм ТКЧ-2222-74	1	
		Прочие изделия		
5		Распределитель пневмати-		
		ческий 3х ходовой		
		22кч 801бк		
		ТУ26-07.034-76	3	

Поз.	Обозначение	Наименование	Кол.	Прим.
6		Коробка соединительная		
		КСК-16 ТУ36.1753-75	1	
7		Соединитель перебо-		
		рочный ПСПВх8.ТУ36.1124-74	6	
8		Соединитель ввертный		
		ПСВ8 х труб 1/2" ТУ36.1124-74	6	
		Материалы		
9		Труба ПНП8х1,6 ТУ6-0,5.1759-76	9м	
10		Провод ПВ1 х1,0 ГОСТ 6323-79	14м	
11		Провод ПГВ 1х1,5 ГОСТ 6323-79	1м	
12		Металлорукав РЗ-Ц-Х-Ш10		
		ТУ22-3988-77	6м	

Привязан

Инв. №

Инв. № подл. | Подпись и дата | Взам. инв. №

Нач. отд.	Фингер	
Гл. спец.	Рубчинский	
Рук. гр. №	Бронштейн	
Ст. инж.	Никифорова	

904-02-6 АОВ

Автоматизация центральных кондиционеров типа КТЦ 31,5 — КТЦ80

Стадия	Лист	Листов
Р	17	

Статив С42
Общий вид

Госстрой СССР
САНТЕХПРОЕКТ
г. Москва

17349-10

Изм.	Лист	№ докум.	Подп.	Дата

904-02-6 АОВ

Лист 14
Листов 18

Копировал

Формат А2

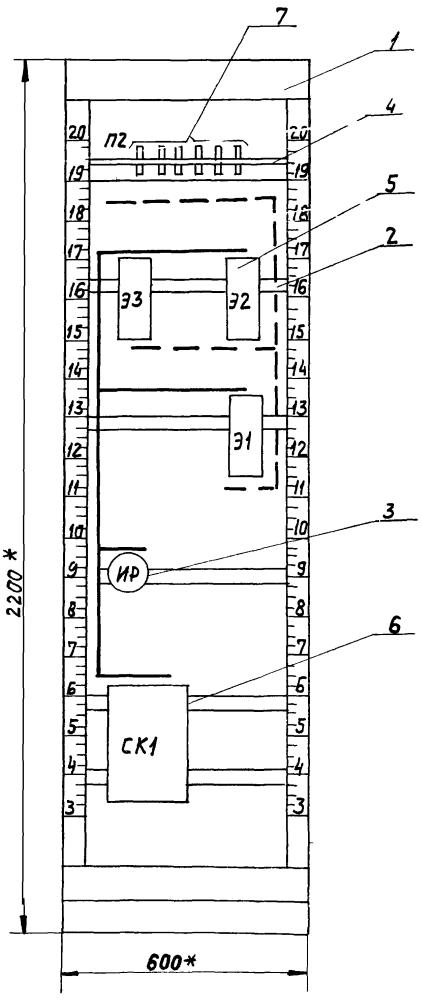

Поз. 5. Распределитель пневмати
ческий 3х ходовой 22кч 801бк

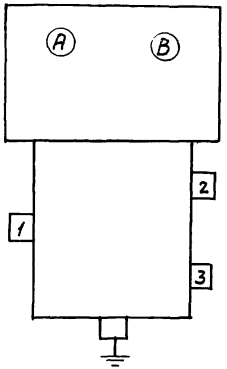

1. * Размеры для справок
2. Покрытие - вариант 2 ОСТ 36.13-76
3. Таблицы соединения и подключения выполнены на основании схем, приведенных на листах 4..6

Таблица 1

Соединения проводок

Проводник	Откуда идет	Куда поступает	Данные провода	Прим
N	СК1/2	СК1/4		П
	СК1/4	СК1/5		П
N	СК1/2	Э1/В	ПВ1х1	
N	СК1/4	Э2/В		
N	СК1/5	Э3/В		
301	СК1/8	ИР/С1		
303	СК1/6	СК1/7		П
303	СК1/6	Э3/А	ПВ1х1	
303	СК1/7	ИР/Л1		
305	СК1/1	Э1/А		
341	СК1/3	Э2/А		
2Р	СК1/12	СК1/13		П
4Р	СК1/15	СК1/16	ПВ1х1	П
Земля	Э1/ ⏚	Рейка/ ⏚		
Земля	Э2/ ⏚	Рейка/ ⏚		
Земля	Э3/ ⏚	Рейка/ ⏚	ПГВ1х1,5	
Земля	СК1/ ⏚	Рейка/ ⏚		
Земля	Рейка для установки аппаратов ⏚	Стойка/ ⏚		
04	П2/1	Э3/1		
05	П2/2	Э3/2		
010	П2/3	Э2/1	Труба ПНП 8х1,6	
011	П2/4	Э2/2		
016	П2/5	Э1/1		
017	П2/6	Э1/2		

Таблица 2

Подключения проводок

Проводник	Контакт	
	Э3	
303	А	
N	В	
Земля	⏚	
	Э2	
341	А	
N	В	
Земля	⏚	
	Э1	
305	А	
N	В	
Земля	⏚	
	ИР	
301	С1	
303	Л1	
	СК1	
305	1	
N	2	
N	2	П
341	3	
N	4	П
N	4	П
N	4	
N	5	П
N	5	

Продолжение табл 2

Проводник	Контакт	
303	6	
303	6	П
303	7	П
303	7	
301	8	
2Р	12	П
2Р	13	П
4Р	15	П
4Р	16	П
Земля	⏚	

Продолжение табл. 2

Проводник	Контакт
	П2
04	1
05	2
010	3
011	4
016	5
017	6
	Э3
04	1
05	2
Заглушка	3
	Э2
010	1
011	2
Заглушка	3
	Э1
016	1
017	2
Заглушка	3

Взам инв.№ | Подпись и дата | Инв.№ подл.

17349-10 16

Копировал:

Формат 12

Статив С4.2

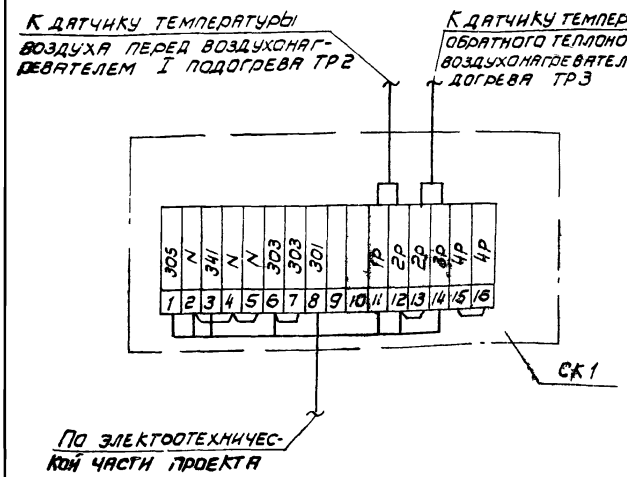

Статив С4.1

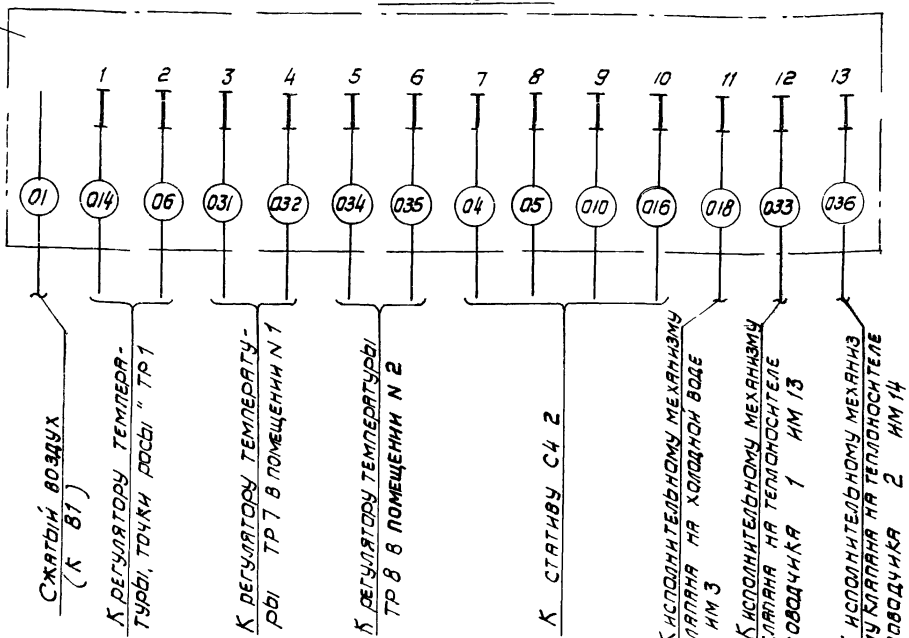

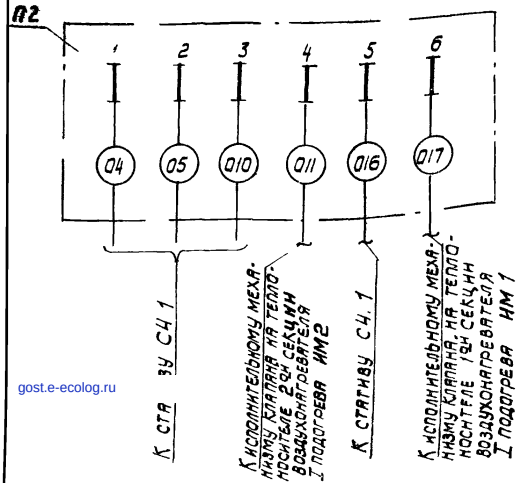

gost.e-ecolog.ru

17349-10

Нач. отд.	Фингер	
Гл. спец.	Рубчинский	
Рук. груп.	Брошштейн	
Ст. инж.	Никифорова	

Привязан:

Инв №

904-02-6 АОВ

Автоматизация центральных кондиционеров типа КТЦ 31.5 ÷ КТЦ 80

Стадия	Лист	Листов
Р	22	

Схема подключения

Госстрой СССР
САНТЕХПРОЕКТ
г. Москва

Копировал

Формат А3