ТИПОВЫЕ ПРОЕКТНЫЕ РЕШЕНИЯ
/МАТЕРИАЛЫ ДЛЯ ПРОЕКТИРОВАНИЯ/

904-02-6

# АВТОМАТИЗАЦИЯ, УПРАВЛЕНИЕ И СИЛОВОЕ ЭЛЕКТРООБОРУДОВАНИЕ ЦЕНТРАЛЬНЫХ КОНДИЦИОНЕРОВ ТИПА КТЦ31,5÷КТЦ80

АВТОМАТИЗАЦИЯ

## АЛЬБОМ III

ЧАСТЬ 1

КОНДИЦИОНЕР ПРЯМОТОЧНЫЙ
С ДВУМЯ СЕКЦИЯМИ ВОЗДУХОНАГРЕВАТЕЛЯ ПЕРВОГО ПОДОГРЕВА
И ВОЗДУХОНАГРЕВАТЕЛЕМ ВТОРОГО ПОДОГРЕВА

ЭЛЕКТРИЧЕСКАЯ СИСТЕМА РЕГУЛИРОВАНИЯ

УТВЕРЖДЕНЫ
и ВВЕДЕНЫ В ДЕЙСТВИЕ
с 15 августа 1981г.
ГЛАВПРОМСТРОЙПРОЕКТОМ ГОССТРОЯ СССР
ПРИКАЗ № 47 от 6 августа 1981г.

РАЗРАБОТАНЫ
ГОСУДАРСТВЕННЫМ ПРОЕКТНЫМ ИНСТИТУТОМ
"САНТЕХПРОЕКТ"
ГЛАВНЫЙ ИНЖЕНЕР ИНСТИТУТА Ю.И. ШИЛЛЕР
А В.И. ФИНГЕР

КФ. ЦИТП инв № 17349-07

Привязан

Инв №

gost.e-ecolog.ru

ЦЕНТРАЛЬНЫЙ ИНСТИТУТ ТИПОВОГО ПРОЕКТИРОВАНИЯ
ГОССТРОЯ СССР
КИЕВСКИЙ ФИЛИАЛ
г Киев-57, ул Эжена Потье, № 12

1025
Заказ № 2409 инв № 17349-07 тираж 1500

Сдано в печать 23.V. 1972г. цена 0.72

## Ведомость примененных и ссылочных документов

| Обозначение | Наименование | Примечание |
|---|---|---|
| ОСТ 36.13-76 | Щиты и пульты систем автоматизации технологических процессов. Общие технические условия | |
| ГОСТ 2.721-74 | ЕСКД. Обозначения условные графические в схемах. Обозначения общего применения. | |
| ГОСТ 2.728-74 | ЕСКД. Обозначения условные графические в схемах. Резисторы, конденсаторы. | |
| ГОСТ 2.755-74 | ЕСКД. Обозначения условные графические в схемах. Устройства коммутационные и контактные соединения. | |
| ГОСТ 2.780-68 | ЕСКД. Обозначения условные графические. Элементы гидравлических и пневматических сетей. | |
| ГОСТ 2.782-68 | ЕСКД. Обозначения условные графические. Насосы и двигатели гидравлические и пневматические. | |

## Ведомость чертежей основного комплекта

| Формат | Лист | Наименование | Примечание |
|---|---|---|---|
| | 1 | Общие данные | |
| | 2;3 | Схема функциональная | |
| | 4....7 | Схема электрическая принципиальная регулирования. | |
| | 8....21 | Щит Щ1П2-1Д. Общий вид. | |
| | 22 | Схема подключения. | |

17349-07 2

Привязан

Инв. № подл. | Подп. и дата | Взам. инв. №

| | | |
|---|---|---|
| Нач. отд. | Фингер | |
| Гл. спец. | Рубчинский | |
| Рук. гр. | Бронштейн | |

904-02-6 АОВ

Автоматизация центральных кондиционеров типа КТЦ 315÷КТЦ 80

| Стадия | Лист | Листов |
|---|---|---|
| Р | 1 | 22 |

Общие данные

Госстрой СССР САНТЕХПРОЕКТ г. Москва

Копировал:

Формат 12

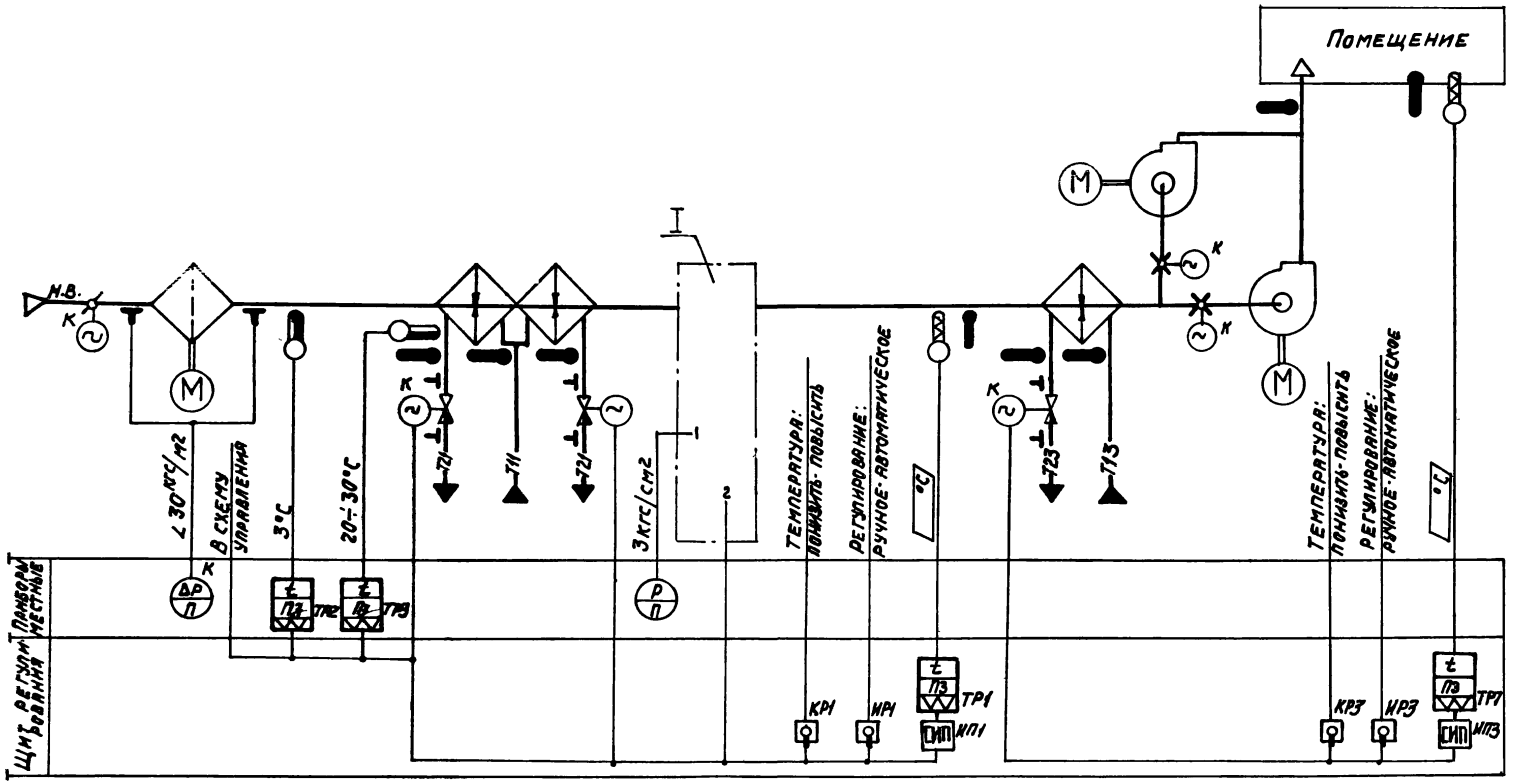


17349-07

3

| | | |
|---|---|---|
| Нач. отд. | Фингер | |
| Гл. спец. | Рубчинский | |
| Рук. гр. | Бронштейн | |
| Ст. техн. | Лисикина | |

# 904-02-6 АОВ

Автоматизация центральных кондиционеров типа КТЦ 31,5 ÷ КТЦ 80

| Стадия | Лист | Листов |
|---|---|---|
| Р | 2 | |

Схема функциональная (начало)

Госстрой СССР САНТЕХПРОЕКТ г. Москва

| Обозначение / № № систем | |
|---|---|
| Без резервного вентилятора | |
| С резервным вентилятором | |

Привязан

Инв. №

Копировал Данилина

Формат 12

I

Вариант

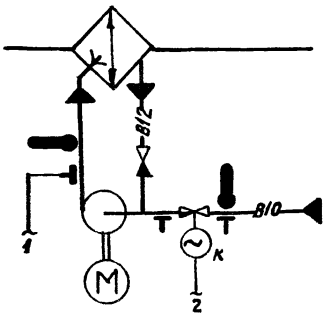


I

Вариант

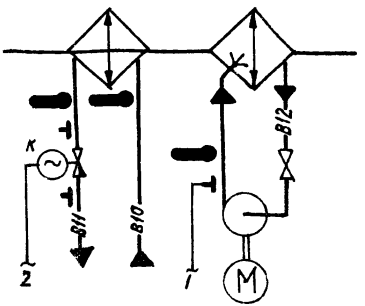


Предусматривается:

1) регулирование температуры „точки росы" изменением:
- теплопроизводительности воздухонагревателя I подогрева в холодный период года;
- холодопроизводительность камеры орошения или воздухоохладителя в теплый период года;
2) автоматический прогрев воздухонагревателя I подогрева перед включением приточного вентилятора;
3) автоматическое подключение схемы регулирования при включении приточного вентилятора;
4) защита воздухонагревателя I подогрева от замерзания;
5) последовательная работа регулирующих клапанов на теплоносителе воздухонагревателя I подогрева и холодной воде;
6) регулирование температуры воздуха в помещении изменением теплопроизводительности воздухонагревателя II подогрева.

При привязке проекта дать пояснения для каких систем используется тот или иной вариант. Если один из вариантов не используется, то его вычеркнуть.

⊥ Отборные устройства давления для переносного манометра.

Приборы и исполнительные механизмы, у которых проставлена буква „К", поставляются комплектно с сантехническим оборудованием и регулирующими клапанами.

17349-07 4

| | | | |
|---|---|---|---|
| Нач. отд. | Фингер | | 904-02-6 АОВ |
| Гл. спец. | Убчинский | | Автоматизация центральных кондиционеров типа КТЦ 31,5 ÷ КТЦ 80 |
| Рук. гр. | [illegible] | | |
| Ст. техн. | Асикина | | |

Привязан

Инв. №

| Стадия | Лист | Листов |
|---|---|---|
| Р | 3 | |

Схема функциональная (окончание)

Госстрой СССР САНТЕХПРОЕКТ г. Москва

Копировал Санникина

Формат 12

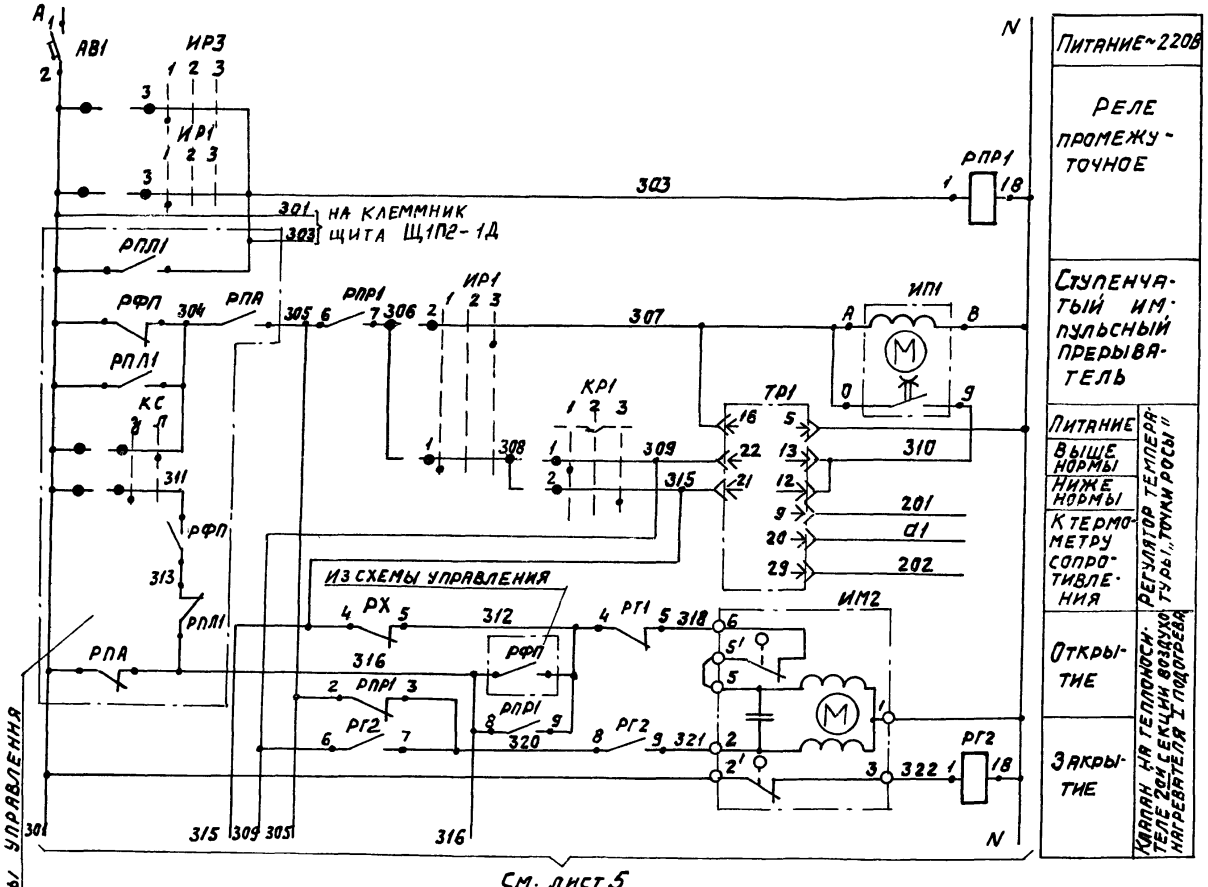


## Диаграммы замыкания контактов

### Регулятор температуры ТР1

РТ-3

| Обозначение цепи | Температура „точки росы" 0°С — ниже нормы — выше нормы — +40°С |
|---|---|
| 13-22 | |
| 12-21 | |

### Избиратель регулирования ИР1

УП5311-С225

| № секции | № контакта | Ручное 1 (-45°) | Отключено 2 (0) | Автоматическое 3 (+45°) |
|---|---|---|---|---|
| | | Л П | Л П | Л П |
| I | 1 2 | ✕ | | ✕ |
| II | 3 4 | ✕ | | ✕ |

### Ключ регулирования КР1

УП5311-А225

| № секции | № контакта | Понижение 1 (-45°) | Отключено 2 (0) | Повышение 3 (+45°) |
|---|---|---|---|---|
| | | Л П | Л П | Л П |
| I | 1 2 | ✕ | | ✕ |
| II | 3 4 | ✕ | | ✕ |

✕ не используется

17349-07 5

| | | |
|---|---|---|
| Нач. отд. | Фингер | |
| Гл. спец. | Рубчинский | |
| Рук. гр. | Бронштейн | |
| Ст. техн | Ерина | |

Привязан

Инв. №

# 904-02-6 АОВ

Автоматизация центральных кондиционеров типа КТЦ 31,5 ÷ КТЦ 80

| Стадия | Лист | Листов |
|---|---|---|
| Р | 4 | |

Схема электрическая принципиальная регулирования (начало)

Госстрой СССР САНТЕХПРОЕКТ г. Москва

Формат 12

см. лист 4

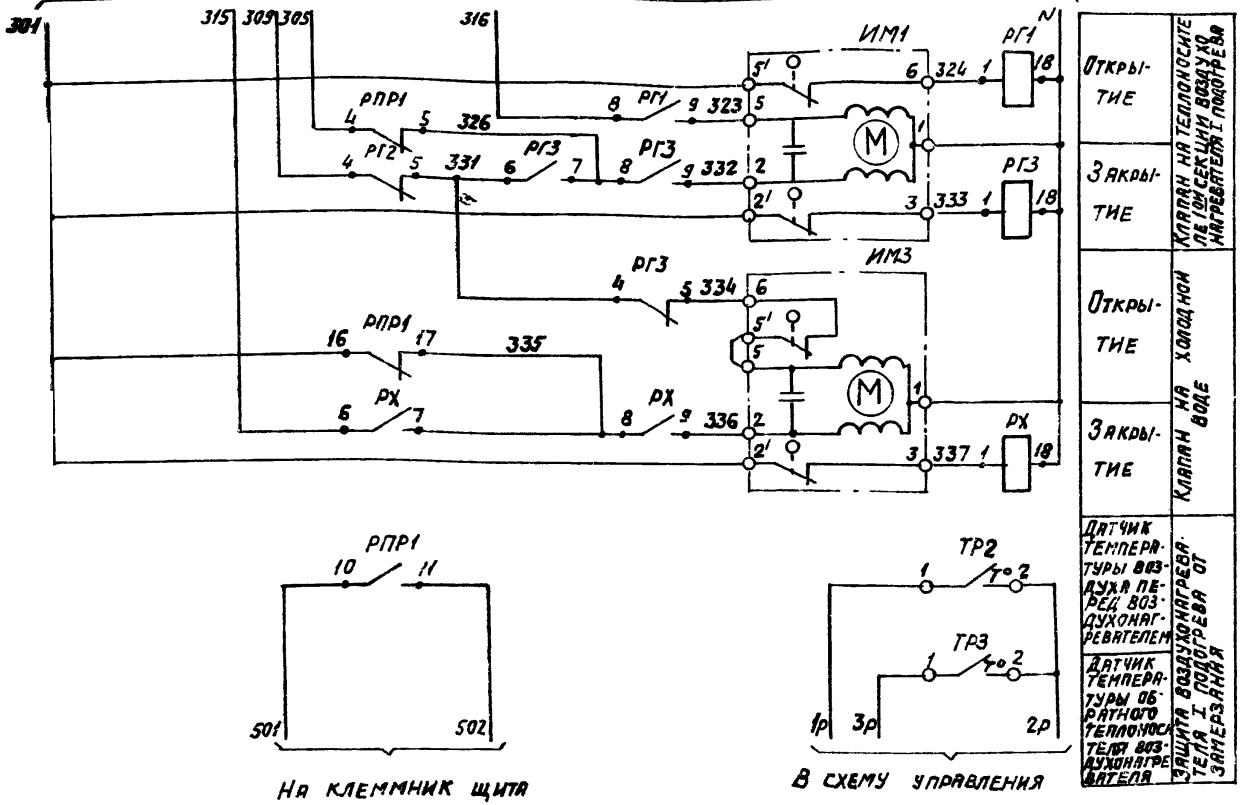





На клеммник щита регулирования




В схему управления

## Диаграммы замыкания контактов

### Датчик температуры ТР2

ТУДЭ-1-2

| Обозначение цепи | Температура воздуха перед воздухонагревателем |
|---|---|
| | -30°С +3°С +40°С |
| 1-2 | |

### Датчик температуры ТР3

ТУДЭ-4

| Обозначение цепи | Температура обратного теплоносителя |
|---|---|
| | 0°С +20÷30°С +250°С |
| 1-2 | |

17349-07 6

| | | |
|---|---|---|
| Нач отд | Фингер | |
| Гл спец | Рубчинский | |
| Рук гр | Бронштейн | |
| Техник | Ерина | |

904-02-6 АОВ

Автоматизация центральных кондиционеров типа КТЦ 31,5÷КТЦ 80

| Стадия | Лист | Листов |
|---|---|---|
| Р | 5 | |

Схема электрическая принципиальная регулирования (продолжение)

Госстрой СССР САНТЕХПРОЕКТ г. Москва

Привязан

Инв. №

Копировал: Данилина

Формат 12

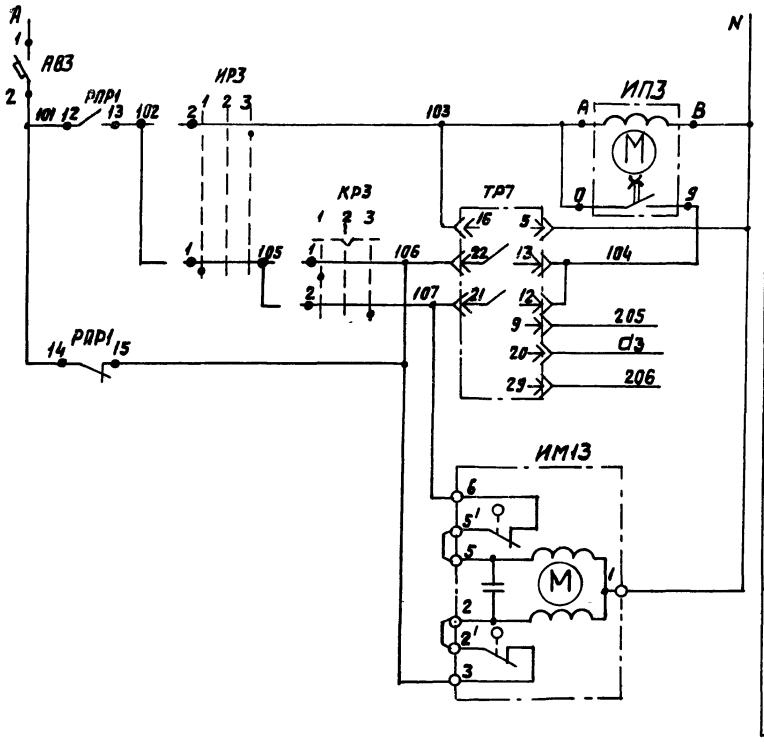


## Диаграммы замыкания контактов

### Избиратель регулирования ИР3

| УП5311-С225 | | | | | | | | | |
|---|---|---|---|---|---|---|---|---|---|
| № секции | № контакта | Ручное | | Отключено | | Автоматическое | | | |
| | | 1 | | 2 | | 3 | | | |
| | | -45° | | 0 | | +45° | | | |
| | | л | п | л | п | л | п | л | п |
| I | 1 | 2 | ☒ | | | | | | ☒ |
| II | 3 | 4 | ☒ | | | | | | ☒ |

### Ключ регулирования КР3

| УП5311-А225 | | | | | | | | | |
|---|---|---|---|---|---|---|---|---|---|
| № секции | № контактов | Пониз ить | | Отключено | | Повысить | | | |
| | | 1 | | 2 | | 3 | | | |
| | | -45° | | 0 | | +45° | | | |
| | | л | п | л | п | л | п | л | п |
| I | 1 | 2 | ☒ | | | | | | ☒ |
| II | 3 | 4 | ☒ | | | | | | ☒ * |

* НЕ ИСПОЛЬЗУЕТСЯ

### Регулятор температуры ТР7

РТ-3

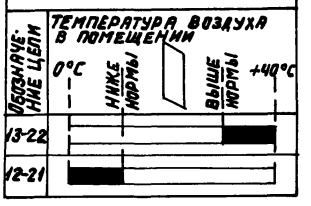


17349-07 7

| | | |
|---|---|---|
| Нач. отд. | Фингер | |
| Гл. спец. | Рубчинский | |
| Рук. гр | Бронштейн | |
| Ст. техн. | Ерина | |

Привязан

Инв. №

# 904-02-6 АОВ

Автоматизация центральных кондиционеров типа КТЦ 31,5 ÷ КТЦ 80

| Стадия | Лист | Листов |
|---|---|---|
| Р | 6 | |

Схема электрическая принципиальная регулирования (продолжение)

Госстрой СССР САНТЕХПРОЕКТ г. Москва

| Позиционное обозначение | Наименование | Кол. | Примечание |
|---|---|---|---|
| | | | |
| | | | |
| | По месту | | |
| | | | |
| ТР2 | Устройство терморегулирующее | | |
| | электрическое ТУДЭ-1-2 | | |
| | ТУ25-02.1074-75 | 1 | Контактно |
| ТР3 | Устройство терморегулирующее | | |
| | электрическое ТУДЭ-4 | | |
| | ТУ 25-02.1074-75 | 1 | Контактно- |
| ИМ1; ИМ2 | Исполнительный механизм | | комплектно |
| ИМ3; ИМ8 | МЭО-0,63/63-0,25 ТУ1-01.0321-76 | 4 | с клапаном |
| | | | |
| | | | |
| | | | |
| | | | |
| | | | |

| Позиционное обозначение | Наименование | Кол. | Примечание |
|---|---|---|---|
| | | | |
| | Щит регулирования Щ1П2-1Д | | |
| | | | |
| ТР1, ТР7 | Регулятор температуры электричес- | | |
| | кий РТ-3 ТУ25-02 202114-78 | 2 | |
| РПР1, РХ | Реле промежуточное ПЭ-21-5У3, | | |
| РГ1.. РГ3 | ~ 220В; 4з+4р ТУ16-523.457-74 | 5 | |
| ИП1, ИП3 | Ступенчатый импульсный прерыва- | | |
| | тель СИП-01М ТУ50.108-77 | 2 | |
| ИР1, ИР3 | Переключатель универсальный | | |
| | УП5311-С225 ТУ16-524.074-75 | 2 | |
| КР1; КР3 | Переключатель универсальный | | |
| | УП5311-А225 ТУ16-524.074-75 | 2 | |
| АВ1 | Выключатель автоматический А63-МУ3, | | |
| | ~220В; Iн=2 А; Iотс=1,3Iн; ТУ16-522.110-74 | 1 | |
| АВ3 | Выключатель автоматический А63-МУ3, | | |
| | ~220В, Iн=1А; Iотс=1,3Iн ТУ16-522.110-74 | 1 | |

17349-07 8

| | | |
|---|---|---|
| Нач.отд | Фингер | |
| Гл.спец | Рубчинский | |
| Рук.гр | Брошштейн | |
| Инж | Фукс | |
| Ст.техн | Ерина | |

904-02-6 АОВ

Автоматизация центральных кондиционеров типа КТЦ 31,5 ÷ КТЦ 80

| Стадия | Лист | Листов |
|---|---|---|
| Р | 7 | |

Схема электрическая принципиальная регулирования (окончание)

Госстрой СССР САНТЕХПРОЕКТ г. Москва

Привязан

Инв №

Копировал: Данилина

Формат 12

| Поз. | Обозначение | Наименование | Кол. | Прим. |
|---|---|---|---|---|
| | | Стандартные изделия | | |
| 1 | | Шкаф щита щшм – 1000х600-□УЧ УР30 ОСТ36.13-76 | 1 | |
| 2 | | Рейка Р3 ТК3-101-77 | 4 | У5 ТМ3-1-77 |
| 3 | | Рейка Р2 ТК3-100-77 | 4 | У3 ТМ3-1-77 |
| | | Прочие изделия | | |
| 4 | | Регулятор температуры электрический трехпозиционный РТ-3 ТУ25-02.202114-78 | 2 | |
| 5 | | Переключатель универсальный УП5311-А225 ТУ16-524.074-75 | 2 | ТК4-1215-73 |
| 6 | | Переключатель универсальный УП5311-С225 ТУ16-524.074-75 | 2 | ТК4-1215-73 |
| 7 | | Прерыватель импульсный ступенчатый СИП-01М; ~220В, ТУ50.108-77 | 2 | У5 ТМ3-66-77 |
| | | Автомат А63-МУ3; ~220В Iотс=1,3 Iн; Крепление на панели ТУ16-522.110-74 | | У7 ТМ3-14-77 |
| 8 | | Iн=2А | 1 | |
| 9 | | Iн=1А | 1 | |
| 10 | | Реле промежуточное РП-21-543 ТУ16-523.457-74 | 5 | У18 ТМ3-13-77 |
| 11 | | Блок зажимов БЗ-10 ТУ36.1750-74 | 6 | |
| 12 | | Упор ТУ36.1751-74 | 6 | |
| 13 | | Рамка 66х26 ТУ36.1130-74 | 6 | ОН4-347-65 |
| 14 | | Перемычка ТУ36.1752-74 | 3 | |
| | | Материалы | | |
| | | Провод ПВ1х1,0 ГОСТ 6323-79 | 110м | |
| | | Провод ПМВГ 1х0,75 ТУ16-505.434-73 | 30м | |
| | | Провод ПГВ 1х1,5 ГОСТ 6323-79 | 2м | |
| | | Провод НВЭ 1х0,75 тип II ГОСТ 17515-72 | 10м | |

Привязан

Инв.№

| | | |
|---|---|---|
| Нач.отд. | Фингер | |
| Гл.спец. | Рубчинский | |
| Рук.гр. | Бронштейн | |
| Инженер | Фукс | |

904-02-6 АОВ

Автоматизация центральных кондиционеров типа КТЦ 31,5 ÷ КТЦ 80

| Стадия | Лист | Листов |
|---|---|---|
| Р | 8 | |

Щит Щ1П2-1А
Общий вид.

Госстрой СССР
САНТЕХПРОЕКТ
г. Москва

Инв.№подл. | Подпись и дата | Взам.инв.№

17349-07 9

| Изм. | Лист | № докум. | Подп. | Дата |
|---|---|---|---|---|

904-02-6 АОВ Лист 9

Формат А2

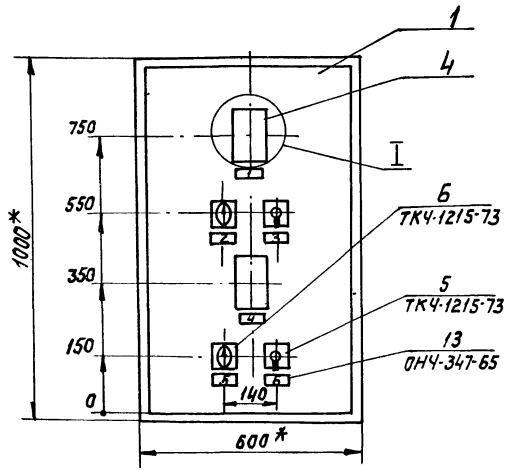


I
М1:5

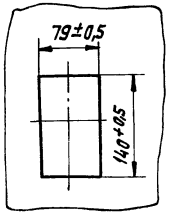


1. * Размеры для справок.
2. Покрытие- вариант 2 ОСТ 36.13-76
3. Таблицы соединений и подключений выполнены на основании схем, приведенных на листах 4...7.
4. По данному чертежу изготовить щита

## Вид на внутренние плоскости щита (развёрнуто)

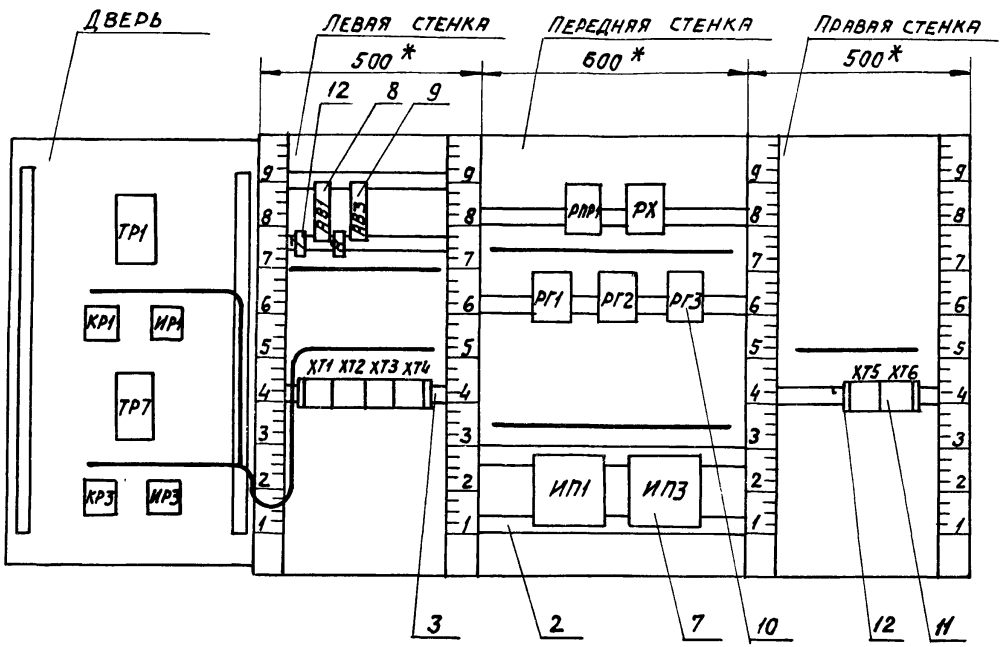

Поз.8;9 Автоматический выключатель А63-МУЗ




Поз. 7 Ступенчатый импульсный прерыватель СИП-01М

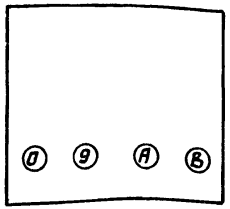


Поз.5;6 Универсальные переключатели УП5311-А225 и УП5311-С225

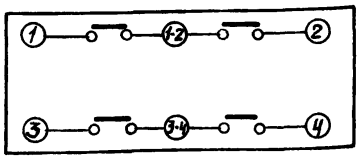






Таблица 1

Надписи в рамках

продолжение табл.1

| № надписи | Надпись | Кол. | № надписи | Надпись | Кол. |
|---|---|---|---|---|---|
| | Рамка 66х26 | | | | |
| | | | | | |
| 1 | Температура „точки | | | | |
| | росы" | 1 | | | |
| 2 | Регулирование „Точки росы" | | | | |
| | ручное-автоматическое | 1 | | | |
| 3 | Температура „точки росы" | | | | |
| | повысить-понизить | 1 | | | |
| 4 | Температура воздуха | | | | |
| | в помещении | 1 | | | |
| 5 | Регулирование в помеще- | | | | |
| | нии; ручное-автоматическое | 1 | | | |
| 6 | Температура в помещении | | | | |
| | повысить-понизить | 1 | | | |
| | | | | | |
| | | | | | |
| | Упор | | | | |
| | | | | | |
| 7 | ~220В; "точка росы" | 1 | | | |
| 8 | ~220В помещение | 1 | | | |

Взам. инв. № | Подпись и дата | Инв. № подл.

17349-07 12

## Соединения проводок

Таблица 2

| Проводник | Откуда идет | Куда поступает | Данные провода | Примечания |
|---|---|---|---|---|
| N | XT1/6 | XT2/1 | | |
| | | XT2/5 | | П |
| | | РПР1/18 | | |
| | | РХ/18 | | |
| | | РГ3/18 | | |
| | | РГ2/18 | ПВ1Х1 | |
| | | РГ1/18 | | |
| | | ИП1/В | | |
| | | ИП3/В | | |
| | | XT5/2 | | |
| | | XT5/1 | | ПЕРЕМЫЧКА БЛОКА |
| | | XT3/0 | ПВ1Х1 | |
| | | | | |
| 301 | XT1/5 | XT1/0 | | П |
| | | XT2/6 | | |
| | | XT2/9 | | П |
| | | АВ1/2 | | |
| | | РПР1/16 | | |
| | | XT5/3 | ПВ1Х1 | |
| 303 | XT4/5 | XT2/0 | | |
| | | РПР1/1 | | |
| | | XT5/4 | | |
| 305 | XT5/6 | РПР1/2 | | |
| | | РПР1/4 | | П |
| | | РПР1/6 | | П |
| 306 | XT4/6 | РПР1/7 | | |
| | | | | |



## Продолжение таблицы 2

| Проводник | Откуда идет | Куда поступает | Данные провода | Примечания |
|---|---|---|---|---|
| 307 | XT4/7 | ИП1/А | | |
| | | ИП1/0 | | П |
| 309 | XT4/8 | РГ2/4 | | |
| | | РГ2/6 | | П |
| 310 | XT4/9 | ИП1/9 | | |
| 312 | XT5/8 | РГ1/4 | | |
| | | РПР1/9 | | |
| | | РХ/5 | | |
| 315 | XT4/0 | РХ/4 | | |
| | | РХ/6 | | П |
| 316 | XT5/7 | РГ1/8 | | |
| | | РПР1/8 | | |
| 318 | XT1/7 | РГ1/5 | | |
| 320 | РПР1/3 | РГ2/7 | ПВ1Х1 | |
| | | РГ2/8 | | П |
| 321 | XT1/8 | РГ2/9 | | |
| 322 | XT1/9 | РГ2/1 | | |
| 323 | XT1/1 | РГ1/9 | | |
| 324 | XT1/2 | РГ1/1 | | |
| 326 | РПР1/5 | РГ3/7 | | |
| | | РГ3/8 | | П |
| 331 | РГ2/5 | РГ3/4 | | |
| | | РГ3/6 | | П |
| 332 | XT1/3 | РГ3/9 | | |
| 333 | XT1/4 | РГ3/1 | | |
| 334 | XT2/2 | РГ3/5 | | |
| | | | | |
| | | 17349 - 07 | | 13 |

Инв. № подл. | Подпись и дата | Взам. инв. №



Формат 12

Продолжение таблицы 2

| Проводник | Откуда идет | Куда поступает | Данные провода | Примечания |
|---|---|---|---|---|
| 335 | РПР1/17 | РХ/7 | | |
| | | РХ/8 | | П |
| 336 | ХТ2/3 | РХ/9 | ПВ1Х1 | |
| 337 | ХТ2/4 | РХ/1 | | |
| | | | | |
| 101 | АВ3/2 | РПР1/12 | | |
| | | РПР1/14 | | П |
| 102 | ХТ4/2 | РПР1/13 | | |
| 103 | ХТ4/3 | ИП3/А | ПВ1Х1 | |
| | | ИП3/0 | | П |
| 104 | ХТ4/4 | ИП3/9 | | |
| 106 | ХТ4/1 | РПР1/15 | | |
| | | | | |
| А | АВ1/1 | АВ3/1 | | |
| 501 | ХТ2/7 | РПР1/10 | | |
| 502 | ХТ2/8 | РПР1/11 | ПВ1Х1 | |
| 1Р | ХТ6/1 | ХТ6/5 | | П |
| 2Р | ХТ6/2 | ХТ6/6 | | П |
| | | ХТ6/7 | | ПЕРЕМЫЧКА БЛОКА |
| 3Р | ХТ6/3 | ХТ6/8 | ПВ1Х1 | П |
| 4Р | ХТ6/4 | ХТ6/9 | | П |
| | | ХТ6/0 | | ПЕРЕМЫЧКА БЛОКА |
| | | | | |
| Земля | ИП1/ = | Рейка/ ⏚ | | |
| Земля | ИП3/ = | Рейка/ ⏚ | ПГВ1Х1,5 | |
| Земля | Рейка для установки | Стойка/ ⏚ | | |
| | Аппарата/ = | | | |



Продолжение таблицы 2

| Проводник | Откуда идет | Куда поступает | Данные провода | Примечания |
|---|---|---|---|---|
| | ДВЕРЬ | | | |
| N | ХТ1/6 | ТР1/5 | | |
| | | ТР7/5 | ПМВГ1Х0,75 | |
| | | ХТ3/0 | | |
| | | | | |
| 301 | ХТ1/5 | ИР1/3-4 | ПМВГ1Х0,75 | |
| | | ИР3/3-4 | ПВ1Х1 | |
| 303 | ХТ4/5 | ИР1/3 | ПМВГ1Х0,75 | |
| | | ИР3/3 | ПВ1Х1 | |
| 306 | ХТ4/6 | ИР1/1-2 | | |
| 307 | ХТ4/7 | ИР1/2 | ПМВГ1Х0,75 | |
| | | ТР1/16 | | |
| 308 | ИР1/1 | КР1/1-2 | ПВ1Х1 | |
| 309 | ХТ4/8 | КР1/1 | | |
| | | ТР1/22 | | |
| 310 | ХТ4/9 | ТР1/12 | | |
| | | ТР1/13 | ПМВГ1Х0,75 | П |
| 315 | ХТ4/0 | КР1/2 | | |
| | | ТР1/21 | | |
| | | | | |
| 102 | ХТ4/2 | ИР3/1-2 | | |
| 103 | ХТ4/3 | ИР3/2 | | |
| | | ТР7/16 | ПМВГ1Х0,75 | |
| 104 | ХТ4/4 | ТР7/12 | | |
| | | ТР7/13 | | П |
| 105 | ИР3/1 | КР3/1-2 | ПВ1Х1 | |
| | | | | |
| | | 17349-07 | | 14 |



Инв. № подл. Подпись и дата Взам. инв. №

Продолжение таблицы 2

| Проводник | Откуда идет | Куда поступает | Данные провода | Примечания |
|---|---|---|---|---|
| 106 | ХТ4/1 | КРЗ/1 | ПМВГ1х0,75 | |
| | | ТР7/22 | | |
| К07 | ХТ3/9 | КРЗ/2 | | |
| | | ТР7/21 | | |
| | | | | |
| 201 | ХТ3/1 | ТР1/9 | | |
| 202 | ХТ3/2 | ТР1/29 | | |
| d1 | ХТ3/3 | ТР1/20 | НВЭ1х0,75 | |
| 205 | ХТ3/5 | ТР7/9 | | измерительные цепи |
| 206 | ХТ3/6 | ТР7/29 | | |
| d3 | ХТ3/7 | ТР7/20 | | |
| | | | | |
| Земля | ТР1/ ⏚ | Рейка/ ⏚ | ПГВ1х1,5 | |
| Земля | ТР7/ ⏚ | Рейка/ ⏚ | | |
| Земля | Рейка для установки аппарата / ⏚ | Стойка/ ⏚ | | |



Таблица 3 подключения проводок

Продолжение таблицы 3 Продолжение табл. 3

| Проводник | Контакт | | Проводник | Контакт | | Проводник | Контакт | |
|---|---|---|---|---|---|---|---|---|
| | АВ1 | | 336 | 3 | | 102 | 2 | |
| А | 1 | | 337 | 4 | | 102 | 2 | |
| 301 | 2 | | N | 5 | П | 103 | 3 | |
| 301 | 2 | | N | 5 | | 103 | 3 | |
| | | | 301 | 6 | | 104 | 4 | |
| | АВ3 | | 301 | 6 | П | 104 | 4 | |
| А | 1 | | 501 | 7 | | 303 | 5 | |
| 101 | 2 | | 502 | 8 | | 303 | 5 | |
| | ХТ1 | | 301 | 9 | П | 306 | 6 | |
| 323 | 1 | | 301 | 9 | | 306 | 6 | |
| 324 | 2 | | 303 | 0 | | 307 | 7 | |
| 332 | 3 | | 303 | 0 | | 307 | 7 | |
| 333 | 4 | | | ХТ3 | | 309 | 8 | |
| 301 | 5 | | 201 | 1 | | 309 | 8 | |
| 301 | 5 | П | 202 | 2 | | 310 | 9 | |
| N | 6 | | d1 | 3 | | 310 | 9 | |
| N | 6 | | 205 | 5 | | 315 | 0 | |
| 318 | 7 | | 206 | 6 | | 315 | 0 | |
| 321 | 8 | | d3 | 7 | | | РПР1 | |
| 322 | 9 | | 107 | 9 | | 303 | 1 | |
| 301 | 0 | П | N | 0 | | 303 | 1 | |
| 301 | 0 | | N | 0 | | 305 | 2 | |
| | ХТ2 | | | | | 305 | 2 | П |
| N | 1 | | | ХТ4 | | 320 | 3 | |
| N | 1 | П | 106 | 1 | | 305 | 4 | П |
| 334 | 2 | | 106 | 1 | | 305 | 4 | П |
| | | | | | | 326 | 5 | |



Инв. № подл. | Подпись и дата | Взам. инв. №

Формат А2

Продолжение табл. 3

| Проводник | Контакт |
|---|---|
| 305 | 6 п |
| 306 | 7 |
| 316 | 8 |
| 312 | 9 |
| 312 | 9 |
| 501 | 10 |
| 502 | 11 |
| 101 | 12 п |
| 101 | 12 |
| 102 | 13 |
| 101 | 14 п |
| 106 | 15 |
| 301 | 16 |
| 301 | 16 |
| 335 | 17 |
| N | 18 |
| N | 18 |
| | РХ |
| 337 | 1 |
| 315 | 4 |
| 315 | 4 п |
| 312 | 5 |
| 315 | 6 п |
| 335 | 7 |
| 335 | 7 п |
| 335 | 8 п |

Продолжение табл. 3

| Проводник | Контакт |
|---|---|
| 336 | 9 |
| N | 18 |
| N | 18 |
| | РГ1 |
| 324 | 1 |
| 312 | 4 |
| 312 | 4 |
| 318 | 5 |
| 316 | 8 |
| 316 | 8 |
| 324 | 9 |
| N | 18 |
| N | 18 |
| | РГ2 |
| 322 | 1 |
| 309 | 4 |
| 309 | 4 п |
| 331 | 5 |
| 309 | 6 п |
| 320 | 7 |
| 320 | 7 п |
| 320 | 8 п |
| 321 | 9 |
| N | 18 |
| N | 18 |
| | РГ3 |
| 333 | 1 |

Продолжение табл. 3

| Проводник | Контакт |
|---|---|
| 331 | 4 п |
| 334 | 5 |
| 331 | 6 п |
| 331 | 6 |
| 326 | 7 |
| 326 | 7 п |
| 326 | 8 п |
| 332 | 9 |
| N | 18 |
| N | 18 |
| | ИП1 |
| 307 | А |
| 307 | А п |
| N | В |
| N | В |
| 307 | О п |
| 310 | 9 |
| Земля | ⏚ |
| | ИП3 |
| 103 | А |
| 103 | А п |
| N | В |
| N | В |
| 103 | О п |
| 104 | 9 |
| Земля | ⏚ |



Продолжение табл 3

| Проводник | Контакт |
|---|---|
| | ХТ5 |
| N | 1 |
| N | 1 п |
| N | 2 п |
| N | 2 |
| 301 | 3 |
| 303 | 4 |
| 305 | 6 |
| 316 | 7 |
| 312 | 8 |
| | |
| | ХТ6 |
| 1р | 1 п |
| 2р | 2 п |
| 3р | 3 п |
| 4р | 4 п |
| 1р | 5 п |
| 2р | 6 п |
| 2р | 6 п |
| 2р | 7 п |
| 3р | 8 п |
| 4р | 9 п |
| 4р | 9 п |
| 4р | 0 п |

Продолжение табл 3

| Проводник | Контакт |
|---|---|
| | Дверь |
| | ТР1 |
| N | 5 |
| N | 5 |
| 201 | 9 |
| 310 | 12 |
| 310 | 12 п |
| 310 | 13 п |
| 307 | 16 |
| d1 | 20 |
| 315 | 21 |
| 309 | 22 |
| 202 | 29 |
| Земля | ⏚ |
| | КР1 |
| 309 | 1 |
| 309 | 1 |
| 308 | 1-2 |
| 315 | 2 |
| 315 | 2 |
| | ИР1 |
| 308 | 1 |
| 306 | 1-2 |
| 307 | 2 |
| 307 | 2 |
| 301 | 3-4 |
| 301 | 3-4 |
| 303 | 3 |

Продолжение табл 3

| Проводник | Контакт |
|---|---|
| | |
| 303 | 3 |
| | ТР7 |
| N | 5 |
| N | 5 |
| 205 | 9 |
| 104 | 12 |
| 104 | 12 п |
| 104 | 13 п |
| 103 | 16 |
| d1 | 20 |
| 107 | 21 |
| 106 | 22 |
| 206 | 29 |
| ЗЕМЛЯ | ⏚ |
| | КР3 |
| 106 | 1 |
| 106 | 1 |
| 105 | 1-2 |
| 107 | 2 |
| 107 | 2 |
| | ИР3 |
| 105 | 1 |
| 102 | 1-2 |
| 103 | 2 |
| 303 | 3 |
| 301 | 3-4 |
| | 17349-07 16 |

Инв. № подл. | Подпись и дата | Взам. инв. №

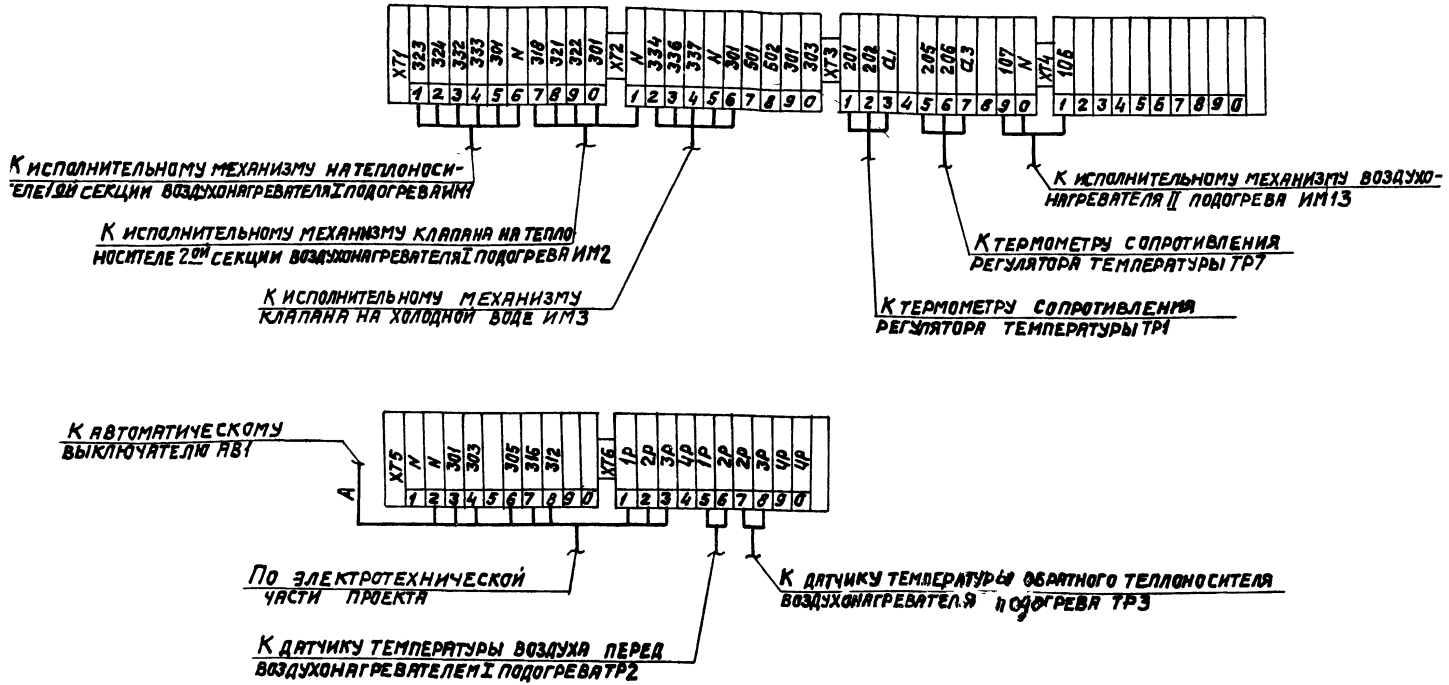


17

17349 - 07

| | | |
|---|---|---|
| Нач. отд. | Фингер | |
| Гл. спец. | Рубчинский | |
| Рук. гр. | Бронштейн | |
| Ст. техн. | Лисикина | |

904-02-6 АОВ

Автоматизация центральных кондиционеров типа КТЦ 31,5 ÷ КТЦ 80

| Стадия | Лист | Листов |
|---|---|---|
| Р | 22 | |

Схема подключения

Госстрой СССР САНТЕХПРОЕКТ г. Москва

Привязан

Инв. №

gost.e-ecolog.ru