ТИПОВОЙ ПРОЕКТ

904—1—53.83

КОМПРЕССОРНАЯ СТАНЦИЯ ПРОИЗВОДИТЕЛЬНОСТЬЮ 6 куб. м ВОЗДУХА В МИНУТУ С КОМПРЕССОРАМИ ВОЗДУШНОГО ОХЛАЖДЕНИЯ $ВУ_{вз}$—3/8

АЛЬБОМ II

АРХИТЕКТУРНО-СТРОИТЕЛЬНЫЕ РЕШЕНИЯ
ОТОПЛЕНИЕ И ВЕНТИЛЯЦИЯ

Инв. № подл. | Подпись и дата | Взам. инв. №

gost.e-ecolog.ru

ТИПОВОЙ ПРОЕКТ

904—1—53.83

КОМПРЕССОРНАЯ СТАНЦИЯ ПРОИЗВОДИТЕЛЬНОСТЬЮ 6 куб. м ВОЗДУХА В МИНУТУ С КОМПРЕССОРАМИ ВОЗДУШНОГО ОХЛАЖДЕНИЯ $ВУ_{ВЗ}$—3 / 8

АЛЬБОМ II

СОСТАВ ПРОЕКТА

АЛЬБОМ I	ТЕХНОЛОГИЧЕСКИЕ РЕШЕНИЯ. ЭЛЕКТРОТЕХНИЧЕСКАЯ ЧАСТЬ. АВТОМАТИЗАЦИЯ ТЕХНОЛОГИЧЕСКИХ ПРОЦЕССОВ. СИГНАЛИЗАЦИЯ И СВЯЗЬ.
АЛЬБОМ II	АРХИТЕКТУРНО-СТРОИТЕЛЬНЫЕ РЕШЕНИЯ. ОТОПЛЕНИЕ И ВЕНТИЛЯЦИЯ.
АЛЬБОМ III	СПЕЦИФИКАЦИИ ОБОРУДОВАНИЯ.
АЛЬБОМ IV	ВЕДОМОСТИ ПОТРЕБНОСТИ В МАТЕРИАЛАХ.
АЛЬБОМ V	СМЕТЫ.

РАЗРАБОТАН
ГОСУДАРСТВЕННЫМ ИНСТИТУТОМ
ПРОМСТРОЙПРОЕКТ МОСКВА
ГЛАВНЫЙ ИНЖЕНЕР ИНСТИТУТА В.И. КОРОЛЕВ
ГЛАВНЫЙ ИНЖЕНЕР ПРОЕКТА О.И. ДУЖЕНКОВА

УТВЕРЖДЕН
МИНИСТЕРСТВОМ ПУТЕЙ СООБЩЕНИЯ
ПРИКАЗ № Ш-35604 ОТ 28.10.80 г.
ВВЕДЕН В ДЕЙСТВИЕ ГИПРОПРОМТРАНССТРОЕМ
ПРИКАЗ № 99 ОТ 30.06.83 г.

19385-02

Привязан

Инв. №

Альбом II

Типовой проект 904-1-[illegible]

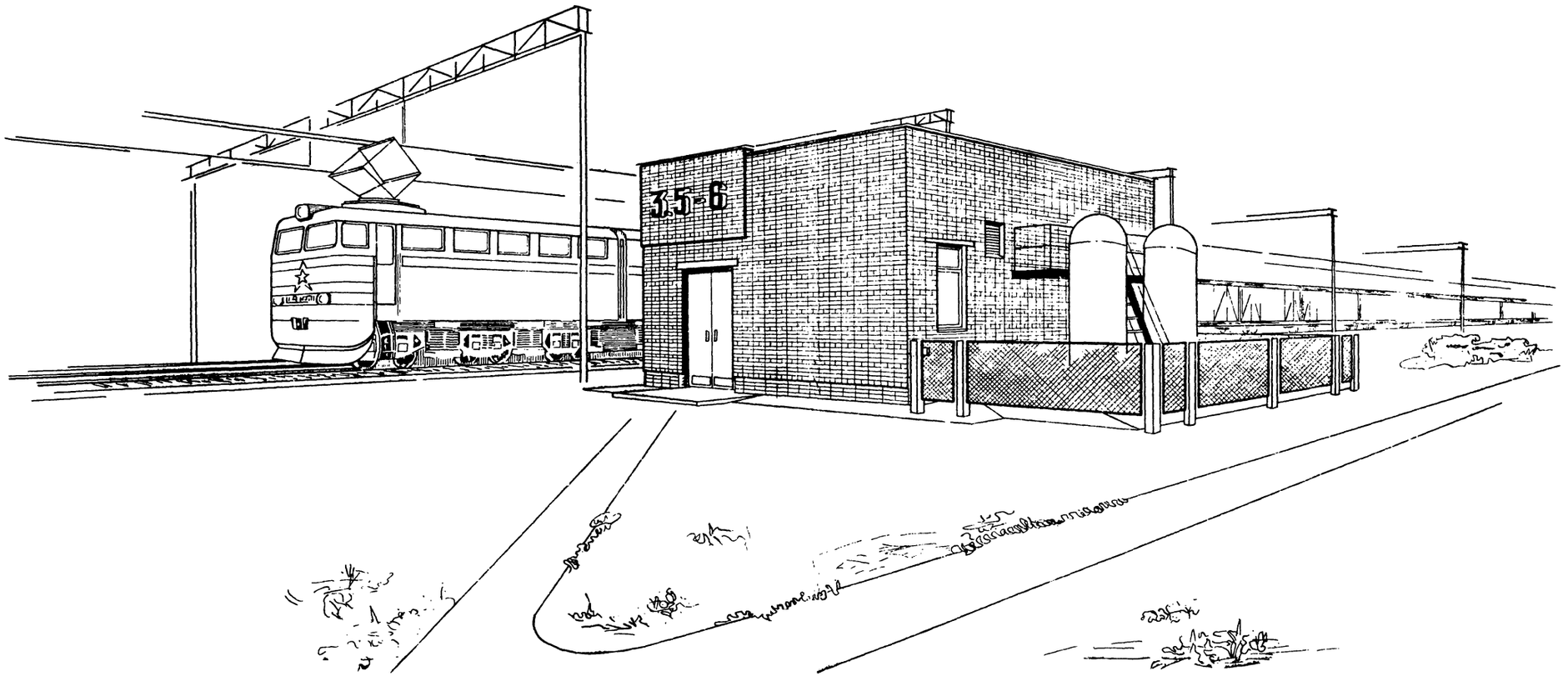

Опись альбома

19385-02

Обозначение	Наименование	Стр. альбом
	Титульный лист	1
	Опись альбома	2
ПЗ1	Пояснительная записка	3
АР	Архитектурно-строительные решения	
АР-1	Общие данные	4
АР-2	Спецификации, ведомости	5
АР-3	План на отм. 0,000. План полов План отверстий в стенах. План кровли. Узел 1	6
АР-4	Фасады 1-2, А-Б, 2-1, Б-А. Разрезы 1-1, 2-2. Схемы заполнения оконных проемов и установки сб ж.-б. и стальных элементов	7
АР-5	Узлы 2...9. Схема установки закладных изделий на отм. 3,770	8
КЖ	Конструкции железобетонные	
КЖ-1	Общие данные	9
КЖ-2	Схема расположения фундаментов. Развертки. Приямок ПР1.	10
КЖ-3	Схема расположения фундаментов под оборудование, приямка и каналов. ФОм 1. ФОм 2; Фм 1, канал N 2.	11
КЖ-4	Фрагмент 1	12
КЖ-5	Схемы расположения плит покрытия и ограждения	13
КЖИ-12д-8-1	Лоток Л12д-8-1	14
КЖИ-ТТ1	Технические требования к изготовлению стальных изделий	14
КЖИ-ЩС1	Щит стальной ЩС1	14
КЖИ-ЩС2	Щит стальной ЩС2	14
КЖИ-СГ1	Стремянка СГ1	15
КЖИ-ЖР1	Жалюзийная решетка ЖР1	15
КЖИ-МН1	Изделие закладное МН1	15
КЖИ-С1	Сетка арматурная С1	15
КМ	Конструкции металлические	
КМ-1	Общие данные	16
КМ-2	Схемы расположения путей подвесного крана, площадки и лестницы	17
ОВ	Отопление и вентиляция	
ОВ-1	Общие данные	18
ОВ-2	Планы. Разрезы 1-1...3-3. Спецификация отопительно-вентиляционных установок	19
ОВ-3	Схемы воздуховодов систем П1, В1. Схема отопления. Узел управления Спецификация узла управления	20

Инв. № подл. | Подпись и дата | Взам. инв. №

Альбом II

Типовой проект 904-1-53.83

I Общая часть.

Рабочие чертежи типового проекта компрессорной станции производительностью 6м³ воздуха в минуту с компрессорами воздушного охлаждения ВУвз-3/8 разработаны на основании технического проекта, утвержденного Министерством путей сообщения 28 октября 1980г. и задания на проектирование Гипропромтрансстроя от 03 февраля 1983 года.

Типовой проект разработан согласно СН 227-82 для следующих условий строительства:
сейсмичность района - не выше 6 баллов;
территория - без подработки горными выработками;
расчетная зимняя температура наружного воздуха -30°С и варианты применительно к районам с расчетными температурами -20°С и -40°С,
скоростной напор ветра - для I географического района;
вес снегового покрова - для III района;
рельеф территории спокойный;
грунтовые воды отсутствуют.

Грунты основания - непучинистые, непросадочные со следующими нормативными характеристиками:
$\varphi^н = 28°$. $C^н = 0{,}02$ кгс/см²; $E = 150$ кгс/см²; $\gamma = 1{,}8$ т/м³; $K_г = 1$

При теплотехнических расчетах ограждающих конструкций приняты следующие данные

Расч. температура наиболее холодной пятидневки	Средняя температура за отопительный период	Продолжительность отопительного периода, суток
- 20°С	- 0,7°С	187
- 30°С	- 6,2°С	232
- 40°С	- 10,2°С	246

II Архитектурно-планировочные решения.

Архитектурно-строительная часть компрессорной станции разработана в соответствии с технологической частью проекта и действующими строительными нормами и правилами проектирования.

Компрессорная станция состоит из одноэтажного здания с несущими кирпичными стенами размером в плане 7,5 × 6,0м и открытой площадки для размещения воздухосборников. Высота здания до низа плит покрытия 3,6-3,75. В связи с сезонным характером работы станции, а также по указанию технологической организации проектом не предусмотрено санитарно-технических устройств для обслуживания машиниста

Конструкция покрытия - ж.-б. многопустотные панели по серии 1.141-1 вып. 58.

Кровля малоуклонная, рулонная, с неорганизованным водостоком. Утеплитель покрытия - минераловатные плиты повышенной жесткости $\gamma = 200$ кг/м³.

Наружные и внутренние стены и перегородки приняты из силикатного кирпича; цокольную часть наружных стен до отм. 0,800м. выполнять из глиняного кирпича.

Толщина утеплителя и наружных стен для различных температур наружного воздуха приведена в таблицах на листе АР-1.

Степень огнестойкости здания принята II.

Класс ответственности здания - II.

Помещение машинного зала относится по пожарной опасности к категории „Д". Мероприятия по пожарной безопасности предусмотрены в технологической части проекта.

Защита от шума осуществляется устройством изолированного помещения для машиниста, отделенного от машинного зала глухой внутренней кирпичной стеной.

Помещение машинного зала оборудовано подвесным ручным краном грузоподъемностью Q = 1т.

Указания по защите строительных конструкций от коррозии приведены на листе КМ-2.

Огаждение площадки под воздухосборники решено по серии 3.017-1 высотой 1,2м из металлических сетчатых панелей по ж-б. столбам. Калитка ограды сетчатая, распашная

III Краткие рекомендации по организации строительно-монтажных работ.

Конструкции здания и изделия приняты с учетом ведения строительства индустриальными методами. При строительстве здания используются централизованные базы материально-технического снабжения. До начала основных строительно-монтажных работ должна быть выполнена подготовка строительной площадки.

Строительство рекомендуется осуществлять в два периода: нулевой и основной.

В нулевой период входят: земляные работы, возведение фундаментов, прокладка подземных коммуникаций, каналов, подготовка под полы.

В основной период входят: кладка стен, перегородок монтаж покрытия, устройство кровли, полов, отделочные работы.

Получение раствора предусматривается в зависимости от местных условий - от централизованной установки или местного растворного узла, размещаемого непосредственно на строительстве объекта.

Строительно-монтажные работы необходимо выполнять в соответствии с требованиями СН и П III-4-80.

IV Санитарно-техническая часть.

Отопление.

Проект отопления станции разработан для 3х климатических районов с расчетной зимней температурой наружного воздуха -20°С; -30°С и -40°С. Теплоносителем для систем отопления машинного зала и кабины машиниста принята перегретая вода с параметрами 150÷70°С от внешнего источника теплоснабжения. Отопление помещения компрессорной станции осуществляется местными нагревательными приборами - стальными радиаторами М-140. Система отопления двухтрубная. Внутренняя расчетная температура помещения кабины машиниста принята +15°С, машинного зала в нерабочее время +5°С. Предусмотрен вариант электроотопления при помощи электропечей типа ПЭТ-4.

Вентиляция

Вентиляция компрессорной рассчитана на зимний период, так как согласно заданию технологической организации, компрессорная предназначена для очистки стрелок ж.д. путей от снежных заносов и работает только зимой. Вредности в компрессорной - тепловыделения от компрессоров и электродвигателей.

Вытяжная вентиляция запроектирована из верхней зоны системой В 1.

Приточный воздух подается системой П1, работающей на смеси наружного и рециркуляционного воздуха.

Изменение соотношения наружного и рециркуляционного воздуха осуществляется вручную заслонками П1.2, П1.3 и В1.3

Вентиляция кабины машиниста естественная, проветривание через окно.

VI Технико-экономические показатели (для основного варианта $t° = -30°C$)

№ п/п	Наименование показателей	Единица измерения	Показатель
1	Строительный объем	м³	212.0
2	Площадь застройки	м²	86,0
3	Общая площадь	м²	40,4
4	Эксплуатационные показатели		
	а) общий расход тепла	вт	7150
	б) расход тепла на вентиляцию	вт	7150
	в) потребляемая мощность электроэнергии		
	вариант: теплоноситель-вода	квт	1,5
	в том числе силового оборудования	квт	1,5
	вариант: теплоноситель-эл. энергия	квт	8,65
	в том числе силового оборудования	квт	1,5

3

19385-02

Привязан

Инв. №

Т.п. 904-1-53.83 ПВ

Нач. отд.	Ковалев		Компрессорная станция производительностью 6куб.м. воздуха в минуту с компрессорами воздушного охлаждения ВУвз-3/8	Стадия	Лист	Листов
Н. контр.	Михайлова			Р	1	1
ГАП	Нестеровская					
ГИП	Дуженкова		Пояснительная записка	Госстрой СССР ПРОМСТРОЙПРОЕКТ		
Рук. вр. лаб.	Щукин					
Ст. инж.	[illegible]					

Альбом III

Типовой проект 904-1-53.83

Ведомость основных комплектов

Обозначение	Наименование комплекта	Примечание
АР	Архитектурно-строительные решения	
КЖ	Конструкции железобетонные	
КМ	Конструкции металлические	
ОВ	Отопление и вентиляция	

Ведомость чертежей основного комплекта АР

Лист	Наименование	Примечание
1	Общие данные	
2	Спецификации и ведомости	
3	План на отм. 0,000. План полов План отверстий в стенах План кровли Узел 1	
4	Фасады 1-2, А-Б, 2-1, Б-А Разрезы 1-1, 2-2 Схема заполнения оконных проемов и установки сб.ж.б. и стальных элементов	
5	Узлы 2...9 Схема установки закладных изделий на отм 3,770	

Ведомость спецификаций

Лист	Наименование	Примечание
2	Спецификация элементов заполнения проемов	
2	Спецификация изделий	

Ведомость отделки помещений площадь в м²

Наименование или номер помещения	Потолок		Стены или перегородки		Примечание
	Площадь	Вид отделки	Площадь	Вид отделки	
1	34,0	001 А	78,0	002 Б	
2	5,6	001 А	28,0	002 Б	
3	2,8	001 А	19,0	002-Б	

Условные обозначения ведомости отделки помещений

Вид подготовки поверхности под окраску
А-затирка, Б- штукатурка

Соответствие номера колера наименованию цвета по ГОСТ
001 Э-ВА-27 Белый (ГОСТ 19214-80)
002 Э-ВА-27 №246 Бледно-гороховый

Рабочие чертежи марки АР выполнены в соответствии с действующими строительными нормами и правилами проектирования и предусматривают решения в строительной части, обеспечивающие пожарную безопасность при соблюдении установленных правил безопасности при эксплуатации здания Категории производств определены технологическими заданиями.

Главный архитектор проекта Нестеровский
Главный архитектор проекта
(автор привязки)

Данные для подбора утеплителя на кровле

Расчетная зимняя температура наружного воздуха	Объемный вес минераловатных плит повышенной жесткости ГОСТ 22950-78	Толщина утеплителя мм
t^o=-20°С	γ= 200 кг/м³	60
t^o=-30°С	γ= 200 кг/м³	80
t^o=-40°С	γ= 200 кг/м³	100

Данные для подбора толщин наружных кирпичных стен

Расчетная зимняя температура наружного воздуха	Объемный вес кирпича ГОСТ 379-79, ГОСТ 530-80	Толщина мм	
		цоколь	стена
t^o=-20°С, t^o=-30°С	γ=1650 кг/м³	380	400
t^o=-40°С	γ=1650 кг/м³	510	530

Ведомость ссылочных и прилагаемых документов

Обозначение	Наименование	Примечание
	Ссылочные документы	
ГОСТ 14624-69	Двери деревянные для зданий промышленных предприятий.	
1.136.1-13 в 1	Плиты подоконные для жилых и общественных зданий.	
1.136.5-16 в.1.4.1	Окна и балконные двери деревянные с двойным остеклением для жилых зданий	
1.038-18 в 1	Перемычки железобетонные для зданий с кирпичными стенами.	
1.400-15 в 0,1	Унифицированные закладные изделия ж.б. конструкций для крепления технологических коммуникаций и устройств.	
1.444-1 в 1	Конструкции полов производственных зданий автомобильной промышленности	
2.236-2 в. 1	Детали примыкания оконных и дверных блоков в общественных зданиях.	
2.430-3 в. 1,2	Типовые архитектурно-строительные детали промышленных зданий с кирпичными стенами	
ПК-01-88	Сборные железобетонные плиты для покрытий производственных зданий	
	Прилагаемые документы	
-КЖИ-ЖР1	Жалюзийная решетка ЖР-1	

Общие указания

1. За относительную отметку 0,000 принята отметка чистого пола первого этажа, что соответствует абсолютной отметке [ ].
2. Наружные и внутренние стены приняты из силикатного кирпича (ГОСТ 379-79) марки 75 на растворе марки 10 Кладку наружных стен вести из отборного кирпича с расшивкой швов валиком внутрь, рисунок кладки указан на листе 4 Цоколь до отметки 0,300 выполнять из отборного глиняного кирпича (ГОСТ 530-80) марки 75 на растворе марки 10 с устройством гидроизоляции из цементно-песчаного раствора марки 50 состава 1:2 толщиной 30 мм на отметках 0,030 и -0,330
3. Кирпичная кладка стен не рассчитана на производство работ по ее возведению в условиях отрицательных температур; при необходимости следует руководствоваться п.п. 7.1., 7.22 СНиП III-17-78 и п.п. 7.1., 7.9 СНиП II-В.2-71
4. Вокруг здания устраивается асфальтовая отмостка шириной 750мм Площадку с асфальтовым покрытием в пределах ограды, для размещения воздухосборников, выполнять по узлу 8 на листе 6
5. Водоизоляционный ковер кровли состоит из четырех слоев рубероида марки РКМ 350 Б (ГОСТ 10923-76) по горячей антисептированной битумной мастике Марку мастик принимать:
   - в районах севернее географической широты 50° для европейской части и 53° для азиатской части СССР МБК-Г-55А, для защитного слоя МБК-Г-55Г (ГОСТ 23880)
   - южнее этих районов МБК-Г-65А, для защитного слоя МБК-Г-55Г (ГОСТ 2889-80);
   - в местах примыкания кровель соответственно МБК-Г-85А и МБК-Г-100А;
   - в месте устройства карниза водоизоляционный ковер усиливается двумя дополнительными слоями рубероида на мастике МБК-Г-85(100) Верхний слой дополнительного ковра выполнять из рубероида марки РКК-400Б, нижний из рубероида марки РКМ-350Б. По верху водоизоляционного ковра выполнить защитный слой из гравия (ГОСТ 8268-74*) светлых тонов фракцией 5-10 мм, втопленного в мастику той же марки, на которой клеится основной ковер
6. Устройство полов и подстилающих слоев производить после устройства приямков, каналов и фундаментов по чертежам КЖ, а также после прокладки всех подпольных технологических, электротехнических и сантехнических коммуникаций.
7. Деревянные оконные переплеты с наружной стороны окрасить эмалью МС-17 (ТУ 6-10-1012-70) белого цвета, с внутренней стороны эмалью МС-226 (ТУ6-10-993-70) белого цвета.
   Вид защитного покрытия наружных металлоконструкций определяется при привязке проекта, рекомендуемый цвет покраски лестницы и площадки - темно-серый, ограждения площадки под воздухосборники - светло-серый.
8. Основание для разработки чертежей степень огнестойкости и класс ответственности здания, указания по антикоррозионной защите строительных конструкций приведены на листе А.31,

19385-02 4

Привязан

Инв. №

Т.п. 904-1-53.83 АР

Нач.отд.	Ковалев		
Н.контр.	Михайлова		
ГАП	Нестеровский		12.83
ГИП	Дзюбенков		
Рук.бр.арх	Шукин		
Архит.	Аксенова		
Рук.бр.инж	Доможирова		
Исполнит.	Дворянинов		

Компрессорная станция производительностью 8 м³/мин с двумя винтовыми компрессорами воздушного охлаждения ВУ6/8

Стадия	Лист	Листов
Р	1	5

Общие данные

Госстрой СССР ПРОМСТРОЙПРОЕКТ Москва

Инв. № подл. | Подпись и дата | Взам. инв. №

Гл. инж. проекта Гарарко
Гл. архитектор проекта Кондратов
Гл. конструктор Беркунов
Нач. ОТМ Ганкина
Нач. ОВ Усс
Гл. инж. проекта Кондратов
ОТМ ОВ

Альбом III

Типовой проект 904-1-53.83

Спецификация изделий

Марка поз.	Обозначение	Наименование	Кол.	Масса ед. кг.	Примечание
		Изделия деревянные			
01.00005	1.136.5-16 в.1 ч.1	Оконный блок	3		
Д-38	ГОСТ 14624-69	Дверной блок	1		
Д-32	ГОСТ 14624-69	Дверной блок	1		
Д-52	ГОСТ 14624-69	Дверной блок	1		
		Изделия железобетонные			
ПО0103515-Т	1.136.1-13. в.1	Подоконная ж.-б. плита	3	39,0	
1 ПР1-10.12.6	1.138 - 10 в.1	Сб. ж.-б. перемычка	15	20,0	t°=-20°С-30°С
			20	20,0	t°=-40°С
1 ПР1-12.12.6	1.138 - 10 в.1	Сб. ж.-б. перемычка	11	25,0	t°=-20°С-30°С
			14	25,0	t°=-40°С
1 ПР3-19.12.14	1.138 - 10 в.1	Сб. ж.-б. перемычка	5	75,0	t°=-20°С-30°С
			6	75,0	t°=-40°С
П 1	ПК-01-88	Сб. ж.-б. плита	4	24,0	
П 2	ПК-01-88	Сб. ж.-б. плита	6	37,0	
		Изделия металлические			
	ГОСТ 8509-72*	L 63×5	2,0м	4,8	
	ГОСТ 8510-72*	L 80×50×5	2,7м	4,99	
	ГОСТ 103-76	- 100×4	1,9м	3,2	
	ГОСТ 103-76	- 50×4	1,6м	1,6	
δ=5мм	ГОСТ 8568-77*	Сталь листовая рифленая	0,2м²	42,3	
Р13-1.10	ГОСТ 5336-80	Стальная сетка	1,0м²	2,4	
	ГОСТ 7118-78	Кровельная оцинков. сталь	6,0м²	6,3	
МН 555	1.400-15 в.1	Закладное изделие	1,4м	5,3	
МН 706-2	1.400-15 в.1	Закладное изделие	3	7,4	
мм 2	2.236-2 в.1	Костыль	14	0,3	
мм 3	2.236-2 в.1	Костыль	18	0,1	
мм 5	2.236-2 в.1	Закладное изделие	24	1,6	
мм 6	2.236-2 в.1	Изделие соединительное	6	0,9	Т-ра эксп. для -20°С-30°С
1	2.430-3 в.2	Кровельная оцинков. сталь	25,0м	1,5	
2	2.430-3 в.2	Кровельная оцинков. сталь	25,0м	1,9	
4	2.430-3 в.2	Анкер	98	0,1	
5	2.430-3 в.2	Кровельная оцинков. сталь	20м	2,5	
13	2.430-3 в.2	Костыль	62	0,4	
14	2.430-3 в.2	Кровельная оцинков. сталь	25,0м	2,9	
ЖР 1	ТП 904-1-53.83 КЖИ-ЖР1	Жалюзийная решетка	1	11,1	
		Разные изделия			
Ду 100	ГОСТ 1839-80	Асбестоцементная труба	0,98м		

Инв. № подл. | Подпись и дата | Взам. инв. №

Ведомость перемычек

Марка поз.	Схема сечения
	t°=-20°С-30°С
ПР1	1 ПР1-10.12.6 — -0,220 / 2,100
ПР2	1 ПР1-10.12.6 — 3,000 / 3,450
ПР3	1 ПР1-12.12.6 — 2,080
ПР4	1 ПР3-19.12.14 — 2,880
ПР5	1 ПР1-12.12.6 — 2,625
ПР6	1 ПР3-19.12.14 — 2,325
	t°=-40°С
ПР1	1 ПР1-10.12.6 — -0,220 / 2,100
ПР2	1 ПР1-10.12.6 — 3,000 / 3,450
ПР3, ПР4	то же, что для t°=-20°С и -30°С
ПР5	1 ПР1-12.12.6 — 2,625
ПР8	1 ПР3-19.12.14 — 2,325

Ведомость проемов дверей

Марка, поз.	Размер проема в кладке
1	820×2080
2	1420×2310
3	1520×2390

Спецификация элементов заполнения проемов

Марка поз.	Обозначение	Наименование	Кол.	Масса ед. кг.	Примечание
1	ГОСТ 14624-69	Дверной блок Д 38	1		
2	ГОСТ 14624-69	Дверной блок Д 32	1		
3	ГОСТ 14624-69	Дверной блок Д 52	1		
ОК-1	1.136.5-16.в.1.ч.1	Оконный блок 01.00.005	3		
ЖР 1	Тп 904-1-53.83 КЖИ ЖР1	Жалюзийная решетка	1	11,1	

19385-02 5

Привязан

Инв. №

Нач. Нотд.	Ковалев		
Н. контр.	Михайлова		
ГАП	Шестаренко		
ГИП	Дементьев		
Рук. гр. АР	Шихин		
Архит.	Анисимова		
Архит.	Семенина		
Исполнит	Леонова		

Тп. 904-1-53.83 АР

Производственное отделение проектирования промышленных предприятий в Москве с филиалом в Ленинграде Минмонтажспецстроя СССР - 3-й

Стадия	Лист	Листов
Р	2	

Спецификации, ведомости

Госстрой СССР ПРОМСТРОЙПРОЕКТ Москва

Альбом II

Типовой проект 904-1-53.83

План на отм. 0,000

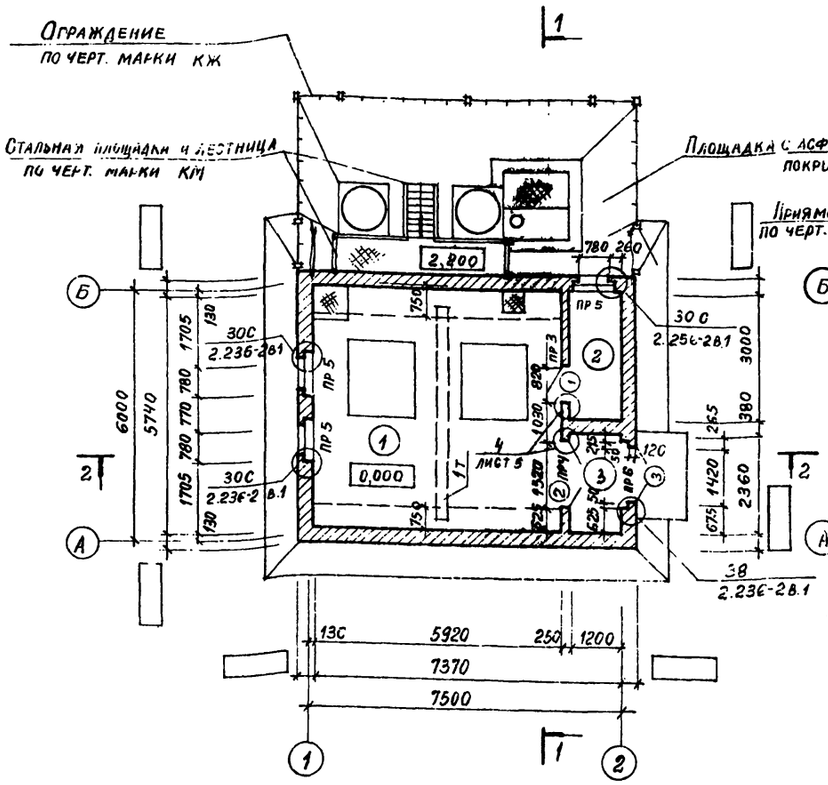

План полов

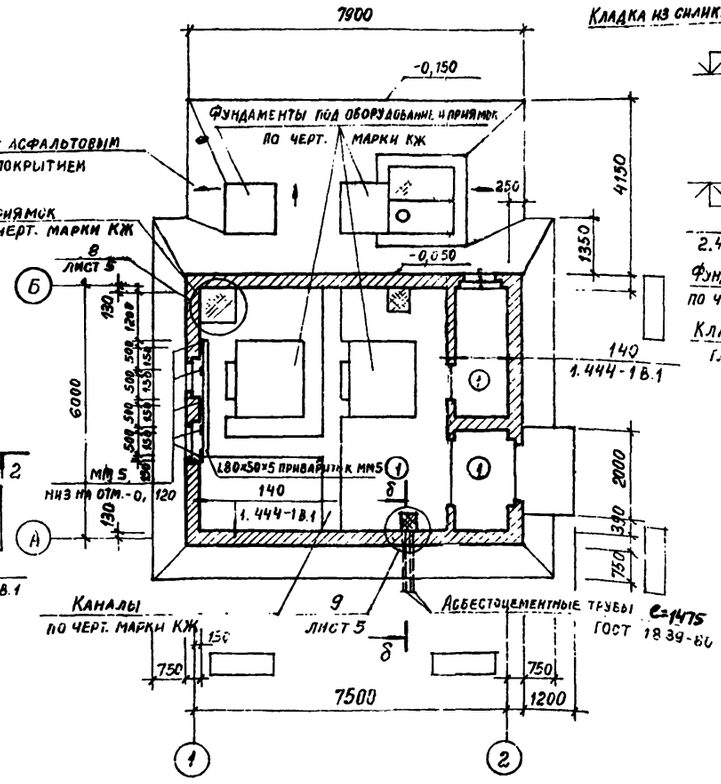

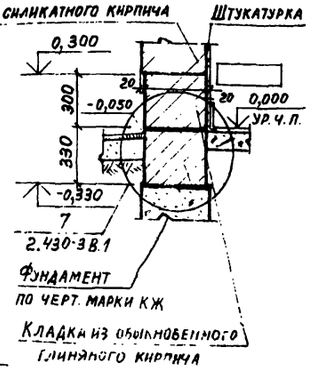

Экспликация помещений

Номер по плану	Наименование	Площадь м²	Категория производства по взрывной, взрыво-пожарной и пожарной опасности
1	Машинный зал	34,0	„Д"
2	Кабина машиниста-компрессорщика	3,6	
3	Тамбур	2,8	

Экспликация полов

Наименование или номер помещения по проекту	Тип пола по проекту	Схема пола или номер узла по серии	Элементы пола и их толщина		Площадь пола, м
1, 2, 3	1		Покрытие	Плитка керамическая 150×150×13 ГОСТ 6787-80	40,4
			Прослойка и заполнение швов	Цементно-песчаный раствор марки 150-17мм	
			Подстилающий слой	Бетон марки 150-100мм	
			Основание	Щебень крупностью 40-60мм вдавленный в грунт	

План отверстий в стенах

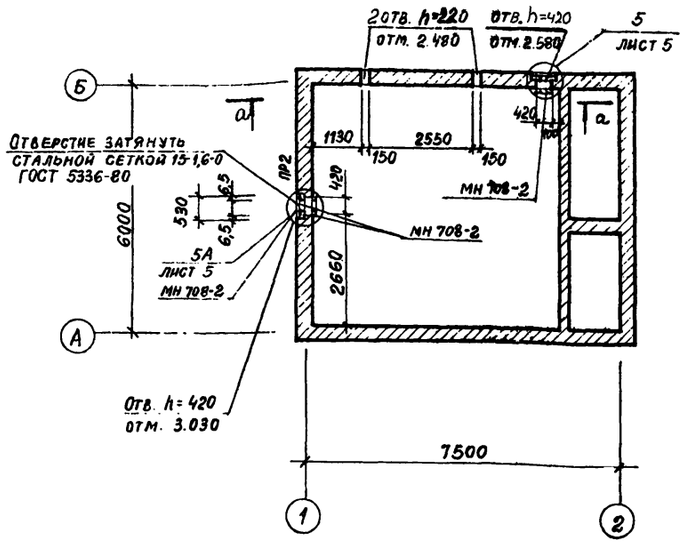

План кровли

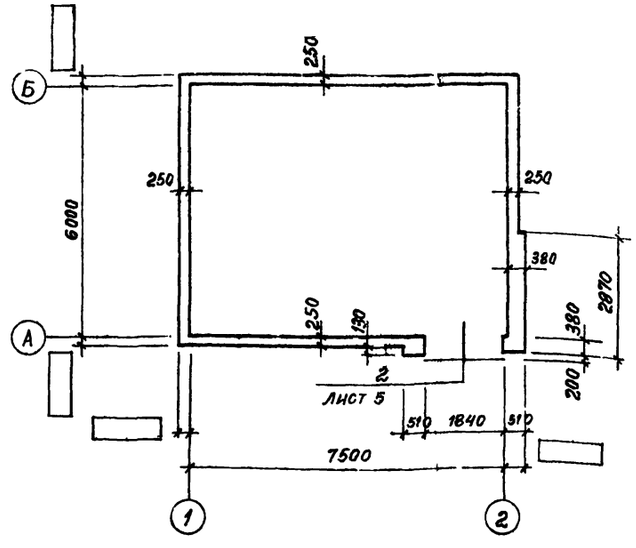

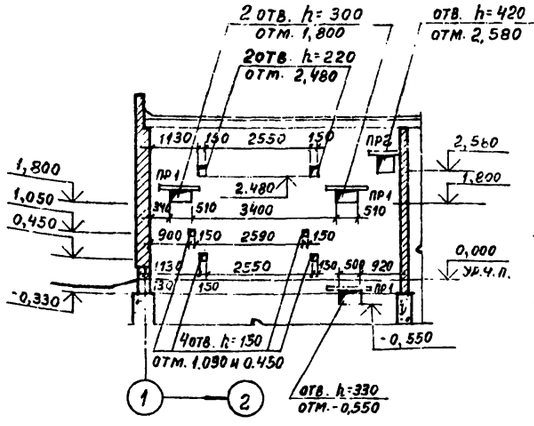

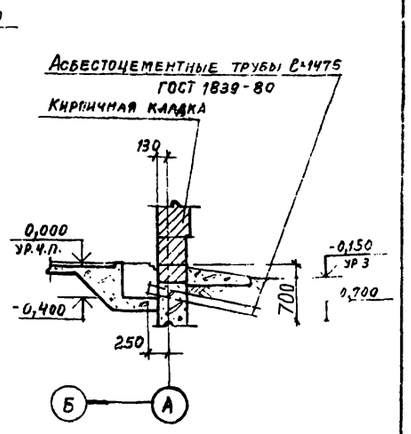

1. Общие указания приведены на листе 2.
2. Развезы разработаны на листе 4.
3. На плане отверстий в стенах и перегородках указаны отметки низа отверстий.
4. Ведомости перемычек, проемов дверей и спецификации приведены на листе 2.
5. Устройство полов производить в соответствии с требованиями СНиП II-В.8-71 и III-В.14-72

Инв. № подл. | Подпись и дата | Взам. инв. №

Привязан

Инв. №

Нач. Отд.	Ковалев		
Н. контр.	Михайлова		
ГАП	Нестеровский		06.93
ГИП	Ахманкова		
Рук. вр. Арх	Щукин		
Рук. вр. Инж	Чернирова		
Арх	Гаренова		
Арх	Макина		

Т.п. 904-1-53.83 АР

Компрессорная станция производительностью 6 куб.м. воздуха в минуту с компрессорами воздушного охлаждения ВУ 6/8-2/8

Стадия	Лист	Листов
Р	3	

План на отм. 0.000. План полов. План отверстий в стенах. План кровли. Узел 1.

Госстрой СССР
ПРОМСТРОЙПРОЕКТ
Москва

19385-02

Типовой проект 904-1-53.83

Альбом 7

Фасад 1-2

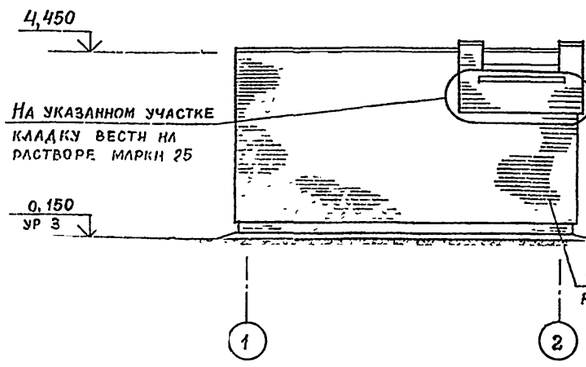

Фасад А-Б

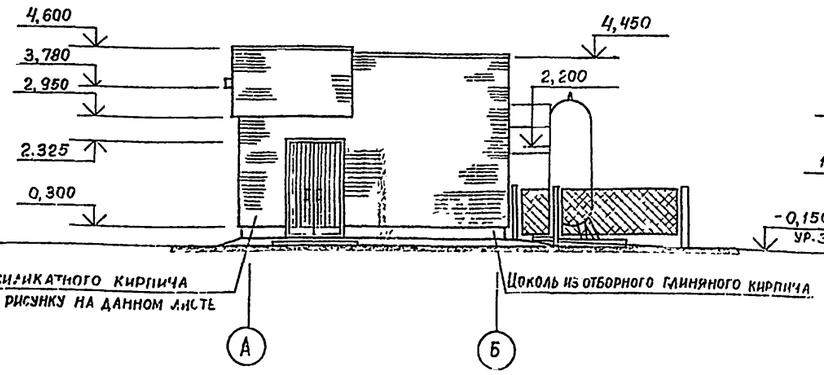

Фасад 2-1

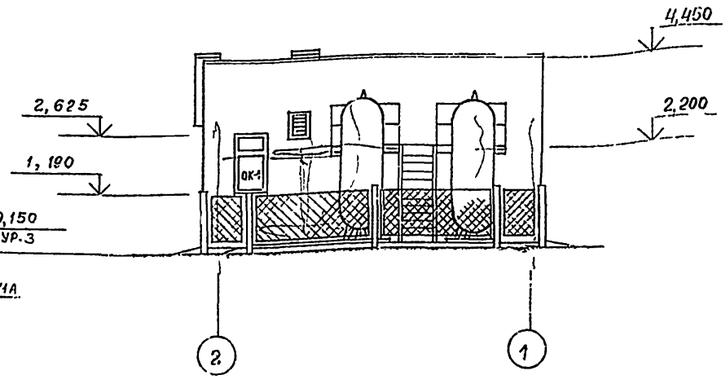

Фасад Б-А

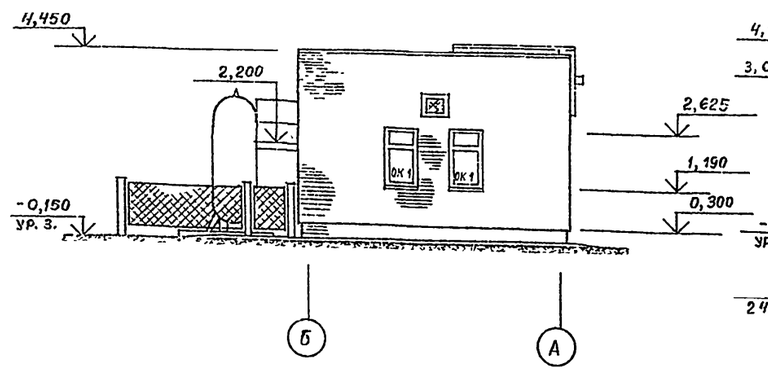

Разрез 1-1

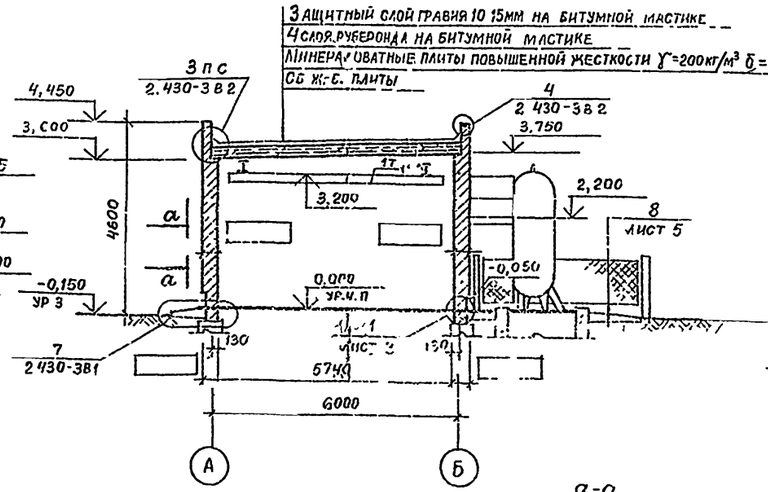

Разрез 2-2

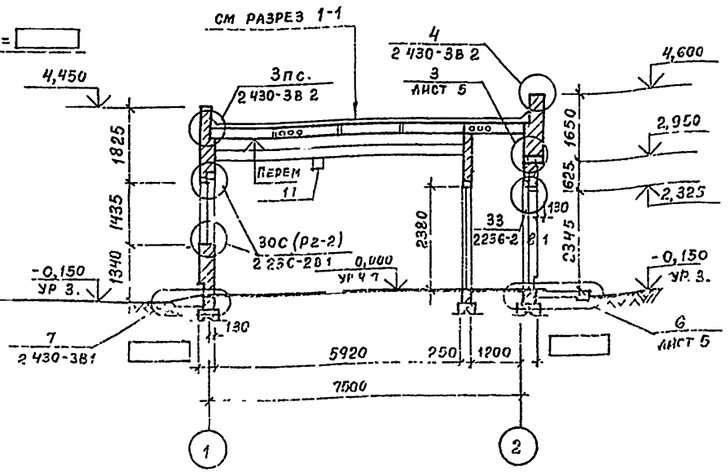

Схема установки сб ж-б плит на отм 2,950

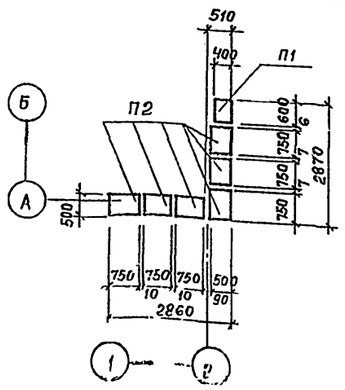

Схема заполнения оконных проемов ОК-1

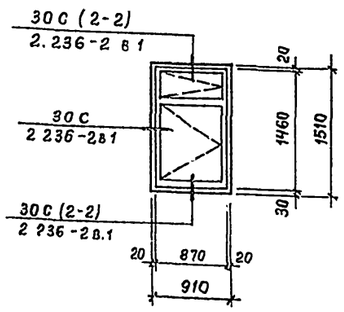

Схема установки ж-б. подоконных плит и закладных изделий для их крепления

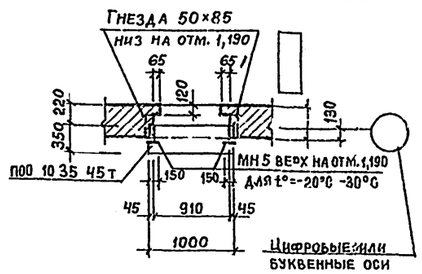

а-а (рисунок кладки из силикатного кирпича)

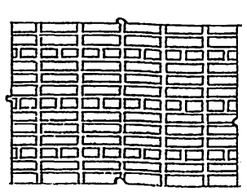

19385-02 7

Т-п 904-1-53 83 АР

Нач Чотд	Ковалев	
Н контр	Михайлова	
ГАП	Нестеровский	
ГИП	Дуженкова	
Рук бр арх.	Щукин	
Рук.бр.инж	Доможирова.	
Архит.	Акбенова	
Архит.	Семенкина	

Привязан

Инв №

Компрессорная станция производительностью 6куб.м воздуха в минуту с компрессорами воздушного охлаждения ВУ 83-3/8

Фасады 1-2, А-Б, 2-1, Б-А. Разрезы 1-1, 2-2. Схемы заполнения оконных проемов и установки сб ж-б и стальных элементов

Стадия	Лист	Листов
Р	4	

Госстрой СССР
ПРОМСТРОЙПРОЕКТ
Москва

Подпись и дата | Взам инв №

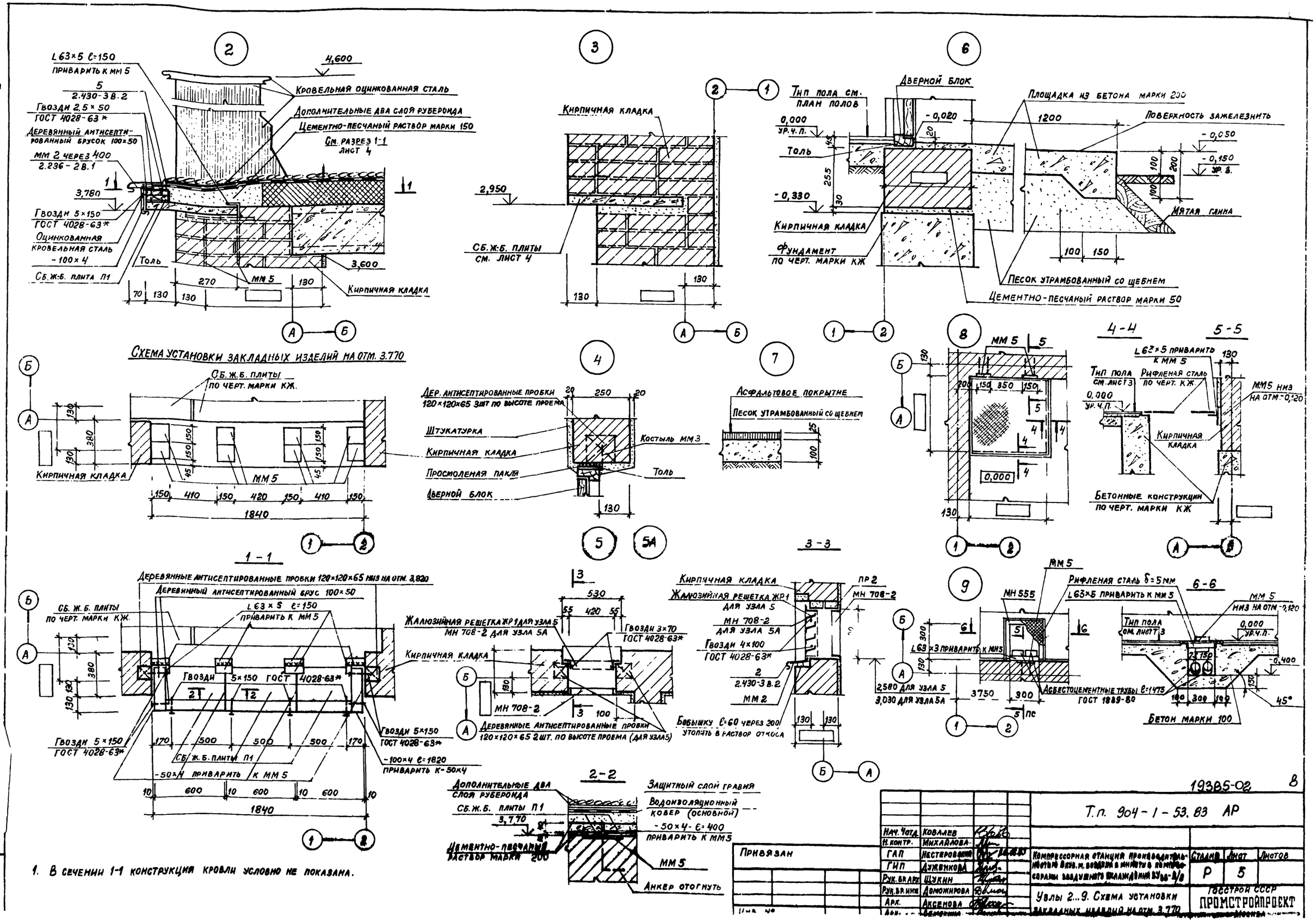

Альбом II
Типовой проект 904-1-53.83
L63×5 ℓ=150
приварить к мм 5
5
2.430-3 в.2
Гвозди 2,5×50
ГОСТ 4028-63*
Деревянный антисептированный брусок 100×50
мм 2 через 400
2.236-2 в.1
3,780
Гвозди 5×150
ГОСТ 4028-63*
Оцинкованная кровельная сталь
-100×4
Сб.ж.б. плита П1
Толь
4,600
Кровельная оцинкованная сталь
Дополнительные два слоя рубероида
Цементно-песчаный раствор марки 150
См. разрез 1-1
лист 4
3,600
мм 5
Кирпичная кладка
Схема установки закладных изделий на отм. 3.770
Сб.ж.б. плиты
по черт. марки КЖ.
Кирпичная кладка
мм 5
1840
Кирпичная кладка
2,950
Сб.ж.б. плиты
см. лист 4
Дер. антисептированные пробки
120×120×65 3шт по высоте проема
Штукатурка
Кирпичная кладка
Просмоленая пакля
Дверной блок
Костыль мм 3
Толь
Асфальтовое покрытие
Песок утрамбованный со щебнем
Тип пола см.
план полов
0,000
ур.ч.п.
Толь
-0,020
-0,330
Кирпичная кладка
Фундамент
по черт. марки КЖ
Дверной блок
Площадка из бетона марки 200
Поверхность зажелезнить
-0,050
-0,150
ур.з.
Мятая глина
Песок утрамбованный со щебнем
Цементно-песчаный раствор марки 50
мм 5
0,000
4-4
5-5
L63×5 приварить
к мм 5
Тип пола
см. лист 3
Рифленая сталь
по черт. КЖ
0,000
ур.ч.п.
мм5 низ
на отм. -0,120
Кирпичная кладка
Бетонные конструкции
по черт. марки КЖ
1-1
Деревянные антисептированные пробки 120×120×65 низ на отм. 3,820
Деревянный антисептированный брус 100×50
Сб.ж.б. плиты
по черт. марки КЖ.
L63×5 ℓ=150
приварить к мм 5
Гвозди 5×150 ГОСТ 4028-63*
Гвозди 5×150
ГОСТ 4028-63*
Сб.ж.б. плиты П1
-50×4 приварить к мм 5
-100×4 ℓ=1820
приварить к -50×4
1840
Жалюзийная решетка ЖР1 для узла 5
мн 708-2 для узла 5А
Гвозди 3×70
ГОСТ 4028-63*
Кирпичная кладка
мн 708-2
Деревянные антисептированные пробки
120×120×65 2шт. по высоте проема (для узла 5)
3-3
Кирпичная кладка
Жалюзийная решетка ЖР1
для узла 5
мн 708-2
для узла 5А
Гвозди 4×100
ГОСТ 4028-63*
2
2.430-3 в.2
мм 2
пр 2
мн 708-2
Бобышку ℓ=60 через 200
утопить в раствор откоса
мм 5
мн 555
Рифленая сталь δ=5мм
L63×5 приварить к мм 5
L63×3 приварить к мм5
2,580 для узла 5
3,030 для узла 5А
3750
300
Асбестоцементные трубы ℓ=1475
ГОСТ 1889-80
6-6
мм 5
низ на отм. -0,120
Тип пола
см. лист 3
0,000
ур.ч.п.
-0,400
Бетон марки 100
45°
2-2
Дополнительные два слоя рубероида
Сб.ж.б. плиты П1
3,770
Цементно-песчаный раствор марки 200
Защитный слой гравия
Водоизоляционный ковер (основной)
-50×4-ℓ=400
приварить к мм5
мм 5
Анкер отогнуть
1. В сечении 1-1 конструкция кровли условно не показана.
19385-02
8
Т.п. 904-1-53.83 АР
Нач. Чотд. Ковалев
Н. контр. Михайлова
ГАП Нестеровский
ГИП Дуженкова
Рук. бр. арх. Щукин
Рук. бр. инж. Доможирова
Арх. Аксенова
Привязан
Компрессорная станция производительностью 8 куб. м. воздуха в минуту с компрессорами воздушного охлаждения ВУ 35-8/8
Стадия Р
Лист 5
Листов
Узлы 2...9. Схема установки закладных изделий на отм. 3.770
Госстрой СССР
ПРОМСТРОЙПРОЕКТ
Москва

Типовой проект 904-1-53.83 Альбом II

Ведомость рабочих чертежей основного комплекта КЖ

Лист	Наименование	Примечание
1	Общие данные	
2	Схема расположения фундаментов. Развертки. Приямок ПР1.	
3	Схема расположения фундаментов под оборудование приямка и каналов. ФОм1, ФОм2; Фм1, канал N2	
4	Фрагмент 1	
5	Схема расположения плит покрытия и ограждения	

Ведомость ссылочных и прилагаемых документов

Обозначение	Наименование	Примечание
	Ссылочные документы	
1.141-1 вып. 58	Панели перекрытий железобетонные многопустотные	
1.400-15 вып. 1	Унифицированные закладные изделия железобетонных конструкций для крепления технологических коммуникаций и устройств.	
3.006-2 вып. II-1, II-3	Сборные железобетонные каналы и тоннели из лотковых элементов	
3.017-1 вып. 1,2,4,5	Ограждения площадок и участков предприятий, зданий и сооружений.	
ГОСТ 8478-81	Сетки сварные для железобетонных конструкций	
ГОСТ. 13579-78	Блоки бетонные для стен подвалов.	
ГОСТ 24379.1-80	Болты фундаментные	
	Прилагаемые документы	
Т.п 904-1-53.83 КЖИ Л2д-8-1	Лоток Л2д-8-1	
Т.п. 904-1-53.83 КЖИ-ТТ1	Технические требования к изготовлению стальных изделий	
Т.п. 904-1-53.83 КЖИ-ЩС1	Щит стальной ЩС1	
Т.п. 904-1-53.83 КЖИ-ЩС2	Щит стальной ЩС2	
Т.п. 904-1-53.83 КЖИ-СГ1	Стремянка СГ1	
Т.п 904-1-53.83 КЖИ-МН1	Изделие закладное МН1	
Т.п 904-1-53.83 КЖИ-С1	Сетка арматурная С1	
Т.п. 904-1-53.83 Альбом IV	Ведомости потребности в материалах	

Ведомость спецификаций

Лист	Наименование	Примечание
2	Спецификация элементов к схеме расположения фундаментов	
3	Спецификация элементов к схеме расположения фундаментов под оборудование, приямка и каналов	
5	Спецификация элементов к схемам расположения плит покрытия и ограждения	

Ведомость объемов сборных бетонных и железобетонных конструкций по рабочим чертежам основного комплекта марки КЖ

№ строки	Наименование группы элементов конструкций	Код	Количество м³	Примечание
1	Для t=-20°, -30°C			
2	Блоки бетонные для стен подвалов	581101	16,1	
3	Плиты перекрытий	584200	5,6	
4	Конструкции и детали каналов	585800	0,48	
5	Элементы оград	589900	0,22	
6	Для t=-40°C			
7	Блоки бетонные для стен подвалов	581101	21,7	
8	Плиты перекрытий	584200	5,6	
9	Конструкции и детали каналов	585800	0,48	
10	Элементы оград	589900	0,22	

Согласовано: Гипропромтрансстрой Тарарако

Промстройпроект Гл. констр. Безруков Отд. ОВ Райкина

Инв. № подл. | Подпись и дата | Взам. инв. №

Рабочие чертежи основного комплекта марки КЖ выполнены в соответствии с действующими строительными нормами и правилами и предусматривают конструктивные решения, обеспечивающие пожарную безопасность при соблюдении установленных правил безопасности эксплуатации здания

Главный инженер проекта Дуженкова
Главный инженер проекта
(привязавший типовой проект

19385-02 9

Инв. №

Привязан

Т.п. 904-1-53.83 КЖ

Нач. АСОЧ	Ковалев		
Н. контр.	Стоянов		
ГИП	Дуженкова		
Рук. вр. инж.	Доможирова		27.06.84
Техник	Нефедов		

Компрессорная станция производительностью 6 кубм воздуха в минуту с компрессорами воздушного охлаждения ВУ83-3/8

Стадия	Лист	Листов
Р	1	5

Общие данные

Госстрой СССР ПРОМСТРОЙПРОЕКТ МОСКВА

Типовой проект 904-1-53.83 Альбом III

Схема расположения фундаментов

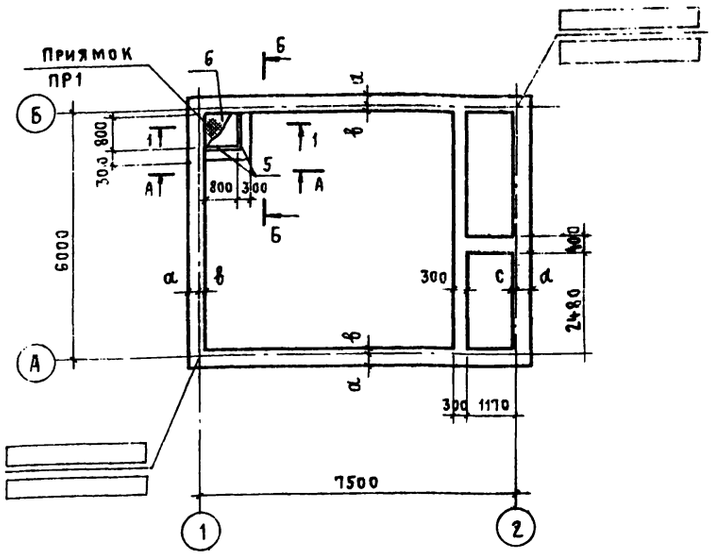
Приямок
ПР1
Б
А
1
2
6000
7500
300
1170
2480
800
300
1180
300
1180
300
1180

Типовой проект 901-1-53.83 Альбом II

Схема расположения фундаментов под оборудование, каналов и приямка.

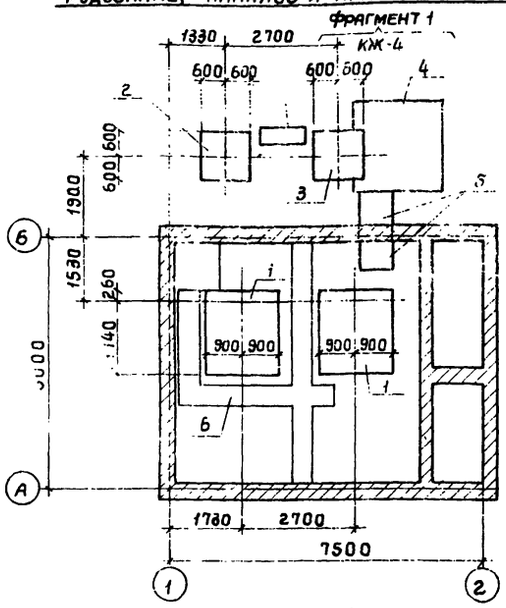

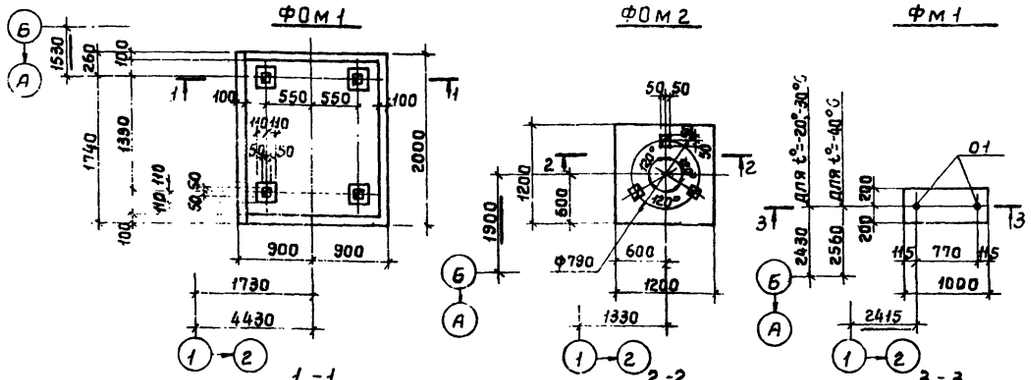

Канал N 2

Схема расположения лотков

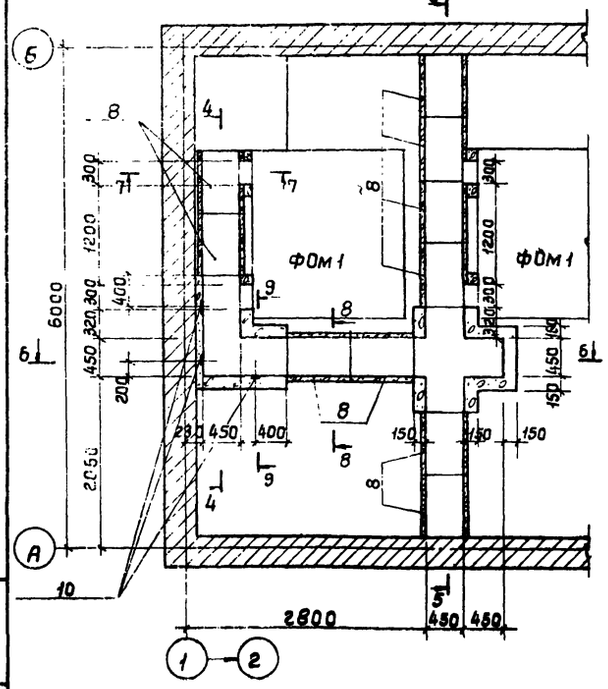

Канал N2

Схема расположения щитов

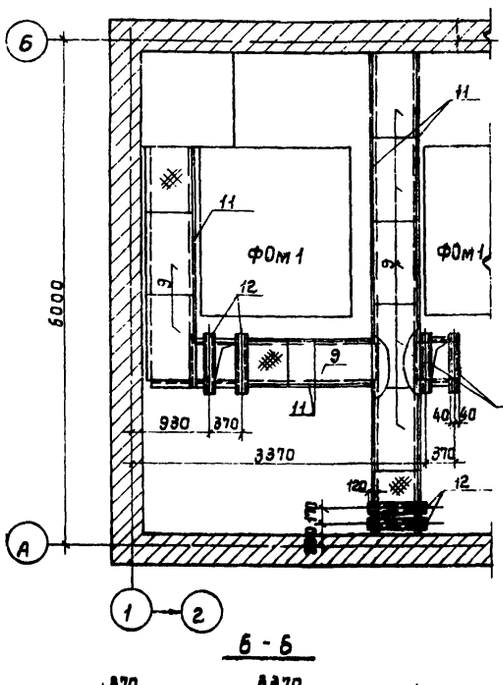

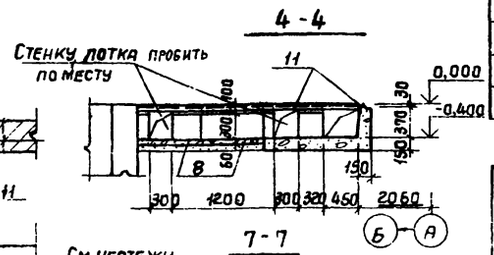

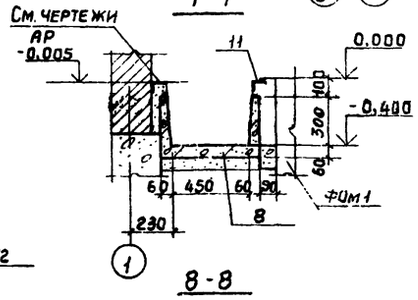

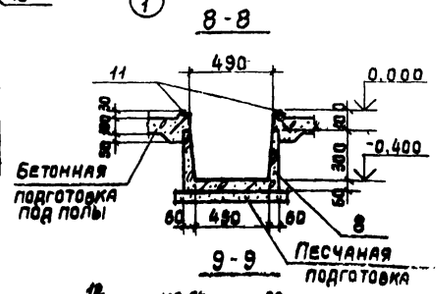

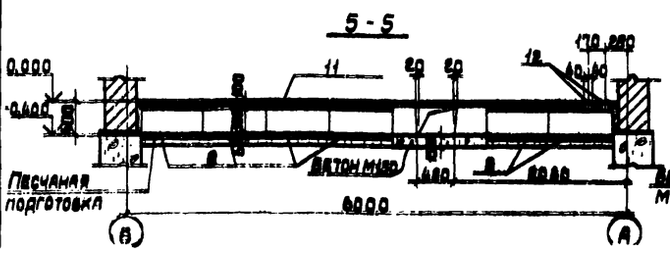

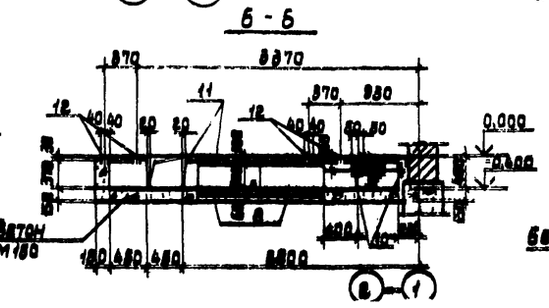

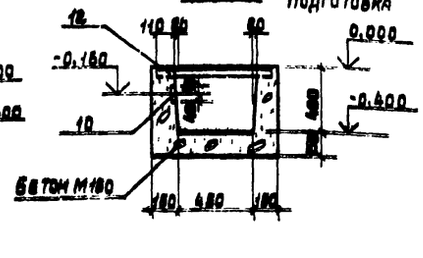

Спецификация элементов к схеме на данном листе

Марка, поз.	Обозначение	Наименование	Кол.	Масса, ед. кг	Примечание
		Фундаменты под оборудование			
1	лист 3	ФОм 1	2		
2		ФОм 2	1		
3		ФОм 3	1		
4	лист 4	Приямок ПР2	1		
5		Канал N 1	1		
6	лист 3	Канал N2	1		
7		Фундамент Фм1	1		

Спецификация элементов канала N2

Марка, поз	Обозначение	Наименование	Кол	Масса ед. кг	Примечание
8	Тп 904-1-53.83 кжи Л2д-8-1	Лоток Л2д-8-1	10	110	
9	Тп 904-1-53.83 кжи-щс2	Щит щс2	8	34,5	
10	3.006-2 вып II-3	Изделие закладное М-5	3		
11	1.400-15 вып.1	Изделие закладное МИ555	[illegible]		
12	Тп 904-1-53.83 кжи-мн1	Изделие закладное мн1	6		
		Рифл. сталь δ=5мм ГОСТ 8268-77	0,5м²		
		Материалы			
		Бетон марки 150	0,6м³		

Ведомость расхода стали на элемент, кг

Марка элемента	Изделия арматурные: Арматура класса А-I ГОСТ 5781-82 Ф6	А-III ГОСТ 5781-82 Ф12	ВР-1 ГОСТ 6727-80 Ф5	Всего	Изделия закладные: Арматура класса А-I ГОСТ 5781-82 Ф6	А-III ГОСТ 5781-82 Ф8	Прокат марки ВСТ3кп2 ГОСТ 8509-72 L63x5	ГОСТ 8240-72 С8	ГОСТ 103-76 -100x6	ГОСТ 24379.1-80 М12	М16	Итого	Всего	Общий расход
Фм 1										0,7		0,7	0,7	0,7
ПР 2	1,7	6,5	3,6	11,8	1,0	2,3	24,2		1,8		3,9	29,9	33,2	45,0
Канал N 1			2,0	2,0	0,5	0,5	7,8					7,8	8,6	10,6
Канал N 2					3,8	8,7	80,5	27,8	1,2			109,5	122,0	122,0

1. Общие указания о грунтах смотрите на листе 2.
2. Укладку бетона производить с вибрированием.
3. Спецификацию к фундаментам смотрите на листе 4.
4. Наружные поверхности лотков обмазать горячим битумом за 2 раза.
5. Все стальные конструкции покрыть 2 слоями грунта ГФ-020 (ТУ6-10-1672-77) с последующим покрытием эмалью ХВ-124 (ГОСТ 10144-74)
6. Щиты в разрезах условно не показаны.

19385-02 11

Привязан

Инв. N

Т.п. 904-1-53.83 КЖ

Нач. АСОБ	Ковалев		
Н. контр.	Стоянов		
ГИП	Куликова		
ГИП	Нестеровский		
Рукоплеск	Домокирова		
Рукоплеск	Шишин		

Компрессорная станция производительностью в куб.м воздуха в минуту с компрессорами воздушного охлаждения ВУ3-3/8

Схема расположения фундаментов под оборудование, каналов и приямка, ФОм 1, ФОм 2, ФМ 1,

Стадия	Лист	Листов
Р	3	

Госстрой СССР
ПРОМСТРОЙПРОЕКТ
Москва

Взам. инв. №

Подпись и дата

Инв. № подл.

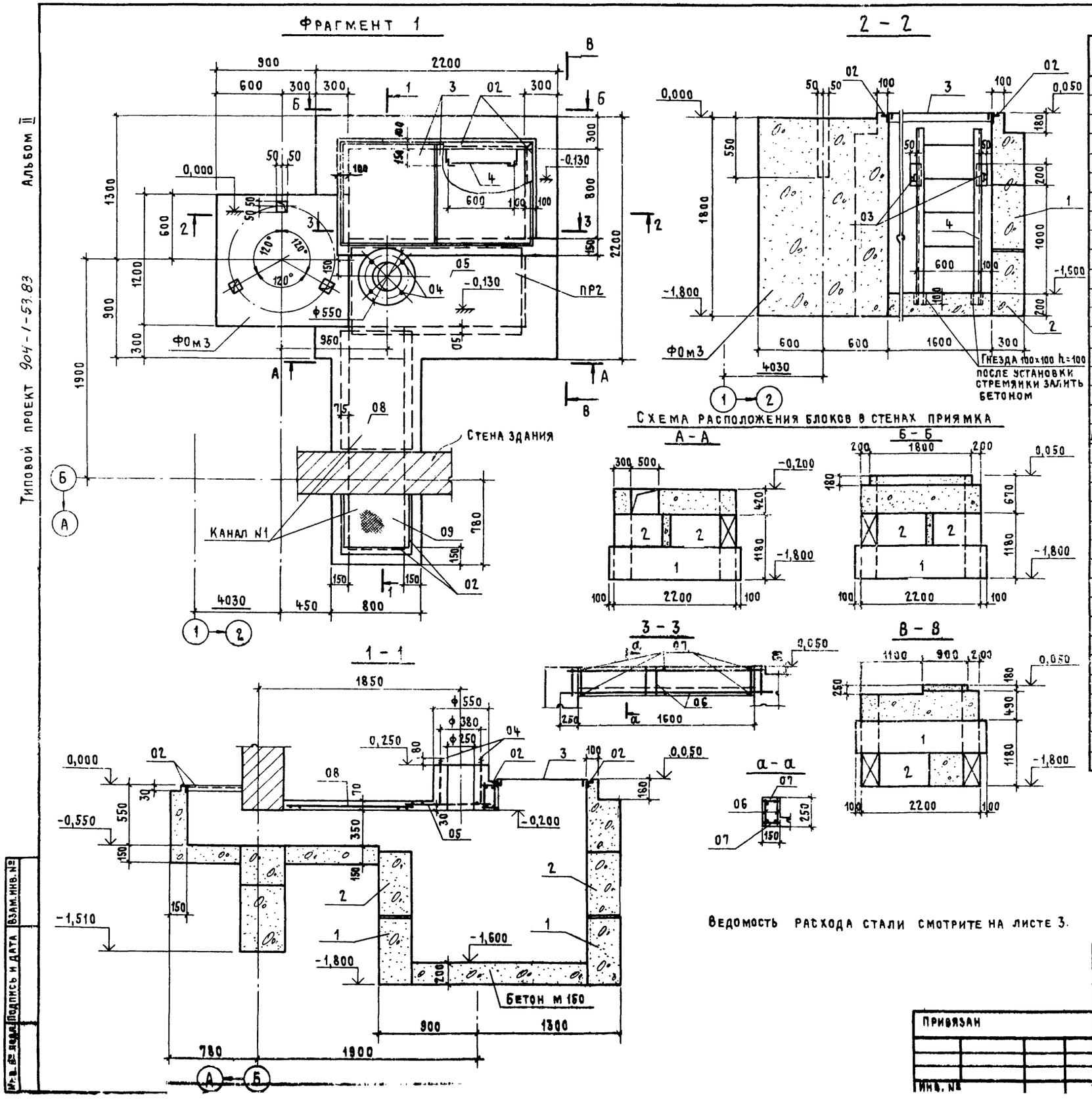

Ведомость расхода стали смотрите на листе 3.

Спецификация к фундаментам, приямку и каналу

Формат	Зона	Поз.	Обозначение	Наименование	Кол.	Примечание
				Фом 1		
				Материалы		
				Бетон марки 150	5,8	м³
				Фом 2		
				Материалы		
				Бетон марки 150	1,5	м³
				Фом 3		
				Материалы		
				Бетон марки 150	2,6	м³
				Фм 1		
				Сборочные единицы		
		01	ГОСТ 24379.1-80	Болт 1.1 М12×300 ВСт3кп2	2	
				Материалы		
				Бетон марки 150	0,17	м³
				ПР2		
				Сборочные единицы		
		1		Блок ФБС24.3.6-Т	3	970 кг
		2		ФБС 9.3.6-Т	5	350 кг
А4		3	Т.п. 904-1-53.83-КЖИ-ЩС1	Щит стальной ЩС1	2	
А4		4	Т.п. 904-1-53.83 КЖИ-СГ1	Стремянка СГ1	1	
		02	1.400-15 вып. 1	Изделие закладное МН555	5,05	м
		03		Изделие закладное МН107-2	2	
		04	ГОСТ 24379.1-80	Болт 1.1 М16×500 ВСт3кп2	4	
		05	ГОСТ 8478-81	Сетка $\frac{5Вр1-100}{5Вр1-100}$ 1540×800 $\frac{100}{20}$	1	
А4		06	Т.п. 904-1-53.83 КЖИ-С1	Сетка С1	2	
				Детали		
		07		ф6АI ГОСТ 5781-82 ℓ=130	6	0,03 кг
				Материалы		
				Бетон марки 150		
				Канал №1		
				Сборочные единицы		
		02	1.400-15 вып. 1	Изделие закладное МН555	1,63	м
		08	ГОСТ 8478-81	Сетка $\frac{5Вр1-100}{5Вр1-100}$ 1040×650 $\frac{75}{20}$	1	
		09		Рифл. сталь δ=5мм ГОСТ 8568-77*	0,3	м²
				Материалы		
				Бетон марки 150	0,5	м³

Альбом II

Типовой проект 904-1-53.83

Инв. № подл. | Подпись и дата | Взам. инв. №

10385-02 12

Т.п. 904-1-53.83 КЖ

Нач. АСОЧ	Ковалев		
Н. контр.	Стоянов		
ГИП	Дуженкова		
ГАП	Нестеровский		
Рук. бр. инж.	Доможирова		
Рук. бр. арх.	Щукин		
Техник	Нефедов		

Привязан

Инв. №

Компрессорная станция производительностью 6 куб.м воздуха в минуту с компрессорами воздушного охлаждения 5Вр1-100

Стадия	Лист	Листов
Р	4	

Фрагмент 1

Госстрой СССР ПРОМСТРОЙПРОЕКТ

Типовой проект 904-1-53.83 Альбом VII

Инв. № подл. | Подпись и дата | Взам. инв. №

Схема расположения плит покрытия (Схема 1)

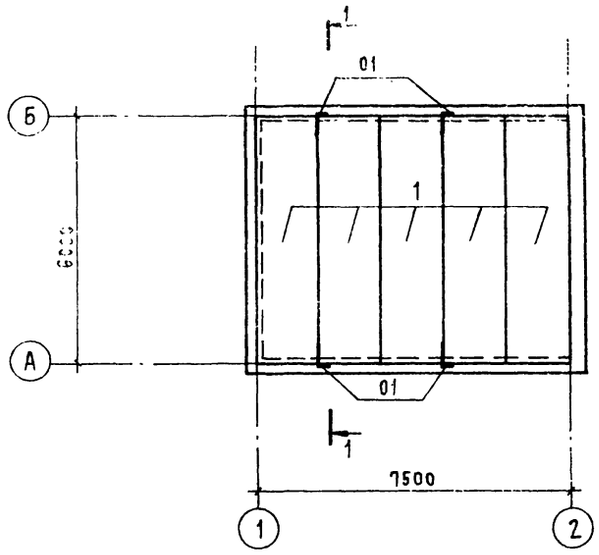

1 - 1

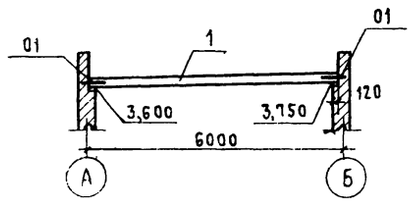

Схема расположения ограждения (Схема 2)

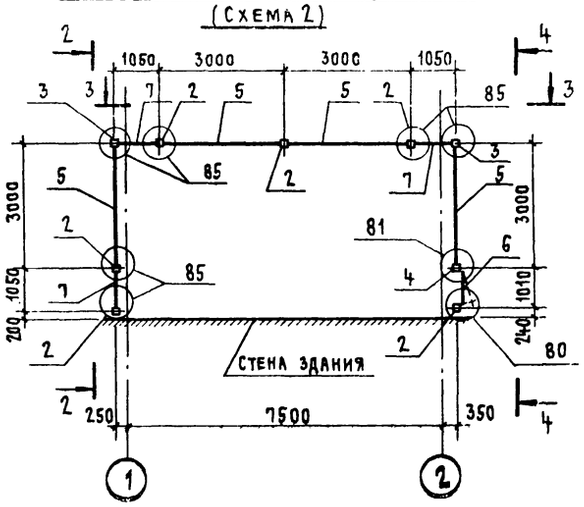

2 - 2

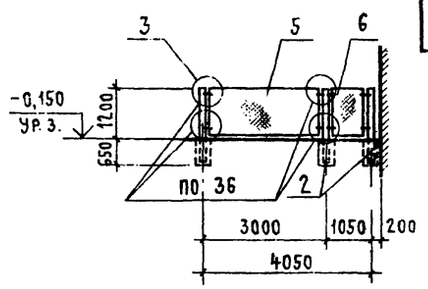

3 - 3

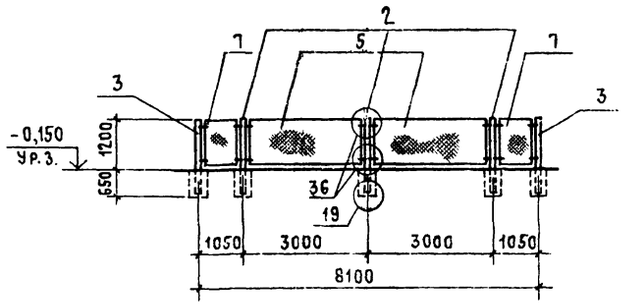

4 - 4

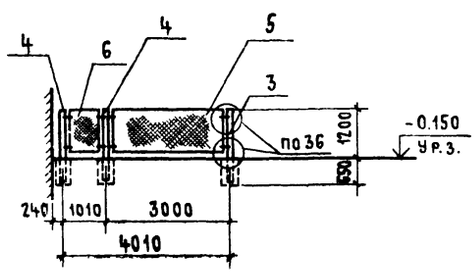

Ведомость деталей

Поз.	Эскиз
01	700, 250, 1-1, 1, 1, 700

Спецификация элементов к схемам расположения плит покрытия и ограждения

Марка поз.	Обозначение	Наименование	Кол.	Масса ед. кг	Примечание
		Схема 1			
1	1.141-1 вып. 58	Плита покрытия ПКЗ-60.15	5	2800	
01		ф8АI ГОСТ 5781-81 ℓ=1000	4	0,4	
		Схема 2			
2	Серия 3.017-1 вып. 1	Столб С3Аа	5	60	
3		Столб С3Аб	2	60	
4		Столб С3Ав	2	60	
5	Серия 3.017-1 вып. 2	Панель ПМ1	4	25,7	
6	Серия 3.017-1 вып. 5	Полотно калитки КМ1А	1	23,3	
7	Серия 3.017-1 вып. 5	Полотно калитки КМ1А	3	16,3	
		Изделия соединительные			
МС9	Серия 3.017-1 вып. 2	МС9	16		
МС10		МС10	12		
МС11		МС11	16		

1. Плиты покрытия укладывать на цементный раствор М 100 толщиной 20 мм. Швы между плитами заполнить раствором М 100.
2. Для наружного ограждения принята ограда типа М4А по серии 3.017-1 вып.0.
3. Монтажные узлы ограды, замаркированные на листе, разработаны в серии 3.017-1 вып. 4.
4. Рекомендации по наружной отделке:
   Стальные панели ограждений, калиток окрасить эмалью ХВ-124 светло-серого цвета, железобетонные стойки ограждений окрасить кремнийорганической эмалью КО-174 белого цвета (ТУ6-102-576-90).

19-75-02 13

Привяз.

Инв. №

				Т. п. 904-1-53 ж			
Нач. АСОЧ	Ковалев						
Н. контр.	Стоянов			Компрессорная станция производительностью 6 млн. м³ воздуха в минуту в комплексе с установками воздушного охлаждения 90 69-3/8	Стадия	Лист	Листов
ГИП	Ижикова				Р	6	
ГАП	Нестеренко						
Рук. сект.	Ижикова			Схемы расположения плит покрытия и ограждения	Госстрой СССР ПРОМСТРОЙПРОЕКТ Москва		
Рук. сект.	Щукин						

1. Соединение элементов щитов производить в соответствии с чертежами – электродуговой сваркой электродами типа Э-42 или полуавтоматической сваркой
2. Все наплавы и набрызги на лицевой стороне щитов должны быть удалены.
3. Щиты должны собираться и свариваться в кондукторах, обеспечивающих нижеуказанные допуски и исключающие деформации при сварке:
   - по длине и ширине щитов ± 2 мм на 1м
   - неплоскостность поверхности рам не более 1мм
   - разность диагоналей не более 3мм
   - непараллельность уголков рам не более 1мм
4. Толщину сварных швов принять по наименьшей толщине свариваемых элементов. Пережог металла не допускается.
5. Для изготовления стальных изделий принят прокат из стали марки ВСТ3КП2 ГОСТ 380-71^{x}
6. Сварку сеток следует производить в соответствии с требованиями ГОСТ 14098-68.

Нач. АСО4	Ковалев			Т.п. 904-1-53.83 КЖИ-ТТ1
Н. контр.	Стоянов			Технические требования к изготовлению стальных изделий
ГИП	Дуженкова			Стадия: Р; Лист; Листов: 1
Рукбр. инж.	Доможирова		27.06.83	Госстрой СССР ПРОМСТРОЙПРОЕКТ Москва

Формат А4

Альбом II

1 - 1

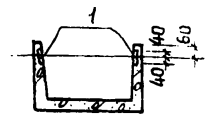

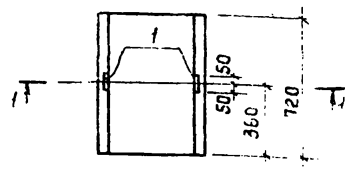

Марка элемента	Изделия закладные: Арматура класса А-III ГОСТ 5781-82 Ф8		Прокат марки ВСТ3КП2 ГОСТ 103-76 -80×6		Всего
Л2д-8-1	0,8		0,8		1,6

Типовой проект 904-1-53.83

Формат	Зона	Поз.	Обозначение	Наименование	Кол.	Примечание
				Лоток Л2д-8-1		
				Документация		
			3.006-2 вып II-1, II-3	Лоток Л2д-8		
				Дополнительные		
				сборочные единицы		
		1	3.006-2 вып II-3	Изделие закладное М-5	2	

Взам. инв. N | Подпись и дата | Инв. № подл.

Нач. АСО4	Ковалев			Т.п. 904-1-53.83 КЖИ-Л2д-8-1
Н. контр.	Стоянов			Лоток Л2д-8-1
ГИП	Дуженкова			Стадия: Р; Масса; Масштаб
Рукбр. инж.	Доможирова		27.06.83	Лист; Листов 1
				Госстрой СССР ПРОМСТРОЙПРОЕКТ Москва

Формат А4

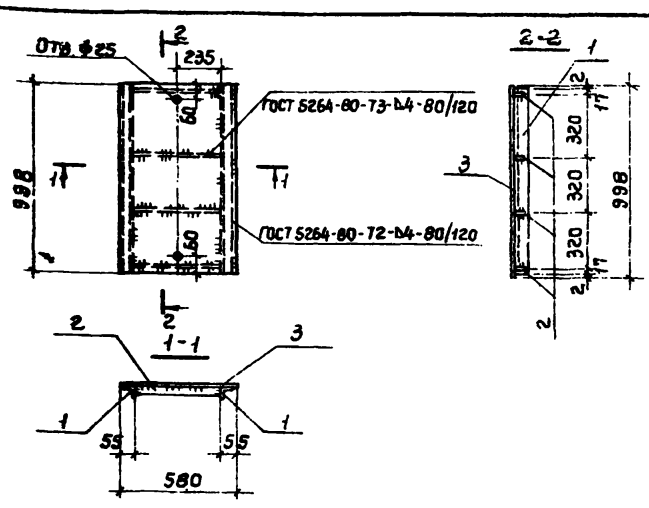

Формат	Зона	Поз.	Обозначение	Наименование	Кол.	Примечание
				Документация		
			Т.п. 904-1-53.83 КЖИ-ТТ1	Технические требования к изготовлению стальных изделий		
				Детали		Масса ед. кг
		1		L50×4 ГОСТ 8509-72^{x} ℓ=994	2	3,8
		2		-40×4 ГОСТ 103-76 ℓ=470	4	0,6
		3		Рифл. сталь δ=5мм ГОСТ 8568-77^{x}	0,58м²	24,5

Нач. АСО4	Ковалев			Т.п. 904-1-53.83 КЖИ-ЩС2
Н. контр.	Стоянов			Щит стальной ЩС2
ГИП	Дуженкова			Стадия: Р; Масса: 34,5; Масштаб
Рукбр. инж.	Доможирова		27.06.83	Лист; Листов 1
				Госстрой СССР ПРОМСТРОЙПРОЕКТ Москва

Формат А4

Альбом II

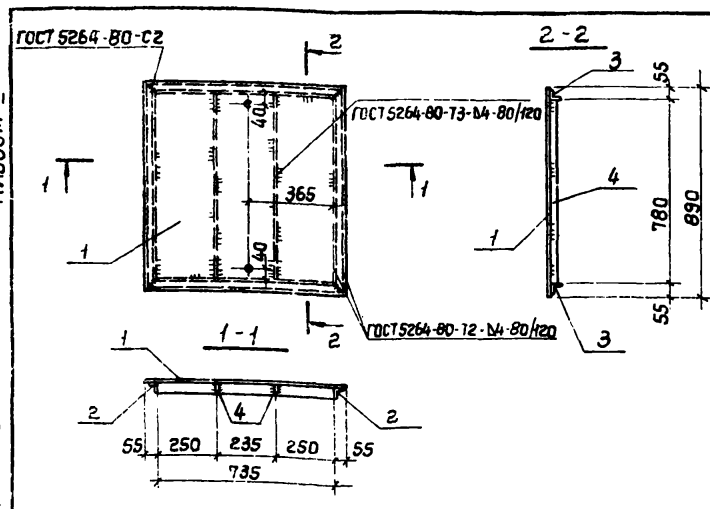

Типовой проект 904-1-53.83

Формат	Зона	Поз.	Обозначение	Наименование	Кол.	Примечание
				Документация		
А4			Т.п. 904-1-53.83 КЖИ-ТТ1	Технические требования к изготовлению стальных изделий		
				Детали		Масса ед. кг
Б4		1		Рифл. сталь δ=5мм ГОСТ 8568-77^{x}	0,75м²	31,7
Б4		2		L50×4 ГОСТ 8509-72^{x} ℓ=890	2	2,7
Б4		3		L50×4 ГОСТ 8509-72^{x} ℓ=845	2	2,6
Б4		4		-40×4 ГОСТ 103-76 ℓ=780	2	1,0

Взам. инв. № | Подпись и дата | Инв. № подл.

19385-02 14

Нач. АСО4	Ковалев			Т.п. 904-1-53.83 КЖИ-ЩС1
Н. контр.	Стоянов			Щит стальной ЩС1
Гл. инж. пр.	Дуженкова			Стадия: Р; Масса: 44,3; Масштаб
Рукбр. инж.	Доможирова		27.06.83	Лист; Листов 1
Техник	Нефедов			Госстрой СССР ПРОМСТРОЙПРОЕКТ Москва

Формат А4

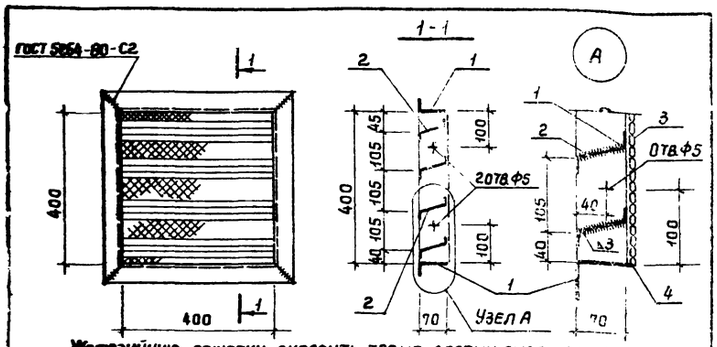

Жалюзийную решетку окрасить тремя слоями эмали ХВ 124 светло-серого цвета (ГОСТ 10144-74) по грунту ФЛ-03К ГОСТ 9109-76

Формат	Зона	Поз.	Обозначение	Наименование	Кол.	Примечание
				Документация		
А4			Т.п. 904-1-53.83-КЖИ-ТТ1	Технические требования к изготовлению арматурных и закладных изделий		
				Детали		Масса ед. кг
Б4		1		L70×45×5 ГОСТ 8510-72*	4	2,2 кг
Б4		2		⌐20×70×20×1,8 ГОСТ 19903-74*	4	0,7 кг
Б4		3		Сетка Р15-1,6-0 ГОСТ 5336-80	0,2м²	1,9 кг
Б4		4		Проволока 3 ГОСТ 3282-74*	1,6м	0,06 кг

Т.п. 904-1-53.83 КЖИ-ЖР1

Жалюзийная решетка ЖР1

Стадия	Масса	Масштаб
	11,4 кг	

Лист | Листов 1

Госстрой СССР ПРОМСТРОЙПРОЕКТ Москва

Нач.АСО4	Ковалев	
Н.контр.	Стоянов	
ГИП	Нестеровский	
ГИП	Дуженкова	
Рукоприн.	Дуженкова	
Исполн.	Леонова	

Формат А4

Альбом II

Типовой проект 904-1-53.83

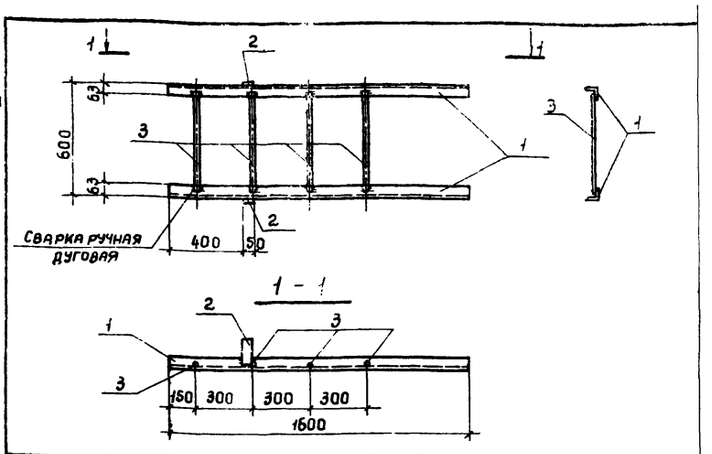

Формат	Зона	Поз.	Обозначение	Наименование	Кол.	Примечание
				Документация		
А4			Т.п. 904-1-53.83 КЖИ-ТТ1	Технические требования к изготовлению стальных изделий		
				Детали		Масса ед. кг
Б.4		1		L63×5 ГОСТ 8509-72* ℓ=1600	2	7,7
Б.4		2		-50×6 ГОСТ 103-76 ℓ=130	2	0,3
Б.4		3		Ф20АI ГОСТ 5781-82 ℓ=560	4	1,4

Т.п. 904-1-53.83 КЖИ-СГ1

Стремянка СГ1

Стадия	Масса	Масштаб
Р	21,6	

Лист | Листов 1

Госстрой СССР ПРОМСТРОЙПРОЕКТ Москва

Нач.АСО4	Ковалев	
Н.контр.	Стоянов	
Гл.инж.пр.	Дуженкова	
Рук.бр.инж.	Доможирова	27.06.83
Техник	Нефедов	

Инв.№ подл. | Подпись и дата | Взам.инв.№

Формат А4

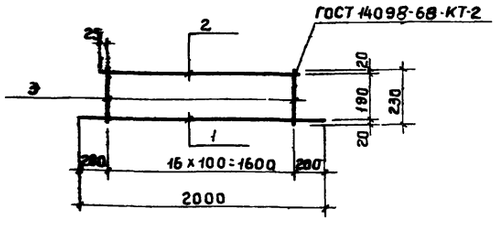

Формат	Зона	Поз.	Обозначение	Наименование	Кол.	Примечание
				Документация		
А4			Тп 904-1-53.83 КЖИ-ТТ1	Технические требования к изготовлению стальных изделий		
				Детали		Масса ед. кг
Б4		1		Ф12АIII ГОСТ 5781-82 ℓ=2000	1	1,78
Б4		2		Ф12АIII ГОСТ 5781-82 ℓ=1650	1	1,47
Б4		3		Ф6АI ГОСТ 5781-82 ℓ=230	17	0,05

Т.п. 904-1-53.83 КЖИ-С1

Сетка арматурная С1

Стадия	Масса	Масштаб
Р	3,1	

Лист | Листов 1

Госстрой СССР ПРОМСТРОЙПРОЕКТ Москва

Нач.АСО4	Ковалев	
Н.контр.	Стоянов	
ГИП	Дуженкова	
Рук.бр.инж.	Доможирова	27.06.83

Формат А4

Альбом II

Типовой проект 904-1-53.83

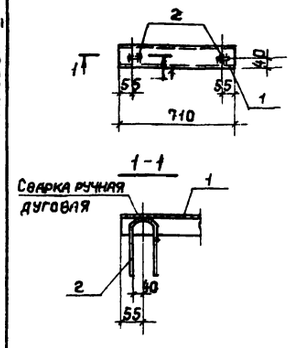

Ведомость деталей

Поз.	Эскиз
2	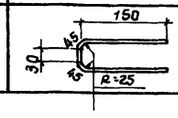

Формат	Зона	Поз.	Обозначение	Наименование	Кол.	Примечание
				Документация		
А4			Т.п. 904-1-53.83 КЖИ-ТТ1	Технические требования к изготовлению стальных изделий		
				Детали		Масса ед. кг
Б4		1		СВ.ГОСТ 8240-72 ℓ=710	1	5,0
		2x		Ф8АIII ГОСТ 5781-82 ℓ=370	2	0,14

x) поз.2 см. ведомость деталей

19385-02 15

Т.п. 904-1-53.83 КЖИ-МН1

Изделие закладное МН1

Стадия	Масса	Масштаб
Р	5,8	

Лист | Листов 1

Госстрой СССР ПРОМСТРОЙПРОЕКТ Москва

Нач.АСО4	Ковалев	
Н.контр.	Стоянов	
ГИП	Дуженкова	
Рук.бр.инж.	Доможирова	27.06.83

Инв.№ подл. | Подпись и дата | Взам.инв.№

Формат А4

Альбом III

Типовой проект 904-1-53.83

Ведомость чертежей основного комплекта КМ

Лист	Наименование	Примечание
1	Общие данные	
2	Схемы расположения путей подвесного крана, площадки и лестницы	

Ведомость ссылочных документов

Обозначение	Наименование	Примечание
1.400-10/76 вып.7	Типовые узлы стальных конструкций одноэтажных производственных зданий. Узлы разрезных балок. Чертежи КМ	
1.426-1 вып. 3	Стальные подкрановые балки. Балки путей подвесного транспорта пролетом 6 м. Чертежи КМ	
1.459-2 вып. 3	Стальные лестницы, переходные площадки и ограждения из горячекатаных профилей с настилом и ступенями из элементов штампованного и решетчатого типа. Чертежи КМД	
1.459-2 вып. 4	Стальные лестницы, переходные площадки и ограждения из горячекатаных профилей с настилом и ступенями из просечно-вытяжной, рифленой и полосовой сталей. Чертежи КМД	

Рабочие чертежи основного комплекта марки КМ выполнены в соответствии с действующими строительными нормами и правилами.

Главный инженер проекта /Дуженкова/

Главный инженер проекта (привязавший типовой проект)

Ведомость металлоконструкций по видам профилей

Наименование конструкции по номенклатуре прейскуранта №01-09	Позиции по прейскуранту №093	№№ по порядку	Код конструкции	Масса конструкций, т: Всего стали повышенной и высокой прочности	По видам профилей стали: Балки, швеллеры	Крупносортная сталь	Среднесортная сталь	Мелкосортная сталь	Толстолистовая сталь	Универсальная сталь	Тонколистовая сталь	Гнутосварные профили	Трубы	Прочие	Всего	Количество (шт.)	Серия типовых конструкций
Лестницаи площадка		1			0,214	0,128		0,010	0,153						0,505		
Пути монорельса		2			0,504	0,006									0,510		
Итого					0,252	0,134		0,010	0,153						1,015		
Контрольные суммы																	

Техническая спецификация стали, т

Вид профиля и ГОСТ, ТУ	Марка металла и ГОСТ	Обозначение и размер профиля	№ по порядку	Код: Марки металла	Профиля	Размера профиля	Количество шт.	Длина мм	Масса металла по элементам конструкций: Лестница и площадка	Пути монорельса		Общая масса, т	Масса поставки элементов по кварталам, т (заполняется заказчиком): I	II	III	IV	Заполняется ВЦ
									Код 526242	526235							
Сталь прокатная ГОСТ 5157-53**	ВСт3сп5 ГОСТ 380-71	I 24 м	1	14460	53805					0,504		0,504					
Швеллеры ГОСТ 8240-72	ВСт3кп2 ГОСТ 380-71	С14	2						0,103			0,103					
		С16	3						0,111			0,111					
Итого			4	11240	26108				0,214			0,214					
Сталь угловая равнополочная ГОСТ 8509-72*	ВСт3кп2 ГОСТ 380-71	L 25×3	5						0,01			0,01					
		L 50×5	6						0,07			0,07					
		L 56×4	7						0,038			0,038					
		L 63×6	8						0,004			0,004					
		L 75×6	9						0,016			0,016					
		L 90×8	10							0,006		0,006					
Итого			11	11240	21113				0,138	0,006		0,144					
Полоса стальная горячекатаная ГОСТ 103-76	ВСт3кп2 ГОСТ 380-71	δ=4	12						0,152			0,152					
		δ=6	13						0,001			0,001					
Итого			14	11240	72117				0,153			0,153					
Всего масса			15									1,015					
Металла в том числе по маркам	ВСт3кп2		16	11240								0,511					
	ВСт3сп5		17	14460								0,504					
Масса поставки элементов по кварталам, т (заполняется заказчиком		I	18														
		II	19														
		III	20														
		IV	21														

Масса потребности в металле по кварталам (заполняется изготовителем): I, II, III, IV

19385-02 16

Привязан

Инв. №

Т.п. 904-1-53.83 КМ

Нач. ЛСО Ч	Ковалев		
Н. контр.	Стоянов		
ГИП	Дуженкова		
ГАП	Нестеровский		
Рук. гр. инж.	Лемешкова		

Компрессорная станция производительностью 6 млн. м³ воздуха в минуту в Комсомольском возвышенного обслуживания ВВД

Стадия	Лист	Листов
Р	1	2

Общие данные

Госстрой СССР ПРОМСТРОЙПРОЕКТ Москва

Типовой проект разработан Гипропромтрансстроем (Гл. констр. Безруков; Гл. инженер проекта Тарарако)

Инв. № подл. | Подпись и дата | Взам. инв. №

Альбом III

Типовой проект 904-1-53.83

Схема расположения путей подвесного крана

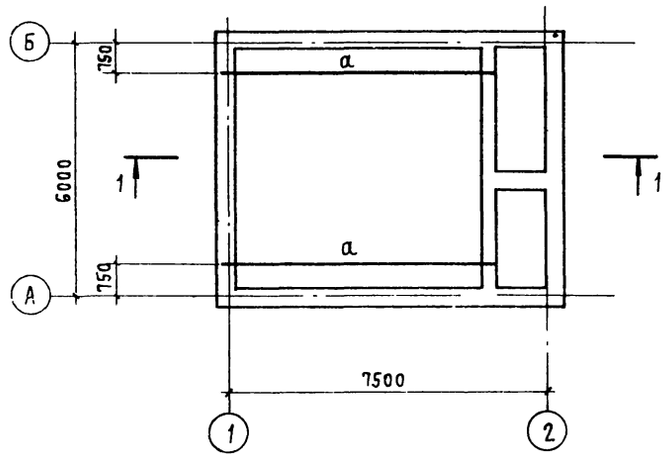

1 – 1

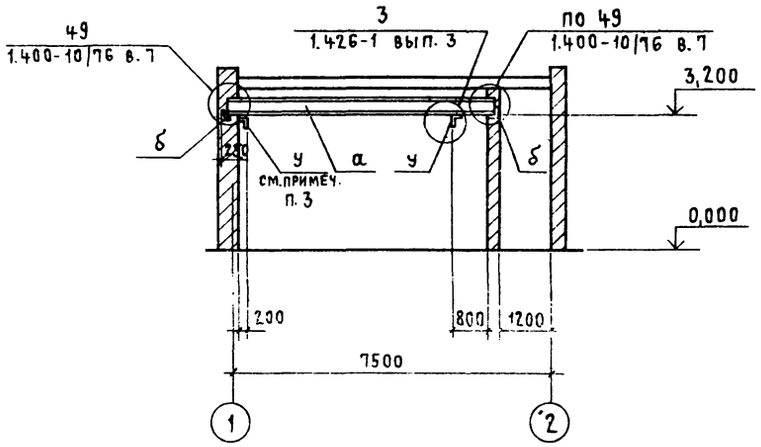

2 – 2

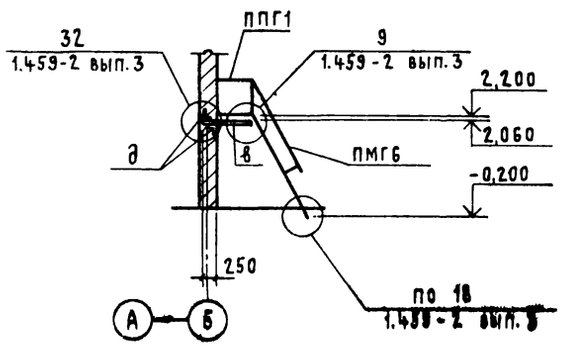

Схема расположения площадки на отм. 2.200

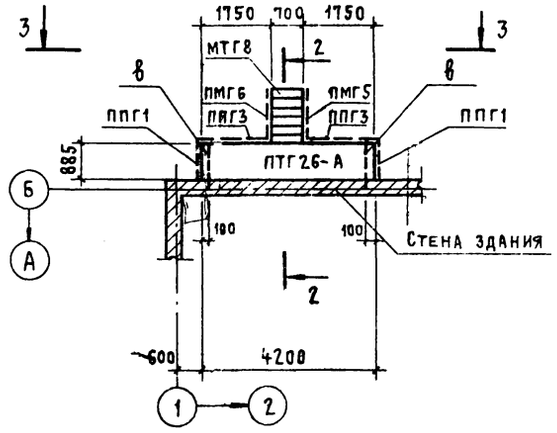

3 – 3

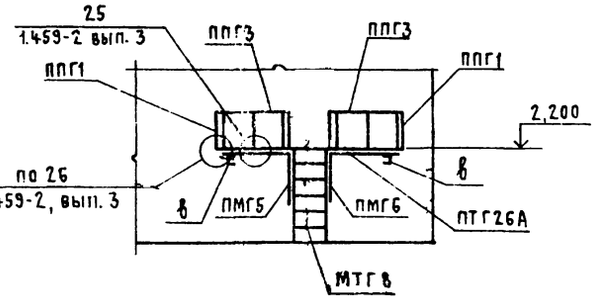

Ведомость элементов

Марка	Сечение			Опорные усилия			Группа констр.	Марка металла	Примечание
	Эскиз	Поз.	Состав	M тс м	N тс	Q тс			
а	I		I 24м	2,8	0,14	2,43	II	ВСт3сп5	
б	L		L 90×8				VI	ВСт3кп2	
в	[		С16				VI	ВСт3кп2	1.459-2 вып. 3
д	L		L 63×6				VI	ВСт3кп2	

Таблица монтажных марок

№№ п/п		Наименование	Марка	№№ листа серии или № листа КМ	Кол-во штук на объект	Примечание
1	Серия 1.459-2 вып. 4	Лестничный марш	МТГ8	34	1	
2		Ограждения лестничного марша	ПМГ5	79	1	
3			ПМГ6		1	
4		Ограждения переходной площадки	ППГ1	95	2	
5			ППГ3		2	
6		Переходная площадка	ПТГ26-А	61, КМ-2	1	по типу ПТГ21

1. Пути подвесного крана разработаны на основании серия 1.426-1 вып.
2. Все стальные элементы покрыть 2 слоями грунта ГФ-020 (ТУ6-10-1642-77) с последующим покрытием эмалью ХВ-124 (ГОСТ 10144-74).
3. Расположение упора ниже или выше ездовой поверхности балки определяется по оборудованию.
   Конструкцию упора см. серию 1.426-1 вып. 3 лист 26.

Взам. инв. № | Подпись и дата | Инв. № подл.

9388-02 17

Тп. 904-1-53 ВЗ КМ

Нач. лаборатории			Компрессорная с производительностью 6 м³/мин и передвижным винтовым компрессором воздушного охлаждения ВВ4,1-3/6	Стадия	Лист	Листов
ГАП				Р	2	
Гл. инж. проекта			Схемы расположения путей подвесного крана, площадки и лестницы	Госстрой СССР ПРОМСТРОЙПРОЕКТ		
Гл. архитектор						

ПРИВЯЗАН

ПЛАН-СХЕМА

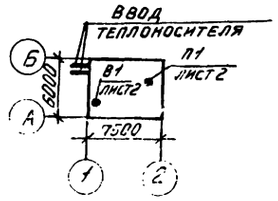

ВЕДОМОСТЬ ЧЕРТЕЖЕЙ ОСНОВНОГО КОМПЛЕКТА

Лист	Наименование	Примечание
1	Общие данные	
2	Планы. Разрезы 1-1÷3-3	
3	Схемы воздуховодов систем П1, В1. Схема отопления. Узел управления.	

ВЕДОМОСТЬ ССЫЛОЧНЫХ И ПРИЛАГАЕМЫХ ДОКУМЕНТОВ

Обозначение	Наименование	Примечание
	Ссылочные документы	
1.494-30 вып. 1,2	Установка и крепление вентиляторов к строительным конструкциям.	
5.904-13 вып 1-1,1-2	Заслонки воздушные унифицированные для систем вентиляции.	
5.903-2 вып. 0,1	Воздухосборники для систем отопления и теплоснабжения вентиляционных установок.	
5.904-5	Гибкие вставки к центробежным вентиляторам	
5.904-1 вып. 0,1	Детали крепления воздуховодов.	
2.400-4 вып. 2	Детали тепловой изоляции промышленных объектов	
1.494-8	Решетки воздухоприточные. Тип РР.	
	Прилагаемые документы	
СО	Спецификация оборудования	
ВМ	Ведомость потребности в материалах.	

Рабочие чертежи основного комплекта марки ОВ выполнены в соответствии с действующими строительными нормами и правилами и предусматривают решения по отоплению и вентиляции, обеспечивающие взрывную, взрывопожарную и пожарную безопасность при соблюдении установленных правил безопасности эксплуатации здания.
Категории производств определены технологическими заданиями.

Главный инженер проекта (разработчик типового проекта) Райкина
Главный инженер проекта привязавший типовой проект

ХАРАКТЕРИСТИКА ОТОПИТЕЛЬНО-ВЕНТИЛЯЦИОННЫХ СИСТЕМ.

Обозначение системы	Кол систем	Наименование обслуживаемого помещения (технологического оборудования)	Тип вентустановки	Вентилятор: Тип исполнение по взрывозащите	Вентилятор: №	Вентилятор: Схема исполнения	Вентилятор: Положение	Вентилятор: L м³/ч	Вентилятор: РПа (кгс/м²)	Вентилятор: n об/мин	Электродвигатель: Тип, исполнение по взрывозащите	Электродвигатель: N квт	Электродвигатель: n об/мин	Примечание
П1	1	Машинный зал	Осевой	ОБ-300	4	—	—	5000	196/20	2840	4А71А2	0,75	2840	
В1	1	Машинный зал	А2,5105-2	Ц4-70	2,5	1	Пр0°	1000÷1500	490/50	2840	4А71А2	0,75	2840	

ОБЩИЕ УКАЗАНИЯ

1. Пояснительная записка приведена на стр. 3 альбом II.
2. Типовой проект разработан на два вида теплоносителя: а) перегретую воду 150-70°С, б) электроэнергию. При теплоносителе-вода нагревательные приборы-радиаторы М140-АО при теплоносителе электроэнергия-печи электронагревательные ПЭТ-4. Компрессорная работает только в зимний период года.
3. Воздуховоды системы П1 от воздухозабора до вентилятора и В1 размером 400×400 изготавливать из стали δ=1,5мм, остальные из стали δ=0,7мм
4. Воздуховоды систем П1 и В1 окрашиваются внутри и снаружи грунтом ГФ-020 и эмалью ХВ-124 один раз внутри и два раза снаружи.
5. Воздуховоды системы П1 от воздухозабора до вентилятора изолировать минераловатными прошивными матами δ=40мм, покровный слой-лакостеклоткань.
6. Трубопроводы узла управления изолировать пухшнуром из минваты в оплетке δ-35мм с покровным слоем из фольгоизола. Изоляцию арматуры-матами минераловатными прошивными δ=40мм в обкладках. Покровный слой-листы из алюминиевых сплавов δ=0,8мм.
7. Неизолированные трубопроводы и нагревательные приборы окрашиваются масляными красками за 2 раза. Трубопроводы под изоляцию покрываются грунтом ГФ-020.
8. Монтажные работы вести в соответствии со СНиП III-28-75
9. Регулировка температуры в помещении машинного зала производится заслонками П1.2 и П1.3, которые изменяют соотношение количества наружного и рециркуляционного воздуха при постоянной температуре подачи +5°.
   Для $t_н = -20°$ $L_н = 1500$ м³/ч; $L_{рец.} = 3500$ м³/ч
   $t_н = -30°$ $L_н = 1200$ м³/ч $L_{рец.} = 3800$ м³/ч
   $t_н = -40°$ $L_н = 1000$ м³/ч $L_{рец.} = 4000$ м³/ч
10. Отопление компрессорной расчитано на $t_в = +5°$.

ОСНОВНЫЕ ПОКАЗАТЕЛИ ПО ЧЕРТЕЖАМ ОТОПЛЕНИЯ И ВЕНТИЛЯЦИИ.

Наименование здания (сооружения)	Объем м³	Периоды года при $t_н$ °С	Расход тепла (вт/ккал/ч): На отопление	На вентиляцию	На горячее водоснабжение	Общий	Расход холода вт (ккал/ч)	Установленная мощность электродвигателей квт
Компрессорная станция	212	−20	5100/4400	—	—	5100/4400	—	1,5
		−30	7150/6100	—	—	7150/6100	—	1,5
		−40	9150/7800	—	—	9150/7800	—	1,5

19385-02 1В

Привязан

Инв. №

Т.п. 904-1-53.83 ОВ

Нач. отд.	Кварталов		
Н. контр.	Райкина		
ГИП	Райкина		
Ст. инж.	[illegible]		

Компрессорная станция производительностью 8 куб. м. воздуха в минуту с компрессорами воздушного охлаждения 2Ук-37В

Стадия	Лист	Листов
Р	1	3

Общие данные

Госстрой СССР
Промстройпроект
Москва

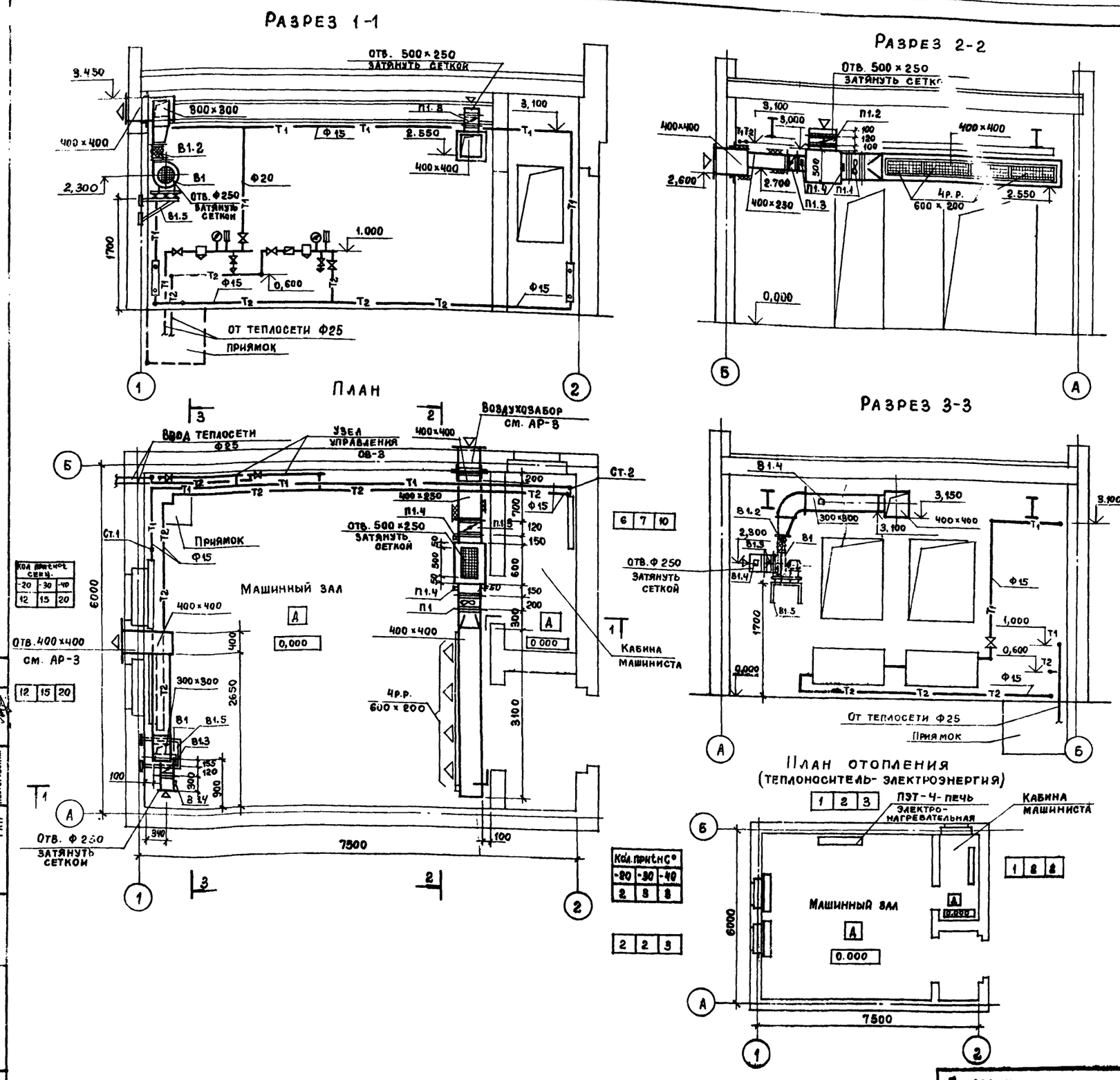

Спецификация отопительно-вентиляционных установок

Марка поз.	Обозначение	Наименование	Кол.	Масса ед, кг	Примечание
		П1			
П1.1		Вентилятор осевой стальной 06-300 №4 с электродвигателем 4А71А2			
		h = 2840 об/мин. N=0,75 квт	1	24.5	
П1.2	5.904-13 вып. 2-2	Заслонка воздушная прямоугольного сечения			
		Р 250×500Р	1	8.7	
П1.3		то же, Р 250×400Р	1	7.7	
П1.4	Михневский завод „Вентзаготовок"	Заглушка питометрического лючка	2	–	
П1.5	1.494-30 вып. 1	Кронштейн под осевой вентилятор 06-300 № 4 на кирпичной стене	1	17.5	
		В1			
В1.1		Агрегат вентиляторный А2,5 105-2 комплектно:	1	30	
		а) вентилятор радиальный В-Ц4-70 № 2,5 полож. ПР0° исп.1			
		б) эл двиг. 4А71А2 N=0,75 квт; h=2840 об/мин			
В1.2	5.904-5	Гибкая вставка ВН-10	1	2.66	
В1.3	5.904-13 вып. 1-1	Заслонка воздушная круглого сечения Р250Р	1	6.06	
В1.4	Михневский завод „Вентзаготовок"	Заглушка питометрического лючка.	2	–	
В1.5	1.494-30 вып. 2	Кронштейн для установки вентагрегата Ц4-70 № 2.5	1	16.2	

Типовой проект 904-1-53.83 Альбом II

Согласовано: Гипропромтрансстрой АСО-4 ГИП Дуженкова ГАП Нестеровский

Подп. | Подпись и дата | Инв. № | Подп.

19385-02 19

Т.п. 904-1-53.83 ОВ

Привязан

Нач. отд.	Кварталов		
Н. контр.	Райкина		
ГИП	Райкина		

Планы. Разрезы 1-1 ÷ 3-3.

Стадия	Лист	Листов
Р	2	

Госстрой СССР ПРОМСТРОЙПРОЕКТ Москва

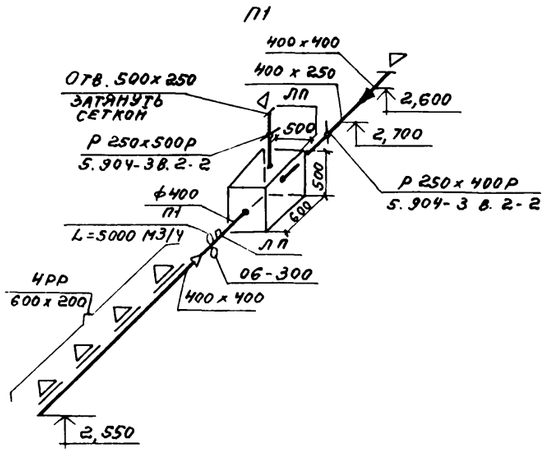

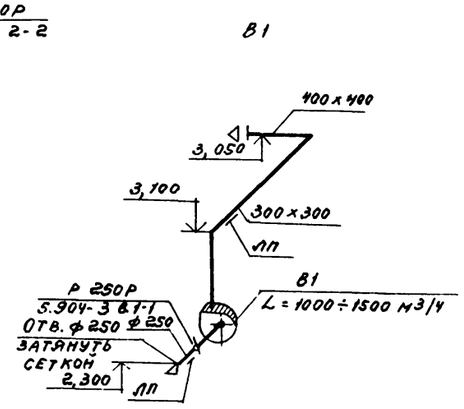

Схема узла управления

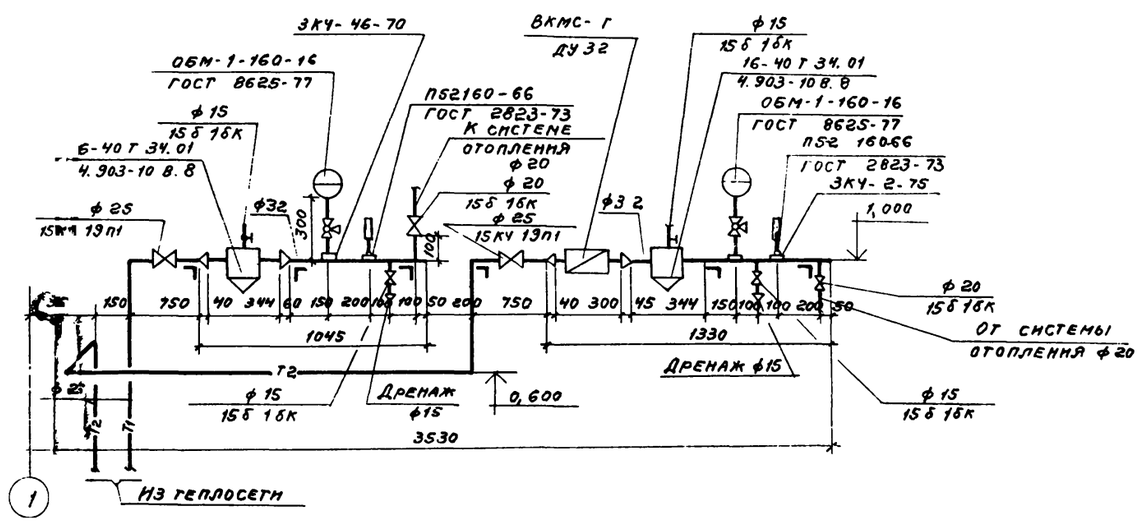

Схема отопления

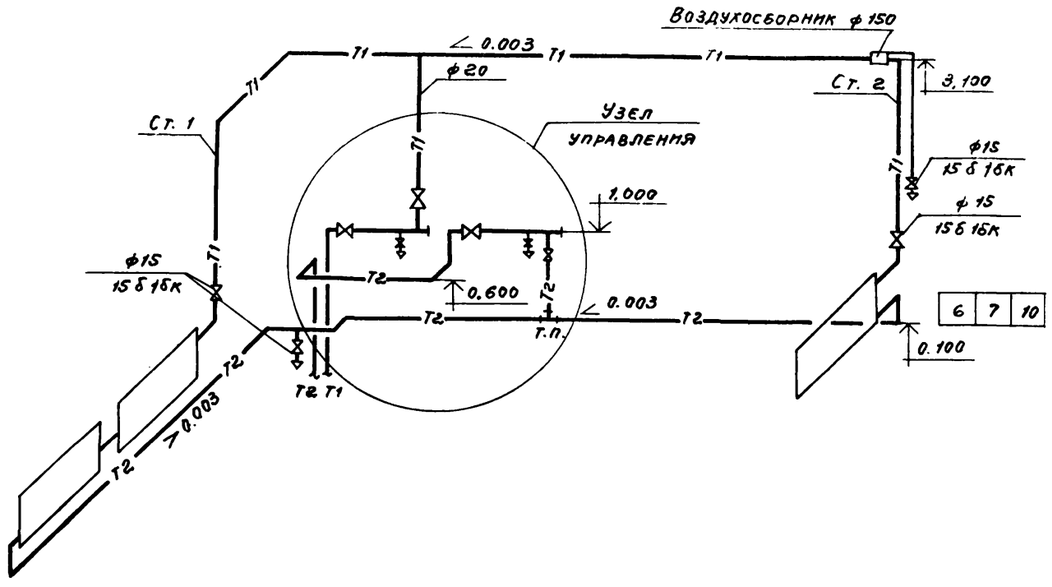

12	15	20

6	7	10

Код секц. при Δпос		
-20	-30	-40
12	15	20

19385-02 (20)

Привязан

Инв. №

Т.п. 904-1-53.83 ОВ

Нач. отд.	Кварталов		
Н. контр.	Ранкина		
ГИП	Ранкина		
Ст. инж.	Галикая		

Компрессорная станция производительностью 8 куб. м воздуха в минуту с компрессорами воздушного охлаждения 8ВВ3-3/8

Стадия: Р | Лист: 3 | Листов:

Схемы воздуховодов систем П1, В1, схема отопления, узел управления.

Госстрой СССР
Промстройпроект
Москва

ЦЕНТРАЛЬНЫЙ ИНСТИТУТ ТИПОВОГО ПРОЕКТИРОВАНИЯ
ГОССТРОЯ СССР
КИЕВСКИЙ ФИЛИАЛ
г.Киев-57, ул.Эжена Потье, № 12

144/9
Заказ № 4709 инв № 19386-02 тираж 700
Сдано в печать 12.6 84 г. цена 1-82

gost.e-ecolog.ru