ТИПОВОЙ ПРОЕКТ
902 - 5 -36.86

КОРПУС ОБЕЗВОЖИВАНИЯ ОСАДКА СТОЧНЫХ ВОД С 6 ВАКУУМ-ФИЛЬТРАМИ Б$_{СХ}$ ОУ-40-3,0

АЛЬБОМ IV
СТРОИТЕЛЬНЫЕ ИЗДЕЛИЯ

21417-04
ЦЕНА 2-13

gost.e-ecolog.ru

ЦЕНТРАЛЬНЫЙ ИНСТИТУТ ТИПОВОГО ПРОЕКТИРОВАНИЯ
ГОССТРОЯ СССР

Москва, А-445, Смольная ул., 22

Сдано в печать 198 года

Заказ № 11136 Тираж 550 экз.

ТИПОВОЙ ПРОЕКТ
902-5-36.86

КОРПУС ОБЕЗВОЖИВАНИЯ ОСАДКА

СТОЧНЫХ ВОД С 6 ВАКУУМ-ФИЛЬТРАМИ

Бсх ОУ-40-3,0

СОСТАВ ПРОЕКТА:

Альбом I - Пояснительная записка. Показатели изменения сметной стоимости.
Альбом II - Технологическая, санитарно-техническая части.
Альбом III - Архитектурно-строительные решения. Конструкции железобетонные и металлические.
Альбом IV - Строительные изделия
Альбом V - Электротехническая часть. Автоматизация. Связь и сигнализация.
Альбом VI - Нестандартизированное оборудование. Нетиповые технологические конструкции (эскизные чертежи общих видов).
Альбом VII - Спецификации оборудования.
Альбом VIII - Ведомости потребности в материалах.
Альбом IX - Сметы. Часть 1 и 2.

Применены типовые материалы:
Типовой проект 400-0-15 „Химически стойкие трапы для полов промышленных зданий."

АЛЬБОМ IV

УТВЕРЖДЕН ГОСГРАЖДАНСТРОЕМ
ПРИКАЗ N: 88 ОТ 14 МАРТА 1986 г.
ВВЕДЕН В ДЕЙСТВИЕ ИНСТИТУТОМ
ЦНИИЭП инженерного оборудования
ПРИКАЗ N: 38 ОТ 5 ИЮНЯ 1986 г.

РАЗРАБОТАН ПРОЕКТНЫМ ИНСТИТУТОМ
ЦНИИЭП инженерного оборудования

Главный инженер института А. Кетаов
Главный инженер проекта В. Алаев

				Привязан
Инв. N:				

Типовой проект 902-5-36.86 Альбом IV

Содержание альбома

NN п.п.	Обозначение	Наименование	Стр.	Примечание
А-3		Содержание альбома	2	
А-3	КЖИ 01.00.00	Колонны К1÷К7 (см. табл. исполнений)	3,4,5,6	
А-3	КЖИ 02.00.00	Колонна 8 КФ 109-1а (К-8)	7	
А-3	КЖИ 03.00.00	Колонны К-9÷К13 (см. таблицу исполнений)	8,9,10	
А-3	КЖИ 04.00.00	Колонна 1 КФ 49-1а (К-14)	11	
А-3	КЖИ 05.00.00	Колонны К15÷К20 (см. табл. исполнений)	12,13,14	
А-3	КЖИ 06.00.00	Колонны К1; К3, К9, К10, К12, К13 (см. табл. испол.)	15,16	
А-3	КЖИ 07.00.00	Колонны К4; К11, К14 (см. табл. исполнений)	17	
А-3	КЖИ 08.00.00	Колонны 2 К3.36-1а; 2 К3.36-1б (К-5; К-6)	18	
А-3	КЖИ 09.00.00	Колонны 1 К03.36-2.1а, 1 К03.36-2.1б (К-7; К-8)	19	
А-3	КЖИ. 10.00.00	Балка 1 БДР 18-2 АIVТа (Б-1)	20	
А-3	КЖИ. 11.00.00	Балка 1 БДР 18-3 АIVТа (Б-2)	21	
А-3	КЖИ 12.00.00	Балка 2 БСП 12-7 АтVа (Б-3)	22	
А-3	КЖИ 13.00.00	Балка 1 БСП 12-5 АтVа (Б-4)	23	
А-3	КЖИ 14.00.00	Балка 1 БСП 12-2 АтVа (Б-5)	24	
А-3	КЖИ 15.00.00	Плита П1, П2, П4, П6÷П10, П12 (см. табл. испол.)	25,26,27	
А-4	КЖИ. 16.00.00	Плита ПРС 56.15-8 АVТа (П-4)	28	
А-4	КЖИ 17.00.00	Плита ПРС 56.15-6 АIVТб (П-10)		
А-3	КЖИ 18.00.00	Диафрагма 1 ДП 30-38а (Д-5)	29	
А-3	КЖИ 19.00.00	Диафрагма 1 Д 30-36б (Д-6)	30	
А-3	КЖИ 20.00.00	Плита П 19-15а (П-1)	31	
А-3	КЖИ 21.00.00	Панель стеновая ПСР-1; ПСР-1а, ПСР-1б	32	
А-3	КЖИ 22.00.00	Панель стеновая ПСР1-1; ПСР1-1а, ПСР1-1б, ПСР1-1в	33	
А-3	КЖИ 23.00.00	Панель стеновая ПС1-30-62-1÷ПС1-30-62-3 (ПС2÷ПС4)	34	
А-3	КЖИ 24.00.00	Колонна СМ-1	35	
А-3	КЖИ. 25.00.00	Балка БМ-1	36	
А-3	КЖИ 26.00.00	Стойка фахверка К-21	37	
А-3	КЖИ 27.00.00	Решетка металлическая РМ1, РМ2	38	
А-3	КЖИ 28.00.00	Металлический щит Щ-1	39	
А-3	КЖИ. 29.00.00	Металлический щит Щ-2		
А-3	КЖИ. 30.00.00	Металлический щит Щ-3	40	
А-3	КЖИ 31.00.00	Металлический щит Щ-4		
А-3	КЖИ 32.00.00	Рама РМ-3	41	
А-3	КЖИ. 33.00.00	Рама РМ-4		
А-3	КЖИ. 34.00.00	Решетка Р-1	42	
А-3	КЖИ 35.00.00	Элемент соединения МС-1		
А-3	КЖИ. 36.00.00	Элемент соединения МС-2	43	
А-3	КЖИ. 37.00.00	Элемент соединения МС-3		
А-3	КЖИ 38.00.00	Закладная деталь ЗД-1	44	
А-3	КЖИ. 39.00.00	Изделие закладное МН-1		
А-3	КЖИ 40.00.00	Закладная деталь ЗД-2	45	
А-3	КЖИ 41.00.00	Закладная деталь ЗД-3		
А-3	КЖИ 42.00.00	Каркас пространственный КП1	46	
А-3	КЖИ 43.00.00	Каркас плоский КР1		
А-3	КЖИ 44.00.00	Каркас КР-1	47	
А-3	КЖИ 45.00.00	Каркас КР-2		
А-3	КЖИ 46.00.00	Анкер А-2	48	
А-3	КЖИ 47.00.00	Анкер А-3		
А-3	КЖИ 48.00.00	Анкера А-4, А-5, А-6	49	
А-3	КЖИ 49.00.00	Изделие закладное МН-2		
А-3	КЖИ 50.00.00	Анкер А-1	50	
А-3	КЖИ 51.00.00	Закладная деталь ЗД-4		
А-3	КЖИ 52.00.00	Плита перекрытия 2 П1-4 АIVа (П-2)	51	
А-3	КЖИ 53.00.00	Изделие закладное РМ5	52	
А-3	КЖИ 54.00.00	Изделие закладное РМ6		
А-3	КЖИ 55.00.00	Стойка фахверка СФ1а	53	
А-4	КЖИ 56.00.00	Стойка фахверка СФ1б	54	

Рис.7

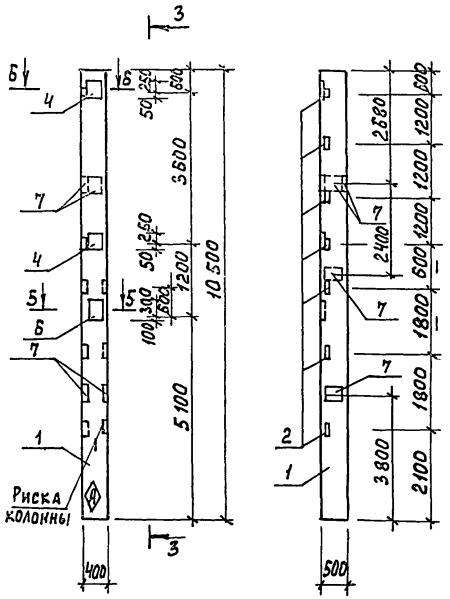

Формат	Зона	Поз.	Обозначение	Наименование	Кол-во на исполнение 01.00.00							Примечание
					–	01	02	03	04	05	06	
				Документация								
А3			1.423-3 Вып.1	Ж-б. колонны								
				прямоугольного сечения								
				одноэтажных производ-								
				ственных зданий								
				без мостовых кранов								
				высотой до 9.6 м.								
				Сборочные единицы								
А3		1	1.423-3 Вып.1 л.35	Колонна К 96-12	1	1	1	1	1	1	1	
АЧ		2	1.423-3 Вып.2 л.141	Изделие закладное М1-14			3	7		2	4	
АЧ		3	1.423-3 Вып.2 л.140	Изделие закладное М1-12-1	2	2			2	2		
АЧ		4	1.423-3 Вып.2 л.137	Изделие закладное НМ1-7							2	
АЧ		5	1.423-3 Вып.2 л.138	Изделие закладное НМ1-10		4				2		
АЧ		6	1.438.1-3.1 ОВО	Изделие закладное МД-1						1	1	
АЧ		7	1.423-3 Вып.2 л.135	Изделие закладное НМ1-3			4	2			4	

Привязан			ТП 902-5-36.86 КЖИ 01.00.00
Инв.№	Рук.гр.	Шмыков	Колонны К-1 ÷ К-7 (См. таблицу исполнений)
	ГИП	Письман	Стадия: Р; Масса: 5300кг; Масштаб: 1:50
	Гл.конст.	Шапиро	Лист 1; Листов 4
	Н.контр.	Письман	ЦНИИЭП инженерного оборудования г. Москва
	Нач.отд.	Красавин	

Рис. 1

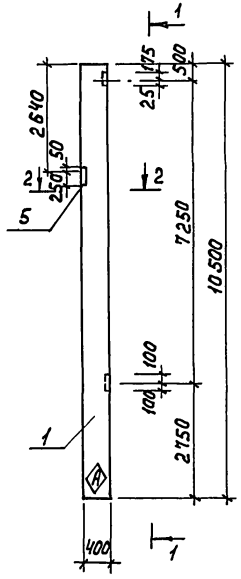

1—1

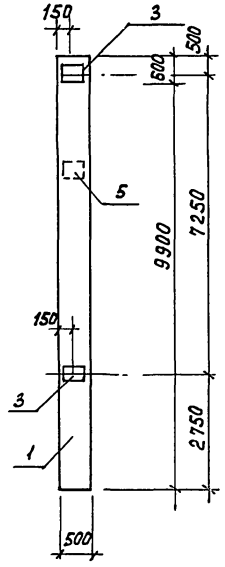

3—3

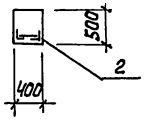

1. Покрытие закладных изделий:
   гор. ц 50-60
2. Знак ⊛ нанести несмываемой краской.

Ведомость расхода стали на дополнительные закладные изделия на один элемент, кг.

Марка элемента	Изделия закладные													Общий расход
	Арматура класса					Прокат марки								
	A-I	A III				Вст3 кп2								
	ГОСТ 5781-82							ГОСТ 8509-72		ГОСТ 103-76				
	ф6	ф10	ф25	ф22	ф14	ф12	Итого	L63x5	Итого	-δ=20	-δ=10		Итого	
К96-12а (К-1)						2.8	2.8	—	—		9.2		9.2	12.0
К96-12б (К-2)	0.8			5.6	7.2	2.8	16.4	—	—		46.0		46.0	62.4
К96-12в (К-3)	0.8			5.6		5.99	13.4	4.32			18.4		22.72	36.12
К96-12г (К-4)						2.31	2.31	10.08	10.08					12.39
К96-12д (К-5)	0.4			2.8		3.0	6.2				9.2		9.2	15.4
К96-12е (К-6)		0.2	8.1	2.8	5.6	3.44	20.14	2.88		33.9	27.6		64.38	84.52
К96-12ж (К-7)	0.4	0.2	8.1	2.8	7.0	1.32	19.82	5.76		33.9	13.6		53.26	73.08

Условное обозначение	Марка	Рис.
ТП 902-5 КЖИ 01.00.00	К96-12а	1
-01	К96-12б	2
-02	К96-12в	3
-03	К96-12г	4
-04	К96-12д	5
-05	К96-12ж	6
-06	К96-12и	7

Инв. № подл. | Подпись и дата | Взам. инв. №

ТП 902-5-36.86 КЖИ 01.00.00 Лист 2

Рис. 2

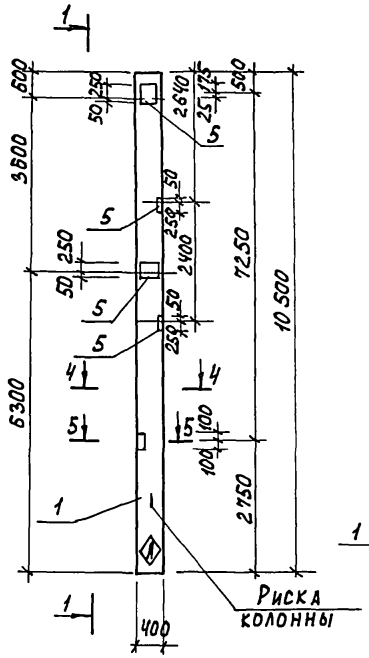

1 – 1

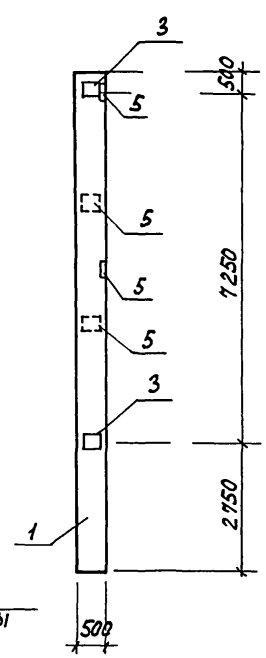

Рис. 3

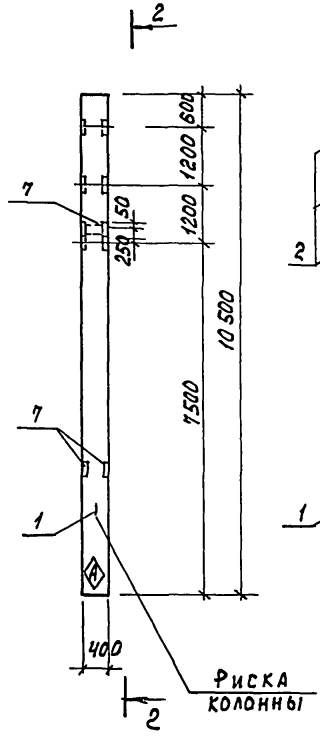

2 – 2

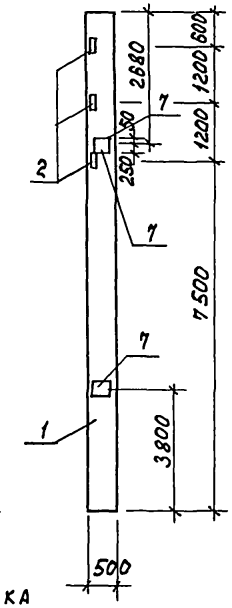

Рис. 4

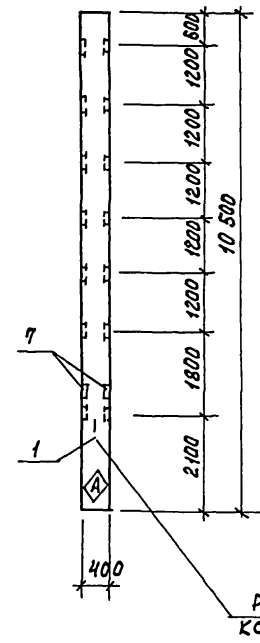

3 – 3

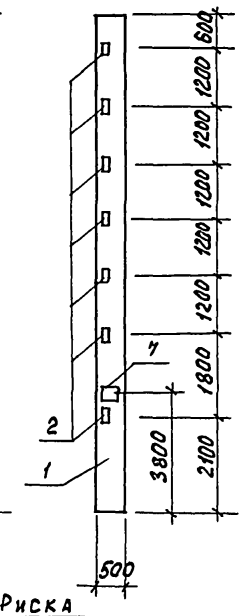

4 – 4

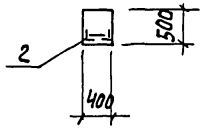

5 – 5

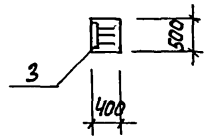

Привязан					
Инв. №				ТП 902-5-36.86	КЖИ. 01.00.00

Лист 3

Рис. 5

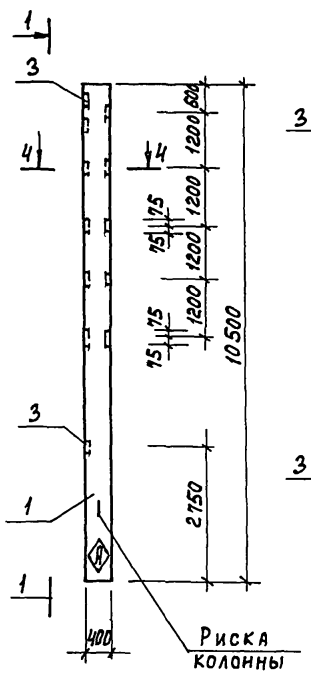

1—1

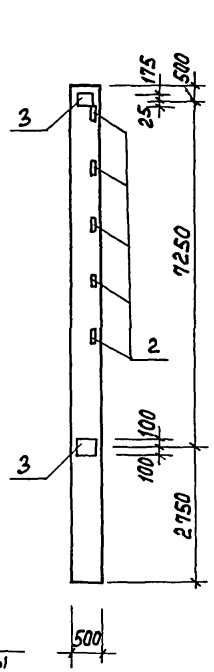

Рис. 6

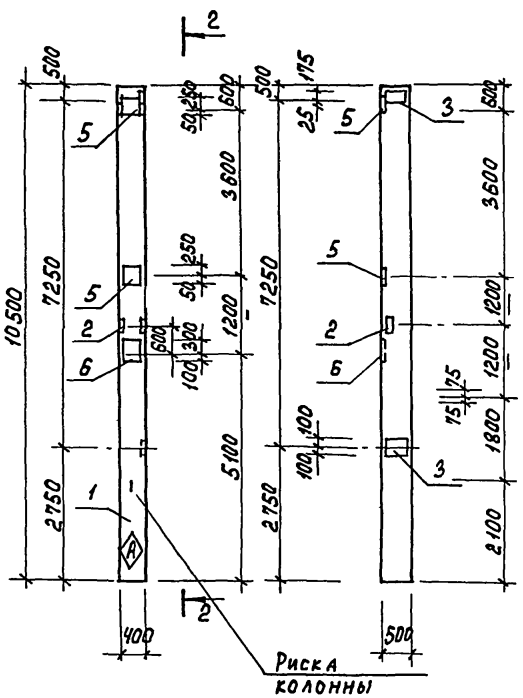

2—2

4—4

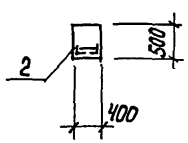

5—5

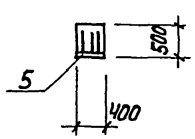

6—6

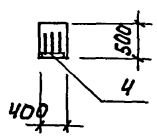

Привязан					
Инв.№					

ТП 902-5-36.86 КЖИ 01.00.00

Лист 4

Рис. 1

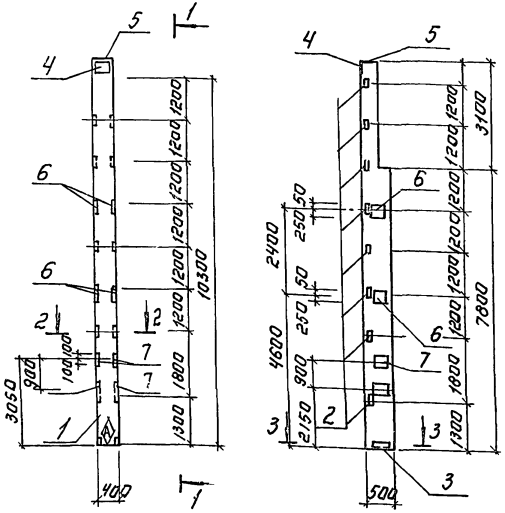

Формат	Зона	Поз.	Обозначение	Наименование	Кол.	Примеч.
				Сборочные единицы		
А3		1	1.427.1-3.0-01 Лист	Колонна 8КФ 109-1		
А4		2	1.427.1-3.2-0.20.0	Изделие закладное МН29	8	
А4		3	1.427.1-3.2-0.12.0	Изделие закладное МН8	1	
А4		4	1.427.1-3.2-0.06.0	Изделие закладное МН1	1	
А4		5	1.427.1-3.2-0.07.0	Изделие закладное МН3	1	
А4		6	1.427.1-3.2-0.19.0	Изделие закладное МН24	4	
А4		7		Изделие закладное МН19	4	

Ведомость расхода стали на дополнительные закладные изделия на один элемент, кг.

Марка элемента	Изделия закладные													Общий расход
	Арматура класса A III					Прокат марки Вст.3 кп 2								
	ГОСТ 5781-82					ГОСТ 8509-72				ГОСТ 10376				
	ф10	ф14	ф12	Итого		63×5	90×6	Итого	10Г2	16Г2	10Г3	08Г2	Итого	
9КФ 109-1а (К-8)	5.9	4.62	2.0	12.52		1.4	5.0	6.4	7.9		9.4	5.7	10.4	33.4

Рис. 2



1. Покрытие закладных деталей:
   Гор. Ц 50-60 мкк
2. Знак ◇ нанести несмываемой краской

Привязан:			
Инв. №			
Инж.	Базанов		
Рук. гр.	Шмыков		
ГИП	Письман		
Гл. констр.	Шапиро		
Н. контр.	Письман		
Н. отд.	Красавин		

ТП 902-5-36.86 КЖИ 02.00.00

Колонна 8КФ 109-1а (К-8)

Стадия	Масса	Масштаб
Р	4800кг	1:50
Лист	Листов 1	

ЦНИИЭП инженерного оборудования г. Москва

Копировал: Логинова 21417-04 8 Формат: А3

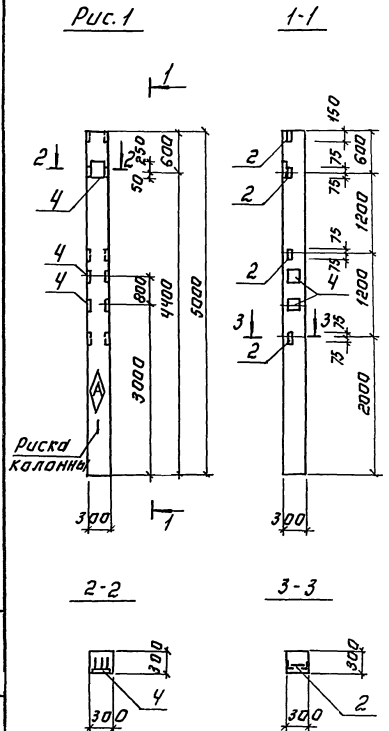

Формат	Зона	Поз.	Обозначение	Наименование	Количество на исполнение 03.00.00							Примечан.
					—	01	02	03	04			
				Документация								
А3			1.423-3 Вып.1	Ж-Б колонны								
				прямоугольного сечения								
				одноэтажных производ-								
				ственных зданий без								
				мостовых кранов.								
				высотой до 9,6 м.								
				Сборочные единицы								
А3		1	1.423-3 Вып.1	Колонна К42-4.	1	1	1	1	1			
А4		2	1.423-3 Вып. 2 л. 141	Изделие закладное М1-13	4	3		2				
А4		3	1.423-3 Вып. 2 л. 140	Изделие закладное М1-12			2		2			
А4		4	1.423-3 Вып. 2 л. 135	Изделие закладное НМ1÷1	4	4	4		1			

Т.П. 902-5-36.86 КЖИ 03.00.00

Колонны К9 ÷ К13 (См. таблицу исполнений)

Стадия	Масса	Масштаб
Р	1100 кг	1:50

Лист: 1 Листов: 3

ЦНИИЭП инженерного оборудования г. Москва

Привязан:

Инв. №

Инв. № подл. | Подпись и дата | Взам. инв. №

Рук. гр. Шмыков
Инж. Письман
Гл. спец. Шапиро
Н. контр. Письман
Нач. отд. Красавин

Копировал: Логинова

21417-04 9

Формат: А3

Рис. 5

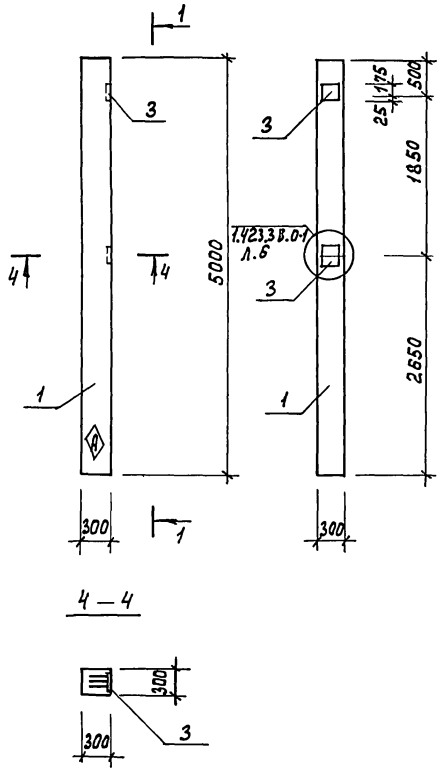

Ведомость расхода стали на дополнительные закладные изделия на один элемент, кг.

Марка элемента	Изделия закладные															Всего	Общий расход
	Арматура класса								Прокат марки								
	А-III						А-I			Вст3кп2							
	ГОСТ 5781-82						ГОСТ 5781-82			ГОСТ 8509-72		ГОСТ 103-76					
	ф12	ф14	ф22			Итого	ф6		Итого	L63х5	Итого	-300х10	-200х6		Итого		
К42-4а (К-9)	2.8	2.0	1.4			6.2	0.2		0.2			6.8	9.2		16.0	22.4	22.40
К42-4б (К-10)		2.0	1.4			3.4	0.2		0.2			6.8			6.8	10.4	10.4
К42-4в (К-11)	3.52					3.52				4.32	4.32		9.2		9.2	17.04	17.04
К42-4г (К-12)	2.8	2.0	1.4			6.2	0.2		0.2			6.8	9.2		16.0	22.40	22.40
К42-4д (К-13)	2.8					2.8							9.2		9.2	12.0	12.0

Условное обозначение	Марка	Рис.
ТП 902-5 КЖИ.03.00.00	К42-3а	1
01	К42-3б	2
02	К42-3в	3
03	К42-3г	4
04	К42-3д	5

Привязан

Инв.№

ТП 902-5-36.86 КЖИ 03.00.00

Лист 2

Рис.2

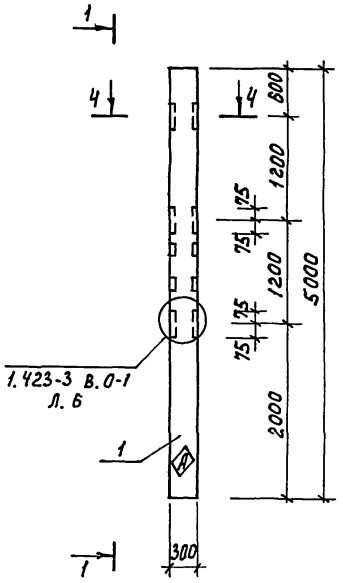

1—1

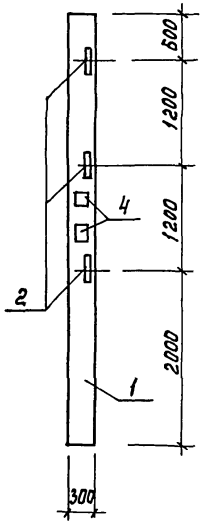

Рис.3

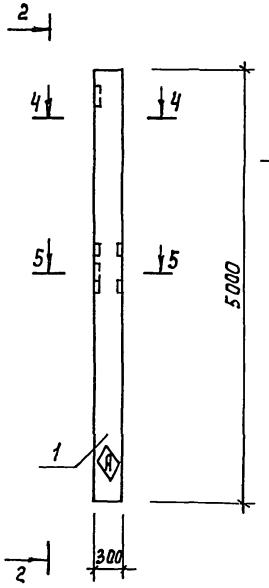

2—2

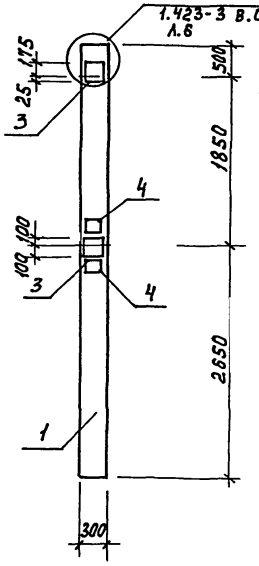

Рис.4

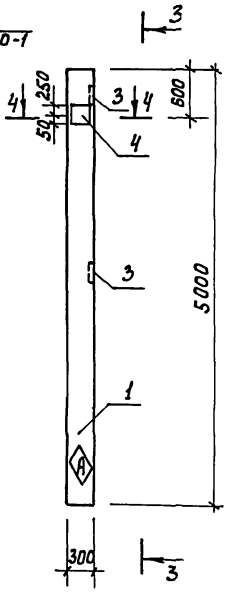

3—3

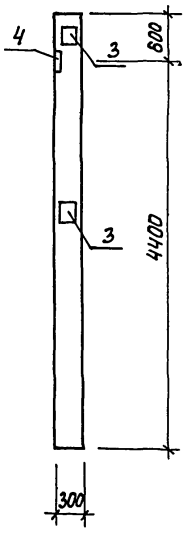

4—4

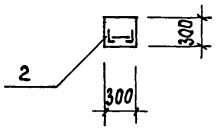

5—5

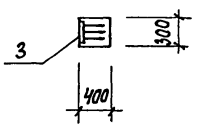

1. Покрытие закладных изделий:
Гор. ц 50-60.
2. Знак Ⓐ нанести несмываемой краской.

Привязан					
Инв.№					

ТП 902-5-36.86 КЖИ 03.00.00

Лист 3

Рис. 1

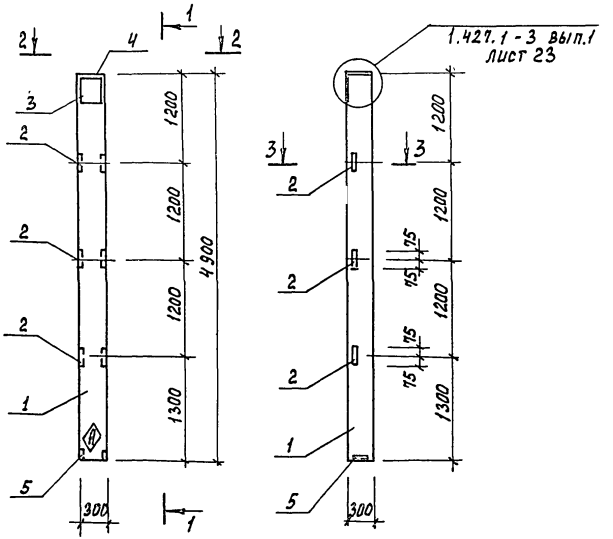

Формат	Зона	Поз.	Обозначение	Наименование	Кол.	Примеч.
				Сборочные единицы		
А3		1	1.427.1-3.1-1.00-0.08	Колонна 1КФ 49-1	1	
АЧ		2	1.427.1-3.2-0.20.0	Изделие закладное МН28	3	
АЧ		3	1.427.1-3.2-0.06.0	Изделие закладное МН-1	1	
АЧ		4	1.427.1-3.2-0.07.0	Изделие закладное МН-2	1	
АЧ		5	1.427.1-3.2-0.12.0	Изделие закладное МН-7	1	

Ведомость расхода стали на дополнительные закладные изделия на один элемент, кг.

Марка элемента	Изделия закладные												Общий расход
	Арматура класса A III ГОСТ 5781-82				Прокат марки Вст3 кп2 ГОСТ 8509-72				ГОСТ 103-76				
	ф10	ф12	ф14	Итого	L63×5	L90×6		Итого	-300×8	-300×10		Итого	
1КФ 49-1а (К-14)	2.38	0.24	2.04	5.66	1.4	4.2		5.6	5.7	4.7		10.4	21.7

1. Покрытие закладных изделий: Гор. ц. 50-60
2. Знак Ⓐ нанести несмываемой краской.

Привязан			
Инв. №			
Инж.	Базанов		
Рук. гр.	Шмыков		
ГИП	Письман		
Гл. конст.	Шапиро		
Н. контр.	Письман		
Н. отд.	Красавин		

ТП 902-5-36.86 КЖИ. оч. 00.00

Колонна 1КФ 49-1а (К-14)

Стадия	Масса	Масштаб
Р	11.00	1:50
Лист 1	Листов 1	

ЦНИИЭП инженерного оборудования г. Москва

Рис.1

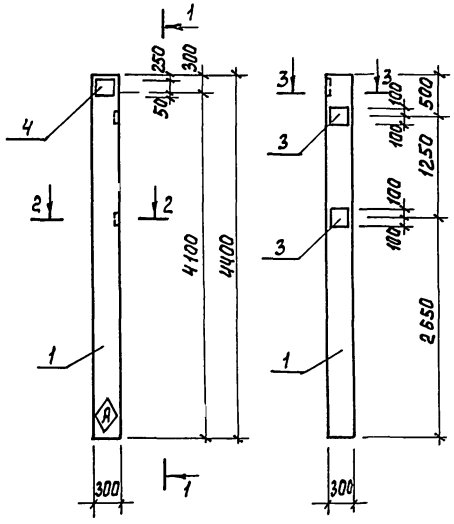

Формат	Зона	Поз.	Обозначение	Наименование	Кол-во на исполнение 05.00.00 –	01	02	03	04	05	Прим.
				Документация							
			1.423.3 вып.1	Ж-б колонны прямоугольного сечения одноэтажных производственных зданий без мостовых кранов высотой до 9.6 м							
				Сборочные единицы							
А3		1	1.423-3 вып.1	Колонна К 36-3	1	1	1	1	1	1	
А4		2	1.423-3 вып.1 л 141	Изделие закладное М 1-13			3		3	3	
А4		3	1.423-3 вып.1 л 140	Изделие закладное М 1-12	2		2	2		2	
А4		4	1.423-3 вып.1 л 135	Изделие закладное НМ 1-1	1	1	2	1	2	2	

Привязан

Инв.№

Рук.гр.	Шлыков	
ГИП	Письман	
Гл.спец.	Широ	
Н.контр.	Письман	
Нач.отд.	Кравин	

ТП 902-05-36.86 КЖИ.05.00.00

Колонны К-15 ÷ К-20 (См.таблицу исполнений)

Стадия	Масса	Масштаб
Р	1000	1:50
Лист 1	Листов 3	

ЦНИИЭП инженерного оборудования г. Москва

Инв.№ подл. | Подпись и дата | Взам.инв.№

Рис. 2

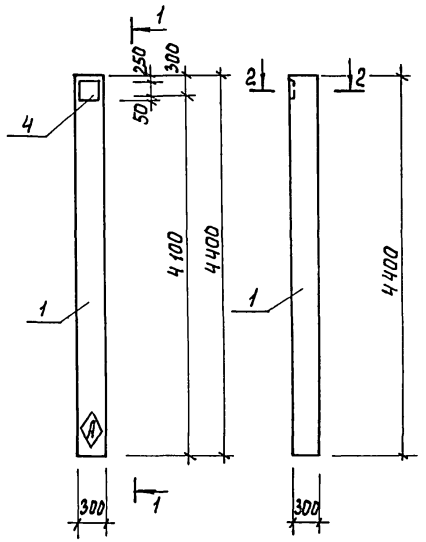

Ведомость расхода стали на дополнительные закладные изделия на один элемент, кг.

Марка элемента	Изделия закладные																Всего	Общий расход
	Арматура класса									Прокат марки								
	А-III						А-I			Вст 3 кп 2								
	ГОСТ 5781-82						ГОСТ 5781-82			ГОСТ 8509-72			ГОСТ 103-76					
	ф12	ф14	ф22			Итого	ф6		Итого	L63×5		Итого	-300×10	-200×10		Итого		
К36-3а (К-15)	2.8	2.0	1.4			6.2	0.2		0.2				6.8	9.2		16.00	22.40	22.40
К36-3б (К-16)		2.0	1.4			3.4	0.2		0.2				6.8			6.8	10.40	10.40
К36-3в (К-17)	3.52	4.0	2.8			10.32	0.4		0.4	4.32		4.32	13.6	9.2		22.8	37.84	37.84
К36-3г (К-18)	2.8	2.0	1.4			6.2	0.2		0.2				6.8	9.2		16.00	22.40	22.40
К36-3д (К-19)	0.72	4.0	2.8			7.52	0.4		0.4	4.32		4.32	13.6			13.6	25.84	25.84
К36-3е (К-20)	3.52	4.0	2.8			10.32	0.4		0.4	4.32		4.32	13.6	9.2		22.8	37.84	37.84

Условное обозначение	Марка	Рис.
ТП 902-5 КЖИ.01.05-00	К36-2а	1
-01	К36-2б	2
-02	К36-2в	3
-03	К36-2г	4
-04	К36-2д	5
-05	К36-2е	6

Привязан

Инв. №

ТП 902-5-36.86 КЖИ 05.00.00 Лист 2

Рис. 3; Рис.4

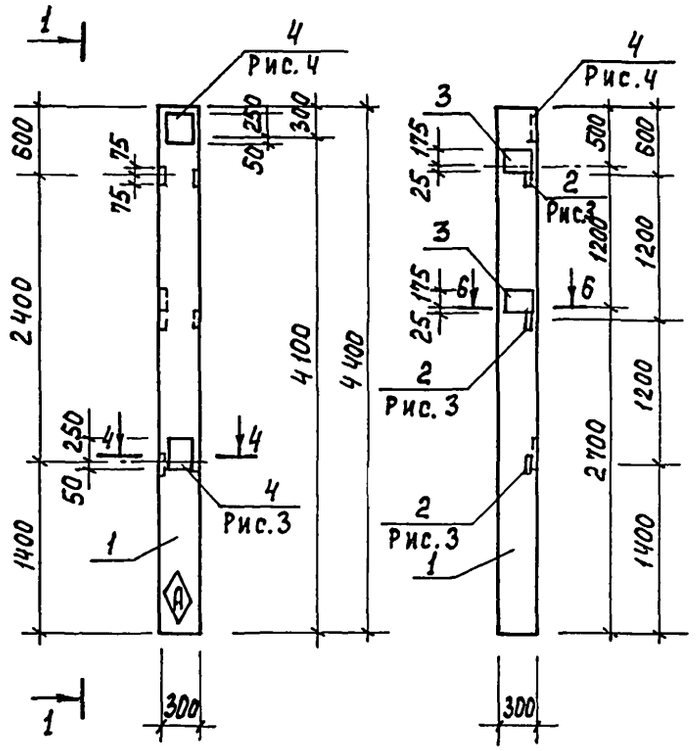

1 — 1

Рис.5

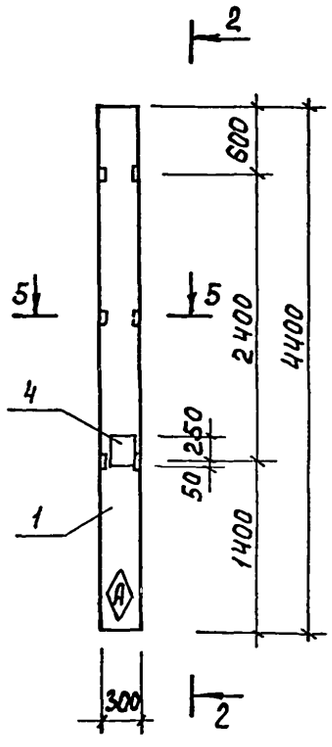

2 — 2

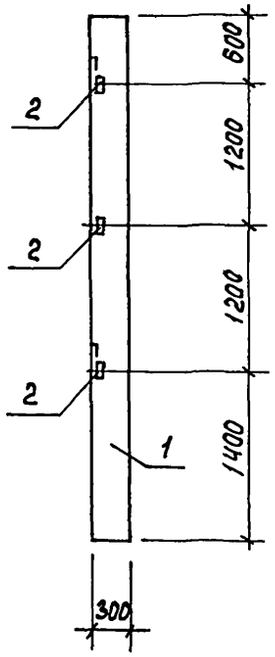

Рис.6

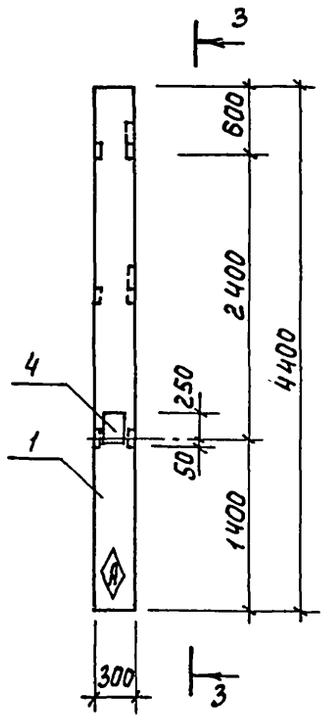

3 — 3

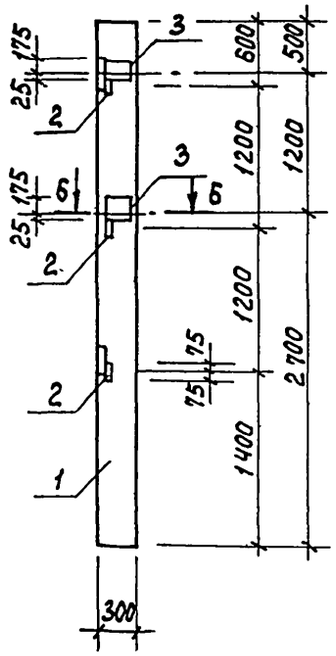

4 — 4

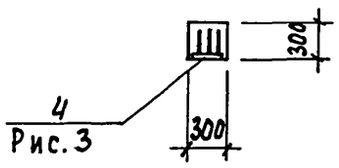

5 — 5

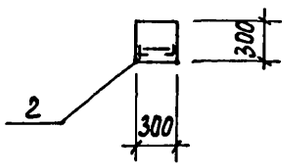

6 — 6

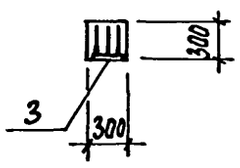

Привязан			
Инв.№			

ТП 902-5-36.86 КЖИ. 01.05.00

Лист 3

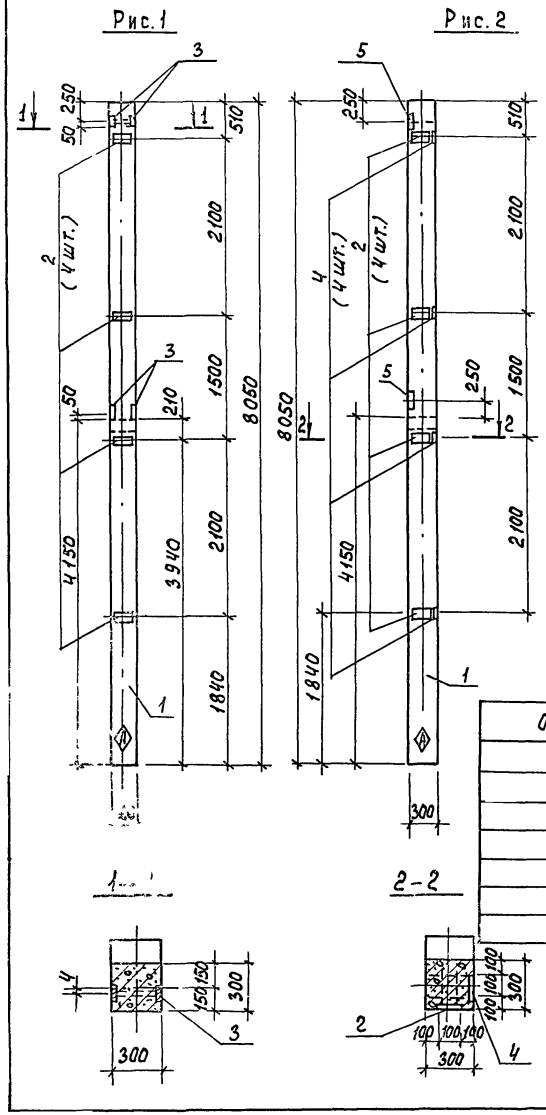

Формат	Зона	Поз.	Обозначение	Наименование	Кол-во на исполнение 06.00.00							Примеч.
					–	01	02	03	04	05	06	
				Сборочные единицы								
А4		1	1.020-1/83 2-1 08-02	Колонна 2 К03.36-2.1	1	1	1	1	1	1	–	
		2	1.020-1/83 2-15 24-06	Изделие закладное МН-33	4	4	4	4	4	–	–	
А4		3	1.020-1/83 2-15 24-09	Изделие закладное МН-41	2	–	–	–	–	–	–	
А4		4	1.020-1/83 2-15 24-07	Изделие закладное МН-34	–	4	4	3	3	–	–	
А4		5	1.020-1/83 2-15 24-08	Изделие закладное МН-40	–	2	2	1	1	2	–	
А4		6	1.020-1/83 2-15 26-01	Изделие закладное МН-28	–	–	–	1	1	–	–	
А4		7	1.020-1/83 2-15 26	Изделие закладное МН-27	–	–	–	–	–	1	1	
А4		8	1.020-1/83 2-15 23	Изделие закладное МН-13	–	–	–	–	–	18	9	
А4		9	1.020-1/83 2-15 24	Изделие закладное МН-19	–	–	–	–	–	2	2	
А4		10	1.020-1/83 2-15 24-01	Изделие закладное МН-20	–	–	–	–	–	1	1	

Ведомость расхода стали на дополнительные изделия на один элемент, кг.

Марка элемента	Изделия закладные													Общий расход
	Арматура класса А III ГОСТ 5781-82						Прокат марки ГОСТ 103-76							
	Ф8	Ф12	Ф14	Ф16	Ф18	Итого	-12х150	-12х280	-10х200	-6х100	-8х150		Итого	
2К03.36-2.1а (К-1)	–	3.2	12.48			15.68	–	–	33.92	–	–		33.92	49.60
2К03.36-2.1б (К-2)	2.4	3.04	3.12			8.56	–	–	8.48	6.78	2.82		18.08	26.64
2К03.36-2.1в (К-3)	2.8	3.04	3.12			8.96	–	–	8.48	7.91	2.82		19.21	28.17
2К03.36-2.1г (К-9)		4.86		79.16	3.84	87.86	79.46	8.97	–	–	–		88.43	176.29
2К03.36-2.1д (К-10)		2.52		41.98	3.64	48.14	42.5	8.97	–	–	–		51.47	99.61
2К03.36-2.1е (К-12)	2.8	1.3	2.34			6.44	–	–	7.47	7.91	1.41		16.79	23.23
2К03.36-1ж (К-13)	2.8	1.3	2.34			6.44	–	–	7.47	7.91	1.41		16.79	23.23

Обозначение	Марка	Рис.
КЖИ.06.00.00	2К03.36-2.1а	1
-01	2К03.36-2.1б	2
-02	2К03.36-2.1в	3
-03	2К03.36-2.1г	6
-04	2К03.36-2.1д	7
-05	2К03.36-2.1е	4
-06	2К03.36-2.1ж	5

ТП 902-5-36.86 КЖИ. 06.00.00

Колонны К1÷К3; К9; К10; К12; К13 (см. таблицу исполнений)

Стадия	Масса	Масштаб
Р	1845 кг	1:50

Лист 1 | Листов 2

ЦНИИЭП инженерного оборудования г. Москва

Привязан

Инв. №

Ст. инж.	Киселева	
Ст. инж.	Зайцева	
ГИП	Письман	
Гл. конст.	Шапиро	
Н. контр.	Письман	
Нач. отд.	Красавин	

Рис. 3

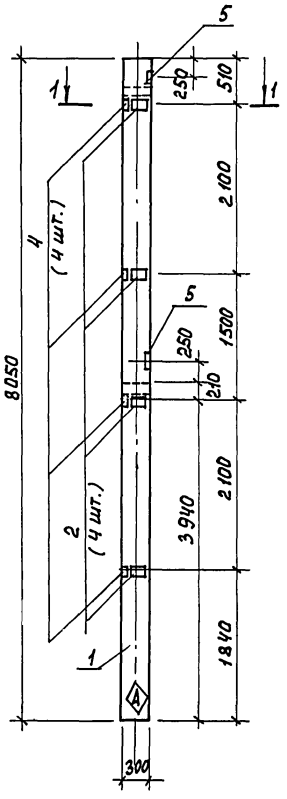

Рис. 4

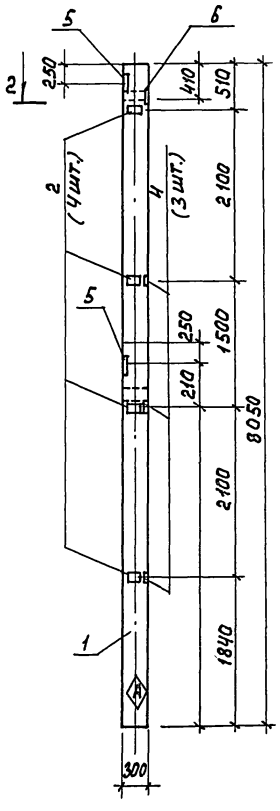

Рис. 5

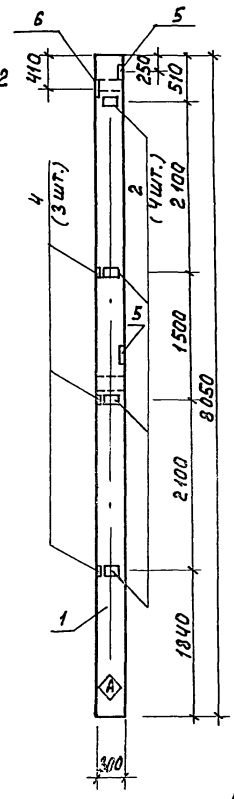

Рис. 6

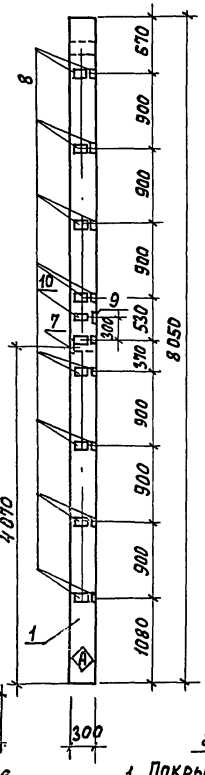

Рис. 7

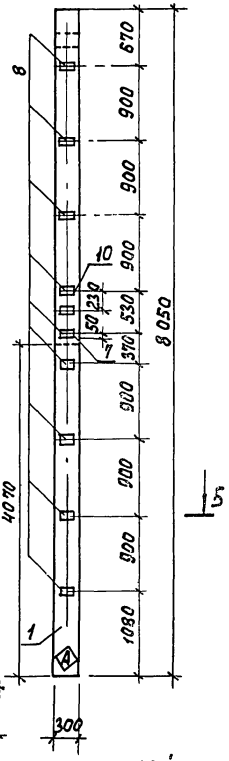

4-4

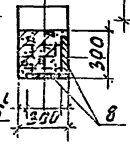

5-5

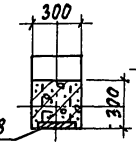

1-1

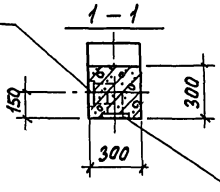

2-2

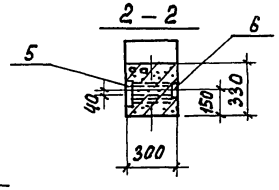

3-3

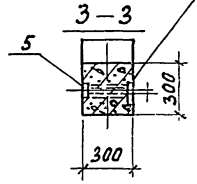

1. Покрытие закладных деталей гс 50-60.
2. Знак Ⓐ нанести несмываемой краской.

Привязан			
Инв. №	ТП 902-5-36.86	КЖИ. 06.00.00	Лист 2

Рис. 2

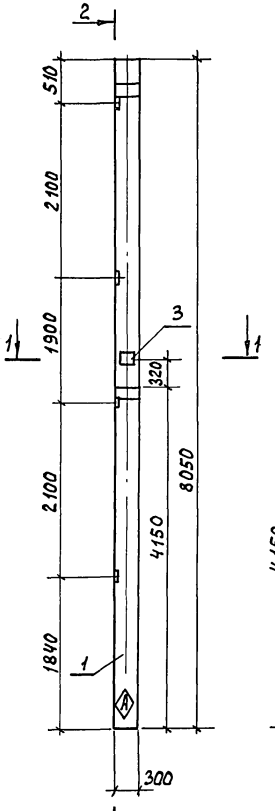

2-2

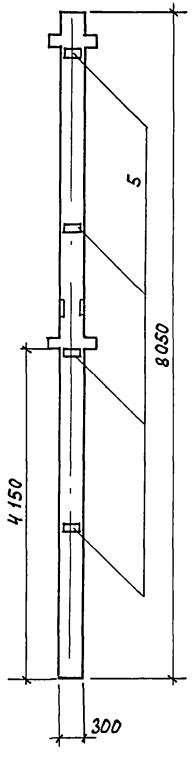

Рис

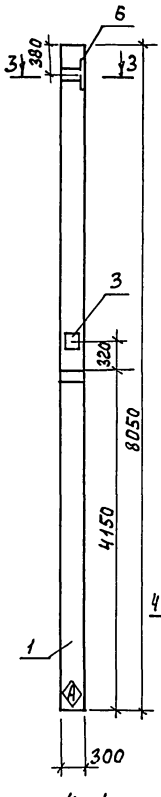

Рис. 1

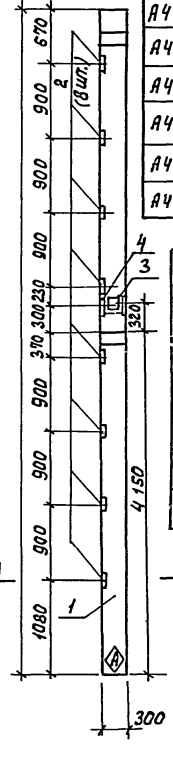

Формат	Зона	Поз.	Обозначение	Наименование	Кол-во на испол. 07.00.00 –	01	02
				Сборочные единицы			
А4		1	1.020-1/83 2-1 04-01	Колонна 2КД 3.36-2.4			
А4		2	1.020-1/83 2-15 23 СБ	Изделие закладное МН-14	9	—	—
А4		3	1.020-1/83 2-15 24 СБ	Изделие закладное МН-41	1	1	1
А4		4	1.020-1/83 2-15 24 СБ	Изделие закладное МН-20	1	—	—
А4		5	1.020-1/83 2-15 24 СБ	Изделие закладное МН-34	—	4	4
А4		6	1.020-1/83 2-15 26 СБ	Изделие закладное МН-27	—	—	1

Ведомость расхода стали на дополнительные закладные изделия на один элемент.

Марка элемента	Изделия закладные: Арматура класса A III ГОСТ 5781-82 ф12	ф16	ф8				Итого	Прокат ГОСТ 103-76 -6х100	-8х150	-12х150		Итого	Общий расход
2КД3.36-2.4а(К-4)	5.72	26.1					31.82		2.82	79.46		82.28	114.10
2КД3.36-2.4б(К-11)	1.04		0.4				1.44	4.52	2.82			7.34	8.78
2КД3.36-2.4в(К-14)	1.04	2.44	0.4				3.88	4.52	2.82	3.53		10.87	14.75

Обозначение	Марка	Рис.
КЖИ.07.00.00	2КД3.36-2.4а	1
-01	2КД3.36-2.4б	2
-02	2КД3.36-2.4в	3

1. Покрытие закладных деталей Гор. ц 50-60.
2. Знак Ⓐ нанести несмываемой краской.

Рис. 1-1

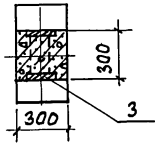

2-2

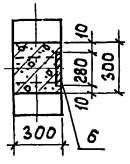

4-4

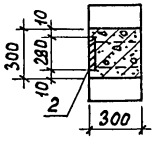

Привязан

Инв. №

Ст. инж.	Киселева	
Ст. инж.	Зайцева	
ГИП	Письман	
Гл. конст.	Шапиро	
Н. контр.	Письман	
Нач. отд.	Красавин	

ТП 902-5-36.86 КЖИ 07.00.00

Колонны К-4, К-11, К-14 (см. таблицу исполнений)

Стадия	Масса	Масштаб
Р	1845.0	1:50
Лист	Листов	

ЦНИИЭП инженерного оборудования г. Москва

Альбом IV

Рис.1

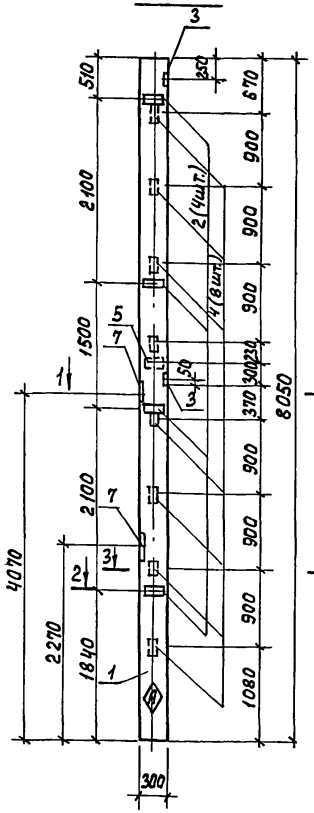

Рис.2

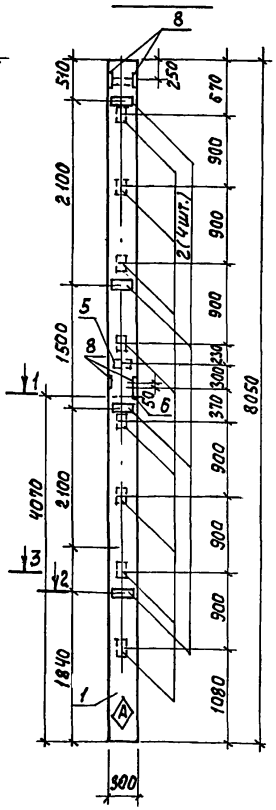

Формат	Зона	Поз.	Обозначение	Наименование	Кол-во на изд. 08.00.00 —	Кол-во на изд. 08.00.00 01	Примечание
				Сборочные единицы			
А4		1	1.020-1/83 2-1	Колонна 2К3.36-1	1	1	
А4		2	1.020-1/83 2-15 24-06	Изделие закладное МН-33	4	4	
А4		3	1.020-1/83 2-15 24-08	Изделие закладное МН-40	2	-	
А4		4	1.020-1/83 2-15 23	Изделие закладное МН-13	8	8	
А4		5	1.020-1/83 2-15 24	Изделие закладное МН-19	1	1	
А4		6	1.020-1/83 2-15 26	Изделие закладное МН-27	2	-	
А4		8	1.020-1/83 2-15 24-09	Изделие закладное МН-41	-	2	
А4		6	1.020-1/83 2-15 24-01	Изделие закладное МН-20	-	1	

Ведомость расхода стали на дополнительные закладные изделия на один элемент.

Марка элемента	Изделия закладные: Арматура класса А-III ГОСТ 5781-82 ф8	ф12	ф16	ф18			Итого	Прокат марки ГОСТ 103-76 -6х100	-8х150	-12х150	-12х280	Итого	Общий расход
2К3.36-1а (К-5)	6.0	4.68	26.52	1.68			44.88	4.52	2.82	6.93	17.94	22.21	67.09
2К3.36-1б (К-6)	6.0	4.32	26.52	-			37.20	4.52	2.82	6.93	-	14.27	51.47

Обозначение	Марка	Рис.
КЖИ.08.00.00	2К3.36-1а	1
-01	2К3.36-1б	2

1-1

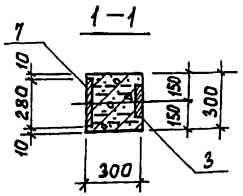

2-2

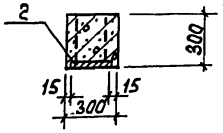

1. Покрытие закладных деталей: гор. ц. 50-60 мкм.
2. Знак „А" нанести несмываемой краской.

Привязан		
Инв. №		
Ст. инж.	Киселева	
Ст. инж.	Зайцева	
ГИП	Письман	
Гл. конст.	Шапиро	
Н. контр.	Письман	
Нач. отд.	Красавин	

ТП 902-5-36.86 КЖИ 08.00.00

Колонны 2К3.36-1а, 2К3.36-1б (К-5; К-6)

Стадия	Масса	Масштаб
Р	1811 кг	1:50
Лист	Листов 1	

ЦНИИЭП инженерного оборудования г. Москва

Рис. 1

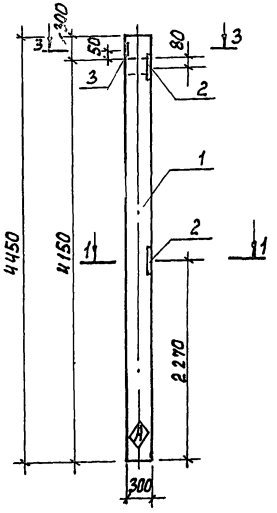

Рис. 2

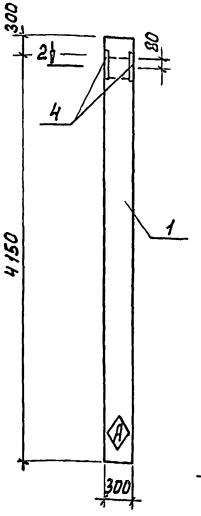

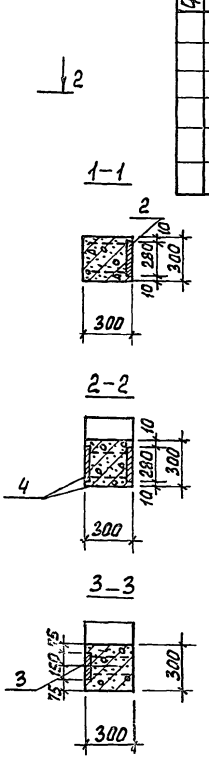

Обозначение	Марка	Рис
ТП КЖИ.09.00.00	1КО3.36-2.1а	1
-01	1КО3.36-2.1б	2

Формат	Зона	Поз.	Обозначение	Наименование	Кол-во на исполнение 09 00	01	Примечание
				Сборочные единицы			
		1	1.020-1/83-2-1 04-01	Колонна 1КО3.36-2.1	1	1	
		2	1.020-1/83 2-15 26	Изделие закладное МН-27	2	-	
		3	1.020-1/83 2-15 24-08	Изделие закладное МН-40	1	-	
		4	1.020-1/83 2-15 26-06	Изделие закладное МН-36	-	1	

Марка элемента	Изделия закладные										Общий расход
	Арматура класса A III ГОСТ 5781-82				Прокат марки Вст3кп2 ГОСТ 103-76						
	ф12	ф18		Итого	-8	-12				Итого	
1КО3.36-2.1а(К-7)	1.48	7.68		9.16	1.41	17.90				19.35	28.51
1КО3.36-2.1б(К-8)	0.72	6.96		7.68		17.94				17.94	25.62

1. Покрытие закладных деталей: гор. ц. 50-60
2. Знак Ⓐ нанести несмываемой краской.

Привязан

Инв. №

Ст. инж.	Киселева	
Ст. инж.	Зайцева	
ГИП	Письман	
Гл. конст.	Шапиро	
Н. контр.	Письман	
Нач. отд.	Красавин	

ТП 902-5-36.86 КЖИ-09.00.00

Колонна 1КО3.36-2.1а, 1КО3.36-2.1б (К-7; К-8)

Стадия	Масса	Масштаб
Р	1018 кг	1:50
Лист	Листов 1	

ЦНИИЭП инженерного оборудования г. Москва

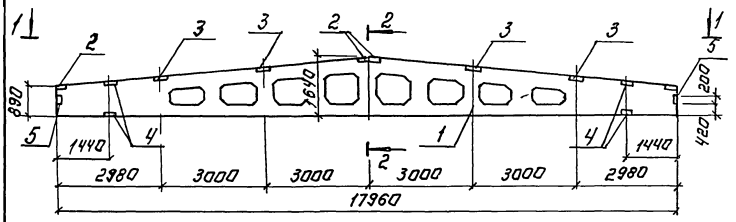

1-1

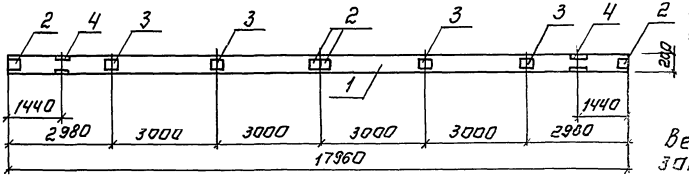

2-2

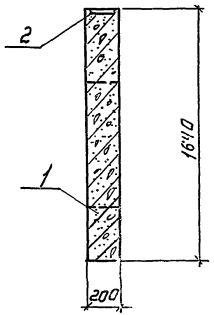

Формат	Зона	Поз.	Обозначение	Наименование	Кол.	Примеч.
				Документация		
			1.462.1-3/80	Железобетонные строительные решетчатые балки покрытия одноэтажных зданий.		
				Сборочные единицы.		
		1	1.462.1-3/80	Балка 1БДР18-2А IV т	1	
А-4		2	1.400-6/76	Изделие закладное М4-1-2	4	
А-4		3	1.400-6/76	Изделие закладное М4-3-3	4	
А-4		4	1.400-6/76	Изделие закладное М4-2-2	2	
А-4		5	1.400-6/76	Изделие закладное М4-10	2	

Ведомость расхода стали на дополнительные закладные детали на один элемент, кГ.

Марка элемента	Изделия закладные													Общий расход
	Арматура класса А III				Прокат марки Вст3 кп2								Всего	
	ГОСТ 5781-82				ГОСТ 8510-72		ГОСТ 8509-76		ГОСТ 103-76					
	ф8	ф10		Итого	Шахтов	Итого	Вах7	Итого	-б=6		Итого			
1БДР18-2А IV Та (Б-1)	2,8	1,0		3.8	10,9	10,9	6,8	6,8	15,04		15,04		36.54	36.54

Т.П. 902:5-36.86 -КЖИ 10 00.00.

БАЛКА 1БДР18-2А IV Та; (Б-1)

Стадия	Масса	Масштаб
Р	8400 кг	1:100

Лист: Листов:

ЦНИИЭП инженерного оборудования г. Москва

Привязан:

Инв. №

Инж. Базанов
Рук. гр. Шмыков
Гип. Письман
Гл. конт. Шпиро
Н. конт. Письман
Нач. отд. Бравин

Копировал: Логинова

21417-04 21

Формат: А3

Альбом IV

Инв. № подл. | Подпись и дата | Взам. инв. №

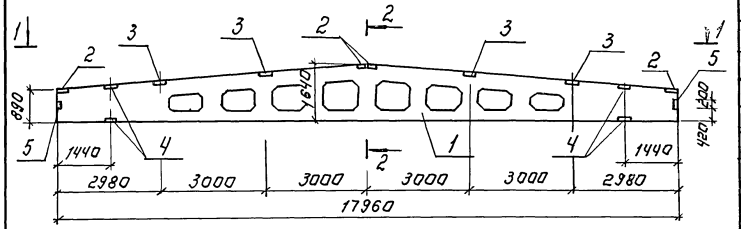

1-1

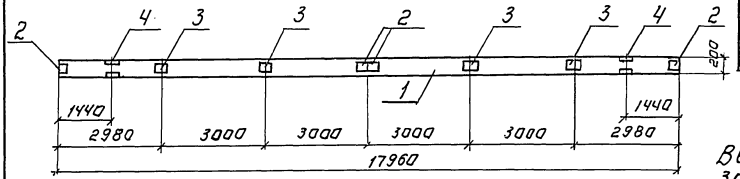

2-2

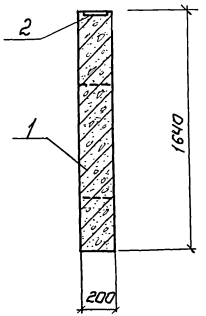

Формат	Зона	Поз.	Обозначение	Наименование	Кол.	Примеч.
				Документация		
			1.462.1-3/80	Железобетонные спаренные решетчатые балки для покрытия одноэтажных зданий.		
				Сборочные единицы.		
		1	1.462.1-3/80	Балка 1БДР18-3АIVт	1	
		2	1.400-6/76	Изделие закладное М4.1-2	4	
		3	1.400-6/76	Изделие закладное М4-3-3	4	
		4	1.400-6/76	Изделие закладное М4-22	2	
		5	1.400-6/76	Изделие закладное М4-10	2	

Ведомость расхода стали на дополнительные закладные детали на один элемент, кг.

Марка элемента	Изделия закладные											Всего	Общий расход
	Арматура класса AIII				Прокат марки В ст.3 кп.2								
	ГОСТ 5781-82				ГОСТ 8510-72			ГОСТ 8509-72		ГОСТ 103-76			
	ф8	ф10		Итого	110×70×8		Итого	80×7	Итого	δ=6	Итого		
1БДР18-3АIVта (Б-2)	2,8	1,0		3,8	10,9		10,9	6,8	6,8	15,04	15,04	36,54	36,54

Т.П.902-5-36.86 -КЖИ.11.00.00.

Балка 1БДР18-3АIVта (Б-2)

Стадия	Масса	Масштаб
Р	8400кг	1:100
Лист:	Листов: 1	

ЦНИИЭП инженерного оборудования г. Москва

Привязан:

Инв. №

Инжен.	Базанов	
Рук. гр.	Шмыков	
ГИП	Письман	
Гл. конст.	Шапиро	
Н. контр.	Письман	
Нач. отд.	Красавин	

Копировал: Логинова

21417-04 22

Формат А3

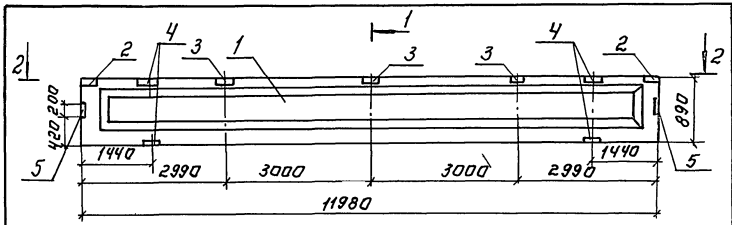

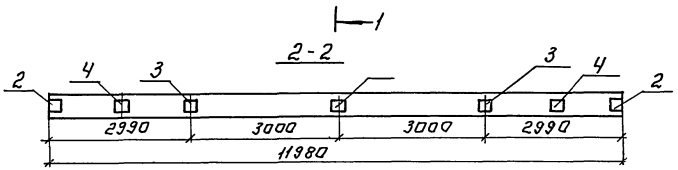

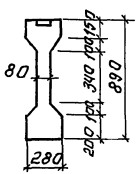

Формат	Зона	Поз.	Обозначение	Наименование	Кол.	Примечан.
				Документация		
			1.462.1-1/81	Железобетонные балки		
				пролетом 12м для пок-		
				рытий зданий с		
				плоской кровлей.		
				Сборочные единицы.		
		1	1.462.1-1/81	Балка 2БСп12-7АтV	1	
А4		2	1.400-6/76	Изделие закладное М4-1	2	
А4		3	1.400-6/76	Изделие закладное М4-3	3	
А4		4	1.400-6/76	Изделие закладное М4-22-2	4	
А4		5	1.400-6/76	Изделие закладное М4-10-3	2	

Ведомость расхода стали на дополнительные закладные детали на один элемент, кГ.

Марка элемента	Изделия закладные													Общий расход
	Арматура класса А III				Прокат марки В ст3 кп 2								Всего	
	ГОСТ 5781-82				ГОСТ 8510-72			ГОСТ 8508-72		ГОСТ 103-76				
	ф8	ф10		Итого	110×10×6		Итого	80×7	Итого	190×6	140×6	Итого		
2БСп12-7АтVа (Б-3)	3.0	1.7		4.7	20,8		20,8	7,2	7,2	6,6	2,6	9.2	37.2	41.9

Покрытие закладных изделий:
Гор. Ц50-60.

Т.П 902-5-36.86			КЖИ 1200.00
БАЛКА 2БСп 12-7АтVа (Б-3)			
СТАДИЯ	МАССА	МАСШТАБ	
Р	4500кг	1:75	
ЛИСТ:	ЛИСТОВ		
ЦНИИЭП ИНЖЕНЕРНОГО ОБОРУДОВАНИЯ г. МОСКВА			

ИНЖЕНЕР	БАЗАНОВ	
РУК.ГР.	ШМЫКОВ	
ГИП	ПИСЬМАН	
ГЛ.КОНСТР	ШАПИРО	
Н.КОНТР.	ПИСЬМАН	
НАЧ.ОТД	КРАСАВИН	

ПРИВЯЗАН:

ИНВ.№

КОПИРОВАЛ: ЛОГИНОВА

21417-04 23

ШОРМАТ А3

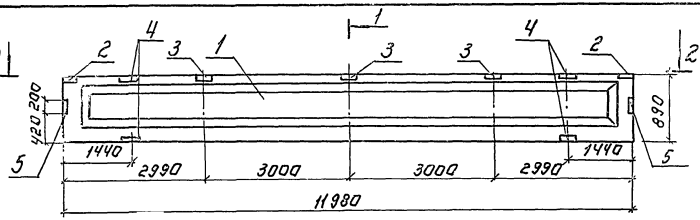

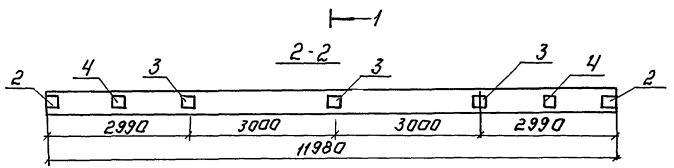

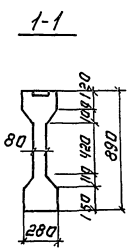

Формат	Зона	Поз.	Обозначение	Наименование	Кол.	Примеч.
				Документация		
			1.462.1-1/81	Железобетонные балки		
				пролетом 12м для пок-		
				рытий зданий с		
				плоской кровлей.		
				Сборочные единицы.		
		1	1.462.1-1/81	Балка 1БСп 12-5.Ат.V	1	
А4		2	1.400-6/76	Изделие закладное М4-1	2	
А4		3	1.400-6/76	Изделие закладное М4-3	3	
А4		4	1.400-6/76	Изделие закладное М4-22-2	4	
А4		5	1.400-6/76	Изделие закладное М4-10-3	2	

Ведомость расхода стали на дополнительные закладные детали на один элемент, кг

Марка элемента	Изделия закладные													Общий расход
	Арматура класса А III				Прокат марки Вст3 кп2								Всего	
	ГОСТ 5781-82				ГОСТ 8510-72			ГОСТ 8509-72		ГОСТ 103-76				
	ф8	ф10		Итого	1.110×10×8		Итого	180×7	Итого	190×6	140×6	Итого		
1БСп12-5Ат V а (Б-4)	3.0	1.7		4.7	20,8		20,8	7,2	7,2	6,6	2,6	9,2	37,2	41.9

Покрытие закладное изделие:
Гор. Ц 50-60.

Привязан:	Инжен.	Базанов		ТП 902-5-36.86	-КЖИ.13 00 00
	Рук.гр/	Шмыков		Балка 1БСп 12-5Ат V а (Б-4)	Стадия: Р; Масса: 4500; Масштаб: 1:75
	Гип	Письман			Лист: ; Листов:
	Гл.констр	Шапиро			ЦНИИЭП инженерного оборудования г.Москва
	Н.контр.	Письман			
Инв. №	Нач.отд	Красавин			

Копировал: Логинова 21417-04 24 Формат: А3

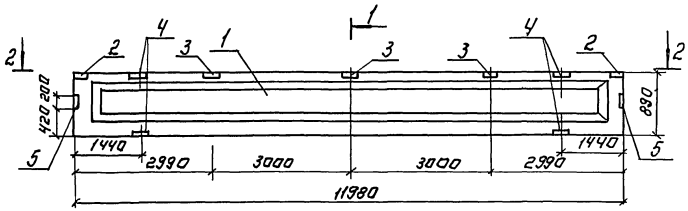

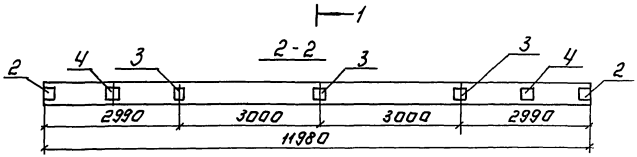

Формат	Зона	Поз.	Обозначение	Наименование	Кол.	Примеч.
				Документация		
			1.462.1-1/81	Железобетонные балки		
				пролетом 12м для пок-		
				рытий зданий с		
				плоской кровлей.		
				Сборочные единицы		
		1	1.462.1-1/81	Балка 1БСп 12-2Ат.V	1	
А4		2	1.400-6/76	Изделие закладное М4-1	2	
А4		3	1.400-6/76	Изделие закладное М4-3	3	
А4		4	1.400-6/76	Изделие закладное М4-22-2	4	
А4		5	1.400-6/76	Изделие закладное М4-10-3	2	

Ведомость расхода стали на дополнительные закладные детали на один элемент, кг.

1-1

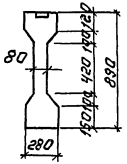

Марка элемента	Изделия закладные													Общий расход
	Арматура класса А III				Прокат марки ВСТ3 кп2								Всего	
	ГОСТ 5781-82				ГОСТ 8510-72			ГОСТ 8509-72		ГОСТ 103-76				
	ф8	ф10		Итого	110×70×8		Итого	180×7	Итого	190×6	140×6	Итого		
1БСп12-2АТ V а (Б-5)	3.0	1.7		4,7	20,8		20,8	7,2	7,2	6,6	2,6	9,2	37,2	41.9

Покрытие закладных изделий: Гор. Ц50-60.

Привязан.	Инжен.	Базанов	
	Рук. гр.	Шмыков	
	Гл.	Чисьман	
	Гл.	Шипиро	
	Гл.	Чисьман	
Инв №		Красавин	

Т.П. 902-5-36.86 -КЖИ 1400 00.

БАЛКА 1БСп 12-2 Ат V а (Б-5)

Стадия	Масса	Масштаб
Р.П	4500 кг	1:75
Лист:	Листов:	

ЦНИИЭП инженерного оборудования г. Москва

Инв. № подл. | Подпись и дата | Взам. инв. №

Копировал: Логинова

21417-04 25

Формат: А3

Форма	Зона	Поз.	Обозначение	Наименование	Количество на исполнение 15.00.00 —	01	02	03	04	05	06	07	08			Примечание
				Сборочные единицы												
		1	ГОСТ 22701.1-77	Плита ПГ-2АтVт	1	1	1									
		2	ГОСТ 22701.1-77	Плита ПВ4-3АтVт				1								
		3	ГОСТ 22701.1-77	Плита ПГ-6АтVт					1	1		1				
		4	ГОСТ 22701.1-77	Плита ПВ4-6АтVт							1		1			
		5	ГОСТ 22701.5-77	Изделие закладное М9	2	—	2	2	2	4	2	2	2			
		6	ГОСТ 22701.5-77	Изделие закладное М8	4	4	—	—	4	—	—	—	—			

Рис. 1

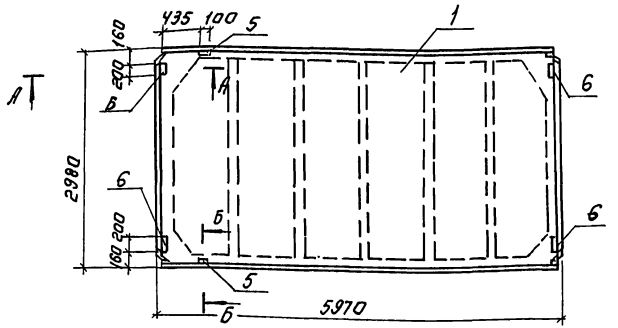

Сечение А-А

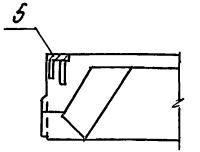

Сечение Б-Б

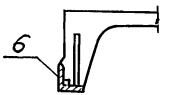

Покрытие закладных изделий: гор. Ц50-60

Привязан:				Т.П 902-5-36.86		КЖИ 15.00.00	
				Плита П1, П2, ПЧ, П6÷П10; П12 (См. таблицу исполнений)		Стадия	Масса	Масштаб
						Р	2650кг	1:50
						Лист:	Листов: 3	
Инв №						ЦНИИЭП инженерного оборудования г. Москва		
		Ст. инж.	Киселева					
		Ст. инж.	Зайцева					
		ГИП	Письман					
		Гл. конс.	Шапиро					
		Н. контр.	Письман					
		Нач. отд.	Красавин					

Копировал: Логинова

Формат А3

Рис. 2

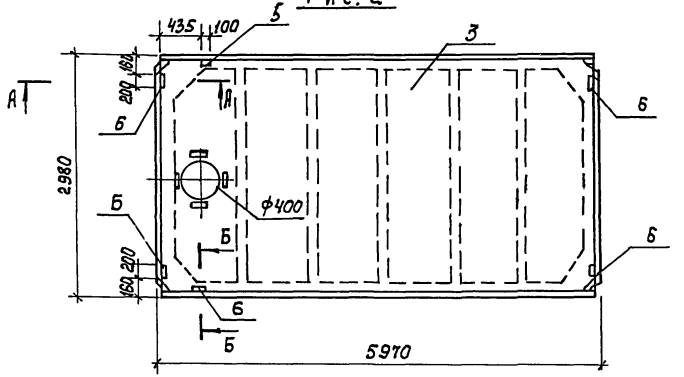

Рис. 3

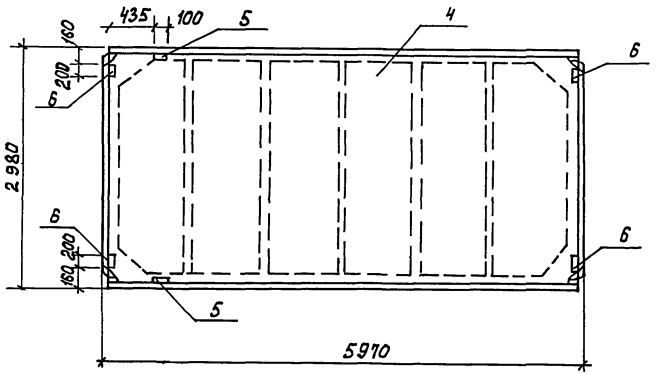

Рис. 4

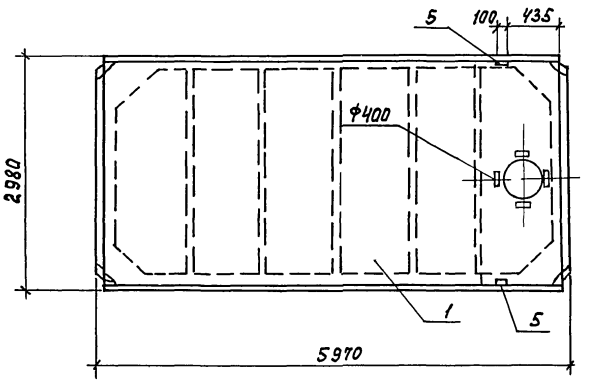

Привязан					
Инв.№					

Т П 902-5-36.86	КЖИ. 15.00.00	Лист 2

Ведомость расхода стали на дополнительные закладные изделия на элемент, кг.

Обозначение		Марка	Рис.
КЖИ	00–	ПГ2АтУТа	Рис.1
	-01	ПГ2АтУТб	Рис.1
	-02	ПГ2АтУТв	Рис.1
	-03	ПВ4-3АтУТа	Рис.2
	-04	ПГ-6АтУТа	Рис.1
	-05	ПГ-6АтУТб	Рис.1
	-06	ПВ4-6АтУТа	Рис.3
	-07	ПГ-6АтУТв	Рис.1
	-08	ПВ4-6АтУТб	Рис.4

Марка элемента	Изделия закладные											Общий расход
	Арматура класса A III				Прокат марки Вст3 пс 6						Всего	
	ГОСТ 5781-72				ГОСТ 103-76				ГОСТ 8508-72			
	10	14		Итого	-8			Итого	L70x8	Итого		
ПГ-2АтУТа (П-1)	51.2	4.48		55.68	6.4			6.4	1.6	1.6	8.0	53.68
ПГ-2АтУТб (П-2)	33.6			33.6	0.28			0.28			0.28	33.88
ПГ-2АтУТв (П-4)	21.6			21.6	0.36			0.36			0.36	21.96
ПВ4-3АтУТа (П-5)	8.0	1.12		9.12	0.8			0.8			0.8	9.92
ПГ-6АтУТа (П-7)	25.6	2.24		27.84					0.8	0.8	0.8	28.64
ПГ-6АтУТб (П-8)	24.0			24.0	2.0			2.0			2.0	26.0
ПВ4-6АтУТа (П-9)	2.0	0.28		2.28					0.2	0.2	0.2	2.48
ПГ-6АтУТв (П-10)	6.0	0.84		6.84					0.6	0.6		7.44
ПВ4-6АтУТ(б)(П-12)	4.0	0.56		4.56					0.4	0.4	0.4	4.96

Привязан

Инв.№

ТП 902-5-36.86 КЖИ.15.00.00

Лист 3

Вид А

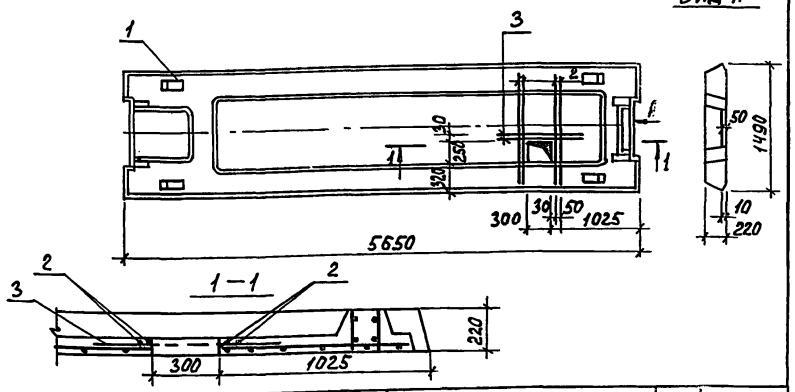

Формат	Зона	Поз.	Обозначение	Наименование	Кол.	Примеч.
				Сборочные единицы		
		1	1.041-1 -2.6 2.0.00.0-04	ПРС 56.15-6АIVт		
				Детали		
		2		А-III-10 ГОСТ 5781-82 ℓ=1300	4	3.2
		3		А-III-10 ГОСТ 5781-82 ℓ=1000	2	1.23

Выборка арматуры на дополнительные детали, кг.

Марка элемента	Дополнительные детали			
	Арматура класса			
	А-III			Итого
	ГОСТ 5781-82			
	ф10			
ПРС56.15-6АIVт	4.43			4.43

ПЧ отличается от серийной наличием отверстия и дополнительных деталей

Привязан

Инв. №

Ст. инж.	Киселева		
Ст. инж.	Зайцева		
Г и П	Письман		
Гл. конст.	Шапиро		
Н. контр.	Письман		
Нач. отд.	Красавин		

ТП 902-5 КЖИ 16.00.00

Плита ПРС 56.15 - 6АIVтa (ПЧ)

Стадия	Масса	Масштаб
Р	4430	—
Лист	Листов 1	

ЦНИИЭП инженерного оборудования г. Москва

Формат А4

Вид А

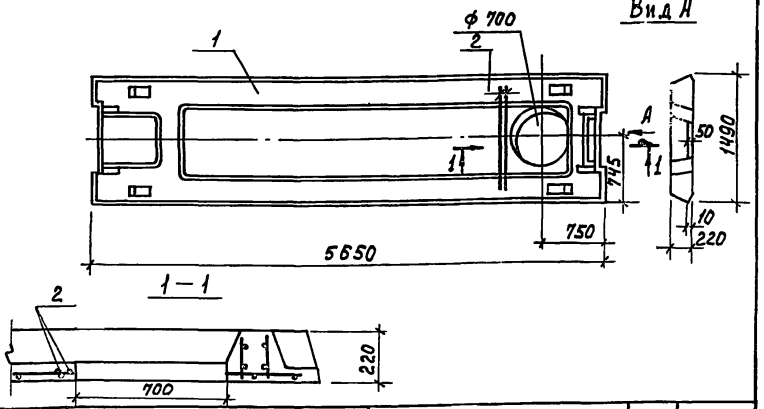

Формат	Зона	Поз.	Обозначение	Наименование	Кол.	Примеч.
				Сборочные единицы		
		1	1.041.1 -26 2.0.00.0-04	ПРС 56.15-10АIVт		
				Детали		
		2		А-III-10 ГОСТ 5781-82 ℓ=1300	2	1.6

Выборка арматуры на дополнительные детали, кг.

Марка элемента	Дополнительные детали			
	Арматура класса			
	А-III			Итого
	ГОСТ 5781-82			
	ф10			
ПРС56.15-6АIVт	3.2			3.2

П10 отличается от серийной наличием отверстия и дополнительных деталей.

Привязан

Инв. №

Ст. инж.	Киселева		
Ст. инж.	Зайцева		
Г и П	Письман		
Гл. конст.	Шапиро		
Н. контр.	Письман		
Нач. отд.	Красавин		

ТП 902-5-36.86 КЖИ 17.00.00

Плита ПРС 56.15 - 6АIVт.б (П10)

Стадия	Масса	Масштаб
Р	2860	1:50
Лист	Листов	

ЦНИИЭП инженерного оборудования г. Москва

Формат А4

Инв. № подл. | Подпись и дата | Взам. инв. №

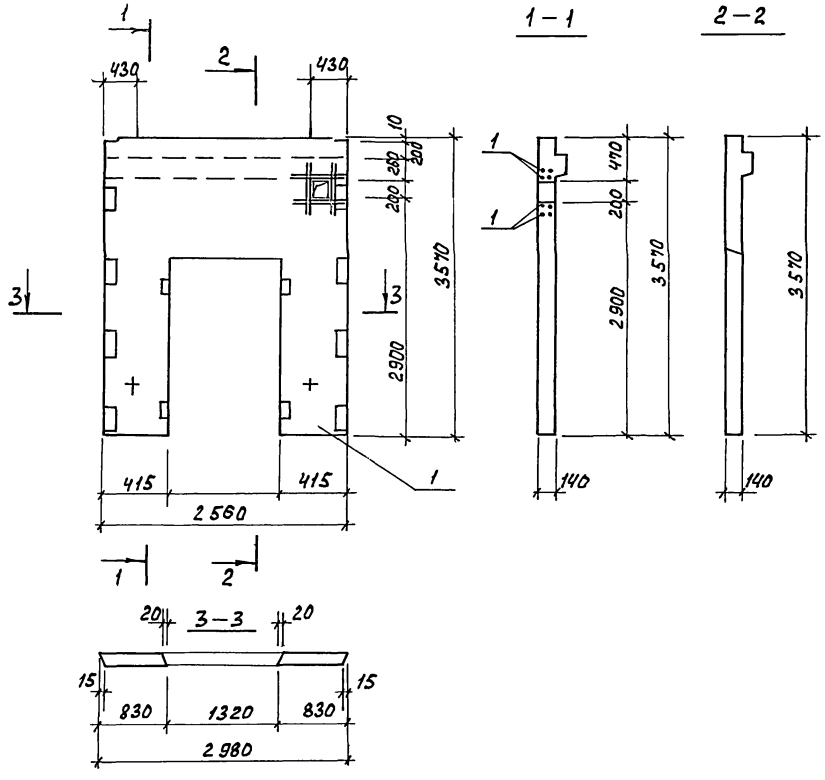

Формат	Зона	Поз.	Обозначение	Наименование	Кол. шт.	Примеч.
				Документация		
			1.020-1 Вып. 0-4	Диафрагмы жесткости для зданий высотой этажей 3.6; 4.2; 4.8; 6.0 Опалубочные чертежи и армирование. Технические условия.		
				Сборочные единицы		
		1	1.020-1	Диафрагма 1Д 30-36	1	
				Детали		
		2		А-III-10 ГОСТ 5781-82 ℓ=1050	16	

Ведомость расхода стали на дополнительные закладные детали

Марка элемента	Изделия арматурн. Арматура класса А-III ГОСТ 5781-82				Всего
	Ф10			Итого	
1ДП 30-36	9.6			9.6	9.6

Привязан	Ст. инж.	Киселева	
	Ст. инж.	Зайцева	
	ГИП	Лисьман	
	Гл. конст.	Шапиро	
	Н. контр.	Лисьман	
Инв. №	Нач. отд.	Красавин	

ТП 902-5-36.86 КЖИ. 18.00.00

Диафрагма 1ДП 30-36 (Д5)

Стадия	Масса	Масштаб
Р	3230	1:50
Лист 1	Листов 1	

ЦНИИЭП инженерного оборудования г. Москва

Альбом IV

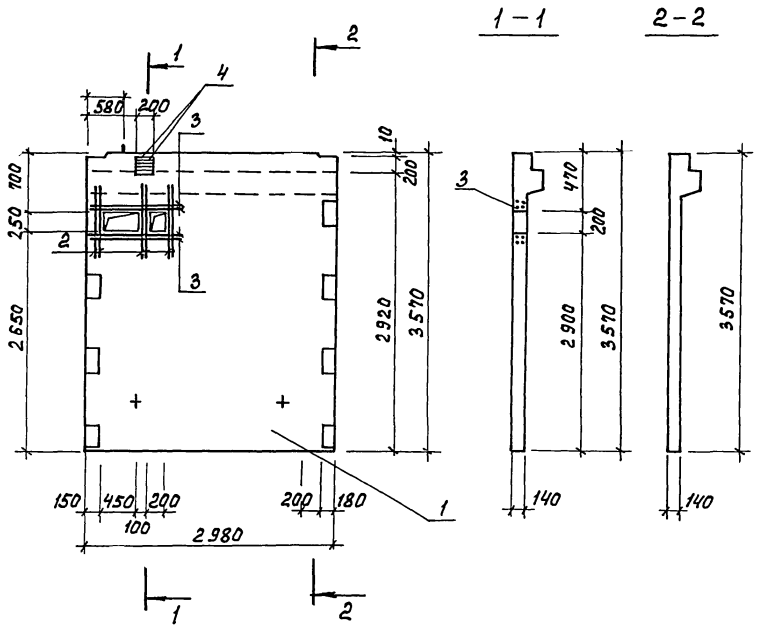

Формат	Зона	Поз.	Обозначение	Наименование	Кол. шт.	Примеч.
				Документация		
			1.020-1 вып. 0-4	Диафрагмы жесткости для зданий высотой этажей 3.6; 4.2; 4.8; 6.0 Опалубочные чертежи и армирование. Технические условия.		
				Сборочные единицы		
			1.020-1	Диафрагма 1Д 30-36	1	
				Детали		
		1		А-III-10 ГОСТ 5781-82 ℓ=1300	8	
		2		А-III-10 ГОСТ 5781-82 ℓ=1050	12	
		3	Серия 1.400-6/76 вып.1	Закладная деталь М 8-2	2	

Ведомость расхода стали на дополнительные закладные детали

Марка элемента	Изделия арматурные				Изделия закладные				Всего
	Арматура класса				Арматура класса		Прокат марки		
	А-III				А-I		Вст3 кп 2		
	ГОСТ 5781-82				ГОСТ 5781-82		ГОСТ 103-76		
	ф10			Итого	ф10	Итого	δ=8	Итого	
1Д 30-36а	13.6			13.6	0.74	0.74	2.46	2.46	16.06

Привязан			
Инв. №			

Ст. инж.	Зайцева	
ГИП	Письман	
Гл. конст	Шапиро	
Н. контр	Письман	
Нач. отд	Красавин	

ТП 902-5-36.86 КЖИ. 19.00.00

Диафрагма 1Д 30-36 б (Д6)

Стадия	Масса	Масштаб
Р	4230	1:50
Лист 1	Листов 1	

ЦНИИЭП инженерного оборудования г. Москва

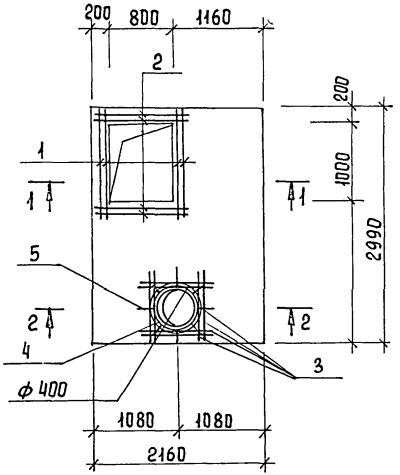

1 — 1

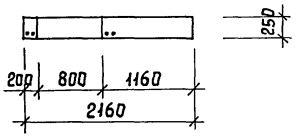

2 — 2

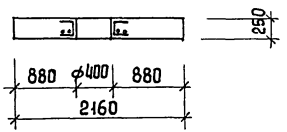

Формат	Зона	Поз.	Обозначение	Наименование	Кол. шт.	Примеч.
				Документация		
			3.006-2 вып. II-2	Сборные ж.-б. каналы		
				и тоннели из лотковых		
				элементов		
				Сборочные единицы		
			3.006-2 вып II-2	Плита П 19-15.		
				Переменные данные для исполнений		
				т.п кжи П1		
				Сборочные единицы		
		1		А-III-18 ГОСТ 5781-82 ℓ=1720	4	3,44
		2		А III-18 ГОСТ 5781-82 ℓ=1920	4	3,84
		3		А-III-18 ГОСТ 5781-82 ℓ=1320	8	2,64
		4		А-III-18 ГОСТ 5781-82 ℓ=1460	2	2,92
		5		А-III-8 ГОСТ 5781-82 ℓ=800	8	0,31

Марка элемента	Изделия арматурные								Всего
	Арматура класса								
	А-I				А-III				
	ГОСТ 5781-82				ГОСТ 5781-82				
	ф			Итого	ф18	ф8		Итого	
П-19-15а(П-1)					56,08	2,48		58,56	58,56

Привязан	Инж.	Баданов	
	Ст. инж.	Зайцева	
	ГИП	Письман	
	Гл. конст.	Шапиро	
	Н. контр.	Письман	
Инв. №	Нач. отд	Красавин	

ТП. 902-5-36.86 кжи 20.00.00

Плита П19-15а (П-1)

Стадия	Масса	Масштаб
Р	3800	1:50
Лист	Листов	

ЦНИИЭП инженерного оборудования г. Москва

Копировал Еремеева 21417-04 32 формат А2

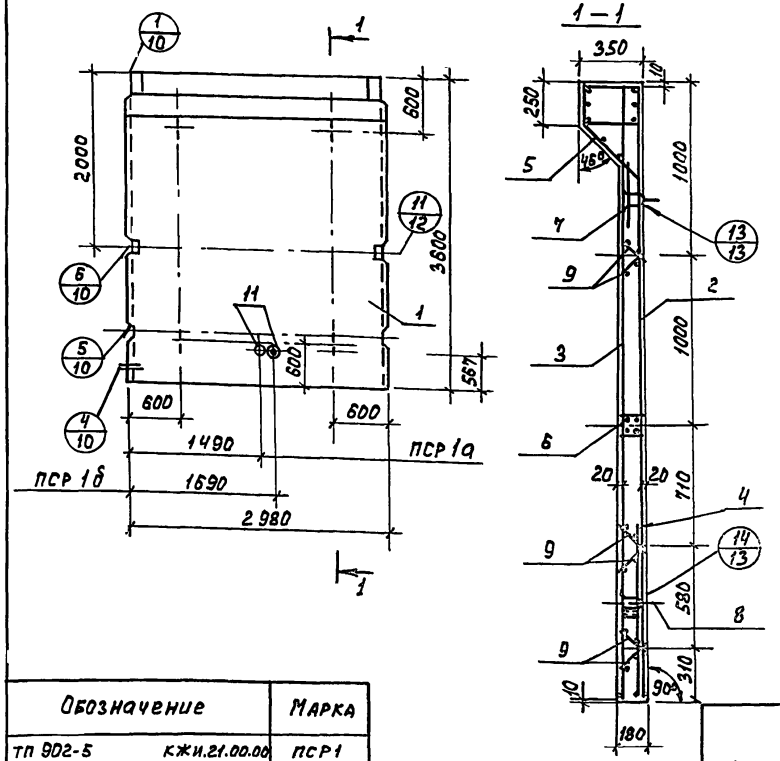

Формат	Зона	Поз.	Обозначение	Наименование	Кол.	Примеч.
				Документация		
			3.900-3	Сборные железобетонные конструкции емкостных сооружений для водоснабжения и канализации.		
				Сборочные единицы		
		1		Панель стеновая ПСР 1	1	
		2	3.900-3 вып. 4/82, 4.2	Сетка С-12	1	
		3		Сетка С-16	1	
		4		Сетка С-18	1	
		5		Каркас МН-6	1	
		6		Каркас МН-10	1	
		7		Петля МН-23	2	
		8		Петля МН-24	2	
		9		Каркас Кр-1	6	
		10		Одиночный стержень	4	
				Переменные данные для исполнений		
				ТП кжи.21.00.00-01		
				ТП кжи.21.00.00-02		
		11	5.900-2	Сальник Ду 100 ℓ=200	1	

Обозначение		Марка
ТП 902-5	кжи.21.00.00	ПСР1
	-01	ПСР1а
	-02	ПСР1б

Выборка стали на один элемент, кг.

Марка элемента	Изделия арматурные: Проволока обыкновенная класса Бр-I, ГОСТ 6727-80		Арматура класса А I, ГОСТ 5781-82		Арматура класса А III, ГОСТ 5781-82					Всего	Изделия закладные: Прокат, ГОСТ 10704-76*	Прокат, Сталь, ГОСТ 19903-74		Проволока класса Бр-I	Арматура класса Ас-II, ГОСТ 5781-82		Всего	Общий расход
	ф5	Итого	ф10	Итого	ф6	ф8	ф10	ф16	Итого		ф 426×7	δ=5	δ=8	ф5	ф16			
ПСР-1	24.7	24.7	8.2	8.2	2.4	21.2	64.5	24.4	112.5	120.7	29.0	3.3	21.2	0.2	10.0		[illegible]	209.1

Стеновая панель ПСР1 делается в опалубке ст. панели ПС1-36-62 по серии 3.900-3 вып. 4/82 и отличается армированием сеток и каркасов.

ТП 902-5-36.86 КЖИ.21.00.00

Панель стеновая ПСР 1; ПСР 1а; ПСР 1б.

Стадия	Масса	Масштаб
Р	4830кг	1:50
Лист	Листов	

ЦНИИЭП инженерного оборудования г. Москва

Привязан

Инв. №

Ст. инж.	Киселева	
Рук. гр.	Шныков	
Г И П	Письман	
Гл. конст.	Шапиро	
Н. контр.	Письман	
Нач. отд.	Красавин	

21417-04 33 Формат А3

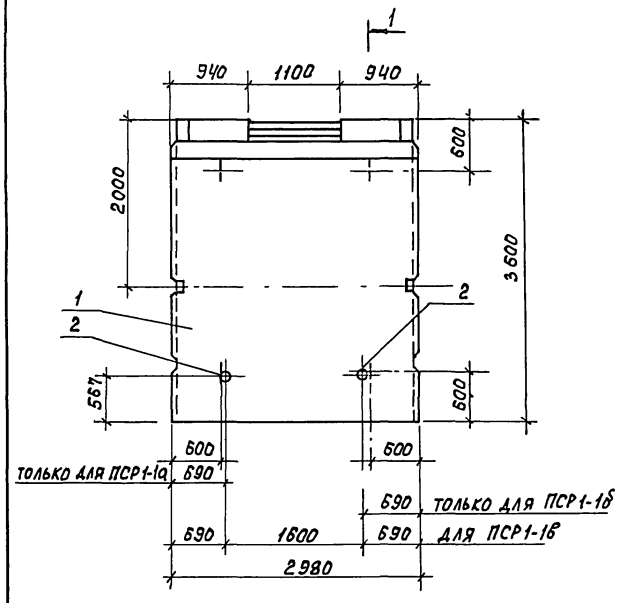

Обозначение	Марка
ТП 902-5 КЖИ.ПСЕ2.00	ПСР1-1
-01	ПСР1-1а
-02	ПСР1-1б
-03	ПСР1-1в

Формат	Зона	Поз.	Обозначение	Наименование	Кол.	Примеч.
				Документация		
			3.900-3 вып. 4/82	Сборные железобетонные конструкции емкостных сооружений для водоснабжения и канализации		
				Сборочные единицы		
		1	ТП КЖИ	Панель стеновая ПСР1-1	1	
			Переменные данные для исполнений:			
				ТП		
				Сборочные единицы		
		2	5.900-2	Сальник Ду 100, е=200	1	
			Различие исполнений см. на чертеже			
				ТП		
				Сборочные единицы		
		2	5.900-2	Сальник Ду 100, е=200	2	

1. Панель ПСР1-1 отличается от ПСР-1 наличием бетонного вкладыша длиной 1100 в обвязочной балке, а для панели ПСР1-1а ÷ ПСР1-1б также наличием дополнительных закладных.

Привязан		
Инв.№		

Провер.	Зайцева	
Ст.инж.	Киселева	
Ст.инж.	Зайцева	
Рук.гр./	Шмыков	
Г И П	Письман	
Гл.конст.	Шапиро	
Н.контр.	Письман	
Нач.отд.	Красавин	

ТП 902-5-36.86 КЖИ. 22.00.00

Панель стеновая ПСР1-1; ПСР1-1а; ПСР1-1б; ПСР1-1в

Стадия	Масса	Масштаб
Р	4830	1:50
Лист	Листов	

ЦНИИЭП инженерного оборудования г. Москва

АЛЬБОМ IV

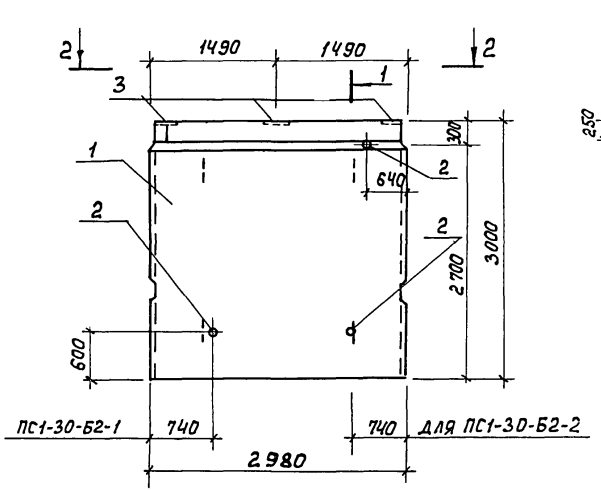

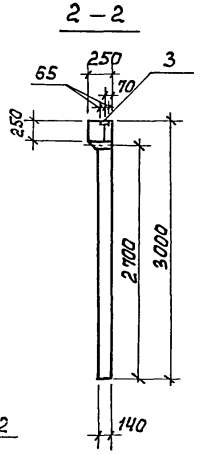

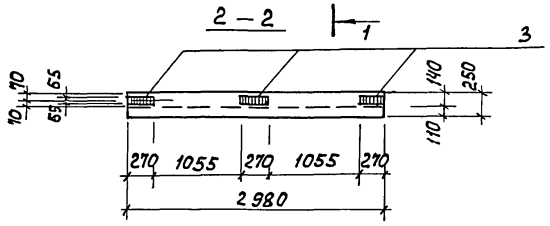

1. Покрытие закладных деталей: гор. ц 50-60

Формат	Зона	Поз.	Обозначение	Наименование	Кол.	Примеч.
				Документация		
			3.900-3. вып. 4/82	Сборные железобетонные конструкции емкостных сооружений для водоснабжения и канализации.		
				Сборочные единицы		
		1	3.900-3 вып. 4/82	Панель стеновая ПС1-30-Б2	1	
				Переменные данные для исполнений		
				тп 902-5 кжи.23.00.00		
				Сборочные единицы		
		2	ГОСТ 18599-73	Труба ПЭВП63 с ℓ=250	1	
				тп 902-5 кжи.23.00.00-01		
				Сборочные единицы		
		2	ГОСТ 18599-73	Труба ПЭВП63 с ℓ=250	2	
				тп 902-5 кжи.23.00.00-02		
				Сборочные единицы		
		3	3.900-3 вып. 2-82	Изделия закладные МН-1	3	

Ведомость расхода стали на дополнительные закладные изделия на один элемент в, кг.

Марка элемента	Изделия закладные									Общий расход
	Арматура класса A III ГОСТ 5781-82					Прокат марки Вст.3 кп2 ГОСТ 10704-76*		ГОСТ 103-76		
	ф8				Итого	ф426х7		-Б8	Итого	
ПС1-30-Б2-1	0.44				0.44	—		2.20	15.7	17.1
ПС1-30-Б2-2 ПС1-30-Б2-3										

Обозначение	Марка
тп 902-5 кжи.23.00.00	ПС1-30-Б2-1 (ПС-2)
-01	ПС1-30-Б2-2 (ПС-3)
-02	ПС1-30-Б2-3 (ПС-4)

Ст. инж.	Зайцева	
Ст. инж.	Киселева	
ГИП	Письман	
Гл. конст	Шапиро	
Н. контр.	Письман	
Нач. отд	Красавин	

ПРИВЯЗАН

Инв. №

тп 902-5-36.86 кжи. 23.00.00

Панель стеновая ПС1-30-Б2-1 ÷ ПС1-30-Б2-3 (ПС2 ÷ ПС4)

Стадия	Масса	Масштаб
Р	3380	1:50
Лист	Листов	

ЦНИИЭП инженерного оборудования г. Москва

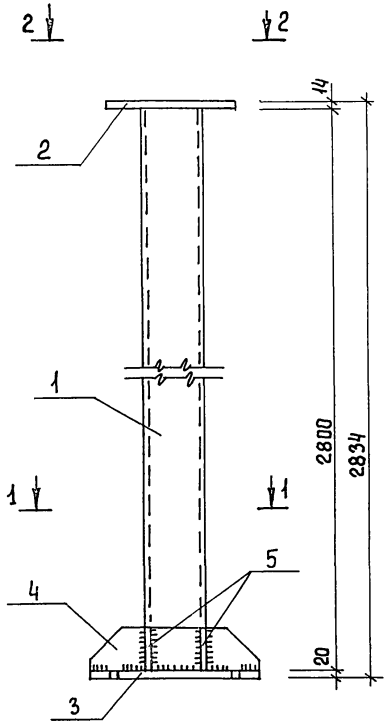

1 — 1

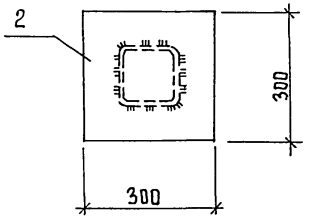

2 — 2

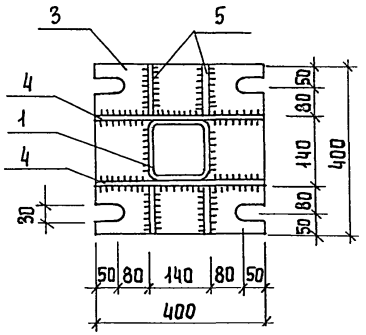

Формат	Зона	Поз.	Обозначение	Наименование	Кол. шт.	Примеч.
				Детали		
		1		Профиль 14 ГОСТ 25577-83 Квадрат Ст3кп2 ГОСТ 535-79 ℓ=2800	1	67,2
		2		Лист -14х300 ГОСТ 19903-74 Ст3кп2 ГОСТ 535-79 ℓ=300	1	9,9
		3		Лист -20х400 ГОСТ 19903-74 Ст3кп2 ГОСТ 535-79 ℓ=400	1	25,1
		4		Лист -8х400 ГОСТ 19903-74 Ст3кп2 ГОСТ 535-79 ℓ=400	2	2,5
		5		Лист -8х100 ГОСТ 19903-74 Ст3кп2 ГОСТ 535-79 ℓ=130	4	0,6

Т.П 902-5-36.86 КЖИ 24.00.00

Колонна СМ-1

Стадия	Масса	Масштаб
Р	109,6	1:25

Лист	Листов

ЦНИИЭП инженерного оборудован. г. Москва

Привязан

Инв.№

Инж.	Базанов	
Ст. инж.	Зайцева	
ГИП	Письман	
Гл. конст.	Шапиро	
Н. контр.	Письман	
Нач. отд	Красавин	

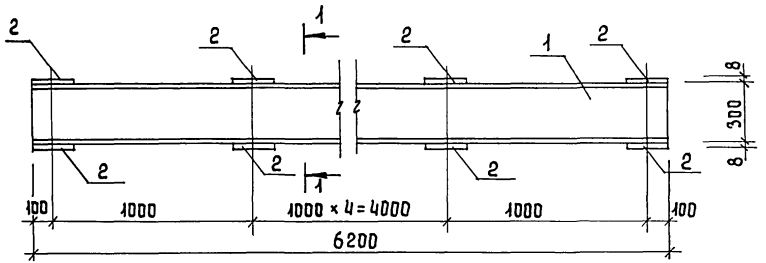

1 — 1

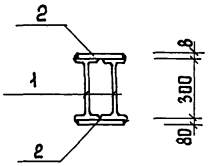

Формат	Зона	Поз	Обозначение	Наименование	Кол шт.	Примеч.
				Детали		
		1		Двутавр 30 ГОСТ 8239-72* Вст3кп2 ГОСТ 535-79 ℓ=6200	2	266,3
		2		Лист −8×200 ГОСТ 19903-74 Вст3кп2 ГОСТ 535-79 ℓ=250	14	3,14

Привязан

Инв №

Инж	Базанов	
Ст. инж	Зайцева	
ГИП	Письман	
Гл конст	Шапиро	
Н. контр	Письман	
Нач. отд	Красавин	

Т.П. 902-5-36.86 КЖи 25.00.00

Балка БМ-1

Стадия	Масса	Масштаб
Р	576,5	
Лист	Листов	

ЦНИИЭП инженерного оборудования г. Москва

Копировал Еремченко 21417-04 37 Формат А3

Инв. № подл. | Подпись и дата | Взам. инв. №

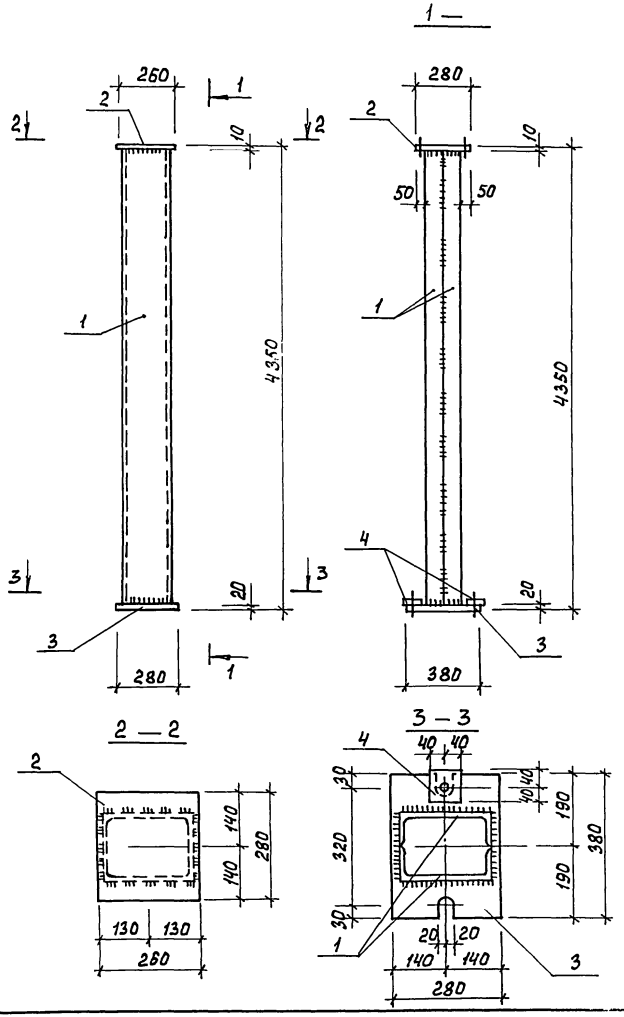

Формат	Зона	Поз.	Обозначение	Наименование	Кол.	Примеч.
				Детали		
				Швеллер 24 ГОСТ 8240-72 / В ст 3 кп2-I ГОСТ 535-79 ℓ=4320	2	104.4
				Полоса Б-10х260 ГОСТ 19903-74 / В ст 3 кп2-I ГОСТ 535-79 ℓ=280	1	5,7 кг
				Полоса Б-20х280 ГОСТ 19903-74 / В ст 3 кп2-I ГОСТ 535-79 ℓ=380	1	16,7 кг
				Полоса Б-20х80 ГОСТ 103-76 / В ст 3 кп2-I ГОСТ 535-79 ℓ=80	2	1.0 кг

1. Сварку металлоконструкций производить электродами типа Э42, ГОСТ 9467-75 $h_ш = 6$ мм.
2. Металлоконструкции покрасить лаком ПФ-170 (ГОСТ 5907-70) по грунтовке КФ-020 (ГОСТ 4056-63*).

Инж.	Базанов		
Рук. гр./	Шмыков		
ГИП	Письман		
Гл. конст.	Шапиро		
Н. контр.	Письман		
Нач. отд.	Красавин		

ПРИВЯЗАН

Инв. №

ТП 902-5-36.86 КЖИ 26.00.00

Колонна фахверка К-21

Стадия	Масса	Масштаб
Р	233.2	1:25

Лист Листов

ЦНИИЭП инженерного оборудования г. Москва

Сечение 1-1

Рис. 1

Рис. 2

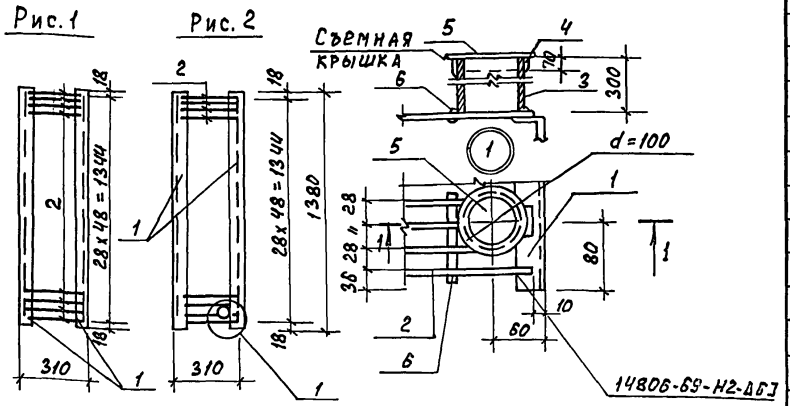

Формат	Зона	Поз.	Обозначение	Наименование	Кол.	Примечан.
				Детали		
		1		Швеллер 12 ГОСТ 8240-72 / Вст3кп2-1 ГОСТ 535-79		
				ℓ=1380	2	13.0
		2		ф8 AI ГОСТ 5781-82, ℓ=300	50	0.1
				Переменные данные для исполнений		
				КЖИ.27.00.00		
				отсутствуют		
				КЖИ.27.00.01		
				Детали		
		3	27.00.01-01	Труба 70х3 ГОСТ 8732-78 / Вст3кп2 ГОСТ 8731-74		
				ℓ=300	1	2.8
		4	-02	Полоса 5х70 ГОСТ 103-76 / Вст3кп2-1 ГОСТ 535-79		
				ℓ=260	1	0.07
		5	-03	Полоса 5х100 ГОСТ 103-76 / Вст3кп2-1 ГОСТ 535-79		
				ℓ=100	1	0.04
		6	-04	ф8 AI ГОСТ 5781-82; ℓ=90	1	0.03

Обозначение	Марка	Рис.	Масса кг
КЖИ. 27.00.00	РМ1	1	26.5
21-01	РМ2	2	29.44

Покрытие: окраска смесью лака БТ-577 по ГОСТ 5631-79 (80%-85%) с алюминиевой пудрой марки ПАП-2 по ГОСТ 5494-71* (15%-20%) по грунтовке ПФ-020 (ГОСТ 18186-79) или ГФ-020 (ТУ6-10-1642-77).

Привязан

Инв. №

Ст. инж.	Киселева	
Рук. гр.	Шмыков	
ГИП	Письман	
Гл. конст	Шапиро	
Н. контр.	Письман	
Нач. отд	Красавин	

ТП 902-5-36.86 КЖИ. 27.00.00

Решетка металлическая (РМ1; РМ2)

Стадия	Масса	Масштаб
Р	см. табл.	1:25
Лист	Листов 1	

ЦНИИЭП инженерного оборудования г. Москва

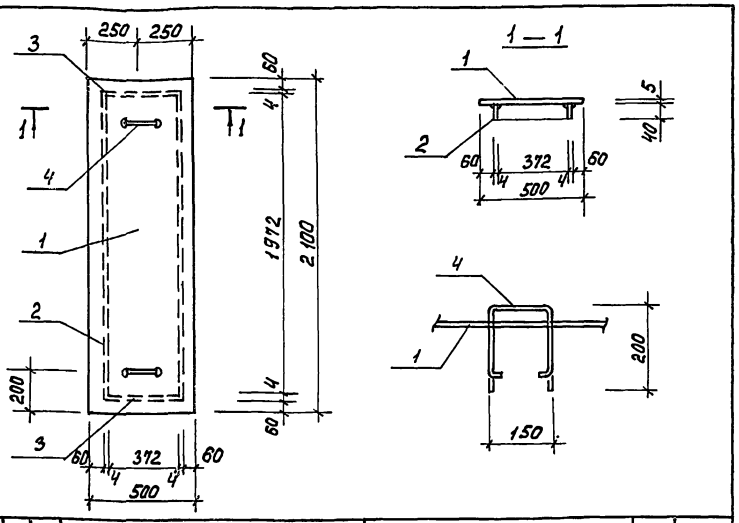

Формат	Зона	Поз.	Обозначение	Наименование	Кол.	Прим.
				Детали		
		1		Лист ромб К5.0х2100х500 В ст3 сп ГОСТ 8568-77*	1	41.2
		2		Полоса Б4х40 ГОСТ 103-76 В ст3 кп2-I ГОСТ 535-79 ℓ=1980	2	2.5
		3		Полоса Б4х40 ГОСТ 103-76 В ст3 кп2-I ГОСТ 535-79 ℓ=380	2	0.6
		4		А-I-10 ГОСТ 5781-82 ℓ=650	2	0.4

Металлические конструкции окрасить масляной краской (ГОСТ 8292-75) за 2 раза по огрунтовке

Привязан

Инв. №

ТП 902-5-36.86 КЖИ 28.00.00

Металлический щит Щ-1

Стадия	Масса	Масштаб
Р	48.2	1:20

Лист | Листов

Инж.	Базанов	
Рук. гр.	Шмыков	
ГИП	Письман	
Гл. конст.	Шапиро	
Н. контр.	Письман	
Нач. отд.	Красавин	

ЦНИИЭП инженерного оборудования г. Москва

Формат А4

Альбом IV

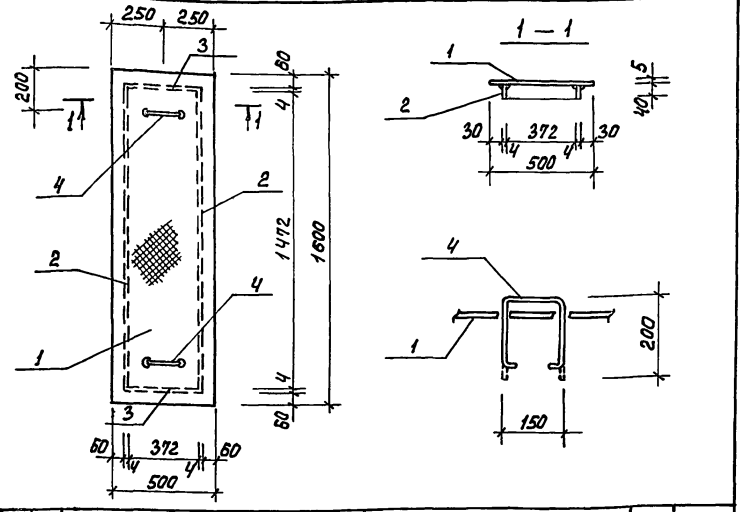

Формат	Зона	Поз.	Обозначение	Наименование	Кол.	Прим.
				Детали		
		1		Лист ромб К5.0х1600х500 В ст3 сп ГОСТ 8568-77*	1	33.8 кг
		2		Полоса Б4х40 ГОСТ 103-76 В ст3 кп2-I ГОСТ 535-79 ℓ=1480	2	1.9 кг
		3		Полоса Б4х40 ГОСТ 103-76 В ст3 кп-2-I ГОСТ 535-79 ℓ=380	2	0.6 кг
		4		А-I-10 ГОСТ 5781-82 ℓ=650	2	0,4 кг

Металлические конструкции окрасить масляной краской (ГОСТ 8292-75) за 2 раза по огрунтовке.

Привязан

Инв. №

ТП 902-5-36.86 КЖИ 29.00

Металлический щит Щ-2

Стадия	Масса	Масштаб
Р	39.6	1:20

Лист | Листов

Инж.	Базанов	
Рук. гр.	Шмыков	
ГИП	Письман	
Гл. конст.	Шапиро	
Н. контр.	Письман	
Нач. отд.	Красавин	

ЦНИИЭП инженерного оборудования г. Москва

Инв. № подл. | Подпись и дата | Взам. инв. №

21417-04 40

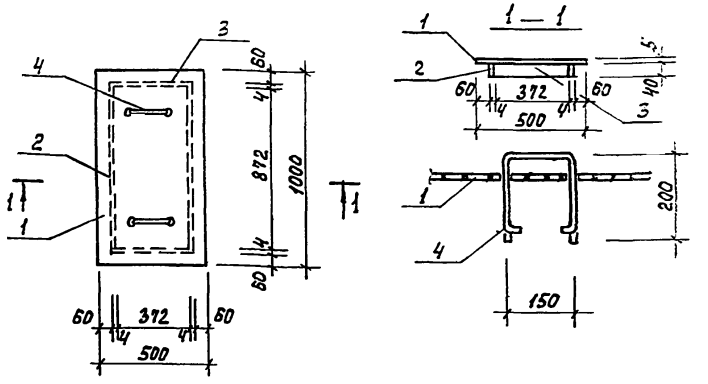

Формат	Зона	Поз.	Обозначение	Наименование	Кол.	Прим.
				Детали		
		1		Лист ромб К5.0х1000х500 Вст3сп ГОСТ 8568-77*	1	19.0
		2		Полоса Б4х40 ГОСТ 103-76 Вст3кп2-1 ГОСТ 535-79 ℓ=880	2	1.0
		3		Полоса Б4х40 ГОСТ 103-76 Вст3кп2-1 ГОСТ 535-79 ℓ=380	2	0,5
		4		А-I-10 ГОСТ 5781-82 ℓ=650	2	0.4

Металлические конструкции окрасить масляной краской (ГОСТ 8292-75) за 2 раза по огрунтовке.

Привязан

Инв.№

Инв.№ подл. | Подпись и дата | Взам.инв.№

Инж.	Базанов	
Рук. гр.	Шмыков	
ГИП	Письман	
Гл. конст.	Шапиро	
Н. контр.	Письман	
Нач. отд.	Красавин	

ТП 902-5-36.86 КЖИ. 30.00.00

Металлический щит Щ-3

Стадия	Масса	Масштаб
	22,6	1:25
Лист	Листов	

ЦНИИЭП инженерного оборудования г. Москва

Формат А4

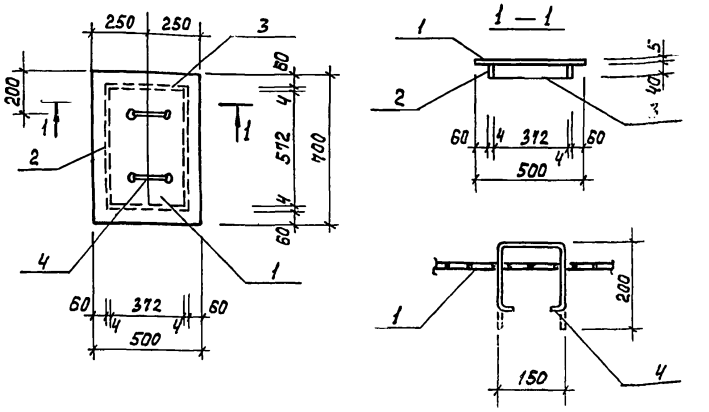

Формат	Зона	Поз.	Обозначение	Наименование	Кол.	Прим.
				Детали		
		1		Лист ромб К50х700х500 Вст3сп ГОСТ 8568-77*	1	14.85
		2		Полоса Б4х40 ГОСТ 103-76 Вст3кп2-1 ГОСТ 535-79 ℓ=580	2	0,7
		3		Полоса Б4х40 ГОСТ 103-76 Вст3кп2-1 ГОСТ 535-79 ℓ=380	2	0,5
		4		А-I-10 ГОСТ 5781-82 ℓ = 650	2	0.4

Металлические конструкции окрасить масляной краской (ГОСТ 8292-75) за 2 раза по огрунтовке.

Привязан

Инв.№

Инв.№ подл. | Подпись и дата | Взам.инв.№

Инж.	Базанов	
Рук. гр.	Шмыков	
ГИП	Письман	
Гл. конст.	Шапиро	
Н. контр.	Письман	
Нач. отд.	Красавин	

ТП 902-5-36.86 КЖИ. 31.00.00

Металлический щит Щ-4

Стадия	Масса	Масштаб
Р	18.05	1:25
Лист	Листов	

ЦНИИЭП инженерного оборудования г. Москва

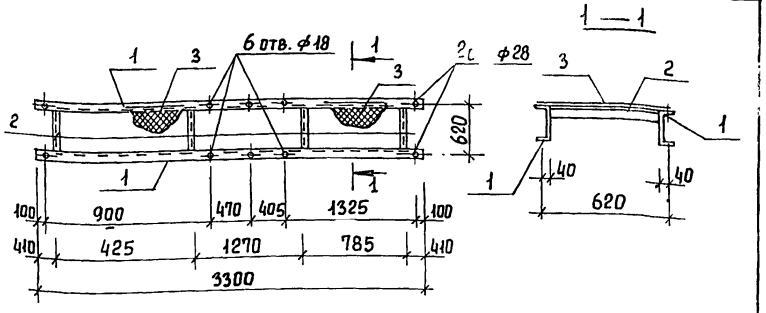

Формат	Зона	Поз.	Обозначение	Наименование	Кол.	Примеч.
				Детали		
		1		Швеллер 16 ГОСТ 8240-72 В ст 3 кп2-II ГОСТ 535-79 ℓ=3300	2	46,9
		2		Уголок 50×5 ГОСТ 8509-72 В ст 3 кп2-I ГОСТ 535-79 ℓ=540	4	2,03
		3		Сталь рифл. δ=4; ГОСТ 8568-77	1,5 м²	42,0

Привязан

Инв. №

Инж.	Базанов	Т.П. 902-5-36.86	Кжи 32.00.00
Рук. гр.	Шмыков	Рама РМ-3	Стадия: Р; Масса: 143,9; Масштаб: 1:50
ГИП	Письман		Лист; Листов
Гл. конст.	Шапиро		ЦНИИЭП инженерного оборудования г. Москва
Н. контр.	Письман		
Нач. отд.	Красавин		

Формат А4

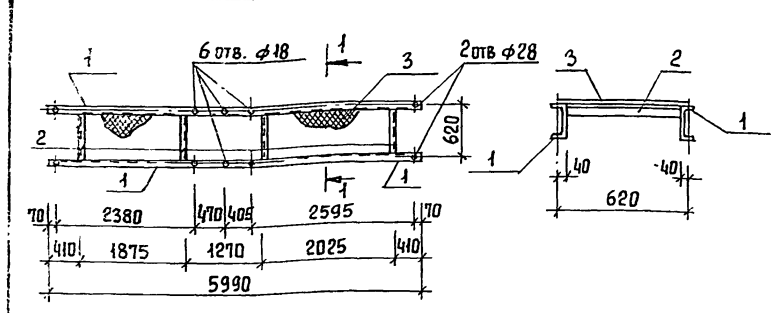

Формат	Зона	Поз.	Обозначение	Наименование	Кол.	Примеч.
				Детали		
		1		Швеллер 16 ГОСТ 8240-72 В ст 3 кп2 II ГОСТ 535-79 ℓ=5990	2	85,2
		2		Уголок 50×5 ГОСТ 8509-72 В ст 3 кп2-I ГОСТ 535-79 ℓ=540	4	2.03
		3		Сталь рифленая δ=4 ГОСТ 8568-77	2,6	86,1

Привязан

Инв. №

Инж.	Базанов	Т.П. 902-5-36.86	Кжи 33.00.00
Рук. гр.	Шмыков	Рама РМ-4	Стадия: Р; Масса: 264.6; Масштаб: 1:50
ГИП	Письман		Лист; Листов
Гл. конст.	Шапиро		ЦНИИЭП инженерного оборудования г. Москва
Н. контр	Письман		
Нач. отд.	Красавин		

Альбом III

Инв. № подл. | Подпись и дата | Взам. инв. №

Альбом IV

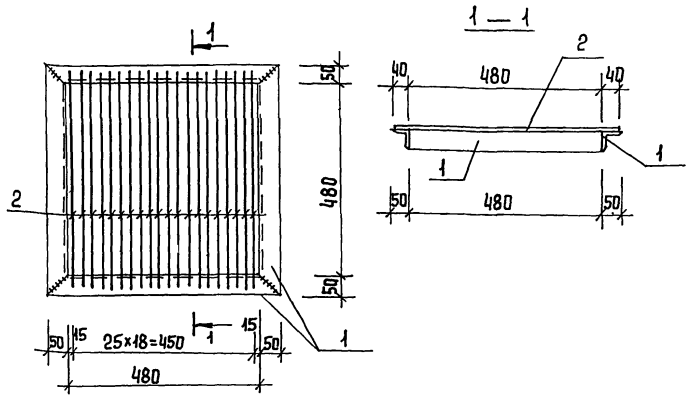

Формат	Зона	Поз.	Обозначение	Наименование	Кол.	Примеч.
				Детали		
		1		Уголок 50×5 ГОСТ 8509-72 ℓ=589 / Ст3кп2-I ГОСТ 535-79	4	2,18
		2		А-I-12 ГОСТ 5781-82 ℓ=560	20	0,5

Привязан

Инв. №

Инж.	Базанов		
Рук. гр.	Шмыков		
ГИП	Письман		
Гл. конст.	Шапиро		
Н. контр.	Письман		
Нач. отд.	Красавин		

Т.П. 902-5-36.86 Кжи 34.00.00

Решетка Р-1

Стадия	Масса	Масштаб
Р	18,7	1:10
Лист	Листов	

ЦНИИЭП инженерного оборудования г. Москва

Формат А4

Альбом IV

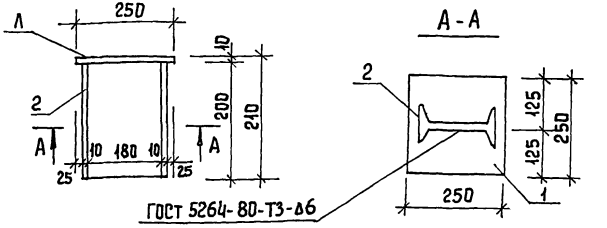

Формат	Зона	Поз	Обозначение	Наименование	Кол.	Примеч.
				Детали		
Б4				Полоса Б-210×250 ГОСТ 82-79 / Ст3кп2-I ГОСТ 19903-74 ∅6 ℓ=250	1	4,9 кг
Б4				Двутавр 20 ГОСТ 8239-72 ℓ=200 / Ст3кп2-I ГОСТ 535-79	1	3,9 кг

1. Покрытие - гор. Ц 50-60
2. Сварку производить электродами типа Э-42 ГОСТ 9467-75

Привязан

Инв. №

Подпись и дата | Взам. инв. № | Инв. № подл.

Инж.	Базанов		
Рук. гр.	Шмыков		
ГИП	Письман		
Гл. конст.	Шапиро		
Н. контр.	Письман		
Нач. отд.	Красавин		

ТП 902-5-36.86 Кжи 35.00.00

Элемент соединения МС-1

Стадия	Масса	Масштаб
Р	8,0	1:10
Лист	Листов	

ЦНИИЭП инженерного оборудования г. Москва

Копировал Еремеева 31417-04 43 Ф--

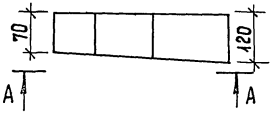

А-А

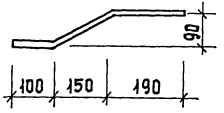

Покрытие - гор. Ц 50-60.

Привязан

Инв. №

				ТП 902-5-36.86		КЖИ. 36.00.00
				Элемент соединения МС-2	Стадия: Р	Масса: 3,4	Масштаб: 1:10
Инж.	Базанов				Лист	Листов
Рук. гр.	Шмыков					
ГИП	Письман			Лист Б-20 ГОСТ 19903-74* В ст 3 кп2-Т ГОСТ 14637-79	ЦНИИЭП инженерного оборудования г. Москва	
Гл. конст.	Шапиро					
Н. контр.	Письман					
Нач. отд.	Красавин					

Формат А4

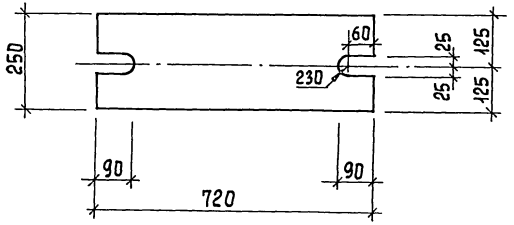

Покрытие - Гор. Ц 50-60.

Привязан

Инв. №

				Т.П. 902-5-36.86		КЖИ 37.00.00
				Элемент соединения МС-3	Стадия: Р	Масса: 28,26	Масштаб: 1:10
Инж.	Базанов				Лист	Листов
Рук. гр.	Шмыков					
ГИП	Письман			Лист Б-20 ГОСТ 19903-74* В ст 3 кп2-Т ГОСТ 14637-79	ЦНИИЭП инженерного оборудования г. Москва	
Гл. конст.	Шапиро					
Н. контр.	Письман					
Нач. отд.	Красавин					

Инв. № подл. | Подпись и дата | Взам. инв. №

Копировал Еремченко 21417-04 44 Формат А4

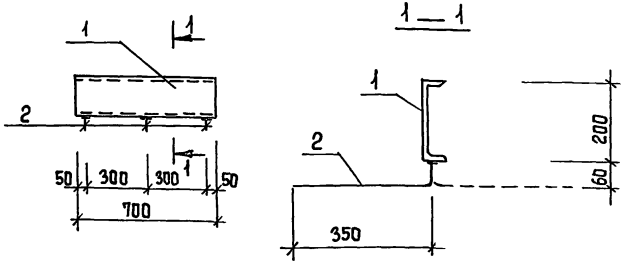

Формат	Зона	Поз	Обозначение	Наименование	Кол. шт.	Примеч.
				Детали		
Б4		1	КЖИ	Швеллер 20 ГОСТ 8240-72 ℓ=700	1	12,8
Б4		2		А-I-10 ГОСТ 5781-82 ℓ=410	3	0,5

Покрытие поверхностей-
масляная краска (ГОСТ 695-77)
за 2 раза по огрунтовке ГФ-020

Привязан

Инв. №

Т.П. 902-5-36.86 КЖИ 38.00.00

Инж.	Базанов	
Ст. инж.	Зайцева	
ГИП	Письман	
Гл. конст.	Шапиро	
Н. контр.	Письман	
Нач. отд.	Красавин	

Закладная деталь
ЗД-1

Стадия	Масса	Масштаб
Р	13,7	1:20
Лист	Листов	

ЦНИИЭП инженерного оборудования

Альбом IV

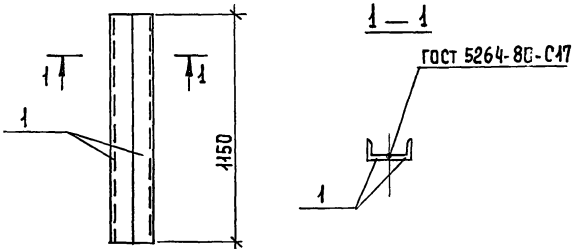

Формат	Зона	Поз.	Обозначение	Наименование	Кол. шт.	Примеч.
				Детали		
		1		Уголок 100×10 ГОСТ 8509-72 ℓ=1150	2	17,4

Покрытие поверхностей-
масляная краска (ГОСТ 695-77)
за 2 раза по огрунтовке ГФ-020

Привязан

Инв. №

Т.П. 902-5-36.86 КЖИ 39.00.00

Инж.	Базанов	
Ст. инж.	Зайцева	
ГИП	Письман	
Гл. конст.	Шапиро	
Н. контр.	Письман	
Нач. отд.	Красавин	

Изделие закладное
МН-1

Стадия	Масса	Масштаб
Р	34,8	1:50
Лист	Листов	

ЦНИИЭП инженерного оборудования г. Москва

Инв. № подл. | Подпись и дата | Взам. инв. №

Копировал Еремченко 21417-04 45 Формат А4

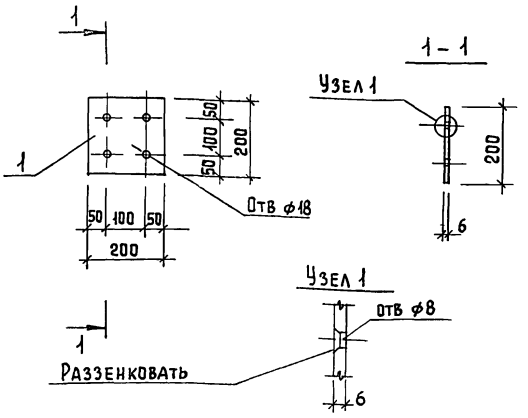

Формат	Зона	Поз.	Обозначение	Наименование	Кол.	Примеч.
				Детали		
		1		Лист Б-6х200 ГОСТ 19903-74*		
				Вст3кп2-I ГОСТ 14637-79 ℓ=200		

Привязан

Инв. №

Ст. инж.	Киселева	Т.П. 902-5-36.86	КЖИ. 40.00.00
Рук. гр.	Шмыков	Закладная деталь 3Д-2	Стадия: Р; Масса: 1.88; Масштаб: –
ГИП	Письман		Лист 1; Листов 1
Гл. конст.	Шапиро		ЦНИИЭП инженерного оборудования г. Москва
Н. контр.	Письман		
Нач. отд.	Красавин		

Формат А1

Альбом

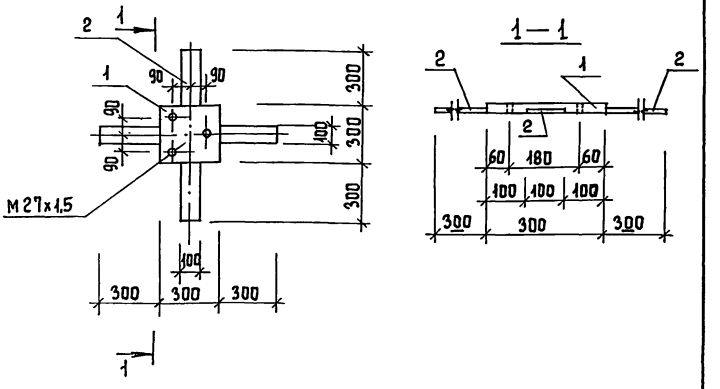

Формат	Зона	Поз.	Обозначение	Наименование	Кол.	Примеч.
				Детали		
		1		Лист Б-10х300 ГОСТ 19903-74*		
				Вст3кп2-I ГОСТ 14637-79 ℓ=300	1	7.07
		2		Лист Б-4х100 ГОСТ 19903-74*		
				Вст3кп2-I ГОСТ 14637-79 ℓ=300	4	3,76

Привязан

Инв. №

Ст. инж.	Киселева	ТП 902-5-36.86	КЖИ 41.00.00
Рук. гр.	Шмыков	Закладная деталь 3Д-3	Стадия: Р; Масса: 10,83; Масштаб: –
ГИП	Письман		Лист; Листов
Гл. конст.	Шапиро		ЦНИИЭП инженерного оборудования г. Москва
Н. контр	Письман		
Нач. отд.	Красавин		

Инв. № подл. | Подпись и дата | Взам. инв. №

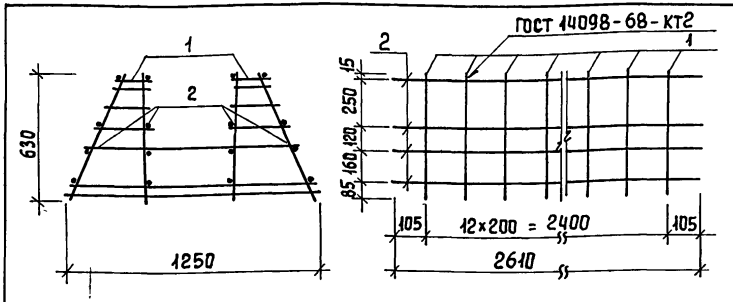

Формат	Зона	Поз	Обозначение	Наименование	Кол.	Примеч.
				Сборочные единицы		
		1	ТП кжи.КП1-КР1	Каркас плоский Кр1	13	5.18 кг
				Детали		
Б4		2	ТП кжи. КП1.2	А-I-6 ГОСТ 5781-82 ℓ=2610	16	0,58 кг

Стержни поз. 2 приварить к плоским каркасам Кр1 с помощью сварочных клещей в соответствии с требованиями СН 393-78.

Привязан

Инв. №

ТП 902-5-36.86 кжи. 42.00.00

Каркас пространственный КП1

Стадия	Масса	Масштаб
Р	76.60	1:50

Лист | Листов

ЦНИИЭП инженерного оборудования г. Москва

Провер.	Зайцева	
Ст. инж.	Киселева	
ГИП	Письман	
Гл. конст	Шапиро	
Н. контр.	Письман	
Нач. отд	Красавин	

Формат А4

Альбом IV

Инв. № подл. | Подпись и дата | Взам. инв. №

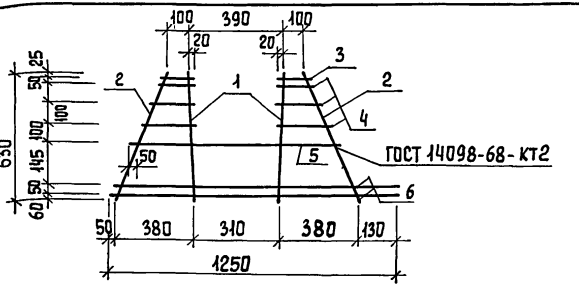

Формат	Зона	Поз.	Обозначение	Наименование	Кол.	Примеч.
				Детали		
Б4		1	ТП кжи. КП1-Кр1.1	А-III-14 ГОСТ 5781-82 ℓ=630	2	0,761 кг
Б4		2	2	А-I-6 ГОСТ 5781-82 ℓ=670	2	0,149 кг
Б4		3	3	А-I-6 ГОСТ 5781-82 ℓ=140	2	0,031 кг
Б4		4	4	А-I-6 ГОСТ 5781-82 ℓср=230	6	0,051 кг
Б4		5	5	А-III-14 ГОСТ 5781-82 ℓ=880	1	1,268 кг
Б4		6	6	А-III-10 ГОСТ 5781-82 ℓ=1310	2	0,81 кг

Привязан

Инв. №

ТП 902-5-36.86 кжи 43.00.00

Каркас плоский Кр1

Стадия	Масса	Масштаб
Р	5.10	1:50

Лист | Листов

ЦНИИЭП инженерного оборудования г. Москва

Провер.	Зайцева	
Ст. инж.	Киселева	
ГИП	Письман	
Гл. конст	Шапиро	
Н. контр.	Письман	
Нач. отд	Красавин	

Копировал Бермишина 21417-04 47

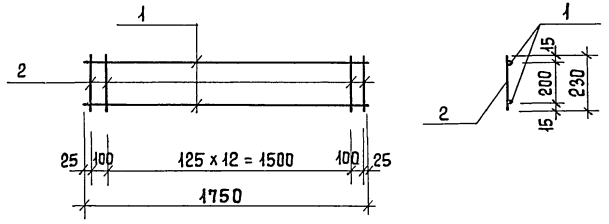

Формат	Зона	Поз.	Обозначение	Наименование	Кол.	Примеч.
				Детали		
		1		А-III-16 ГОСТ 5781-82, ℓ=1750	2	
		2		А-I-6 ГОСТ 5781-82, ℓ=230	15	

Привязан

Инв. №

Ст. инж.	Киселева	ТП 902-5-36.86	КЖИ 44.00.00
Рук. гр.	Шмыков	Каркас Кр1	Стадия: Р; Масса: 6.05; Масштаб: 1:20
ГИП	Письман		Лист; Листов 1
Гл. конст.	Шапиро		ЦНИИЭП инженерного оборудования г. Москва
Н. контр.	Письман		
Нач. отд.	Красавин		

Формат А4

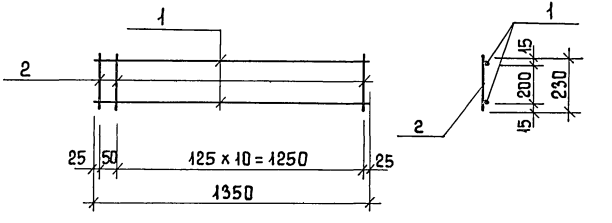

Формат	Зона	Поз.	Обозначение	Наименование	Кол.	Примеч.
				Детали		
		1		А-III-12 ГОСТ 5781-82, ℓ=1350	2	
		2		А-I-6 ГОСТ 5781-82, ℓ=230	12	

Привязан

Инв. №

Ст. инж.	Киселева	ТП 902-5-36.86	КЖИ 45.00.00
Рук. гр.	Шмыков	Каркас Кр2	Стадия: Р; Масса: 2,9; Масштаб: 1:20
ГИП	Письман		Лист; Листов 1
Гл. конст.	Шапиро		ЦНИИЭП инженерного оборудования г. Москва
Н. контр.	Письман		
Нач. отд.	Красавин		

Инв. № подл. | Подпись и дата | Взам. инв. №

Альбом IV

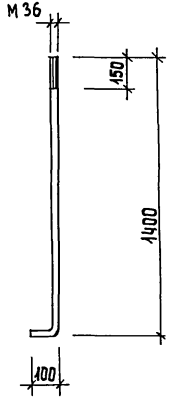

Привязан

Инв. №

				ТП. 902-5-36.86		КЖИ 46.00.00
				Анкер А-2	Стадия: Р	Масса: 12.0	Масштаб:
					Лист 1	Листов 1
Инж.	Базанов			Круг В 36 ГОСТ 2590-71* В ст 3 кп 2 II ГОСТ 535-79	ЦНИИЭП инженерного оборудования г. Москва	
Ст. инж	Зайцева					
ГИП	Письман					
Гл. констр	Шапиро					
Н. контр	Письман					
Нач. отд.	Красавин					

Инв. № подл. | Подпись и дата | Взам. инв. №

Формат А4

Альбом IV

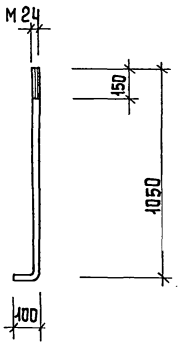

Привязан

Инв. №

				ТП 902-5-36.86		КЖИ 47.00.00
				Анкер А-3	Стадия: Р	Масса: 4.1	Масштаб:
					Лист 1	Листов 1
Инж.	Базанов			Круг В-24 ГОСТ 2590-71* В ст 3 кп -II ГОСТ 535-79	ЦНИИЭП инженерного оборудования г. Москва	
Ст. инж	Зайцева					
ГИП	Письман					
Гл. констр	Шапиро					
Н. контр	Письман					
Нач. отд.	Красавин					

Инв. № подл. | Подпись и дата | Взам. инв. №

Копировал Еремченко 21417-04 49 Формат А4

Рис. 1

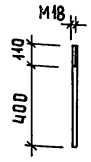

Рис. 2

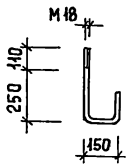

с. 3

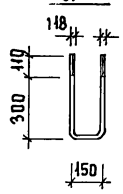

Формат	Зона	Поз.	Обозначение	Наименование	Кол.	Примеч.
				Детали		
		1		Круг В-18 ГОСТ 2590-71* / В ст 3 кп2-II ГОСТ 535-79 ℓ=510	1	1,0 кг
				Детали		
		2		Круг В-18 ГОСТ 2590-71* / В ст 3 кп2-II ГОСТ 535-79 ℓ=510	1	1,0 кг
				Детали		
		3		Круг В-18 ГОСТ 2590-71* / В ст 3 кп2-II ГОСТ 535-79 ℓ=970	1	1,94 кг

Обозначение	Марка	Рис.
	Анкер А4	1
	Анкер А5	2
	Анкер А6	3

Привязан

Инв. №

Провер	Зайцева	Вайцев	
Ст. инж	Киселева	Кис	
ГИП	Письман		
Гл. конст	Шапиро		
Н. контр.	Письман		
Нач. отд	Красавин		

ТП 902-5-36.86 кжи 48.00.00

Анкера А4, А5, А6

Стадия	Масса	Масштаб
Р		1:10

Лист | Листов

ЦНИИЭП инженерного оборудования г. Москва

Формат А4

Альбом IV

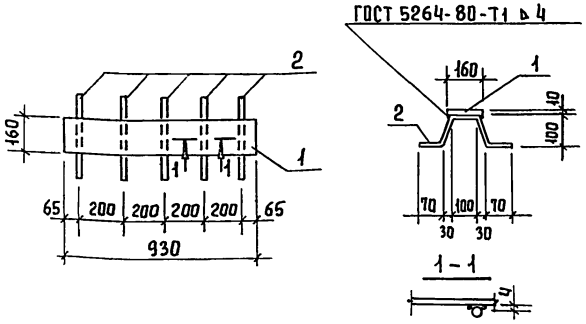

Формат	Зона	Поз.	Обозначение	Наименование	Кол.	Примеч.
				Детали		
Б4		1	кжи 21.00.00	Полоса В-10 х 160 ГОСТ 103-76 / В ст 3 кп 2-I ГОСТ 535-79	1	11,7 кг
Б4		2		А-III-8 ГОСТ 5781-82 ℓ=450	5	0,18 кг

Покрытие поверхностей - масляная краска (ГОСТ 695-77) за 2 раза по грунту ГФ-020.

Привязан

Инв. №

Взам. инв. № | Подпись и дата | Инв. № подл.

Провер	Зайцева	Вайцев	
Ст. инж.	Киселева	Кис	
ГИП	Письман		
Гл. конст.	Шапиро		
Н. контр.	Письман		
Нач. отд.	Красавин		

ТП 902-5-36.86 кжи 49.00.00

Изделие закладное (МН2)

Стадия	Масса	Масштаб
Р		1:10

Лист | Листов

ЦНИИЭП инженерного оборудования г. Москва

Копировал Еремченко 21417-04 50 Формат А4

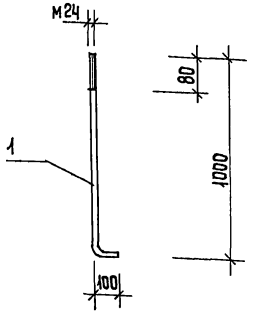

Формат	Зона	Поз	Обозначение	Наименование	Кол.	Примеч.
				Детали		
		1	Т.П. кжи 49.00.00	Круг В-24 ГОСТ 2590-71* / Вст3кп2-II ГОСТ 535-79 ℓ=1100	1	3,8 кг

Привязан

Инв. №

Инж.	Базанов		
Рук. гр.	Шмыков		
ГИП	Письман		
Гл. конст.	Шапиро		
Н. контр.	Письман		
Нач. отд.	Красавин		

Т.П 902-5-36.86 кжи 50.00.00

Анкер А-1

Стадия	Масса	Масштаб
Р	3,8	1:10

Лист Листов

ЦНИИЭП инженерного оборудования г. Москва

Формат А4

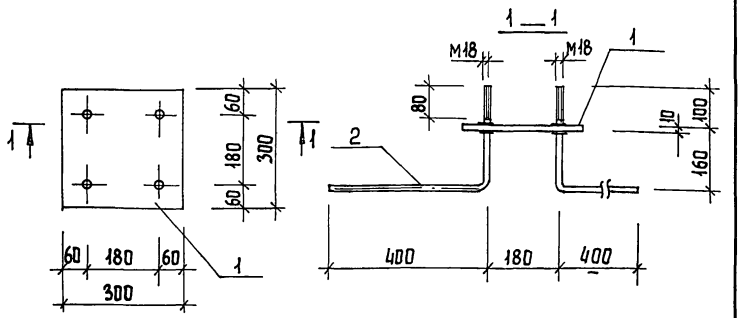

Формат	Зона	Поз.	Обозначение	Наименование	Кол	Примеч.
				Детали		
		1	Т.П. кжи.50.00.00	полоса 10×300 ГОСТ 103-76 / Вст3кп2 ГОСТ 535-79 ℓ=300	1	7,1 кг
		2	Т.П. -01	Круг В-18 ГОСТ 2590-71* / Вст3кп2-II ГОСТ 535-79 ℓ=660	4	1,3 кг

Закладные детали должны быть защищены цинковым металлическим покрытием толщиной 0,12÷0,15 мм (п. 3.20 СНиП II-28-73), наносимым способом горячего цинкования или металлизации распылением.

Привязан

Инв. №

Инж.	Базанов		
Рук. гр.	Шмыков		
ГИП	Письман		
Гл. конст.	Шапиро		
Н. контр.	Письман		
Нач. отд.	Красавин		

Т.П. 902-5-36.86 кжи 51.00.00

Закладная деталь ЗД-4

Стадия	Масса	Масштаб
Р	12,3	1:10

Лист Листов

ЦНИИЭП инженерного оборудования г. Москва

Инв. № подл. | Подпись и дата | Взам. инв. №

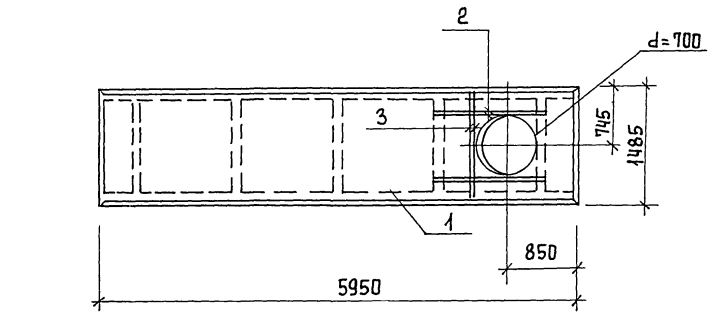

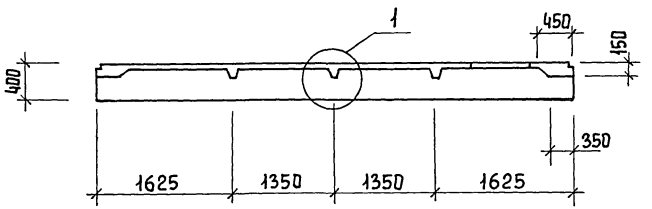

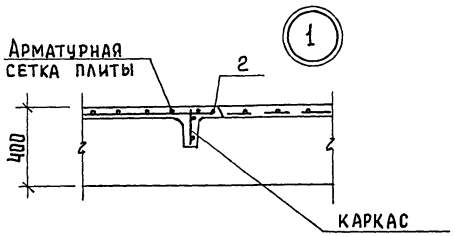

Формат	Зона	Поз.	Обозначение	Наименование	Кол.	Примеч.
				Сборочные единицы		
		1	1.442.1-2.	Плита перекрытия 2П I-4А IV т		
				Детали		
		2	-КЖИ	А-III-12 ГОСТ 5781-82 ℓ=1300	4	1,15 кг
		3	-КЖИ	А-III-12 ГОСТ 5781-82; ℓ=1450	2	1,28 кг

Ведомость расхода стали на элемент, кг

Марка элемента	Арматурные изделия / Арматура класса / А III / ГОСТ 5781-82 / ф12	Всего
2П I-4А IV т(П-2)	8,1	

Ст. инж	Киселева		
ГИП	Письман		
Гл. конс.	Шапиро		
Н. контр.	Письман		
Нач. отд.	Красавин		

ТП 902-5-36.86 КЖИ 52.00.00

Плита перекрытия 2П I-4А IV т а (П-2)

Стадия	Масса	Масштаб
Р	2400	—

Лист | Листов 1

ЦНИИЭП инженерного оборудования г. Москва

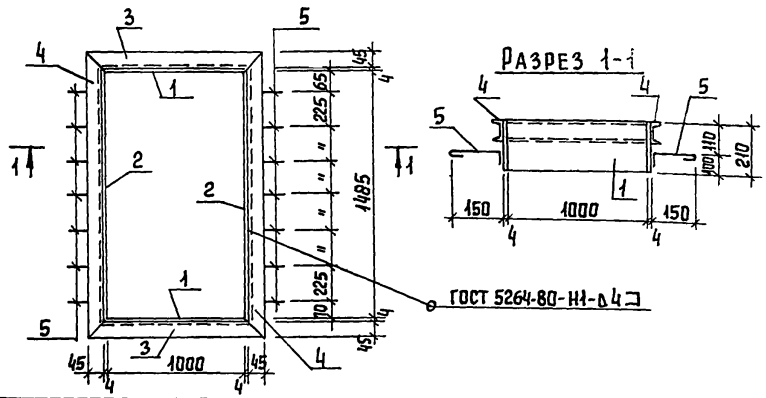

Формат	Зона	Поз.	Обозначение	Наименование	Кол.	Примеч.
				Детали		
Б4		1		Полоса $\frac{Б\text{-}2\ 4\times210\ ГОСТ\ 103\text{-}76}{Вст3кп2\text{-}I\ ГОСТ\ 535\text{-}79}$ ℓ=1008	2	6,5 кг
Б4		2		Полоса $\frac{Б\text{-}2\ 4\times210\ ГОСТ\ 103\text{-}76}{Вст3кп2\text{-}I\ ГОСТ\ 535\text{-}79}$ ℓ=1485	2	9,8 кг
Б4		3		Швеллер $\frac{10\ ГОСТ\ 8240\text{-}72^{*}}{Вст3кп2\text{-}I\ ГОСТ\ 535\text{-}79}$ ℓ=1100	2	9,5 кг
Б4		4		Швеллер $\frac{10\ ГОСТ\ 8240\text{-}72^{*}}{Вст3кп2\text{-}I\ ГОСТ\ 535\text{-}79}$ ℓ=1575	2	13,6 кг
Б4		5		А-I-6 ГОСТ 5781-82 ℓ=240	14	0,05 кг

Закладное изделие покрасить масляной краской за 2 раза по грунтовке (ГОСТ 695-77)

Привязан

Инв. №

Взам. инв. № | Подпись и дата | Инв. № подл.

Провер.	Зайцева		
Инж.	Ананьева		
Ст. инж.	Зайцева		
ГИП	Письман		
Гл. конст.	Шапиро		

ТП 902-5-36.86 КЖИ. 53.00.00

Изделие закладное РМ 5

Стадия	Масса	Масштаб
Р	19,5кг	1:20
Лист	Листов 1	

ЦНИИЭП

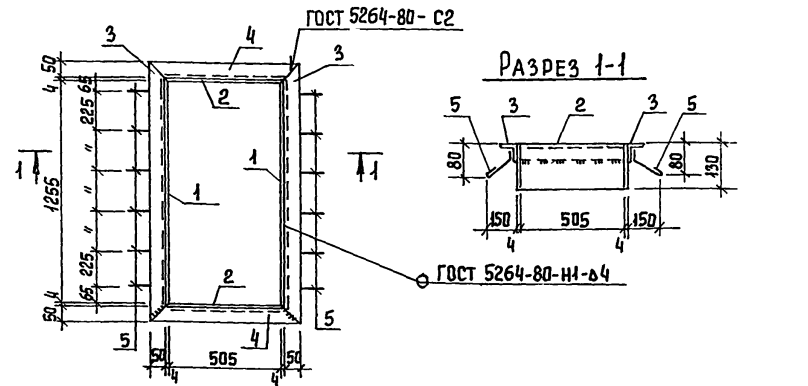

Формат	Зона	Поз.	Обозначение	Наименование	Кол.	Примеч.
				Детали		
Б4		1		Полоса $\frac{Б\text{-}\ 4\times130\ ГОСТ\ 103\text{-}76}{Вст3кп2\text{-}I\ ГОСТ\ 535\text{-}79}$ ℓ=1255	2	5,1 кг
Б4		2		Полоса $\frac{Б\text{-}2\ 4\times130\ ГОСТ\ 103\text{-}76}{Вст3кп2\text{-}I\ ГОСТ\ 535\text{-}79}$ ℓ=513	2	2,1 кг
Б4		3		Уголок $\frac{Б\text{-}50\times50\times5\ ГОСТ\ 8508\text{-}72^{*}}{Вст3кп2\text{-}I\ ГОСТ\ 535\text{-}79}$ ℓ=1363	2	5,1 кг
Б4		4		Уголок $\frac{Б\text{-}50\times50\times5\ ГОСТ\ 8509\text{-}72^{*}}{Вст3кп2\text{-}I\ ГОСТ\ 535\text{-}79}$ ℓ=613	2	2,3 кг
Б4		5		А-I-6 ГОСТ 5781-82 ℓ=240	12	0,05 кг

Закладное изделие покрасить масляной краской (ГОСТ 695-77) за 2 раза по грунтовке ПФ-020

Привязан

Инв. №

Взам. инв. № | Подпись и дата | Инв. № подл.

Провер.	Зайцева		
Инж.	Ананьева		
Ст. инж.	Зайцева		
ГИП	Письман		
Гл. конст.	Шапиро		

ТП 902-5-36.86 КЖИ 54.00.00

Изделие закладное РМ 6

Стадия	Масса	Масштаб
Р	29,8	1:20
Лист	Листов 1	

ЦНИИЭП инженерного оборудования

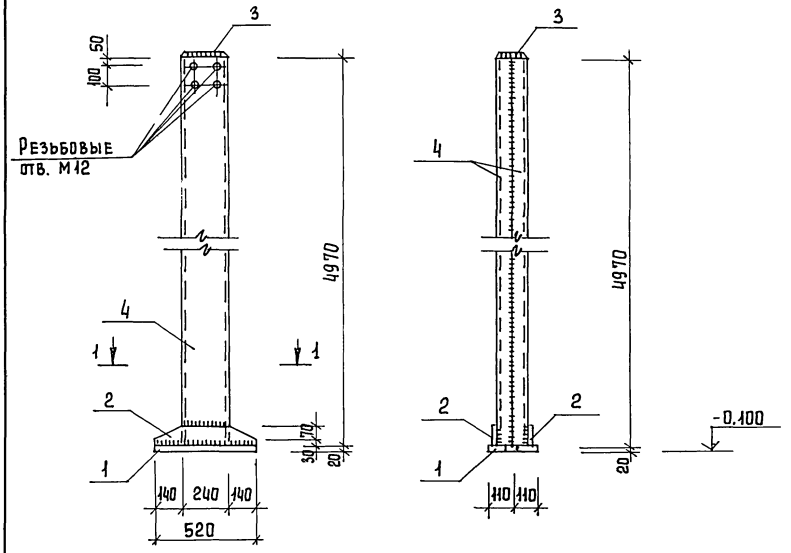

1 – 1

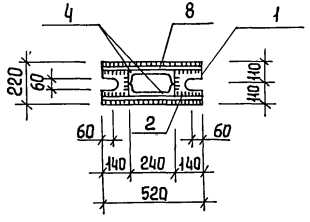

Формат	Зона	Поз.	Обозначение	Наименование	Кол.	Примеч.
				Детали		
			ТП. КЖИ	Лист 20×220 ГОСТ 19903-74 Вст3кп2 ГОСТ 535-79 ℓ=520	1	18,0
				Лист 8×100 ГОСТ 19903-74 Вст3кп2 ГОСТ 535-79 ℓ=520	2	3,3
				Лист 8×170 ГОСТ 19903-74 Вст3кп2 ГОСТ 535-79 ℓ=230	1	2,5
				Швеллер 24 ГОСТ 8240-72 Вст3кп2-II ГОСТ 535-79		
				ℓ=4970	2	119.28

Привязан			
Инв. №			
Рук. гр	Шмыков		
ГИП	Письман		
Гл. конст	Шапиро		
Н. контр.	Письман		
Нач. отд.	Красавин		

ТП 902-5-36.86 КЖИ 55.00.00

Стойка фахверка СФ 1а

Стадия	Масса	Масштаб
Р	266,3	1:20
Лист	Листов	

ЦНИИЭП инженерного оборудования г. Москва

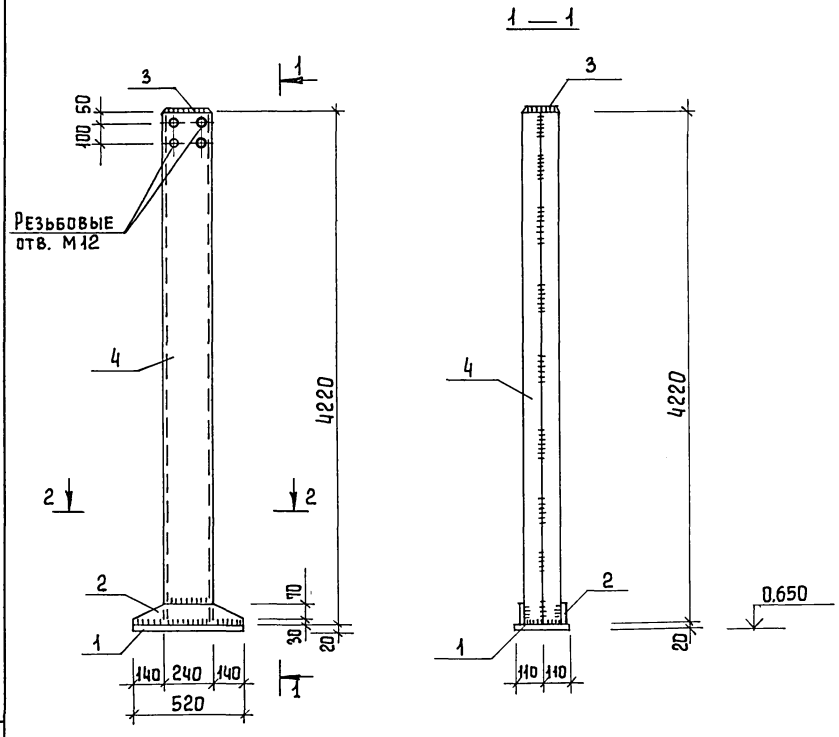

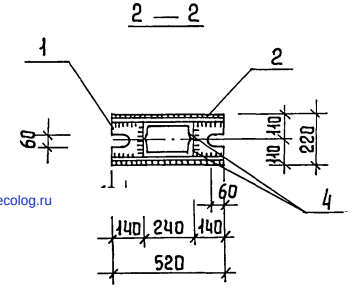

Формат	Зона	Поз.	Обозначение	Наименование	Кол.	Примеч.
				Детали		
		1		Лист 20×220 ГОСТ 19903-74 Вст3кп2 ГОСТ 535-79 ℓ=520	1	18,0
		2		Лист 8×100 ГОСТ 19903-74 Вст3кп2 ГОСТ 535-79 ℓ=520	2	3,3
		3		Лист 8×170 ГОСТ 19903-74 Вст3кп2 ГОСТ 535-79 ℓ=230	1	2,5
		4		Швеллер 24 ГОСТ 8240-72 Вст3кп2-II ГОСТ 535-79		
				ℓ=4240	2	101,76

Привязан	Инж.	Базанов	
	Рук. гр.	Шмыков	
	ГИП	Письман	
	Гл. конст	Шапиро	
	Н. контр	Письман	
Инв. №	Нач. отд.	Красавин	

Т.п. 902-5-36.86 КЖИ 56.00.00

Стойка фахверка СФ-1δ

Стадия	Масса	Масштаб
Р	128,9	1:50
Лист	Листов	

ЦНИИЭП инженерного оборудования. г. Москва

gost.e-ecolog.ru