ТИПОВОЙ ПРОЕКТ
903-1-244.87

КОТЕЛЬНАЯ С 4 КОТЛАМИ ДЕ-10-14 ГМ СИСТЕМА ТЕПЛОСНАБЖЕНИЯ ЗАКРЫТАЯ. ТОПЛИВО - ГАЗ, РЕЗЕРВ - МАЗУТ. ЗДАНИЕ ИЗ ЛЕГКИХ МЕТАЛЛИЧЕСКИХ КОНСТРУКЦИЙ С УТЕПЛИТЕЛЕМ ИЗ МИНЕРАЛОВАТНЫХ ПЛИТ

АЛЬБОМ 8

СТРОИТЕЛЬНЫЕ ИЗДЕЛИЯ

22191-06
Цена 1-41

gost.e-ecolog.ru

ЦЕНТРАЛЬНЫЙ ИНСТИТУТ ТИПОВОГО ПРОЕКТИРОВАНИЯ
ГОССТРОЯ СССР

Москва А-445 Смольная ул 22

Сдано в печать IV 1988 года

Заказ № 4976 Тираж 670 экз

ТИПОВОЙ ПРОЕКТ
903-1-244.87

КОТЕЛЬНАЯ С 4 КОТЛАМИ ДЕ-10-14 ГМ СИСТЕМА ТЕПЛОСНАБЖЕНИЯ ЗАКРЫТАЯ. ТОПЛИВО - ГАЗ, РЕЗЕРВ - МАЗУТ. ЗДАНИЕ ИЗ ЛЕГКИХ МЕТАЛЛИЧЕСКИХ КОНСТРУКЦИЙ С УТЕПЛИТЕЛЕМ ИЗ МИНЕРАЛОВАТНЫХ ПЛИТ

АЛЬБОМ 8

СТРОИТЕЛЬНЫЕ ИЗДЕЛИЯ

РАЗРАБОТАН:
Проектным институтом N2

Главный инженер института — Илюхин В.П.
Главный инженер проекта — Любавин О.Г.

УТВЕРЖДЕН:
Госстроем СССР протокол от 17.04.87 N-А4-43

Содержание

Обозначение	Наименование	Стр.
ТП-903-1-244.87		
КЖ.И.ТУ	Технические условия на изготовление арматурных и закладных изделий	3
КЖ.И.1.0СБ	Надоконный ригель (РН-6-3а; РН-6-3б; РН-6-3в; РН-6-1а; РН-8-3а; РН-8-3б.) Сборочный чертеж	4
КЖ.И.1.0	Надоконный ригель (РН-6-3а; РН-6-3б; РН-6-3в; РН-6-1а; РН-8-3а; РН-8-3б).	5
КЖ.И.2.0	Надоконный ригель РН-8-1а	6
КЖ.И.3.0	Надоконный ригель РН-6-3г	7
КЖ.И.4.0	Фасонный элемент Д7а	8
КЖ.И.5.0	Панель рядовая 1ПТС 120.1000.110. СО.7-16	8
КЖ.И.6.0	Панель рядовая (1ПТС 638.1000.110.СО.7-1; 1ПТС 581.1000.110.СО.7-2)	9
КЖ.И.7.0	Панель рядовая (1ПТС.718.1000.110.СО.7-3; 1ПТС.718.1000.110.СО.7-4; 1ПТС-718.1000.110.СО.7-5; 1ПТС.718.1000.110.СО.7-6)	10
КЖ.И.8.0	Панель рядовая (1ПТС.718.1000.130.СО.7-7; 1ПТС.538.1000.130.СО-7-8)	11
КЖ И 90	Панель рядовая (1ПТС. 718.1000.110. СО.7-9; 1ПТС. 718.1000. 110. СО.7-10; 1ПТС. 718.1000. 110.СО.7-11; 1ПТС. 718.1000. 110.СО.7-12; 1ПТС. 718.1000.110.СО. 7-13)	12
КЖ И 100	Панель рядовая (1ПТС. 718.1000.130.СО.7-14; 1ПТС. 718.1000.130.СО. 7-15)	13
КЖ И 110	Панель рядовая (1ПТС.718.1000.130.СО.7-17; 1ПТС. 718.1000. 130.СО. 7-18)	14

Обозначение	Наименование	Стр.
КЖ.И.12.0	Панель рядовая (1ПТС 718.1000.130.СО.7-16; 1ПТС 718.1000.130.СО 7-20)	15
КЖ.И.13.0	Фундаментная балка (ФБ-6-46а; ФБ-6-47а; ФБ6-48а)	16
КЖ.И.14.0	Фундаментная балка (ФБ-6-12а; ФБ-6-29а)	16
КЖ.И.15.0	Лоток ЛУ 10-8-1	17
КЖ.И.16.0	Лоток Л 10-3-1	17
КЖ.И.17.0	Лоток Л 10д-3-1	18
КЖ.И.18.0	Лоток Л 29д-3-1	18
КЖ.И.19.0	Лоток Л 15-5-1	19
КЖ.И.20.0	Лоток Л4-8-1	19
КЖ.И.21.0	Перемычка 1ПБ 21-8а; 5ПБ 21-27а)	20
КЖ.И.22.0	Опора ОП-1	20
КЖ.И.23.0	Изделие закладное МН1	21
КЖ.И.24.0	Изделие закладное МН2	21
КЖ.И.25.0	Изделие закладное МН3	22
КЖ.И.26.0	Изделие закладное МН4	22
КЖ.И.27.0	Каркас плоский КР1	23
КЖ.И. 28.0	Каркас плоский (КР2; КР3)	23
КЖ.И. 29.0	Изделие закладное МН5	24
КЖ.И.30.0	Каркас плоский КР4	24
КЖ.И.31.0	Решетка Р1а	25
КЖ.И.32.0	Решетка Р1	25
КЖ.И.33.0	Рама металлическая РМ1	26
КЖ.И.34.0	Рама металлическая РМ2	26
КЖ.И.35.0	Щит (Щ1; Щ3; Щ4)	27
КЖ.И.36.0	Щит Щ2	28
КЖ.И.37.0	Щит Щ5	28

Содержание

Обозначение	Наименование	Стр.
ТП 903-1-244.87 КЖС.И. 38.0	Панель стеновая (ПС30.18.2.5-6А.53В; ПС30.18.2.5-6А.53А; ПС30.18.3.5-6А.53А; ПС30.12.2.0-6А-53А)	29
КЖС.И. 39.0	Панель стеновая (2ПС11.3.18.2.5-А.72А; 2ПС20.12.2.0-А.73А; 2ПС18.18.2.5-А.73А; 2ПС15.12.2.0-А.58А; 2ПС15.18.2.5-А.58А; 2ПС8.12.2.0-А.72А)	30
КЖС.И. 40.0 СБ	Панель стеновая (ПС60.18.2.5-2А.41Б; ПС60.18.2.5-2А.41В; ПС60.18.2.5-2А41Г; ПС60.18.2.5-2А.41Д; ПС60.18.2.5-2А41Е; ПС65.5.18.2.5-2А-1.41А; ПС66.5.18.3.5-6А1.41А) ПС65.5.18.2.5-2А-2.41А; ПС66.5.18.3.5-6А-2.41А Сборочный чертеж	31
КЖС.И. 40.0	Панель стеновая (ПС60.18.2.5-2А.41Б; ПС60.18.2.5-2А.41В; ПС60.18.2.5-2А.41Г; ПС60.18.2.5-2А-41Д; ПС60.18.2.5-2А-41Е; ПС65.5.18.2.5-2А-1.41А; ПС66.5-18-3.5-6А-1.41А; ПС65.5.18.2.5-2А-2.41А; ПС66.5.18-3.5-6А-2.41А)	31
КЖС.И. 41.0	Панель стеновая ПС60.18.2.5-2А-41А	32
КЖС.И. 42.0	Ведомость расхода стали на закладные изделия	32
КЖС.И. 43.0	Изделие закладное (МН6; МН7)	33
КЖС.И. 44.0	Сетка арматурная (С1; С2; С3)	33
КЖС.И. 45.0	Петля П1	34
КЖС.И. 46.0	Рама металлическая РМ3	34
КЖС.И. 47.0	Щит деревянный ЩД1	35
КЖС.И. 48.0	Щит деревянный ЩД2	35

1. Материал прокатa см. на листах.

2. Материал арматурной стали:
для класса AI - марка ВСт3кп2 по ГОСТ 5781-82,
для класса AIII - марка 25Г2С по ГОСТ 5781-82.

3. Арматурные сетки выполнять при помощи контактной точечной сварки по ГОСТ 14098-85.

4. Сварку стержней сеток производить во всех пересечениях двух крайних рядов, в остальной зоне допускаются несваренные пересечения в количестве не более 2х на 1м².

5. Электроды приняты типа Э42 по ГОСТ 9467-75.

6. Сварку производить в соответствии с ГОСТ 14098-85, ГОСТ 5264-80.

7. Арматурные, закладные и соединительные изделия должны отвечать требованиям ГОСТ 10922-75.

8. Закладные и соединительные изделия защитить антикоррозионным покрытием из эмали ПФ115 3К 2 раза ГОСТ 6465-76 по грунту ГФ-021 ГОСТ 25129-82, в стеновых панелях горячим оцинкованием, толщина цинкового покрытия 60 мкм, по СНиП 2.03.11-85.

Инв. № подл. | Подпись и дата | Взам. инв. №

Привязан:

Инв. №

Нач. отд.	Бурзин		ТП 903-1-244.87 КЖС.И. ТУ		
Н. контр.	Конева				
Гл. спец.	Конева				
Рук. гр.	Глебкова		Технические условия на изготовление арматурных и закладных изделий.	Стадия: Р	Лист:	Листов: 1
Ст. инж.	Александро					
Инж.	Ихнов-кий			Проектный институт №2		
Провер.	Прядухина					

Копировал: 22191-06 4 Формат

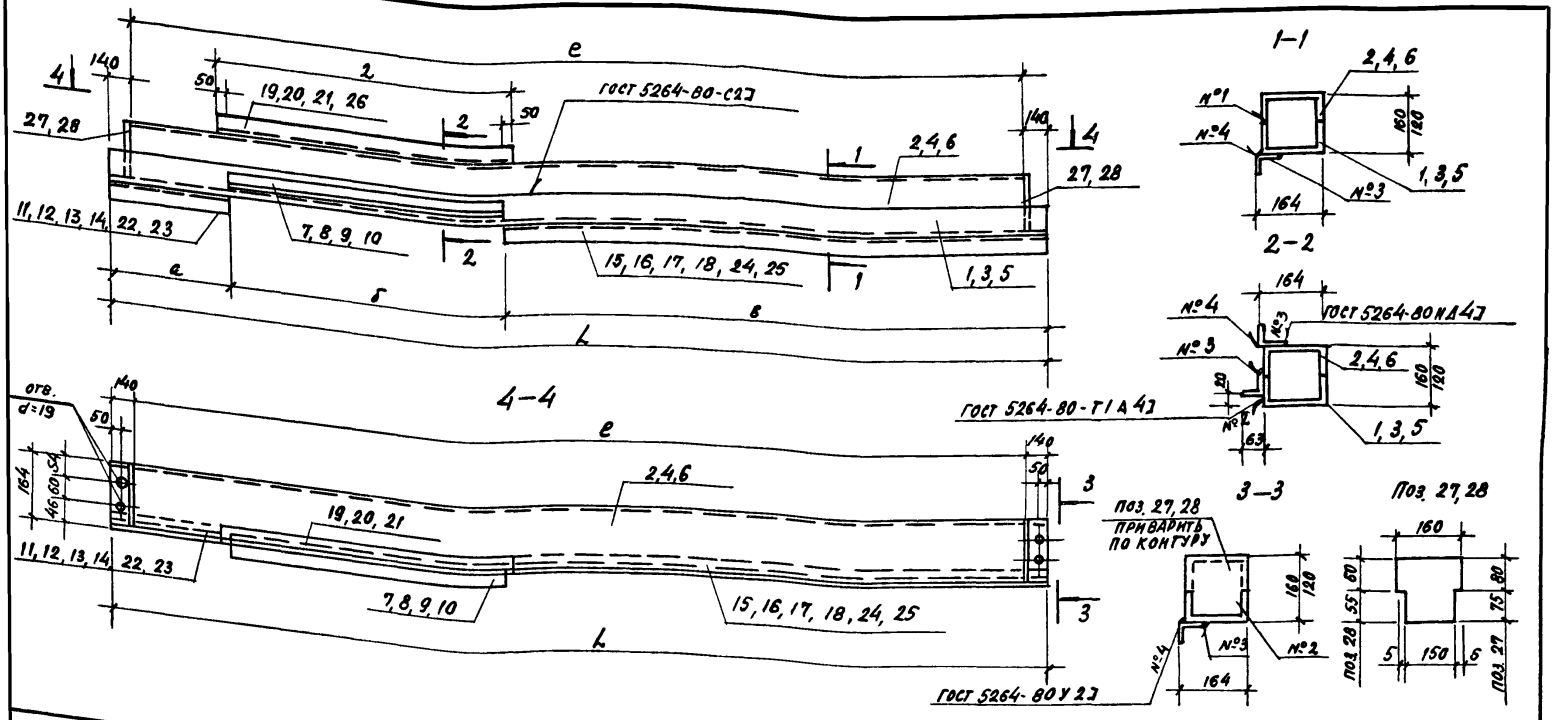

Обозначение	Марка	Размеры L	e	a	б	в	г	Масса
ТП903-1-244.87 КЖ. И. 1.0	РН-6-3а	5960	5680	3480	1740	740	1840	162,21
-01	РН-6-3б	5960	5680	750	1740	3470	1840	162,23
-02	РН-6-3в	5960	5680	500	3070	2390	3170	166,47
-03	РН-6-1а	5960	5680	430	900	4630	1000	117,36
-04	РН-8-3а	6210	5930	1250	1520	3440	1620	168,28
-05	РН-8-3б	6210	5930	1310	3070	1830	3170	173,12

Привязан:

Инв. №

Нач. отд.	Бурзин	
Н. контр.	Конева	
Гл. кон.	Конева	
Рук. гр.	Глебкова	
Ст. инж.	Потапова	
Исполн.	Пустовалова	
Провер.	Потапова	

ТП 903-1-244.87 КЖ. И. 1.0СБ

Надоконный ригель (РН-6-3а, РН-6-3б, РН-6-3в; РН-6-1а, РН-8-3а; РН-8-3б)

Сборочный чертеж

Стадия	Масса	Масштаб
Р	см. табл.	1:10

Лист | Листов 1

Проектный институт №2

Копировал 22191-06 5 формат

Формат	Зона	Поз.	Обозначение	Наименование	Кол. на исполнен. КЖ.М.1.0 —	01	02	03	04	05				Примеч.
				Документация										
			1.432.2-17.2 ПЗ	Пояснительная записка										
А3			ТП903-1-244.87 КЖ.М. 1.0 СБ	Сборочный чертеж										
				Детали										
				Швеллеры гнутые ГОСТ 8278-83										
БЧ		1	1.432.2-17.2РН.21-02	Гн.С 160×80×5 ℓ=5960	1	1	1							7.09 кг
БЧ		2	1.432.2-17.2РН 22-02	Гн.С 160×80×5 ℓ=5680	1	1	1							67.6 кг
БЧ		3	1.432.2-17.2РН 21	Гн.С 160×60×4 ℓ=5960				1						49.6 кг
БЧ		4	1.432.2-17.2РН 22	Гн.С 160×60×4 ℓ=5680				1						47.2 кг
БЧ		5	1.432.2-17.2 РН 21-05	Гн.С 160×80×5 ℓ=6210					1	1				73.9 кг
БЧ		6	1.432.2-17.2 РН 22-05	Гн.С 160×80×5 ℓ=5930					1	1				70.6 кг
				Уголок Б63×40×4 ГОСТ 8510-72 / Вст3кп2 ГОСТ 535-79										
БЧ		7	1.432.2-17.2РН.23-01	ℓ=1740	1	1								5.54 кг
БЧ		8	1.432.2-17.2 РН.23-01	ℓ=3070			1			1				9.8 кг
БЧ		9	1.432.2-17.2 РН 23-01	ℓ=900				1						2.86 кг
БЧ		10	1.432.2-17.2 РН 23-01	ℓ=1520					1					4.82 кг
				Уголок Б45×4 ГОСТ 8509-72 / Вст3кп2 ГОСТ 535-79										
БЧ		11	1.432.2-17.2РН.24	ℓ=3480	1									9.5 кг
БЧ		12	1.432.2-17.2РН.24	ℓ=750		1								2.04 кг
БЧ		13	1.432.2-17.2РН.24	ℓ=500			1							1.37 кг
БЧ		14	1.432.2-17.2РН.24	ℓ=430				1						1.17 кг
БЧ		15	1.432.2-17.2РН.24	ℓ=740	1									2.02 кг
БЧ		16	1.432.2-17.2РН.24	ℓ=3470		1								9.5 кг
БЧ		17	1.432.2-17.2 РН.24	ℓ=2390			1							6.5 кг
БЧ		18	1.432.2-17.2 РН.24	ℓ=4630				1						12.6 кг
БЧ		19	1.432.2-17.2РН.25	ℓ=1840	1	1								5.05 кг
БЧ		20	1.432.2-17.2 РН 25	ℓ=3170			1			1				8.7 кг
БЧ		21	1.432.2-17.2 РН 25	ℓ=1000				1						2.73 кг
БЧ		22	1.432.2-17.2 РН 24	ℓ=1250					1					3.43 кг
БЧ		23	1.432.2-17.2 РН 24	ℓ=1310						1				3.56 кг
БЧ		24	1.432.2-17.2 РН.24	ℓ=3440					1					9.5 кг
БЧ		25	1.432.2-17.2 РН.24	ℓ=1830						1				4.98 кг
БЧ		26	1.432.2-17.2 РН 25	ℓ=1620					1					4.43 кг
БЧ		27	1.432.2-17.2 РН.26-01	Анкер Б4×155 ГОСТ 19903-74 ℓ.160 / Вст3кп2 ГОСТ 14637-79	2	2	2		2	2				0.8 кг
БЧ		28	1.432.2-17.2 РН.26	Анкер Б4×115 ГОСТ 19903-74 ℓ.160 / Вст.3 кп2 ГОСТ 14637-79				2						0.6 кг

22191-05 6

Нач.отд.	Бурзин		ТП 903-1-244.87 КЖ.М. 1.0
Н.контр.	Конева		
Гл.конст.	Конева		Надоконный ригель (РН-6-3а РН-6-3б РН 6-3в, РН-6-1а РН-8-3а, РН-8-3б)
Ст.инж.	Потапова		Стадия: Р; Лист; Листов
Исполн.	Пустовалова		Проектный институт №2
Провер.	Потапова		

Привязан

Инв. №

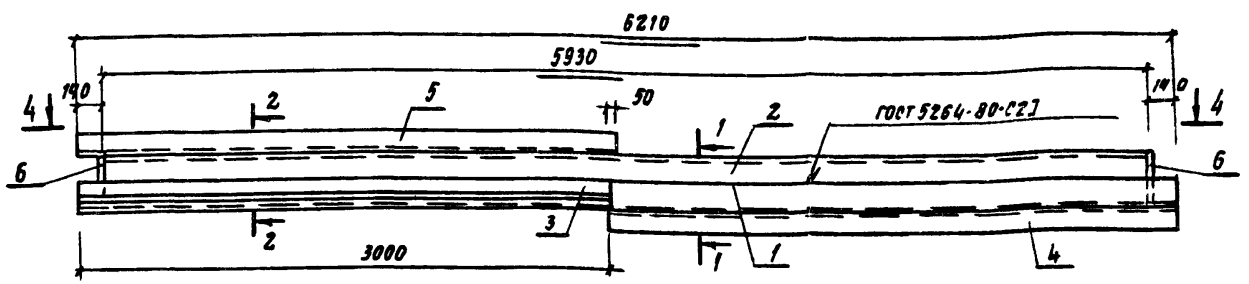

Формат	Зона	Поз.	Обозначение	Наименование	Кол.	Примеч.
				Документация		
			1.432.2-17.2 ПЗ	Пояснительная записка		
				Детали		
				Швеллеры гнутые ГОСТ 8278-75		
БЧ		1	1.432.2-17.2РН.21-03	Гн. С 160×60×4 ℓ=6210	1	51.7кг
БЧ		2	1.432.2-17.2РН.22-03	Гн. С 160×60×4 ℓ=5930	1	49.3кг
БЧ		3	1.432.2-17.2РН.23-01	Уголок Б63×40×4 ГОСТ 8510-72 / Вст3 кп2 ГОСТ 535-79 ℓ=3000	1	9.51кг
				Уголок Б 45×4 ГОСТ 8509-72 / Вст 3 кп 2 ГОСТ 535-79		
БЧ		4	1.432.2-17.2РН.24	ℓ=3000	1	8.19кг
БЧ		5	1.432.2-17.2РН.25	ℓ=3050	1	8.35кг
БЧ		6	1.432.2-17.2РН.26	Лист Б Ч×115 ГОСТ 19903-74 / Вст3 кп2 ГОСТ 14637-79 ℓ=160	2	0.58кг

Привязан

Инв. №

Нач. отд.	Бурзин	
Н. контр.	Конева	
Гл. конст.	Конева	
Рук. гр.	Глебова	
Ст. инж.	Потапова	
Исполн.	Хустовалова	
Провер.	Потапова	

ТП 903-1-244.87 -КЖ.И. 2.0

Надоконный ригель РН-8-1а

Стадия	Масса	Масштаб
Р	127.63	1:10
Лист	Листов 1	

Проектный институт №2

Копировал Ref-22191-06 7 Формат

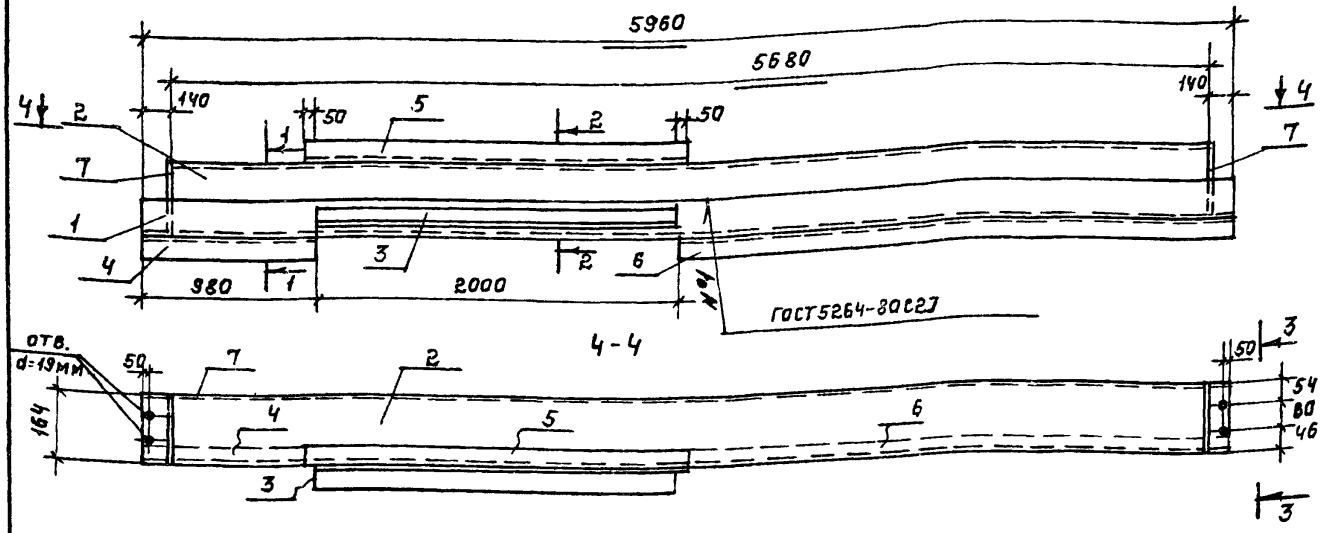

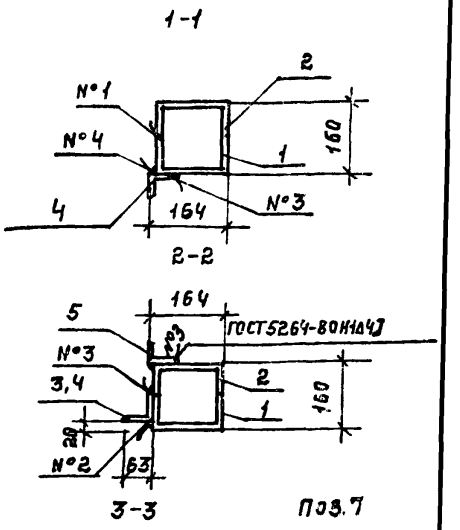

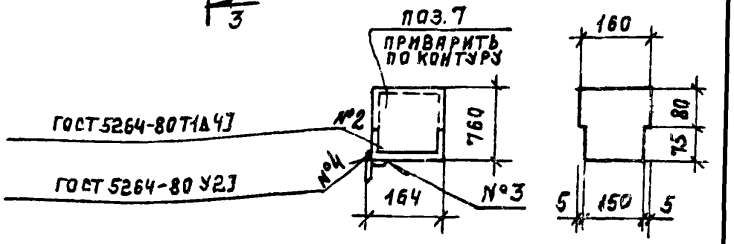

ФОРМАТ	ЗОНА	ПОЗ.	ОБОЗНАЧЕНИЕ	НАИМЕНОВАНИЕ	КОЛ.	ПРИМЕЧ.
				ДОКУМЕНТАЦИЯ		
			1.432.2-17.2 ПЗ	Пояснительная записка		
				ДЕТАЛИ		
				ШВЕЛЛЕРЫ ГНУТЫЕ ГОСТ8278-83		
Б4		1	1.432.2-17.2 РН.21-02	Гн.С160х80х5 ℓ=5960	1	70,9кг
Б4		2	1.432.2-17.2 РН.22-02	Гн.С160х80х5 ℓ=5680	1	67,6кг
				УГОЛОК Б63х40х4 ГОСТ 8510-72 / ВСТ3 КП2 ГОСТ 535-79		
Б4		3	1.432.2-17.2РН.23-01	ℓ=2000	1	6.34кг
				УГОЛОК Б45х4 ГОСТ 8509-72 / ВСТ.3 КП2 ГОСТ 535-79		
Б4		4	1.432.2-17.2РН.24	ℓ=980	1	2,68кг
Б4		5	1.432.2-17.2РН.24	ℓ=2100	1	5,73кг
Б4		6	1.432.2-17.2РН.25	ℓ=2980	1	8,14кг
Б4		7	1.432.2-17.2 РН 26-01	Лист Б4х155 ГОСТ19903-74 / ВСТ3 КП2 ГОСТ14637-79 ℓ=160	2	0,8кг

ПРИВЯЗАН:

ИНВ.№

НАЧ.ОТД.	БУРЗИН	
Н.КОНТР.	КОНЕВА	
ГЛ.КОНС.	КОНЕВА	
РУК.ГР.	ГЛЕБКОВА	
СТ.ИНЖ.	ПОТАПОВА	
ИСПОЛН.	ПУСТОВАЛОВА	
ПРОВЕР.	ПОТАПОВА	

ТП903-1-244.87 КЖ.И.3.0

НАДОКОННЫЙ РИГЕЛЬ РН-6-3г

СТАДИЯ	МАССА	МАСШТАБ
Р	163,0	1:10

ЛИСТ | ЛИСТОВ 1

ПРОЕКТНЫЙ ИНСТИТУТ №2

22191-06 8 КОПИРОВАЛ: Пелем. ФОРМАТ

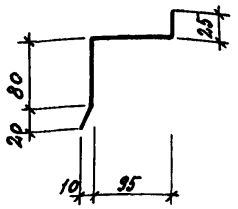

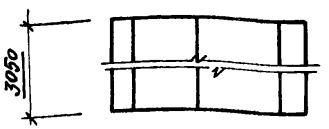

Длина развертки $L=3050$ мм.

Радиус гиба $R=2.5$.

ПРИВЯЗАН			
ИНВ. №			

Нач.отд.	Бурзин		
Н.контр.	Степанов		
Гл.конс.	Конева		
Рук.гр.	Глебкова		
Ст.инж.	Потапова		
Исполн.	Пустовалова		
Провер.	Потапова		

ТП 903-1-244.87 КЖ.И.4.0

Фасонный элемент Д7а

Стадия	Масса	Масштаб
Р	5,6	1:10
Лист	Листов 1	

Лист 6-ПН-1.0 Гост 19904-74* / 4-III-Н-10 кп Гост 16523-70*

ПРОЕКТНЫЙ ИНСТИТУТ №2

КОПИРОВАЛ: ФОРМАТ

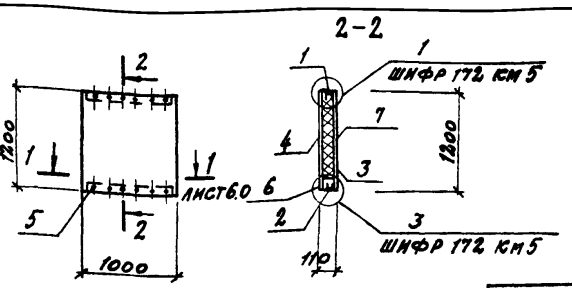

ПРИВЯЗАН			
ИНВ. №			

Формат	Зона	Поз.	Обозначение	Наименование	Кол.	Примеч.
				Документация		
			ШИФР 172 КМ5-00ПЗ	Пояснительная записка	X	
				Детали		
		1	ШИФР 172. КМ5	Тетива рядовая ТР-1 $l=950$	1	2,04 кг
		2	ШИФР 172. КМ5	ТР-2 $l=950$	1	2,62 кг
		3		Обшивка С15-1000-07 ТУ36-1928-76 $l=1200$	1	8.83 кг
		4		Обшивка С15-800-07 ТУ36-1928-76 $l=1200$	1	7.8 кг
				Стандартные изделия		
		5		Винт В6×14 ТУ36-2142-78	24	0.0062 кг
				Материалы		
		6		Фанера клееная 40×5 Гост 3916-69 ФСФ $l=950$	2	0.133 кг
		7		Плиты из минеральной ваты Гост 9573-83 П 175 $\delta=40$ мм $\gamma=150$ кг/м³ м³	0,1	15,0 кг
		8		Пленка полиэтиленовая Гост 10354-82 полотно 0,1×2260 ТМ м²	2,76	0,5 кг

Нач.отд.	Бурзин		
Н.контр.	Степанов		
Гл.конст.	Конева		
Рук.гр.	Глебкова		
Ст.инж.	Потапова		
Исполн.	Пустовалова		
Провер.	Потапова		

ТП 903-1-244.87 КЖ.И.50

Панель рядовая 1ПТС 12.0.1000.110.С0.7-16

Стадия	Масса	Масштаб
Р	37.2	1:50
Лист	Листов 1	

ПРОЕКТНЫЙ ИНСТИТУТ №2

ВЗАМЕН ИНВ.№ | ПОДПИСЬ И ДАТА | ИНВ.№ ПОДЛ.

КОПИРОВАЛ: Сел 22191-06 9 ФОРМАТ

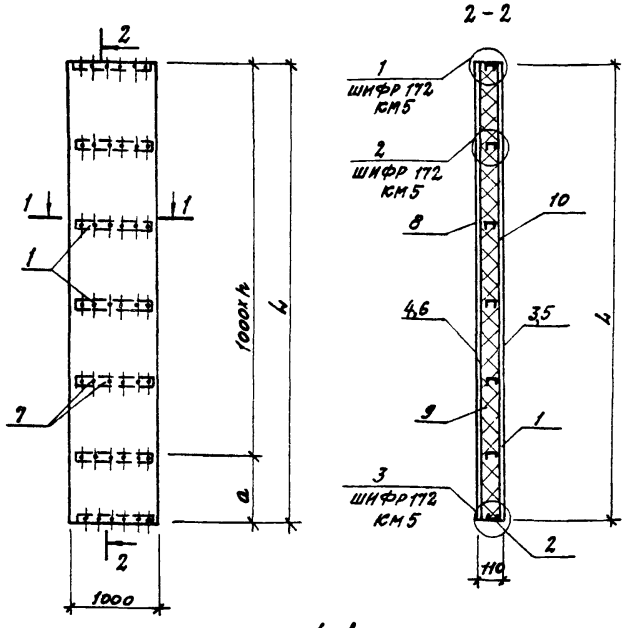

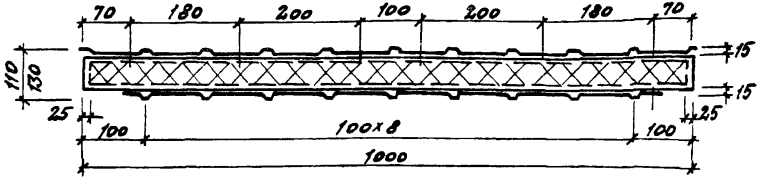

Формат	Зона	Поз.	Обозначение	Наименование	Кол. на изд. КЖ.И-6.0 —	Кол. на изд. КЖ.И-6.0 01	Примеч.
				Документация			
			ШИФР 172. КМ.5-ООПЗ	Пояснительная записка			
				Детали			
		1	ШИФР 172. КМ5	Тетива рядовая ТР-1 ℓ=950	7	6	2.04 кг
		2	ШИФР 172. КМ5	Тетива рядовая ТР-2 ℓ=950	1	1	2.62 кг
		3		Обшивка С15-1000-07 ТУ36-1928-76 ℓ=6380	1		47.0 кг
		4		Обшивка С15-800-07 ТУ36-1928-76 ℓ=6380	1		41.5 кг
		5		Обшивка С15-1000-07 ТУ36-1928-76 ℓ=5810		1	43.0 кг
		6		Обшивка С15-800-07 ТУ36-1928-76 ℓ=5810		1	38.0 кг
				Стандартные изделия			
		7		Винт В6х14 ГУ36-2142-78	96	84	0.0062 кг
				Материалы			
		8		Фанера клеевая ФСФ 4х5 ГОСТ 3916-69 ℓ=950	8	7	0.133 кг
		9		Плиты из минеральной ваты ГОСТ 9573-82 ПТ15 δ=40мм γ=150 кг/м³ м³	0.51	0.47	77.0 / 71.0 кг
		10		Пленка полиэтиленовая ТС полотно О 100х2250 м² ГОСТ 10354-82	14.4	13.2	2.63 / 2.41 кг

Обозначение	Марка	Размеры L	Размеры a	Размеры n	Масса кг
ТП 903-1-244.87 КЖ.И.6.0	1ПТС 638.1000.110-С07-1	6380	380	6	186.69
-01	1ПТС 581.1000.110-С07-2	5810	810	5	170.8

Привязан

Инв. №

Нач. отд.	Бурзин	
Н. контр.	Степанов	
Гл. конс.	Конева	
Рук. гр.	Глебкова	
Ст. инж.	Потапова	
Исполн.	Пустовалова	
Провер.	Потапова	

ТП 903-1-244.87 КЖ.И.6.0

Панель рядовая (1ПТС 638.1000.110.С07-1; 1ПТС 581.1000.110.С07-2)

Стадия	Масса	Масштаб
Р	См. табл.	1:50

Лист | Листов 1

Проектный институт № 2

Копировал: 22191-06 10 формат

Рис. 1

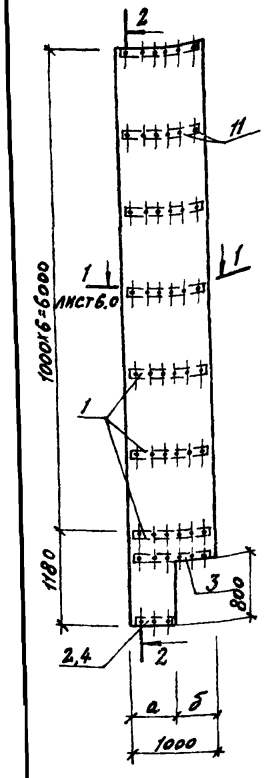

Рис. 2

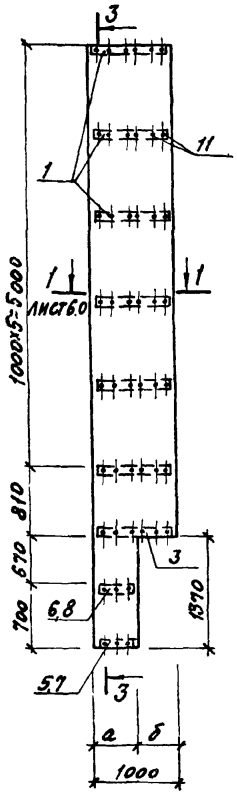

2-2 3-3

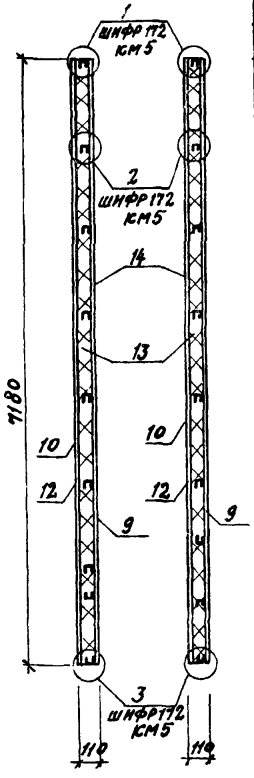

Формат	Зона	Поз.	Обозначение	Наименование	Кол. на исполнение КЖ.И. 7.0 —	01	02	03	Примеч.
				Документация					
			Шифр 172.КМ5-ОПЗ	Пояснительная записка	X	X	X	X	
				Детали					
		1	Шифр 172. КМ5	Тетива рядовая ТР-1 ℓ=950	7	7	6	6	2,04кг
		2	Шифр 172. КМ5	ТД-2 ℓ=450	1				1,24кг
		3	Шифр 172. КМ5	ТР-2 ℓ=950	1	1	1	1	2,62кг
		4	Шифр 172. КМ5	ТР-2 ℓ=720		1			1,55кг
		5	Шифр 172. КМ5	ТД-2 ℓ=470			1		1,29кг
		6	Шифр 172. КМ5	ТД-1 ℓ=470			1		1,00кг
		7	Шифр 172. КМ5	ТД-2 ℓ=280				1	0,77кг
		8	Шифр 172. КМ5	ТД-1 ℓ=280				1	0,6 кг
		9		Обшивка С15-1000-07 ТУ36-1928-76 ℓ=7180	1	1	1	1	53,13кг
		10		Обшивка С15-800-07 ТУ36-1928-76 ℓ=7180	1	1	1	1	46,67кг
				Стандартные изделия					
		11		Винт В6х14 ТУ36-2142-78	102	102	96	96	0,0062кг
				Материалы					
		12		Фанера клеевая 40х5 ГОСТ 3916-69 ФСФ ℓ=950	8	8	8	8	0,133
		13		Плиты из минеральной ваты ГОСТ 9573-82 П175 δ=40мм ρ^{*}=150 кг/м³ м³	0,54	0,56	0,52	0,5	810/840 780/750мм
		14		Пленка полиэтиленовая ТС полотно 0,1х2260 ГОСТ 10354-82 м²	17,3	17,3	17,3	17,3	3,16кг

Привязан

Инв. №

Обозначение	Марка	Размеры а	б		Рис.	Масса кг
ТП 903-1-244.87 КЖ.И. 7.0	1ПТС 718.1000.110-С07-3	500	500		Рис.1	203,79
-01	1ПТС 718.1000.110-С07-4	770	230		Рис.1	207,10
-02	1ПТС 718.1000.110-С07-5	520	480		Рис.2	199,77
-03	1ПТС 718.1000.110-С07-6	330	670		Рис.2	195,85

Нач.отд.	Бурзин	
Н.контр.	Степанов	
Гл.конст.	Комева	
Рук.гр.	Глебкова	
Ст.инж.	Потапова	
Исполн.	Пустовалова	
Провер.	Потапова	

ТП 903-1-244.87 КЖ.И. 7.0

Панель рядовая (1ПТС 718.1000.110-С07-3 1ПТС 718.1000.110-С07-4 1ПТС 718.1000.110-С07-5 1ПТС 718.1000.110-С07-6)

Стадия	Масса	Масштаб
Р	См.табл.	1:50
Лист	Листов 1	

Проектный институт г.2

Копировал: 22191-06 11 формат

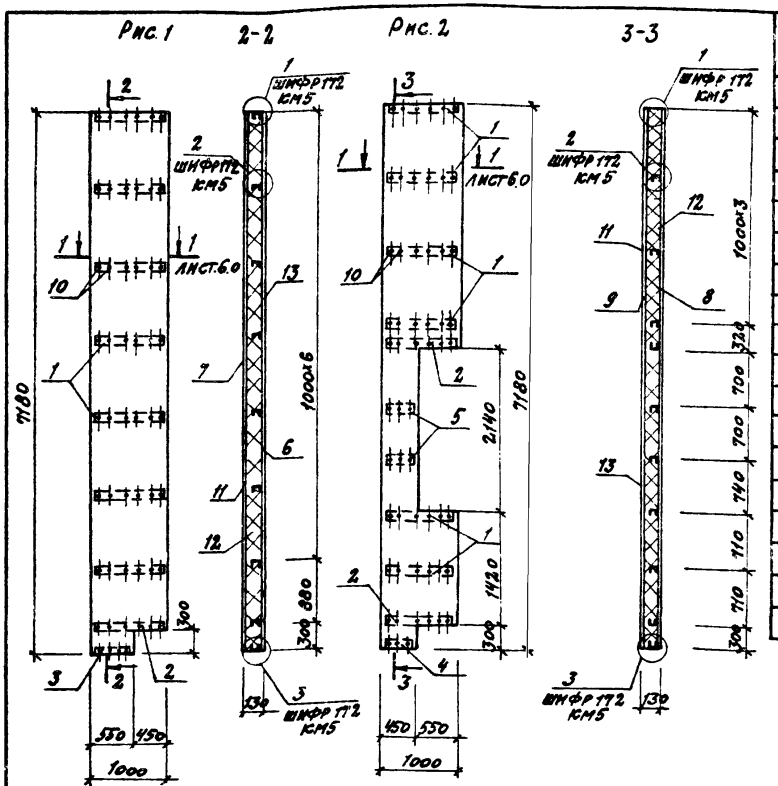

Формат	Зона	Поз.	Обозначение	Наименование	Кол. на исполн. кж.и. 8.0 —	01	Примеч. вес, кг
				Документация			
			ШИФР 172, КМ5-00ПЗ	Пояснительная записка			
				Детали			
		1	ШИФР 172. КМ5	Тетива рядовая ТР-3 ℓ=950	7	6	2,31 кг
		2	ШИФР 172. КМ5	ТР-4 ℓ=950	1	2	2,91 кг
		3	ШИФР 172. КМ5	ТР-4 ℓ=500	1		1.53 кг
		4	ШИФР 172. КМ5	ТД-4 ℓ=400		1	1,23 кг
		5	ШИФР 172. КМ5	ТД-3 ℓ=400		2	0.98 кг
		6		ОБШИВКА С15-1000-07 ТУ36-1928-76 ℓ=7180	1		53.13 кг
		7		ОБШИВКА С15-800-07 ТУ36-1928-76 ℓ=7180	1		46.67 кг
		8		ОБШИВКА С15-1000-07 ТУ36-1928-76 ℓ=7180		1	43.21 кг
		9		ОБШИВКА С15-800-07 ТУ36-1928-76 ℓ=7180		1	37.95 кг
				Стандартные изделия			
		10		Винт В6×14 ТУ36-2142-78	104	114	0.0062 кг
				Материалы			
		11		Фанера клееная ФСФ 40×5 ГОСТ 3916-69 ℓ=950	8	7	0.133 кг
		12		Плиты из минеральной ваты ГОСТ 9573-82 П 175 δ=50мм ρ=125 кг/м³ м³	0.71	0.58	88.8 / 78.0
		13		Пленка полиэтиленовая ТС полотно 0.100×2260 ГОСТ 10354-82 м²	18.4	12.04	2.93 / 22 кг

Обозначение	Марка	Рис.	Масса кг
ТП 903-1-244.87 КЖ.И.8.0	1ПТС 718.1000.130-С0.7-7	Рис.1	213.85
-01	1ПТС 718.1000.130-С0.7-8	Рис.2	180.87

Нач. отд.	Бурзин	
Н. контр.	Степанов	
Гл. конст.	Конева	
Рук. гр.	Глебкова	
Ст. инж.	Потапова	
Исполн.	Пустовалова	
Провер.	Потапова	

ПРИВЯЗАН

ИНВ. №

ТП 903-1-244.87 КЖ.И. 8.0

Панель рядовая (1ПТС 718.1000.130 С0.7-7 1ПТС 718.1000.130-С0.7-8)

Стадия	Масса	Масштаб
Р	См.табл.	1:50
Лист	Листов 1	

ПРОЕКТНЫЙ ИНСТИТУТ №2

КОПИРОВАЛ: 22191-06 12 ФОРМАТ

Рис. 1

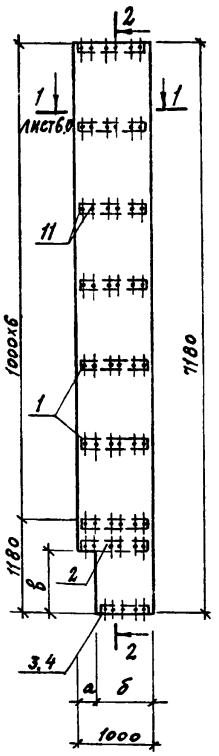

Рис. 2

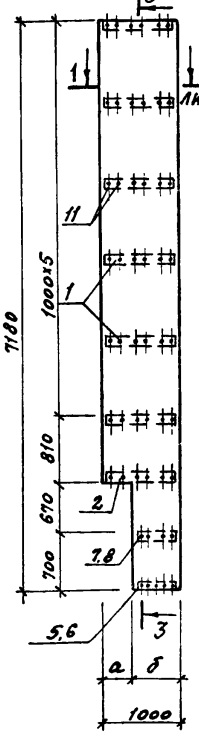

2-2 3-3

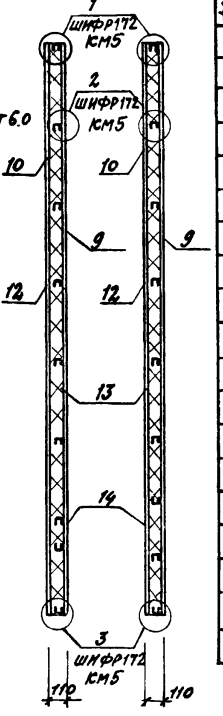

Формат	Зона	Поз.	Обозначение	Наименование	Кол. на испол. К.Ж. И 9.0 —	01	02	03	04	Примеч.
				Документация						
			Шифр 172 КМ5-ООПЗ	Пояснительная записка						
				Детали						
		1	Шифр 172. КМ5	Тетива рядовая ТР-1 ℓ=950	7	7	7	6	6	2.04 кг
		2	Шифр 172. КМ5	ТР-2 ℓ=950	1	1	1	1	1	2.62 кг
		3	Шифр 172. КМ5	ТР-2 ℓ=710	1					1.96 кг
		4	Шифр 172. КМ5	ТД-2 ℓ=440		1	1			1.21 кг
		5	Шифр 172. КМ5	ТД-2 ℓ=360				1		0.99 кг
		6	Шифр 172. КМ5	ТР-2 ℓ=550					1	1.52 кг
		7	Шифр 172. КМ5	ТД-1 ℓ=360				1		0.99 кг
		8	Шифр 172. КМ5	ТР-1 ℓ=550					1	1.18 кг
		9		Обшивка С15-1000-07 ТУ36-1928-76 ℓ=7180	1	1	1	1	1	53.13 кг
		10		Обшивка С15-800-07 ТУ36-1928-76 ℓ=7180	1	1	1	1	1	46.67 кг
				Стандартные изделия						
		11		Винт В6×14 ТУ36-2142-78	104	102	102	102	104	0.0062 кг
				Материалы						
		12		Фанера клеёная ФСФ 4ов5 ГОСТ 3916-69 ℓ=950	8	8	8	8	8	0.133 кг
		13		Плиты из минеральной ваты П175 δ=40мм ρ=150 кг/м³ ГОСТ 9573-82	0.56	0.54	0.55	0.51	0.51	84 81 83 77 80 м²
		14		Пленка полиэтиленовая ТС полотно О.100-2260 м² ГОСТ 10354-82	17.3	17.3	17.3	17.3	17.3	3.16 кг

Привязан

Инв. №

Обозначение	Марка	Размеры а	б	в	Рис.	Масса кг
ТП 903-1-244.87 К.Ж. И 9.0	1ПТС 718.1000.110-С0.7-9	240	760	800	Рис.1	207.56
-01	1ПТС 718.1000.110-С0.7-10	510	490	800	Рис.1	203.73
-02	1ПТС 718.1000.110-С0.7-11	520	480	600	Рис.1	205.73
-03	1ПТС 718.1000.110-С0.7-12	590	410	—	Рис.2	198.51
-04	1ПТС 718.1000.110-С0.7-13	400	600	—	Рис.2	202.23

Нач. отд.	Бурмин	
Н. контр.	Степанов	
Гл. конст.	Конева	
Рук. гр.	Глебкова	
Ст. инж.	Потапова	
Исполн.	Путовалова	
Провер.	Потапова	

ТП 903-1-244.87 К.Ж. И. 9.0

Панель рядовая (1ПТС 718.1000.110-С0.7-9 1ПТС 718.1000.110-С0.7-10 1ПТС 718.1000.110-С0.7-11 1ПТС 718.1000.110 С0.7-12 1ПТС 718.1000.110 С0.7-13)

Стадия	Масса	Масштаб
Р	См. табл.	1:50
Лист	Листов 1	

Проектный институт №2

Копировал: Сид 22191-06 13 формат

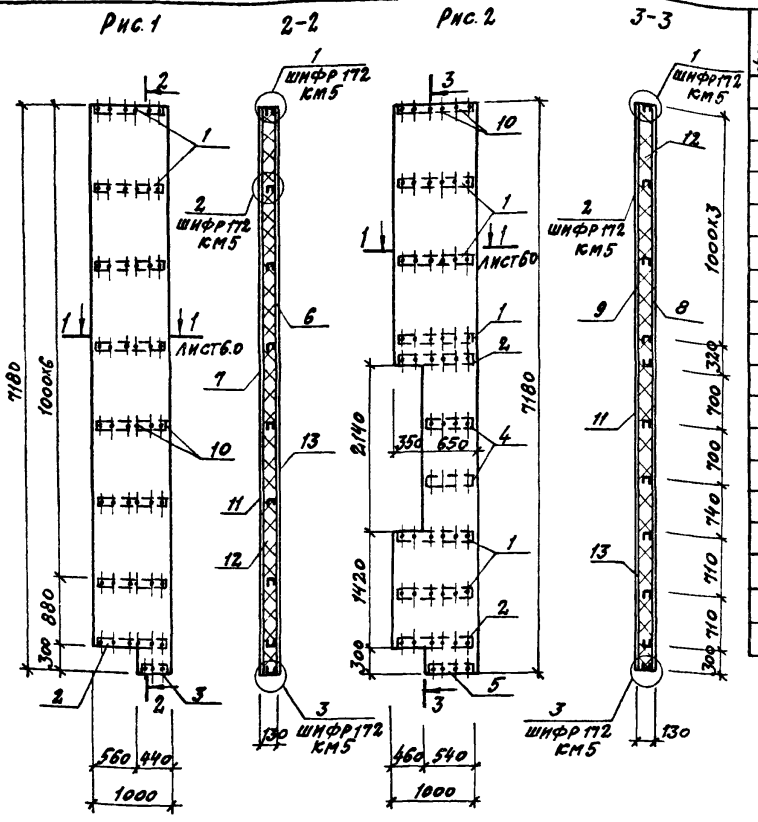

Формат	Зона	Поз.	Обозначение	Наименование	Кол. на исполн. КЖ. И. 10.0 —	01		Примеч.
				Документация				
			ШИФР 172 КМ5-00П3	Пояснительная записка				
				Детали				
		1	ШИФР 172. КМ5	Тетива рядовая ТР-3 ℓ=950	7	6		2.31кг
		2	ШИФР 172. КМ5	ТР-4 ℓ=950	1	2		2.91кг
		3	ШИФР 172. КМ5	ТД-4 ℓ=390	1			1.20кг
		4	ШИФР 172. КМ5	ТР-3 ℓ=600		2		1.46кг
		5	ШИФР 172. КМ5	ТР-4 ℓ=490		1		1.5кг
		6		Обшивка С15-1000-0.7 ТУ36-1928-76 ℓ=7180	1			53.13кг
		7		Обшивка С15-800.07 ТУ36-1928-76 ℓ=7180	1			46.67кг
		8		Обшивка С15-1000-07 ТУ36-1928-76 ℓ=7180		1		46.57кг
		9		Обшивка С15-800-07 ТУ36-1928-76 ℓ=7180		1		40.91кг
				Стандартные изделия				
		10		Винт В6х14 ТУ36-2142-78	102	120		0.0067кг
				Материалы				
		11		Фанера клееная ФСФ 40х5 Гост 3916-69 ℓ=950	8	7		0.133кг
		12		Плиты из минеральной ваты Гост 9573-82 П175 δ=50мм δ=125кг/м³ м³	0.71	0.63		88.8 / 78.8кг
		13		Пленка полиэтиленовая ТС полотно 0.100х2260 Гост 10354-82 м²	18.3	12.1		2.93 / 2.2кг

Обозначение	Марка	Рис	Примеч
ТП903-1-244.87 КЖ.И.10.0	1ПТС 718.1000.130-С0.7-14	Рис.1	213.51
-01	1ПТС 718.1000.130-С0.7-15	Рис.2	194.26

Нач.отд.	Бурзин	
Н.контр.	Степанов	
Гл.конст.	Конева	
Рук.гр.	Глебкова	
Ст.инж.	Потапова	
Исполн.	Пустовалова	
Провер.	Потапова	

ПРИВЯЗАН

ИНВ. №

ТП 903-1-244.87 КЖ.И. 10.0

Панель рядовая (1ПТС 718.1000.130-С0.7-14 1ПТС 718.1000.130-С0.7-15)

Стадия	Масса	Масштаб
Р	см.табл.	1:50

Лист | Листов 1

ПРОЕКТНЫЙ ИНСТИТУТ №2

КОПИРОВАЛ: 22191-06 14 ФОРМАТ

Рис. 1

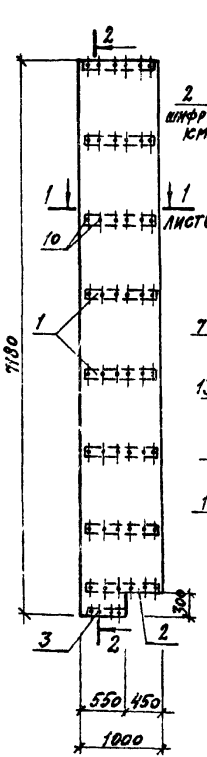

2-2

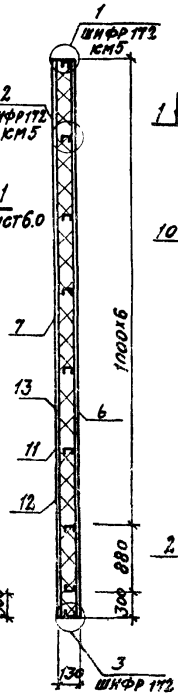

Рис. 2

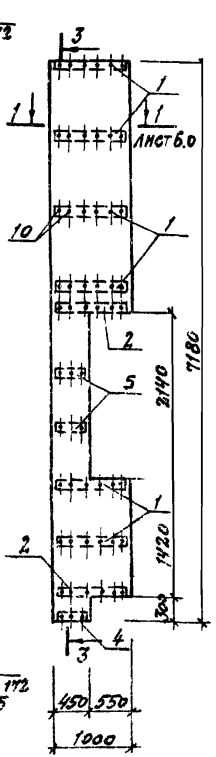

3-3

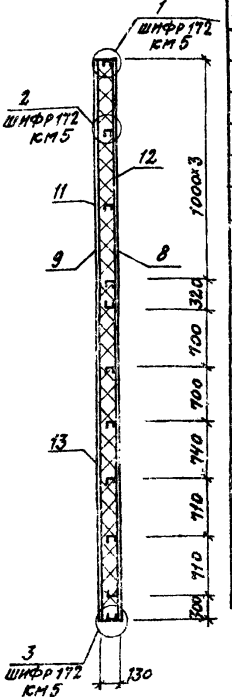

Формат	Зона	Поз	Обозначение	Наименование	Кол-во на исполнение КЖ.К. 11.0 —	01	Примеч. вес, кг
				Документация			
			ШИФР 172. КМ5-00ПЗ	Пояснительная записка			
				Детали			
		1	ШИФР 172. КМ5	Тетива рядовая ТР-3 ℓ=950	7	6	2,31 кг
		2	ШИФР 172. КМ5	ТР-4 ℓ=950	1	2	2.91 кг
		3	ШИФР 172. КМ5	ТР-4 ℓ=500	1		1.53 кг
		4	ШИФР 172. КМ5	ТД-4 ℓ=400		1	1.23 кг
		5	ШИФР 172. КМ5	ТД-3 ℓ=400		2	0.98 кг
		6		Обшивка С15-1000-07 ТУ36-1928-76 ℓ=7180	1		53.13 кг
		7		Обшивка С15-800-07 ТУ36-1928-76 ℓ=7180	1		46.67 кг
		8		Обшивка С15-1000-07 ТУ36-1928-76 ℓ=7180		1	43.21 кг
		9		Обшивка С15-800-07 ТУ36-1928-76 ℓ=7180		1	37.95 кг
				Стандартные изделия			
		10		Винт 8Бх14 ТУ36-2142-78	104	114	0.0052
				Материалы			
		11		Фанера бакелизированная ФСФ 4ох5 ГОСТ 3916-69 ℓ=950	8	7	0.133 кг
		12		Плиты из минеральной ваты ГОСТ 9573-82 П175 δ=50мм ρ=150 кг/м³ м³	0.91	0.58	106.5 / 87.0 кг
		13		Пленка полиэтиленовая ТС полотно 0,100 ГОСТ 10354-82 м²	18.4	12.04	2.93 / 2.2 кг

Привязан

Инв. №

Обозначение	Марка	Рис.	Масса кг
ТП 903-1-244.87 КЖ.К 11.0-	1ПТС 718.1000.130-00.7-17	Рис.1	231.55
-01	1ПТС 718.1000.130.00.7-18	Рис.2	194.87

Нач. отд.	Бурзин	
Н. контр.	Степанов	
Гл. конст.	Конева	
Рук. гр.	Лебедева	
Ст. инж.	Погалова	
Исполн.	Пустовалова	
Провер.	Погалова	

ТП 903-1-244.87 КЖ.К. 11.0

Панель рядовая (1ПТС 718.1000.130-00.7-17 1ПТС 718 1000.130-00.7-18)

Стадия	Масса	Масштаб
Р	см. табл.	1:50
Лист	Листов 1	

Проектный институт № 2

Копировал: Сал-22191-06 15 Формат

Рис. 1

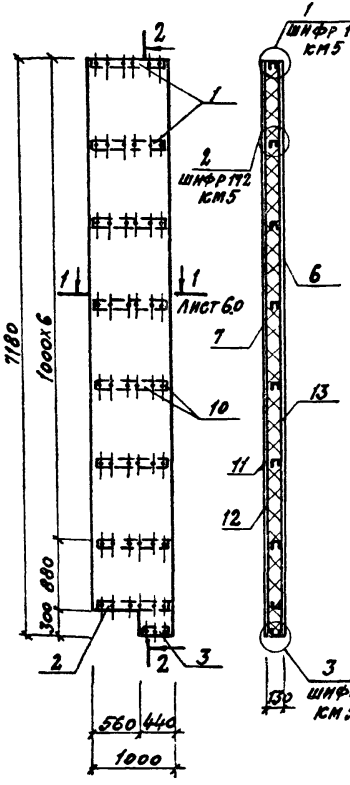

2-2

Рис. 2

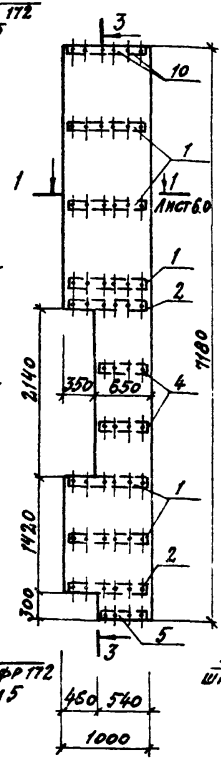

3-3

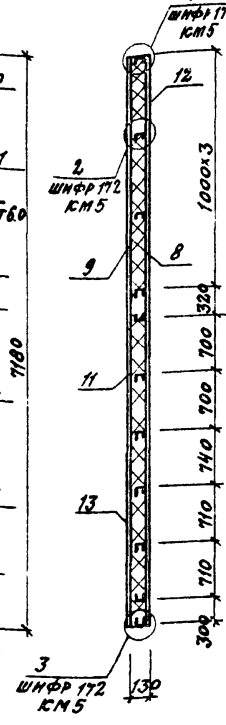

Формат	Зона	Поз.	Обозначение	Наименование	Кол. на испол. К-ЖИ.12.0 —	Кол. на испол. К-ЖИ.12.0 01		Примеч.
				Документация				
			ШИФР 172.КМ5-ОПЗ	Пояснительная записка				
				Детали				
		1	ШИФР 172. КМ5	Тетива рядовая ТР3 ℓ=950	1	6		2.31 кг
		2	ШИФР 172. КМ5	ТР-4 ℓ=950	1	2		2.91 кг
		3	ШИФР 172. КМ5	ТД-4 ℓ=390	1			1.20 кг
		4	ШИФР 172. КМ5	ТР-3 ℓ=600		2		1.46 кг
		5	ШИФР 172. КМ5	ТР-4 ℓ=490		1		1.5 кг
		6		Обшивка С15-1000-07 ТУ36-1928-76 ℓ=7180	1			53.13 кг
		7		Обшивка С15-800-07. ТУ36-1928-76 С7180	1			46.67 кг
		8		Обшивка С15-1000-07 ТУ36-1928-76 ℓ=7180		1		46.57 кг
		9		Обшивка С15-1000-07 ТУ36-1928-76 ℓ=7180		1		40.91 кг
				Стандартные изделия				
		10		Винт В6х14 ТУ36-2142-78	102	12.0		0.0052 кг
				Материалы				
		11		Фанера клееная ФСФ 4ов5 ГОСТ 3916-69 ℓ=950	8	7		0.133 кг
		12		Плиты из минеральной ваты ГОСТ 9573-80 ПП75 δ=50мм ρ=150 кг/м³ м³	0.71	0.63		106.5 / 94.5 кг
		13		Пленка полиэтиленовая ГОСТ 10354-82 полотно 0.100х2250 м²	18.3	12.1		2.93 / 2.2 кг

Обозначение	Марка	Рис	Масса, кг
ТП 903-1-244.87 К-ЖИ.12.0	1ПТС 718.1000.130-00.7-19	Рис.1	231.20
-01	1ПТС 718.1000.130-00.7-20	Рис.2	209.96

Привязан

Инв.№

Нач.отд.	Бурзин	
Н.контр.	Степанов	
Гл.конст.	Конева	
Рук.гр.	Глебкова	
Ст.инж.	Потапова	
Испол.	Пустовалова	
Провер.	Потапова	

ТП 903-1-244.87 К-ЖИ.12.0

Панель рядовая (1ПТС 718.1000.130-00.7-19 1ПСС 718.1000.130-00.7-20)

Стадия	Масса	Масштаб
Р	см.табл.	1:50
Лист	Листов 1	

Проектный институт №2

Копировал: 22191-06 16 формат

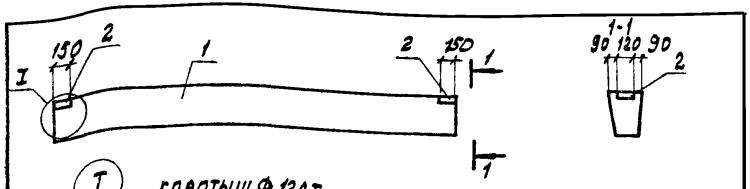

Ведомость расхода стали на дополнительные закладные изделия, кг

Марка	Изделия закладные						Всего
	Арматура класса	AI		Прокат марки	ВСт3 кп2		
		ГОСТ 5781-82			ГОСТ 19903-74		
		ф12	Итого		ℓ=8	Итого	
ФБ6-46а		1.0	1.0		2.2	2.2	3.2
ФБ6-47а		1.0	1.0		2.2	2.2	3.2
ФБ6-48а		1.0	1.0		2.2	2.2	3.2

Обозначение	Марка	Масса
ТП 903-1-244.87 КЖ.И.13.0	ФБ6-46а	0.9
01	ФБ6-47а	0.8
02	ФБ6-48а	0.8

Формат	Зона	Поз.	Обозначение	Наименование	Колич. на изд. КЖ.И.13.0 —	01	02	Примеч.
				Документация				
			1.415-1 вып.1	Пояснительная записка				
				Сборочные единицы				
		1	1.415-1 вып.1	Фундаментная балка ФБ6-46	1			
				ФБ6-47		1		
				ФБ6-48			1	
		2	3.400-6/76	Изделие закладное МИ1-15	2	2	2	см. ук. п.1

1. Изделие закладное МП1-15 приварить через коротыши к продольной арматуре каркасов, шов - ГОСТ 14098-85 - К1-Кт

Нач.отд	Бурзин		
Н.контр	Конева		
Гл.конс	Конева		
Рук.гр	Глебкова		
Инж.	Громова		
Провер	Глебкова		

ТП 903-1-244.87 КЖ.И.13.0

Фундаментная балка (ФБ6-46а; ФБ6-47а, ФБ6-48а)

Стадия	Масса	Масштаб
Р	см. табл.	1:50
Лист	Листов 1	

Проектный институт №2

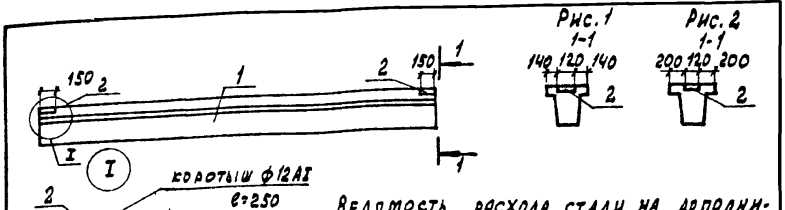

Ведомость расхода стали на дополнительные закладные изделия, кг

Обозначение	Марка	Рис	Масса т
ТП-903-1-244.87 КЖ.И.14.0	ФБ6-12а	1	1.5
01	ФБ6-29а	2	1.9

Марка	Изделия закладные						Всего
	Арматура класса	AI		Прокат марки	ВСт3 кп2		
		ГОСТ 5781-82			ГОСТ 19903-74		
		ф12	Итого		ℓ=8	Итого	
ФБ6-12а		1.0	1.0		2.2	2.2	3.2
ФБ6-29а		1.0	1.0		2.2	2.2	3.2

Формат	Зона	Поз.	Обозначение	Наименование	Колич. на изд. КЖ.И.14.0 —	01	Примеч.
				Документация			
			1.415-1 вып.1	Пояснительная записка			
				Сборочные единицы			
		1	1.415-1 в.1	Фундаментная балка ФБ6-12	1		
				ФБ6-29		1	
		2	3.400-6/76	Изделие закладное МИ-1-15	2	2	см. ук. п.1

1. Изделие закладное МИ1-15 приварить через коротыши к продольной арматуре каркасов, шов - ГОСТ 14098-85 - К1-Кт

Привязан

Инв.№

Взам.инв.№

Инв.№ подл. | Подпись и дата

Нач.отд	Бурзин		
Н.контр	Конева		
Гл.спец	Конева		
Рук.гр	Глебкова		
Инж	Громова		
Исполн	Бондарь		
Провер	Громова		

ТП 903-1-244.87 КЖ.И.14.0

Фундаментная балка (ФБ6-12а) (ФБ6-29а)

Стадия	Масса	Масштаб
Р	см. табл.	1:50
Лист	Листов 1	

Проектный институт №2

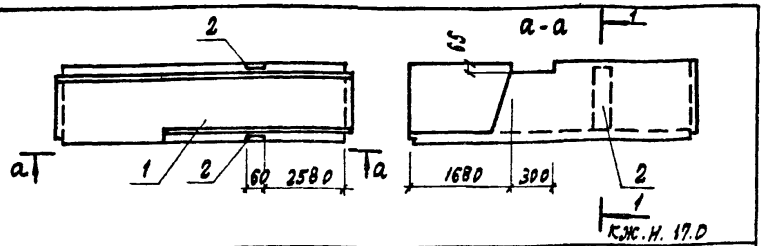

Формат	Зона	Поз.	Обозначение	Наименование	Кол.	Примеч.
				Документация		
А4			ТП 903-1-244.87 К.Ж.Н. 17.0	Узлы установки закладных изд.		
				Сборочные единицы		
		1	3.006.1-2/82.2-2-03	Лоток Лу 10-8	1	
		2	1.400-15 в.1 430	Изделие закладное МН 414-2 р=400	2	см. ук. п.1

1. Арматурные выпуски закладного изделия отогнуть в тело бетона

Ведомость расхода стали на дополнительные закладные изделия, кг

Марка изделия	Изделия закладные						Всего	Общий расход
	Прокат марки ВСт3кп2 ГОСТ 19903-74			Арматура класса A-III ГОСТ 5781-82				
	б=6		Итого	8		Итого		
Лу 10-8-1	5.6		5.6	1.8		1.8	7.4	7.4

Привязан

Инв. №

Нач. отд.	Бурзин		
Н. контр.	Конева		
Гл. спец.	Конева		
Рук. гр.	Глебкова		
Инжен.	Орлова		
Исполн.	Чурсина		
Провер.	Прядухина		

ТП 903-1-244.87 К.Ж.Н. 15.0

Лоток Лу 10-8-1

Стадия	Масса	Масштаб
Р	3,14т	1:10
Лист	Листов 1	

Проектный институт №2

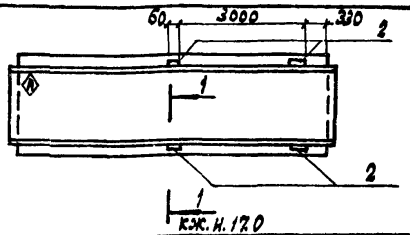

Формат	Зона	Поз.	Обозначение	Наименование	Кол.	Примечание
				Документация		
А4			ТП 903-1-244.87 К.Ж.Н. 17.0	Узлы установки закладных изд.		
				Сборочные единицы		
		1	3.006.1-2/82.2-1-10.0	Лоток Л10-3	1	
		2	1.400-15 в.1 430	Изделие закладное МН 414-2 р=400	4	см. ук. п.1

1. Арматурные выпуски закладного изделия отогнуть в тело бетона

Ведомость расхода стали на дополнительные закладные изделия

Марка изделия	Изделия закладные						Всего	Общий расход
	Прокат марки ВСт3кп2 ГОСТ 19903-74			Арматура класса A-III ГОСТ 5781-82				
	б=6		Итого	ф8		Итого		
Л10-3-1	11.2		11.2	3.6		3.6	14.8	14.8

А Нанести несмываемой краской

Привязан

Инв. №

Нач. отд.	Бурзин		
Н. контр.	Конева		
Гл. спец.	Конева		
Рук. гр.	Глебкова		
Инжен.	Орлова		
Исполн.	Пикалова		
Провер.	Прядухина		

ТП 903-1-244.87 К.Ж.Н. 16.0

Лоток Л10-3-1

Стадия	Масса	Масштаб
Р	3.30т	1:10
Лист	Листов 1	

Проектный институт №2

Инв. № подл. | Подпись и дата | Взам. инв. №

Копировал: Графская 22191-06 18 Формат

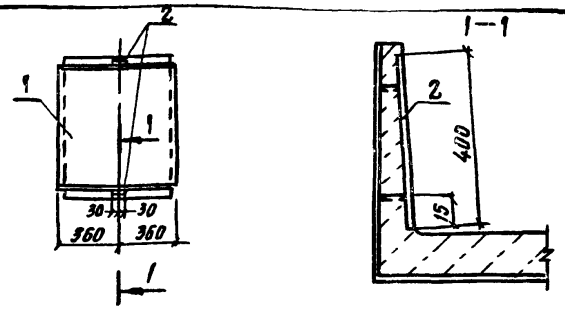

Формат	Зона	Поз.	Обозначение	Наименование	Кол.	Примечание
				Сборочные единицы		
		1	3.006.1-2/82.1-1-100	Лоток Л10д-3	1	
		2	1.400-15.8.1 430	Изделие закладное МН414-2 ст.400	2	см. ук. п.1

1. Арматурные выпуски закладного изделия отогнуть в тело бетона

Ведомость расхода стали на дополнительные закладные изделия, кг

Марка элемента	Изделия закладные										Всего
	Арматура класса				Прокат марки						
	А-III				Вст 3 кп 2						
	ГОСТ 5781-82				ГОСТ 19903-74						
	ф8			Итого	б:6					Итого	
Л10д-3-1	1.8			1.8	5.6					5.6	7.4

Привязан

Инв. №

Нач. отд.	Бурзин	
Н. контр.	Конева	
Гл. спец.	Конева	
Рук. гр.	Глебкова	
Инжен.	Орлова	
Исполн.	Пикалова	
Провер.	Прядухина	

ТП 903-1-244.87 КЖ.И.17.0

Лоток Л10д-3-1

Стадия	Масса	Масштаб
Р	430кг	1:10
Лист	Листов 1	

Проектный институт №2

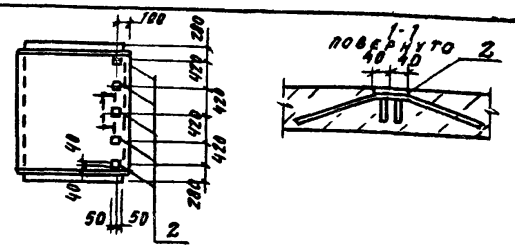

Формат	Зона	Поз.	Обозначение	Наименование	Кол.	Примечание
				Сборочные единицы		
		1	3.006.1-2/82.1-1-29.0	Лоток Л29д-3	1	
		2	3.006.1-2/82.1-3-13.0	Изделие закладное М4	5	

Ведомость расхода стали на дополнительные закладные изделия

Марка элемента	Изделия закладные										Всего
	Арматура класса				Прокат марки						
	A III				Вст3 кп2						
	ГОСТ 5781-82				ГОСТ 19903-74						
	ф8			Итого	б:6					Итого	
Л29д-3-1	2.3			2.3	2.0					2.0	4.3

Привязан

Инв. №

Взам. инв. №

Подпись и дата

Инв. № подл.

Нач. отд.	Бурзин	
Н. контр.	Конева	
Гл. спец.	Конева	
Рук. гр.	Глебкова	
Инжен.	Орлова	
Исполн.	Пикалова	
Провер.	Прядухина	

ТП 903-1-244.87 КЖ.И.18.0

Лоток Л29д-3-1

Стадия	Масса	Масштаб
Р	5.7т	1:10
Лист	Листов 1	

Проектный институт №2

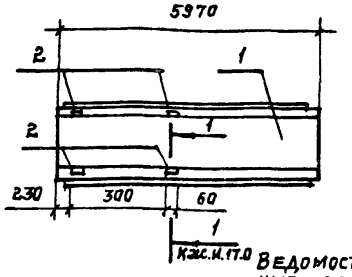

Ведомость расхода стали на дополнительные закладные изделия, кг.

Марка элемента	Изделия закладные: Арматура класса AIII ГОСТ 5781-82 ф8			Итого	Прокат марки Вст3кп2 ГОСТ 19903-74 δ=6		Итого	Всего
Л15-5-1	3,6			3,6	11,2		11,2	14,8

Формат	Зона	Поз.	Обозначение	Наименование	Кол.	Примеч.
				Документация		
				Узлы установки		
А4			ТП 903-1-244.87.-КЖС.И. 17.0	закладных изделий		
				Сборочные единицы		
		1	3.006.1-2/82.1-1-33.0	Лоток Л15-5	1	
		2	1.400-15 в.1 430	Изделие закладное МН114-2	4	см.ук.п1

1. Арматурные выпуски закладного изделия отогнуть в тело бетона

Привязан:

Инв. №

Нач.отд.	Бурзин	
Н.контр.	Конева	
Гл.спец.	Конева	
Рук.гр.	Глебкова	
Ст.инж.	Александрова	
Исполн.	Махновский	
Провер.	Александрова	

ТП 903-1-244.87 КЖС.И. 19.0

Лоток Л15-5-1

Стадия	Масса	Масштаб
Р	4,95т	1:10
Лист	Листов 1	

Проектный институт №2

Формат

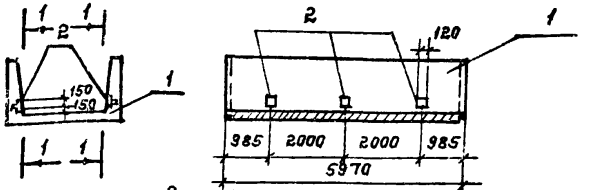

Ведомость расхода стали на дополнительные закладные изделия, кг.

Марка элемента	Изделие закладное: Арматура класса AI ГОСТ 5781-82 ф8			Итого	Прокат марки Вст3кп2 ГОСТ 19903-74 δ=6		Итого	Всего
Л4-8-1	2,76			2,76	4,8		4,8	7,56

Формат	Зона	Поз.	Обозначение	Наименование	Кол.	Примеч.
				Документация		
				Узлы установки		
А4			ТП 903-1-244.87 КЖС.И.18.0	закладных изделий		
				Сборочные единицы		
		1	3.006.1-2/82.1-1-040	Лоток Л4-8	1	
		2	3.006.1-2/82.1-3-13.0	Изделие закладное М-8	6	см.ук.п1

1. Арматурные выпуски закладного изделия отогнуть в тело бетона.

Привязан:

Инв. №

Взам.инв.№ | Подпись и дата | Инв.№ подл.

Нач.отд.	Бурзин	
Н.контр.	Конева	
Гл.спец.	Конева	
Рук.гр.	Глебкова	
Ст.инж.	Александрова	
Исполн.	Бондарь	
Провер.	Александрова	

ТП 903-1-244.87 -КЖС.И. 20.0

Лоток Л4-8-1

Стадия	Масса	Масштаб
Р	1,80т	1:10
Лист	Листов 1	

Проектный институт №2

 Копировал: Шевель Формат

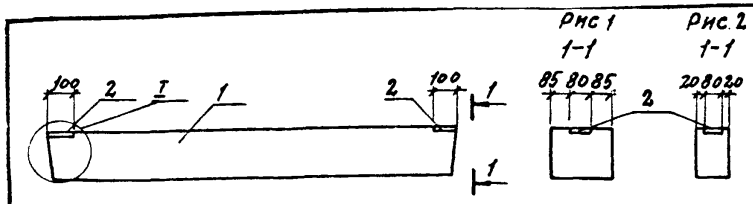

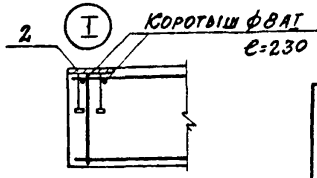

Ведомость расхода стали на дополнительные закладные изделия, кг

Марка	Изделия закладные						Всего
	Арматура класса			Прокат марки			
	А III			Вст3кп2			
	Гост 5781-82			Гост 19903-74			
	ф8		Итого	-δ6	-δ8	Итого	
3ПБ21-8а	0.2		0.2	0.4	1.0	1.4	1.6
5ПБ21-27а	0.2		0.2	0.4	1.0	1.4	1.6

Обозначение	Наименование	Масса кг	Рис
КЖ.И.21.0	3ПБ21-8а	137	1
-01	5ПБ21-27а	285	2

Формат	Зона	Поз.	Обозначение	Наименование	Кол. на исполнен. —	Кол. на исполнен. 01	Примеч.
				Сборочные единицы			
		1	1.038.1-11.060000	Перемычка 3ПБ21-8	1		
				5ПБ21-27		1	
		2	3.400-6/76	Изделие закладное МИ2-3	2	2	см. ук. п1.

1. Изделие закладное МИ2-3 приварить через коротыши к продольной арматуре каркасов, шов - ГОСТ 14098-85 К1-Кт.

Привязан

Инв. №

Нач.отд.	Бурзин	
Н.контр.	Конева	
Гл.констр.	Конева	
Рук.гр.	Глебкова	
Инж.	Громова	
Исполн.	Бондарь	
Провер.	Громова	

ТП 903-1-244.87 КЖ.И.21.0

Перемычка (ПБ21-8а, ПБ21-27а)

Стадия	Масса	Масштаб
Р	См. табл.	1:150

Лист | Листов 1

ПРОЕКТНЫЙ ИНСТИТУТ № 2

Инв. № подл. | Подпись и дата | Взамен инв. №

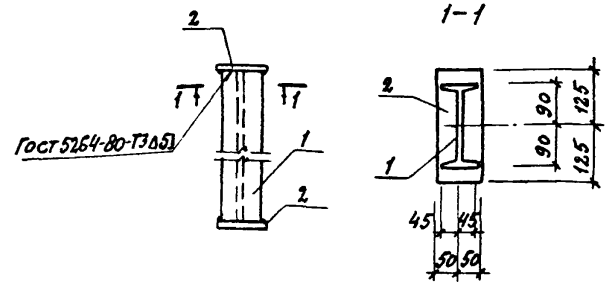

Формат	Зона	Поз.	Обозначение	Наименование	Кол	Примеч
				Документация		
А4			ТП 903-1-244.87-КЖ.И.ТУ	Технические условия на изготовление арматурных и закладных изделий		
				Детали		
Б4		1		Двутавр 18 Гост 8239-72 / Вст3сп5-1 Гост 535-79 ℓ=460	1	8.46 кг
Б4		2		Лист 6 δ=100 Гост 19903-74 / Вст3кп2 Гост 14637-79 ℓ=250	2	1.9 кг

Привязан

Инв. №

Нач.отд.	Бурзин	
Н.контр.	Конева	
Гл.констр.	Конева	
Рук.гр.	Глебкова	
Инжен.	Орлова	
Провер.	Прядухина	

ТП 903-1-244.87 КЖ.И.22.0

Опора ОП1

Стадия	Масса	Масштаб
Р	12.4	1:10

Лист | Листов 1

ПРОЕКТНЫЙ ИНСТИТУТ № 2

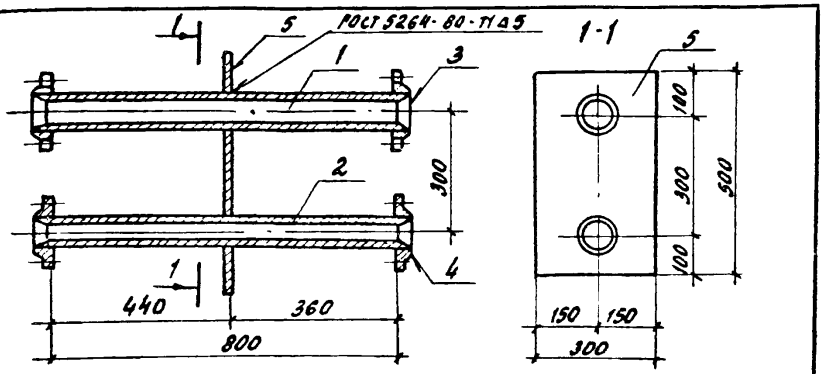

Формат	Зона	Поз.	Обозначение	Наименование	Кол.	Примечание
				ДОКУМЕНТАЦИЯ		
				ТЕХНИЧЕСКИЕ УСЛОВИЯ		
А4			ТП 903-1-244.87 КЖ.И.ТУ	НА ИЗГОТОВЛЕНИЕ АРМАТУРНЫХ И ЗАКЛАДНЫХ ИЗДЕЛИЙ	X	
				ДЕТАЛИ		
Б4		1		ТРУБА 89×3,5×800 ГОСТ 9941-81	1	5.9кг
Б4		2		ТРУБА 57×3,5×800 ГОСТ 9941-81	1	3.7кг
Б4		3		ФЛАНЕЦ 1-80-10 ст. 25 ГОСТ 12820-80	2	1.79кг
Б4		4		ФЛАНЕЦ 1-50-10 ст. 25 ГОСТ 12820-80	2	1.02кг
				Лист Б 4×300 ГОСТ 19903-74 / Вст3 КП2 ГОСТ 14637-79		
Б4		5		e=500	1	5.89кг

ПРИВЯЗАН

ИНВ №

НАЧ. ОТД.	БУРЗИН	
Н. КОНТР.	КОНЕВА	
ГЛ. СПЕЦ.	КОНЕВА	
РУК. ГР.	ГЛЕБКОВА	
СТ. ИНЖ.	АЛЕКСАНДРОВА	
ИНЖ.	МАХНОВСКИЙ	
ПРОВЕР.	АЛЕКСАНДРОВА	

ТП 903-1-244.87 КЖ.И. 23.0

ИЗДЕЛИЕ ЗАКЛАДНОЕ МН1

СТАДИЯ	МАССА	МАСШТАБ
Р	21.11	1:10
ЛИСТ	ЛИСТОВ 1	

ПРОЕКТНЫЙ ИНСТИТУТ № 2

ФОРМАТ

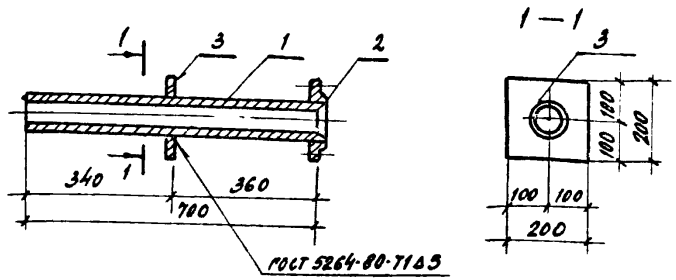

Формат	Зона	Поз.	Обозначение	Наименование	Кол.	Примечание
				ДОКУМЕНТАЦИЯ		
				ТЕХНИЧЕСКИЕ УСЛОВИЯ		
А4			ТП 903-1-244.87 КЖ.И.ТУ	НА ИЗГОТОВЛЕНИЕ АРМАТУРНЫХ И ЗАКЛАДНЫХ ИЗДЕЛИЙ	X	
				ДЕТАЛИ		
Б4		1		ТРУБА 76×35×700 ГОСТ 9941-81	1	4.38кг
Б4		2		ФЛАНЕЦ 1-65-100 ст. 25 ГОСТ 12820-80	1	1.37кг
				Лист Б 6×200 ГОСТ 19903-74 / Вст3 КП2 ГОСТ 14637-79		
Б4		3		e=200	1	1.57кг

ПРИВЯЗАН

ИНВ. №

НАЧ. ОТД.	БУРЗИН	
Н. КОНТР.	КОНЕВА	
ГЛ. СПЕЦ.	КОНЕВА	
РУК. ГР.	ГЛЕБКОВА	
СТ. ИНЖ.	АЛЕКСАНДРОВА	
ИСПОЛН.	БОНДАРЬ	
ПРОВЕР.	АЛЕКСАНДРОВА	

ТП 903-1-244.87 КЖ.И. 24.0

ИЗДЕЛИЕ ЗАКЛАДНОЕ МН2

СТАДИЯ	МАССА	МАСШТАБ
Р	7.32	1:10
ЛИСТ	ЛИСТОВ 1	

ПРОЕКТНЫЙ ИНСТИТУТ № 2

ВЗАМЕН ИНВ. №

ПОДПИСЬ И ДАТА

ИНВ. № ПОДЛ.

КОПИРОВАЛ 22191-06 22 ФОРМАТ

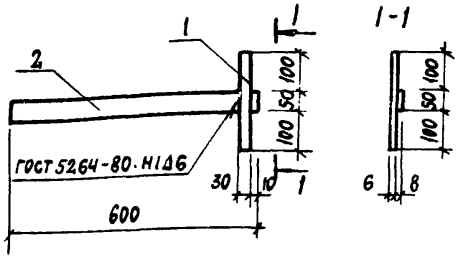

Формат	Зона	Поз.	Обозначение	Наименование	Кол.	Примечание
				ДОКУМЕНТАЦИЯ		
А4			ТП-903-1-244.87 КЖ.И.ТУ	ТЕХНИЧЕСКИЕ УСЛОВИЯ	X	
				НА ИЗГОТОВЛЕНИЕ АРМА-		
				ТУРНЫХ И ЗАКЛАДНЫХ ИЗДЕЛИЙ		
				ДЕТАЛИ		
Б4		1		Лист $\frac{Б\ \ 6\text{-}30\ ГОСТ\ 19903\text{-}74}{ВСт3кп2\ ГОСТ\ 14637\text{-}79}$ $e=250$	1	0,29кг
Б4		2		Лист $\frac{Б\ \ 8\times50\ ГОСТ\ 19903\text{-}74}{ВСт3кп2\ ГОСТ\ 14637\text{-}79}$ $e=600$	1	2,36кг

ПРИВЯЗАН

ИНВ. №

НАЧ. ОТД.	БУРЗИН	
Н. КОНТР.	КОНЕВА	
ГЛ. СПЕЦ.	КОНЕВА	
РУК. ГР.	ГЛЕБКОВА	
СТ. ИНЖ.	АЛЕКСАНДРОВА	
ИНЖ.	МАХНОВСКИЙ	
ПРОВЕР.	ПРЯДУХИНА	

ТП 903-1-244.87 КЖ.И. 25.0

ИЗДЕЛИЕ ЗАКЛАДНОЕ МН3

Стадия	Масса	Масштаб
Р	2,65	1:10

Лист | Листов 1

ПРОЕКТНЫЙ ИНСТИТУТ №2

ФОРМАТ

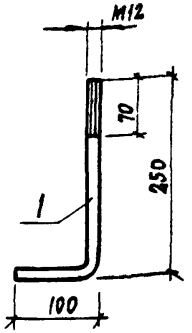

1. ДЛИНА РАЗВЕРТКИ L = 350 ММ

ПРИВЯЗАН

ИНВ. №

НАЧ. ОТД.	БУРЗИН	
Н. КОНТР.	КОНЕВА	
ГЛ. КОН.	КОНЕВА	
РУК. ГР.	ГЛЕБКОВА	
ИНЖ.	ПРЯДУХИНА	
ИСПОЛН.	ОРЛОВА	
ПРОВЕР.	ПРЯДУХИНА	

ТП 903-1-244.87 КЖ.И. 26.0

ИЗДЕЛИЕ ЗАКЛАДНОЕ МН 4

Стадия	Масса	Масштаб
Р	0,4	1:5

Лист | Листов

КРУГ $\frac{В12\ ГОСТ\ 2590\text{-}71}{ВСт3кп2\ ГОСТ\ 535\text{-}79}$

ПРОЕКТНЫЙ ИНСТИТУТ №2

ИНВ. № ПОДЛ. | ПОДПИСЬ И ДАТА | ВЗАМ. ИНВ. №

КОПИРОВАЛ: 22191-06 23 ФОРМАТ

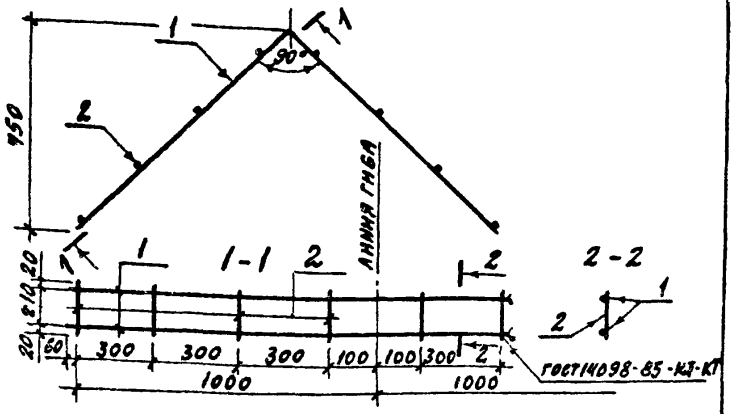

Формат	Зона	Поз.	Обозначение	Наименование	Кол.	Примечание
				Документация		
				Технические условия		
А4			ТП 903-1-244.87 - КЖ.К.ТУ	На изготовление арматурных и закладных изделий		
				Детали		
Б4		1		А-I-8 ГОСТ 5781-82 ℓ=2900	2	0,8 кг.
Б4		2		А-I-6 ГОСТ 5781-82 ℓ=250	8	0,05 кг.

Привязан

Инв. №

Нач. отд.	Бурзин		
Н. контр.	Конева		
Гл. спец.	Конева		
Рук. гр.	Глебкова		
Ст. инж.	Александрова		
Инж.	Мажновский		
Провер.	Прядухина		

ТП 903-1-244.87 КЖ.К.27.0

Каркас плоский КР 1

Стадия	Масса	Масштаб
Р	2,08	1:20
Лист	Листов 1	

ПРОЕКТНЫЙ ИНСТИТУТ К.2

Формат

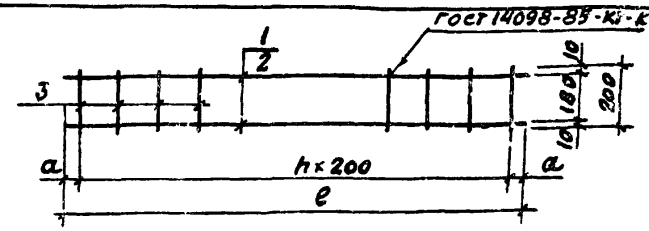

Обозначение	Марка	Размеры мм a	ℓ	h	Масса, кг
ТП 903-1-244.87 КЖ.К.28.0	КР2	75	3750	18	3,91
01	КР 3	325	1650	5	1,60

Формат	Зона	Поз.	Обозначение	Наименование	Кол. на изд. КЖ.К.28.0 —	01	Примечание
				Документация			
				Технические условия на изготовление			
А4			ТП 903-1-244.87 КЖ.К.ТУ	арматурных и закладных изделий	X	X	
				Детали			
Б4		1		А-I-8 ГОСТ 5781-82 ℓ=3750	2		1,48 кг.
Б4		2		А-I-8 ГОСТ 5781-82 ℓ=1650		2	0,65 кг.
Б4		3		А-I-6 ГОСТ 5781-82 ℓ=200	19	6	0,05 кг.

Привязан

Инв. №

Инв. № подл. | Подпись и дата | Взам. инв. №

Нач. отд.	Бурзин		
Н. контр.	Конева		
Гл. спец.	Конева		
Рук. гр.	Глебкова		
Ст. инж.	Александрова		
Инженер	Ящина		
Пров.	Прядухина		

ТП 903-1-244.87 КЖ.К.28.0

Каркас плоский (КР 2; КР 3)

Стадия	Масса	Масштаб
Р	См. табл.	1:15
Лист	Листов 1	

ПРОЕКТНЫЙ ИНСТИТУТ К.2

Копировал: № 22191-06 24 формат

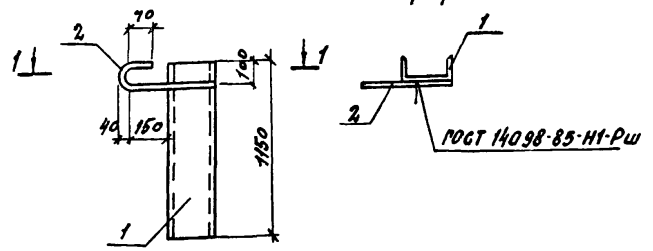

Формат	Зона	Поз.	Обозначение	Наименование	Кол.	Примечание
				Документация		
А4			ТП 903-1-244.87 КЖ.И.ТУ	Технические условия на изготовление арматурных и закладных изделий		
				Детали		
Б4		1		Швеллер $\frac{24\ ГОСТ\ 8240-72}{Ст3пс6\ ГОСТ\ 535-79}$ ℓ=1150	1	27.6кг
Б4		2		А-II-2.0 ГОСТ 5781-82 ℓ=600	1	1.5кг

Привязан

Инв. №

Нач.отд.	Бурзин		
Н.контр.	Конева		
Гл.спец.	Конева		
Рук.гр.	Глебкова		
Инжен.	Прядухина		
Ст.техн.	Пикалова		
Провер.	Прядухина		

ТП 903-1-244.87 КЖ.И.29.0

Изделие закладное МН5

Стадия	Масса	Масштаб
Р	29.1	—
Лист	Листов 1	

Проектный институт №2

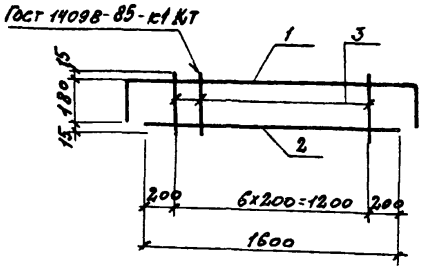

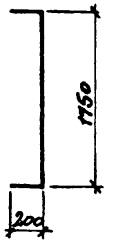

Формат	Зона	Поз.	Обозначение	Наименование	Кол.	Примеч.
				Документация		
А4			ТП 903-1-244.87 КЖ.И.ТУ	Технические условия на изготовление арматурных и закладных изделий		
				Детали		
Б4		1		А-III-10-ГОСТ 5781-82 ℓ=2150	1	1.3кг
Б4		2		ℓ=1600	1	1.0кг
Б4		3		А-II-6-ГОСТ 5781-82 ℓ=210	7	0.05кг

Привязан

Инв. №

Взамен инв.

Подпись и дата

Инв.№ подл.

Нач.отд.	Бурзин		
Н.контр.	Конева		
Гл.спец.	Конева		
Рук.гр.	Глебкова		
Инжен.	Прядухина		
Ст.техн.	Пикалова		
Провер.	Прядухина		

ТП 903-1-244.87 КЖ.И.30.0

Каркас плоский КР4

Стадия	Масса	Масштаб
Р	2.63	—
Лист	Листов 1	

Проектный институт №2

Копировал: Сов 22191-06 25 формат

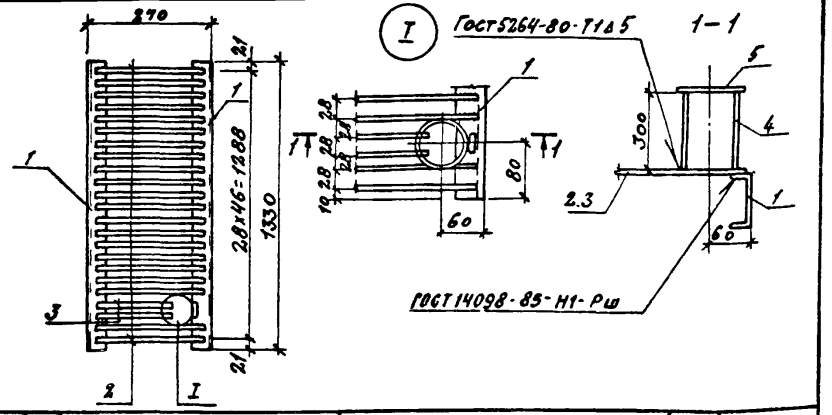

Формат	Зона	Поз.	Обозначение	Наименование	Кол.	Примеч.
				Документация		
А4			ТП 903-1-244.87 КЖ.И.ТУ	Технические условия на изготовление арматурных и закладных изделий		
				Детали		
Б4		1		Швеллер 10 Гост 8240-72 / Вст3кп2 Гост 535-79 ℓ=1330	2	11.4кг
Б4		2		АI-8-Гост 5781-82 ℓ=250	45	0.09кг
Б4		3		АI 8-Гост 5781-82 ℓ=180	2	0.07кг
Б4		4		Труба 80×35 Гост 3262-75 ℓ=300	1	2.3кг
Б4		5		Лист Б 6×130 Гост 19903-79 / Вст3кп2 Гост 14637-79 ℓ=130	1	0.79кг

Нач. отд.	Бурзин	
Норм. кон.	Конева	
Гл. спец.	Конева	
Рук. гр.	Глебкова	
Инж.	Прядухина	
Исполн.	Пикалова	
Провер.	Прядухина	

ТП 903-1-244.87 КЖ.И. 31.0

Решетка Р1а

Стадия	Масса	Масштаб
Р	30.1	—

Лист | Листов 1

ПРОЕКТНЫЙ ИНСТИТУТ №2

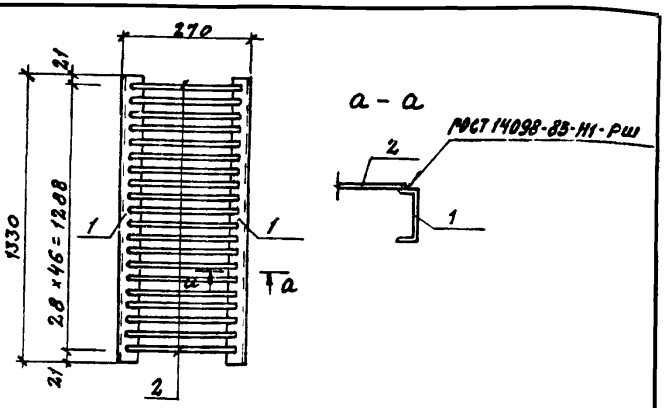

Формат	Зона	Позиц.	Обозначение	Наименование	Кол.	Примеч.
				Документация		
А4			ТП 903-1-244.87 КЖ.И.ТУ	Технические условия на изготовление арматурных и закладных изделий		
				Детали		
Б4		1		Швеллер 10 Гост 8240-72 / Вст3кп2 Гост 535-79 ℓ=1330	2	11.4кг
Б4		2		АI-8-Гост 5781-82 ℓ=250	47	0.09кг

Привязан

Инв. №

Нач. отд.	Бурзин	
Н. контр.	Конева	
Гл. конст.	Конева	
Рук. гр.	Глебкова	
Инжен.	Прядухина	
Исполн.	Орлова	
Провер.	Прядухина	

ТП 903-1-244.87 КЖ.И. 32.0

Решетка Р1

Стадия	Масса	Масштаб
Р	27.0	—

Лист | Листов 1

ПРОЕКТНЫЙ ИНСТИТУТ №2

Взамен инв. №

Подпись и дата

Инв. № подл.

Копировал: 22191-06 26 формат

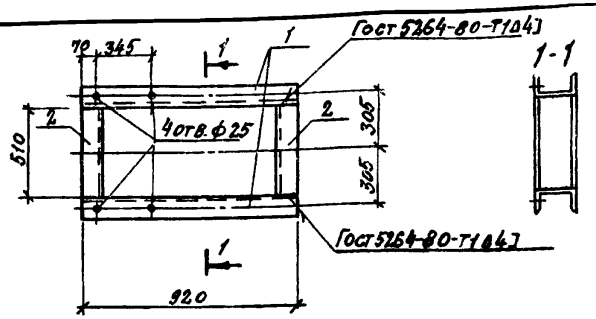

Формат	Зона	Поз.	Обозначение	Наименование	Кол.	Примеч.
				Документация		
А4			ТП 903-1-244.87 - КЖ.И.ТУ	Технические условия		
				на изготовление арматурных		
				и закладных изделий	X	
				Детали		
Б.Ч.		1		Швеллер 24 ГОСТ 8240-72 / Вст3пс6 ГОСТ 535-79 ℓ=920	2	22,1 кг
Б.Ч.		2		ℓ=510	2	12,2 кг

Привязан

Инв. №

Нач.отд.	Бурзин	
Н.контр.	Конева	
Гл.спец.	Конева	
Рук.гр.	Глебкова	
Инженер	Прядухина	
Ст.техн.	Пикалова	
Провер.	Прядухина	

ТП 903-1-244.87 КЖ.И.330

Рама металлическая РМ 1

Стадия	Масса	Масштаб
Р	68.6	1:20
Лист	Листов 1	

ПРОЕКТНЫЙ ИНСТИТУТ №2

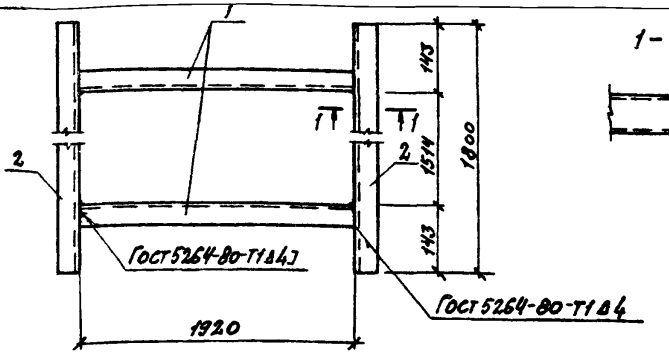

Формат	Зона	Поз.	Обозначение	Наименование	Кол.	Примечание
				Документация		
А4			ТП 903-1-244.87 - КЖ.И.ТУ	Технические условия		
				на изготовление арма-		
				турных и закладных изделий	X	
				Детали		
Б.Ч.		1		Швеллер 16 ГОСТ 8240-72 ℓ=1920 / Вст3пс6-1 ГОСТ 535-79	2	27,3 кг
Б.Ч.		2		ℓ=1800	2	25,6 кг

Привязан

Инв. №

Взамен инв. №

Подпись и дата

Инв. № подл.

Нач.отд.	Бурзин	
Н.контр.	Конева	
Гл.спец.	Конева	
Рук.гр.	Глебкова	
Инженер	Прядухина	
Ст.техн.	Пикалова	
Провер.	Прядухина	

ТП 903-1-244.87 КЖ.И.34.0

Рама металлическая РМ 2

Стадия	Масса	Масштаб
Р	105.8	—
Лист	Листов 1	

ПРОЕКТНЫЙ ИНСТИТУТ №2

Копировал: 22191-06 27 Формат

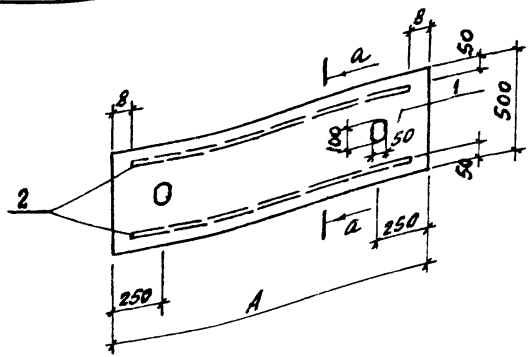

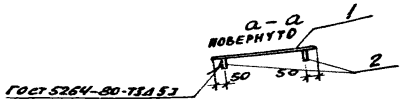

Формат	Зона	Поз.	Обозначение	Наименование	Кол. на исполн. КЖ.Н.35.0 —	01	02	Примеч.
				Документация				
А4			ТП 903-1-244.87 – КЖ.Н.ТУ	Технические условия на				
				изготовление арматурных				
				и закладных изделий				
				Деталь				
Б4		1		Лист ромб. 6,0 х 500 х х 1480 Ст3 кп2 гост 8568-77	1			37,0 кг
Б4				Лист ромб. 6,0 х 500 х х 1300 Ст3 кп2 гост 8568-77		1		32,6 кг
Б4				Лист ромб. 6,0 х 500 х х 1000 Ст3 кп2 гост 8568-77			1	25,0 кг
				Лист Б-6 х 80 гост 19903-74 / В Ст3 кп2 гост 14637-79				
Б4		2		ℓ = 1340	2			5,0 кг
Б4				ℓ = 1170		2		4,4 кг
Б4				ℓ = 870			2	3,3 кг

Обозначение	Марка	Размеры, мм A	Размеры, мм B	Масса, кг
ТП 903-1-244.87 КЖ.Н.35.0	Щ1	1480	70	41,0
-01	Щ3	1300	65	41,4
-02	Щ4	1000	65	31,6

Привязан

Инв. №:

Нач. отд.	Бурзин	
Н. контр.	Конева	
Гл. спец.	Конева	
Рук. гр.	Лебкова	
Инженер	Орлова	
Исполн.	Чурсина	
Провер.	Орлова	

ТП 903-1-244.87 КЖ.Н.35.0

Щит (Щ1, Щ3, Щ4)

Стадия	Масса	Масштаб
Р	См. табл.	1:20
Лист	Листов 1	

Проектный институт №2

Копировал: № 22191-06 2Б Формат

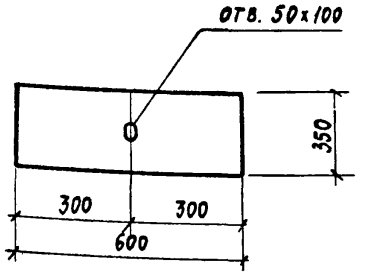

Нач. отд.	Бурзин	
Н. контр.	Конева	
Гл. спец.	Конева	
Рук. гр.	Глебкова	
Инжен.	Орлова	
Исполн.	Чурсина	
Провер.	Прядухина	

Привязан

Инв. №

ТП 903-1-244.89 КЖ.И. 36.0

Щит Щ2

Стадия	Масса	Масштаб
Р	10,5 кг	1:10
Лист	Листов 1	

Лист РОМБ-6х350х600 Ст3кп2 ГОСТ 8568-77

Проектный институт № 2

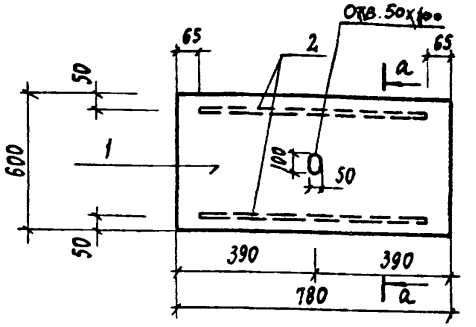

Формат	Зона	Поз.	Обозначение	Наименование	Кол.	Примеч.
				Документация		
А4			ТП 903-1-244.89 КЖ.И.ТУ	Технические условия на изготовление арматурных и закладных изделий	X	
				Детали		
Б4		1		Лист РОМБ-6×600×780 Ст3кп2 ГОСТ 8568-77	1	23,5 кг
Б4		2		Лист 6 6×80 ГОСТ 19903-74 / Ст3кп2 ГОСТ 535-79 $\frac{\ell=650}{}$	2	2,44 кг

Привязан

Инв. №

Взам. инв. № | Подпись и дата | Инв. № подл.

Нач. отд.	Бурзин	
Н. контр.	Конева	
Гл. спец.	Конева	
Рук. гр.	Глебкова	
Инжен.	Орлова	
Исполн.	Чурсина	
Провер.	Прядухина	

ТП 903-1-244.89 КЖ.И. 37.0

Щит Щ5

Стадия	Масса	Масштаб
Р	25,94 кг	1:50
Лист	Листов 1	

Проектный институт № 2

Рис.1

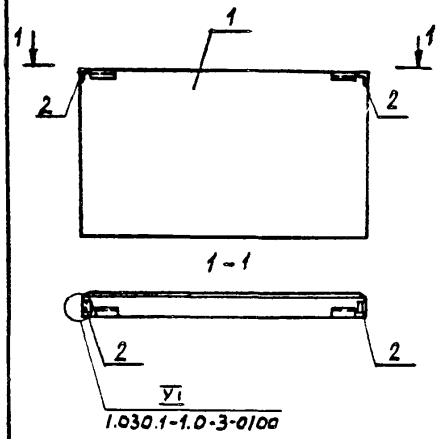

Рис.2

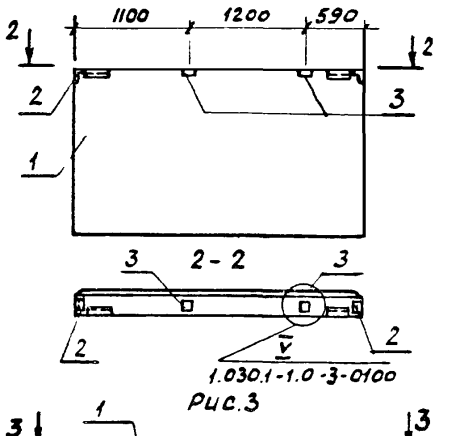

Рис.3

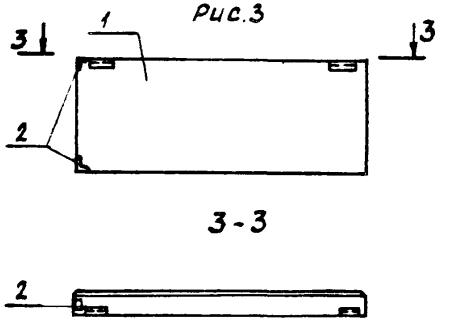

Формат	Зона	Поз.	Обозначение	Наименование	Колич. на исполнение КЖ.И. 38.0 —	01	02	03		Примечание
				Документация						
			1.030.1-1.0-3-0200	спецификация закладных изделий	X	X	X	X		
			1.030.1-1.0-3-0100	Узлы установки закладных изделий	X	X	X	X		
				Сборочные единицы						
				Панель стеновая						
		1	1.030.1-1.1-1.03	ПС 30.10.2,5-6л-53	1	1				
				ПС 30.18.3,5-6л-53			1			
				ПС 30.12.2,0-6л-53				1		
		2	1.030.1-1.1-3.35	Изделие закладное М11	2	2	2	2		
		3	1.030.1-1.1-3.36	М9		2	2			

Ведомость расхода стали на закладные изделия, кг

Марка	Изделия закладные									Всего:
	Арм-ра класса		Прокат марки							
	A III		Вст3 кп 2				Вст3 кп 2			
	ГОСТ 5781-82		ГОСТ 19903-74				ГОСТ 8509-72			
	ф10	Итого	-δ=8	-δ=6		Итого	L63х6		Итого	
ПС30.12.2,0-6л-53А	1.3	1.3		1.1		1.1	4.5		4.5	6,9
ПС30.18.2,5-6л-53А	2.0	2.0	2.0	1.1		3.1	4.5		4.5	9.6
ПС30.18.3,5-6л-53А	2.0	2.0	2.0	1.1		3.1	4.5		4.5	9,6
ПС30.18.2,5 6л-53Б	1.3	1.3		1.1		1.1	4.5		4.5	6,9

Обозначение	Марка	Рис.	Масса, кг
КЖ.И.38.0	ПС30.18.2,5-6л-53Б	1	1600
-01	ПС30.18.2,5-6л-53А	2	1600
-02	ПС30.18.3,5-6л-53А	2	2170
-03	ПС30.12.2,0-6л-53А	3	870

Нач.отд.	Бурзин	
Н.контр.	Конева	
Гл.спец.	Конева	
Рук.гр.	Глебкова	
Ст.инж.	Александров	
Инж.	Махновский	
Провер.	Прядухина	

Привязан

Инв.№

ТП903-1-244.87 КЖ.И. 38.0

Панель стеновая

(ПС30.18.2,5-6л-53Б; ПС30.18.2,5-6л-53А; ПС30-18.3,5-6л-53А; ПС30.12.2,0-6л-53А)

Стадия	Масса	Масштаб
Р	См. табл.	1:50
Лист	Листов 1	

Проектный институт №2

Рис. 1

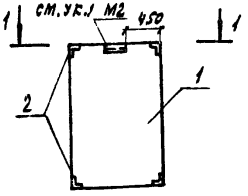

1-1

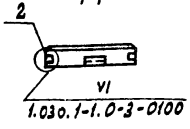

Рис. 2

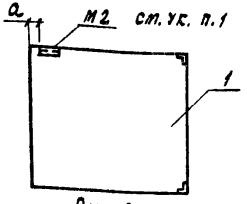

Рис. 3

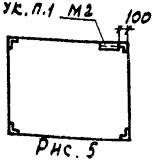

Рис. 4

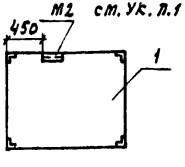

Рис. 5

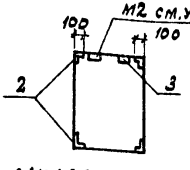

Формат	Зона	Поз.	Обозначение	Наименование	Кол. на исп. —	01	02	03	04	05	Примечание
				Документация							
				Спецификация							
			1.030.1-1.0-3-0200	Закладных изделий							
				Узлы установки							
			1.030.1-1.0-3-0100	Закладных изделий							
				Сборочные единицы							
				Панель стеновая							
		1	1.030.1-1.1-1.61	2ПС113.18.2,5-л-72	1						
			1.030.1-1.1-1.67	2ПС 19.12.2.0-л-73		1					
				2ПС 18.18.2.6-л-73			1				
			1.030.1-1.1-1.62	2ПС 15.12.2.0-л-58				1			
				2ПС 15.18.2.5-л-58					1		
			1.030.1-1.1-1.64	2ПС 8.12.2.0-л-72						1	
		2	1.030.1-1.1-3.35	Изделие закладное М11	2					2	
		3	1.030.1-1.1-330	М2						1	

Обозначение	Марка	Разм. а	Рис.	Масса кг
ТП 903-1-244.87 КЖ.И. 39.0	2ПС113.18.2,5-л-72А	—	1	590
— 01	2ПС 19.12.2,0-л-73А	100	2	570
— 02	2ПС 18.18.2,5-л-73А	300	2	940
— 03	2ПС15.12.2,0-л-58А	—	3	430
— 04	2ПС15.18.2,5-л-58А	—	4	790
— 05	2ПС 8.12.2,0-л-72А	—	5	230

Ведомость расхода стали на закладные изделия, кг

Марка	Изделия закладные: Арм-ат класса A III, ГОСТ 5781-82, ф10		Прокат марки ВСт3 кп2, ГОСТ 8509-72, L 63×6		Прокат марки ВСт3 кп2, ГОСТ 19903-74, δ=6		Всего
		итого		итого		итого	
2ПС113.10.2,5-л-72А	1,96	1,96	5,05	5,05	0,56	0,56	7,57
2ПС20.12.2,0-л-73А	1,08	1,08	3,21	3,21	0,56	0,56	4,85
2ПС18.18.2,5-л-73А	1,08	1,08	3,21	3,21	0,56	0,56	4,85
2ПС15.12.2,0-л-58А	2,16	2,16	6,42	6,42	1,12	1,12	9,70
2ПС 15,18.2,5-л-58А	2,16	2,16	6,42	6,42	1,12	1,12	9,70
2ПС.8.12,2,0-л-72А	2,36	2,36	7,79	7,79	1,68	1,68	11,83

1. Разбивка закладных изделий М2 по данному чертежу

Привязан

Инв. №

Нач. отд.	Бурзин	
Н. контр.	Конева	
Гл. спец.	Конева	
Рук. гр.	Глебкова	
Ст. инж.	Александрова	
Инж.	Махновский	
Исполн.	Бондарь	
Провер.	Прадухина	

ТП 903-1-244.87 КЖ.И. 39.0

Панель стеновая (2ПС113.18.2,5-л.72А; 2ПС8.12.2,0-л.72А; 2ПС 20.12.2,0-л.73А; 2ПС18.18.2,5-л.73А; 2ПС15.12.2,0-л.58А; 2ПС15.18.2,5л.58А)

Стадия	Масса	Масштаб
Р	см. табл.	1:50
Лист	Листов 1	

Проектный институт №8

Копировал: Графская 22191-06 А1 Формат

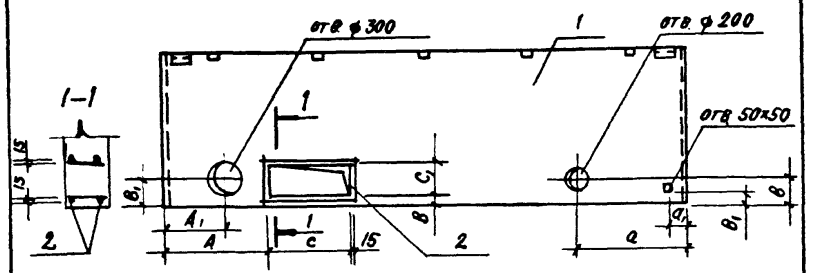

Обозначен.	Марка	Размеры A	B	C	C_1	A_1	B_1	a	b	a_1	b_1	Масса кг
КЖ. И. 40.0	ПС 60.18.2,5-2А-41Б	290	900	900	400	—	—	—	—	—	—	3190
-01	ПС 60.18.2,5-2А-41В	1190	120	1000	400	690	300	1430	300	—		3190
-02	ПС 60.18.2,5-2А-41Г	2010	550	2810	260	—	—	4430	300	190	175	3190
-03	ПС 60.18.2,5-2А-41А	—	—	—	—	—	—	—	—	5790	175	3190
-04	ПС 60.18.2,5-2А-41Е	—	—	—	—	—	—	—	—	190	175	3190
-05	ПС 65.5.18.2,5-2А-1.41А	1430	400	200	200	—	—	—	—	190	175	3490
-06	ПС 66.5.18.3,5-6А-1.41А	1530	400	200	200	—	—	—	—	190	175	4820
-07	ПС 65.5.18.2,5-2А-2.41А	4890	400	200	200	—	—	—	—	—	—	3490
-08	ПС 66.5.18.3,5-6А-2.41А	4890	400	200	200	—	—	—	—	—	—	4820

Привязан

Инв. №

Нач. отд.	Бурзин	
Н. контр.	Конева	
Гл. спец.	Конева	
Рук. гр.	Глебкова	
Ст. инж.	Александрова	
Инж.	Махновский	
Провер.	Прядухина	

ТП 903-1-244.87 КЖ. И. 40.0 СБ

Панель стеновая
(ПС 60.18.2,5-2А.41Б; ПС 60.18.2,5-2А-41В; ПС 60.18.2,5-2А.41Г; ПС 60.18.2,5-2А-41А; ПС 60.18.2,5-2А-41Е; ПС 65.5.18.2,5-2А-1.41А; ПС 66.5.18.3,5-6А-1.41А; ПС 65.5.18.2,5-2А-2.41А; ПС 66.5.18.3,5-6А-2.41А) Сборочный чертеж

Стадия	Масса	Масштаб
Р	См. табл.	1:50
Лист	Листов 1	

ПРОЕКТНЫЙ ИНСТИТУТ №2

Формат

Инв. № подл. | Подпись и дата | Взам. инв. №

Формат	Зона	Поз.	Обозначение	Наименование	Количество на исполнение КЖ И 40.0: —	01	02	03	04	05	06	07	08	Прим.
				Документация										
				Спецификация										
			1.030.1-1.0-3-0200	Закладных изделий	X	X	X	X	X	X	X	X	X	
				Ведомость расхода										
А4			ТП 903-1-244.87 КЖ. И. 42.0	Стали на закладные изделия	X	X	X	X	X	X	X	X	X	
А4			ТП 903-1-244.87 КЖ. И. 40.0 СБ	Сборочный чертеж	X	X	X	X	X	X	X	X	X	
				Сборочные единицы										
		1	1.030.1-1.1-1.07	ПБ 60.18.2,5-2А-41	1	1	1	1	1					
			1.030.1-1.1-1.20	ПС 65.5.18.2,5-2А-1-41						1		1		
			1.030.1-1.1-1.22	ПС 66.5.18.3,5-6А-1-41							1		1	
				Сетка арматурная										
А4		2	ТП 903-1-244.87. КЖ. И. 44.0	С1	2									См.
А4				С2		2								Указ
А4				С3			2							П.1

1. Поз. 2 приварить к арматуре каркаса, шов 94098-85-К1-К7

Привязан

Инв. №

Нач. отд.	Бурзин	
Н. контр.	Конева	
Гл. спец.	Конева	
Ст. инж.	Александрова	
Инж.	Махновский	
Пров.	Прядухина	

ТП 903-1-244.87 КЖ. И. 40.0

Панель стеновая
(ПС 60.18.2,5-2А.41Б; ПС 60.18.2,5-2А.41В; ПС 60.18.2,5-2А.41Г; ПС 60.18.2,5-2А.41А; ПС 60.18.2,5-2А.41Е; ПС 65.5.18.2,5-2А-1.41А; ПС 66.5.18.3,5-6А-1.41А; ПС 65.5.18.2,5-2А-2.41А; ПС 66.5.18.3,5-6А-2.41А)

Стадия	Лист	Листов
Р		1

ПРОЕКТНЫЙ ИНСТИТУТ №2

Формат

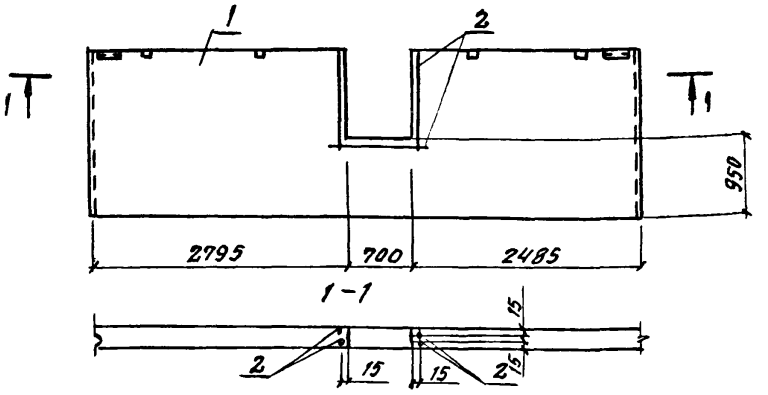

Формат	Зона	Поз.	Обозначение	Наименование	Кол.	Прим.
				Документация		
			1.030.1-1.0-3-0200	Спецификация закладных изделий		
А4			ТП 903-1-244.87-КЖ.М.42.0	Ведомость расхода стали		
				на закладные изделия		
				Сборочные единицы		
				Панель стеновая		
		1	1.030.1-1.1-1.07	ПС 80.18.2,5-2Л.41А	1	
				Деталь		
Б4		2		Вр-I-5, ГОСТ 6727-80, ℓ=940	6	см. ук. п.1

Стержни поз. 2 приварить к арматуре каркаса панели, шов – ГОСТ 14098-85 – К1-Кт.

Привязан				
Инв. №				

Нач. отд.	Бурзин		ТП 903-1-244.87 КЖ.М.41.0
Н. контр.	Конева		
Гл. спец.	Конева		
Рук. гр.	Глебкова		Панель стеновая (ПС 60.18.2.5-2Л-41А)
Ст. инж.	Александрова		Стадия: Р; Масса: 3190; Масштаб: 1:50
Инж.	Маховская		Лист; Листов 1
Пров.	Прядухина		Проектный институт №2

Копировал Формат

Масса в кг

Марка элемента	Изд. арматурные: Арм-ра класса Вр-I, ГОСТ 6727-83		Всего	Изделия закладные: Арм-ра класса А-III, ГОСТ 5781-82			Прокат марки ВСт3КП2, ГОСТ 8509-72			Прокат марки ВСт3КП2, ГОСТ 19903-74			Всего	Общий расход
	Ф5	итого		Ф10		итого	L63×6		итого	δ=8	δ=6	итого		
ПС 60.18.2,5-2Л.41Б	0.78	0.78	0.78	1.92		1.92	2.74		2.74	4.00	1.12	5.12	9.78	10.50
ПС 60.18.2,5-2Л.41В	0.83	0.83	0.83	1.92		1.92	2.74		2.74	4.00	1.12	5.12	9.78	10.61
ПС 60.18.2,5-2Л.41Г	1.76	1.76	1.76	1.92		1.92	2.74		2.74	4.00	1.12	5.12	9.78	11.54
ПС 60.18-2,5-2Л.41Д				1.92		1.92	2.74		2.74	4.00	1.12	5.12	9.78	9.78
ПС 60.18.2,5-2Л-41Е				1.92		1.92	2.74		2.74	4.00	1.12	5.12	9.78	9.78
ПС 65.5.18.2,5-2Л-1.41Д				0.40		0.40	2.74		2.74		1.12	1.12	4.26	4.26
ПС 66.5.18.3,5-6Л-1.41А				0.40		0.40	2.74		2.74		1.12	1.12	4.26	4.26
ПС 60.18.2,5-2Л-41А	0.26	0.26	0.26	1.92		1.92	2.74		2.74	4.00	1.12	5.12	9.78	10.06

Привязан				
Инв. №				

Взам. инв. № | Подпись и дата | Инв. № подл.

Нач. отд.	Бурзин		ТП 903-1-244.87 КЖ.М.42.0
Н. контр.	Конева		
Гл. спец.	Конева		
Рук. гр.	Глебкова		Ведомость расхода стали на закладные изделия
Ст. инж.	Александрова		Стадия: Р; Лист; Листов 1
Инж.	Маховская		Проектный институт №2
Пров.	Прядухина		

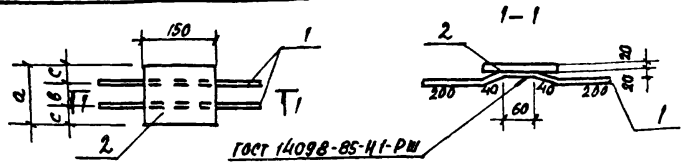

Обозначение	Марка	Размеры, мм а	в	с		Масса
ТП 903-1-244.87 КЖ.И.430	МН6	150	90	30		3,9 кг
-01	МН7	300	200	50		7,5 кг

Формат	Зона	Поз.	Обозначение	Наименование	Кол. на изд. КЖ.И.430 –	-01	Примечание
				Документация			
А4			ТП 903-1-244.87 КЖ.И.ТУ	Технические условия на изготовление арматурных и закладных изделий			
				Детали			
Б4		1		АIII-В ГОСТ 5781-82 ℓ=540	2	2	0,22 кг
				Лист Б 20×150 ГОСТ 19903-74 ВСт3пс6-1 ГОСТ 14637-79			
Б4		2		ℓ=150	1		3,5 кг
Б4				ℓ=300		1	7,1 кг

Нач. отд.	Бурзин		
Н. контр.	Конева		
Гл. спец.	Конева		
Рук. гр.	Глебкова		
Инжен.	Прядухина		
Ст. техн.	Пикалова		
Провер.	Прядухина		

ТП 903-1-244.87 КЖ.И.43.0

Изделие закладное (МН6, МН7)

Стадия	Масса	Масштаб
Р	см. табл.	Б/м
Лист	Листов 1	

Проектный институт № 2

Формат

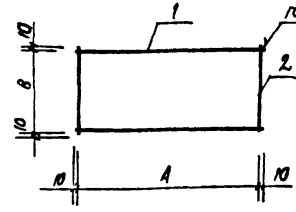

Марка	Масса кг	А	В
С1	0,38	930	430
С2	0,42	1030	430
С3	0,88	2840	290

Формат	Зона	Поз.	Обозначение	Наименование	Кол.	Примеч.
				Документация		
				Технические условия на изготовление арматурных		
А4			ТП 903-1-244.87 КЖ.И-ТУ	и закладных изделий	X	
				Детали		
				С1		
Б4		1		ВрI-5 ГОСТ 6727-80, ℓ=950	2	0,13 кг
Б4		2		ℓ=450	2	0,06 кг
				С2		
Б4		1		ВрI-5 ГОСТ 6727-80 ℓ=1050	2	0,15 кг
Б4		2		ℓ=450	2	0,06 кг
				С3		
Б4		1		ВрI-5 ГОСТ 6727-80, ℓ=2860	2	0,40 кг
Б4		2		ℓ=310	2	0,04 кг

Взам. инв. №

Подпись и дата

Инв. № подл.

Привязан

Инв. №

Нач. отд.	Бурзин		
Н. контр.	Конева		
Гл. спец.	Конева		
Рук. гр.	Глебкова		
Ст. инж.	Александрова		
Инж.	Маковский		
Провер.	Прядухина		

ТП 903-1-244.87 КЖ.И.440

Сетка арматурная (С1; С2; С3)

Стадия	Масса	Масштаб
Р	см. табл.	1:20
Лист	Листов 1	

Проектный институт № 2

Копировал 22191-06 34 Формат

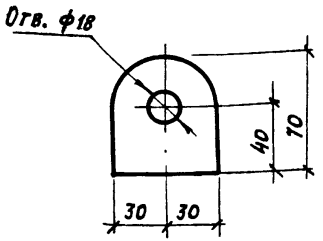

Длина листа L = 70 мм

Привязан

Инв. №

Нач. отд.	Бурзин	
Н. контр.	Конева	
Гл. спец.	Конева	
Рук. гр.	Глебкова	
Ст. инж.	Александрова	
Инж.	Махновский	
Провер.	Александрова	

ТП 903-1-244.87 КЖ.И.45.0

Петля П1

Стадия	Масса	Масштаб
Р	0,33 кг	1:50
Лист	Листов	

Лист Б 8×60 ГОСТ 19903-74 / Вст3 кп2 ГОСТ 14637-79

Проектный институт №2

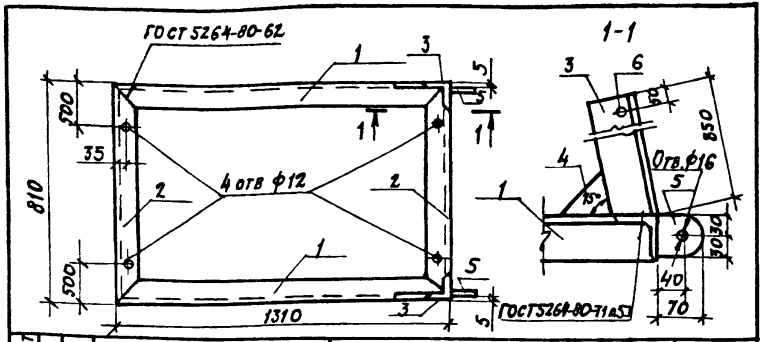

Формат	Зона	Поз.	Обозначение	Наименование	Кол.	Примечание
				Документация		
А4			ТП-903-1-244.87 КЖ.И.ТУ	Технические условия на изготовление арматурных и закладных изделий	X	
				Детали		
Б4		1		Уголок Б-63×5 ГОСТ 8509-72 / Вст3 кп2 ГОСТ 535-79		
				ℓ= 1310	2	5.10кг
Б4		2		ℓ= 810	2	3.27кг
Б4		3		ℓ= 850	2	3.32кг
Б4		4		Лист Б4×100 ГОСТ 19903-74 / Вст3 кп2 ГОСТ 14637-79 ℓ= 100	1	0.31кг
Б4		5		Лист Б8×60 ГОСТ 19903-74 / Вст3 кп4 ГОСТ 14637-79 ℓ= 70	2	0,33кг
Б4		6		А-I-20 ГОСТ 5781-82 ℓ= 830	1	2.05кг

Привязан

Инв. №

Взам. инв. №

Подпись и дата

Инв. № подл.

Нач. отд.	Бурзин	
Н. контр.	Конева	
Гл. спец.	Конева	
Рук. гр.	Глебкова	
Инжен.	Прядухина	
Ст. техн.	Пикалова	
Провер.	Прядухина	

ТП 903-1-244.87 КЖ.И.46.0

Рама металлическая РМ3

Стадия	Масса	Масштаб
Р	26,07 кг	1:5
Лист	Листов	

Проектный институт №2

Копировал: Дим 22191-06 35 формат

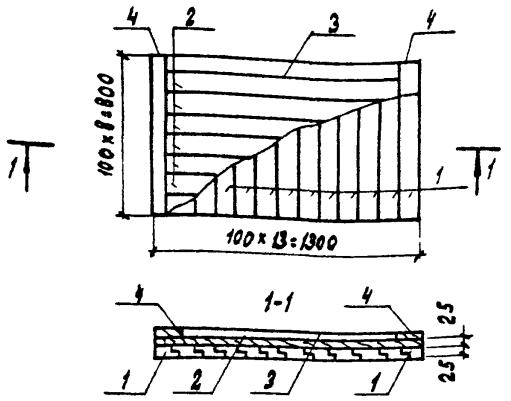

Формат	Зона	Поз.	Обозначение	Наименование	Кол.	Примечание
				Детали		
Б4		1		Доска 100х25 ГОСТ 24454-80 L=800	13	
Б4		2		Доска 150х25 ГОСТ 24454-80 L=1300	8	
Б4		3		Доска 100х25 ГОСТ 24454-80 L=1100	2	
Б4		4		Доска 100х25 ГОСТ 24454-80 L=800	2	

1. Доски антисептировать путем поверхностной обработки водными растворами антисептиков.
2. Древесина - сосна, максимальной влажности 12%
3. Соединение на гвоздях по ГОСТ'у 4028-63

Привязан:

Инв. №

Нач. отд.	Бурзин		
Н. контр.	Конева		
Гл. спец.	Конева		
Рук. гр.	Глебова		
Ст. инж.	Александрова		
Провер.	Махновский		

ТП 903-1-244.87 Кж.И. 47.0

Щит деревянный ЩА1

Стадия	Масса	Масштаб
Р	31.0	1:20
Лист	Листов 1	

Проектный институт №2

Формат

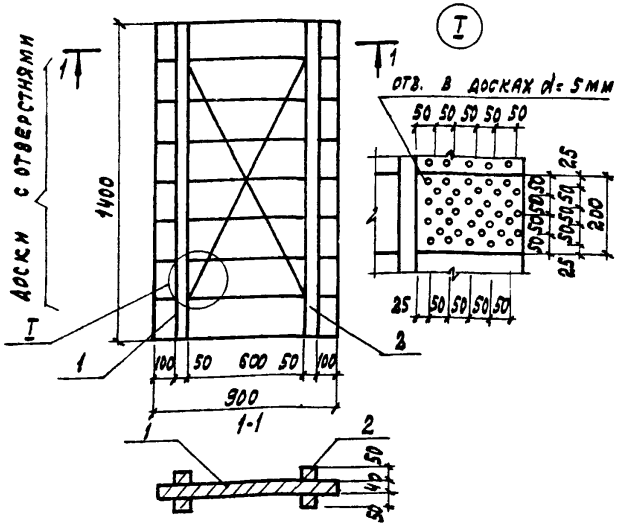

Формат	Зона	Поз.	Обозначение	Наименование	Кол.	Примечание
				Детали		
Б4		1		Доска 200х40 ГОСТ 24454-80Е L=900	8	
Б4		2		Брус 50х50 ГОСТ 24454-80Е, L=1400	4	

1. Соединение на гвоздях по ГОСТ'у 4028-63.
2. Доски антисептировать путем поверхностной обработки водными растворами антисептиков.
3. Древесина - сосна, максимальной влажности 12%

Привязан:

Инв. №

Инв. № подл. | Подпись и дата | Взам. инв. №

Нач. отд.	Бурзин		
Н. конт.	Конева		
Гл. спец.	Конева		
Рук. гр.	Глебова		
Ст. инж.	Александрова		
Инж.	Махновский		
Провер.	Александрова		

ТП 903-1-244.87. Кж.И. 48.0

Щит деревянный ЩА2

Стадия	Масса	Масштаб
Р	40,0	1:20
Лист	Листов 1	

Проектный институт №2

Копировал: Графская 22791-06 А3 формат

gost.e-ecolog.ru