ТИПОВЫЕ ПРОЕКТНЫЕ РЕШЕНИЯ

902-2-0440.87

УСТАНОВКА ОЧИСТКИ СТОЧНЫХ ВОД НА ФИЛЬТРАХ «ПОЛИМЕР - С - 85» В КОМПЛЕКТНО-БЛОЧНОМ ИСПОЛНЕНИИ

НЕСТАНДАРТИЗИРОВАННОЕ ОБОРУДОВАНИЕ

Альбом II

22688-02
ЦЕНА 9-72

gost.e-ecolog.ru

ЦЕНТРАЛЬНЫЙ ИНСТИТУТ ТИПОВОГО ПРОЕКТИРОВАНИЯ
ГОССТРОЯ СССР

Москва, А-445, Смольная ул., 22

Сдано в печать X 1988 года

Заказ № 11959 Тираж 900 экз

ТИПОВЫЕ ПРОЕКТНЫЕ РЕШЕНИЯ
902-2-0440.87

УСТАНОВКА ОЧИСТКИ СТОЧНЫХ ВОД НА ФИЛЬТРАХ «ПОЛИМЕР-С-85» В КОМПЛЕКТНО-БЛОЧНОМ ИСПОЛНЕНИИ

СОСТАВ ПРОЕКТА

АЛЬБОМ I ОБЩАЯ ПОЯСНИТЕЛЬНАЯ ЗАПИСКА ТЕХНОЛОГИЧЕСКИЕ РЕШЕНИЯ И АВТОМАТИЗАЦИЯ. СПЕЦИФИКАЦИИ ОБОРУДОВАНИЯ. ВЕДОМОСТЬ ПОТРЕБНОСТИ В МАТЕРИАЛАХ

АЛЬБОМ II НЕСТАНДАРТИЗИРОВАННОЕ ОБОРУДОВАНИЕ

АЛЬБОМ III СМЕТЫ

ПРИМЕНЕННЫЕ ТИПОВЫЕ ПРОЕКТНЫЕ РЕШЕНИЯ
902-02-390.85 АЛЬБОМЫ I,II ЧАСТЬ 1,2

АЛЬБОМ II

РАЗРАБОТАНЫ ПРОЕКТНЫМ ИНСТИТУТОМ
«ХАРЬКОВСКИЙ ВОДОКАНАЛПРОЕКТ»

ГЛАВНЫЙ ИНЖЕНЕР ИНСТИТУТА Р.А. БОНДАРЕНКО
ГЛАВНЫЙ ИНЖЕНЕР ПРОЕКТА Г.Б. ЯСИНОВ

УТВЕРЖДЕНЫ И ВВЕДЕНЫ В ДЕЙСТВИЕ
ГОССТРОЕМ СССР
ПРОТОКОЛ №65 ОТ 11.09.87г.

© ЦИТП Госстроя СССР, 1988

Наименование	Обозначение	Стр.
Титульный лист		1
Содержание		2
Металлоконструкция	М100-01.000	4
Площадка	М100-01.100	4
Площадка	М100-01.200	4
Металлоконструкция. Сборочный чертеж	М100-01.000 СБ	5,6
Металлоконструкция. Ведомость спе-		
цификаций	М100-01.000 ВС	7
Металлоконструкция. Ведомость		
покупных изделий	М100-01.000 ВП	7
Косынка	М100-01.001	8
Косынка	М100-01.002	8
Косынка	М100-01.003	8
Подкладка	М100-01.004	8
Площадка. Сборочный чертеж	М100-01.100 СБ	9
Площадка. Сборочный чертеж	М100-01.200 СБ	9
Ребро	М100-01.102	10
Уголок	М100-01.103	10
Площадка	М100-01.300	10
Колонна	М100-01.400	10
Площадка. Сборочный чертёж	М100-01.300 СБ	11
Колонна. Сборочный чертёж	М100-01.400 СБ	11
Ребро	М100-01.302	12
Косынка	М100-01.403	12
Ребро	М100-01.404	12
Балка. Сборочный чертеж	М100-01.500 СБ	12
Балка	М100-01.500	13
Трубопроводы технологические	М100-02.000	13
Трубопроводы технологические.		
Сборочный чертеж	М100-02.000 СБ	14
Трубопроводы технологические		
Ведомость спецификаций	М100-02.000 ВС	18
Трубопроводы технологические.		
Ведомость покупных изделий	М100-02.000 ВП	18,19
Гидрозатвор	М100-02.100	20
Перемычка	М100-02.110	20
Колено	М100-02.120	20
Колено	М100-02.120 СБ	20
Гидрозатвор. Сборочный чертеж	М100-02.100 СБ	21
Перемычка	М100-02.110 СБ	22
Камера распределительная	М100-02.200	22
Камера распределительная		
Сборочный чертеж	М100-02.200 СБ	23
Дно	М100-02.205	24
Фланец	М100-02.206	24
Фланец	М100-02.208	24
Ребро	М100-02.209	24
Стояк	М100-02.300	25
Стояк. Сборочный чертеж	М100-02.300 СБ	25
Труба	М100-02.301	25
Узел установки диафрагмы	М100-02.400	25
Узел установки диафрагмы		
Сборочный чертеж	М100-02.400 СБ	26
Прокладка	М100-02.401	26
Кольцо	М100-02.402	26
Патрубок. Сборочный чертеж	М100-02.410 СБ	27
Фланец	М100-02.411	27
Труба	М100-02.412	27
Патрубок	М100-02.410	28
Отвод в сборе	М100-02.500	28
Коллектор	М100-02.600	28
Отвод в сборе. Сборочный чертеж	М100-02.500 СБ	29
Коллектор. Сборочный чертеж	М100-02.600 СБ	29
Труба	М100-02.601	30
Патрубок	М100-02.602	30
Патрубок	М100-02.603	30
Патрубок	М100-02.604	30
Отвод в сборе	М100-02.700	31
Коллектор	М100-02.800	31
Трубопровод	М100-02.810	31
Отвод в сборе. Сборочный чертеж	М100-02.700 СБ	32
Коллектор. Сборочный чертеж	М100-02.800 СБ	32
Трубопровод. Сборочный чертеж	М100-02.810 СБ	33
Трубопровод. Сборочный чертеж	М100-02.900 СБ	33
Трубопровод	М100-02.900	34
Трубопровод	М100-02.910	34
Трубопровод. Сборочный чертеж	М100-02.910 СБ	34
Отвод в сборе	М100-02.930	34
Труба	М100-02.902	35
Труба	М100-02.903	35
Отвод в сборе	М100-02.920	35
Отвод в сборе. Сборочный чертеж	М100-02.920 СБ	36
Отвод в сборе. Сборочный чертеж	М100-02.930 СБ	36
Коллектор. Сборочный чертеж	М100-02.940 СБ	36
Коллектор	М100-02.940	37
Отвод в сборе	М100-02.950	37
Коллектор	М100-02.960	37
Воздухопровод	М100-02.970	37
Отвод в сборе. Сборочный чертеж	М100-02.950 СБ	38
Коллектор. Сборочный чертеж	М100-02.960 СБ	38
Патрубок в сборе. Сборочный чертеж	М100-02.980 СБ	38
Воздухопровод. Сборочный чертеж	М100-02.970 СБ	39
Угольник	М100-02.971	39
Патрубок	М100-02.972	39
Патрубок в сборе	М100-02.980	40
Патрубок	М100-02.973	40
Стояк	М100-02.990	40
Стояк. Сборочный чертеж	М100-02.990 СБ	40
Стояк	М100-02.203	41
Металлоконструкция	М101-01.000	41
Площадка	М101-01.100	41
Металлоконструкция. Сборочный чертеж	М101-01.000 СБ	42
Металлоконструкция. Ведомость		
спецификаций	М101-01.000 ВС	45
Металлоконструкция. Ведомость по-		
купных изделий	М101-01.000 ВП	45
Площадка. Сборочный чертеж	М101-01.100 СБ	46
Площадка. Сборочный чертеж	М101-01.200 СБ	46
Площадка	М101-01.200	47
Трубопроводы технологические	М101-02.000	47
Трубопроводы технологические		
Сборочный чертеж	М101-02.000 СБ	48
Трубопроводы технологические		

Наименование	Обозначение	Стр.
Ведомость спецификаций	М101-02.000 ВС	53
Трубопроводы технологические		
Ведомость покупных изделий	М101-02.000 ВП	53,54
Камера распределительная	М101-02.100	55
Отвод в сборе	М101-02.200	55
Коллектор	М101-02.300	55
Камера распределительная		
Сборочный чертеж	М101-02.100 СБ	56
Дно	М101-02.101	57
Труба	М101-02.301	57
Коллектор	М101-02.400	57
Коллектор	М101-02.500	57
Отвод в сборе. Сборочный чертёж	М101-02.200 СБ	58
Коллектор. Сборочный чертёж	М101-02.300 СБ	58
Коллектор. Сборочный чертёж	М101-02.400 СБ	59
Коллектор	М101-02.600	59
Коллектор. Сборочный чертёж	М101-02.600 СБ	59
Воздухопровод. Сборочный чертёж	М101-02.700 СБ	60
Воздухопровод	М101-02.700	61
Отвод в сборе	М101-02.800	61
Отвод в сборе. Сборочный чертёж	М101-02.800 СБ	61
Трубопровод	М101-02.900	62
Трубопровод. Сборочный чертёж	М101-02.900 СБ	62
Коллектор. Сборочный чертеж	М101-02.500	62

Наименование	Обозначение	Стр.

Формат	Зона	Поз.	Обозначение	Наименование	Кол.	Примечание
				Документация		
А2			М100-01.000 СБ	Сборочный чертеж		
А3			М100-01.000 ВС	Ведомость спецификаций		
А3			М100-01.000 ВП	Ведомость покупных изделий		
				Сборочные единицы		
А4		1	М100-01.100	Площадка	1	
А4		2	М100-01.200	Площадка	4	
А4		3	М100-01.300	Площадка	1	
А4		4	М100-01.400	Колонна	4	
А4		5	М100-01.500	Балка	2	
		6	Серия 1.450.3-3	Ограждение площадки		
				ОГПМХ 96-10; L=900	23	
		7	Серия 1.450.3-3	Лестничный марш		
				МЛГШ 60-30.6	2	
		8	Серия 1.450.3-3	Ограждение лестнич-		
				ного марша	2	
				Детали		
А4		9	М100-01.001	Косынка	4	
А4		10	М100-01.002	Косынка	4	
А4		11	М100-01.003	Косынка	4	
А4		12	М100-01.004	Подкладка	16	

Изм.	Лист	№ докум.	Подп.	Дата	М100-01.000			
Разраб.		Розенштейн			Металлоконструкция	Лит.	Лист	Листов
Пров.		Топчинский					1	2
Рук. гр.		Зельцер				Госстрой СССР Союзводоканалпроект Харьковский Водоканалпроект		
Н. контр.		Козлов						
Утв.								

Формат А4

Формат	Зона	Поз.	Обозначение	Наименование	Кол.	Примечание
Б4		13	М100-01.005	Накладка		
				Лист 6 ГОСТ 19903-74 / Ст3 ГОСТ 14637-79		
				100±1 × 200±1	4	0,95кг
Б4		14	М100-01.006	Полоса		
				Полоса 6×80 ГОСТ 103-76 / Ст3 ГОСТ 535-79		
				L=1800±2	1	1,5кг
Б4		15	М100-01.007	Уголок		
				Уголок Б-63×63×6 ГОСТ 8509-72 / Ст3 ГОСТ 535-79		
				L=100±1	8	
				Стандартные изделия		
		18		Болт 1.2.М16×300 Вст3пс2 ГОСТ 24379.1-80		
		19		Болт 1.2.М24×500 Вст3пс2 ГОСТ 24379.1-80	16	

Инв. № подл. | Подпись и дата | Взам. инв. № | Инв. № дубл. | Подп. и дата

Изм.	Лист	№ докум.	Подп.	Дата	М100-01.000	Лист 2

Формат А4

Формат	Зона	Поз.	Обозначение	Наименование	Кол.	Примечание
				Документация		
А3			М100-01.100 СБ	Сборочный чертеж		
				Детали		
Б4		1	М100-01.101	Настил		
				Лист ПВ1 4Об ГОСТ 8706-78 / Вст3кп2 ГОСТ 380-71		
				1530±2 × 7230±3	1	174кг
А4		2	М100-01.102	Ребро	2	
А4		3	М100-01.103	Уголок	4	
Б4		4	М100-01.104	Уголок		
				Уголок 63×63×6-Б ГОСТ 8509-72 / Ст3 ГОСТ 535-79		
				L=723±1	4	4,2кг
				Швеллеры		
				Швеллер 180×50×4 ГОСТ 8278-75 / Ст3кп ГОСТ 11474-76		
Б4		5	М100-01.105	L=1600±2	2	13,3кг
Б4		6	М100-01.106	L=7200-5	3	59,9кг
Б4		7	М100-01.107	Полоса		
				Полоса 6×60-Б ГОСТ 103-76 / Ст3 ГОСТ 535-79		
				L=723±1	2	2,1кг

Инв. № подл. | Подп. и дата | Взам. инв. № | Инв. № дубл. | Подп. и дата

Изм.	Лист	№ докум.	Подп.	Дата	М100-01.100			
Разраб.		Розенштейн			Площадка	Лит.	Лист	Листов
Пров.		Топчинский					1	
Рук. гр.		Зельцер				Госстрой СССР Союзводоканалпроект Харьковский Водоканалпроект		
Н. контр.		Козлов						
Утв.								

Формат А4

Формат	Зона	Поз.	Обозначение	Наименование	Кол.	Примечание
				Документация		
А3			М100-01.200 СБ	Сборочный чертеж		
				Детали		
Б4		1	М100-01.201	Настил		
				Лист ПВ1 4Об ГОСТ 8706-78 / Вст3кп2 ГОСТ 380-71		
				570±1 × 1600±2	1	14,3кг
Б4		2	М100-01.203	Швеллер		
				Швеллер 180×50×4 ГОСТ 8278-75 / Ст3кп ГОСТ 11474-76		
				L=1530±2	2	12,7кг
Б4		3	М100-01.203	Уголок		
				Уголок Б-63×63×6 ГОСТ 8509-72 / Ст3кп ГОСТ 535-79		
				L=600±1	2	3,5кг

Инв. № подл. | Подп. и дата | Взам. инв. № | Инв. № дубл. | Подп. и дата

Изм.	Лист	№ докум.	Подп.	Дата	М100-01.200			
Разраб.		Розенштейн			Площадка	Лит.	Лист	Листов
Пров.		Топчинский					1	
Рук. гр.		Зельцер				Госстрой СССР Союзводоканалпроект Харьковский Водоканалпроект		
Н. контр.		Козлов						
Утв.								

Формат А4

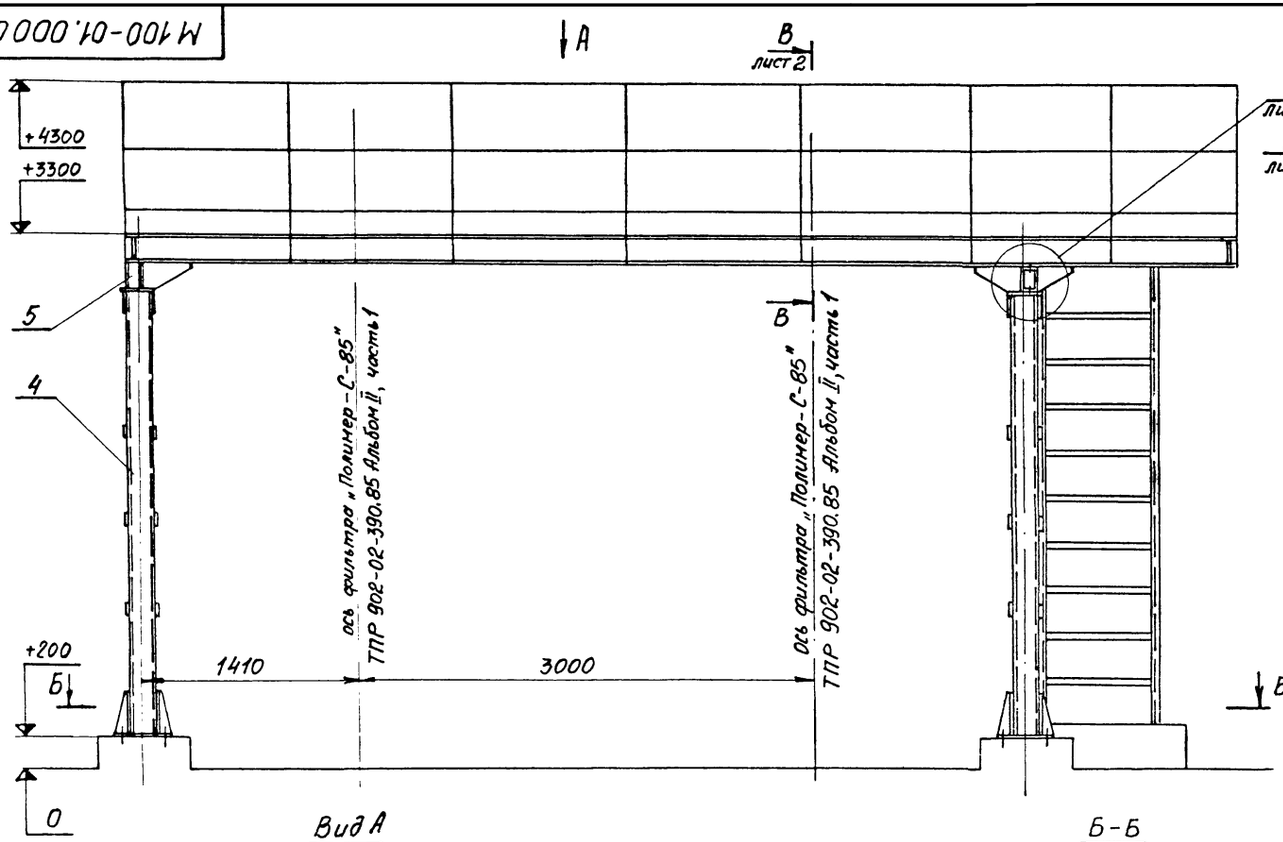

Вид А
М1:50

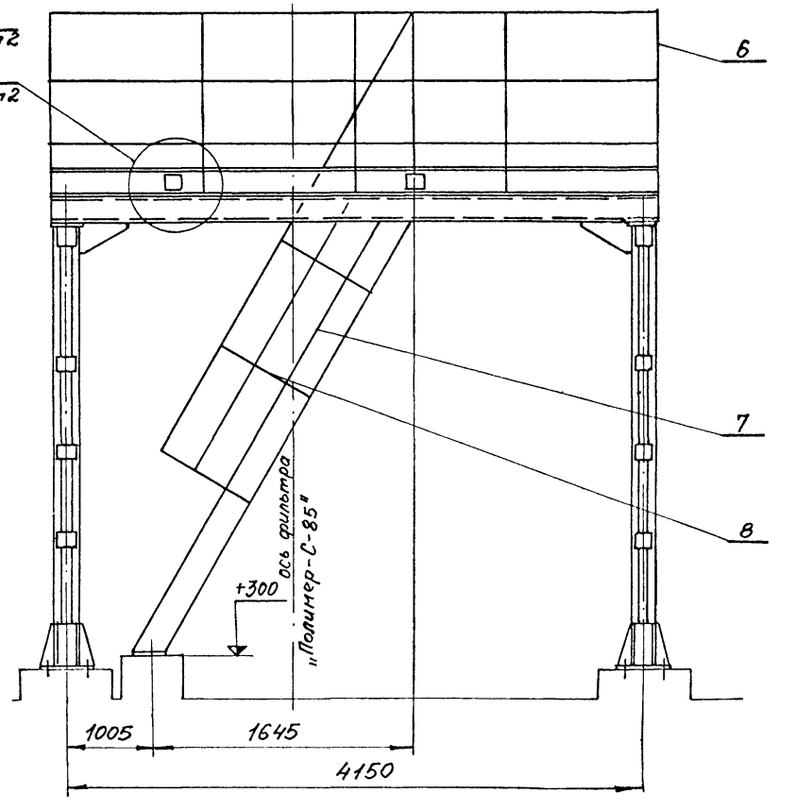

Б-Б
М1:50

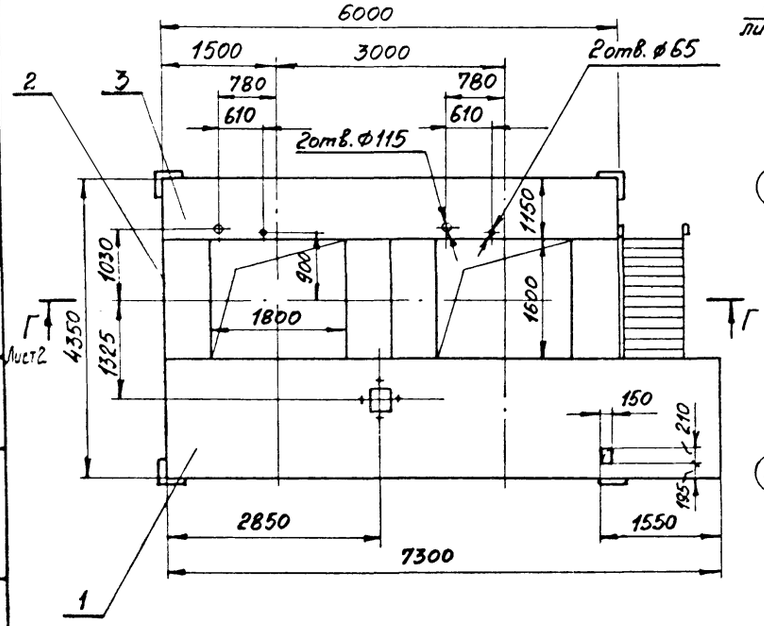

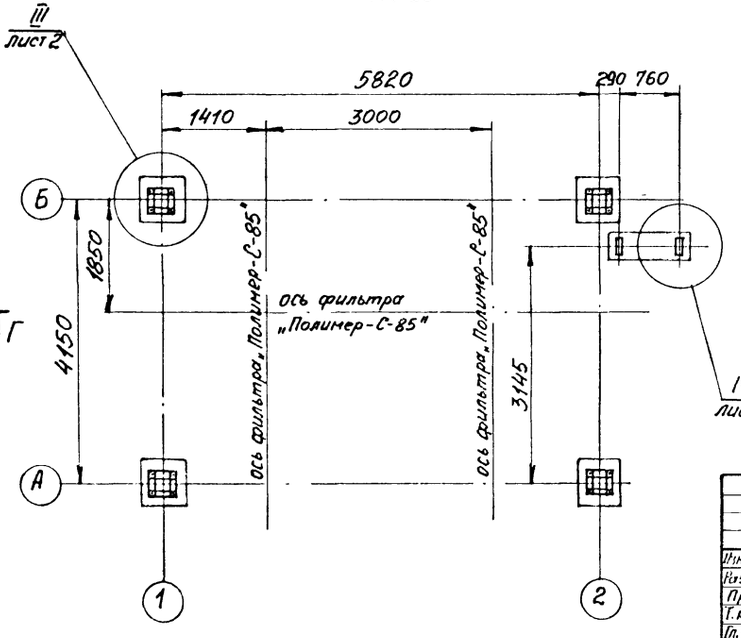

1. Шероховатость обработанных поверхностей дет. Б4 выполнить Rz160, остальное-√.
2. Конструкция сварная. Сварку производить по линии примыкания деталей и узлов в соответствии со стандартом на сварку и технологией, применяемой заводом-изготовителем. Сварку вести сплошным швом, катет шва - 6 мм.
3. Места стыковки после сварки очистить от окалины и покрыть: грунт ГФ-021 (1 слой) ГОСТ 25129-82, эмаль ПФ-115 (2 слоя) ГОСТ 6465-76.
4. * Размеры для справок.

					М 100-01.000 СБ			
Изм.	Лист	№ докум.	Подп.	Дата	Металлоконструкция Сборочный чертеж	Лит.	Масса	Масштаб
Разраб.		Розенштейн					1320	1:25
Пров.		Толчинский				Лист 1	Листов 2	
Т. контр.		Зельцер				Госстрой СССР Союзводоканалпроект Харьковский Водоканалпроект		
Гл. спец.		Ясинов						
Н. контр.		Козлов						
Утв.								

Типовые проектные решения 902-2-044087 Альбом II

Инв. № подл. | Подп. и дата | Взам. инв. № | Инв. № дубл. | Подп. и дата

9 20-88622

В – В / М1:10 лист 1, ограждение поз. 6 условно не показано

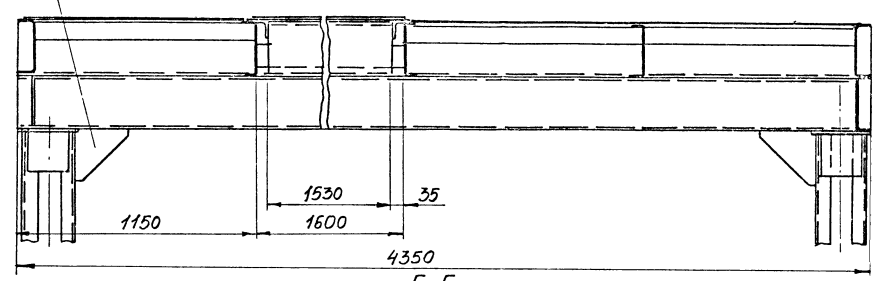

Г – Г / М1:10 лист 1, ограждение поз. 6 условно не показано

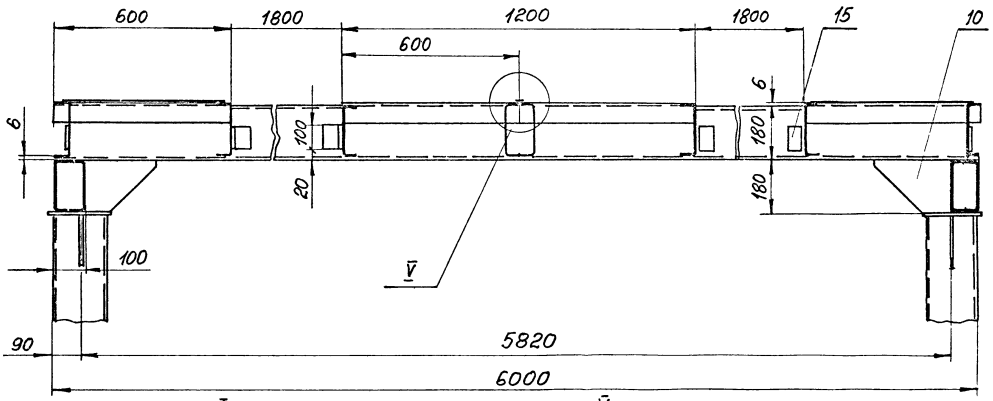

I / М1:5 лист 1

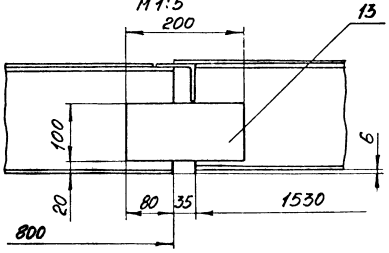

V / М1:5

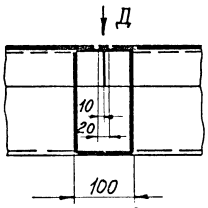

Вид Д / М1:5

III / М1:10 лист 1

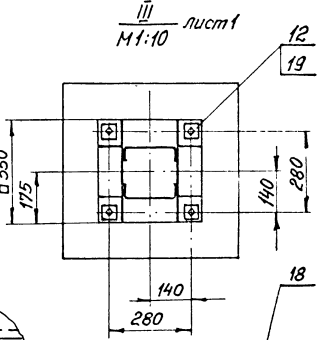

II / М1:5 лист 1

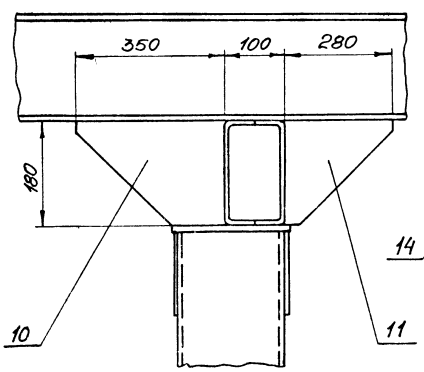

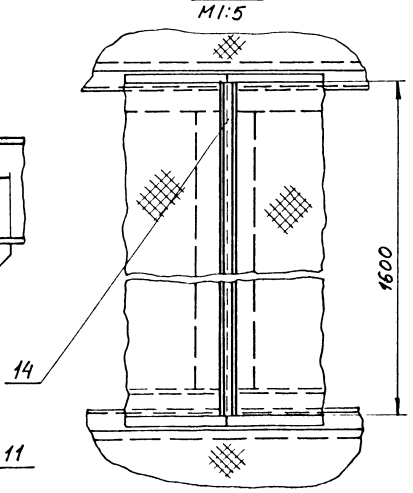

IV / М1:5 лист 1

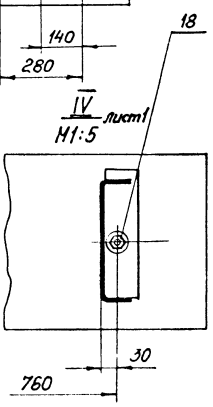

№ строки	Обозначение	Наименование	Куда входит: Обозначение	Куда входит: Кол.	Общее кол.	Примечание
1	М100-01.000	Металлоконструкция		1	1	
2	М100-01.100	Площадка	М100-01.000	1	1	
3	М100-01.200	Площадка	М100-01.000	4	4	
4	М100-01.300	Площадка	М100-01.000	1	1	
5	М100-01.400	Колонна	М100-01.000	4	4	
6	М100-01.500	Балка	М100-01.000	2	2	

Изм.	Лист	№ докум.	Подп.	Дата	М100-01.000 ВС			
Н. контр.		Розенштейн			Металлоконструкция. Ведомость спецификаций	Лит.	Лист.	Листов 1
Пров.		Толчинский				Госстрой СССР Союзводоканалстроем Харьковский Водоканалпроект		
Рук. гр.		Зельцер						
Н. контр.		Козлов						
Утв.								

Формат А3

№ строки	Наименование	Код ОКП	Обозначение документа на поставку	Поставщик	Куда входит (обозначение)	Количество: на изделие	Количество: в комплекты	Количество: на регулир.	Количество: всего	Примечание
1	Болты		ГОСТ 24379.1-80							
2	1.2 М16х300 ВСт3сп2				М100-01.000	2			2	
3	1.2 М24х500 ВСт3сп2				М100-01.000	16			16	

Изм.	Лист	№ докум.	Подп.	Дата	М100-01.000 ВП			
Разраб.		Розенштейн			Металлоконструкция. Ведомость покупных изделий	Лит.	Лист	Листов 1
Пров.		Толчинский				Госстрой СССР Союзводоканалстроем Харьковский Водоканалпроект		
Рук. гр.		Зельцер						
Н. контр.		Козлов						
Утв.								

Формат А3

М100-01.003

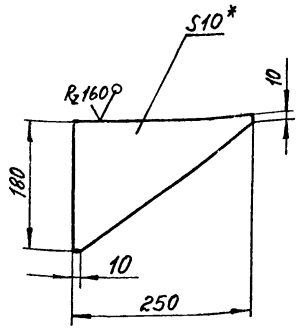

1. $\pm \frac{IT14}{2}$.
2.* Размер для справок.

Изм.	Лист	№ докум.	Подп.	Дата	М100-01.003			
Разраб.		Розенштейн			Косынка	Лит.	Масса 1,9	Масштаб 1:5
Пров.		Толчинский				Лист	Листов 1	
Т. контр.		Зельцер			Лист 10 ГОСТ 19903-74 Ст 3 ГОСТ 14637-79	Госстрой СССР Союзводоканалниипроект Харьковский Водоканалпроект		
Н. контр.		Козлов						
Утв.								

Формат А4

М100-01.001

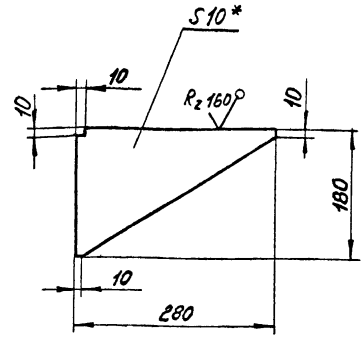

1. $\pm \frac{IT14}{2}$.
2.* Размер для справок.

Изм.	Лист	№ докум.	Подп.	Дата	М100-01.001			
Разраб.		Розенштейн			Косынка	Лит.	Масса 2,2	Масштаб 1:5
Пров.		Толчинский				Лист	Листов 1	
Т. контр.		Зельцер			Лист 10 ГОСТ 19903-74 Ст 3 ГОСТ 14637-79	Госстрой СССР Союзводоканалниипроект Харьковский Водоканалпроект		
Н. контр.		Козлов						
Утв.								

Формат А4

Инв. № подл. | Подп. и дата | Взам. инв. № | Инв. № дубл. | Подп. и дата

М100-01.002

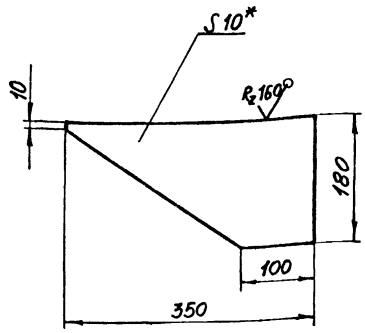

1. $\pm \frac{IT14}{2}$.
2.* Размер для справок.

Изм.	Лист	№ докум.	Подп.	Дата	М100-01.002			
Разраб.		Розенштейн			Косынка	Лит.	Масса 3.4	Масштаб 1:5
Пров.		Торчинский				Лист	Листов 1	
Т. контр.		Зельцер			Лист 10 ГОСТ 19903-74 Ст 3 ГОСТ 14637-79	Госстрой СССР Союзводоканалниипроект Харьковский Водоканалпроект		
Н. контр.		Козлов						
Утв.								

Формат А4

М100-01.004

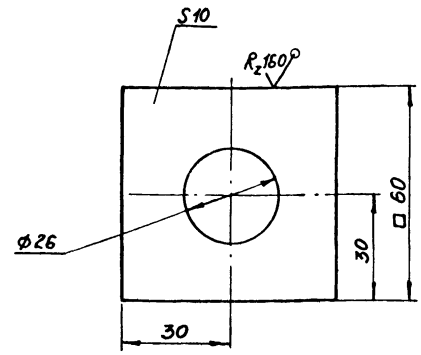

H14; $\pm \frac{IT14}{2}$

Изм.	Лист	№ докум.	Подп.	Дата	М100-01.004			
Разраб.		Розенштейн			Подкладка	Лит.	Масса 0.2	Масштаб 1:1
Пров.		Толчинский				Лист	Листов 1	
Т. контр.		Зельцер			Ст 3 ГОСТ 380-71	Госстрой СССР Союзводоканалниипроект Волжский Водоканалпроект		
Н. контр.		Козлов						
Утв.								

Инв. № подл. | Подпись и дата | Взам. инв. № | Инв. № дубл. | Подп. и дата

Формат А4

М100-01 100СБ

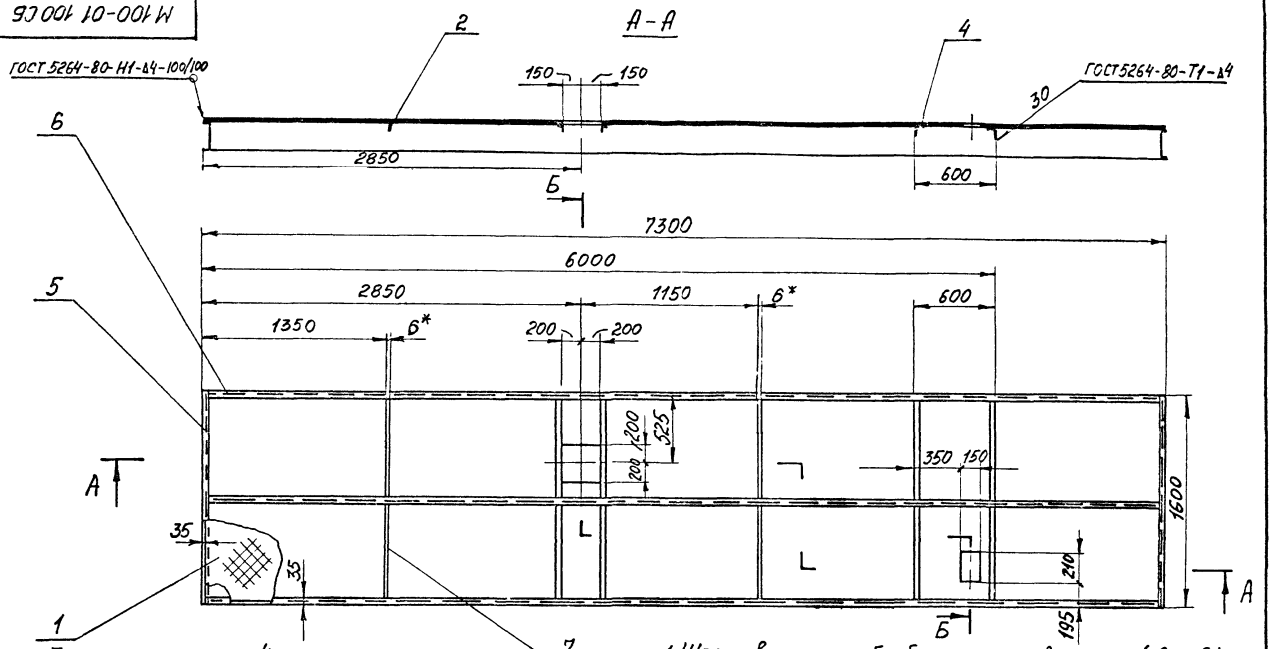

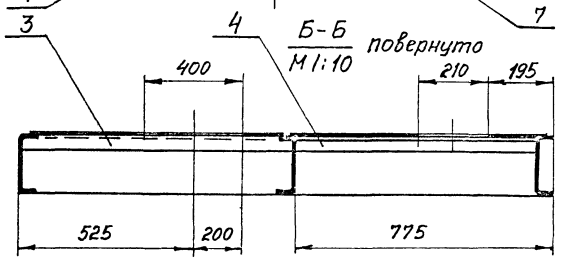

4.* Размеры для справок

1. Шероховатость обработанных поверхностей дет. 64 выполнить $R_z 160$, остальное ✓
2. H14, h14, $\pm \frac{IT14}{2}$.
3. Покрытие: Грунт ГФ-021 ГОСТ 25129-82 (1 слой), эмаль ПФ-115 ГОСТ 6465-76 (2 слоя)

					М100-01.100 СБ		
Изм.	Лист	№ докум.	Подп.	Дата	Площадка Сборочный чертеж	Лит.	Масса 422	Масштаб 1:20
Разраб.		Розенштейн				Лист	Листов 1
Пров.		Толчинский				Госстрой СССР Союзводоканалниипроект Харьковский Водоканалпроект	
Т. контр.		Зельцер					
Н. контр.		Козлов					
Утв.							

формат А3

М100-01.200СБ

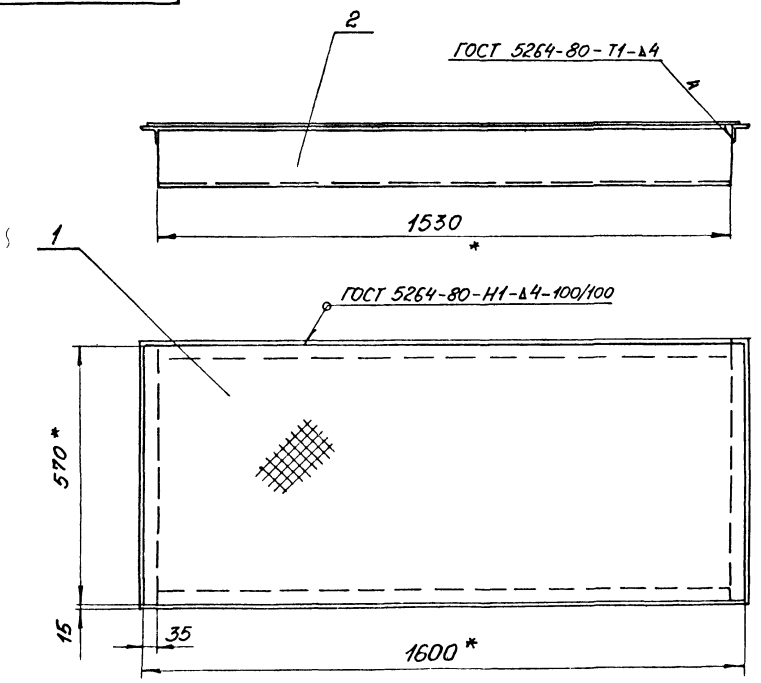

1. Шероховатость обработанных поверхностей дет. 64 выполнить $R_z 160$, остальное - ✓.
2. H14, h14, $\pm \frac{IT14}{2}$.
3. Покрытие: Грунт ГФ-021 ГОСТ 25129-82 (1 слой), эмаль ПФ-115 ГОСТ 6465-76 (2 слоя).
4. * Размеры для справок.

					М100-01.200 СБ		
Изм.	Лист	№ докум.	Подп.	Дата	Площадка Сборочный чертеж	Лит.	Масса 47	Масштаб 1:10
Разраб.		Розенштейн				Лист	Листов 1
Пров.		Толчинский				Госстрой СССР Союзводоканалниипроект Харьковский Водоканалпроект	
Т. контр.		Зельцер					
Н. контр.		Козлов					
Утв.							

22688-02 10

формат А3

М100-01.102

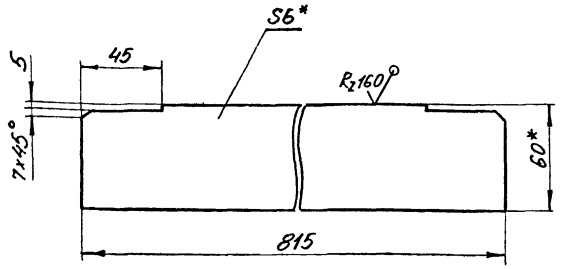

1. $\pm \frac{IT14}{2}$
2.* Размеры для справок.

М100-01.102

Изм.	Лист	№ докум.	Подп.	Дата
Разраб.		Розенштейн		
Пров.		Толчинский		
Т. контр.		Зельцер		
Н. контр.		Козлов		
Утв.				

Ребро

Лит.	Масса	Масштаб
	2,3	1:2
Лист	Листов 1	

Полоса 6×60 ГОСТ 103-76 / Ст3 ГОСТ 535-79

Госстрой СССР Союзводоканалниипроект Харьковский Водоканалпроект

Формат А4

М100-01.103

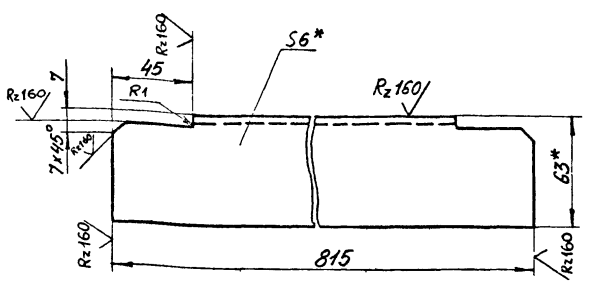

1. $\pm \frac{IT14}{2}$
2.* Размеры для справок.

М100-01.103

Изм.	Лист	№ докум.	Подп.	Дата
Разраб.		Розенштейн		
Пров.		Толчинский		
Т. контр.		Зельцер		
Н. контр.		Козлов		

Уголок

Лит.	Масса	Масштаб
	4,7	1:2
Лист	Листов 1	

Уголок 63×63×6 ГОСТ 8509-72 / Ст3 ГОСТ 535-79

Госстрой СССР Союзводоканалниипроект Харьковский Водоканалпроект

Формат А4

Формат	Зона	Поз.	Обозначение	Наименование	Кол.	Примечание
				Документация		
А3			М100-01.300 СБ	Сборочный чертеж		
				Детали		
Б4		1	М100-01.301	Настил		
				Лист ПВ1 4Об ГОСТ 8706-78 / Вст3кп2 ГОСТ 380-71		
				1140±1 × 5920±3	1	10,6 кг
А4		2	М100-01.302	Ребро	1	
				Швеллеры		
				Швеллер 180×50×4 ГОСТ 8278-75 / Ст3кп2 ГОСТ 11474-76		
Б4		3	М100-01.303	L = 1150±2	2	9,6 кг
Б4		4	М100-01.304	L = 5900-3	2	49 кг

М100-01.300

Изм.	Лист	№ докум.	Подп.	Дата
Разраб.		Розенштейн		
Пров.		Толчинский		
Рук. гр.		Зельцер		
Н. контр.		Козлов		
Утв.				

Площадка

Лит.	Лист	Листов
		1

Госстрой СССР Союзводоканалниипроект Харьковский Водоканалпроект

Формат А4

Формат	Зона	Поз.	Обозначение	Наименование	Кол.	Примечание
				Документация		
А3			М100-01 400 СБ	Сборочный чертеж		
				Детали		
				Листы		
				Лист 8 ГОСТ 19903-74 / Ст3 ГОСТ 14637-79		
Б4		1	М100-01.401	80±1 × 140±1	6	0,7 кг
Б4		2	М100-01.402	140±1 × 140±1	2	1,2 кг
А4		3	М100-01.403	Косынка	2	
А4		4	М100-01.404	Ребро	4	
Б4		5	М100-01.405	Лист		
				Лист 10 ГОСТ 19903-74 / Ст3 ГОСТ 14637-79		
				200±1 × 200±1	1	3,2 кг
Б4		6	М100-01.406	Лист		
				Лист 20 ГОСТ 19903-74 / Ст3 ГОСТ 14637-79		
				350±1 × 350±1	1	9,6 кг
Б4		7	М100-01.407	Швеллер		
				Швеллер 180×50×4 ГОСТ 8278-75 / Ст3кп ГОСТ 11474-76		
				L = 2710-3	2	22,6 кг

М100-01.400

Изм.	Лист	№ докум.	Подп.	Дата
Разраб.		Розенштейн		
Пров.		Толчинский		
Рук. гр.		Зельцер		
Н. контр.		Козлов		
Утв.				

Колонна

Лит.	Лист	Листов
		1

Госстрой СССР Союзводоканалниипроект Харьковский Водоканалпроект

Формат А4

Инв. № подл. | Подп. и дата | Взам. инв. № | Инв. № дубл. | Подп. и дата

М100-01.300СБ

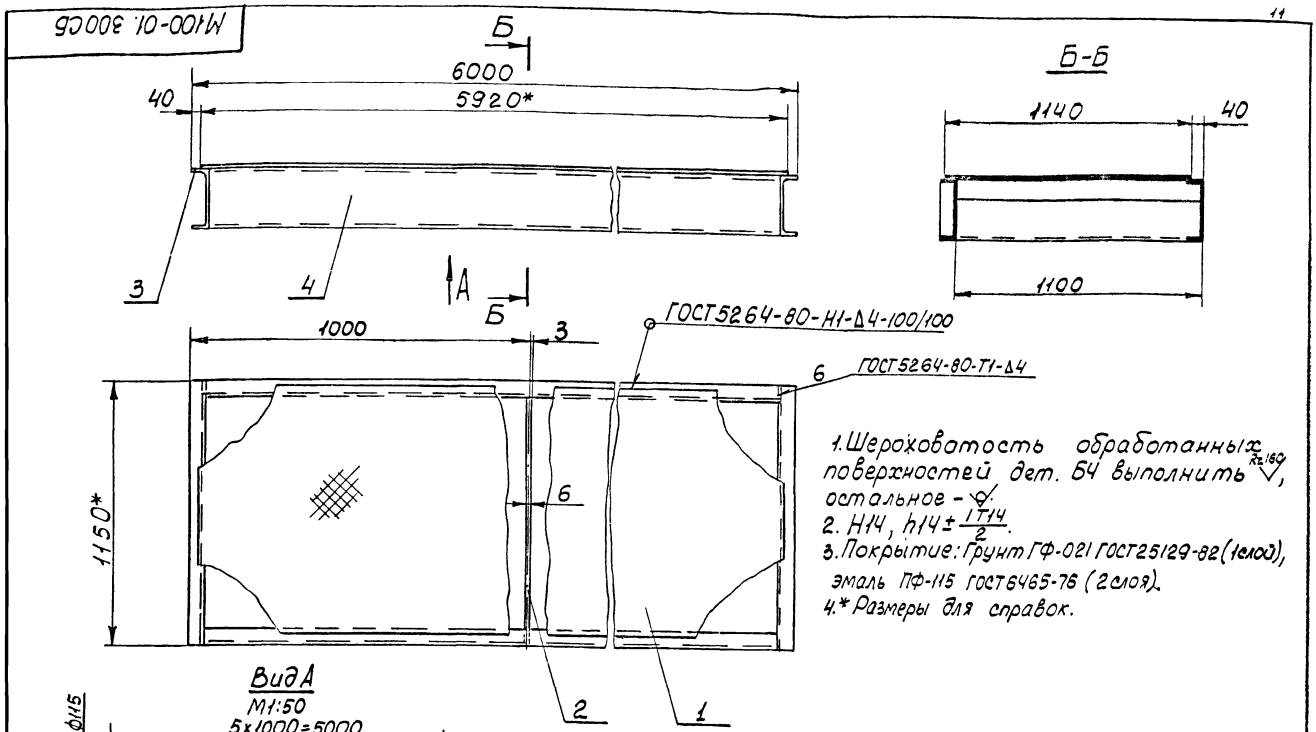

1. Шероховатость обработанных поверхностей дет. Б4 выполнить $\overset{Rz160}{\vee}$, остальное – ⌀.
2. Н14, $h14 \pm \frac{IT14}{2}$.
3. Покрытие: Грунт ГФ-021 ГОСТ25129-82 (1слой), эмаль ПФ-115 ГОСТ6465-76 (2слоя).
4.* Размеры для справок.

					М100-01.300 СБ			
Изм	Лист	№ докум	Подп	Дата	Площадка Сборочный чертеж	Лит	Масса	Масштаб
Разраб		Розенштейн					183	1:10
Пров		Толчинский				Лист	Листов 1	
Т контр		Зельцер				Госстрой СССР Союзводоканалпроект Харьковский Водоканалпроект		
Н контр		Козлов						
Утв								

Формат А3

М100-01.400СБ

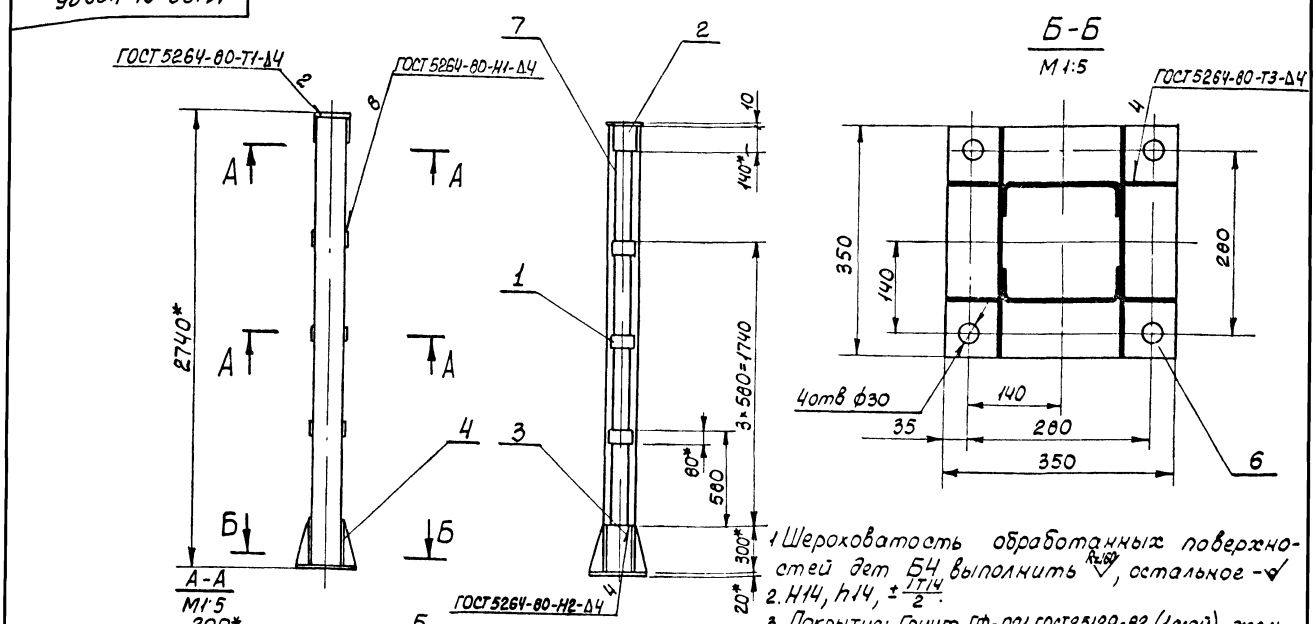

1. Шероховатость обработанных поверхностей дет Б4 выполнить $\overset{Rz160}{\vee}$, остальное – ⌀.
2. Н14, $h14, \pm \frac{IT14}{2}$.
3. Покрытие: Грунт ГФ-021 ГОСТ25129-82 (1слой), эмаль ПФ-115 ГОСТ6465-76 (2 слоя).
4* Размеры для справок.

					М 100-01.400 СБ			
Изм	Лист	№ докум	Подп	Дата	Колонна Сборочный чертеж	Лит	Масса	Масштаб
Разраб		Розенштейн					86	1:20
Пров		Толчинский				Лист	Листов 1	
Т контр		Зельцер				Госстрой СССР Союзводоканалпроект Харьковский Водоканалпроект		
Н контр		Козлов						
Утв								

М100-01.302

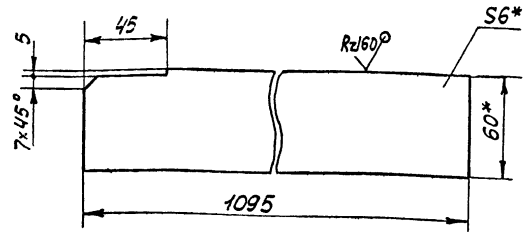

1. ± IT14/2
2.* Размеры для справок.

Изм.	Лист	№ докум.	Подп.	Дата	М100-01 302	
Разраб.		Розенштейн			Ребро	Лит / Масса 2.0 / Масштаб 1:2
Пров.		Толчинский				Лист / Листов 1
Т.контр.		Зельцер			Полоса 6×60 ГОСТ 103-76 / Ст3 ГОСТ 535-79	Госстрой СССР Союзводоканалниипроект Харьковский Водоканалпроект
Н.контр.		Козлов				
Утв.						

Формат А4

М100-01.403

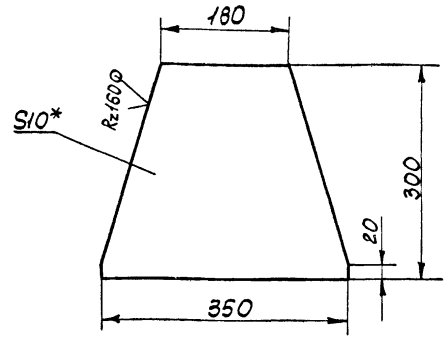

1. ± IT14/2
2.* Размер для справок.

Изм.	Лист	№ докум.	Подп.	Дата	М100-01.403	
Разраб.		Розенштейн			Косынка	Лит / Масса 6.3 / Масштаб 1:5
Пров.		Толчинский				Лист / Листов 1
Т.контр.		Зельцер			Лист 10 ГОСТ 19903-74 / Ст3 ГОСТ 14637-79	Госстрой СССР Союзводоканалниипроект Харьковский Водоканалпроект
Н.контр.		Козлов				
Утв.						

Формат А4

Инв. № подл. | Подп. и дата | Взам. инв. № | Инв. № дубл. | Подп. и дата

М100-01.404

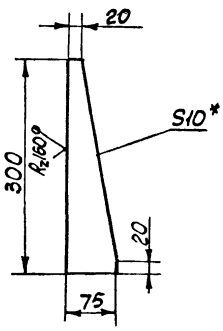

1. ± IT14/2
2.* Размер для справок.

Изм.	Лист	№ докум.	Подп.	Дата	М100-01.404	
Разраб.		Розенштейн			Ребро	Лит / Масса 1,1 / Масштаб 1:5
Пров.		Толчинский				Лист / Листов 1
Т.контр.		Зельцер			Лист 10 ГОСТ 19903-74 / Ст3 ГОСТ 14637-79	Госстрой СССР Союзводоканалниипроект Харьковский Водоканалпроект
Н.контр.		Козлов				
Утв.						

Формат А4

М100-01.500СБ

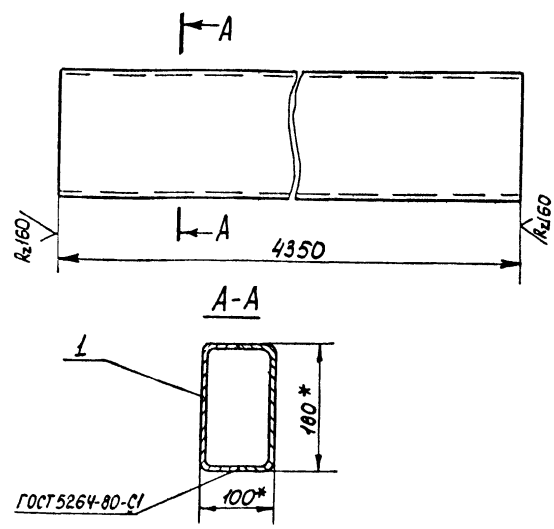

1 ± IT14/2
2.* Размеры для справок.

Изм.	Лист	№ докум.	Подп.	Дата	М100-01.500СБ	
Разраб.		Муленко			Балка	Лит / Масса 66,56 / Масштаб 1:5
Пров.		Толчинский			Сборочный чертеж	Лист / Листов 1
Т.контр.		Зельцер				Госстрой СССР Союзводоканалниипроект Харьковский Водоканалпроект
Н.контр.		Козлов				
Утв.						

Формат А4

Копир Кулешова 22388-02 13

Формат	Зона	Поз.	Обозначение	Наименование	Кол.	Примечание
				Документация		
А4			М100-01.500 СБ	Сборочный чертеж		
				Детали		
Б4		1	М100-01.501	Швеллер		
				Швеллер 180×50×4 ГОСТ 8278-75 / Ст3кп ГОСТ 11474-76		
				L=4350±3	2	33.28кг

Изм.	Лист	№ докум.	Подп.	Дата	М100-01.500			
Разраб.		Розенштейн			Балка	Лит.	Лист	Листов
Пров.		Толчинский						1
Рук.гр.		Зельцер				Госстрой СССР Союзводоканалниипроект Харьковский Водоканалпроект		
Н.контр.		Козлов						
Утв.								

Формат А4

Формат	Зона	Поз.	Обозначение	Наименование	Кол.	Примечание
				Документация		
А2			М100-02.000 СБ	Сборочный чертеж		
А3			М100-02.000 ВС	Ведомость спецификаций		
А3			М100-02.000 ВП	Ведомость покупных изделий		
				Сборочные единицы		
А4		1	М100-02.100	Гидрозатвор	2	
А4		2	М100-02.200	Камера распределительная	1	
А4		3	М100-02.300	Стояк	1	
А4		4	М100-02.400	Узел установки диафрагмы	1	
А4		5	М100-02.500	Отвод в сборе	1	
		6	-01	Отвод в сборе	1	
А4		7	М100-02.600	Коллектор	1	
А4		8	М100-02.700	Отвод в сборе	1	
		9	-01	Отвод в сборе	1	
А4		10	М100-02.800	Коллектор	1	
А4		11	М100-02.900	Трубопровод	1	
А4		12	М100-02.910	Трубопровод	1	
А4		13	М100-02.920	Отвод в сборе	2	
А4		14	-01	Отвод в сборе	2	
А4		15	М100-02.930	Отвод в сборе	1	

Подп. и дата | Инв. № дубл. | Взам. инв. № | Подп. и дата | Инв. № подл.

Изм.	Лист	№ докум.	Подп.	Дата	М100-02.000			
Разраб.		Розенштейн			Трубопроводы технологические	Лит.	Лист	Листов
Пров.		Толчинский					1	3
Рук.гр.		Зельцер				Госстрой СССР Союзводоканалниипроект Харьковский Водоканалпроект		
Н.контр.		Козлов						
Утв.								

Формат А4

Формат	Зона	Поз.	Обозначение	Наименование	Кол.	Примечание
А4		16	М100-02.940	Коллектор	2	
А4		17	М100-02.950	Отвод в сборе	2	
А4		18	М100-02.960	Коллектор	1	
А4		19	М100-02.970	Воздухопровод	1	
А4		20	М100-02.980	Патрубок в сборе	2	
А4		21	М100-02.990	Стояк	1	
А4		22	М100-02.810	Отвод в сборе	1	
				Стандартные изделия		
				Болты ГОСТ 7798-70		
		26		М16×70.58	56	
		27		М20×80.58	64	
				Гайки ГОСТ 5915-70		
		28		М16.5	56	
		29		М20.5	64	
				Шайбы ГОСТ 11371-78		
		30		16.01	56	
		31		20.01	64	
				Прокладки ГОСТ 15180-86		
		32		А-80-10 ПОН	4	
		33		А-100-2,5 ПОН	2	
		34		А-150-2,5 ПОН	2	
		35		А-150-10 ПОН	8	

Изм.	Лист	№ докум.	Подп.	Дата	М100-02 000	Лист
						2

Формат А4

Формат	Зона	Поз.	Обозначение	Наименование	Кол.	Примечание
				Прочие изделия		
				Задвижки 30ч 6бр		
		41		Ду 80	2	
		42		Ду 150	4	

Подп. и дата | Инв. № дубл. | Взам. инв. № | Подп. и дата | Инв. № подл.

Изм.	Лист	№ докум.	Подп.	Дата	М100-02.000	Лист
						3

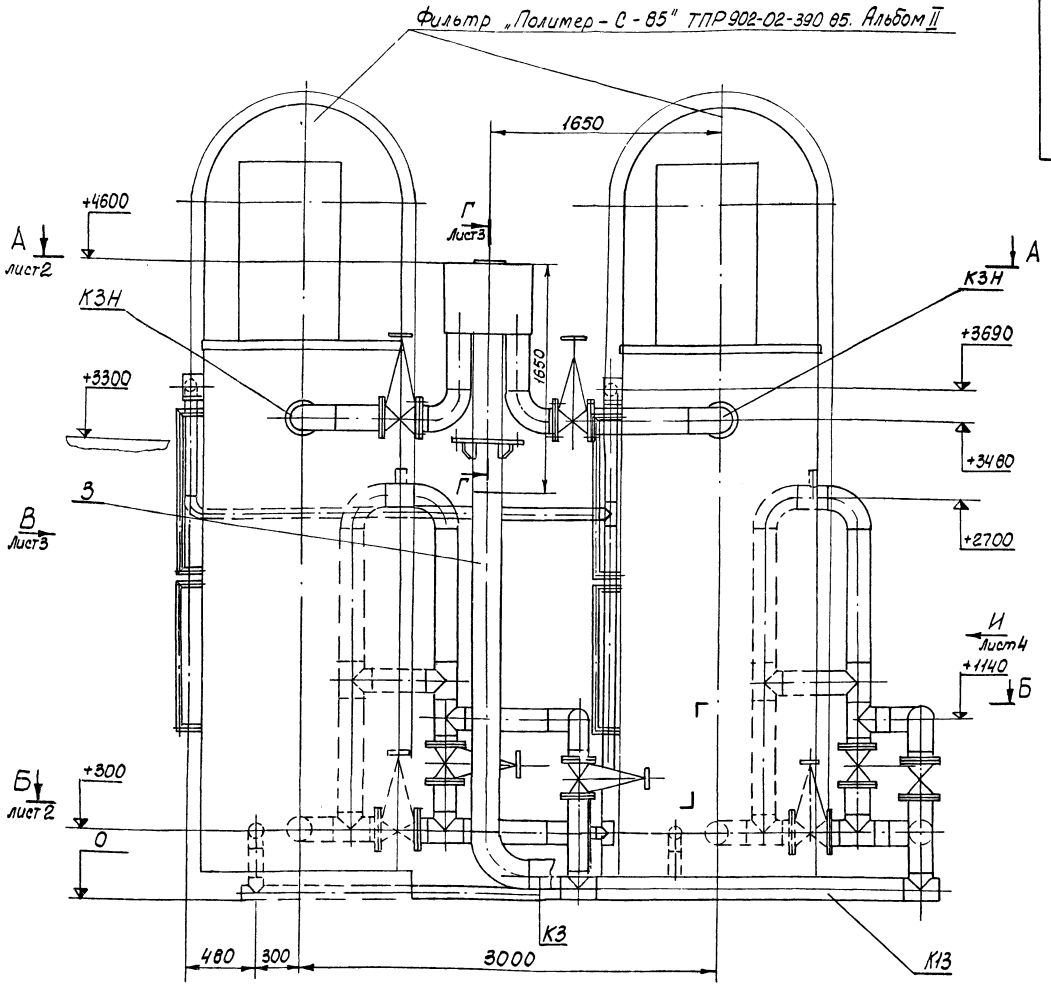

1. Настоящий чертеж рассматривать совместно с чертежами технологической и электротехнической частей проекта.
2. За отм. 0 принят уровень чистого пола.
3. Обеспечить длину прямолинейного участка трубы ф200 (подвод сточных вод в камеру распределительную) не менее 4000 мм.
4. Размеры для справок.

Таблица назначения трубопроводов

Обозначение	Назначение	Условный проход в мм
К3	Трубопровод производственной канализации	ф 200
К3Н	Напорный трубопровод производственной канализации	ф 150
К13	Трубопровод отвода очищенной воды	ф 150
К14	Трубопровод перелива	ф 100
К15	Трубопровод отвода продуктов отжима	ф 50
К16	Трубопровод опорожнения	ф 150
К17	Трубопровод технической воды	ф 80
Т91	Воздухопровод	ф 25

Изм	Лист	№ докум	Подп	Дата	М100-02.000 СБ			
Разраб		Розенштейн			Трубопроводы технологические Сборочный чертеж	Лит	Масса 1745	Масштаб 1:20
Пров		Толчинский						
Т контр		Зельцер				Лист 1	Листов 4	
Гл спец		Ясинов				Госстрой СССР Союзводоканалпроект Харьковский Водоканал Проект		
Н контр		Козлов						
Утв								

А-А лист 1

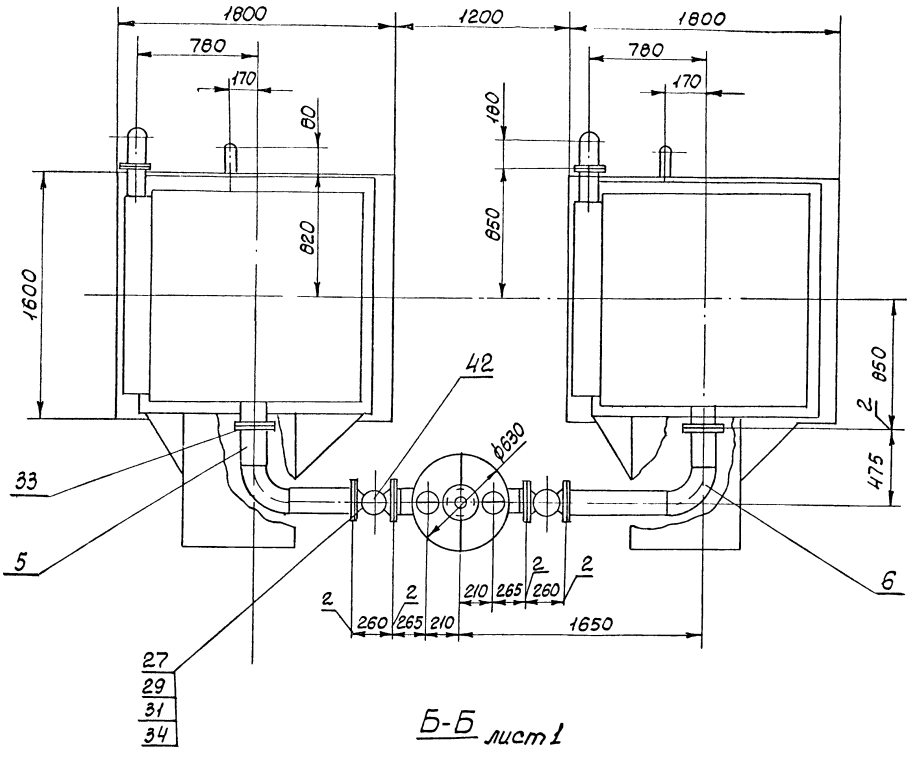

Б-Б лист 1

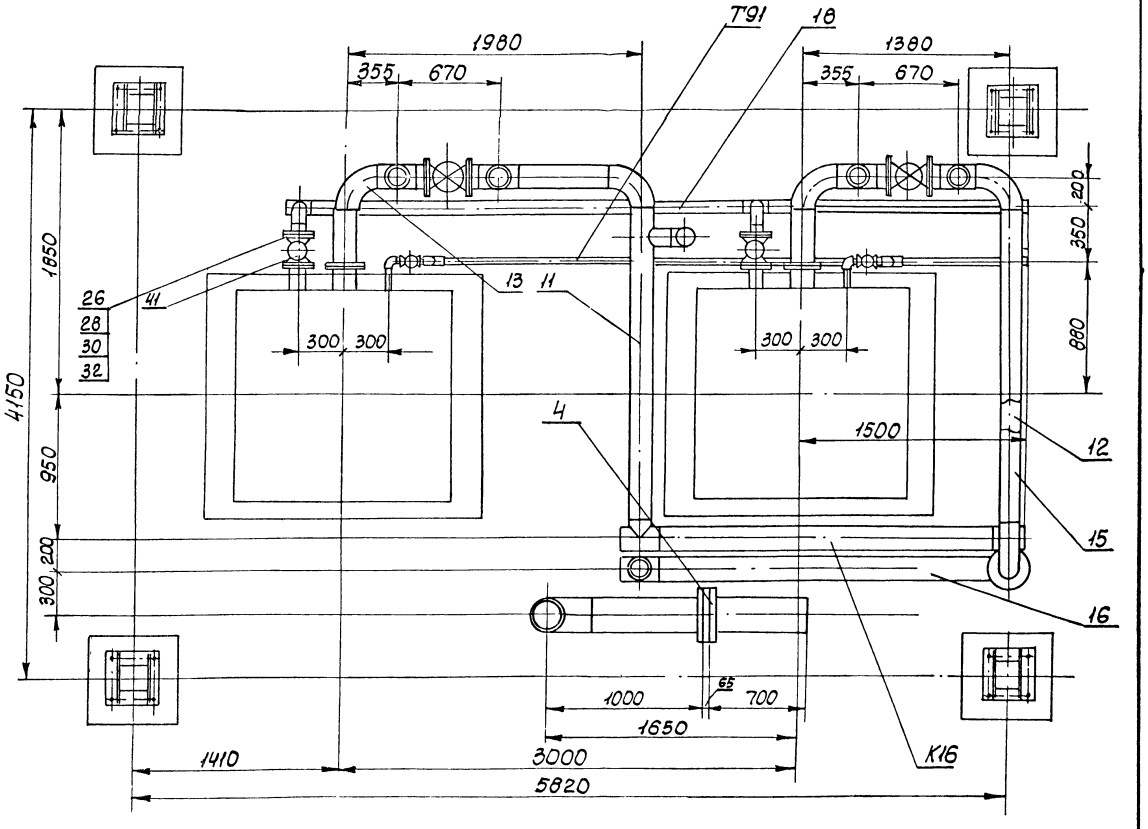

Вид В лист 1

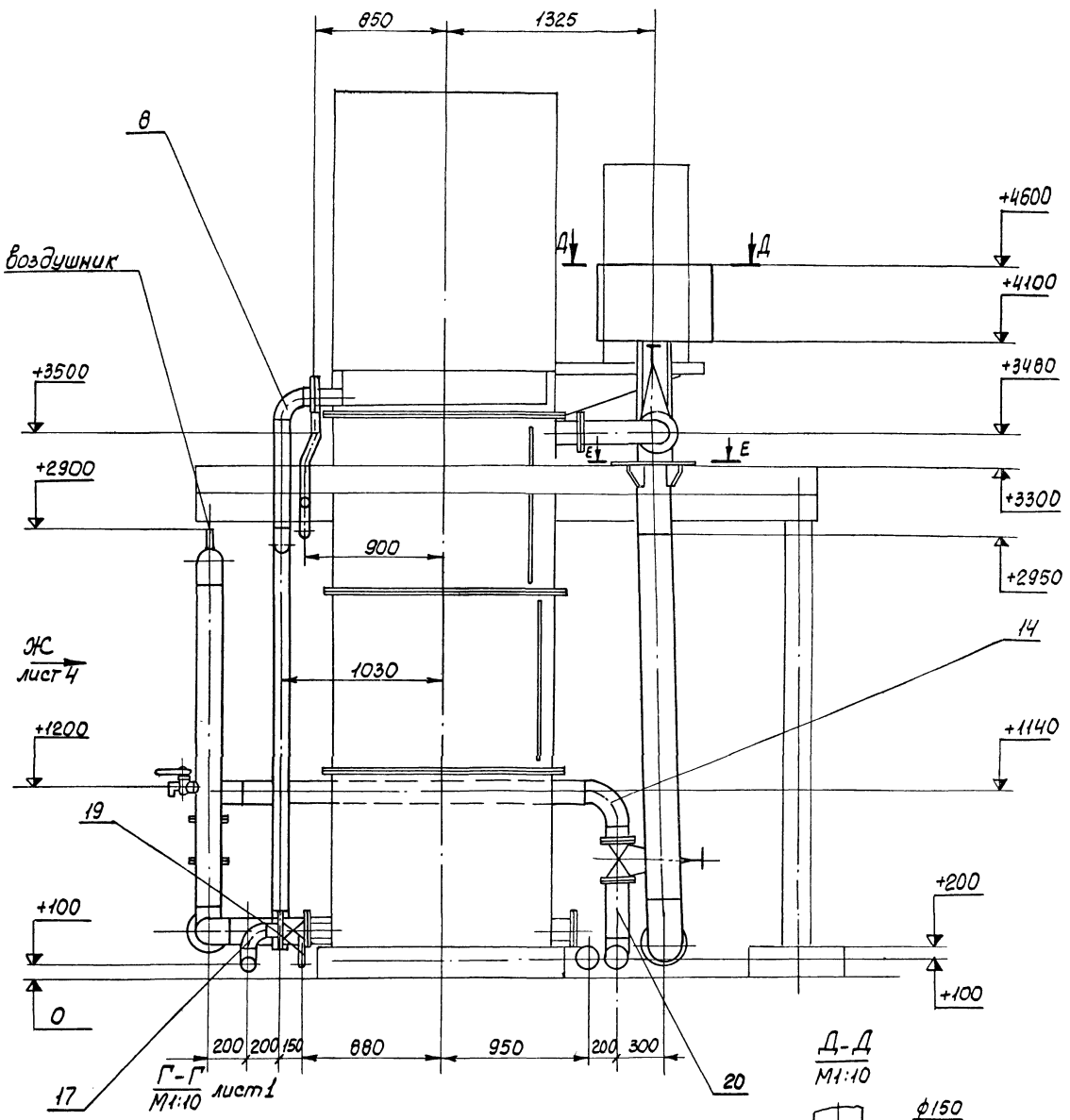

Изм.	Лист	№ докум.	Подп.	Дата	М100-02.000 СБ	Лист 3	
		28688-02	17				

Вид жс лист 3

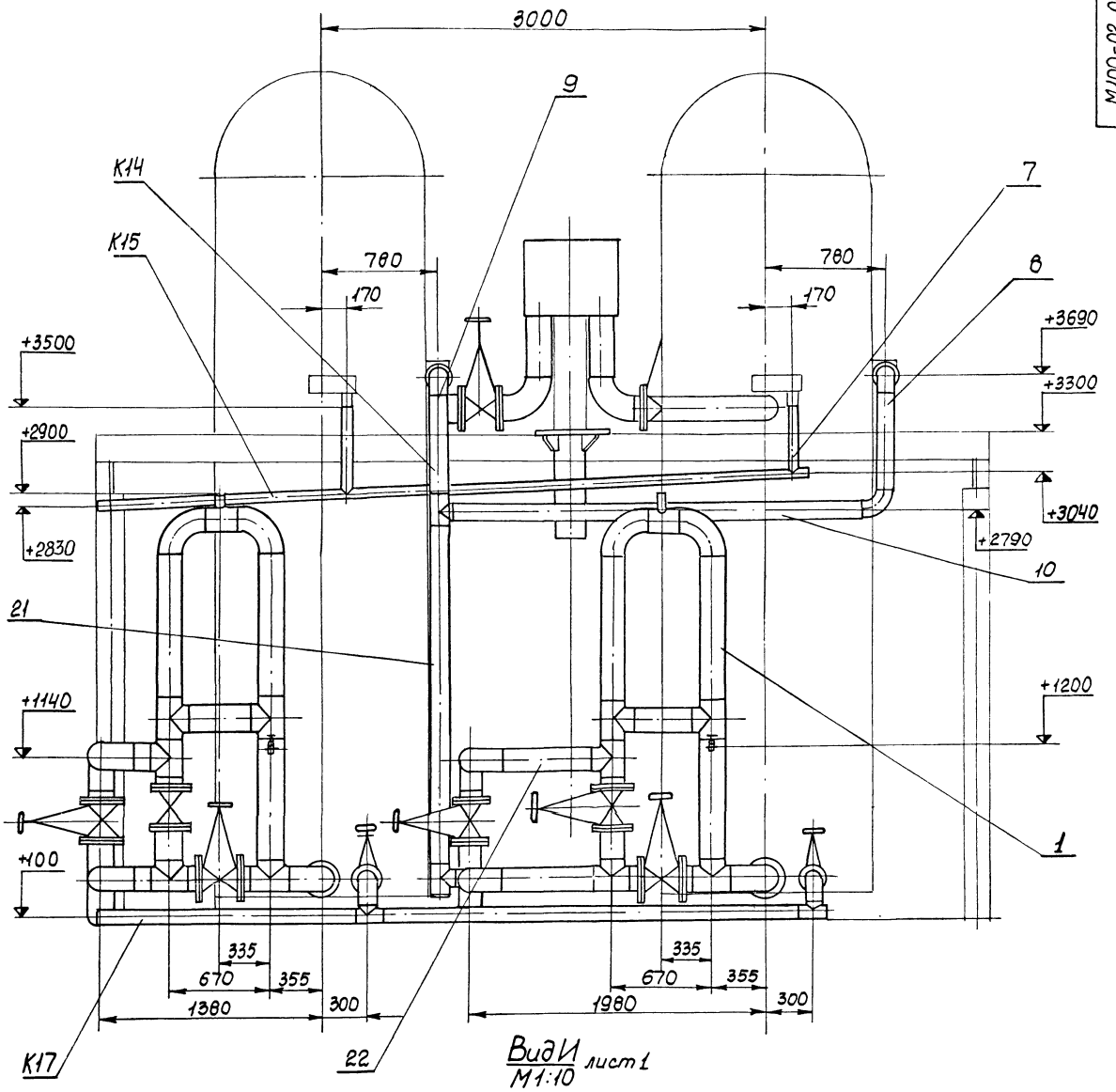

Вид И лист 1
М1:10

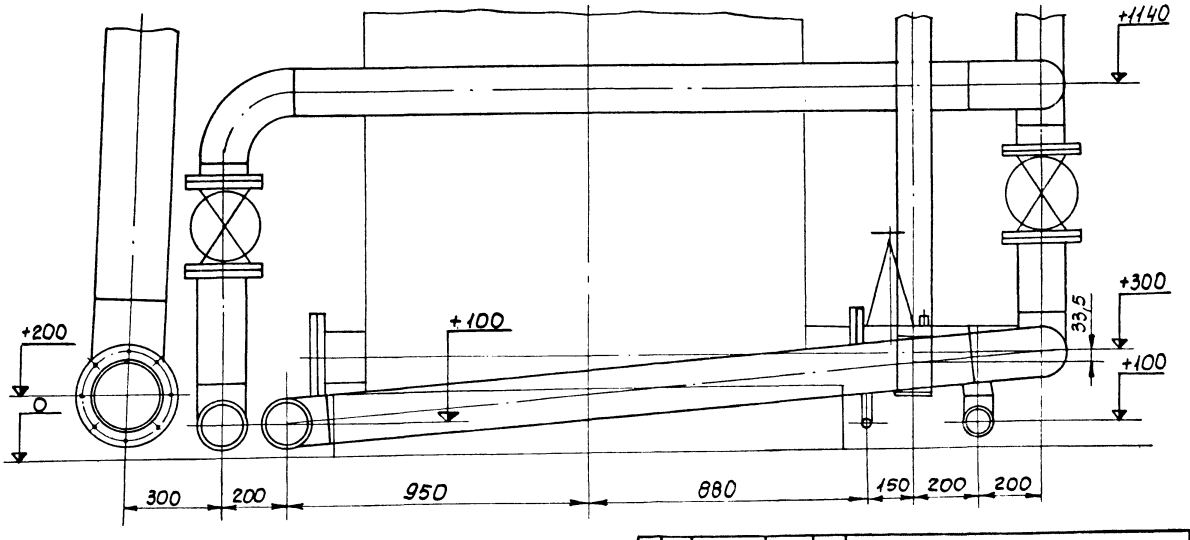

№ строки	Обозначение	Наименование	Куда входит: Обозначение	Куда входит: Кол.	Общее кол.	Примечание
1	М100-02.000	Трубопроводы технологические		1		
2	М100-02.100	Гидрозатвор	М100.02.000	2	2	
3	М100-02.110	Перемычка	М100.02.100	1	2	
4	М100-02.120	Колено	М100.02.100	1	2	
5	М100-02.200	Камера распределительная	М100.02.000	1	1	
6	М100-02.300	Стояк	М100.02.000	1	1	
7	М100-02.400	Узел установки диафрагмы	М100-02.000	1	1	
8	М100-02.410	Патрубок	М100-02.400	2	2	
9	М100-02.500	Отвод в сборе	М100-02.000	2	2	
10						
11	М100-02.600	Коллектор	М100-02.000	1	1	
12	М100-02.700	Стояк	М100-02.000	2	2	
13	М100-02.800	Коллектор	М100-02.000	1	1	
14	М100-02.900	Трубопровод	М100-02.000	2	2	
15						
16	М100-02.910	Трубопровод	М100-02.000	1	1	
17	М100-02.920	Отвод в сборе	М100-02.000	4	4	
18						
19	М100-02.930	Отвод в сборе	М100-02.000	1	1	
20	М100-02.940	Коллектор	М100-02.000	2	2	
21	М100-02.950	Отвод в сборе	М100-02.000	2	2	
22	М100-02.960	Коллектор	М100-02.000	1	1	
23	М100-02.970	Воздухопровод	М100-02.000	1	1	
24	М100-02.980	Патрубок в сборе	М100-02.000	2	2	
25						
26						

Изм.	Лист	№ докум.	Подп.	Дата	М100-02.000 ВС			
Разраб.		Розенштейн			Трубопроводы технологические. Ведомость спецификаций.	Лит.	Лист	Листов
Пров.		Толчинский					1	
Рук. гр.		Зельцер				Госстрой СССР Союзводоканалниипроект Харьковский Водоканалпроект		
Н. контр.		Козлов						
Утв.								

Формат А3

№ строки	Наименование	Кол. ОКП	Обозначение документа на поставку	Поставщик	Куда входит (обозначение)	Количество: на изделие	в комплекты	на регулир.	Всего	Примечание
1	Болты		ГОСТ 7798-70							
2	М16×70.58				М100-02.000	56			56	
3	М16×140.58				М100-02.400	8			8	
4	М20×80.58				М100-02.000	64			64	
5	М20×100.58				М100-02.100	32			64	
6	Гайки		ГОСТ 5915-70							
7	М16.5				М100-02.000	56			56	
8					М100-02.400	8			8	
9						64			64	
10	М20.5				М100-02.000	64			64	
11					М100-02.100	32			64	
12						96			128	
13	Шайбы		ГОСТ 11371-78							
14	16.01				М100-02.000	56			56	
15					М100-02.400	8			8	
16						64			64	
17	20.01				М100-02.000	64			64	
18					М100-02.100	32			64	
19						96			128	
20	Прокладки		ГОСТ 15180-86							
21	А-80-10 ПОН				М100-02.000	4			4	
22	А-100-2,5 ПОН				М100-02.000	2			2	
23	А-150-2,5 ПОН				М100-02.000	2			2	
24	А-150-10 ПОН				М100-02.000	8			8	
25					М100-02.100	2			4	
26						10			12	

Изм.	Лист	№ докум.	Подп.	Дата	М100-02.000 ВП			
Разраб.		Розенштейн			Трубопроводы технологические. Ведомость покупных изделий.	Лит.	Лист	Листов
Пров.		Толчинский					1	3
Рук. гр.		Зельцер				Госстрой СССР Союзводоканалниипроект Харьковский Водоканалпроект		
Н. контр.		Козлов						
Утв.								

№ строки	Наименование	Код ОКП	Обозначение документа на поставку	Поставщик	Куда входит (обозначение)	Количество: На изделие	Количество: В комплекты	Количество: На регулир.	Количество: Всего	Примечание
1	Кран пробковый			П.О. „Запорож-						
2	11ч3бк Ду25	37 2222 1005		промарматура"	М100-02 970	2			2	
3	Кран водоразборный			Днепропетровский						
4	КВ-15Д		ГОСТ 20275-74	ГШО	М100-02.100	2			2	
5	Ниппель 25		ГОСТ 8967-75		М100-02.970	2			2	
6	Тройник 25		ГОСТ 8948-75		М100-02.970	1			1	
7	Угольник 25		ГОСТ 8946-75		М100-02.970	3			3	
8	Отводы		ГОСТ 17375-83							
9	90°89×3,5	14.6811.0114			М100-02 950	1			2	
10	90°108×4	14.6811 0123			М100-02 700	1			2	
11	90°159×4,5	14.6811 0132			М100-02 200	2			2	
12					М100-02.500	2			2	
13					М100-02.900	2			2	
14					М100-02.910	1			1	
15					М100-02.920	4			4	
16					М100-02.930	1			1	
17						10			10	
18	90°219×6	14 6811 0140			М100-02.300	1			1	
19	Тройники		ГОСТ 17376-83							
20	89×3,5	14 6821 0112			М100-02.960	2			2	
21	159×4,5	14 6821 0124			М100-02.110	4			8	
22					М100-02 120	1			2	
23					М100-02 800	2			2	
24					М100-02 940	2			4	
25						9			16	
26	Фланцы		ГОСТ 12820-80							
27	1-100-2,5 Вст3.сп2				М100-02.700	1			2	
28	1-150-2,5 Вст3.сп2				М100-02.500	2			2	
29					М100-02 920	1			2	
30						3			4	

№ строки	Наименование	Код ОКП	Обозначение документа на поставку	Поставщик	Куда входит (обозначение)	Количество: На изделие	Количество: В комплекты	Количество: На регулир.	Количество: Всего	Примечание
1	1-80-10 ВСт3.сп2				М100-02.950	1			2	
2	1-150-10 ВСт3.сп2				М100-02.110	2			4	
3					М100-02 120	2			4	
4					М100-02.200	2			2	
5					М100-02.500	2			2	
6					М100-02 920	1			2	
7					М100-02.980	1			2	
8						10			16	
9	Задвижки			Душанбинский						
10	30ч6бр Ду80	37 2115 1006		арматурный з-д	М100-02 000	2			2	
11	Ду150	37 2115 1009			М100-02.000	4			4	
12					М100-02 100	2			4	
13						8			8	
14										
15										
16										
17										
18										
19										
20										
21										
22										
23										
24										
25										
26										
27										
28										
29										
30										

Формат	Зона	Поз.	Обозначение	Наименование	Кол.	Примечание
				Документация		
А2			М100-02.100СБ	Сборочный чертеж		
				Сборочные единицы		
А4		1	М100-02.110	Перемычка	1	
А4		2	М100-02.120	Колено	1	
				Стандартные изделия		
		4		Болт М20х100.58 ГОСТ 7798-70	32	
		5		Гайка М20.5 ГОСТ 5915-70	32	
		6		Шайба 20.02 ГОСТ 11371-78	32	
		7		Прокладка А-150-10ПОН ГОСТ 15180-86	2	
				Прочие изделия		
		8		Задвижка 30ч6бр Ду150	2	
		9		Кран водоразборный КВ-15 Ду15	2	

Изм.	Лист	№ докум.	Подп.	Дата
Разраб.		Розенштейн		
Пров.		Галинкин		
Рук. гр.		Зельцер		
Н. контр.		Козлов		
Утв.				

М100-02.100

Гидрозатвор

Лит.	Лист	Листов
		1

Госстрой СССР Союзводоканалниипроект Харьковский Водоканалпроект

Формат А4

Формат	Зона	Поз.	Обозначение	Наименование	Кол.	Примечание
				Документация		
А3			М100-02.110СБ	Сборочный чертеж		
				Детали		
				Патрубки		
				Труба 159×4,5 ГОСТ 10704-76 Ст.3 ГОСТ 10705-80		
Б4		1	М100-02.111	L = 945-1	2	16,5кг
Б4		2	М100-02.112	L = 840-1	1	14,4кг
Б4		3	М100-02.113	L = 410-1	1	7,0кг
Б4		4	М100-02.114	L = 220-1	1	3,7кг
Б4		5	М100-02.115	L = 58-1	2	0,9кг
Б4		6	М100-02.116	Патрубок		
				Труба 57×3 ГОСТ 10704-76 10 ГОСТ 10705-80		
				L = 130±1	1	0,5кг
				Стандартные изделия		
		8		Фланец 1-150-10 Вст3сп2 ГОСТ 12820-80	2	
		9		Тройник 159×4,5 ГОСТ 17376-83	4	
		10		Отвод 90° 159×4,5 ГОСТ 17375-83	2	

Изм.	Лист	№ докум.	Подп.	Дата
Разраб.		Большакова		
Пров.		Розенштейн		
Рук. гр.		Зельцер		
Н. контр.		Козлов		
Утв.				

М100-02.110

Перемычка

Лит.	Лист	Листов
		1

Госстрой СССР Союзводоканалниипроект Харьковский Водоканалпроект

Формат А4

Формат	Зона	Поз.	Обозначение	Наименование	Кол.	Примечание
				Документация		
А4			М100-02.120СБ	Сборочный чертёж		
				Детали		
				Патрубки		
				Труба 159×4,5 ГОСТ 10704-76 Ст.3 ГОСТ 10705-80		
Б4		1	М100-02.121	L = 228-1	1	3,86кг
Б4		2	М100-02.121	L = 58-1	1	0,9кг
				Стандартные изделия		
		3		Фланец 1-150-10 Вст3сп2 ГОСТ 12820-80	2	
		4		Тройник 159×4,5 ГОСТ 17376-83	1	

Изм.	Лист	№ докум.	Подп.	Дата
Разраб.		Большакова		
Пров.		Розенштейн		
Рук. гр.		Зельцер		
Н. контр.		Козлов		
Утв.				

М100-02.120

Колено

Лит.	Лист	Листов
		1

Госстрой СССР Союзводоканалниипроект Харьковский Водоканалпроект

Формат А4

М100-02.120СБ

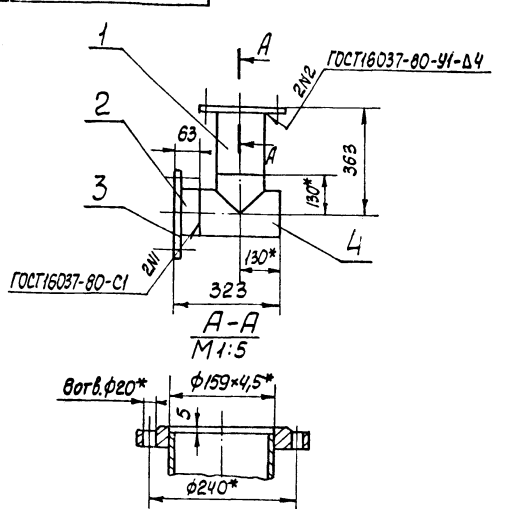

1. $H14, h14, \pm \frac{IT14}{2}$
2. Шероховатость обработанных поверхностей деталей Б4 поз. 1,2 выполнить $\sqrt{}$, остальное $\sqrt{}$.
3. *Размеры для справок.

Изм.	Лист	№ докум.	Подп.	Дата
Разраб.		Большакова		
Пров.		Розенштейн		
Т. контр.		Зельцер		
Н. контр.		Козлов		
Утв.				

М100-02.120СБ

Колено

Сборочный чертеж

Лит.	Масса	Масштаб
	24,0	1:10
Лист	Листов 1	

Госстрой СССР Союзводоканалниипроект Харьковский Водоканалпроект

Копир. Кулешова 22688-02 21

Формат А4

Инв. № подл. | Подп. и дата | Взам. инв. № | Инв. № дубл. | Подп. и дата | Инв. № подл. | Подп. и дата | Взам. инв. № | Инв. № дубл. | Подп. и дата

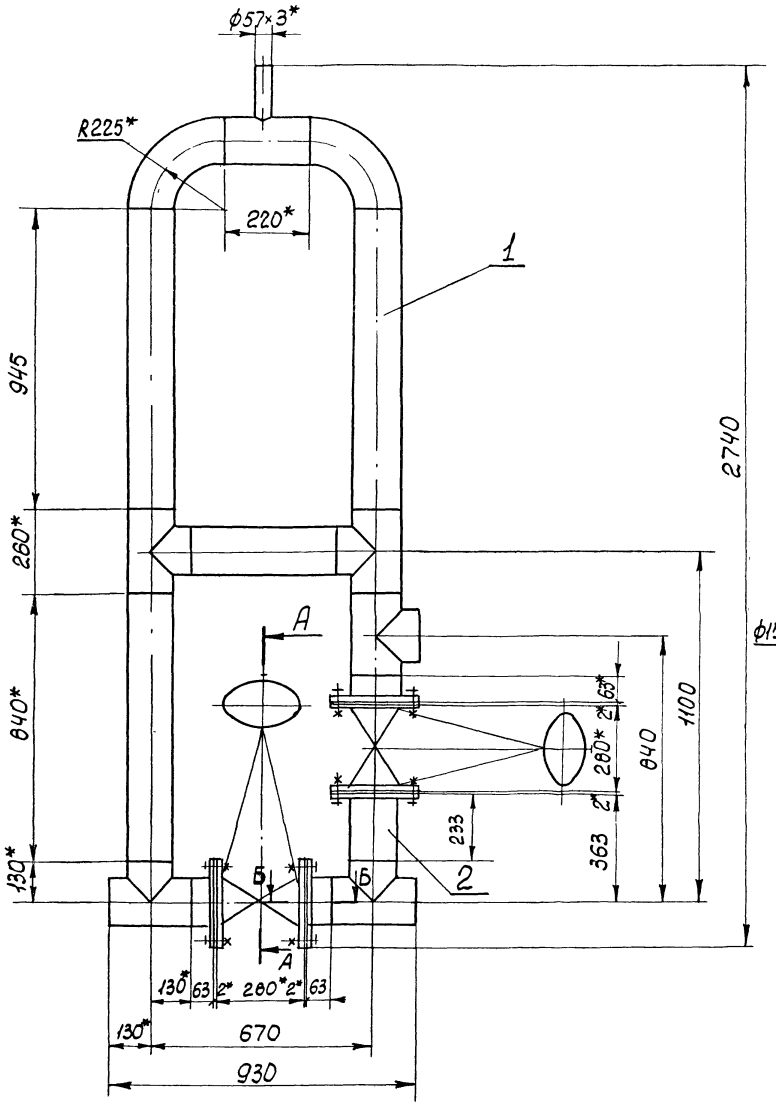

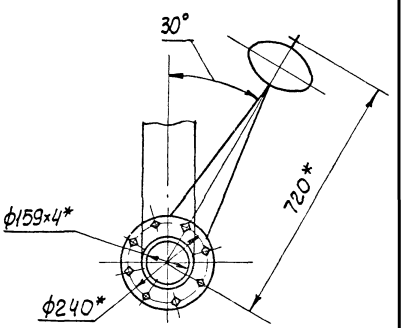

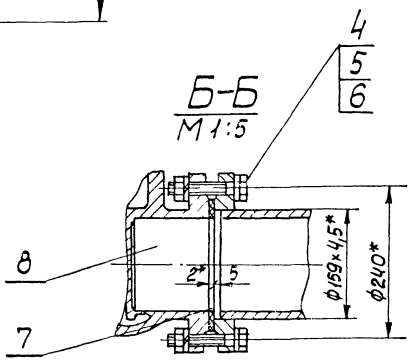

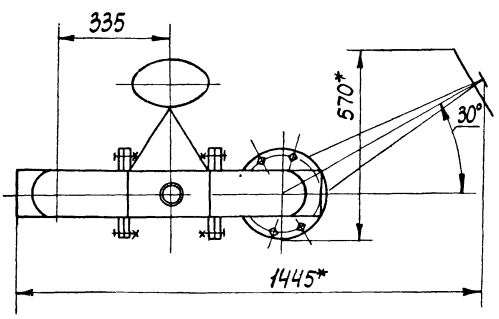

1. H14, h14, $\pm \frac{IT14}{2}$
2. * Размеры для справок.
3. Покрытие: грунтовка ГФ-021 ГОСТ 25129-82, 1 слой, эмаль ПФ-115 ГОСТ 6465-76, 2 слоя.

Изм.	Лист	№ докум.	Подп.	Дата	М100-02.100СБ		
Разраб.		Башмакова			Гидрозатвор Сборочный чертеж	Лит	Масса 211,0	Масштаб 1:10
Провер.		Рахманин				Лист	Листов 1	
Т. контр.		Зельмер				Госстрой СССР Союзводоканалпроект Волжский проект		
Н. контр.		Козлов						
Утв.								

Копир Кулешова 22688-02 22 Формат А2

М100-02.110 СБ

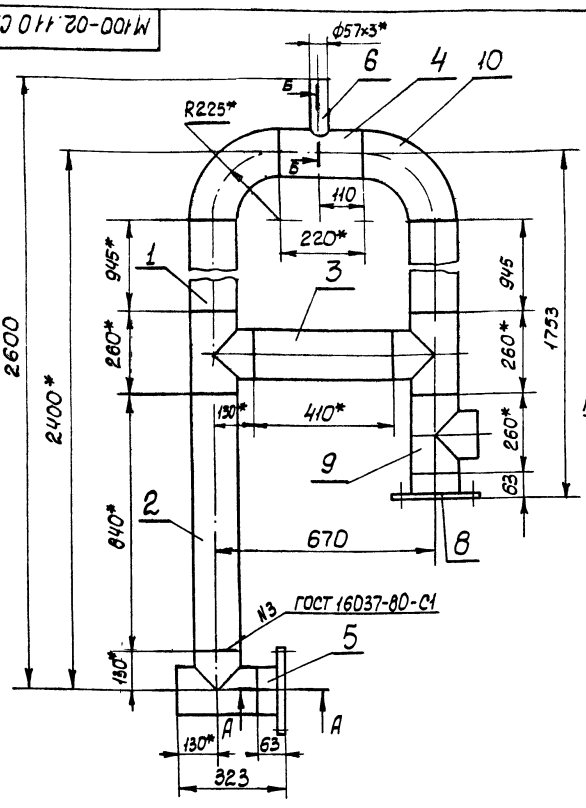

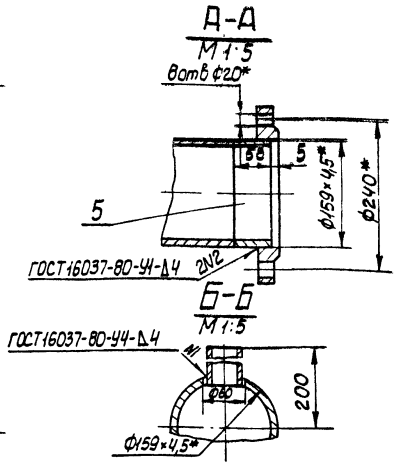

1. H14, h14, $\pm \frac{IT14}{2}$
2. Шероховатость обработанных поверхностей деталей Б4 поз. 1÷6 выполнить $R_z 160$, остальное $\sqrt{}$.
3. * Размеры для справок.

Изм.	Лист	№ докум.	Подп.	Дата
Разраб.		Большакова		
Пров.		Розенштейн		
Т. контр.		Зельцер		
Н. контр.		Козлов		
Утв.				

М100-02.110 СБ

Перемычка
Сборочный чертеж

Лит.	Масса	Масштаб
	412,0	1:10
Лист	Листов 1	

Госстрой СССР Союзводоканалпроект Ордена Трудового Красного Знамени проект водоснабжения

Формат А3

Формат	Зона	Поз.	Обозначение	Наименование	Кол.	Примечание
				Документация		
А2			М100-02.200СБ	Сборочный чертеж		
				Детали		
Б4		1	М100-02.201	Патрубок		
				Труба 159х4,5 ГОСТ 10704-76 / 10 ГОСТ 10705-80		
				L=395-1	2	6,7кг
Б4		2	М100-02.202	Патрубок		
				Труба 159х4,5 ГОСТ 10704-76 / 10 ГОСТ 10705-80		
				L=35-1	2	0,6кг
А4		3	М100-02.203	Стояк	1	28,6
Б4		4	М100-02.204	Патрубок		
				Труба 630х7 ГОСТ 10704-76 / Ст.3 ГОСТ 10706-76		
				L=494±2	1	53,0кг
А4		5	М100-02.205	Дно	1	
А4		6	М100-02.206	Фланец	1	
Б4		7	М100-02.207	Ребро		
				Лист 4 ГОСТ 19903-74 / Ст.3 ГОСТ 14637-79		
				198х494-2	2	3,0кг
А4		8	М100-02.208	Фланец	1	
А4		9	М100-02.209	Ребро	4	

Формат	Зона	Поз.	Обозначение	Наименование	Кол.	Примечание
				Стандартные изделия		
		11		Отвод 90°159х4,5		
				ГОСТ 17375-83	2	
		12		Фланец 1-150-10 Вст3сп2		
				ГОСТ 12820-80	2	

Инв. № подл. | Подп. и дата | Взам. инв. № | Инв. № дубл. | Подп. и дата

Изм.	Лист	№ докум.	Подп.	Дата
Разраб.		Большакова		
Пров.		Розенштейн		
Рук. гр.		Зельцер		
Н. контр.		Козлов		
Утв.				

М100-02.200

Камера распределительная

Лит.	Лист	Листов
	1	2

Госстрой СССР Союзводоканалпроект Ордена Трудового Красного Знамени проект водоснабжения

Изм.	Лист	№ докум.	Подп.	Дата

М100-02.200

Лист 2

Копир Кулешова

Формат А4

22688-02 23

Формат А4

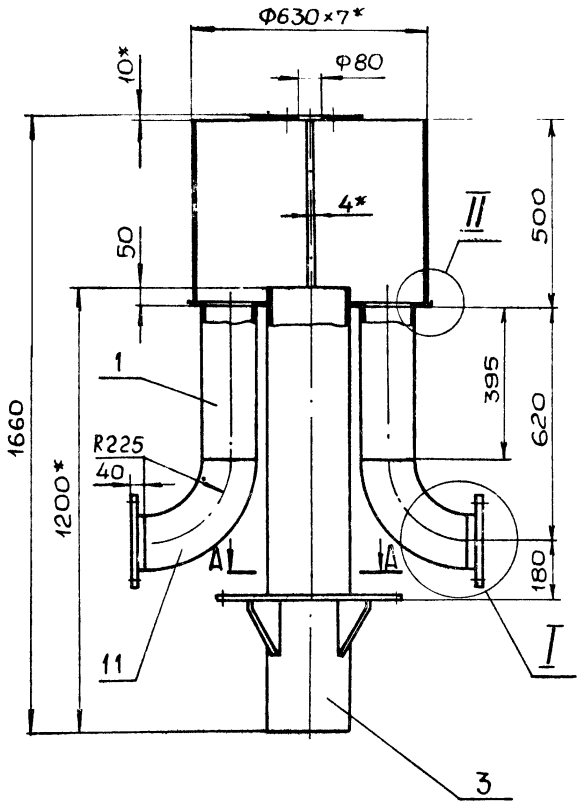

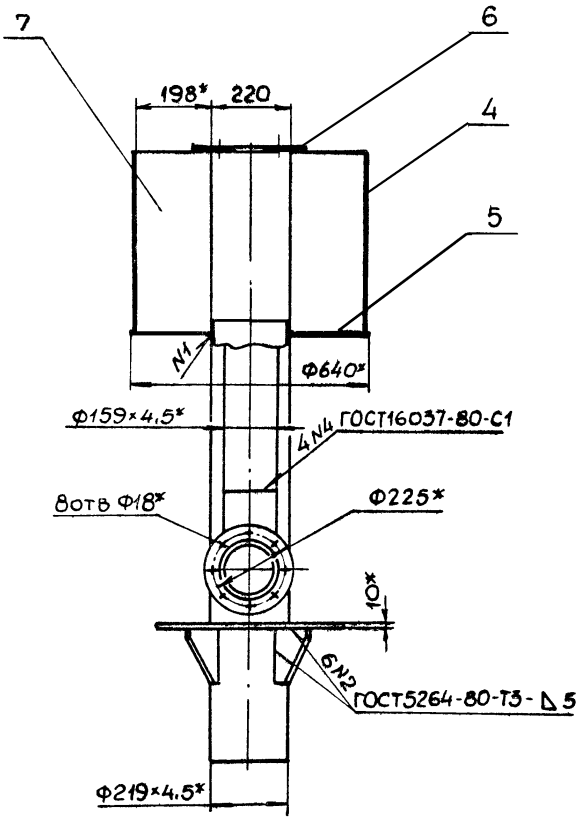

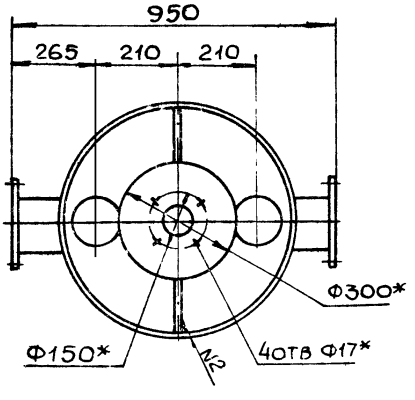

II
М1:1

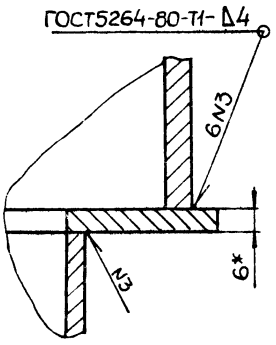

I
М1:5

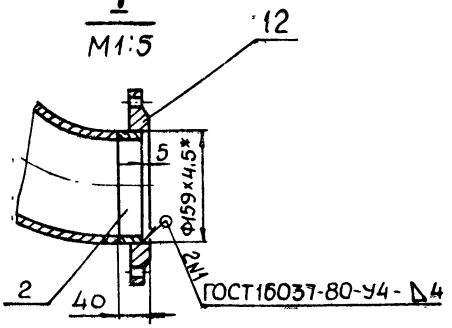

А-А

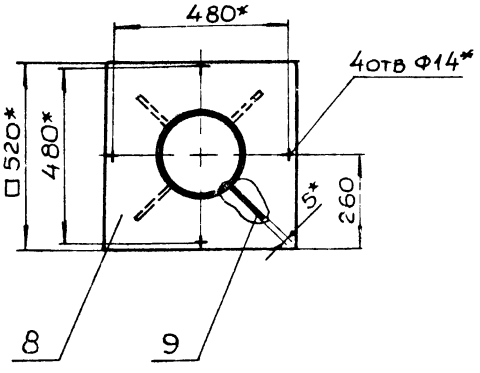

1 H14, h14, $\pm \frac{JT14}{2}$.

2 Шероховатость обработанных поверхностей деталей БЧ поз. 1,2,3,6 выполнить $\sqrt{Rz160}$, остальное $\sqrt{}$

3 Предельные отклонения размеров деталей БЧ поз 1,2,3,6. h14, $\pm \frac{JT14}{2}$

4* Размеры для справок

5 Камеру распределительную проверить на герметичность

6 Покрытие грунтовка ГФ-021 ГОСТ 25129-82, 1 слой, эмаль ПФ-115 ГОСТ 6465-75, 2 слоя.

Изм.	Лист	№ докум.	Подп.	Дата
Разраб.		Большакова		
Пров.		Розенштейн		
Т. контр.		Зельцер		
Н. контр.		Козлов		
Утв.				

М 100-02. 200 СБ

Камера распределительная
Сборочный чертеж

Лит.	Масса	Масштаб
	165,0	1:10
Лист	Листов 1	

Госстрой СССР Союзводоканалниипроект Харьковский Водоканалпроект

М100-02.206

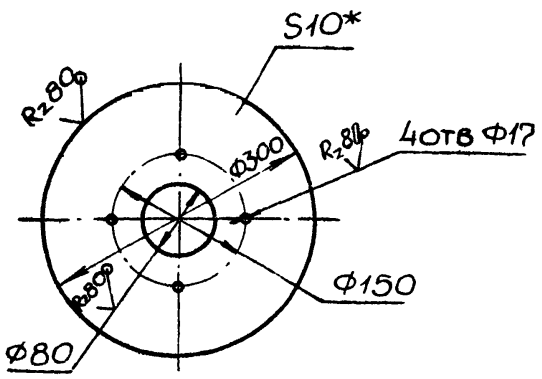

1. H14; h14; $\pm\frac{IT14}{2}$

2 *Размер для справок.

Изм	Лист	№докум	Подп	Дата	М100-02 206		
Разраб	Шибенюк	Шибен			Фланец	Лит	Масса 5,1 / Масштаб 1 5
Пров	Розенштейн					Лист	Листов 1
Т контр	Зельцер				Лист 10 ГОСТ 19903-74	Госстрой СССР Союзводоканалниипроект Харьковский Водоканалпроект	
Н контр	Козлов				СТЗ ГОСТ 14637-79		
Утв							

Формат А4

М100-02.208

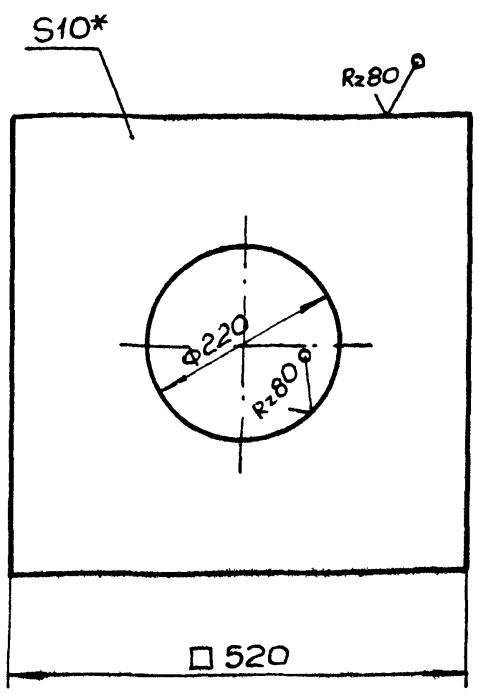

1. H14; h14; $\pm\frac{IT14}{2}$

2.* Размер для справок.

Изм	Лист	№докум	Подп	Дата	М100-02 208		
Разраб	Шибенюк	Шибен			Фланец	Лит	Масса 18.0 / Масштаб 1:5
Пров	Розенштейн					Лист	Листов 1
Т контр	Зельцер				Лист 10 ГОСТ 19903-74	Госстрой СССР Союзводоканалниипроект Харьковский Водоканалпроект	
Н контр	Козлов				СТЗ ГОСТ 14637-79		
Утв							

Формат А4

М100-02 205

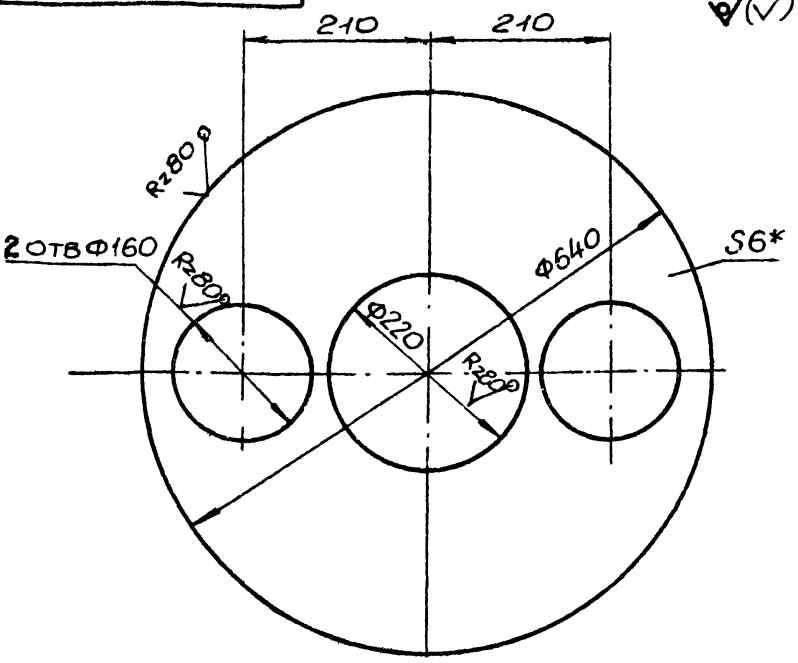

1 H14; h14, $\pm\frac{IT14}{2}$.

2* Размер для справок.

Изм	Лист	№докум	Подп	Дата	М100-02 205		
Разраб	Шибенюк	Шибен			Дно	Лит	Масса 12 / Масштаб 1 5
Пров	Розенштейн					Лист	Листов 1
Т контр	Зельцер				Лист 6 ГОСТ 19903 74	Госстрой СССР Союзводоканалниипроект Харьковский Водоканалпр.	
Н контр	Козлов				СТЗ ГОСТ 14637-79		
Утв							

Формат А4

М100-02.209

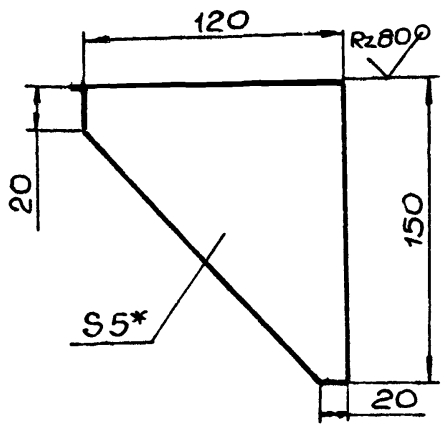

1 H14, h14, $\pm\frac{IT14}{2}$.

2.* Размер для справок.

Изм	Лист	№докум	Подп	Дата	М100-02 209		
Разраб	Шибенюк	Шибен			Ребро	Лит	Масса 0,4 / Масштаб 1:2
Пров	Розенштейн					Лист	Листов 1
Т контр	Зельцер				Лист 5 ГОСТ 19903-74	Госстрой СССР Союзводоканалниипроект Харьковский Водоканалпроект	
Н контр	Козлов				СТЗ ГОСТ 14637-79		
Утв							

22688-02 25

Формат А4

М100-02.301

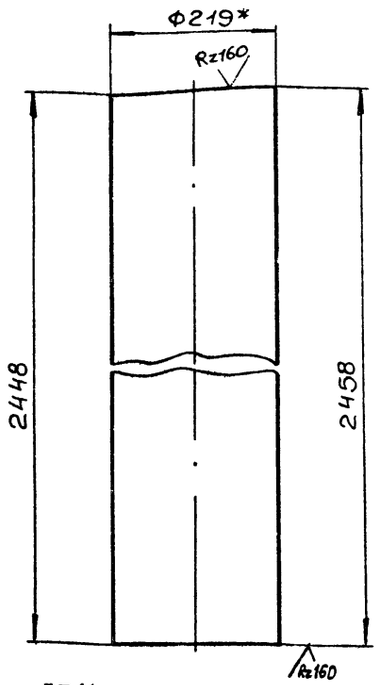

1. $\frac{JT14}{2}$
2. * Размер для справок.

Изм	Лист	№ докум.	Подп	Дата	М100-02.301			
Разраб.		Розенштейн			Труба	Лит.	Масса	Масштаб
Пров.		Толчинский					58,4	1:5
Т.контр		Зельцер				Лист	Листов 1	
Н.контр		Козлов			Труба 219×4,5 ГОСТ 10704-76 / 10 ГОСТ 10706-76	Госстрой СССР Союзводоканалниипроект Харьковский Водоканалпроект		
Утв.								

Формат А4

Формат	Зона	Поз.	Обозначение	Наименование	Кол.	Примечание
				Документация		
А4			М100-02.300 СБ	Сборочный чертеж		
				Детали		
А4		1	М100-02.301	Труба	1	
				Стандартные изделия		
		2		Отвод 90° 219×6 ГОСТ 17375-83	1	

Изм	Лист	№ докум.	Подп	Дата	М100-02 300			
Разраб		Розенштейн			Стояк	Лит	Лист	Листов
Пров		Толчинский					1	
Рук гр		Зельцер				Госстрой СССР Союзводоканалниипроект Харьковский Водоканалпроект		
Н контр		Козлов						
Утв								

Формат А4

М100-02.300СБ

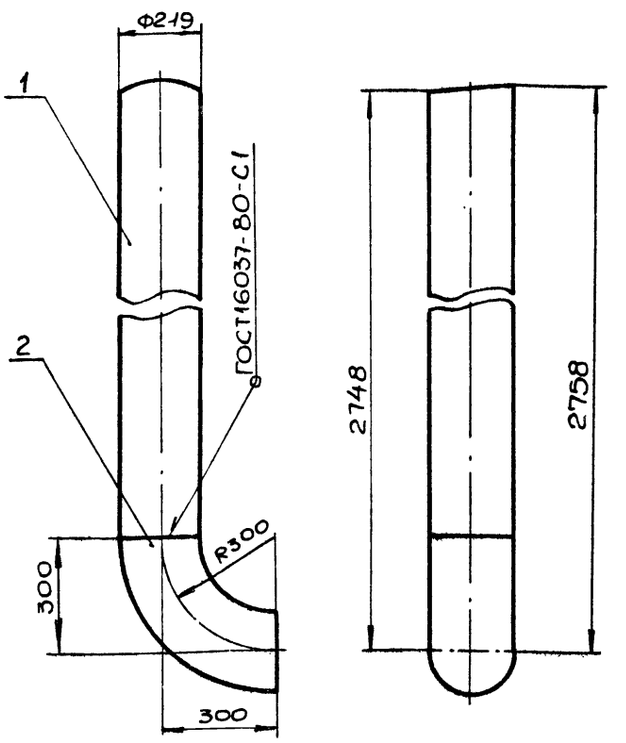

Размеры для справок.

Изм	Лист	№ докум	Подп.	Дата	М100-02.300 СБ			
Разраб		Розенштейн			Стояк	Лит.	Масса	Масштаб
Пров		Толчинский			Сборочный чертеж		73,3	1:10
Т.контр		Зельцер				Лист	Листов 1	
Н.контр		Козлов				Госстрой СССР Союзводоканалниипроект Харьковский Водоканалпроект		
Утв.								

Формат А4

Формат	Зона	Поз.	Обозначение	Наименование	Кол.	Примечание
				Документация		
А3			М100-02.400 СБ	Сборочный чертеж		
				Сборочные единицы		
А4		1	М100-02.410	Патрубок	2	
				Детали		
А4		2	М100-02.401	Прокладка	2	
А4		3	М100-02.402	Кольцо	1	
				Стандартные изделия		
		4		Болт М16×140.58 ГОСТ 7798-70	8	
		5		Гайка М16.5 ГОСТ 5915-70	8	
		6		Шайба 16.01 ГОСТ 11371-78	8	

Изм	Лист	№ докум	Подп	Дата	М100-02.400			
Разраб		Розенштейн			Узел установки диафрагмы	Лит	Лист	Листов
Пров		Толчинский					1	
Рук гр		Зельцер				Госстрой СССР Союзводоканалниипроект Харьковский Водоканалпроект		
Н контр		Козлов						
Утв								

Инв. № подл. | Подп. и дата | Взам. инв. № | Инв. № дубл. | Подп. и дата

М100-02.401

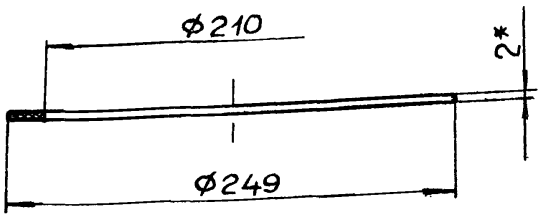

*Размер для справок.

Изм	Лист	№ докум.	Подп.	Дата
Разраб		Розенштейн		
Пров.		Толчинский		
Т.контр.		Зельцер		
Н.контр		Козлов		
Утв				

М100-02.401

Прокладка

Лит.	Масса	Масштаб
	0,05	1:2,5
Лист	Листов 1	

Пластина I, ТМКЩ-С-2 ГОСТ 7338-77

Госстрой СССР Союзводоканалниипроект Харьковский Водоканалпроект

Формат А4

М100-02.402

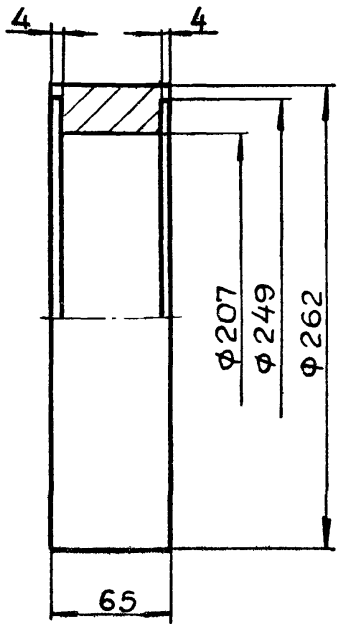

1. $H14, h14, \pm \frac{IT14}{2}$
2. Покрытие: грунт ГФ-021 (1слой) ГОСТ 25129-82. эмаль ПФ-115 (2слоя) ГОСТ 6465-76.

Взам. инв. № | Инв. № дубл. | Подп. и дата | Инв. № подл. | Подп. и дата

Изм	Лист	№ докум.	Подп.	Дата
Разраб		Розенштейн		
Пров.		Толчинский		
Т.контр.		Зельцер		
Н.контр		Козлов		
Утв				

М100-02.402

Кольцо

Лит.	Масса	Масштаб
	10	1:2.5
Лист	Листов 1	

Сталь 45 ГОСТ 1050-74

Госстрой СССР Союзводоканалниипроект Харьковский Водоканалпроект

Формат А4

М100-02.400СБ

А-А
М1:5

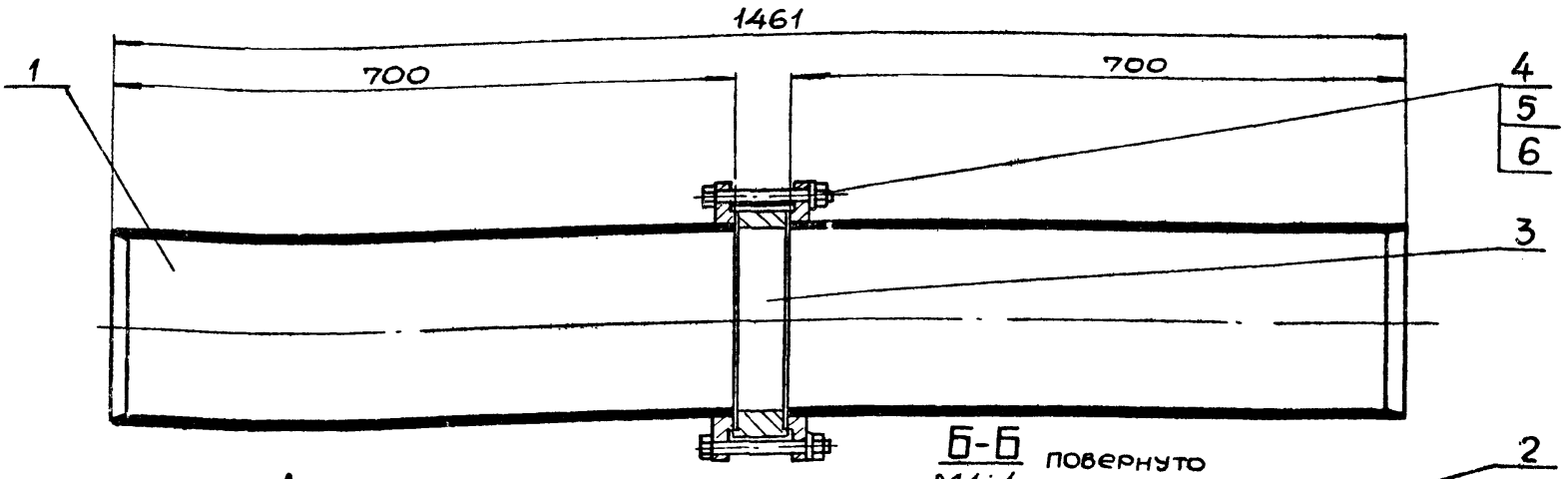

Б-Б повернуто
М1:1

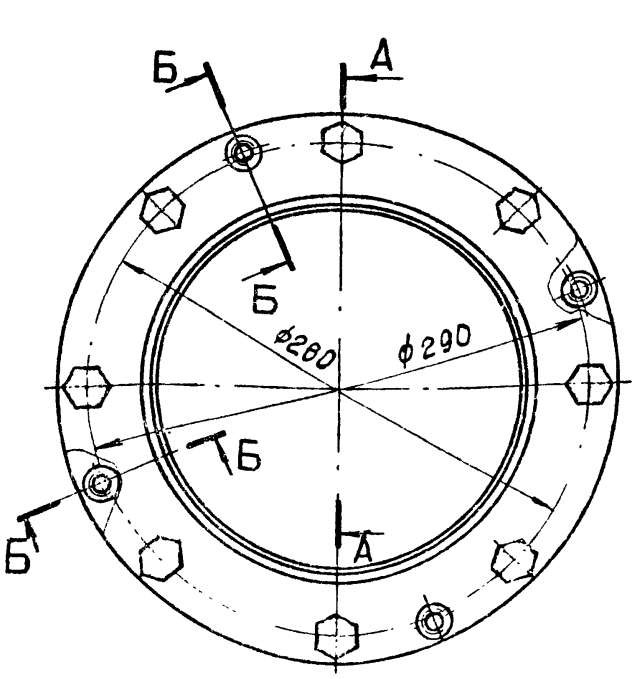

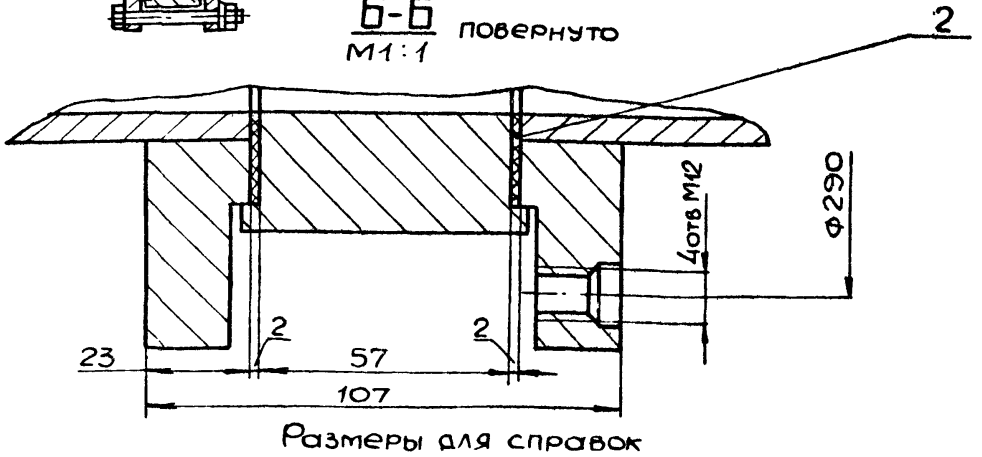

Размеры для справок

Изм	Лист	№ докум.	Подп	Дата
Разраб		Розенштейн		
Пров		Толчинский		
Т.контр		Зельцер		
Н.контр		Козлов		
Утв				

М100-02.400 СБ

Узел установки диафрагмы

Сборочный чертеж

Лит	Масса	Масштаб
	58	1:2.5
Лист	Листов 1	

Госстрой СССР Союзводоканалниипроект Харьковский Водоканалпроект

22688-02 27

Rz160 ✓(✓)

А-А
М1:1

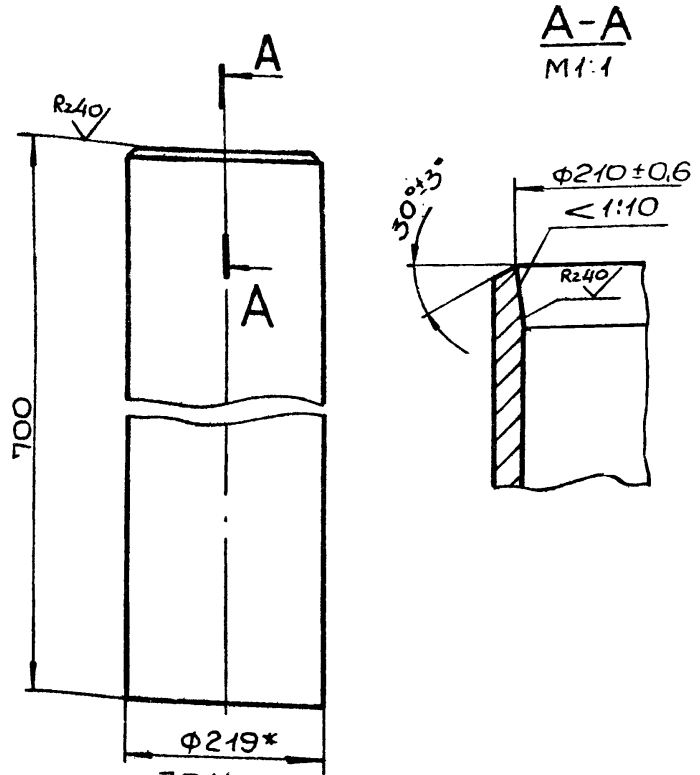

1. H14, h14, $\pm\frac{JT14}{2}$
2. * Размер для справок.

Изм.	Лист	№докум.	Подп.	Дата	М100-02.412
Разраб		Розенштейн			Труба
Пров		Брацлавский			Лит. / Масса 16,7 / Масштаб 1:5
Т.контр		Зельцер			Лист / Листов 1
Н.контр.		Козлов			Труба 219×4,5 ГОСТ 10704-76 / 10 ГОСТ 10706-76
Утв.					Госстрой СССР Союзводоканалниипроект Харьковский Водоканалпроект

Формат А4

Rz80 ✓(✓)

А-А

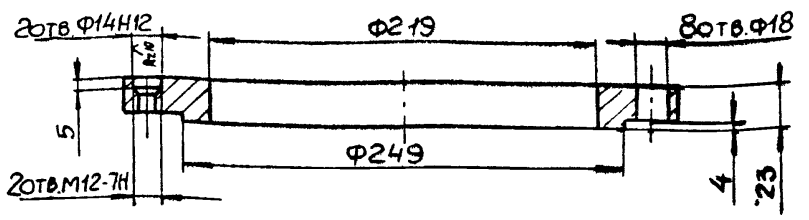

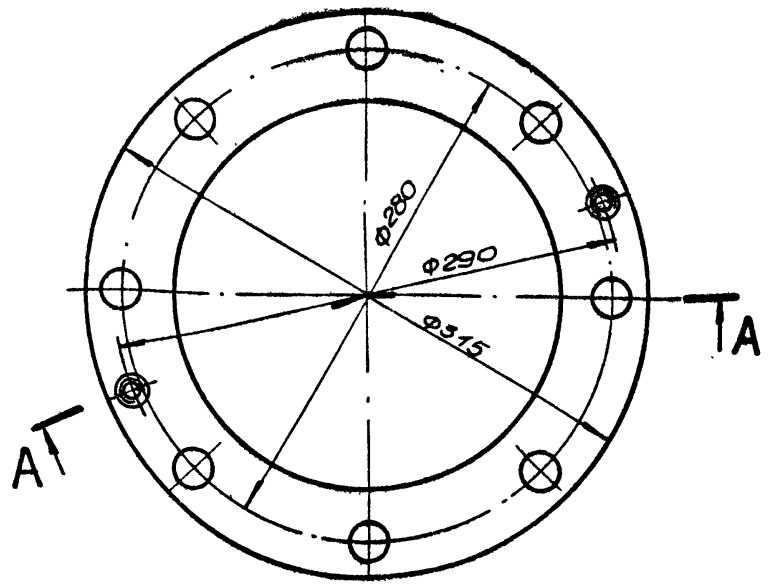

H14, h14, $\pm\frac{JT14}{2}$

Инв.№подл. | Подп. и дата | Взам.инв.№ | Инв.№дубл. | Подп. и дата

Изм.	Лист	№докум.	Подп.	Дата	М100-02.411
Разраб		Розенштейн			Фланец
Пров		Толчинский			Лит. / Масса 6 / Масштаб 1:2.5
Т.контр		Зельцер			Лист / Листов 1
Н.контр		Козлов			Ст3-в ГОСТ 380-71
Утв					Госстрой СССР Союзводоканалниипроект Харьковский Водоканалпроект

Копир. Майстренко

Формат А4

А-А
М1:5

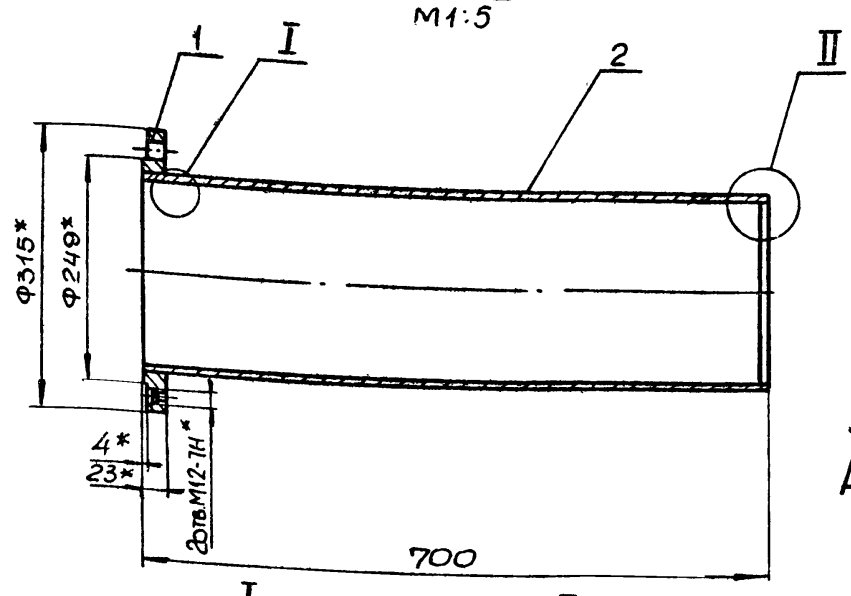

I
М1:1

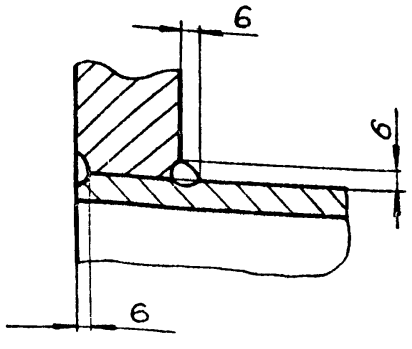

II
М1:1

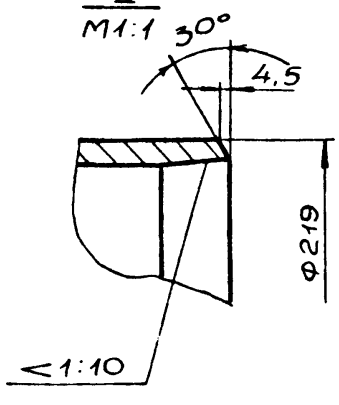

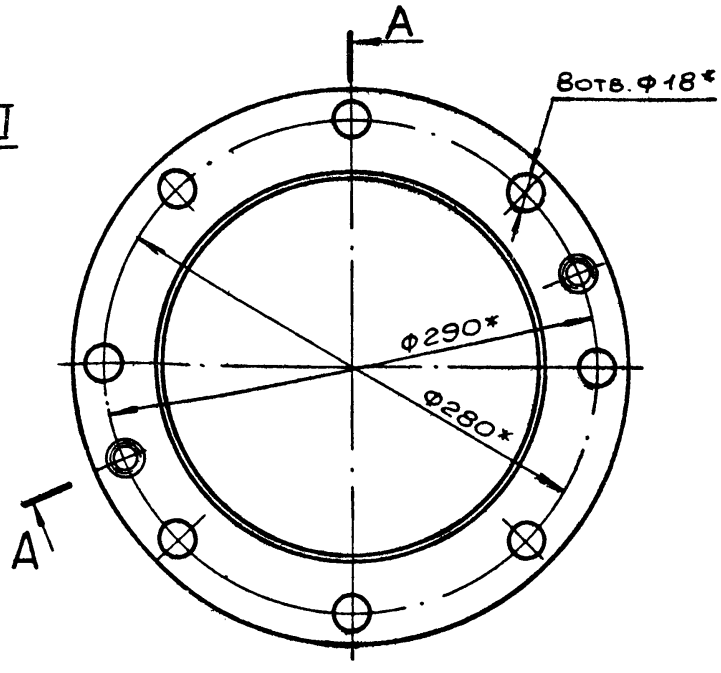

1. $\pm\frac{JT14}{2}$
2. Сварка ручная электродуговая.
3. Покрытие: грунт ГФ-021 (1слой) ГОСТ 25129-82, эмаль ПФ-115 (2слоя) ГОСТ 6465-76.
4. * Размеры для справок.

Изм.	Лист	№докум.	Подп.	Дата	М100-02.410СБ
Разраб		Розенштейн			Патрубок
Пров		Толчинский			Сборочный чертеж
Т.контр		Зельцер			Лит. / Масса 22.7 / Масштаб 1:5
Н.контр		Козлов			Лист / Листов 1
Утв					Госстрой СССР Союзводоканалниипроект Харьковский Водоканалпроект

Копир. Майстренко 22688-02 28

Формат А3

М100-02 401

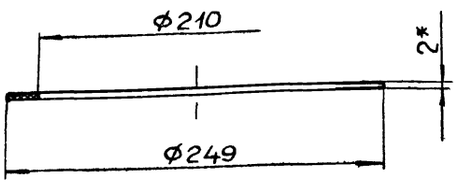

*Размер для справок.

				М100-02 401			
Изм	Лист	№ докум	Подп	Дата			
Разраб		Розенштейн			Прокладка	Лит	Масса 0,05	Масштаб 1:2,5
Пров		Толчинский				Лист	Листов 1	
Т контр		Зельцер			Пластина I, ТМКЩ-С*2 ГОСТ 7338-77	Госстрой СССР Союзводоканалниипроект Харьковский Водоканалпроект	
Н контр		Козлов					
Утв							

Формат А4

М100-02 402

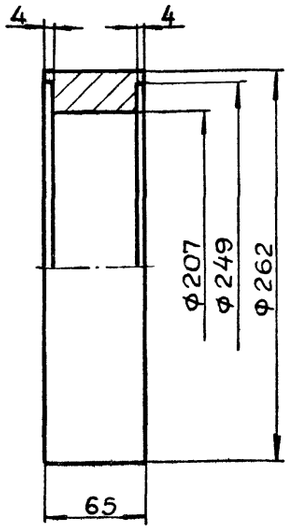

1. $H14, h14, \pm \frac{IT14}{2}$
2. Покрытие: грунт ГФ-021 (1слой) ГОСТ 25129-82. эмаль ПФ-115 (2слоя) ГОСТ 6465-76

				М100-02 402			
Изм	Лист	№ докум	Подп	Дата			
Разраб		Розенштейн			Кольцо	Лит	Масса 10	Масштаб 1:2.5
Пров		Толчинский				Лист	Листов 1	
Т контр		Зельцер			Сталь45 ГОСТ1050-74	Госстрой СССР Союзводоканалниипроект Харьковский Водоканалпроект	
Н контр		Козлов					
Утв							

Формат А4

Инв № подл. | Подп и дата | Взам инв № | Инв № дубл | Подп и дата

М100-02.400СБ

А-А
М1:5

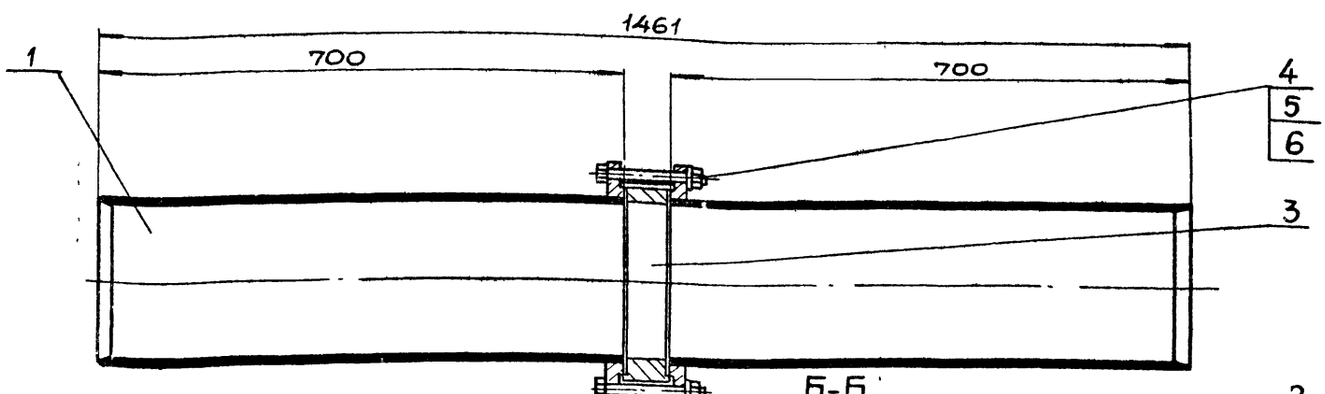

Б-Б повернуто
М1 1

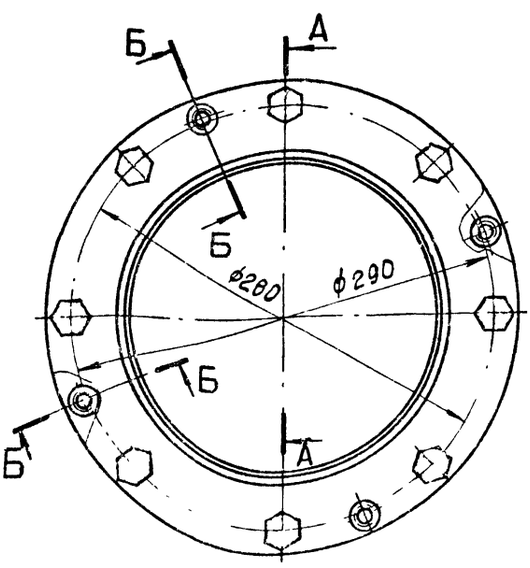

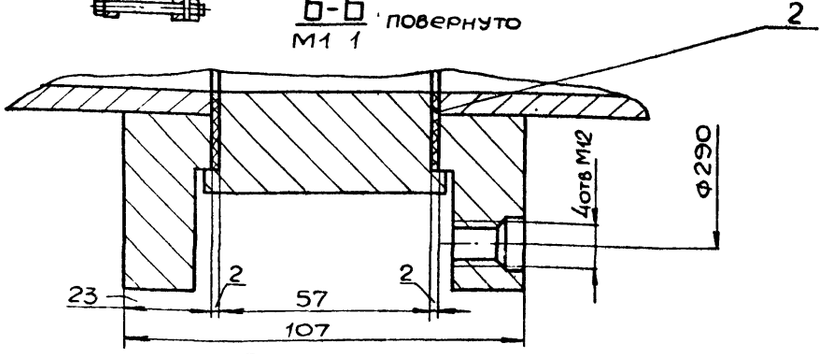

Размеры для справок

				М100-02.400 СБ			
Изм	Лист	№ докум	Подп	Дата			
Разраб		Розенштейн			Узел установки диафрагмы	Лит	Масса 58	Масштаб 1:2.5
Пров		Толчинский				Лист	Листов 1	
Т контр		Зельцер			Сборочный чертеж	Госстрой СССР Союзводоканалниипроект Харьковский Водоканалпроект	
Н контр		Козлов					
Утв							

Копир Мастеренко 22688-02 29

Формат А3

М100-02.500СБ

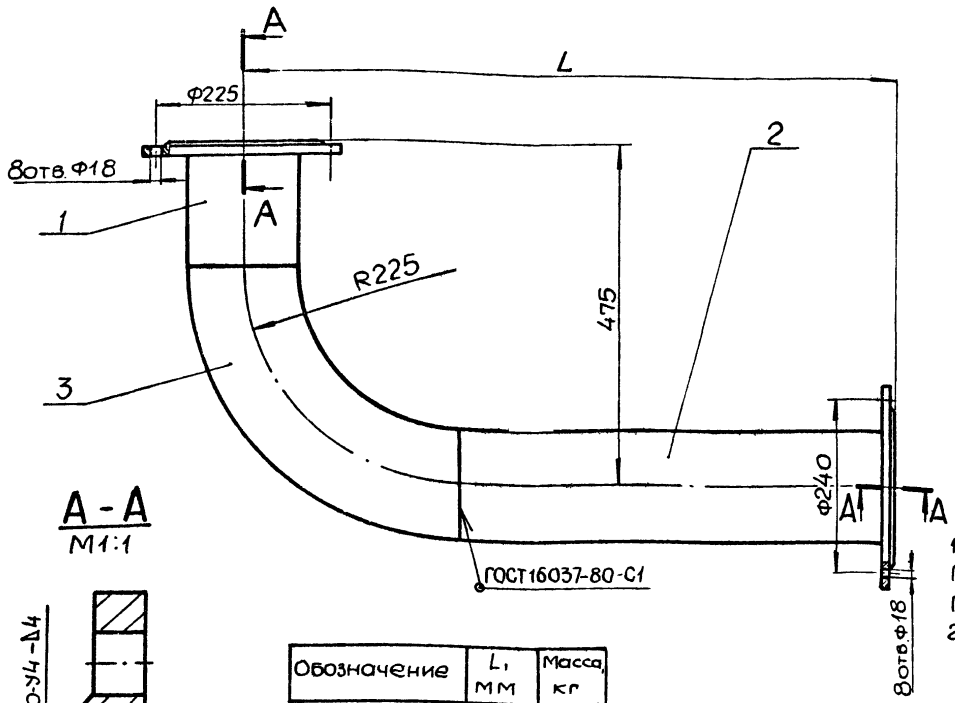

А-А
М1:1

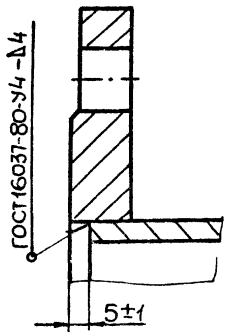

Обозначение	L, мм	Масса, кг
М100-02.500СБ	610	28,4
-01	915	33,6

1. Покрытие: грунт ГФ-021. ГОСТ 25129-82 (1 слой), эмаль ПФ-115 ГОСТ 6465-76 (2 слоя).
2. Размеры для справок.

Изм.	Лист	№ докум.	Подп.	Дата	М100-02.500 СБ			
Разраб.		Розенштейн			Отвод в сборе. Сборочный чертеж	Лит.	Масса	Масштаб
Пров.		Толчинский					см. табл.	—
Т.контр.		Зельцер				Лист	Листов 1	
Н.контр.		Козлов				Госстрой СССР Союзводоканалниипроект Харьковский Водоканалпроект		
Утв.								

Формат А3

М100-02.600СБ

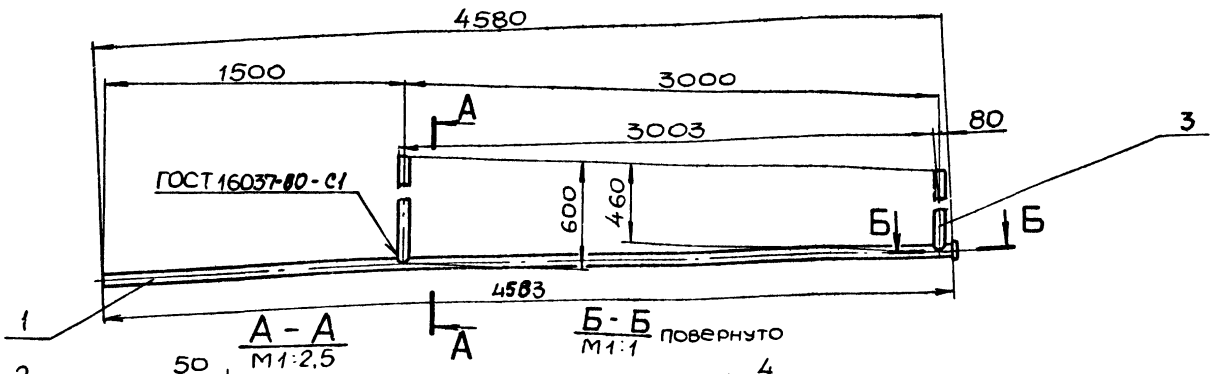

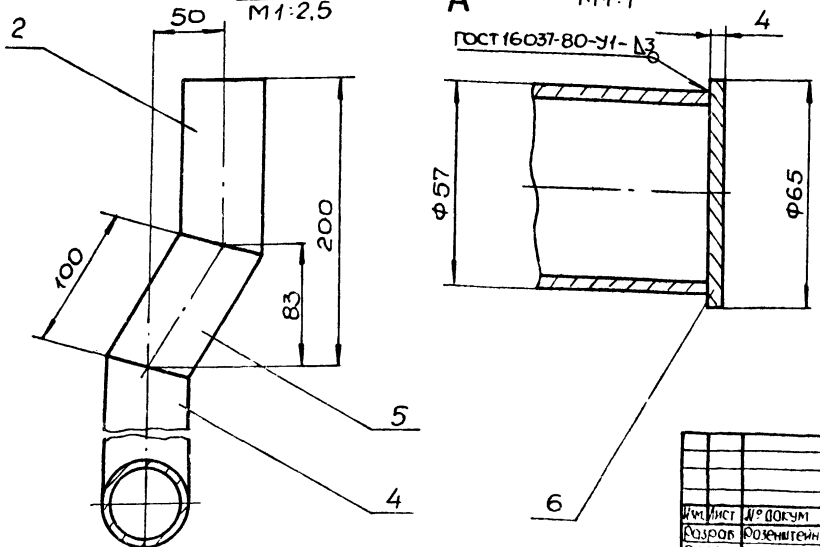

1. Покрытие: грунт ГФ-021. ГОСТ 25129-82 (1 слой), эмаль ПФ-115 ГОСТ 6465-76 (2 слоя).
2. Размеры для справок.

Изм.	Лист	№ докум.	Подп.	Дата	М100-02.600 СБ			
Разраб.		Розенштейн			Коллектор. Сборочный чертеж	Лит.	Масса	Масштаб
Пров.		Толчинский					23.5	1:20
Т.контр.		Зельцер				Лист	Листов 1	
Н.контр.		Козлов				Госстрой СССР Союзводоканалниипроект Харьковский Водоканалпроект		
Утв.								

Формат А3

М100-02 601

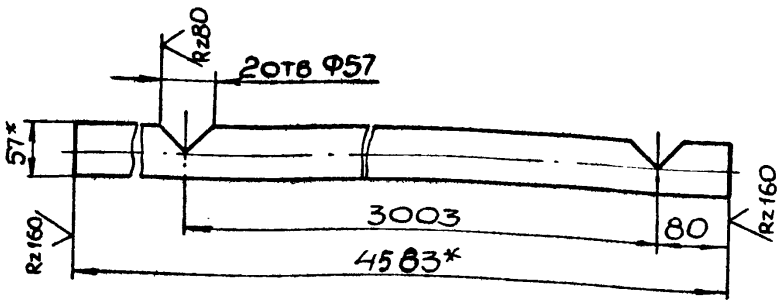

1. H14; $\pm \frac{JT14}{2}$
2.* Размеры для справок.

Изм	Лист	№докум	Подп	Дата
Разраб		Муленко		
Пров		Толчинский		
Т.контр		Зельцер		
Н.контр		Козлов		
Утв				

М100-02.601

Труба

Лит	Масса	Масштаб
	180	1:5

Лист | Листов 1

Труба 57×3 ГОСТ 10704-76 / 10 ГОСТ 10705-80

Госстрой СССР Союзводоканалниипроект Харьковский Водоканалпроект

Формат А4

М100-02.602

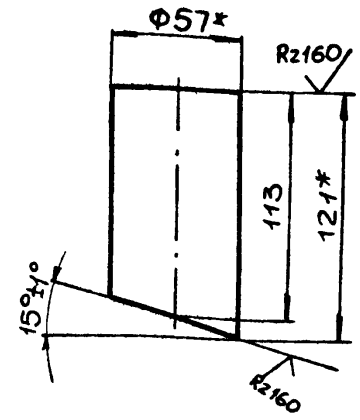

1. $\pm \frac{JT14}{2}$.
2* Размеры для справок.

Изм	Лист	№докум	Подп	Дата
Разраб		Розенштейн		
Пров		Толчинский		
Т.контр		Зельцер		
Н.контр		Козлов		
Утв				

М100-02.602

Патрубок

Лит	Масса	Масштаб
	0.5	1:2

Лист | Листов 1

Труба 57×3 ГОСТ 10704-76 / 10 ГОСТ 10705-80

Госстрой СССР Союзводоканалниипроект Харьковский Водоканалпроект

Формат А4

Инв.№ подл. | Подп. и дата | Взам. инв.№ | Инв.№ дубл. | Подп. и дата

М100-02.603

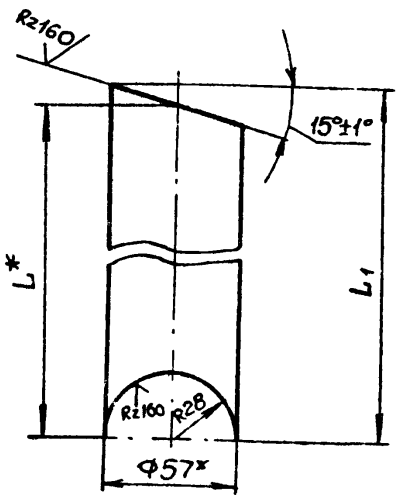

Обозначение	L, мм	L1, мм	масса, кг
М100-02 603	260	268	1,04
-01	400	408	1,6
-02	540	548	2,2

1 H14, $\pm \frac{JT14}{2}$.
2* Размеры для справок.

Изм	Лист	№докум	Подп	Дата
Разраб		Розенштейн		
Пров		Толчинский		
Т.контр		Зельцер		
Н.контр		Козлов		
Утв				

М100-02 603

Патрубок

Лит	Масса	Масштаб
	см табл	1:2

Лист | Листов 1

Труба 57×3 ГОСТ 10704-76 / 10 ГОСТ 10705-80

Госстрой СССР Союзводоканалниипроект Харьковский Водоканалпроект

Формат А4

М100-02.604

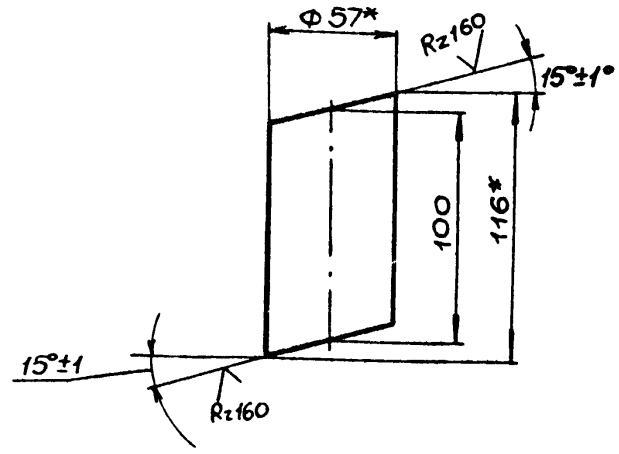

1 $\pm \frac{JT14}{2}$.
2* Размеры для справок.

Изм	Лист	№докум	Подп	Дата
Разраб		Розенштейн		
Пров		Толчинский		
Т.контр		Зельцер		
Н.контр		Козлов		
Утв				

М100-02 604

Патрубок

Лит	Масса	Масштаб
	0.4	1:2

Лист | Листов 1

Труба 57×3 ГОСТ 10704-76 / 10 ГОСТ 10705-80

Госстрой СССР Союзводоканалниипроект Харьковский Водоканалпроект

Инв.№ подл. | Подп. и дата | Взам. инв.№ | Инв.№ дубл. | Подп. и дата

Формат	Зона	Поз.	Обозначение	Наименование	Кол.	Примечание
				Документация		
А3			М100-02.700 СБ	Сборочный чертеж		
				Детали		
БЧ		1	М100-02.701	Труба		
				Труба 108×4 ГОСТ 8732-76 / 10 ГОСТ 8731-74		
				L = 25±1	1	0.25кг
				Стандартные изделия		
		3		Отвод 90°108×4 ГОСТ 17375-83	1	
		4		Фланец Г-100-2,5 Вст3сп2 ГОСТ 12820-80	1	
			Переменные данные для исполнений			
				М100-02.700		
				Детали		
БЧ		2	М100-02.702	Труба		
				Труба 108×4 ГОСТ 8732-76 / 10 ГОСТ 8731-74		
				L = 600-1	1	6.2кг

Изм.	Лист	№ докум.	Подп.	Дата
Разраб.		Розенштейн		
Пров.		Толчинский		
Рук. гр.		Зельцер		
Н. контр.		Козлов		
Утв.				

М100-02.700

Отвод в сборе

Лит.	Лист	Листов
	1	2

Госстрой СССР Союзводоканалниипроект Харьковский Водоканалпроект

Формат А4

Формат	Зона	Поз.	Обозначение	Наименование	Кол.	Примечание
				М100-02.700-01		
				Детали		
БЧ		2	М100-02.702-01	Труба		
				Труба 108×4 ГОСТ 8732-76 / 10 ГОСТ 8731-74		
				L = 650-1	1	6,7кг

Подп. и дата | Инв. № дубл. | Взам. инв. № | Инв. № подл. | Подп. и дата

Изм.	Лист	№ докум.	Подп.	Дата

М100-02.700

Лист 2

Формат А4

Формат	Зона	Поз.	Обозначение	Наименование	Кол.	Примечание
				Документация		
А3			М100-02.800 СБ	Сборочный чертеж		
				Детали		
БЧ		1	М100-02.801	Труба		
				Труба 108×4 ГОСТ 8732-76 / 10 ГОСТ 8731-74		
				L = 2770-3	1	28,4кг
				Стандартные изделия		
		2		Отвод 90°108×4 ГОСТ 17375-83	1	
		3		Тройник 108×4 ГОСТ 17376-83	1	

Подп. и дата | Инв. № дубл. | Взам. инв. № | Инв. № подл. | Подп. и дата

Изм.	Лист	№ докум.	Подп.	Дата
Разраб.		Розенштейн		
Пров.		Толчинский		
Рук. гр.		Зельцер		
Н. контр.		Козлов		
Утв.				

М100-02.800

Коллектор

Лит.	Лист	Листов
	1	1

Госстрой СССР Союзводоканалниипроект Харьковский Водоканалпроект

Формат А4

Формат	Зона	Поз.	Обозначение	Наименование	Кол.	Примечание
				Документация		
А3			М100-02.810 СБ	Сборочный чертеж		
				Детали		
				Трубы		
				Труба 159×4,5 ГОСТ 10704-76 / 10 ГОСТ 10705-80		
БЧ		1	М100-02.811	L = 620-2	1	6,4кг
БЧ		2	М100-02.812	L = 2130-3	1	21,9кг
				Стандартные изделия		
		3		Отвод 90°159×4,5 ГОСТ 17375-83	1	

Подп. и дата | Инв. № дубл. | Взам. инв. № | Инв. № подл. | Подп. и дата

Изм.	Лист	№ докум.	Подп.	Дата
Разраб.		Розенштейн		
Пров.		Толчинский		
Рук. гр.		Зельцер		
Н. контр.		Козлов		
Утв.				

М100-02.810

Трубопровод

Лит.	Лист	Листов
		1

Госстрой СССР Союзводоканалниипроект Харьковский Водоканалпроект

Формат А4

М100-02.700СБ

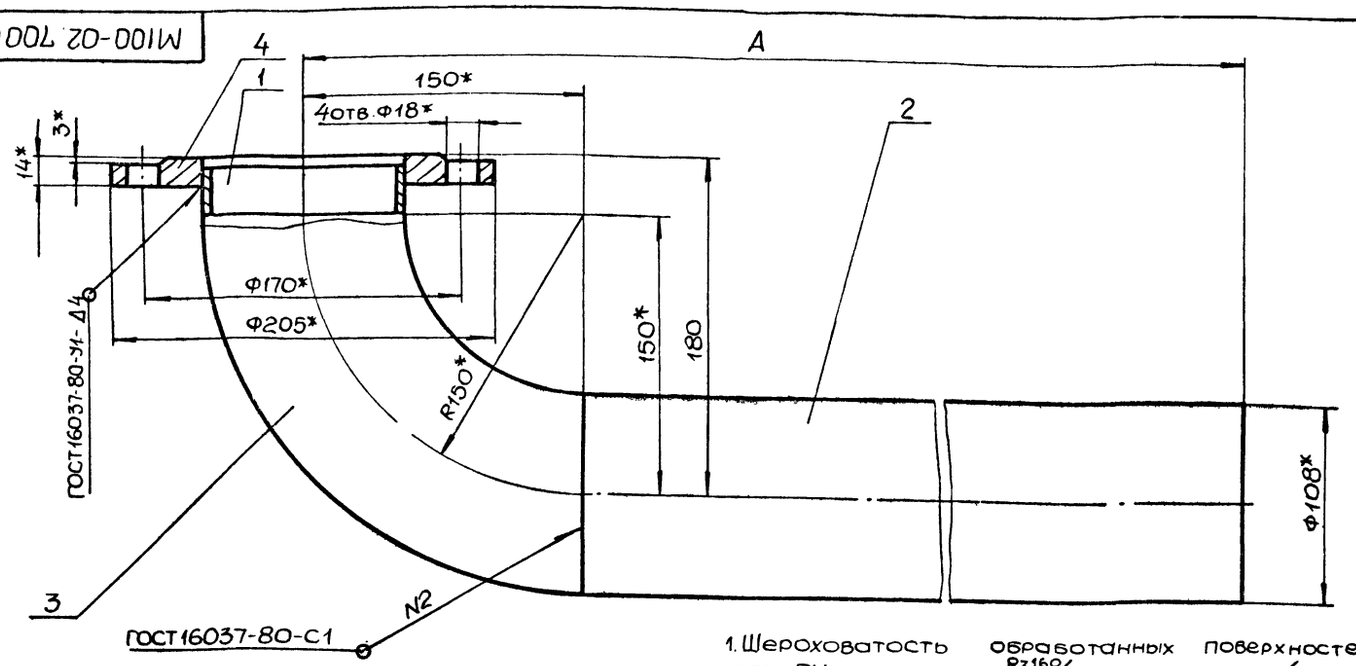

1. Шероховатость обработанных поверхностей дет. БЧ выполнить $\overset{Rz160}{\nabla}$, остальное – ∇.
2. $\pm\frac{JT14}{2}$.
3. Покрытие: грунт ГФ-021 (1слой) ГОСТ 25129-82, эмаль ПФ-115 ГОСТ 6465-76 (2 слоя).
4. * Размеры для справок.

Обозначение	А, мм	Масса, кг
М100-02.700	750	11,2
–01	800	11,7

Изм.	Лист	№ докум.	Подп.	Дата	М100-02.700 СБ			
Разраб.		Розенштейн			Отвод в сборе	Лит.	Масса	Масштаб
Пров.		Талчинский			Сборочный чертеж		см. табл.	—
Т.контр.		Зельцер				Лист	Листов 1	
Н.контр.		Козлов				Госстрой СССР Союзводоканалчиипроект харьковский Водоканалпроект		
Утв.								

Формат А3

М100-02.800СБ

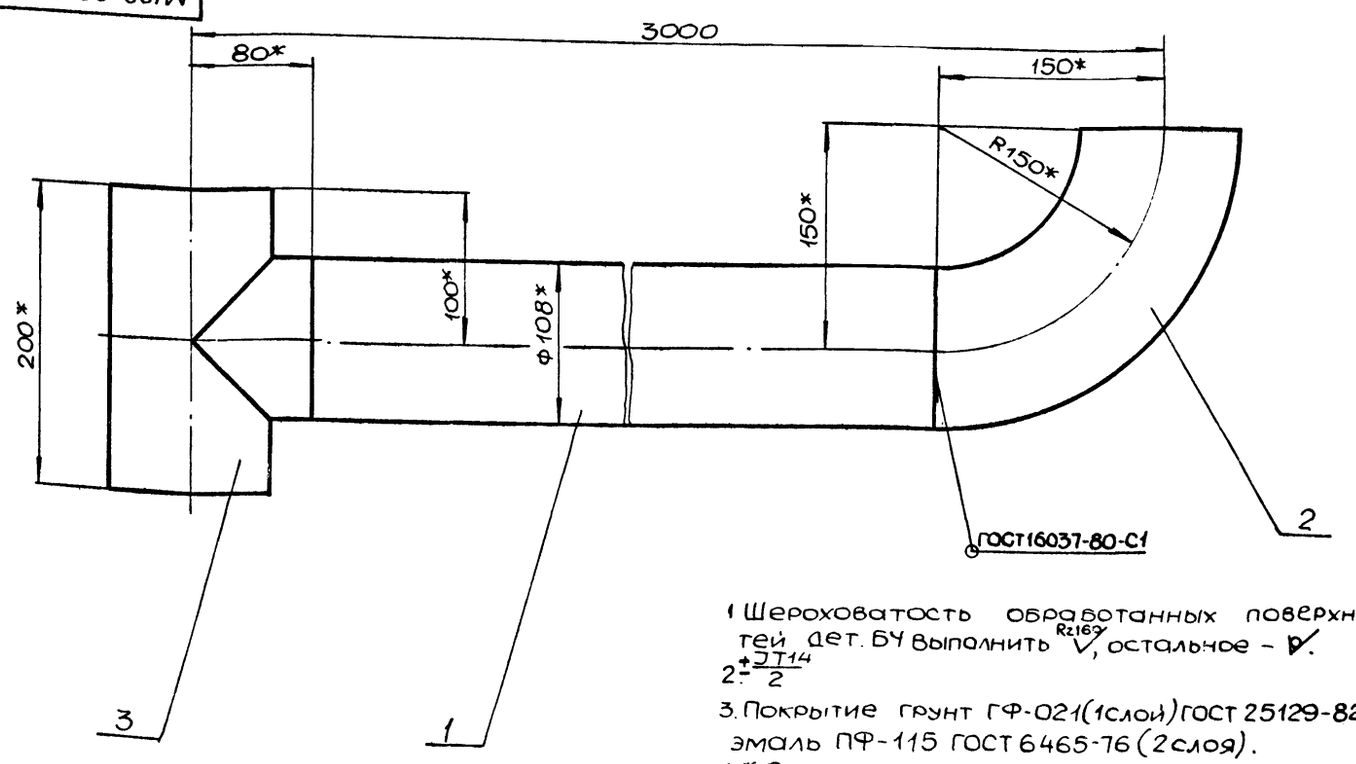

1. Шероховатость обработанных поверхностей дет. БЧ выполнить $\overset{Rz160}{\nabla}$, остальное – ∇.
2. $\pm\frac{JT14}{2}$.
3. Покрытие грунт ГФ-021 (1слой) ГОСТ 25129-82, эмаль ПФ-115 ГОСТ 6465-76 (2 слоя).
4. * Размеры для справок.

Изм.	Лист	№ докум.	Подп.	Дата	М100-02.800 СБ			
Разраб.		Розенштейн			Коллектор	Лит.	Масса	Масштаб
Пров.		Талчинский			Сборочный чертеж		34,2	1:2,5
Т.контр.		Зельцер				Лист	Листов 1	
Н.контр.		Козлов				Госстрой СССР Союзводоканалчиипроект харьковский Водоканалпроект		
Утв.								

М100-02 900СБ

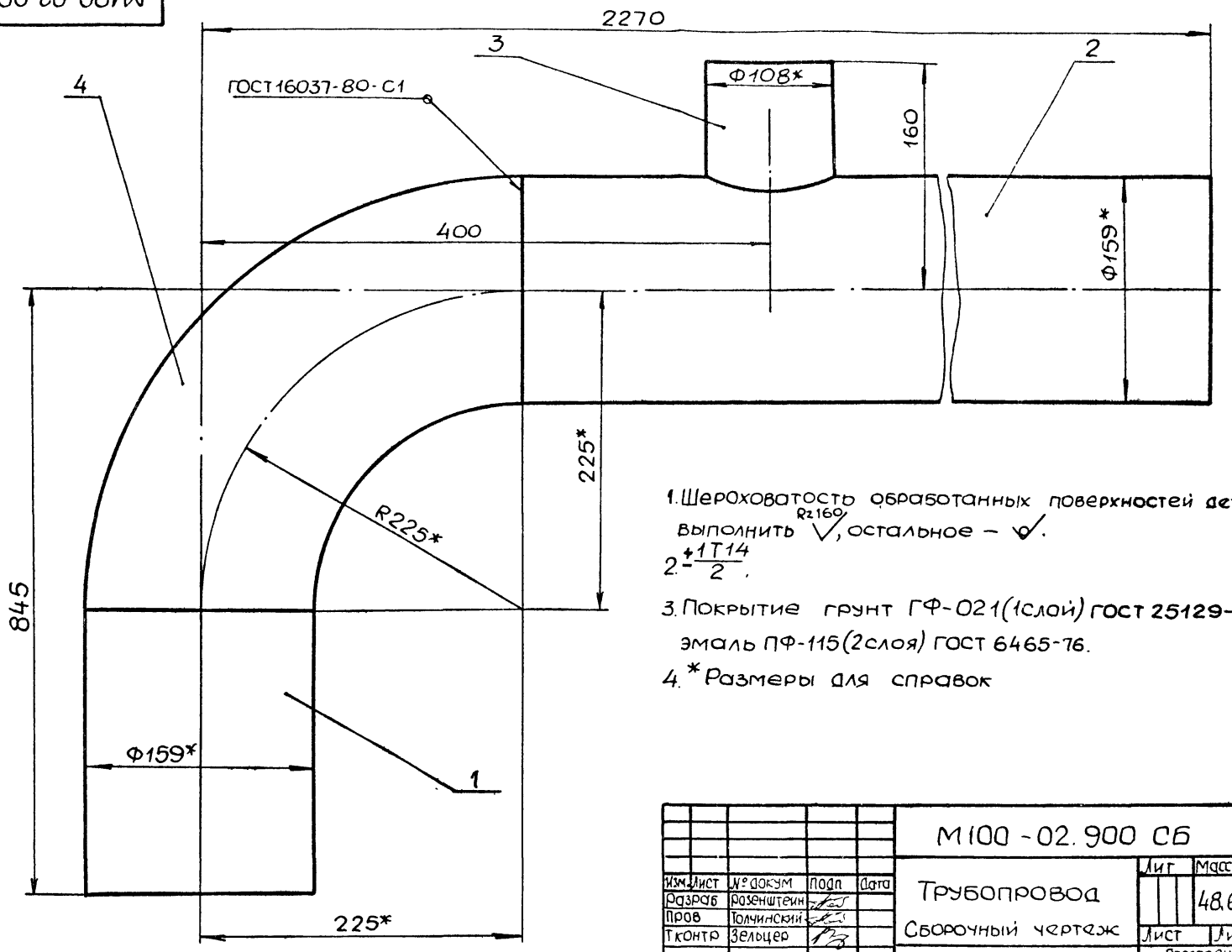

1. Шероховатость обработанных поверхностей дет. БЧ выполнить $\overset{Rz160}{\vee}$, остальное – $\vee$.
2. $\pm\frac{IT14}{2}$.
3. Покрытие грунт ГФ-021(1слой) ГОСТ 25129-82, эмаль ПФ-115(2слоя) ГОСТ 6465-76.
4. * Размеры для справок

Изм.	Лист	№ докум.	Подп.	Дата	М100-02.900 СБ			
Разраб		Розенштейн			Трубопровод	Лит	Масса	Масштаб
Пров		Толчинский					48.6	1:2.5
Т.контр		Зельцер			Сборочный чертеж	Лист	Листов 1	
Н.контр		Козлов				Госстрой СССР Союзводоканалниипроект Харьковский Водоканалпроект		
Утв								

Формат А3

М100-02 810СБ

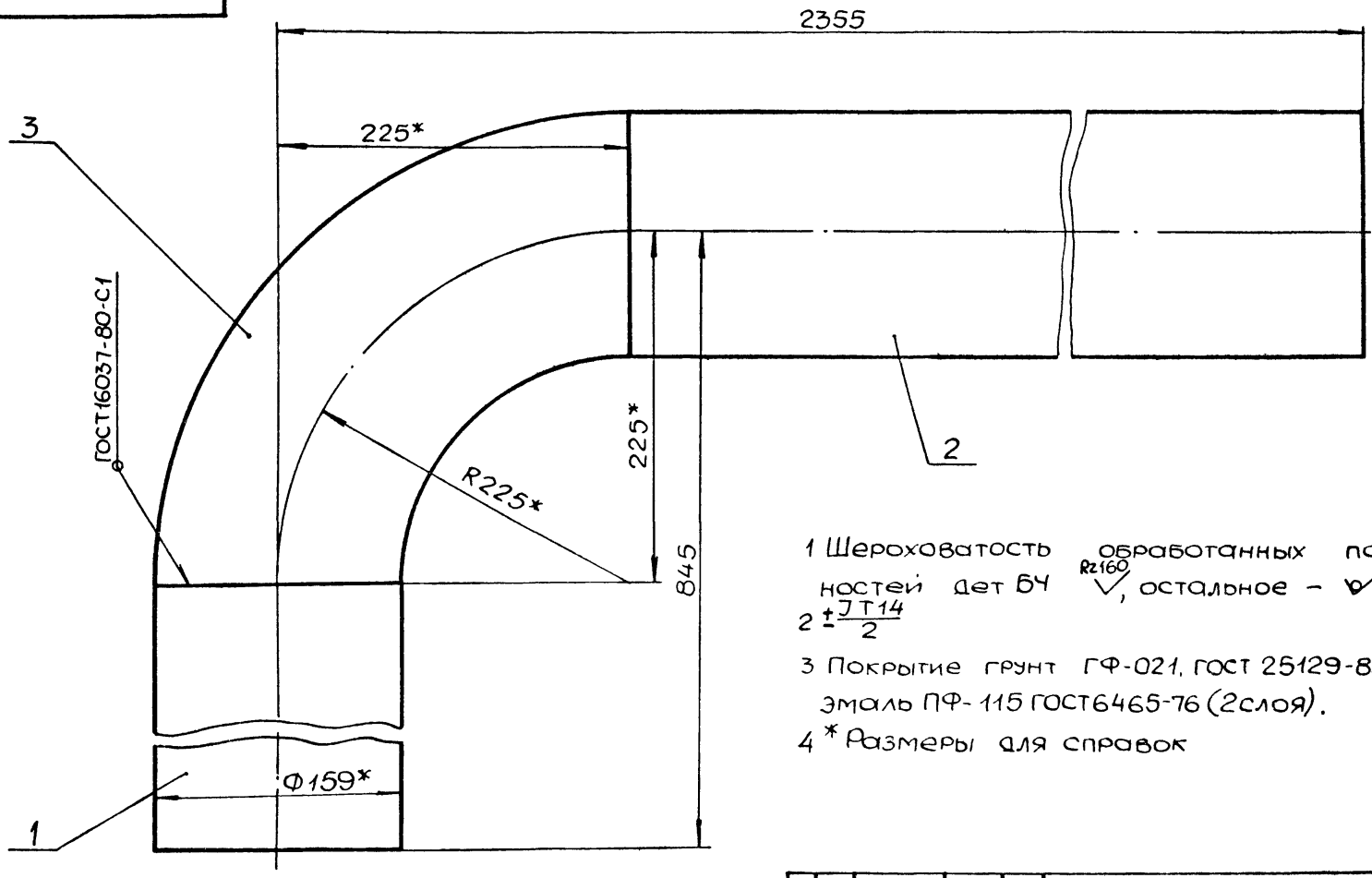

1 Шероховатость обработанных поверхностей дет БЧ $\overset{Rz160}{\vee}$, остальное – $\vee$.
2 $\pm\frac{JT14}{2}$
3 Покрытие грунт ГФ-021, ГОСТ 25129-82 (1слой), эмаль ПФ-115 ГОСТ6465-76 (2слоя).
4 * Размеры для справок

Изм.	Лист	№ докум.	Подп.	Дата	М100-02.810 СБ			
Разраб		Розенштейн			Трубопровод	Лит	Масса	Масштаб
Пров		Толчинский					50.0	1:2.5
Т.контр		Зельцер			Сборочный чертеж	Лист	Листов 1	
Н.контр		Козлов				Госстрой СССР Союзводоканалниипроект Харьковский Водоканалпроект		
Утв								

Формат А3

Формат	Зона	Поз.	Обозначение	Наименование	Кол.	Примечание
				Документация		
А3			М100-02.900 СБ	Сборочный чертеж		
				Детали		
БЧ		1	М100-02.901	Труба		
				Труба $\frac{159\times4.5\ ГОСТ\ 10704-76}{10\ ГОСТ\ 10705-80}$		
				L = 620-2	1	6,4кг
А4		2	М100-02.902	Труба	1	
А4		3	М100-02.903	Труба	1	
				Стандартные изделия		
		4		Отвод 90° 159×4,5		
				ГОСТ 17375-83	1	

Изм.	Лист	№ докум.	Подп.	Дата
Разраб		Розенштейн		
Пров.		Толчинский		
Рук. гр.		Зельцер		
Н. контр.		Козлов		
Утв.				

М100-02.900

Трубопровод

Лит.	Лист	Листов
		1

Госстрой СССР Союзводоканалниипроект Харьковский Водоканалпроект

Формат А4

М100-02.910 СБ

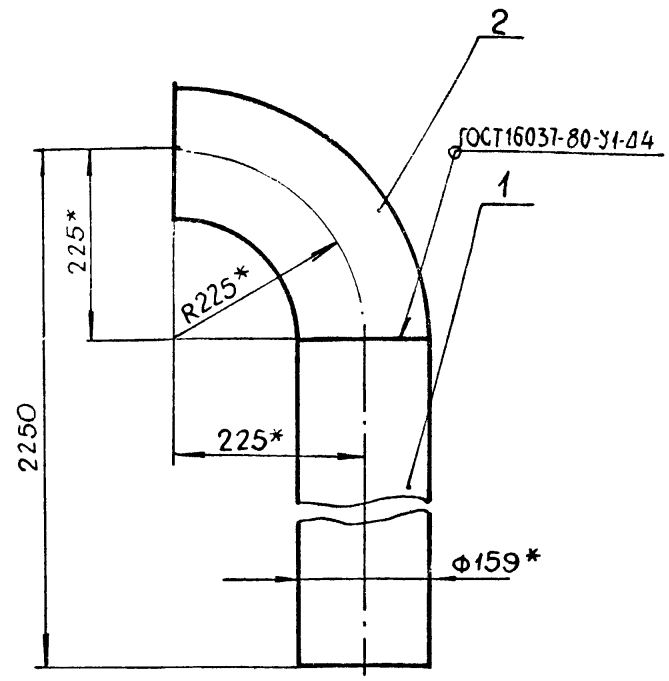

1. Шероховатость обработанных поверхностей дет. БЧ $\overset{R280}{\vee}$, остальное- ⌀
2. $\pm\frac{JT14}{2}$.
3. Покрытие: грунт ГФ-021(1слой) ГОСТ25129-82, эмаль ПФ-115 (2 слоя) ГОСТ 6465-76.
4. * Размеры для справок.

Изм.	Лист	№ докум.	Подп.	Дата
Разраб		Розенштейн		
Пров.		Толчинский		
Т. контр		Зельцер		
Н. контр		Козлов		
Утв.				

М100-02.910 СБ

Трубопровод

Сборочный чертеж

Лит	Масса	Масштаб
	40,8	1:5

Лист	Листов 1

Госстрой СССР Союзводоканалниипроект Харьковский Водоканалпроект

Формат А4

Формат	Зона	Поз.	Обозначение	Наименование	Кол.	Примечание
				Документация		
А4			М100-02.910 СБ	Сборочный чертеж		
				Детали		
БЧ		1	М100-02.911	Труба		
				Труба $\frac{159\times4.5\ ГОСТ\ 10704-76}{10\ ГОСТ\ 10705-80}$		
				L = 2025±3	1	34.7кг
				Стандартные изделия		
		2		Отвод 90° 159×4.5		
				ГОСТ 17375-83	1	

Изм.	Лист	№ докум.	Подп.	Дата
Разраб		Розенштейн		
Пров		Толчинский		
Рук. гр		Зельцер		
Н. контр		Козлов		
Утв				

М100-02.910

Трубопровод

Лит	Лист	Листов
		1

Госстрой СССР Союзводоканалниипроект Харьковский Водоканалпроект

Формат А4

Формат	Зона	Поз.	Обозначение	Наименование	Кол.	Примечание
				Документация		
А4			М100-02.930 СБ	Сборочный чертеж		
				Детали		
БЧ		1	М100-02.931	Труба		
				Труба $\frac{159\times4.5\ ГОСТ\ 10704-76}{10\ ГОСТ\ 10705-80}$		
				L = 2130±3	1	36.5кг
				Стандартные изделия		
		2		Отвод 90° 159×4.5		
				ГОСТ 17375-83	1	

Изм	Лист	№ докум	Подп	Дата
Разраб		Розенштейн		
Пров		Толчинский		
Рук гр		Зельцер		
Н контр		Козлов		
Утв				

М100-02.930

Отвод в сборе

Лит.	Лист	Листов
		1

Госстрой СССР Союзводоканалниипроект Харьковский Водоканалпроект

Формат А4

Инв. № подл. | Подп. и дата | Взам. инв. № | Инв. № дубл. | Подп. и дата

Копир Майстренко 22688-02 35

М100-02 902

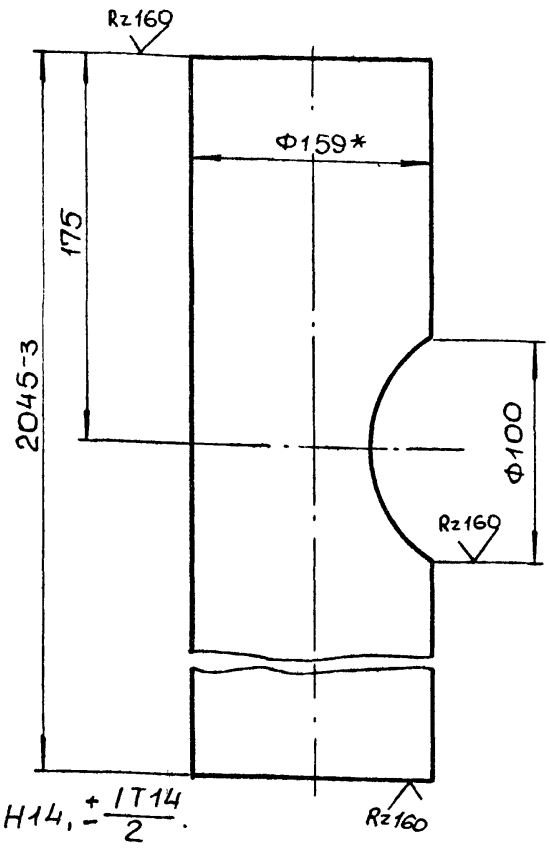

1. H14, $\pm\frac{IT14}{2}$.

2.* Размер для справок.

					М100-02.902		
Изм	Лист	№докум.	Подп.	Дата			
Разраб		Розенштейн			Труба	Лит	Масса 35,1 / Масштаб 1:2
Пров.		Толчинский				Лист	Листов 1
Т.контр.		Зельцер					
Н.контр		Козлов			Труба 159×4,5 ГОСТ 10704-76 / 10 ГОСТ 10705-80	Госстрой СССР Союзводоканалниипроект Харьковский Водоканалпроект	
Утв.							

Формат А4

М100-02. 903

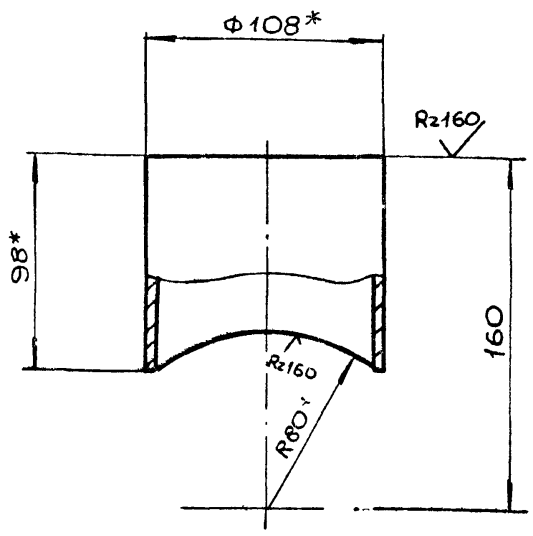

1. $\pm\frac{IT14}{2}$

2* Размеры для справок.

					М100-02.903		
Изм	Лист	№докум.	Подп.	Дата			
Разраб		Розенштейн			Труба	Лит	Масса 1,0 / Масштаб 1:2
Пров.		Толчинский				Лист	Листов 1
Т.контр.		Зельцер					
Н.контр		Козлов			Труба 108×4 ГОСТ 8732-76 / 10 ГОСТ 8731-74	Госстрой СССР Союзводоканалниипроект Харьковский Водоканалпроект	
Утв.							

Формат А4

Инв.№подл. | Подп. и дата | Взам. инв.№ | Инв.№дубл. | Подп. и дата

Формат	Зона	Поз.	Обозначение	Наименование	Кол.	Примечание
				Документация		
А3			М100-02.920СБ	Сборочный чертеж		
				Стандартные изделия		
		2		Отвод 90° 159×4,5 ГОСТ 17375-83	1	
				Переменные данные для исполнений		
				М100-02.920		
				Детали		
Б4		1	М100-02.921	Труба Труба 159×4,5 ГОСТ 10704-76 / 10 ГОСТ 10705-80		
				L=250±1	1	4,3 кг
				Стандартные изделия		
		3		Фланец 1-150-25-ВСт3сп2 ГОСТ 12820-80	1	

					М100-02.920		
Изм.	Лист	№докум	Подп	Дата			
Разраб		Розенштейн			Отвод в сборе	Лит	Лист 1 / Листов 2
Пров		Толчинский				Госстрой СССР Союзводоканалниипроект Харьковский Водоканалпроект	
Рук гр		Зельцер					
Н.контр		Козлов					
Утв							

Формат А4

Формат	Зона	Поз.	Обозначение	Наименование	Кол.	Примечание
				М100-02.920-01		
				Детали		
Б4		1		Труба Труба 159×4,5 ГОСТ 10704-76 / 10 ГОСТ 10705-80		
				L=60±1	1	1,1 кг
				Стандартные изделия		
		3		Фланец 1-150-10-ВСт3сп2 ГОСТ 12820-80	1	

Инв.№подл. | Подп. и дата | Взам. инв.№ | Инв.№дубл. | Подп. и дата

					М100-02.920		Лист 2
Изм	Лист	№докум	Подп	Дата			

М100-02 930СБ

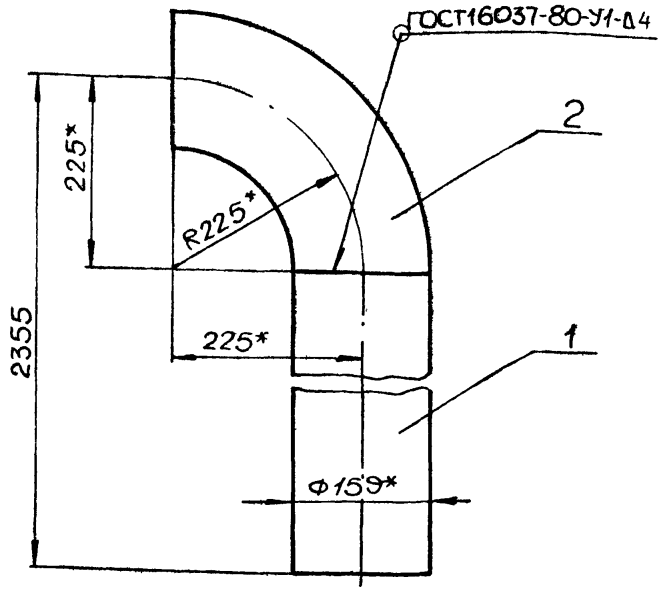

1. Шероховатость обработанных поверхностей дет. БЧ выполнить $\overset{Rz160}{\nabla}$, остальное - ∇.
2. $\pm\frac{JT14}{2}$.
3. Покрытие: грунт ГФ-021(1слой)ГОСТ25129-82,эмальПФ-115(2слоя)ГОСТ6465-76.
4. * Размеры для справок.

Изм.	Лист	№ докум.	Подп.	Дата	М100-02.930 СБ			
Разраб.		Розенштейн			Отвод в сборе	Лит.	Масса	Масштаб
Пров.		Толчинский					42.6	1:5
Т.контр.		Зельцер			Сборочный чертеж	Лист	Листов 1	
Н.контр.		Козлов				Госстрой СССР Союзводоканалниипроект Харьковский Водоканалпроект		
Утв.								

Формат А4

М100-02.940СБ

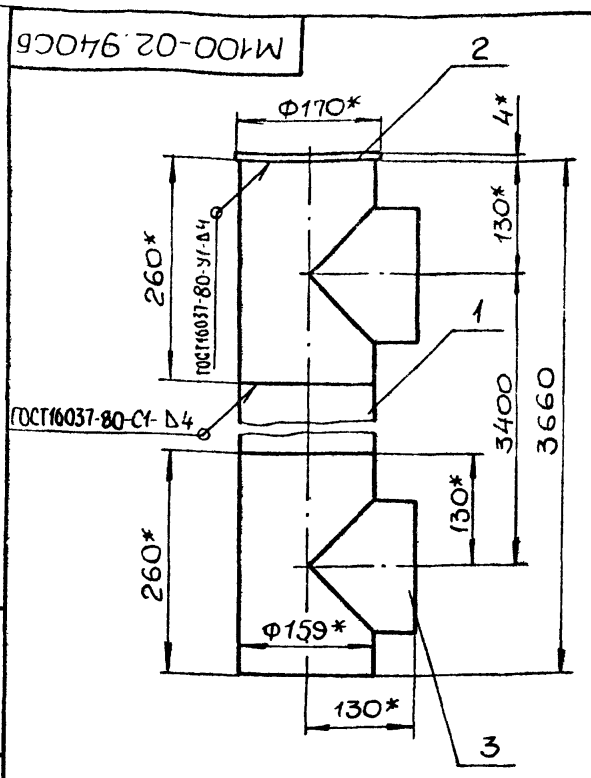

1. Шероховатость обработанных поверхностей дет. БЧ выполнить $\overset{Rz160}{\nabla}$, остальное - ∇.
2. $\pm\frac{JT14}{2}$.
3. Покрытие: грунт ГФ-021(1слой)ГОСТ25129-82,эмальПФ-115(2слоя)ГОСТ6465-76.
4. Размеры для справок.

Инв.№подл. | Подп. и дата | Взам.инв.№ | Инв.№дубл. | Подп. и дата

Изм.	Лист	№ докум.	Подп.	Дата	М100-02.940 СБ			
Разраб.		Розенштейн			Коллектор	Лит.	Масса	Масштаб
Пров.		Толчинский					68	1:5
Т.контр.		Зельцер			Сборочный чертеж	Лист	Листов 1	
Н.контр.		Козлов				Госстрой СССР Союзводоканалниипроект Харьковский Водоканалпроект		
Утв.								

Формат А4

М100-02.920СБ

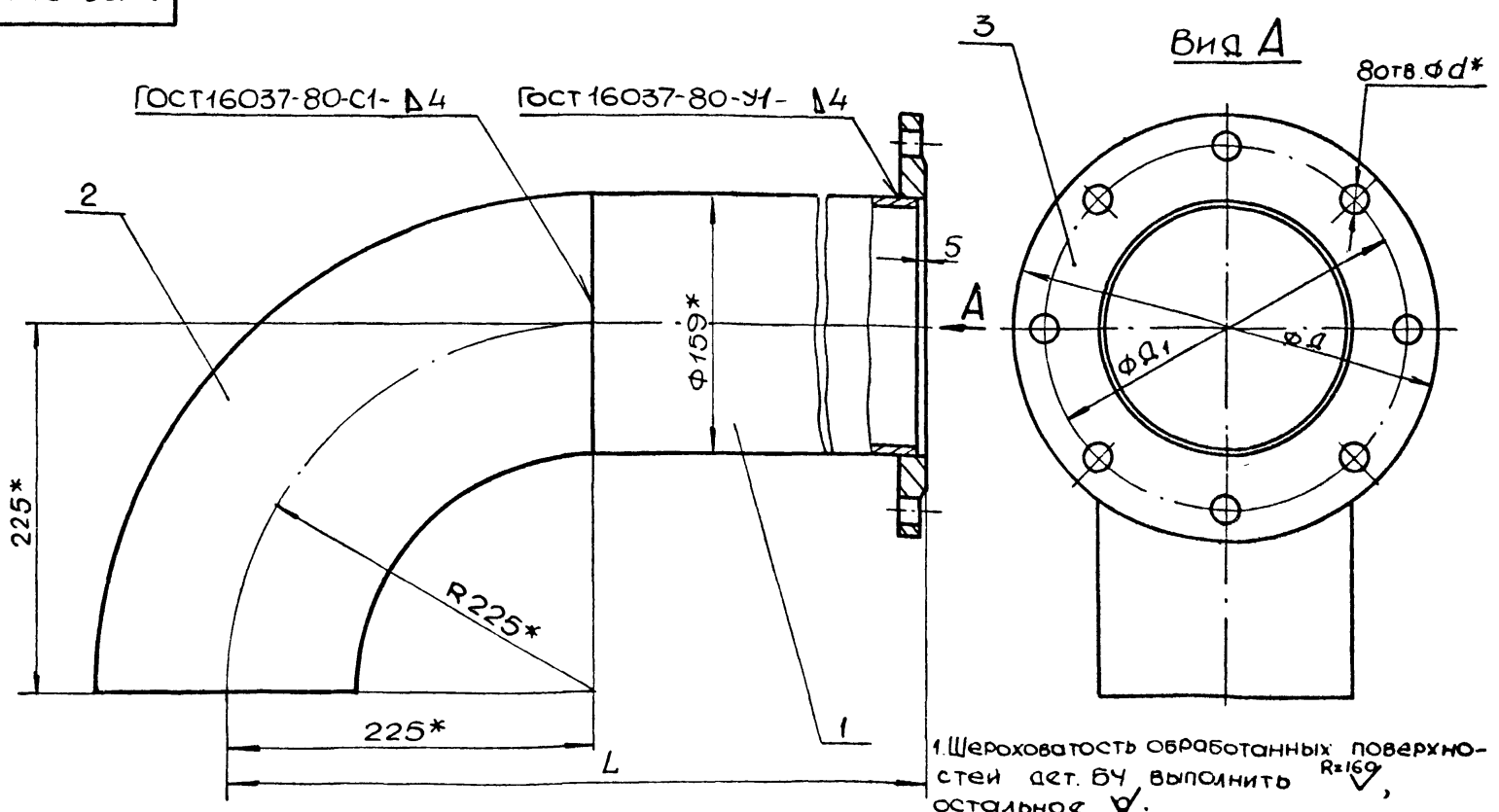

Обозначение	Д, мм	Д1, мм	L, мм	d, мм	Масса, кг
М100-02 920СБ	260	225	580	18	13,9
-01СБ	280	240	290	23	15,4

1. Шероховатость обработанных поверхностей дет. БЧ выполнить $\overset{R=169}{\nabla}$, остальное ∇.
2. $\pm\frac{JT14}{2}$.
3. Покрытие: грунт ГФ-021(1слой).

ГОСТ 25129-82, эмаль ПФ-115(2слоя) ГОСТ 6465-76.
4. * Размеры для справок.

Изм.	Лист	№ докум.	Подп.	Дата	М100-02 920СБ			
Разраб.		Розенштейн			Отвод в сборе	Лит.	Масса	Масштаб
Пров.		Толчинский					см. табл.	1:2,5
Т.контр.		Зельцер			Сборочный чертеж	Лист	Листов 1	
Н.контр.		Козлов				Госстрой СССР Союзводоканалниипроект Харьковский Водоканалпроект		
Утв.								

Формат А3

Формат	Зона	Поз.	Обозначение	Наименование	Кол	Примечание
				Документация		
А4			М100-02.940 СБ	Сборочный чертеж		
				Детали		
Б4		1	М100-02.941	Труба		
				Труба 159×4,5 ГОСТ 10704-76 / 10 ГОСТ 10705-80		
				L=3140±3	1	54 кг
Б4		2	М100-02.942	Заглушка		
				Лист 4 ГОСТ 19903-74 / Ст3 ГОСТ 14637-79		
				Ф170h14	1	0,7 кг
				Стандартные изделия		
		3		Тройник 159×4,5 ГОСТ 17376-72	2	

Изм.	Лист	№ докум.	Подп.	Дата
Разраб.		Розенштейн		
Пров.		Толчинский		
Рук. гр.		Зельцер		
Н. контр.		Казлав		
Утв.				

М100-02.940

Коллектор

Лит.	Лист	Листов
		1

Госстрой СССР Союзводоканалниипроект Харьковский Водоканалпроект

Формат А4

Формат	Зона	Поз.	Обозначение	Наименование	Кол	Примечание
				Документация		
А3			М100-02.950	Сборочный чертеж		
				Детали		
Б4		1	М100-02 951	Труба		
				Труба 89×3,5 ГОСТ 10704-76 / 10 ГОСТ 10705-80		
				L=45±1	1	0,33 кг
				Стандартные изделия		
		2		Отвод 90° 89×3,5		
				ГОСТ 17375-83	1	
		3		Фланец 1-80-10 ВСт3сп2		
				ГОСТ 12820-80	1	

Инв. № подл. | Подп. и дата | Взам. инв. № | Инв. № дубл. | Подп. и дата

Изм.	Лист	№ докум.	Подп.	Дата
Разраб.		Розенштейн		
Пров.		Толчинский		
Рук. гр.		Зельцер		
Н. контр.		Козлов		
Утв.				

М100-02.950

Отвод в сборе

Лит	Лист	Листов
		1

Госстрой СССР Союзводоканалниипроект Харьковский Водоканалпроект

Формат А4

Формат	Зона	Поз.	Обозначение	Наименование	Кол	Примечание
				Документация		
А4			М100-02.960 СБ	Сборочный чертеж		
				Детали		
				Труба		
				Труба 89×3,5 ГОСТ 10704-76 / 10 ГОСТ 10705-80		
Б4		1	М100-02.961	L=2840-3	1	21 кг
Б4		2	М100-02.962	L=1720±2	1	12,1 кг
Б4		3	М100-02.963	Заглушка		
				Лист 4 ГОСТ 19903-74 / Ст3 ГОСТ 14637-79		
				Ф100h14	1	0,25 кг
				Стандартные изделия		
		4		Тройник 89×3,5		
				ГОСТ 17376-83	2	

Подп. и дата | Инв. № дубл. | Взам. инв. № | Подп. и дата | Инв. № подл.

Изм.	Лист	№ докум.	Подп.	Дата
Разраб.		Розенштейн		
Пров.		Толчинский		
Рук. гр.		Зельцер		
Н. контр.		Козлов		
Утв.				

М100-02.960

Коллектор

Лит	Лист	Листов
		1

Госстрой СССР Союзводоканалниипроект Харьковский Водоканалпроект

Копир. Майстренко

Формат А4

Формат	Зона	Поз.	Обозначение	Наименование	Кол	Примечание
				Документация		
А3			М100-02.970 СБ	Сборочный чертеж		
				Детали		
А4		1	М100-02.971	Угольник	2	
А4		2	М100-02.972	Патрубок	2	
		3	-01	Патрубок	1	
А4		4	М100-02.973	Патрубок	2	
		5	-01	Патрубок	1	
				Стандартные изделия		
		6		Кран пробковый 11Ч3бк II Ду25	2	
		7		Ниппель 25 ГОСТ 8967-75	2	
		8		Тройник 25 ГОСТ 8948-75	1	
		9		Угольник 25 ГОСТ 8946-75	3	

Подп. и дата | Инв. № дубл. | Взам. инв. № | Подп. и дата | Инв. № подл.

Изм.	Лист	№ докум.	Подп.	Дата
Разраб.		Розенштейн		
Пров.		Толчинский		
Рук. гр.		Зельцер		
Н. контр.		Козлов		
Утв.				

М100-02.970

Воздухопровод

Лит.	Лист	Листов
		1

Госстрой СССР Союзводоканалниипроект Харьковский Водоканалпроект

Копир Майстренко

Формат А4

М100-02.950 СБ

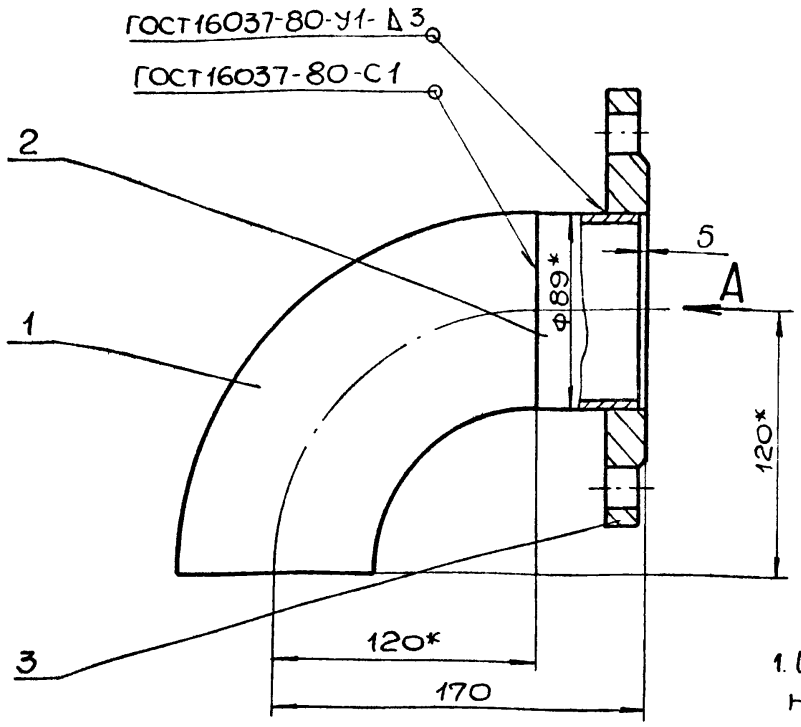

Вид А

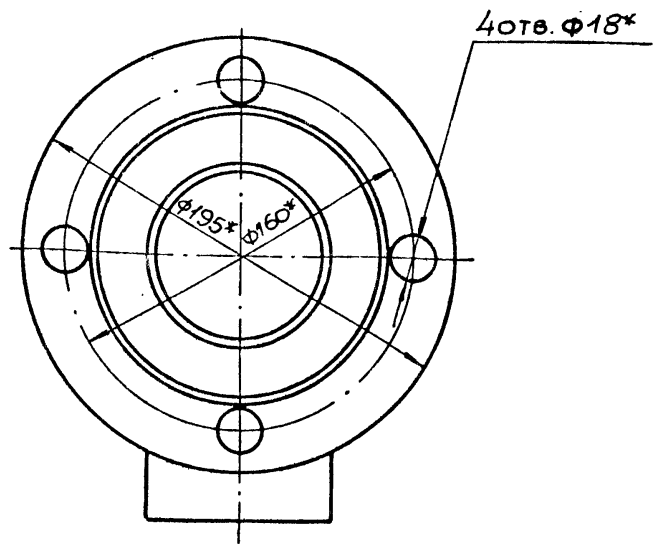

1. Шероховатость обработанных поверхностей дет. БЧ выполнить $\overset{Rz160}{\nabla}$, остальное – ∇.
2. $\pm\frac{IT14}{2}$.
3. Покрытие: грунт ГФ-021 (1 слой) ГОСТ 25129-82, эмаль ПФ-115 (2 слоя) ГОСТ 6465-76.
4. * Размеры для справок.

Изм.	Лист	№ докум.	Подп.	Дата	М100-02.950 СБ			
Разраб.		Розенштейн			Отвод в сборе. Сборочный чертеж	Лит.	Масса	Масштаб
Пров.		Толчинский					5,4	1:2
Т.контр.		Зельцер				Лист	Листов 1	
Н.контр.		Козлов				Госстрой СССР Союзводоканалниипроект Харьковский Водоканалпроект		
Утв.								

Формат А3

М100-02.960 СБ

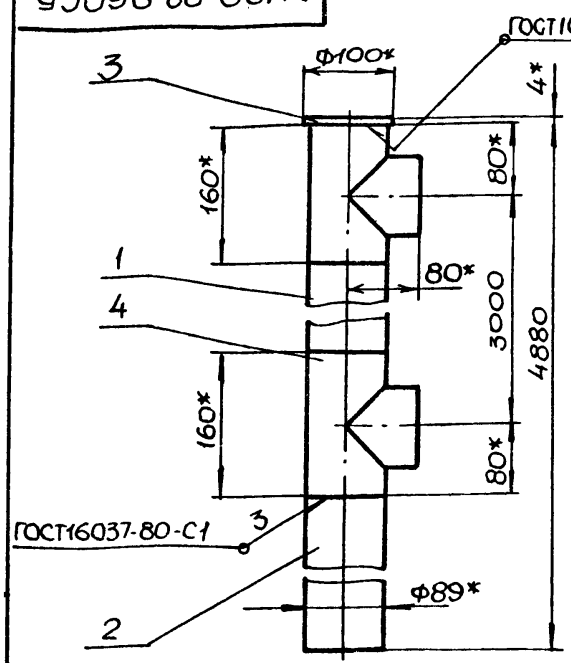

1. Шероховатость обработанных поверхностей дет. БЧ выполнить $\overset{Rz160}{\nabla}$, остальное – ∇.
2. $\pm\frac{IT14}{2}$.
3. Покрытие: грунт ГФ-021 (1 слой) ГОСТ 25129-82; эмаль ПФ-115 (2 слоя) ГОСТ 6465-76.
4. * Размеры для справок.

Изм.	Лист	№ докум.	Подп.	Дата	М100-02.960 СБ			
Разраб.		Розенштейн			Коллектор. Сборочный чертеж	Лит.	Масса	Масштаб
Пров.		Толчинский					38,6	1:5
Т.контр.		Зельцер				Лист	Листов 1	
Н.контр.		Козлов				Госстрой СССР Союзводоканалниипроект Харьковский Водоканалпроект		
Утв.								

Формат А4

М100-02.980 СБ

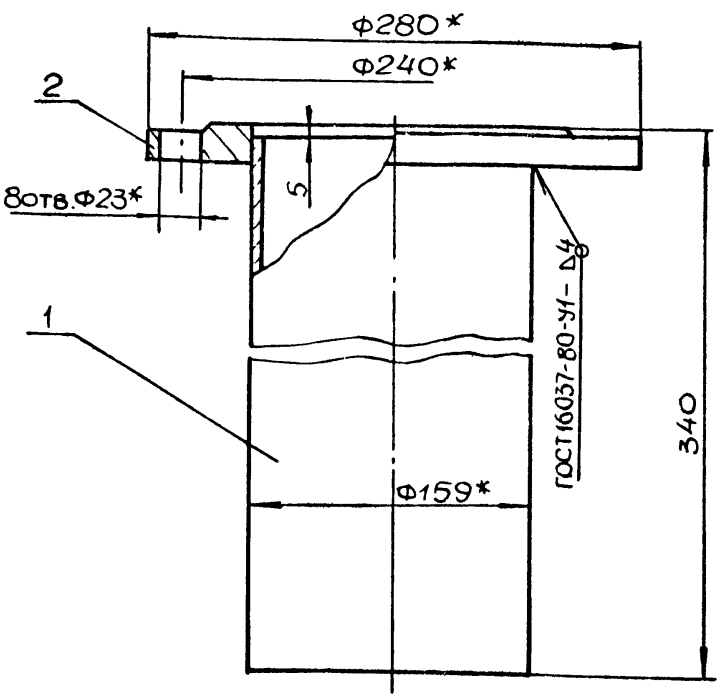

1. Шероховатость обработанных поверхностей дет. БЧ выполнить $\overset{Rz160}{\nabla}$, остальное – ∇.
2. $\pm\frac{IT14}{2}$.
3. Покрытие: грунт ГФ-021 (1 слой) ГОСТ 25129-82; эмаль ПФ-115 (2 слоя) ГОСТ 6465-76.
4. * Размеры для справок.

Изм.	Лист	№ докум.	Подп.	Дата	М100-02.980 СБ			
Разраб.		Розенштейн			Патрубок в сборе. Сборочный чертеж	Лит.	Масса	Масштаб
Пров.		Толчинский					13,9	1:2,5
Т.контр.		Зельцер				Лист	Листов 1	
Н.контр.		Козлов				Госстрой СССР Союзводоканалниипроект Харьковский Водоканалпроект		
Утв.								

Подп. и дата | Инв. № дубл. | Взам. инв. № | Подп. и дата | Инв. № подл.

Копир Майстрюк 22688-02 39 Формат А4

М100-02.970СБ

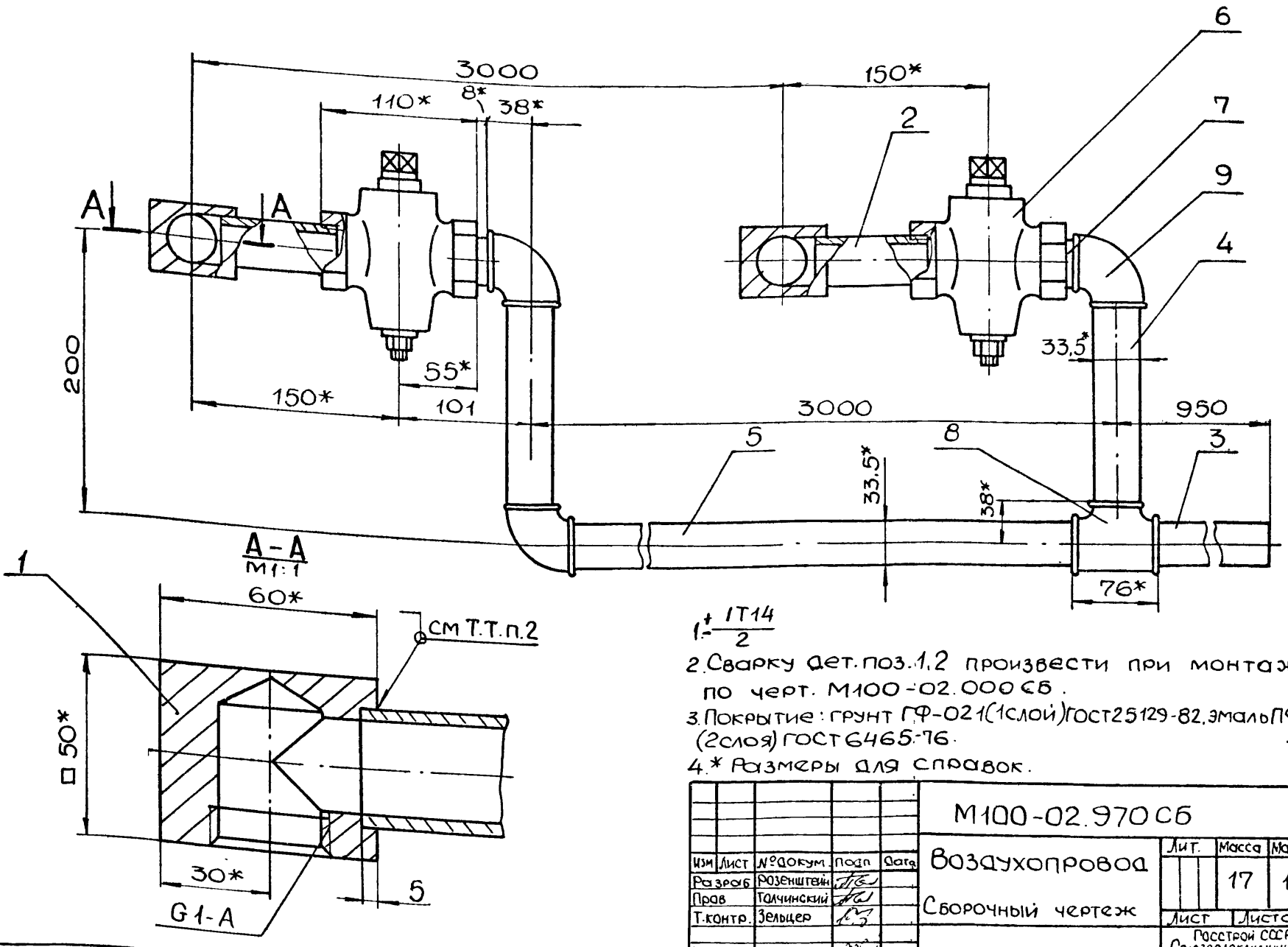

1. $\pm \frac{IT14}{2}$
2. Сварку дет. поз. 1,2 произвести при монтаже по черт. М100-02.000СБ.
3. Покрытие: грунт ГФ-021 (1 слой) ГОСТ 25129-82, эмаль ПФ-115 (2 слоя) ГОСТ 6465-76.
4. * Размеры для справок.

Изм	Лист	№докум.	Подп.	Дата
Разраб		Розенштейн		
Пров		Толчинский		
Т.контр.		Зельцер		
Н.контр.		Козлов		
Утв				

М100-02.970СБ

Воздухопровод

Сборочный чертеж

Лит.	Масса	Масштаб
	17	1:2.5
Лист	Листов 1	

Госстрой СССР Союзводоканалниипроект Харьковский Водоканалпроект

Формат А3

М100-02.971

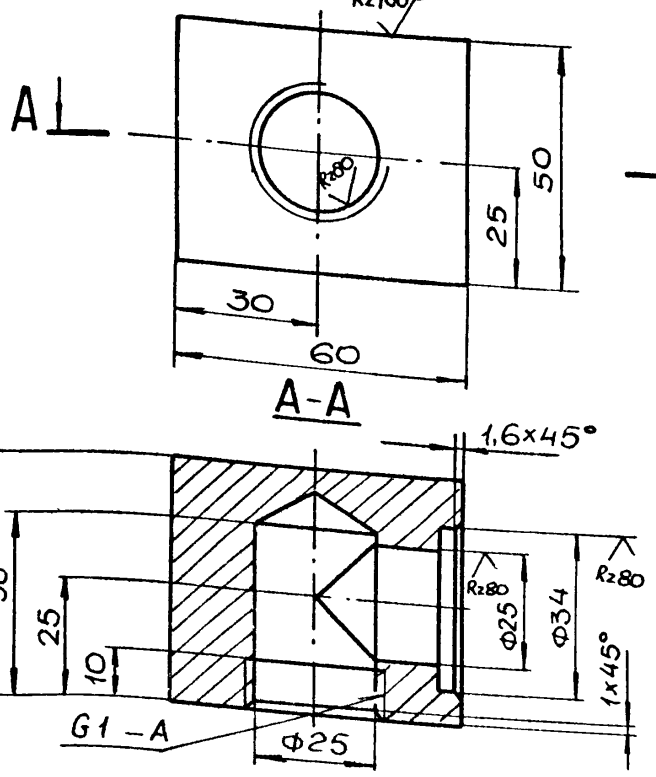

$\pm \frac{IT14}{2}$

Изм	Лист	№докум	Подп	Дата
Разраб		Муленко		
Пров		Толчинский		
Т.контр		Зельцер		
Н.контр		Козлов		
Утв.				

Майстренко

М100-02.971

Угольник

Лит.	Масса	Масштаб
	1,0	1:1
Лист	Листов 1	

Ст.3 ГОСТ 380-71

Госстрой СССР Союзводоканалниипроект Харьковский Водоканалпроект

Формат А4

Инв. № подл. | Подп. и дата | Взам. инв. № | Инв. № дубл. | Подп. и дата

М100-02.972

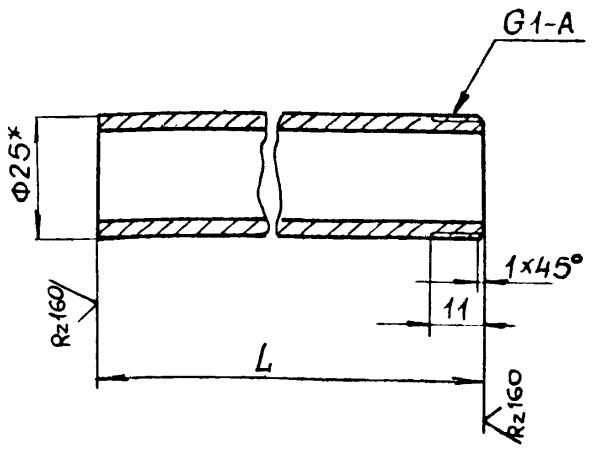

Обозначение	L, мм	Масса, кг
М100-02.972	80	0,2
-01	923	2,2

1 $\pm \frac{IT14}{2}$

2 * Размер для справок

Изм	Лист	№докум	Подп	Дата
Разраб		Муленко		
Пров		Толчинский		
Т.контр		Зельцер		
Н.контр		Козлов		
Утв				

М100-02.972

Патрубок

Лит	Масса	Масштаб
	См табл.	1:1
Лист	Листов 1	

Труба 25×3.2 ГОСТ 3262-75

Госстрой СССР Союзводоканалниипроект Харьковский Водоканалпроект

22688-02 40

Формат А4

М100-02.973

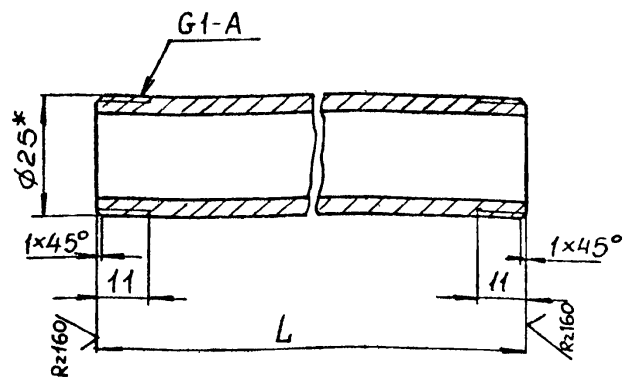

Обозначение	L, мм	Масса, кг
М100-02.973	140	0,33
-01	2940	7,0

1. $\pm \frac{JT14}{2}$.
2.* Размер для справок.

Изм.	Лист	№ докум.	Подп.	Дата
Разраб.		Муленка		
Пров.		Толчинский		
Т.контр.		Зельцер		
Н.контр.		Козлов		
Утв.				

М100-02.973

Патрубок

Труба 25×3,2 ГОСТ 3262-75

Лит.	Масса	Масштаб
	см. табл.	1:1

Лист | Листов 1

Госстрой СССР Союзводоканалниипроект Харьковский Водоканалпроект

Формат А4

Формат	Зона	Поз.	Обозначение	Наименование	Кол.	Примечание
				Документация		
А4			М100-02.980СБ	Сборочный чертеж		
				Детали		
БУ		1	М100-02.981	Патрубок		
				Труба 159×4,5 ГОСТ 10704-76 / 10 ГОСТ 10705-80		
				L=335±1	1	5,7кг
				Стандартные изделия		
		2		Фланец 1-150-10В Ст3сп2		
				ГОСТ 12820-80	1	

Инв. № подл. | Подп. и дата | Взам. инв. № | Инв. № дубл. | Подп. и дата

Изм.	Лист	№ докум.	Подп.	Дата
Разраб.		Розенштейн		
Пров.		Толчинский		
Рук. гр.		Зельцер		
Н.контр.		Козлов		
Утв.				

М100-02 980

Патрубок в сборе

Лит.	Лист	Листов
		1

Госстрой СССР Союзводоканалниипроект Харьковский Водоканалпроект

Формат А4

М100-02.990СБ

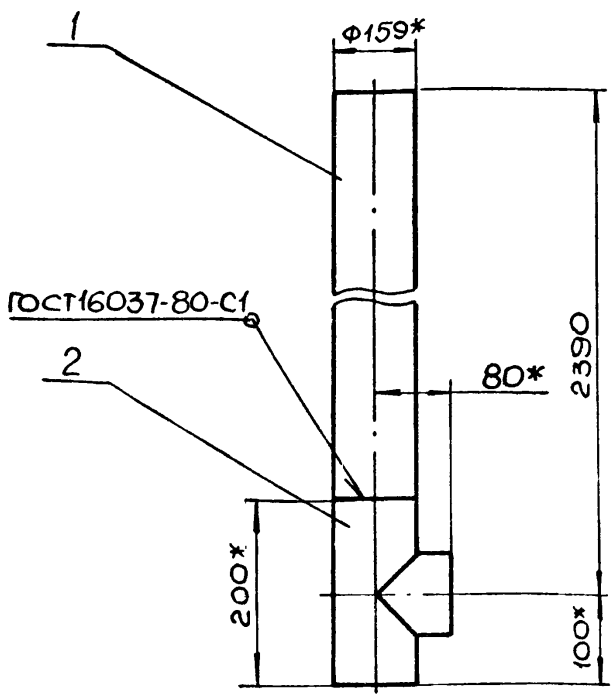

1. Шероховатость обработанных поверхностей дет. БЧ выполнить $\overset{Rz160}{\nabla}$, остальное -∇.
2. $\pm \frac{JT14}{2}$.
3. Покрытие: грунт ГФ-021 (1слой) ГОСТ 25129-82, эмаль ПФ-115 (2слоя) ГОСТ 6465-76.
4.* Размеры для справок.

Изм.	Лист	№ докум.	Подп.	Дата
Разраб.		Розенштейн		
Пров.		Толчинский		
Т.контр.		Зельцер		
Н.контр.		Козлов		
Утв.				

М100-02.990 СБ

Стояк

Сборочный чертеж

Лит	Масса	Масштаб
	49,0	1:5

Лист | Листов 1

Госстрой СССР Союзводоканалниипроект Харьковский Водоканалпроект

Формат А4

Формат	Зона	Поз	Обозначение	Наименование	Кол.	Примечание
				Документация		
А4			М100-02.990СБ	Сборочный чертеж		
				Детали		
БЧ		1	М100-02.991	Труба		
				Труба 108×4 ГОСТ 8732-76 / 10 ГОСТ 8731-74		
				L=2290-3	1	23,5кг
				Стандартные изделия		
		2		Тройник 108×4		
				ГОСТ 17376-83	1	3,1кг

Инв. № подл. | Подп. и дата | Взам. инв. № | Инв. № дубл. | Подп. и дата

Изм.	Лист	№ докум.	Подп.	Дата
Разраб.		Розенштейн		
Пров.		Толчинский		
Рук. гр.		Зельцер		
Н.контр.		Козлов		
Утв.				

М100-02.990

Стояк

Лит	Лист	Листов
		1

Госстрой СССР Союзводоканалниипроект Харьковский Водоканалпроект

Формат А4

М100-02.203

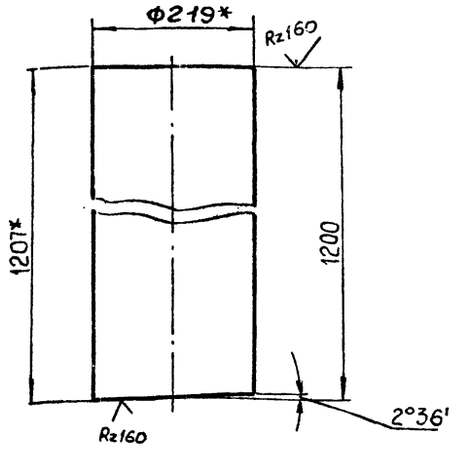

1. $\pm \frac{IT14}{2}$
2*. Размеры для справок.

Изм.	Лист	№ докум.	Подп.	Дата	М100-02.203			
Разраб.		Муленко			Стояк	Лит.	Масса	Масштаб
Пров.		Голчинский					28,7	1:5
Т.контр.		Зельцер				Лист	Листов 1	
Н.контр.		Козлов			Труба 219х6 ГОСТ 10704-76 / 10 ГОСТ 10705-80	Госстрой СССР Союзводоканалниипроект Харьковский Водоканалпроект		
Утв.								

Формат А4

Формат	Зона	Поз.	Обозначение	Наименование	Кол.	Примечание
				Документация		
А2			М101-01.000 СБ	Сборочный чертеж		
А3			М101-01.000 ВС	Ведомость спецификаций		
А3			М101-01.000 ВП	Ведомость покупных изделий		
				Сборочные единицы		
А4		1	М100-01.100	Площадка	1	
А4		2	М100-01.200	Площадка	6	
А4		3	М100-01.300	Площадка	1	
А4		4	М100-01.400	Колонна	6	
А4		5	М100-01.500	Балка	3	
А4		6	М101-01.100	Площадка	1	
А4		7	М101-01.200	Площадка	1	
		8	Серия 1.450.3-3	Ограждение площадки		
				ОГПМХ9в-10; L=900	30	
		9	Серия 1.450.3-3	Лестничный марш		
				МЛГШ-60-30-6	2	
		10	Серия 1.450.3-3	Ограждение лестничного марша ОгЛ МЛХ60-10.30	2	
				Детали		
А4		11	М100-01.002	Косынка	6	
А4		12	М100-01.003	Косынка	4	
А4		13	М100-01.004	Подкладка	24	

Изм.	Лист	№ докум.	Подп.	Дата	М101-01.000			
Разраб.		Розенштейн			Металлоконструкция	Лит.	Лист	Листов
Пров.		Голчинский					1	2
Рук. гр.		Зельцер				Госстрой СССР Союзводоканалниипроект Харьковский Водоканалпроект		
Н. контр.		Козлов						
Утв.								

Формат А4

Формат	Зона	Поз.	Обозначение	Наименование	Кол.	Примечание
Бч		14	М101-01.001	Накладка		
				Лист 6 ГОСТ 19903-74 / Ст3 ГОСТ 14637-79		
				100±1 х 200±1	6	0,95кг
Бч		15	М101-01.002	Полоса		
				Полоса 6х20 ГОСТ 103-76 / Ст3 ГОСТ 535-79		
				L = 1600±2	2	1.5кг
А4		16	М100-01.001	Косынка	6	
Бч		17	М101-01.003	Уголок		
				Уголок Б-63х63х6 ГОСТ 8509-72 / Ст3 ГОСТ 535-79		
				L = 100±1		
				Стандартные изделия		
		18		Болт 1.2М16х300 В Ст3пс2		
				ГОСТ 24379.1-80	2	
		19		Болт 1.2М24х500 В Ст3пс2		
				ГОСТ 24379.1-80	24	

Изм.	Лист	№ докум.	Подп.	Дата	М101-01.000	Лист 2

Формат	Зона	Поз.	Обозначение	Наименование	Кол.	Примечание
				Документация		
А3			М101-01.100 СБ	Сборочный чертеж		
				Детали		
А4		1	М100-01.102	Ребро	2	
Бч		2	М101-01.101	Полоса		
				Полоса 6х60 ГОСТ 103-76 / Ст3 ГОСТ 535-79		
				L=723±1	2	4,2кг
				Швеллеры		
				Швеллер 180х50х4 ГОСТ 8278-75 / Ст3кп ГОСТ 14474-76		
Бч		3	М101-01.102	L = 1600±2	2	13,3кг
Бч		4	М101-01.103	L = 2900-2	3	24,1кг
Бч		5	М101-01.104	Настил		
				Лист ПВ1 40 б ГОСТ 8706-78 / Вст3 кп2 ГОСТ 380-71		
				1530±2 х 2930±2	1	70,4кг.

Изм.	Лист	№ докум.	Подп.	Дата	М101-01.100			
Разраб.		Розенштейн			Площадка	Лит.	Лист	Листов
Пров.		Голчинский					1	
Рук. гр.		Зельцер				Госстрой СССР Союзводоканалниипроект Харьковский Водоканалпроект		
Н.контр.		Козлов						
Утв.								

Формат А4

Типовые проектные решения 902-2-044.87 Альбом II

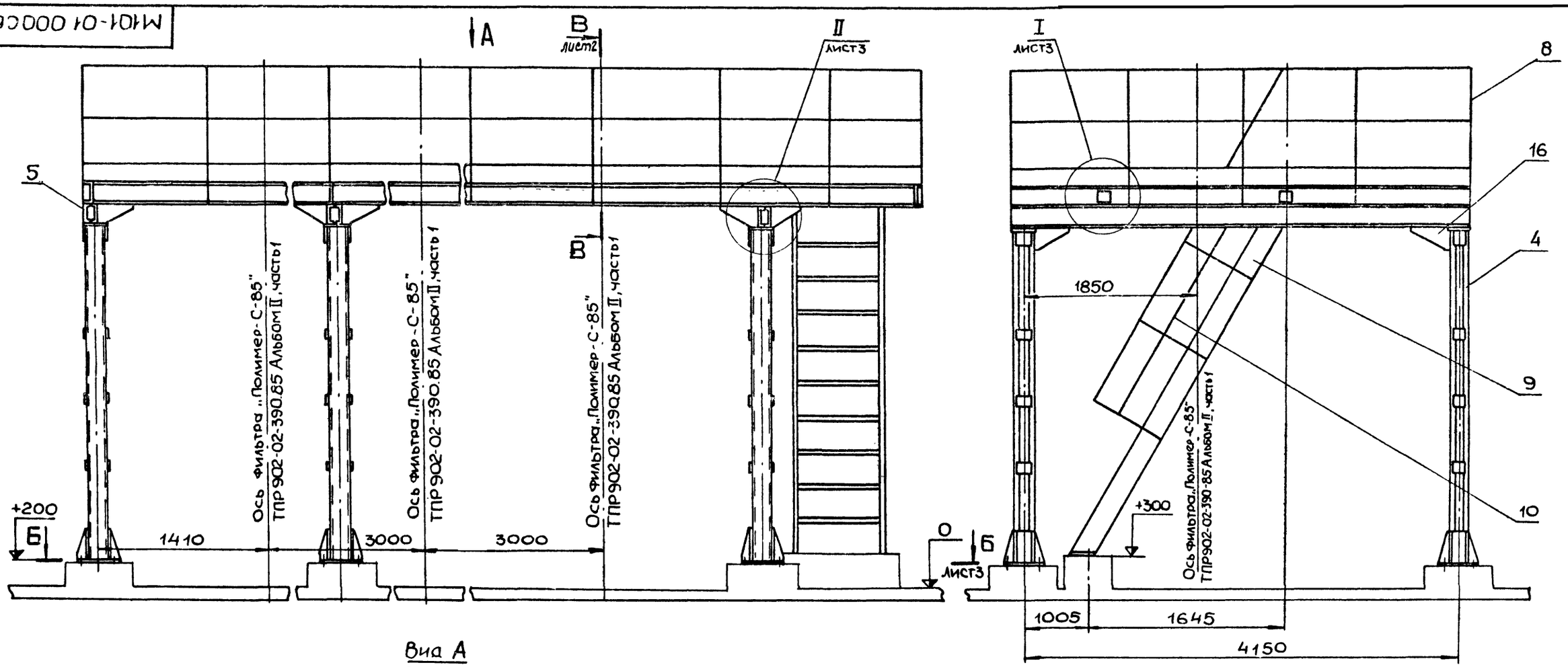

Вид А
М1:50

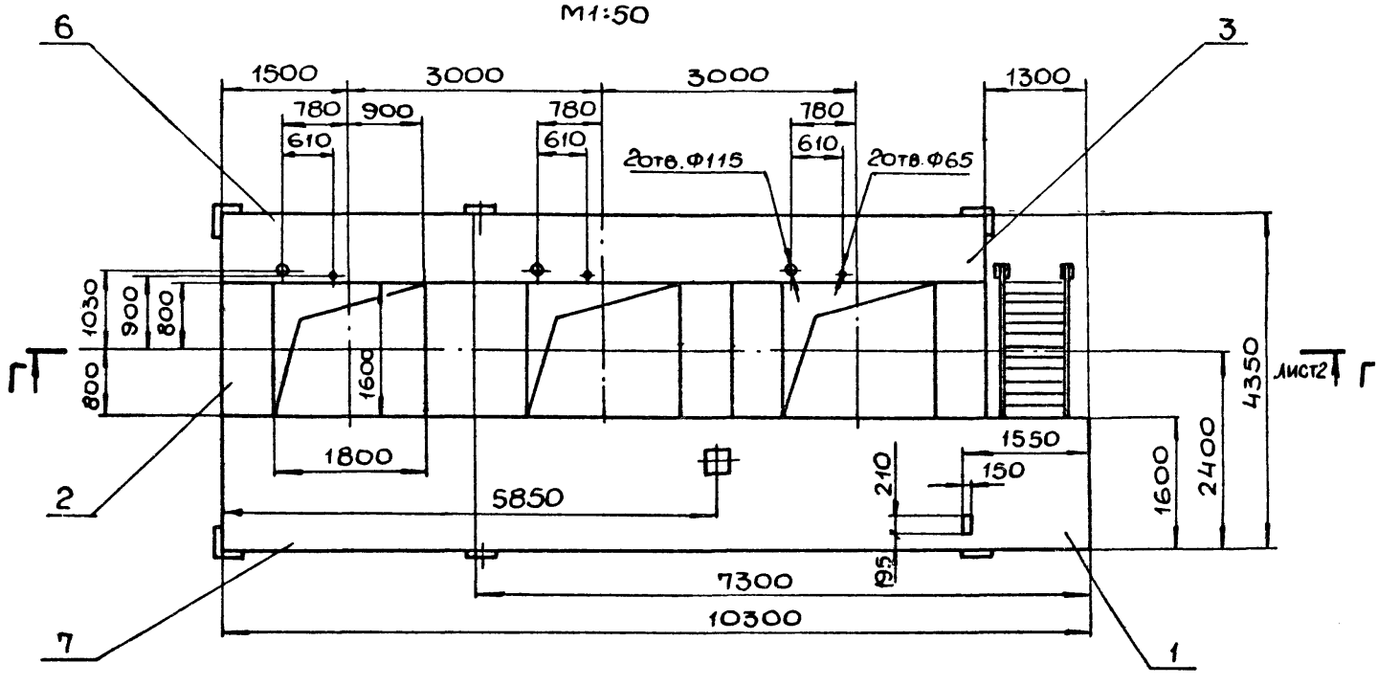

1. Шероховатость обработанных поверхностей дет. БЧ выполнить $\sqrt{Rz160}$, остальное $\sqrt{}$.
2. Конструкция сварная. Сварку производить по линии примыкания деталей и узлов в соответствии со стандартом на сварку и технологией, применяемой заводом-изготовителем. Сварку вести сплошным швом, катет шва - 6мм.
3. Места стыковки после сварки очистить от окалины и покрыть: грунт ГФ-021 (1слой) ГОСТ 25129-82. эмаль ПФ-115 (2слоя) ГОСТ 6465-76.
4. Размеры для справок.

					М101-01.000 СБ		
Изм.	Лист	№ докум.	Подп.	Дата	Металлоконструкция Сборочный чертеж	Лит	Масса 2025	Масштаб 1:25
Разраб.		Розенштейн						
Пров.		Толчинский				Лист 1	Листов 3	
Т.контр.		Зельцер				Госстрой СССР Союзводоканалниипроект Харьковский Водоканалпроект		
Гл.спец.		Ясинов						
Н.контр.		Козлов						
Утв.								

Инв. № подл. | Подп. и дата | Взам. инв. № | Инв. № дубл. | Подп. и дата

ЕЧ 20-88922

Альбом III

Типовые проектные решения 902-2-0440.87

44 20-88922

$\frac{В-В}{М1:10}$ лист 1, ограждение поз. 8 условно не показано

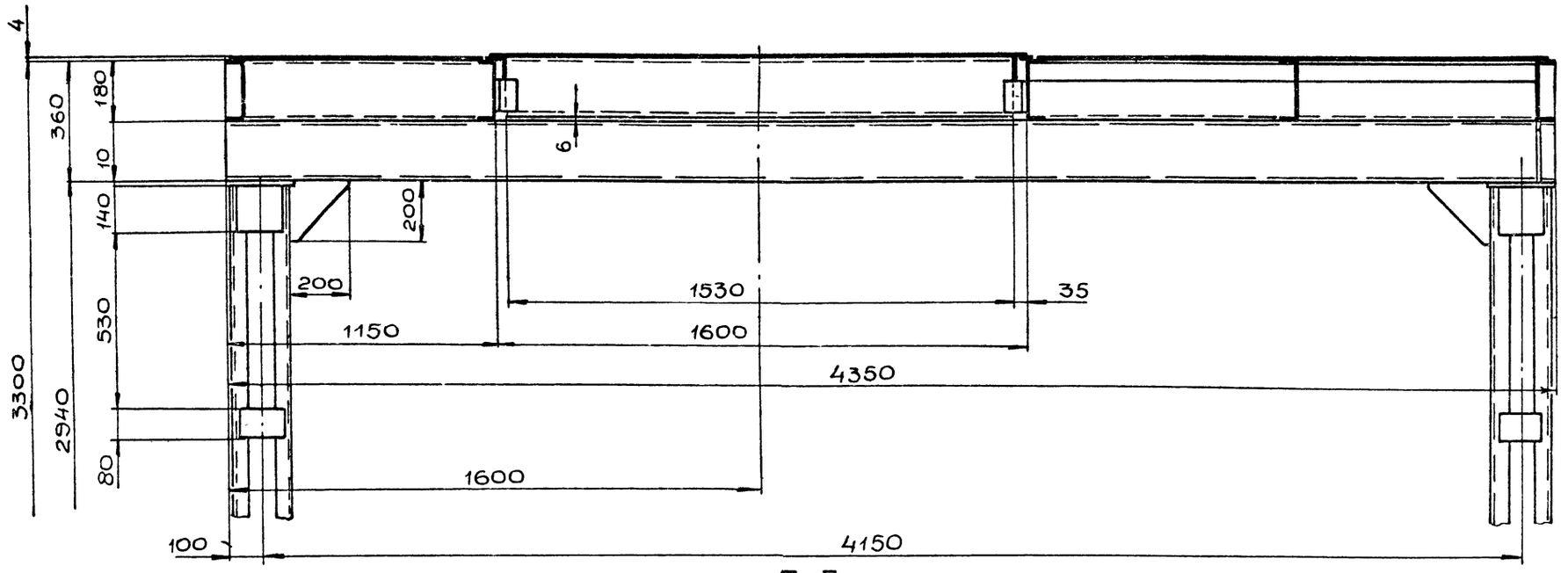

$\frac{Г-Г}{М1:10}$ лист 1, ограждение поз 8 условно не показано

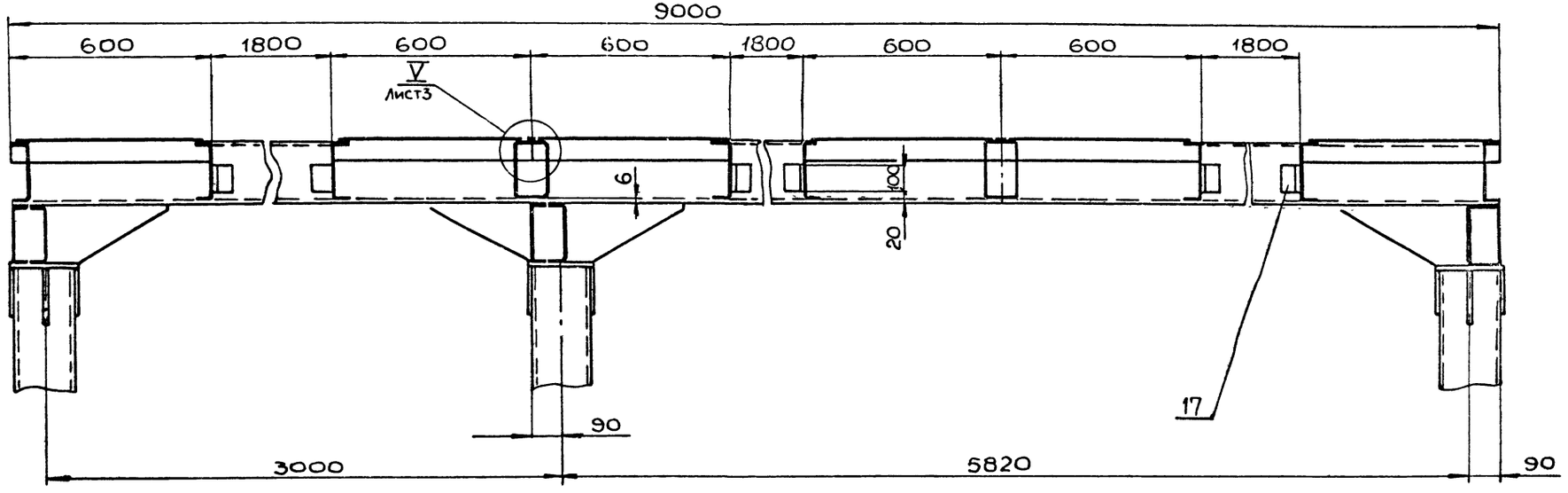

Изм.	Лист	№ докум.	Подп.	Дата	М101-01.000 СБ	Лист 2

Инв. № подл. | Подп. и дата | Взам. инв. № | Инв. № дубл. | Подп. и дата

Типовые проектные решения 902-2-0440.87

Инв.№подл. | Подп. и дата | Взам.инв.№ | Инв.№дубл. | Подп. и дата | 54 20-88927

Б-Б лист1
М1:50

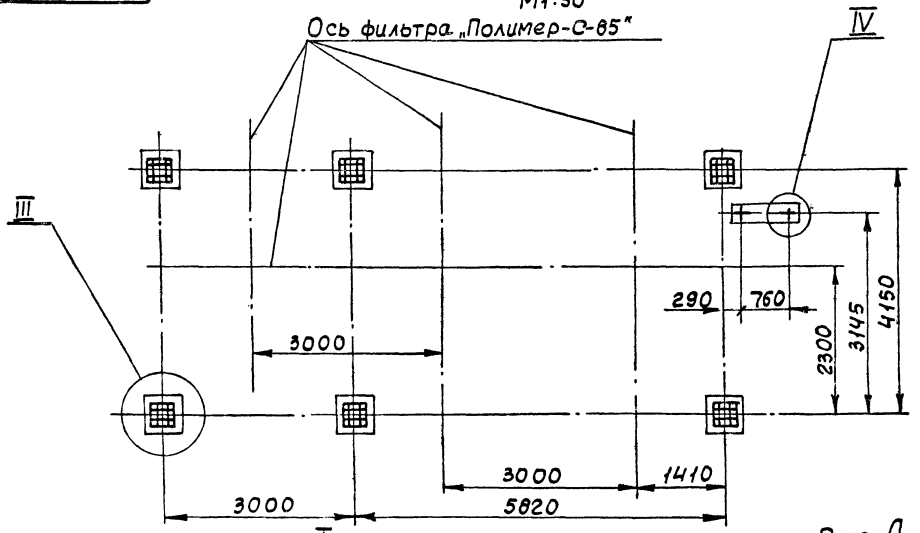

III
М1:10

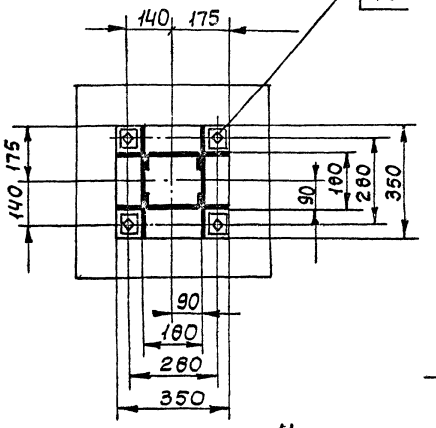

IV
М1:5

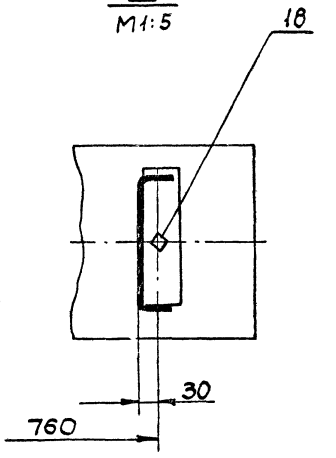

I лист1
М1:5

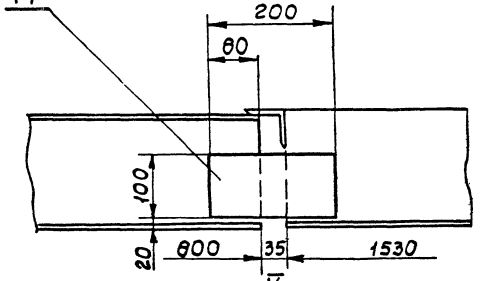

V лист2
М1:1

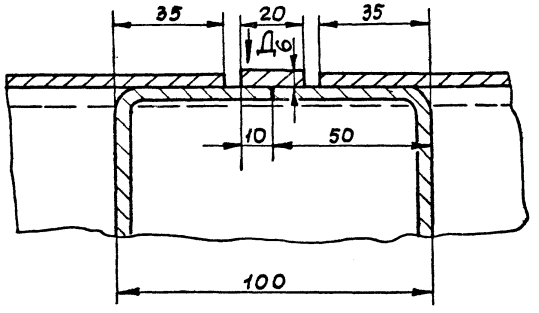

Вид Д
М1:5

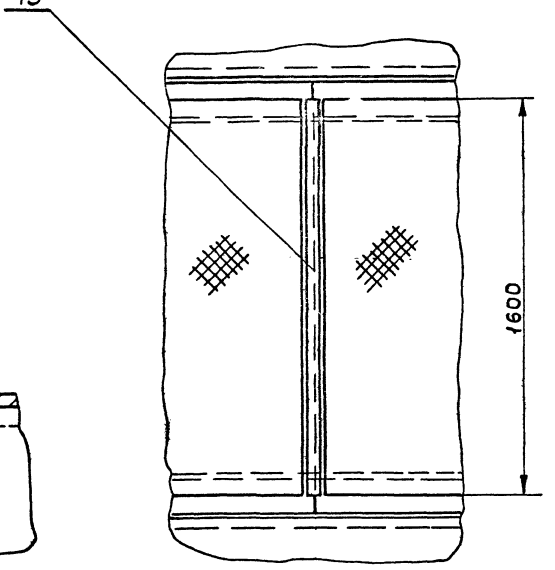

II лист1
М1:5

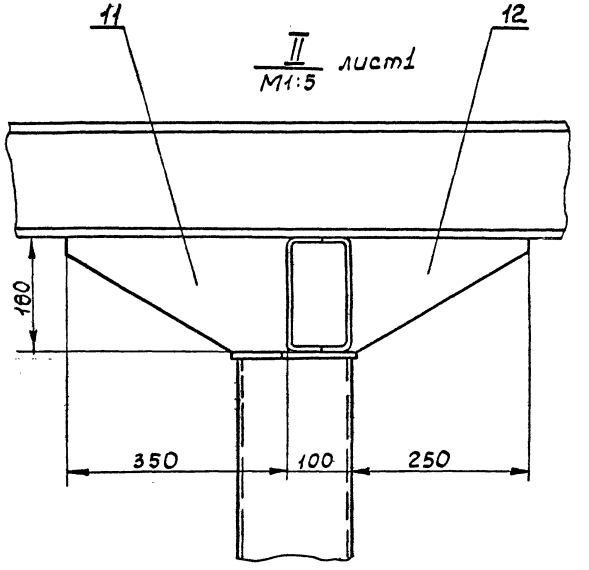

								М101-01.000 СБ	Лист 3
Изм.	Лист	№ докум.	Подп.	Дата					

Альбом II

Типовые проектные решения 902-2-0440.87

Инв.№ подл. | Подп. и дата | Взам.инв.№ | Инв.№ дубл. | Подп. и дата
94 20-88922

Б-Б
М1:50
лист1

Ось фильтра „Полимер-С-65"

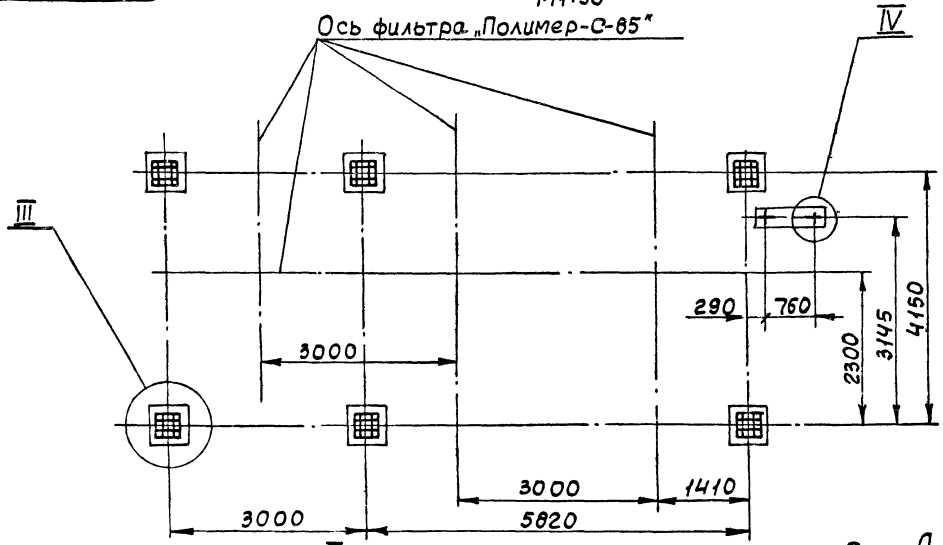

III
М1:10

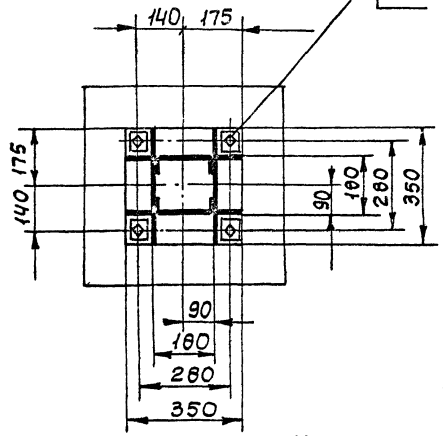

IV
М1:5

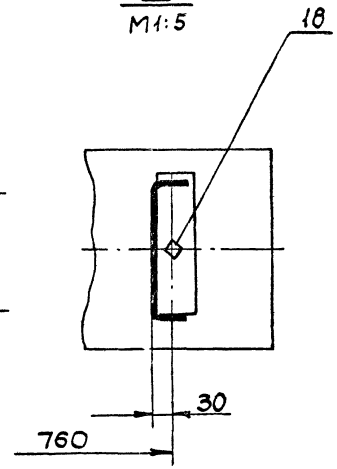

I
М1:5
лист1

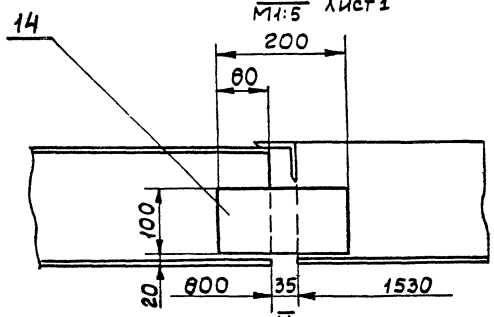

V
М1:1
лист2

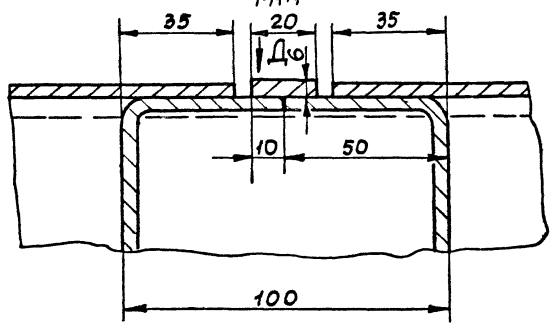

Вид Д
М1:5

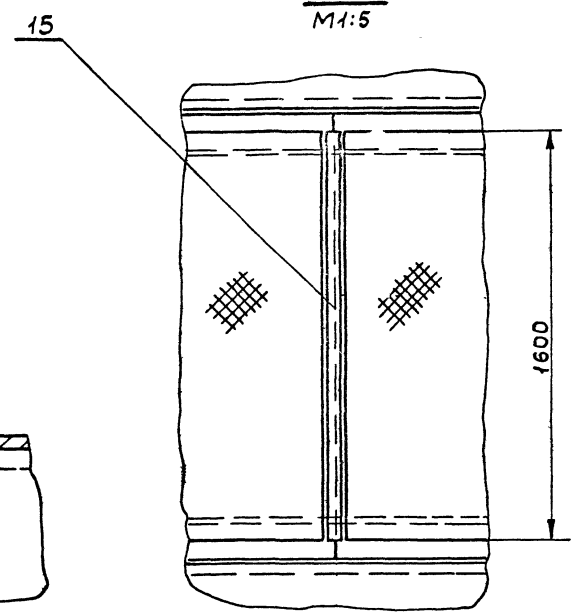

II
М1:5
лист1

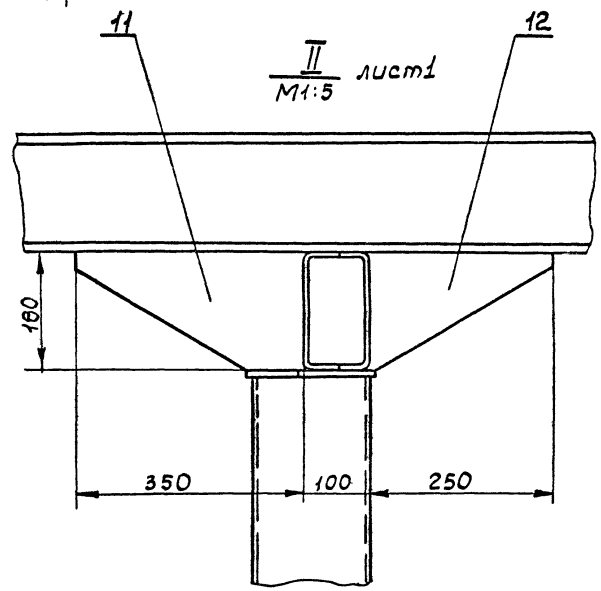

							М101-01.000 СБ	Лист 3
Изм.	Лист	№ докум.	Подп.	Дата				

М101-01.100СБ

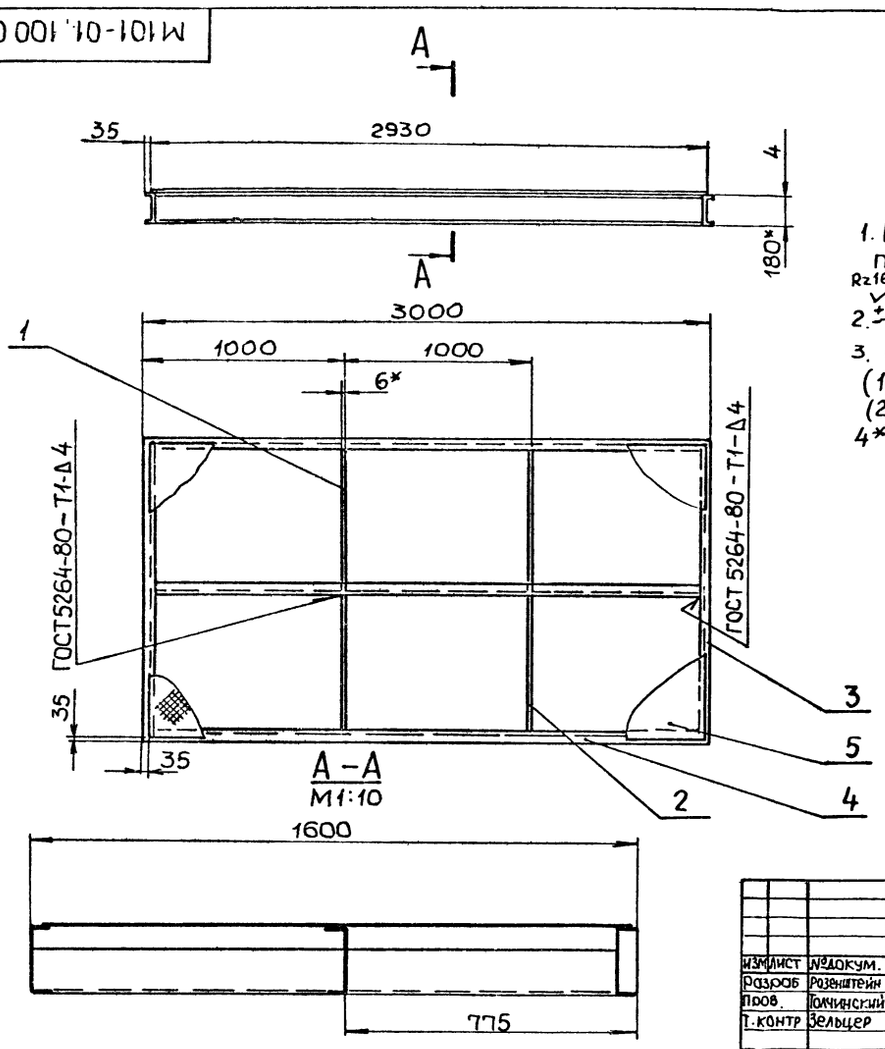

1. Шероховатость обработанных поверхностей дет. БЧ выполнить Rz160, остальное —.
2. $\pm\frac{IT14}{2}$.
3. Покрытие: грунт ГФ-021 ГОСТ25129-82 (1слой), эмаль ПФ-115 ГОСТ6465-76 (2слоя).
4* Размеры для справок.

				М101-01.100 СБ			
Изм.	Лист	№докум.	Подп.	Дата			
Разраб.		Розенштейн			Площадка	Лит.	Масса	Масштаб
Пров.		Толчинский					180,0	1:20
Т.контр.		Зельцер			Сборочный чертеж	Лист	Листов 1
Н.контр.		Козлов				Госстрой СССР Союзводоканалниипроект Харьковский Водоканалпроект	
Утв.							

Формат А3

М101-01.200СБ

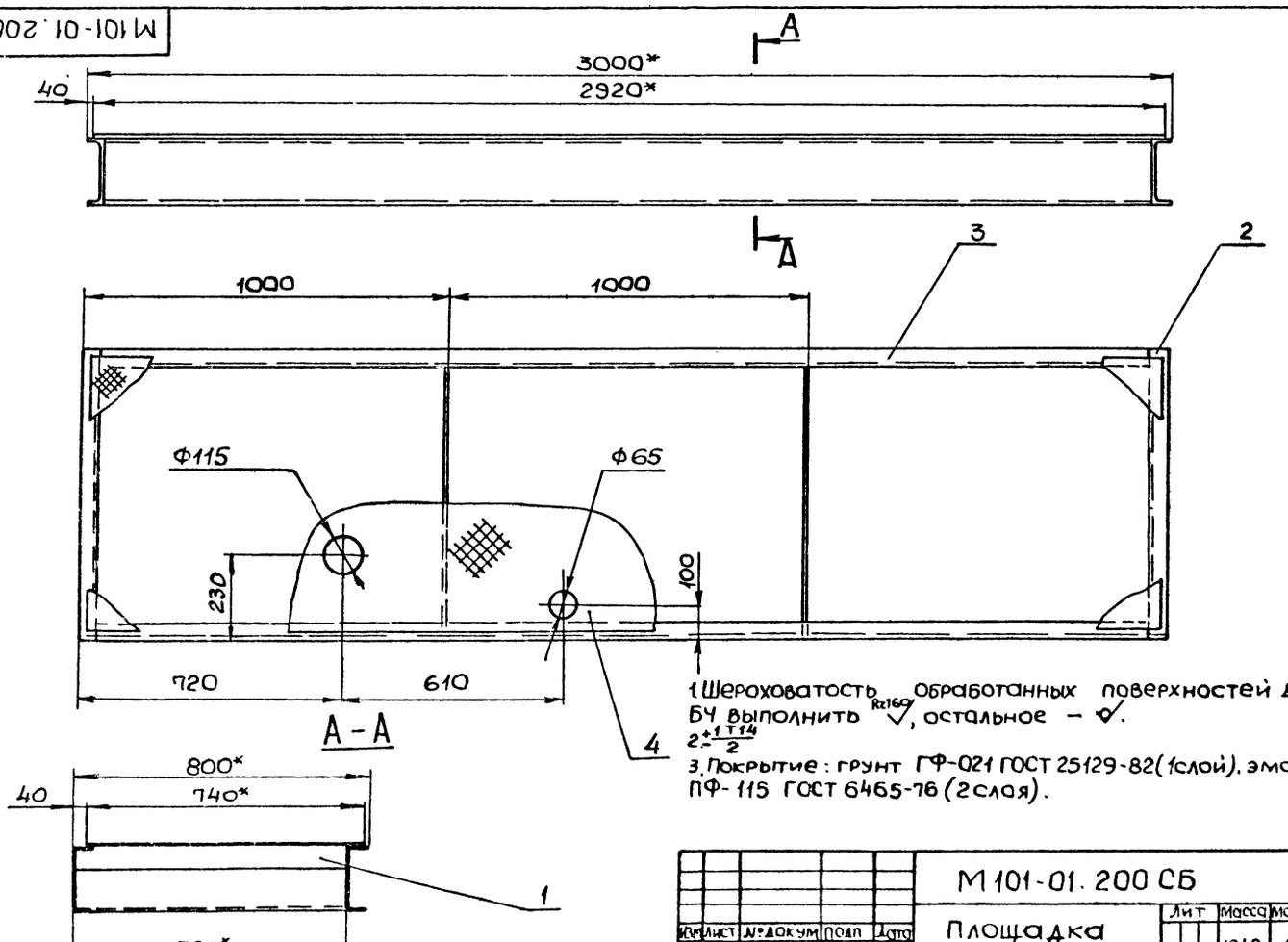

1. Шероховатость обработанных поверхностей дет. БЧ выполнить Rz160, остальное —.
2. $\pm\frac{IT14}{2}$.
3. Покрытие: грунт ГФ-021 ГОСТ 25129-82 (1слой), эмаль ПФ-115 ГОСТ 6465-76 (2слоя).

4. * Размеры для справок

				М101-01.200 СБ			
Изм.	Лист	№докум.	Подп.	Дата			
Разраб.		Розенштейн			Площадка	Лит	Масса	Масштаб
Пров.		Толчинский					101,0	1:10
Т.контр.		Зельцер			Сборочный чертеж	Лист	Листов 1
Н.контр.		Козлов				Госстрой СССР Союзводоканалниипроект Харьковский Водоканалпроект	
Утв.							

Формат	Зона	поз.	Обозначение	Наименование	Кол.	Примечание
				Документация		
А2			М101-02.000 СБ	Сборочный чертеж		
А3			М101-02.000 ВС	Ведомость спецификаций		
А3			М101-02.000 ВП	Ведомость покупных изделий		
				Сборочные единицы		
А4		1	М100-02.100	Гидрозатвор	3	
А4		2	М101-02.100	Камера распределительная	1	
А4		3	М100-02.300	Стояк	1	
А4		4	М100-02.400	Узел установки диафрагмы	1	
А4		5	М101-02.200	Отвод в сборе	1	
А4		6	М100-02.500-01	Отвод в сборе	1	
А4		7	М101-02.300	Коллектор	1	
А4		8	М100-02.700	Отвод в сборе	3	
А4		9	М101-02.400	Коллектор	1	
А4		10	М100-02.900	Трубопровод	1	
А4		12	М100-02.910	Трубопровод	1	
А4		13	М100-02.920	Отвод в сборе	3	
А4		14	-01	Отвод в сборе	3	
А4		15	М100-02.930	Отвод в сборе	1	
А4		16	М101-02.500	Коллектор	1	
А4		17	М100-02.950	Отвод в сборе	3	
А4		18	М101-02.600	Коллектор	2	

Изм.	Лист	№ докум.	Подп.	Дата
Разраб.		Розенштейн		
Пров.		Толчинский		
Рук.гр.		Зельцер		
Н.контр.		Козлов		
Утв.		Ясинов		

М101-02.000

Трубопроводы технологические

Лит	Лист	Листов
	1	3

Госстрой СССР Союзводоканалниипроект Харьковский Водоканалпроект

Формат А4

Формат	Зона	поз.	Обозначение	Наименование	Кол.	Примечание
А4		19	М101-02.700	Воздухопровод	1	
А4		20	М100-02.980	Патрубок в сборе	3	
А4		21	М101-02.800	Отвод в сборе	1	
А4		22	М101-02.900	Трубопровод	1	
А4		23	М100-02.990	Стояк	1	
				Стандартные изделия		
				Болты ГОСТ 7798-70		
		26		М16×70.58	84	
		27		М20×70.58	96	
				Гайки ГОСТ 5915-70		
		28		М16.5	84	
		29		М20.5	96	
				Шайбы ГОСТ 11371-78		
		30		16.01	84	
		31		20.01	96	
				Прокладки ГОСТ 15180-86		
		32		А-80-10 ПОН	6	
		33		А-100-2,5 ПОН	3	
		34		А-150-2,5 ПОН	3	
		35		А-150-10 ПОН	12	

Инв.№ подл. | Подп. и дата | Взам.инв.№ | Инв.№ дубл. | Подп. и дата

Изм.	Лист	№ докум.	Подп.	Дата

М101-02.000

Лист 2

Формат А4

Формат	Зона	поз.	Обозначение	Наименование	Кол.	Примечание
				Прочие изделия		
				Задвижки 30ч 6бр		
		41		Ду 80	3	
		42		Ду 150	6	

Изм.	Лист	№ докум.	Подп.	Дата

М101.02.000

Лист 3

Формат А4

Формат	Зона	поз.	Обозначение	Наименование	Кол.	Примечание
				Документация		
А3			М101-02.200 СБ	Сборочный чертеж		
				Детали		
А4		1	М100-01.302	Ребро	2	
				Швеллеры		
				Швеллер $\frac{180\times50\times4\ ГОСТ\ 8278-75}{Ст3кп\ ГОСТ\ 11474-76}$		
БЧ		2	М101-01.201	L=800±1	2	6,7кг
БЧ		3	М101-01.202	L=2900-3	2	24,1кг
БЧ		4	М101-01.203	Настил		
				Лист ПВ1 $\frac{4\ ГОСТ\ 8706-78}{В\ Ст3кп2\ ГОСТ\ 380-71}$		
				740±2×2920±2	1	34,0кг

Инв.№ подл. | Подп. и дата | Взам.инв.№ | Инв.№ дубл. | Подп. и дата

Изм.	Лист	№ докум.	Подп.	Дата
Разраб.		Розенштейн		
Пров.		Толчинский		
Рук.гр.		Зельцер		
Н.контр.		Козлов		
Утв.				

М101-01.200

Площадка

Лит.	Лист	Листов
	1	1

Госстрой СССР Союзводоканалниипроект Харьковский Водоканалпроект

Копир. Майстренко 22688-02 48 Формат А4

Альбом II

Типовые проектные решения 902-2-044.87

Фильтр „Полимер-С-85" ТПР902-02-390.85 Альбом III, часть 1

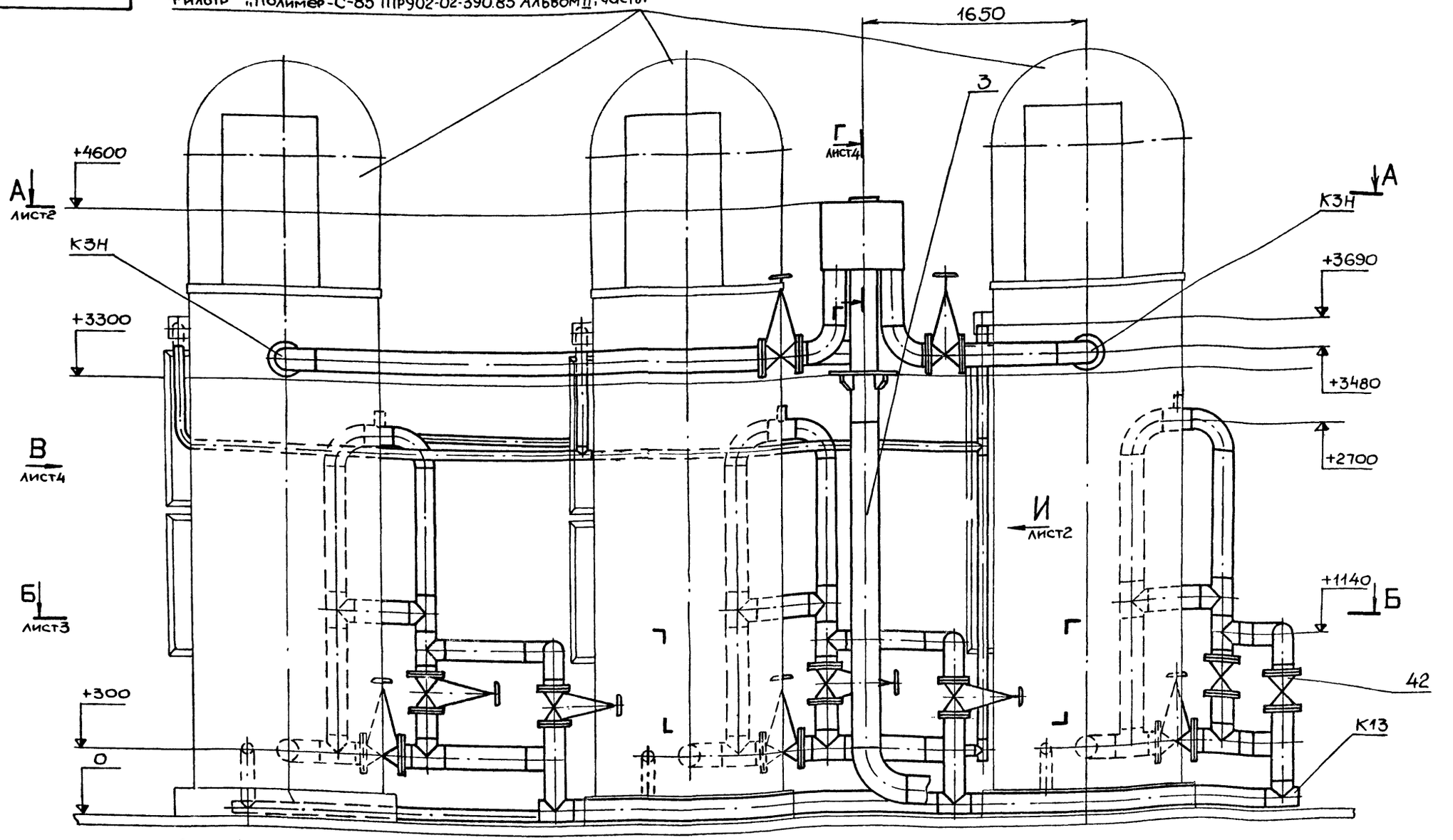

1. Настоящий чертеж рассматривать совместно с чертежами технологической и электротехнической частями проекта.
2. За отм. 0 принят уровень чистого пола
3. Обеспечить длину прямолинейного горизонтального участка трубопровода производственной канализации „К3" Ф200 не менее 4000мм от диафрагмы.
4. Места стыковки узлов трубопроводов после сварки очистить от окалины и покрыть грунтом ГФ-021 (1слой) ГОСТ 25129-82, эмалью ПФ-115 (2слоя) ГОСТ 6465-76.
5. Таблицу назначения трубопроводов см. лист 2.
6. * Размеры для справок.

Изм	Лист	№ докум.	Подп.	Дата
Разраб.		Розенштейн		
Пров.		Толчинский		
Т.контр		Зельцер		
Гл.спец.		Ясинов		
Н.контр		Козлов		
Утв.				

М101-02.000СБ

Трубопроводы технологические
Сборочный чертеж

Лит	Масса	Масштаб
	2530	1:20

Лист 1 Листов 5

Госстрой СССР
Союзводоканалниипроект
Харьковский водоканалпроект

Инв.№ подл. | Подп. и дата | Взам.инв.№ | Инв.№ дубл. | Подп. и дата

67 20-8932

А–А лист1

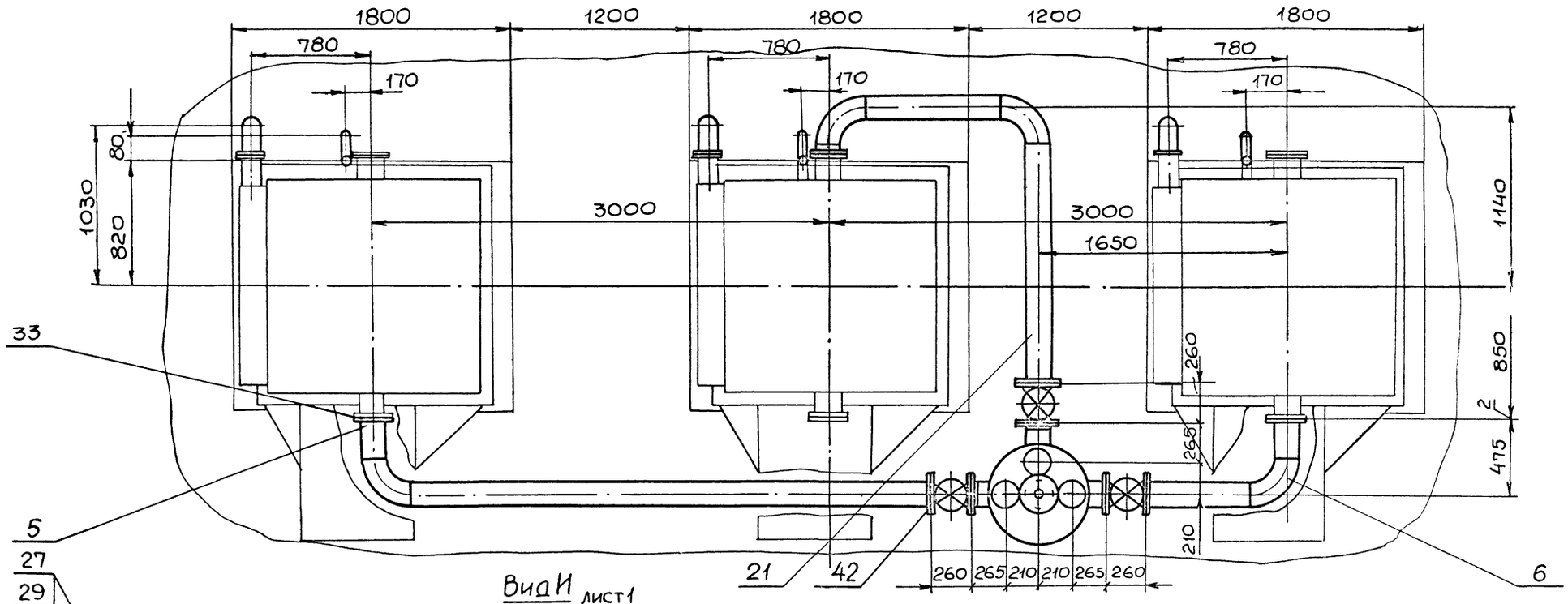

Вид И
М1:10 лист1

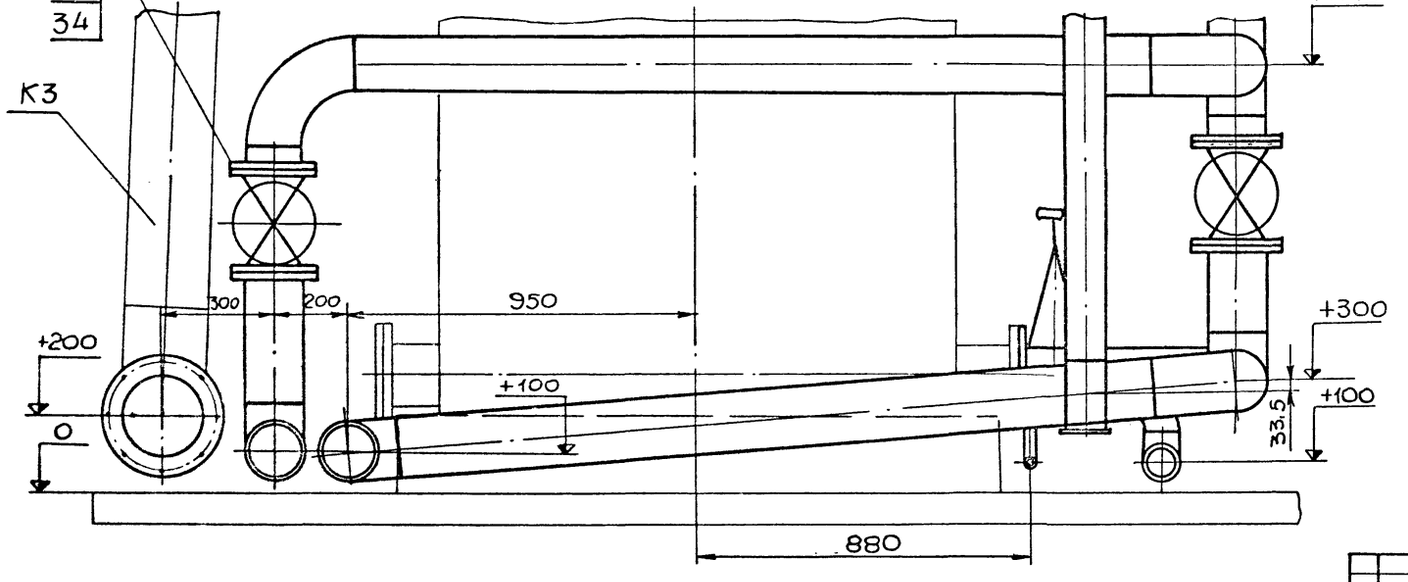

Таблица назначения трубопроводов

Обозначение	Назначение	Условный проход в мм
К3	Трубопровод производственной канализации	Ф200
К3Н	Напорный трубопровод производственной канализации	Ф150
К13	Трубопровод отвода очищенной воды	Ф150
К14	Трубопровод перелива	Ф100
К15	Трубопровод отвода продуктов отжима	Ф50
К16	Трубопровод опорожнения	Ф150
К17	Трубопровод технической воды	Ф80
Т91	Воздухопровод	Ф25

Б-Б лист 1

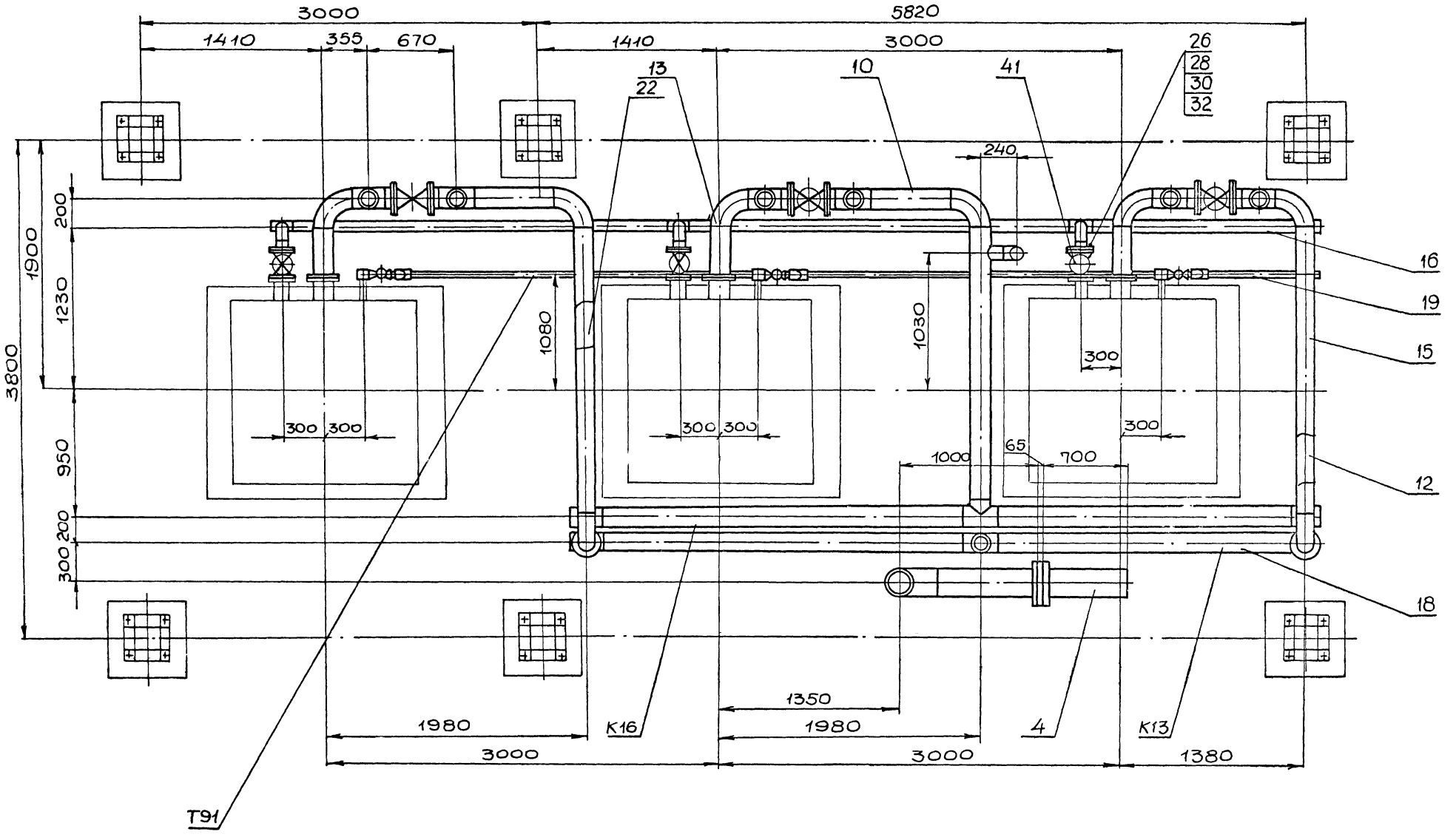

					М101-02.000 СБ	Лист 3
Изм	Лист	N докум	Подп	Дата		

Инв. N подл | Подп. и дата | Взам. инв. N | Инв. N дубл | Подп. и дата

Вид В лист 1

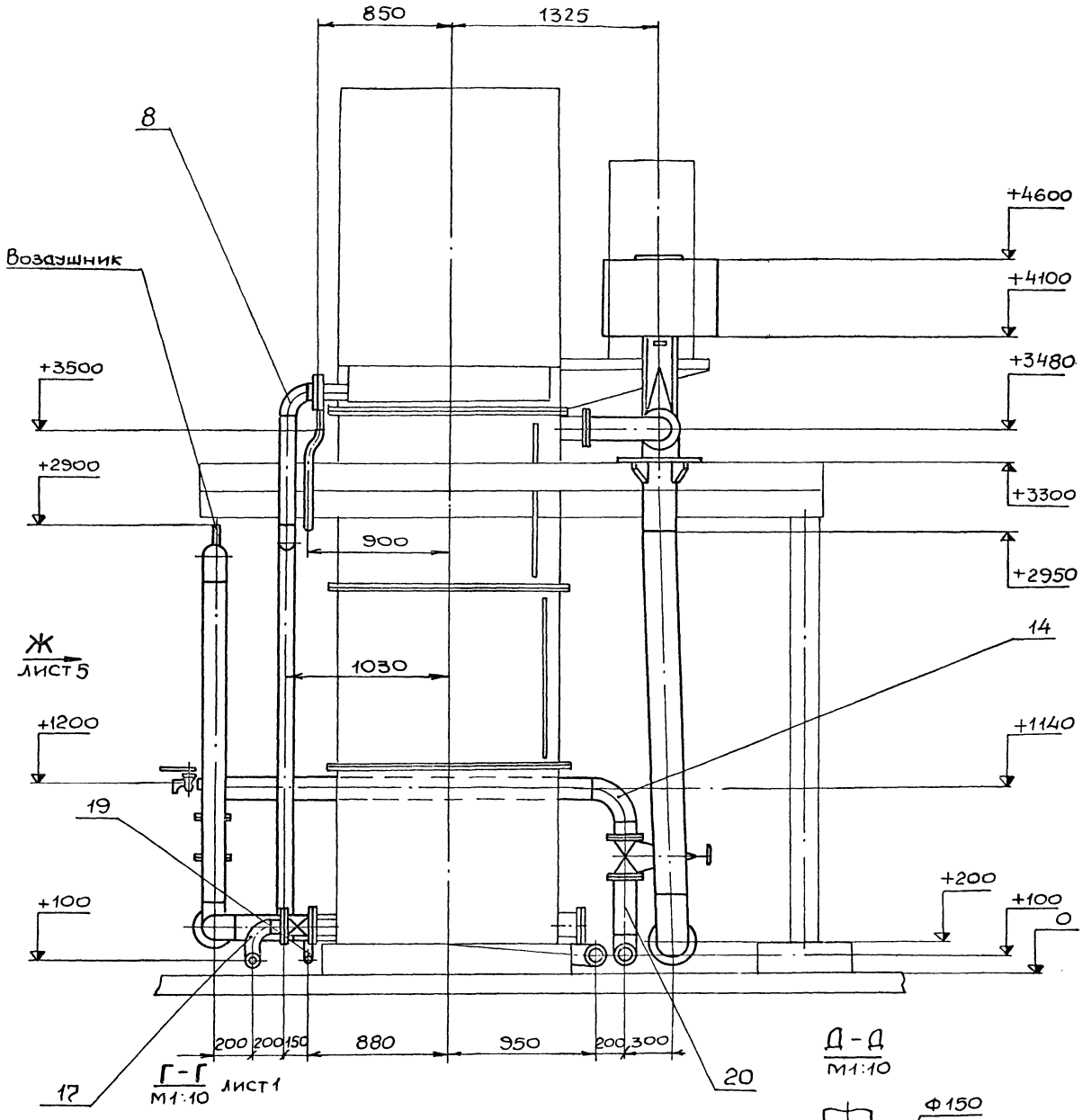

Г - Г
М1:10 лист 1

Д - Д
М1:10

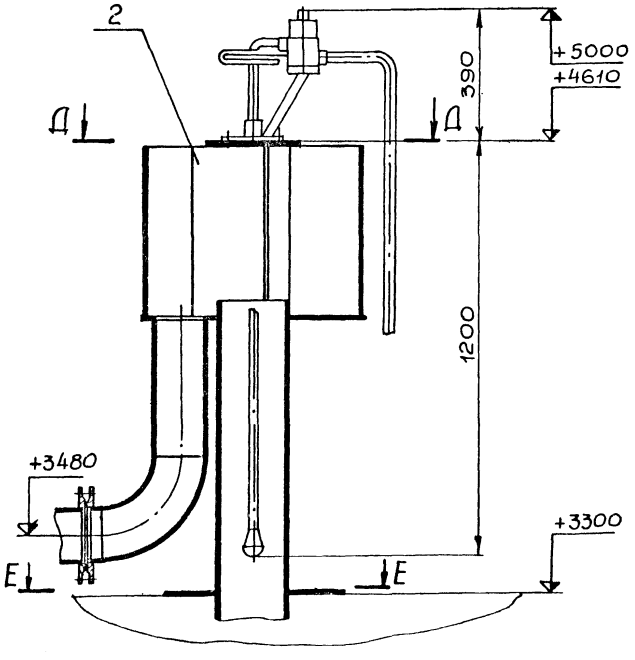

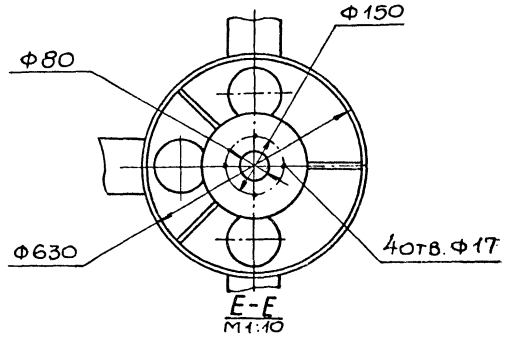

Е - Е
М1:10

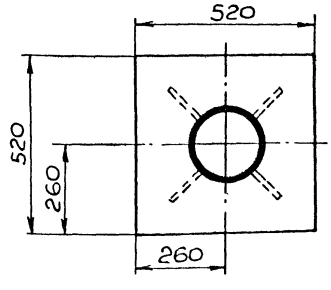

					М101-02.000 СБ		Лист 4
Изм.	Лист	№ докум.	Подп.	Дата			

Копир. Майстренко 22688-02 52 Формат А2

Альбом II

Типовые проектные решения 902-2-0440.87

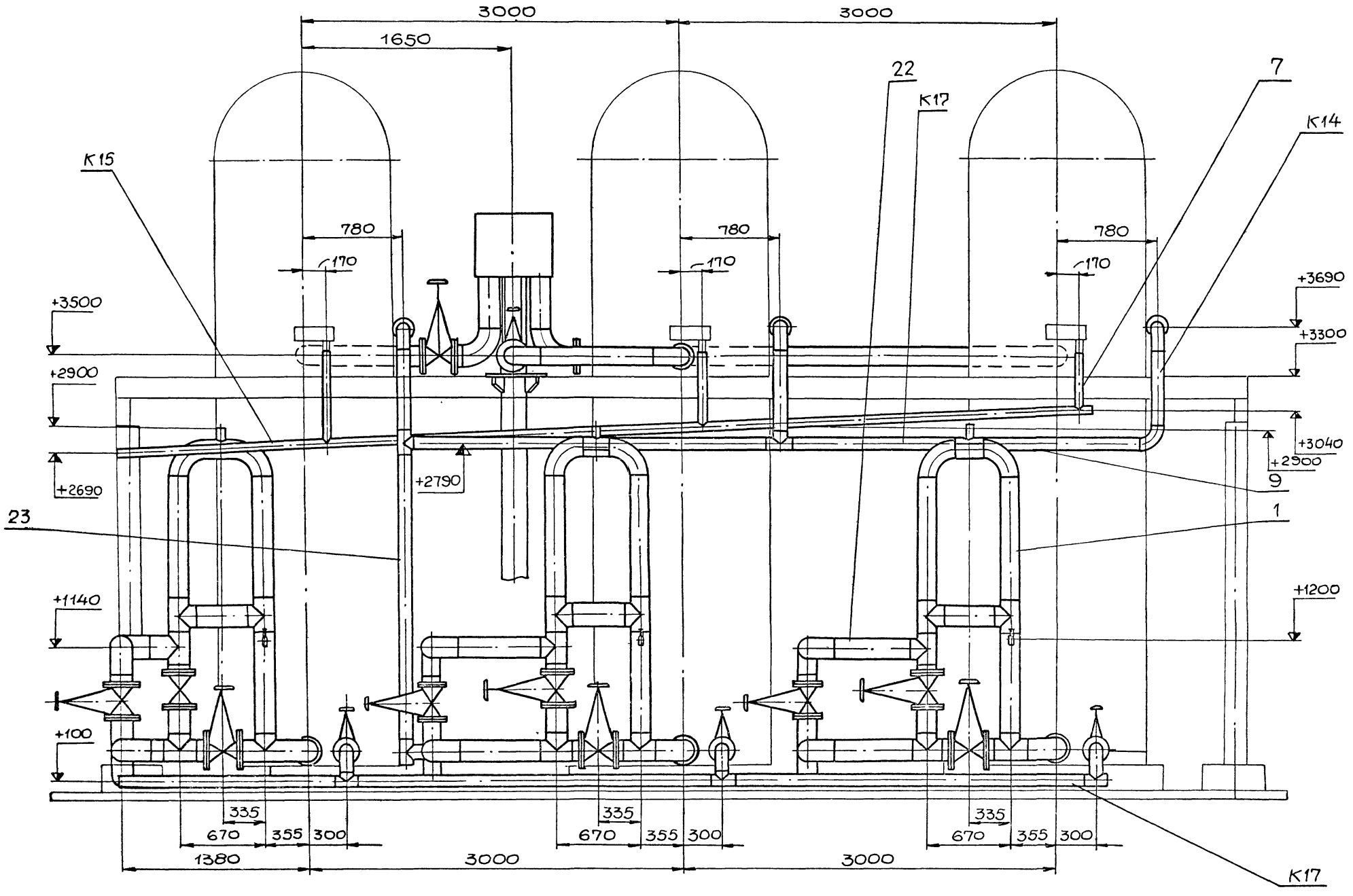

Изм.	Лист	№ докум.	Подп.	Дата	М101-02.000СБ	Лист 5

Инв. № подл. | Подп. и дата | Взам. инв. № | Инв. № дубл. | Подп. и дата

ЕЗ 20-89922

№строки	Наименование	Код Окп	Обозначение документа на поставку	Поставщик	Куда входит (обозначение)	Количество: На изделие	Количество: В комплекты	Количество: На регулир.	Количество: Всего	Примечание
1	Болты		ГОСТ 7798-70							
2	М16×70.58.				М101-02.000	84			84	
3	М16×140.58				М100-02.400	8			8	
4	М20×80.58				М101-02.000	96			96	
5	М20×100.58				М100-02.100	32			32	
6	Гайки		ГОСТ 5915-70							
7	М16.5				М101-02.000	84			84	
8					М100-02.400	8			8	
9						92			92	
10	М20.5				М101-02.000	96			96	
11					М100-02.100	32			96	
12						128			192	
13	Шайбы		ГОСТ 11371-78							
14	16.01				М101-02.000	84			84	
15					М100-02.400	8			8	
16						92			92	
17	20.01				М101-02.000	96			96	
18						32			96	
19						128			192	
20	Прокладки		ГОСТ 15180-86							
21	А-80-10 ПОН				М101-02.000	6			6	
22	А-100-2,5 ПОН				М 101-02.000	3			3	
23	А-150-2.5 ПОН				М101-02.000	3			3	
24	А-150-10 ПОН				М101-02.000	12			12	
25					М100-02.100	2			6	
						14			18	

Изм.	Лист	№докум.	Подп.	Дата
Разраб.		Розенштейн		
Пров.		Голчинский		
Рук.гр.		Зельцер		
Н.контр.		Козлов		
Утв.				

М101-02.000 ВП

Трубопроводы технологические

Ведомость покупных изделий

Лит.	Лист	Листов
	1	3

Госстрой СССР Союзводоканалниипроект Харьковский Водоканалпроект

Формат А3

№строки	Обозначение	Наименование	Куда входит: Обозначение	Куда входит: Кол.	Общее кол.	Примечание
1	М101-02.000	Трубопроводы технологические				
2	М101-02.100	Камера распределительная	М101-02.000	1	1	
3	М101-02.200	Отвод в сборе	М101-02.000	1	1	
4	М101-02.300	Коллектор	М101-02.000	1	1	
5	М101-02.400	Коллектор	М101-02.000	1	1	
6	М101-02.500	Коллектор	М101-02.000	1	1	
7	М101-02.600	Коллектор	М101-02.000	1	1	
8	М101-02.700	Воздухопровод	М101-02.000	1	1	
9	М101-02.800	Отвод в сборе	М101-02.000	1	1	
10						
11	Ведомость	спецификаций „Трубопроводы технологические", входящая				
12		в настоящий проект:				
13	М100-02.100	Гидрозатвор	М101-02.000	3	3	
14	М100-02.110	Перемычка	М100-02.100	1	3	
15	М100-02.120	Колено	М100-02.120	1	3	
16	М100-02.300	Стояк	М101-02.000	1	1	
17	М100-02.400	Узел установки диафрагмы	М101-02.000	1	1	
18	М100-02.410	Патрубок	М100-02.400	2	2	
19	М100-02.500	Отвод в сборе	М101-02.000	1	1	
20	М100-02.700	Стояк	М101-02.000	3	3	
21	М100-02.900	Трубопровод	М101-02.000	4	4	
22	М100-02.910	Трубопровод	М101-02.000	1	1	
23	М100-02.920	Отвод в сборе	М101-02.000	6	6	
24	М100-02.930	Отвод в сборе	М101-02.000	1	1	
25	М100-02.950	Отвод в сборе	М101-02.000	3	3	
26	М100-02.980	Патрубок в сборе	М101-02.000	1	1	

Изм.	Лист	№докум.	Подп.	Дата
Разраб.		Розенштейн		
Пров.		Голчинский		
Рук.гр.		Зельцер		
Н.контр.		Козлов		
Утв.				

М101-02.000 ВС

Трубопроводы технологические

Ведомость спецификаций

Лит.	Лист	Листов
		1

Госстрой СССР Союзводоканалниипроект Харьковский Водоканалпроект

Копир Майстренко

Формат А3

№строки	Наименование	Код ОКП	Обозначение документа на поставку	Поставщик	Куда входит (обозначение)	Количество: на изделие	Количество: в комплекты	Количество: на регулир	Количество: Всего	Примечание
1	Кран пробковый			П.О. „Запорожкран-						
2	11ч 36к Ду25	37.2222 1005		арматура"	М101-02.700	3			3	
3	Кран водоразборный			Днепропетровский						
4	КВ-15Д		ГОСТ 20275-74	ГШО	М100-02.100	3			3	
5	Ниппель 25		ГОСТ 8967-75		М101-02.700	3			3	
6	Тройник 25		ГОСТ 8948-75		М101-02.700	2			2	
7	Угольник 25		ГОСТ 8946-75		М101-02.700	4			4	
8	Отводы									
9	90° 89×3.5	14.6811 0114			М100-02.950	1			3	
10	90° 108×4	14.6811 0123			М100-02.700	1			3	
11	90° 159×4,5	14.6811 0132			М101-02.100	3			3	
12					М100-02.500	2			2	
13					М100-02.900	4			4	
14					М100-02.910	1			1	
15					М100-02.920	6			6	
16					М100-02.930	1			1	
17						17			17	
18	90°219×6	14.6811 0140			М100-02.300	1			1	
19	Тройники		ГОСТ 17376-83							
20	89×3,5	14.6821 0112			М101-02.500	3			3	
21	159×4,5	14.6821 0124			М100-02.110	4			12	
22					М100-02.120	1			3	
23					М101-02 400	3			3	
24					М101-02.600	3			6	
25						11			24	
26	Фланцы		ГОСТ 12820-80							
27	1-100-2.5 ВСт3 Сп2				М100-02.700	1			3	
28	1-150-2.5 ВСт3сп2				М100-02.500	2			2	
29					М100-02.920	1			3	
30					М101-02.800	1			1	
						4			6	

№строки	Наименование	Код ОКП	Обозначение документа на поставку	Поставщик	Куда входит (обозначение)	Количество: на изделие	Количество: в комплекты	Количество: На регулир	Количество: Всего	Примечание
1	1-80-10 ВСт3сп2				М100-02.950	1			3	
2	1-150-10 ВСт3Сп2				М100-02.110	2			6	
3					М100-02.120	2			6	
4					М101-02.100	3			3	
5					М100-02.500	1			1	
6					М100-02.920	1			6	
7					М100-02 980	1			1	
8					М101-02.800	1			1	
9					М101-02.200	1			1	
10						12			25	
11	Задвижки			Душанбинский						
12	30ч6бр Ду 80	37.2115 1006		арматурный з-д	М101-02.000	3			3	
13	Ду150	37.2115 1009			М101-02.000	6			6	
14					М100-02.100	2			6	
15						8			12	
16										
17										
18										
19										
20										
21										
22										
23										
24										
25										
26										
27										
28										
29										
30										

Формат	Зона	Поз.	Обозначение	Наименование	Кол.	Примечание
				Документация		
А2			М101-02.100СБ	Сборочный чертеж		
				Детали		
А4		1	М101-02.101	Дно	1	
БЧ		2	М101-02.102	Патрубок		
				Труба 630×7 ГОСТ10704-76 / 10 ГОСТ10705-80		
				L=494±2	1	53
А4		3	М100-02.206	Фланец	1	
А4		4	М100-02.209	Ребро	3	
А4		5	М100-02.208	Фланец	1	
А4		6	М100-02.203	Стояк	1	
БЧ		7	М101-02.103	Ребро		
				Лист 4 ГОСТ19903-74 / Ст3 ГОСТ14637-79		
				198-1×494-2	3	3,0кг
				Трубы		
				Труба 159×4,5 ГОСТ10704-76 / 10 ГОСТ10705-80		
БЧ		8	М101-02.104	L=35-1	3	0,6кг
БЧ		9	М101-02.105	L=395-1	3	6,7кг

Изм	Лист	№докум.	Подп.	Дата	М101-02.100			
Разраб.		Розенштейн			Камера распределительная	Лит.	Лист 1	Листов 2
Пров.		Толчинский				Госстрой СССР Союзводоканалниипроект Харьковский Водоканалпроект		
Рук. гр		Зельцер						
Н.контр		Козлов						
Утв								

Формат А4

Формат	Зона	Поз.	Обозначение	Наименование	Кол.	Примечание
				Стандартные изделия		
		10		Отвод 90° 159×4,5		
				ГОСТ17315-83	3	
		11		Фланец 1-150-10 Вст3сп2		
				ГОСТ12820-80	3	

Подл. и дата | Инв. № дубл. | Взам. инв. № | Подл. и дата | Инв. № подл.

Изм	Лист	№докум.	Подп.	Дата	М101-02.100	Лист 2

Формат А4

Формат	Зона	Поз.	Обозначение	Наименование	Кол.	Примечание
				Документация		
А3			М101-02.200СБ	Сборочный чертеж		
				Детали		
				Трубы		
				Труба 159×4,5 ГОСТ10704-76 / 10 ГОСТ10705-80		
БЧ		1	М101-02.201	L=245±1	1	4,2кг
БЧ		2	М101-02.202	L=3385±2	1	58,0кг
				Стандартные изделия		
		3		Отвод 90° 159×4,5		
				ГОСТ17375-83	1	
		4		Фланец 1-150-2,5 Вст3сп2		
				ГОСТ12820-80	1	
		5		Фланец 1-150-10 Вст3сп2		
				ГОСТ12820-80	1	

Подл. и дата | Инв. № дубл. | Взам. инв. № | Подл. и дата | Инв. № подл.

Изм	Лист	№докум.	Подп.	Дата	М101-02.200			
Разраб.		Розенштейн			Отвод в сборе	Лит.	Лист	Листов 1
Пров.		Толчинский				Госстрой СССР Союзводоканалниипроект Харьковский Водоканалпроект		
Рук. гр.		Зельцер						
Н.контр.		Козлов						
Утв.								

Формат А4

Формат	Зона	Поз.	Обозначение	Наименование	Кол.	Примечание
				Документация		
А3			М101-02.300СБ	Сборочный чертеж		
				Детали		
А4		1	М100-02.602	Патрубок	3	
А4		2	М100-02.604	Патрубок	3	
А4		3	М100-02.603	Патрубок	1	
		4	-01	Патрубок	1	
		5	-02	Патрубок	1	
А4		6	М101-02.301	Труба	1	
БЧ		1	М101-02.302	Заглушка		
				Лист 4 ГОСТ19903-74 / Ст3 ГОСТ14637-79		
				Ф65 h14	1	0,1кг

Подл. и дата | Инв. № дубл. | Взам. инв. № | Подл. и дата | Инв. № подл.

Изм	Лист	№ докум.	Подп.	Дата	М101-02.300			
Разраб		Розенштейн			Коллектор	Лит.	Лист 1	Листов 1
Пров		Толчинский				Госстрой СССР Союзводоканалниипроект Харьковский Водоканалпроект		
Рук гр		Зельцер						
Н.контр		Козлов						
Утв								

Формат А4

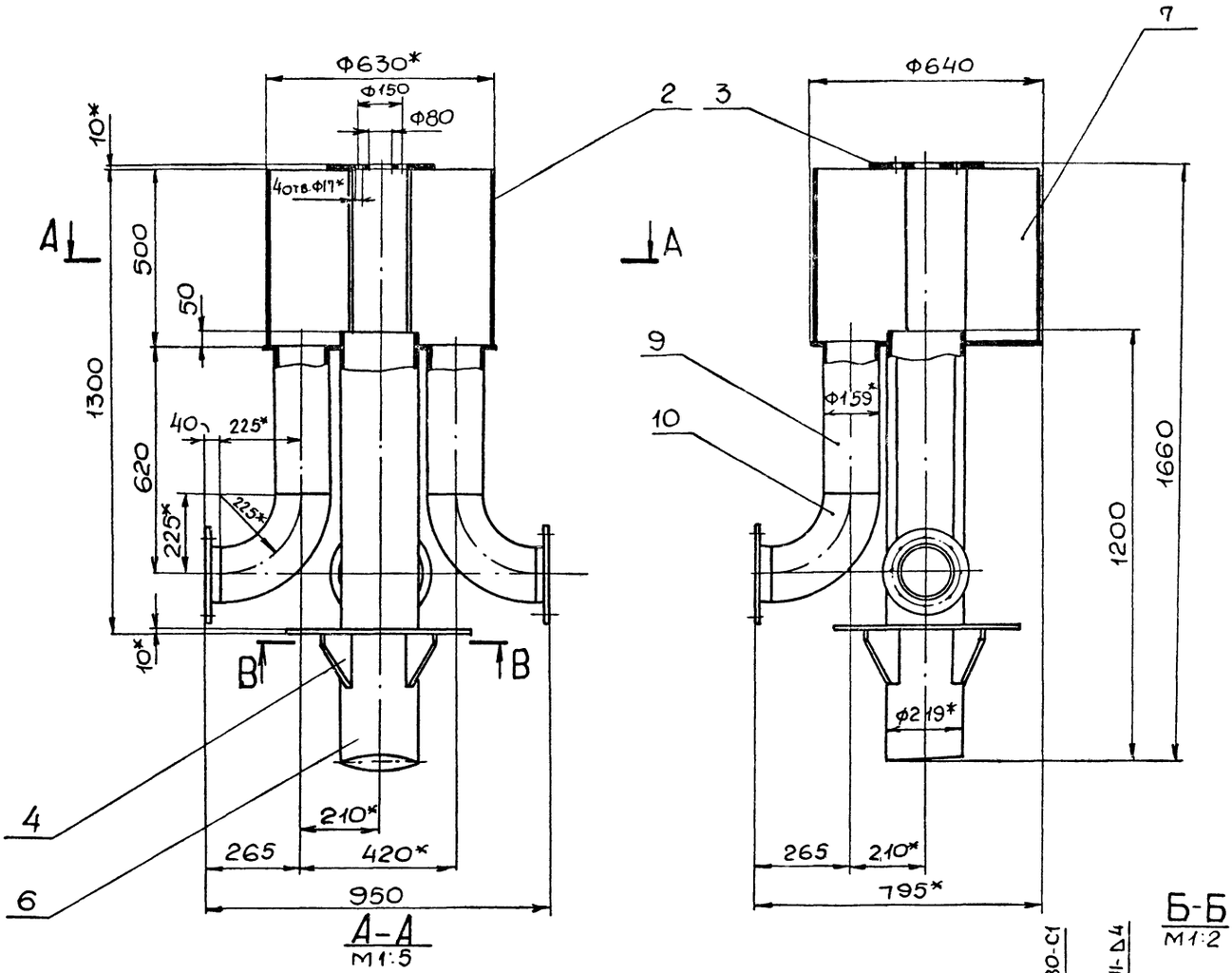

А-А
М1:5

Б-Б
М1:2

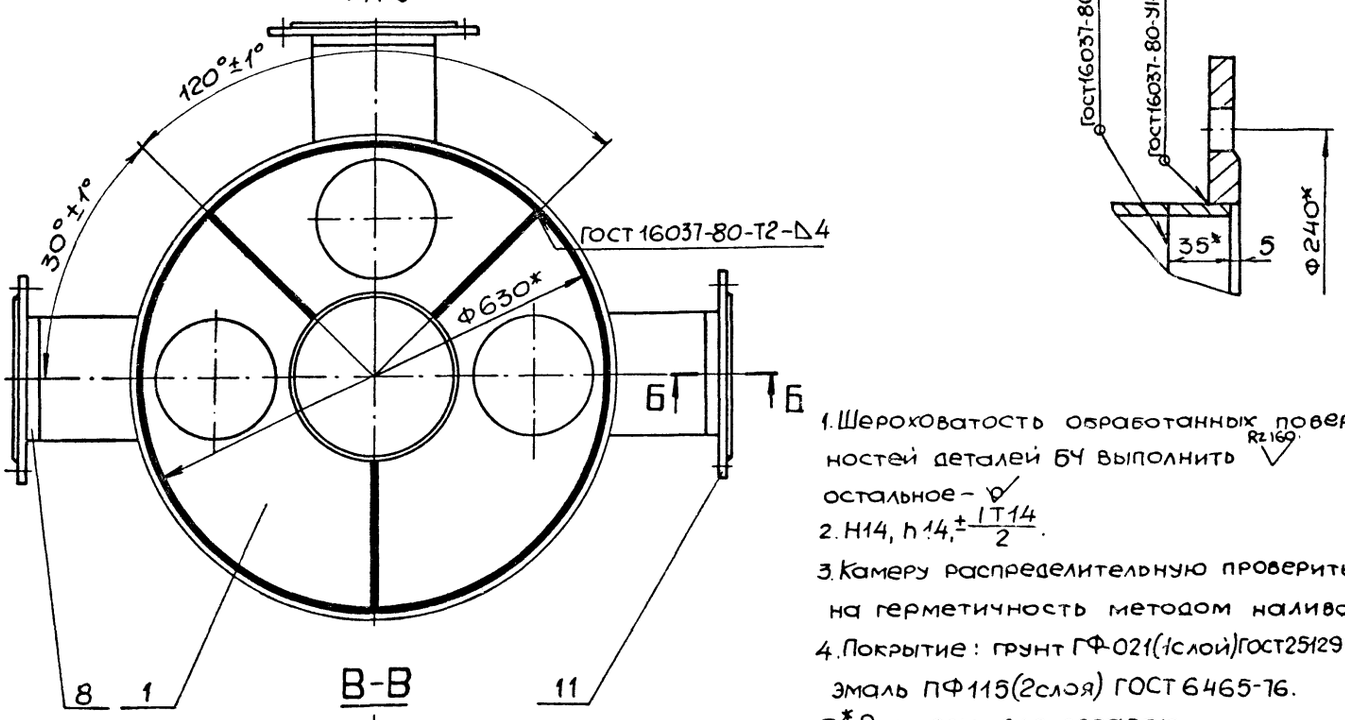

В-В

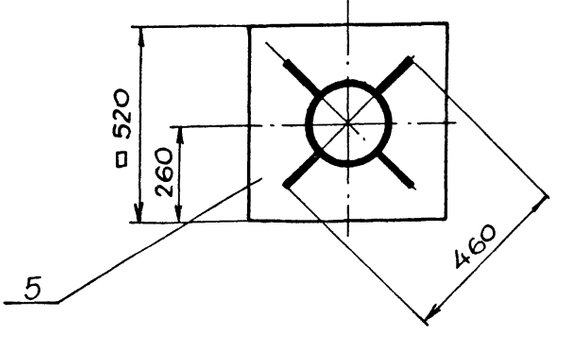

1. Шероховатость обработанных поверхностей деталей БЧ выполнить Rz160 остальное – ∅
2. Н14, h14, $\pm\frac{IT14}{2}$.
3. Камеру распределительную проверить на герметичность методом налива.
4. Покрытие: грунт ГФ-021(1слой) ГОСТ25129-82, эмаль ПФ115(2слоя) ГОСТ 6465-76.
5. * Размеры для справок.

Изм	Лист	№ докум	Подп	Дата	М101-02.100СБ			
Разраб		Розенштейн			Камера распределительная Сборочный чертеж	Лит.	Масса 188.0	Масштаб 1:10
Пров		Толчинский				Лист	Листов 1	
Т контр		Зельцер				Госстр и р Союзводоканалниипроект Харьковский Водоканалпроект		
Рук гр		Зельцер						
Н контр		Козлов						
Утв								

22688-02 57

Формат А2

М101-02.101

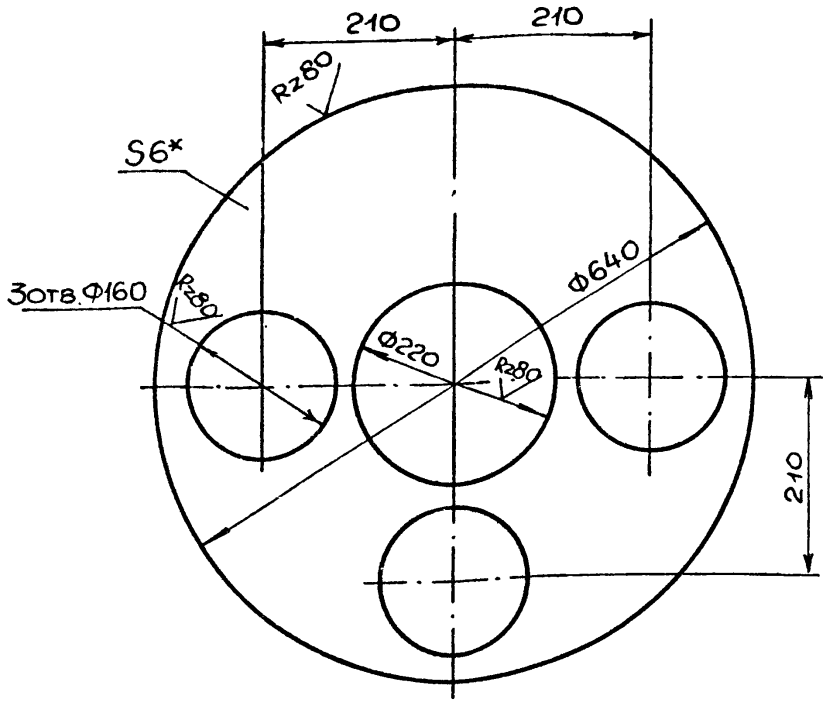

1. H14; h14; $\pm \frac{JT14}{2}$.

2.* Размер для справок.

Изм	Лист	№ докум	Подп	Дата
Разраб.		Шибенюк		
Пров.		Розенштейн		
Т. контр.		Зельцер		
Н. контр		Козлов		
Утв.				

М101-02.101

Дно

Лит.	Масса	Масштаб
	11,5	1:5
Лист	Листов 1	

Лист 6 ГОСТ 19903-74
Ст3 ГОСТ 14637-79

Госстрой СССР Союзводоканалниипроект Харьковский Водоканалпроект

Формат А4

М101-02.301

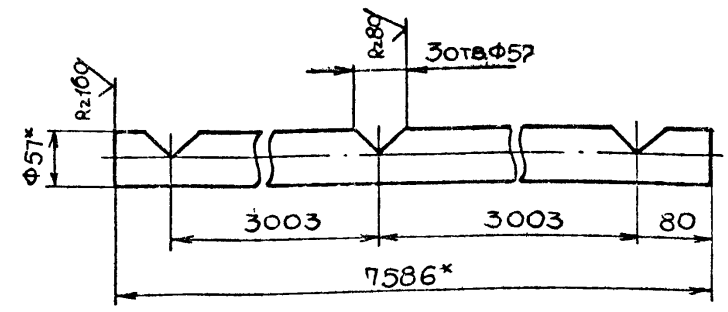

1. H14; $\pm \frac{JT14}{2}$

2* Размеры для справок.

Изм	Лист	№ докум	Подп.	Дата
Разраб		Розенштейн		
Пров		Толчинский		
Т. контр		Зельцер		
Н. контр		Козлов.		
Утв				

М101-02.301

Труба

Лит	Масса	Масштаб
	30,3	1:5
Лист	Листов 1	

Труба 57×3 ГОСТ 10704-76 / 10 ГОСТ 10705-80

Госстрой СССР Союзводоканалниипроект Харьковский Водоканалпроект

Формат А4

Инв. № подл. | Подп. и дата | Взам. инв. № | Инв. № дубл. | Подп. и дата

Формат	Зона	поз	Обозначение	Наименование	Кол.	Примечание
				Документация		
А3			М101-02.400 СБ	Сборочный чертеж		
				Детали		
				Трубы		
				Труба 108×4 ГОСТ 8732-76 / 10 ГОСТ 8731-74		
БЧ		1	М101-02.401	L=2750-3	1	28,2 кг
БЧ		2	М101-02.402	L=2820-3	1	28,9 кг
				Стандартные изделия		
		3		Отвод 90°108×4 ГОСТ 17375-83	1	
		4		Тройник 108×4 ГОСТ 17376-83	2	

Изм	Лист	№ докум	Подп	Дата
Разраб		Розенштейн		
Пров		Толчинский		
Рук гр		Зельцер		
Н контр		Козлов		
Утв.				

М101-02.400

Коллектор

Лит.	Лист	Листов
		1

Госстрой СССР Союзводоканалниипроект Харьковский Водоканалпроект

Формат А4

Формат	Зона	поз.	Обозначение	Наименование	Кол.	Примечание
				Документация		
А4			М101-02.500 СБ	Сборочный чертеж		
				Детали		
				Трубы		
				Труба 89×3,5 ГОСТ 10704-76 / 10 ГОСТ 10705-80		
БЧ		1	М101-02.501	L=1720±2	1	12,7 кг
БЧ		2	М101-02.502	L=2840-3	2	20,9 кг
БЧ		3	М101-02.503	Заглушка Лист 4 ГОСТ 19903-74 / Ст3 ГОСТ 14637-79 Ф100 h14	1	0,3 кг
				Стандартные изделия		
		4		Тройник 89×3,5 ГОСТ 17376-83	3	

Изм	Лист	№ докум	Подп	Дата
Разраб		Розенштейн		
Пров		Толчинский		
Рук гр		Зельцер		
Н контр		Козлов		
Утв				

М101-02.500

Коллектор

Лит.	Лист	Листов
		1

Госстрой СССР Союзводоканалниипроект Харьковский Водоканалпроект

Формат А4

М101-02.200 СБ

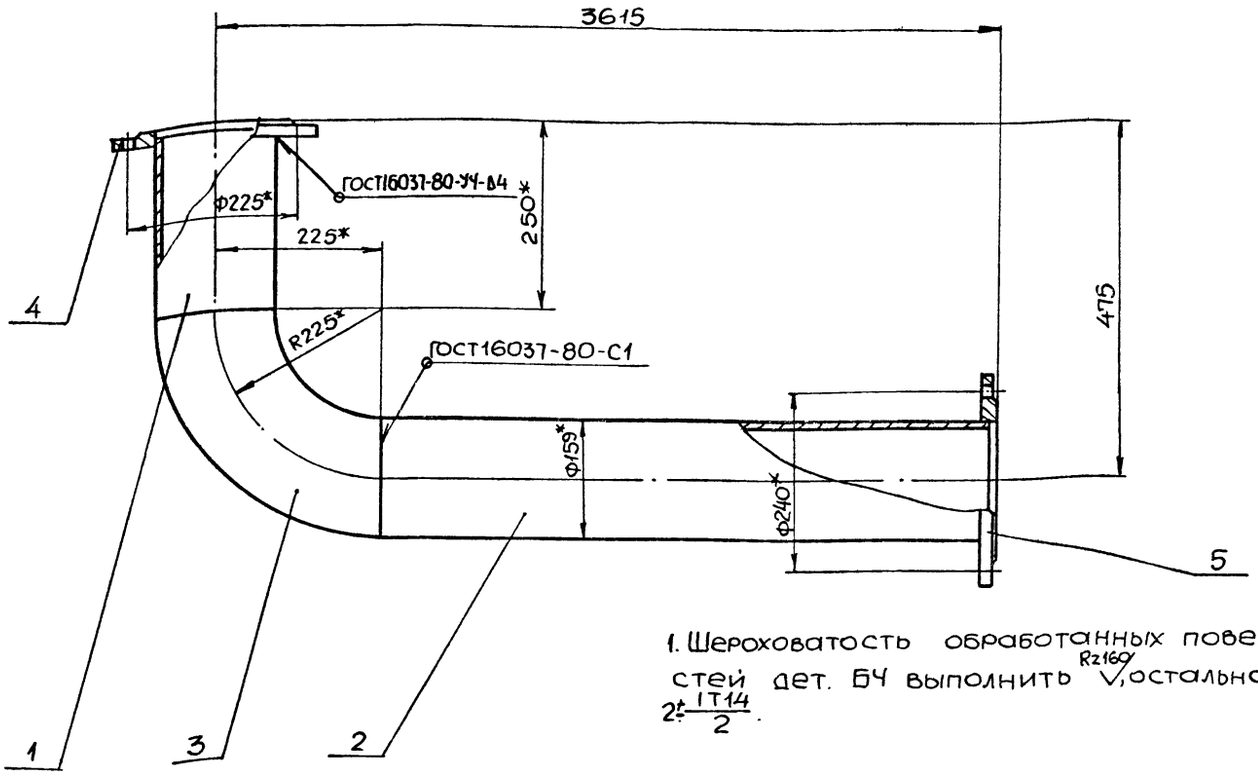

1. Шероховатость обработанных поверхностей дет. БЧ выполнить $\overset{Rz160}{\nabla}$, остальное - ∇.
$2\pm\frac{IT14}{2}$.

3. Покрытие: грунт ГФ-021 (1слой) ГОСТ 25129-82, эмаль ПФ-115 ГОСТ 6465-76 (2слоя).
4.* Размеры для справок.

Изм.	Лист	№ докум.	Подп.	Дата
Разраб.	Розенштейн			
Пров.	Толчинский			
Т.контр.	Зельцер			
Н.контр.	Козлов			
Утв.				

М101-02 200 СБ

Отвод в сборе

Сборочный чертеж

Лит	Масса	Масштаб
	80,0	1:5
Лист	Листов 1	

Госстрой СССР Союзводоканалниипроект Харьковский Водоканалпроект

Формат А3

М101-02.300СБ

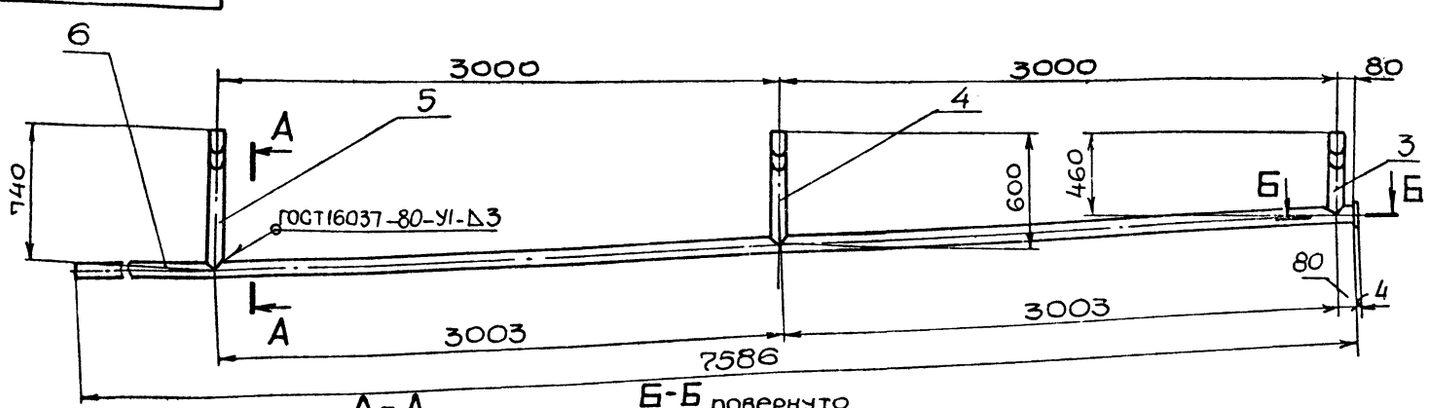

А-А
М1:2,5

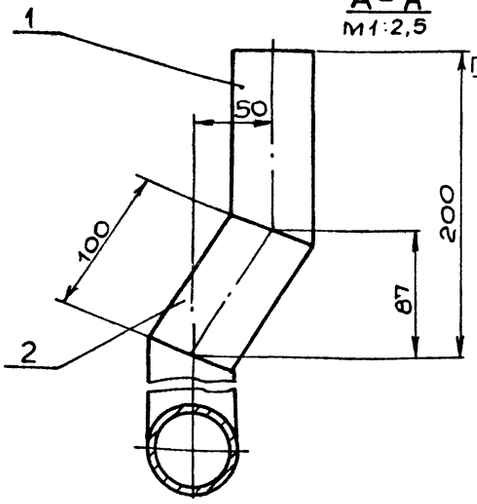

Б-Б повернуто
М1:1

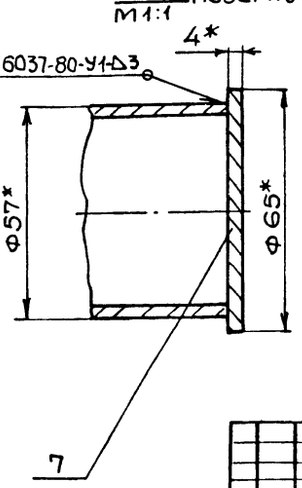

1. Шероховатость обработанных дет. БЧ выполнить $\overset{Rz160}{\nabla}$, остальное - ∇.
$2\pm\frac{IT14}{2}$.

3. Покрытие: грунт ГФ-021 (1слой) ГОСТ 25129-82, эмаль ПФ-115 (2слоя) ГОСТ 6465-76.
4.* Размеры для справок.

Изм.	Лист	№ докум.	Подп.	Дата
Разраб.	Розенштейн			
Пров.	Толчинский			
Т.контр.	Зельцер			
Н.контр.	Козлов			
Утв.				

М101-02.300 СБ

Коллектор

Сборочный чертеж

Лит	Масса	Масштаб
	38,0	1:20
Лист	Листов 1	

Госстрой СССР Союзводоканалниипроект Харьковский Водоканалпроект

Формат А3

М101-02.400СБ

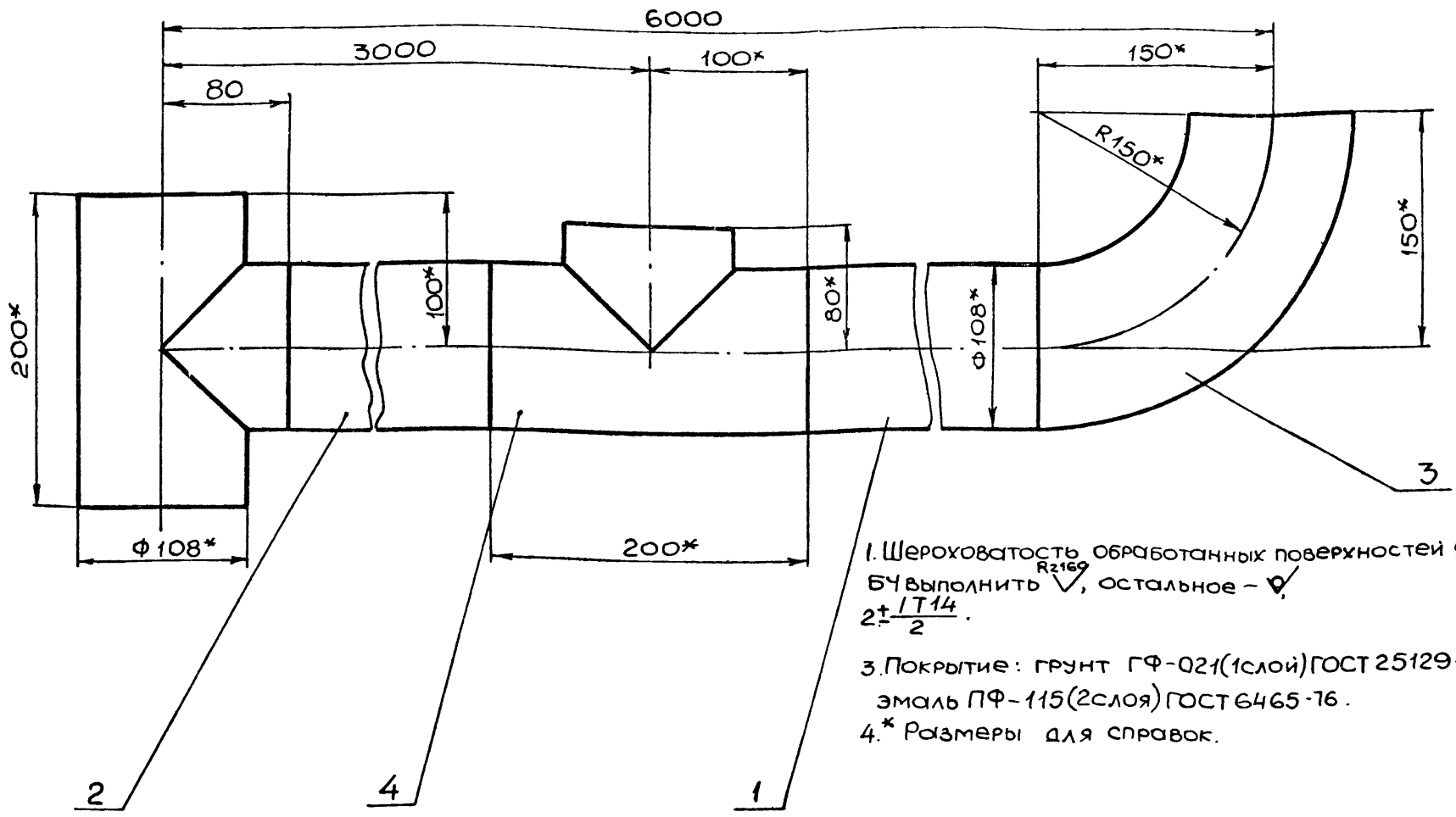

1. Шероховатость обработанных поверхностей дет. БЧ выполнить $\overset{Rz160}{\nabla}$, остальное – ∇.
2. $\pm\frac{IT14}{2}$.
3. Покрытие: грунт ГФ-021(1слой) ГОСТ 25129-82, эмаль ПФ-115(2слоя) ГОСТ 6465-76.
4. * Размеры для справок.

					М101-02.400СБ		
Изм.	Лист	№ докум.	Подп.	Дата	Коллектор	Лит.	Масса / Масштаб
Разраб.		Розенштейн					86,5 / 1:2.5
Пров.		Толчинский			Сборочный чертеж	Лист	Листов 1
Т.контр.		Зельцер				Госстрой СССР Союзводоканалниипроект Харьковский Водоканалпроект	
Н.контр.		Козлов					
Утв.							

Формат А3

М101-02.600СБ

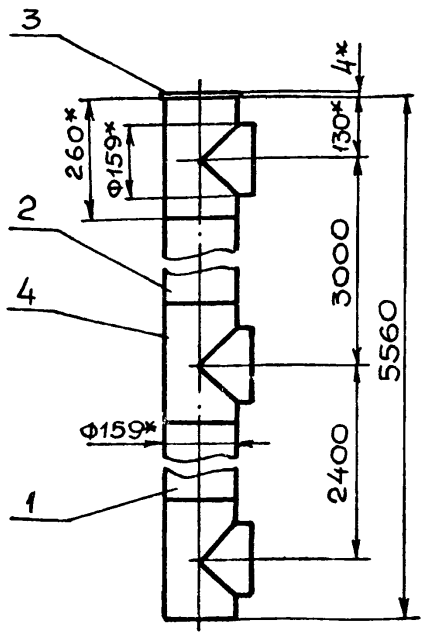

1. Шероховатость обработанных поверхностей деталей БЧ выполнить $\overset{Rz160}{\nabla}$, остальное – ∇.
2. $\pm\frac{IT14}{2}$.
3. Покрытие: грунт ГФ-021(1слой) ГОСТ 25129-82, эмаль ПФ-115(2слоя) ГОСТ 6465-76.
4. * Размеры для справок.

					М101-02.600СБ		
Изм.	Лист	№ докум.	Подп.	Дата	Коллектор	Лит.	Масса / Масштаб
Разраб.		Розенштейн					114,0 / 1:10
Пров.		Толчинский			Сборочный чертеж	Лист	Листов 1
Т.контр.		Зельцер				Госстрой СССР Союзводоканалниипроект Харьковский Водоканалпроект	
Н.контр.		Козлов					
Утв.							

Формат А4

Формат	Зона	Поз.	Обозначение	Наименование		Примечание
				Документация		
А4			М101-02.600СБ	Сборочный чертеж		
				Детали		
				Трубы		
				Труба $\frac{159\times4,5\ ГОСТ\ 10704-74}{10\ ГОСТ\ 10705-80}$		
БЧ		1	М101-02.601	L = 2140-з	1	36,7кг
БЧ		2	М101-02.602	L = 2740-з	1	47,0кг
БЧ		3	М101-02.603	Заглушка		
				Лист $\frac{4\ ГОСТ\ 19903-74}{Ст3\ ГОСТ\ 14637-79}$		
				Ф170 h14	1	0,7кг
				Стандартные изделия		
		4		Тройник 159×4,5 ГОСТ 17376-83	3	6,5

Подп. и дата | Инв. № дубл. | Взам. инв. № | Подп. и дата | Инв. № подл.

					М101-02.600		
Изм.	Лист	№ докум.	Подп.	Дата	Коллектор	Лит.	Лист / Листов
Разраб.		Розенштейн					1
Пров.		Толчинский				Госстрой СССР Союзводоканалниипроект Харьковский Водоканалпроект	
Рук. гр.		Зельцер					
Н.контр.		Козлов					
Утв.							

Альбом III

Типовые проектные решения 902-2-0440.87

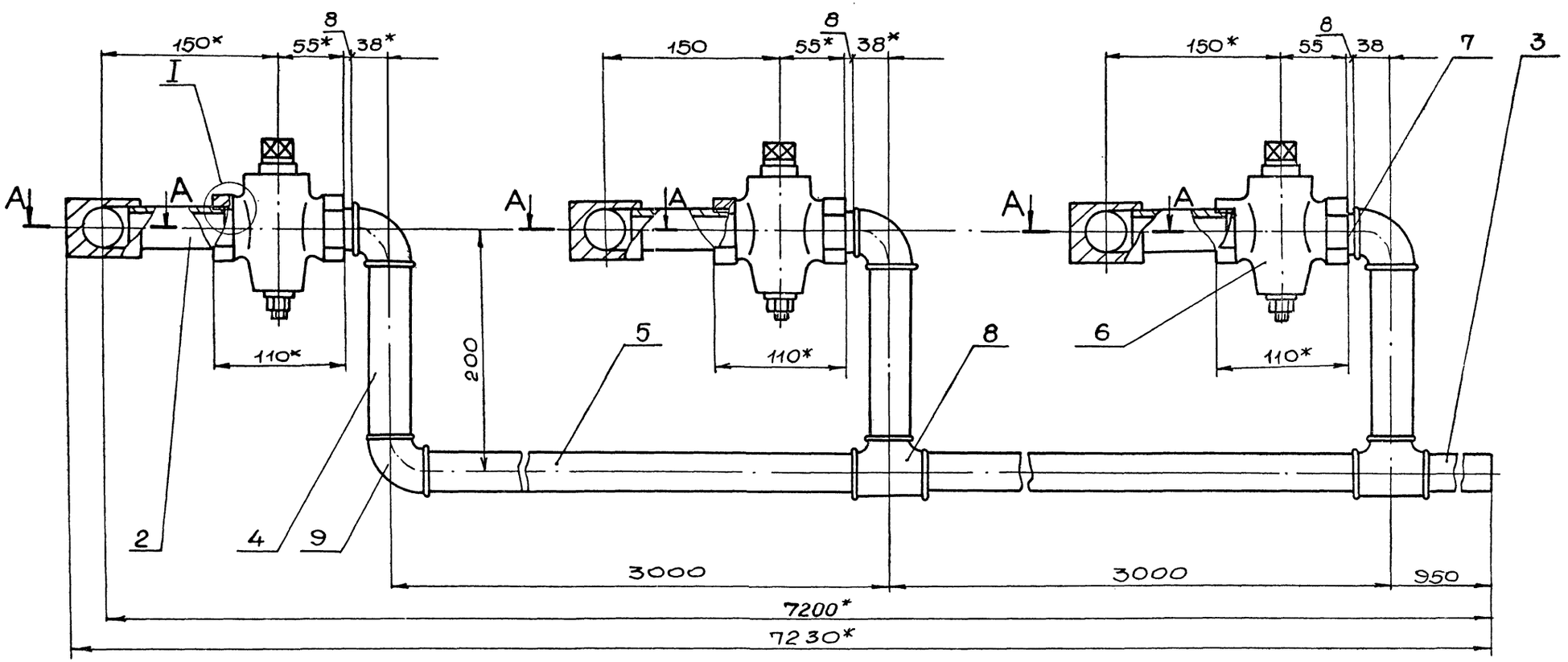

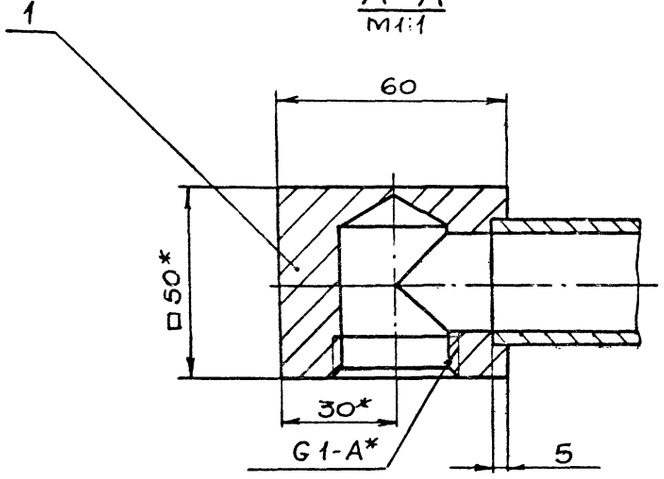

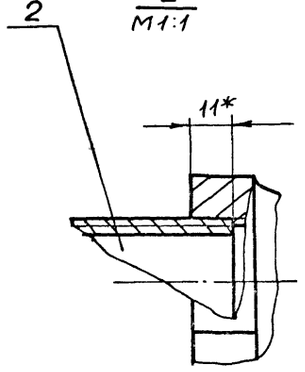

1. $\frac{1T14}{2}$
2. Сварку дет. поз. 1,2 произвести при монтаже по черт. М101-02.000 СБ.
3. Покрытие: грунт ГФ-021(1слой) ГОСТ 25129-82, эмаль ПФ-115(2слоя) ГОСТ 6465-76.
4. * Размеры для справок.

Изм.	Лист	№ докум.	Подп.	Дата
Разраб.		Розенштейн		
Пров.		Толчинский		
Т.контр.		Зельцер		
Н.контр.		Козлов		
Утв.				

М101-02.700 СБ

Воздухопровод
Сборочный чертеж

Лит.	Масса	Масштаб
	27.6	1:25

Лист | Листов 1

Госстрой СССР
Союзводоканалниипроект
Харьковский
Водоканалпроект

Инв. № подл. | Подп. и дата | Взам. инв. № | Инв. № дубл. | Подп. и дата

19 20-88922

Формат	Зона	Поз.	Обозначение	Наименование	Кол.	Примечание
				Документация		
А2			М101-02.700СБ	Сборочный чертеж		
				Детали		
А4		1	М100-02.971	Угольник	3	
А4		2	М100-02.972	Патрубок	3	
		3	-01	Патрубок	1	
А4		4	М100-02.973	Патрубок	3	
		5	-01	Патрубок	2	
				Стандартные изделия		
		6		Кран пробковый 11ч3бк		
				Ду25	3	
		7		Ниппель 25ГОСТ8967-75	3	
		8		Тройник 25ГОСТ8948-75	2	
		9		Угольник 25ГОСТ8946-75	4	

Изм.	Лист	№ докум.	Подп.	Дата
Разраб	Розенштейн			
Пров	Толчинский			
Рук гр.	Зельцер			
Н.контр	Козлов			
Утв.				

М101-02.700

Воздухопровод

Лит.	Лист	Листов
		1

Госстрой СССР Союзводоканалниипроект Харьковский Водоканалпроект

Формат А4

Формат	Зона	Поз.	Обозначение	Наименование	Кол.	Примечание
				Документация		
А3			М101-02 800СБ	Сборочный чертеж		
				Детали		
				Трубы		
				Труба $\frac{159\times4{,}5\ ГОСТ10704-76}{10\ ГОСТ10705-80}$		
БЧ		1	М101-02.801	L=60±1	1	1,0кг
БЧ		2	М101-02 802	L=900±1	1	15,4кг
БЧ		3	М101-02 803	L=1500±2	1	25,7кг
				Стандартные изделия		
		4		Отвод 90°159×4,5		
				ГОСТ 17375-83	2	
		5		Фланец 1-150-2,5 Вст3сп2		
				ГОСТ 12820-80	1	
		6		Фланец 1-150-10 Вст3сп2		
				ГОСТ 12820-8	1	

Подп. и дата | Инв. № дубл. | Взам. инвн. | Подп. и дата | Инв. № подл.

Изм.	Лист	№ докум.	Подп.	Дата
Разраб	Розенштейн			
Пров.	Толчинский			
Рук гр.	Зельцер			
Н.контр.	Козлов			
Утв				

М101-02.800

Отвод в сборе

Лит	Лист	Листов
		1

Госстрой СССР Союзводоканалниипроект Харьковский Водоканалпроект

Формат А4

М101.02.800СБ

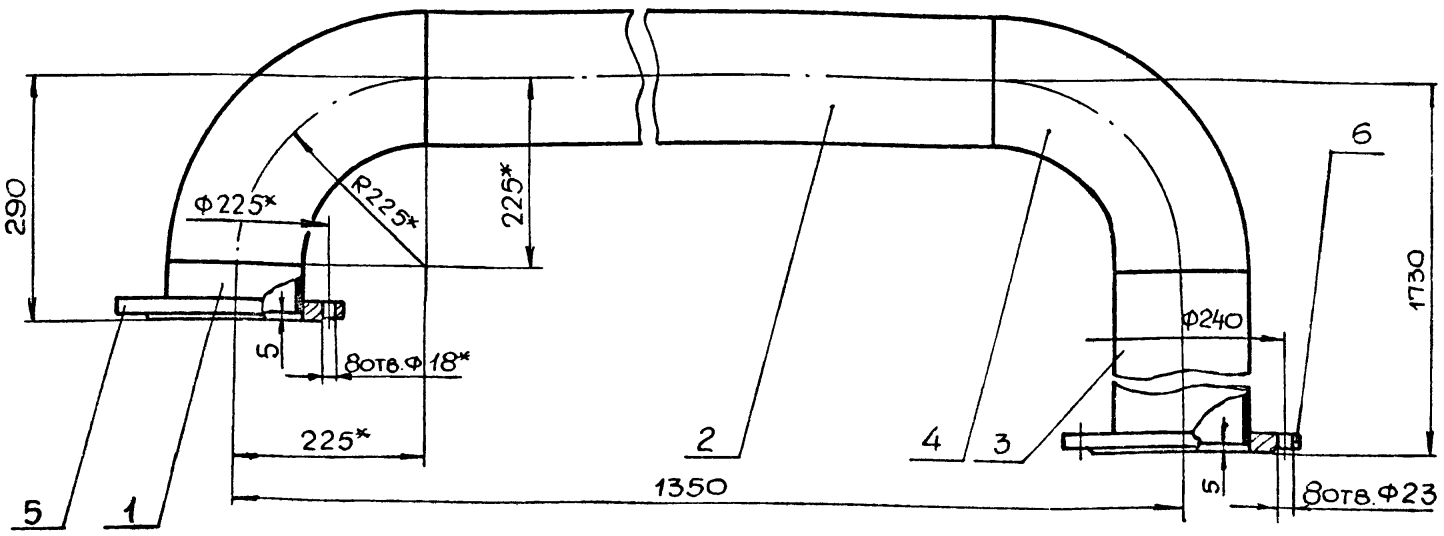

ГОСТ 25129-82, эмаль ПФ-115 (2 слоя)
ГОСТ 6465-76.
3.* Размеры для справок.

1. Шероховатость обработанных поверхностей деталей БЧ выполнить Rz160 ✓, остальное – ✓.
$2\pm\frac{1'T14}{2}$
3. Покрытие: грунт ГФ-021 (1 слой).

Изм.	Лист	№ докум.	Подп.	Дата
Разраб	Розенштейн			
Пров	Толчинский			
Т.контр	Зельцер			
Н.контр	Козлов			
Утв.				

М101-02.800 СБ

Отвод в сборе
Сборочный чертеж

Лит	Масса	Масштаб
	64.3	1:5

Лист | Листов 1

Госстрой СССР Союзводоканалниипроект Харьковский Водоканалпроект

Копир Майстренко 22688-02 62 Формат А3

М101-02.500СБ

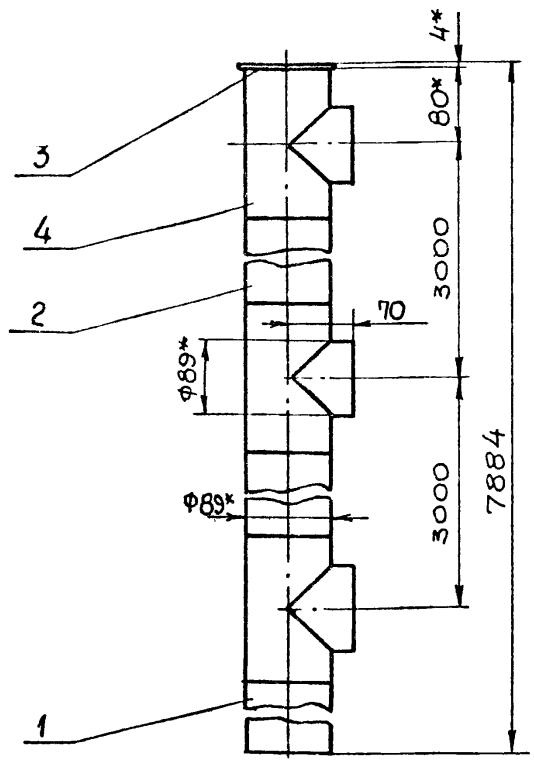

1. Шероховатость обработанных поверхностей деталей БЧ. выполнить $\overset{Rz160}{\nabla}$, остальное ∇.
2. $\pm\frac{IT14}{2}$.
3. Покрытие: грунт ГФ-021(1слой)/ГОСТ 25129-82, эмаль ПФ-115(2слоя)/ГОСТ6465-76.
4. * Размеры для справок.

Изм	Лист	№ докум.	Подп.	Дата
Разраб.		Розенштейн		
Пров		Толчинский		
Рук. гр.		Зельцер		
Н. контр.		Козлов		
Утв.				

М101-02.500СБ

Коллектор

Сборочный чертеж

Лит.	Масса	Масштаб
	63,4	1:5
Лист	Листов 1	

Госстрой СССР Союзводоканалниипроект Харьковский Водоканалпроект

Формат А4

Форма	Зона	Поз.	Обозначение	Наименование	Кол.	Примечание
				Документация		
А4			М101-02.900СБ	Сборочный чертеж		
				Детали		
				Трубы		
				Труба $\frac{159\times4.5\ ГОСТ10704-76}{10\ ГОСТ10705-80}$		
БЧ		1	М101-02.901	L=620-2	1	10,6кг
БЧ		2	М101-02.902	L=2045-3	1	35,1кг
				Стандартные изделия		
		3		Отвод 90°159×4.5 ГОСТ17375-83	1	

Инв.№ подл. | Подп. и дата | Взам. инв.№ | Инв.№ дубл. | Подп. и дата

Изм	Лист	№ докум.	Подп.	Дата
Разраб		Розенштейн		
Пров.		Толчинский		
Рук. гр.		Зельцер		
Н. контр.		Козлов		
Утв.				

М101-02.900

Трубопровод

Лит	Лист	Листов
		1

Госстрой СССР Союзводоканалниипроект Харьковский Водоканалпроект

Формат А4

М101-02.900СБ

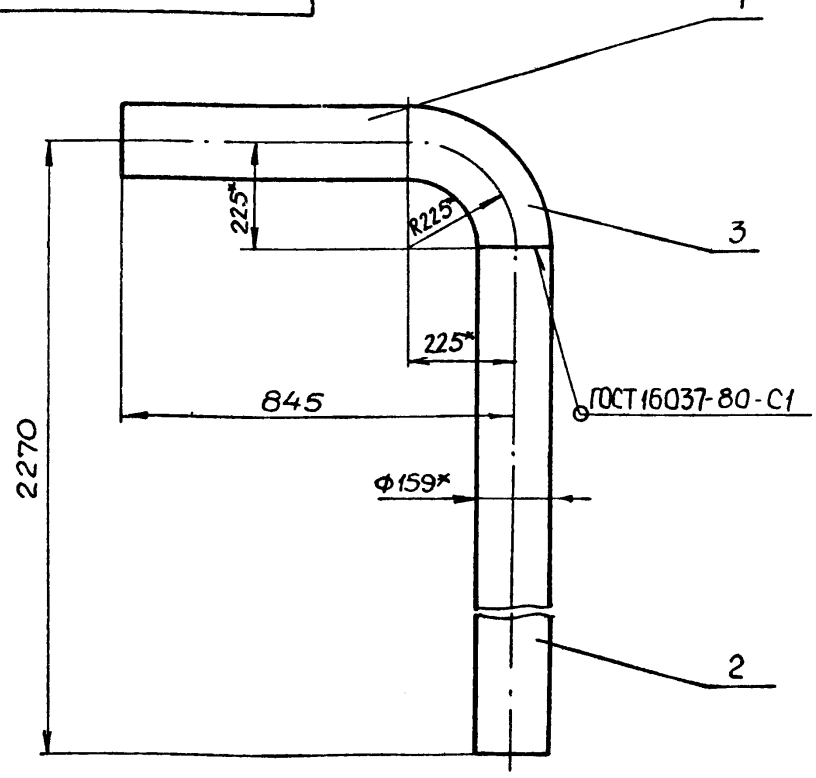

1. Шероховатость обработанных поверхностей дет. БЧ выполнить $\overset{Rz160}{\nabla}$, остальное — ∇.
2. $\pm\frac{IT14}{2}$.
3. Покрытие: грунт ГФ-021(1слой) ГОСТ 25129-82, эмаль ПФ-115(2слоя) ГОСТ 6465-76.
4. * Размеры для справок.

Изм	Лист	№ докум	Подп.	Дата
Разраб		Розенштейн		
Т контр		Зельцер		
Н контр		Козлов		
Утв.				

М101-02.900 СБ

Трубопровод

Сборочный чертеж

Лит.	Масса	Масштаб
	51.8	1:10
Лист	Листов 1	

Госстрой СССР Союзводоканалниипроект Харьковский Водоканалпроект

Копир Майстренко

Формат А4

gost.e-ecolog.ru