Типовой проект
901-9-15-84

Блок напорных фильтров и насосной станции II-го подъема в составе станции очистки речной воды производительностью 12,5 тыс.м³ в сут. для производственных целей

Альбом III

Архитектурно-строительные решения

20120-02

gost.e-ecolog.ru

Привязан

Инв. №

ТИПОВОЙ ПРОЕКТ
901-9-15.84

БЛОК НАПОРНЫХ ФИЛЬТРОВ И НАСОСНОЙ СТАНЦИИ II-ГО ПОДЪЕМА В СОСТАВЕ СТАНЦИИ ОЧИСТКИ РЕЧНОЙ ВОДЫ ПРОИЗВОДИТЕЛЬНОСТЬЮ 12.5 ТЫС.$м^3$ В СУТ. ДЛЯ ПРОИЗВОДСТВЕННЫХ ЦЕЛЕЙ

СОСТАВ ПРОЕКТА

Альбом I Пояснительная записка. (из ТП 901-9-14.84)
Альбом II Технологические решения. Общие виды нетиповых конструкций. Отопление и вентиляция. Общие виды нетиповых конструкций. Внутренний водопровод и канализация.
Альбом III Архитектурно-строительные решения.
Альбом IV Изделия (из ТП 901-9-14.84)
Альбом V Электрооборудование. Автоматизация и технологический контроль.
Альбом VI Спецификация оборудования.
Альбом VII Ведомости потребности в материалах.
Альбом VIII Сметы.

Т. П. 407-3-41/75
Альбом III

ПРИМЕНЕННЫЕ ТИПОВЫЕ ПРОЕКТНЫЕ МАТЕРИАЛЫ

Типовые детали и конструкции

(РАСПРОСТРАНЯЕТ Свердловский филиал ЦИТП)

АЛЬБОМ III

РАЗРАБОТАН
ПРОЕКТНЫМ ИНСТИТУТОМ
„Харьковский Водоканалпроект"
Главный инженер института /Г. А Бондаренко/
Главный инженер проекта /Н И Ярмак/

Утвержден
Главпромстройпроектом
Госстроя СССР
Письмо №49/5-5004 от
17.11.1982 г.
Введен в действие
В.О. Союзводоканалниипроект
от 14.12.1984г
приказ N 285

20120-02

Лист	Наименование	стр
	Содержание альбома	2
	Основной комплект марки АР	
1	Общие данные	3
2	План на отм.0,000. Разрезы 1-1, 2-2	4
3	Фрагмент 1. План на отм. 3,600	5
4	Фасады. Схемы расположения элементов заполнения оконных проемов	6
5	План кровли. План полов. Спецификация полов. Ведомость отделки помещений	7
6	Планы венткамер и камер трансформаторов. Виды а-а, б-б, в-в. Узлы А и Б	8
7	Детали 1-7	9
8	Детали 8-17	10
	Основной комплект марки КЖ	
1	Общие данные (начало)	11
2	Общие данные (окончание)	12
3	Схема расположения фундаментов и фундаментных балок. Узлы I-V	13
4	Схема расположения фундаментов и фундаментных балок. Узлы VI-VII. Сечения 7-7÷14-14	14
5	Монолитные фундаменты фм1, фм2	15
6	Монолитные фундаменты фм3, фм3н, фм5	16
7	Монолитные фундаменты фм6, фм7, фм7к, фм8	17
8	Монолитный фундамент фм4. Узлы I-III	18
9	Схема расположения фундаментов, каналов и опор под трубопроводы в осях 4-12 на отм. 0,000	19
10	Фундаменты под оборудование ФО1-фо3. Опоры под трубопроводы ОП1-ОП18	20
11	Схема расположения перекрытия каналов и приямков. Приямки ПРМ1-ПРМ4. Узлы I-IV	21
12	Приямки ПРМ1-ПРМ4. Сечения 3-3÷10-10. Узел V	22
13	Схема расположения каналов в осях 1-5	23
14	Схема расположения элементов перекрытия каналов, изделий закладных на отм. 0,000 в осях 1-5	24
15	Схема расположения каналов в осях 1-5 Разрезы 2-2÷8-8. Узел I	25
16	Схема расположения каналов в осях 1-5. Балки Бм1, Бм2. Армирование	26
17	Схемы расположения колонн и ригелей перекрытия и покрытия	27
18	Схема расположения лестниц, проступей и ограждений	28
19	Схема расположения плит перекрытия на отм 3,600 и покрытия в осях 1-3	29
20	Схемы расположения стеновых панелей в осях 1-3, 3-1	30
21	Схема расположения плит покрытия в осях В-А	31
22	Схема расположения колонн и балок покрытия в осях 4-12	32
23	Схема расположения плит покрытия в осях 4-12	33
24	Схема расположения стеновых панелей в осях 4-12	34
25	Схема расположения стеновых панелей фрагменты 1-10	35
26	Схема расположения перегородок в осях 1-3 на отм 0,000 и на отм 3,600	36
27	Схема использования ж.б. конструкций зданий в качестве заземлителей	37
	Основной комплект марки КМ	
1	Общие данные (начало)	38
2	Общие данные (окончание)	39
3	Схема расположения подвесных путей	40
4	Схема расположения обслуживающих площадок	41
5	Схема расположения площадок на отм 3,600, 1,100 и 1,200	42
6	Дм1, Фм-1, ППБИ	43
7	Рама Р-1, Щиты Щ1-Щ7.	44
8	Пожарная лестница ЛМ1, ЛМ2	45
9	Пожарная лестница ЛВ1, ЛП1-ЛП3, ЛН1, ОВ1, ОВ1А, ОП1, ОП1Н	46

Инв.№подл. | Подпись и дата | Взам.инв.№

Привязан

Инв. №

Альбом III

Типовой проект 901-9-15.84

Ведомость основных комплектов рабочей документации

Обозначение	Наименование	Примечание
901-9-15.84-АР	Архитектурные решения	
-КЖ	Конструкции железобетонные	
-КМ	Конструкции металлические	
-НВ	Технологические решения	
-ВК	Внутренний водопровод и канализация	
-СЭ	Силовое электрооборудование	
-ЭК	Технологический контроль	
-ОВ	Отопление и вентиляция	

Ведомость рабочей документации основного комплекта марки АР

Лист	Наименование	Примечание
1	Общие данные	
2	План на отм 0.000. Разрезы 1-1, 2-2	
3	Фрагмент 1. План на отм. 3.600	
4	Фасады. Схемы расположения элементов заполнения оконных проемов	
5	План кровли. План полов. Экспликация полов. Ведомость отделки помещений	
6	План венткамеры и камер трансформаторов Виды а-а, б-б, в-в	
7	Детали 1-7	
8	Детали 8-17	

Спецификация стекол

Наименование и марка	ГОСТ и вид стекла	Толщина стекла, мм	Размеры, мм: Высота	Размеры, мм: ширина	Кол. шт
Оконный блок ОС21-218	ГОСТ 111-78	4	1880	575	2
	ГОСТ 111-78	4	1350	1185	2
	ГОСТ 111-78	4	395	1185	2
Оконный блок ОС21-21Г	ГОСТ 111-78	4	1880	1185	26
	ГОСТ 111-78	4	1880	575	26
Оконный блок ПВД 12-30.1	ГОСТ 111-78	4	980	1025	60
	ГОСТ 111-78	3	980	450	30
Дверной блок ДО 2А-10	ГОСТ 5533-78	4	1750	475	5
Профильное стекло СКП-300	ГОСТ 21992-83	50	1060	300	150

Таблица толщин наружных стен и утеплителя, мм

Стены			Кровля		Фонарь
	Производственная часть	Бытовая часть	Утеплитель по бетон γ=500 кг/м3 ГОСТ 5742-76		Утеплитель стеклопластовые минераловатные повышенной жесткости на синтетическом связующем γ=250 кг/м3 ГОСТ 22950-78
Кирпич красный марки 75 на растворе марки 25	Керамзитобетонные панели γ=1000 кг/м3	Керамзитобетонные панели γ=900 кг/м3	производственная часть	бытовая часть	
380	250	350	120	140	60

Типовой проект разработан в соответствии действующими нормами и правилами и предусматривает мероприятия, обеспечивающие взрывную, взрывопожарную и пожарную безопасность при правильной эксплуатации здания.

Гл. инж. проекта /Ярмак/

Ведомость ссылочных и прилагаемых документов

Обозначение	Наименование	Примечание
	Ссылочные документы	
41-74 Вып. 2	Ворота распашные В3.6х3.0; В3.6х3.6; В3.6х4.2; В4.9х5.4 с ручными приборами открывания	
ГОСТ 14624-69	Двери деревянные для зданий промышленных предприятий	
ГОСТ 6629-74*	Двери деревянные внутренние для жилых и общественных зданий	
5.904-4	Двери и люки для вентиляционных камер	
ГОСТ 12506-81	Окна деревянные для производственных зданий	
1.236-6 Вып.1	Окна и балконные двери деревянные с двойным остеклением для жилых и общественных зданий	
1.138-10 Вып. 1,2	Перемычки железобетонные для зданий с кирпичными стенами	
2.436-5 Вып. 0.2	Архитектурно-строительные детали заполнения световых проемов в стенах с применением профильного стекла коробчатого и швеллерного типа	
2.460-14	Типовые узлы покрытий промзданий в местах пропуска вентиляционных шахт	
1.400-15 Вып.1	Унифицированные закладные изделия железобетонных конструкций для крепления технологических коммуникаций и устройств	
2.460-18 Вып 1	Узлы покрытий одноэтажных производственных зданий с рулонными кровлями из ж.б. плитами	
	Прилагаемые документы	
407-3-41/75 Альбом III	Типовые детали и конструкции	
901-9-15.84-АРВН	ВМ по рабочим чертежам основного комплекта марки АР	

Основные строительные показатели

Наименование	Ед. изм	Количество: производственная часть	Количество: бытовая часть	Количество: Всего	Примечание
Площадь застройки	м2	606.0	170.0	776	
Общая площадь	м2	579	304.0	883	
на расчетную единицу	м2	0.046	0.024	0.07	
Строительный объем	м3	5706	1241.0	6947	
на расчетную единицу	м3	0.460	0.100	0.556	расчетная единица 12,5 тыс м3/сут

Ведомость спецификаций

Лист	Наименование	Примечание
1	Спецификация стекол	
3	Спецификация элементов заполнения проемов	
3	Спецификация перемычек	
4	Спецификация элементов заполнения оконных проемов	
6	Спецификация к схеме расположения закладных изделий вентокамеры и камер трансформаторов	

Общие указания

1. За условную отметку 0,000 принят уровень чистого пола 1-го этажа бытовых помещений, что соответствует абсолютной отметке ____

2. В кирпичных стенах над проемами по ширине более 0,9м заложить сборные железобетонные перемычки

3. В откосах дверных и оконных проемов в кирпичной кладке заложить антисептированные деревянные пробки размером 250х120х65(h) на расстоянии 300мм от низа проема и через 600мм по высоте с 2-х сторон проема для крепления коробок. Для крепления ворот электропомещений в откосах проемов заложить закладные изделия (схему см. лист 6)

4. В камерах трансформаторов перед воротами со стороны помещений устроить порожек из бетона марки 200 шириной 200мм высотой 70мм.

5. Заполнение филенок ворот по шифру 41-74-два стальных щита с прокладкой из технического сукна

6. Перегородки в бытовой части здания приняты сборные из легких бетонов δ=80мм и из обыкновенного глиняного кирпича марки 75 на растворе марки 25

Инв. № подл. | Подпись и дата | Взам. инв. №

Для стен Т.О. Куликовой

				Привязан
Инв. №				
				ТП 901-9-15.84-АР
Нач.отд	Шейка			Блок напорных фильтров и насосной станции II подъема в составе станции очистки речной воды производительностью 12,5 тыс. м3/сут. для промышленных целей
Н. контр.	Самсонова			Стадия: Р; Лист: 1; Листов: 8
Гл.спец.	Власенко			
Рук. гр.	Юрьева			
Ст. арх.	Ахтьева			Общие данные
Ст. арх.	Хвесина			Госстрой СССР Союзводоканалпроект Оренбургский Водоканалпроект

20120-02

Альбом III

Типовой проект 901-9-15.84

Разрез 1-1

1 слой гравия (ГОСТ 8268-74*) с зернами 5-10 мм на антисептированной битумной мастике 10 мм
4 слоя рубероида марки РЭМ-350 (ГОСТ 10923-76) на горячей битумной мастике марки МБК-Г-
Стяжка цементно-песчаный раствор М50 Г
Огрунтовка поверхности раствором битума марки 5 в керосине в соотношении 1:2 (по весу) - 15 мм
Утеплитель - плитный пенобетон γ = 500 кг/м³ -
Пароизоляция - окраска плит горячим битумом
Сборные железобетонные плиты покрытия

Состав кровли см. разрез 2-2

ЛМ1

ЛМ2

4Г 2.460-18.148

7,200

7,180

5,300

3,600

1,800

7,800

3,240

0,000 ур.ч.п.

-0,150 ур.з.

7850

120 120 250 250 250

3,600 ур.ч.п.

6 лист 7

3000 3000 6000 550 6000 6000 6000 6000 6000 6000 6000 6000

60550

1 1/2 2 3 4 5 6 7 8 9 10 11 12

Разрез 2-2

1 слой гравия (ГОСТ 8268-74*) с зернами 5-10 мм на антисептированной битумной мастике - 10 мм
2 слоя рубероида марки РЭМ-350 (ГОСТ 10923-75) на горячей битумной мастике марки МБК-Г-
комплексные плиты

8,940

2940 1220 2380 1220 380

В лист 8

3 лист 8

5320 6 380 2940 9090

5,300

7,800

3,600

0,000 ур.ч.п.

1,200

-0,150 ур.з.

1 лист 7

6000 6000

12000

А Б В

План на отм. 0.000

2

1475 3050 1885 5180 1885 3050 2950 3050 2950 3050 2950 3050 2950 3050 2950 3050 1475

500 500

Фрагмент 1 лист 3

11 лист 8

10 лист 8

3000

В Б А

6000 12000 6000

1 1

Насосная станция 0,000

Помещение фильтров

ТР

4420 1350 1080 2380 520 2200 500 1200

7 лист 7

ПМ1

3200

585,30

Т1

2,3,4 лист 7

5 лист 1

500

Площадка для ремонта крана на отм. 5,300

200

3000 3000 6000 1475 3050 2950 3050 2950 3050 2950 3050 2950 3050 2950 3050 2950 3050 2950 3050 1475

12000 550 6000 6000 6000 6000 6000 6000 6000 6000

60550

1 1/2 2 3 4 5 6 7 8 9 10 11 12

2

1. Ведомости и спецификации проемов и перемычек см. лист 3
2. План на отм. 3,600 в осях 1-3 см. лист 3.

Привязан

Инв №

Нач. отд.	Шейко	
Н. контр.	Соколовская	
Гл. спец.	Власенко	
Рук. гр.	Юрьева	
Ст. арх.	Акопьева	
Инженер	Шевякова	

ТП 901-9-15.84-АР

Блок испарителей и насосной станции с тремя вертикальными скрубберами производительностью 12 тыс. м³ в сут. для производственных целей.

Стадия	Лист	Листов
Р	2	

План на отм. 0.000
Разрезы 1-1, 2-2

Госстрой СССР Союзводоканалпроект Харьковский Водоканалпроект

Отдел выпуска Отдел ЭА

Инв. № подл. | Подпись и дата | Взам. инв. № | Инв. № дубл. | Подпись и дата

20120-02

Альбом III

Типовой проект 901-9-15.84

Фрагмент 1

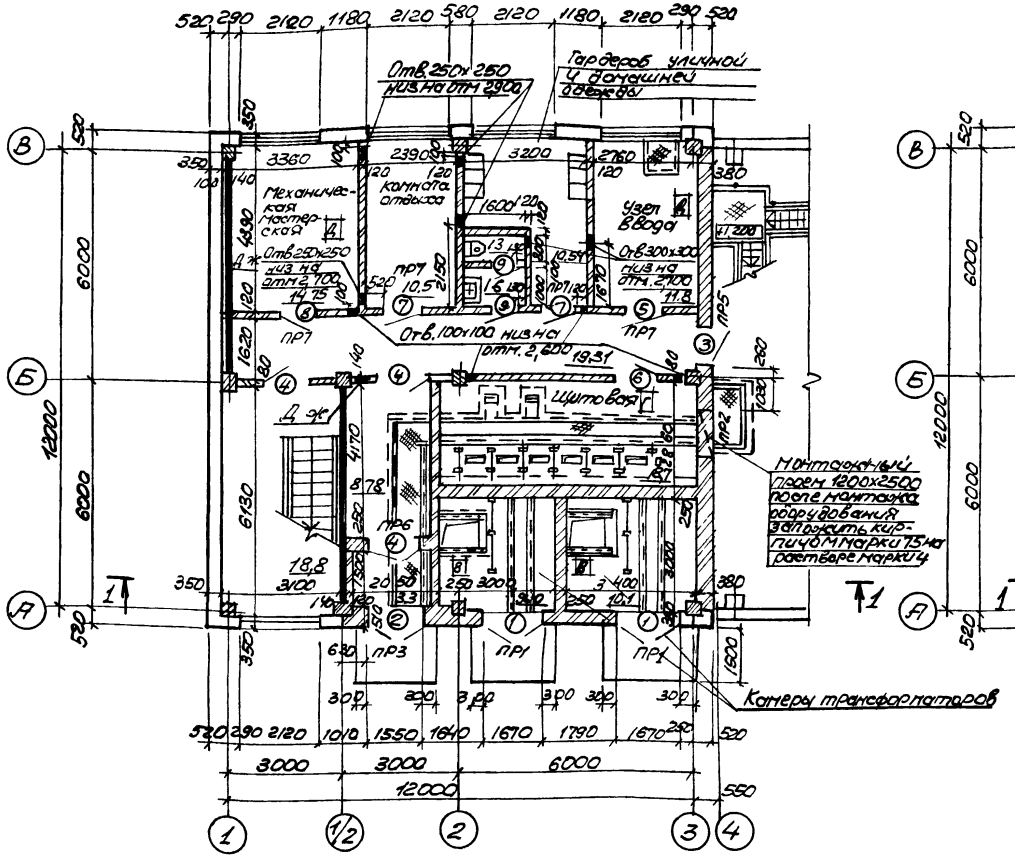

План на отм. 3.600

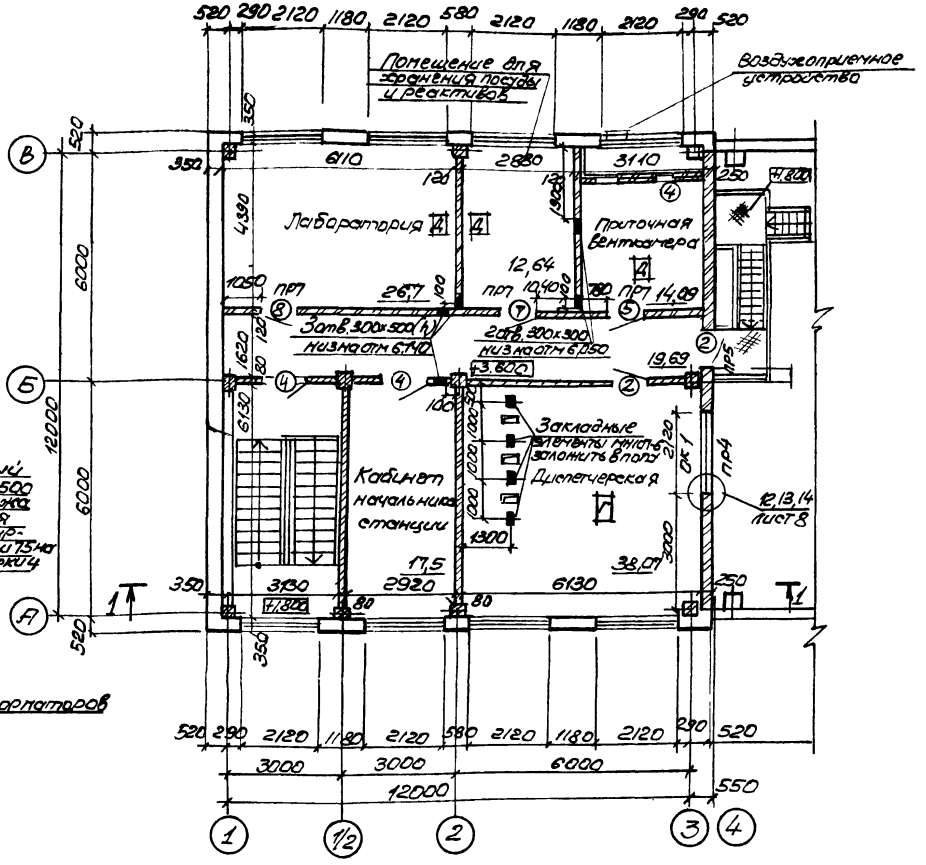

Ведомость перемычек

Марка, поз.	Схема сечения
ПР1	2ПР6-20.38.14 — 2.360
ПР2	1ПР2-15.12.14 — 2.500
ПР3	1ПР2-16.12.14 — 2.400
ПР4	1ПР3-24.12.14 — 6.600
ПР5	1ПР1-12.12.14 — 2.380
ПР6	1ПР2-16.12.14 — 5.980 / 2.400
ПР7	1ПР2-15.12.14 — 2.100

Ведомость проемов ворот и дверей

Марка, поз.	Размер проема в кладке, мм
1	1670 × 2360
2	1550 × 2400
3	1020 × 2380
4	1220 × 2390
5	1010 × 2370
6	1010 × 2370
7	1010 × 2370
8	1010 × 2370
9	710 × 2070
10	505 × 1250
11	5180 × 5970
12	1060 × 2400

Спецификация элементов заполнения проемов

Марка, поз	Обозначение	Наименование	Кол. на этаж 1	Кол. на этаж 2	Всего	Масса ед., кг
1	407-3-43/75	Дверной блок В-19к	2	—	2	287,54
2	ГОСТ 14624-69	Дверной блок Д52-ЛП	1	—	1	
3	ГОСТ 14624-69	Дверной блок Д53-Л	1	1	2	
4	ГОСТ 6629-74*	Дверной блок Д24-12с	3	2	5	
5	ГОСТ 6629-74*	Дверной блок Д24-10с	1	1	2	
6	ГОСТ 6629-74*	Дверной блок Д24-10 сп	1	1	2	
7	ГОСТ 6629-74*	Дверной блок Д624-10	2	1	3	
8	ГОСТ 6629-74*	Дверной блок Д624-10п	1	1	2	
9	ГОСТ 6629-74*	Дверной блок Д21-7сп	2	—	2	
10	5.904-4	Дверной блок ДУ 0,5×1,25	—	1	1	
11	Шифр 41-74	Ворота 4,9×5,4	1	—	1	1017
12	ГОСТ 14624-69	Дверной блок Д53-ППВ	1	—	1	

Спецификация перемычек

Марка, поз.	Обозначение	Наименование	Кол. на этаж 1	Кол. на этаж 2	Всего	Масса ед. кг
ПР1	1.138-10 Вып.2	2ПР6-20.38.14	2	—	2	275
ПР2	1.138-10 Вып.1	1ПР2-15.12.14	3	—	3	65
ПР3	1.138-10 Вып.1	1ПР2-16.12.14	4	—	4	71
ПР4	1.138-10 Вып.1.	1ПР3-24.12.14	—	2	2	183
ПР5	1.138-10 Вып.1	1ПР1-12.12.14	3	—	3	54
ПР6	1.138-10 Вып.1	1ПР2-16.12.14	2	2	4	71
ПР7	1.138-10 Вып1	1ПР2-15.12.14	4	3	7	65

1. Закладные элементы в помещении диспетчерской см. лист 6
2. Двери тип 3 со стороны производственного помещения обить кровельной сталью по войлоку, смоченному слебастровым молоком
3. Спецификация закладных изделий МН107-6 приведена на листе 6

Привязан

Инв.№

Нач.отд	Шейко		
Н.контр	Соколовская		
Гл.спец	Власенко		
Рук.гр	Юрьева		
Ст.арх	Агапьева		
Инженер	Шевякова		

ТП 901-9-15.84-АР

Блок натрийхлоридных фильтров и насосная станции. Главного водоотведения очистки бытовой воды производительностью 12,5 тыс. м³ в сут. для г. Краснотворска и села Чеглей

Стадия	Лист	Листов
Р	3	

Фрагмент 1
План на отм. 3.600

Госстрой СССР Союзводоканалпроект Харьковский Водоканалпроект

Отдел ВК-1 Ивченко
Гл.инж.проекта Сафонов
Сектор ОВ Кравченко
Отдел ЭО Ситов

Инв.№ подл. | Подпись и дата | Взам.инв.№

20120-02

Альбом III

Типовой проект 901-9-15.84

Фасад 1-10

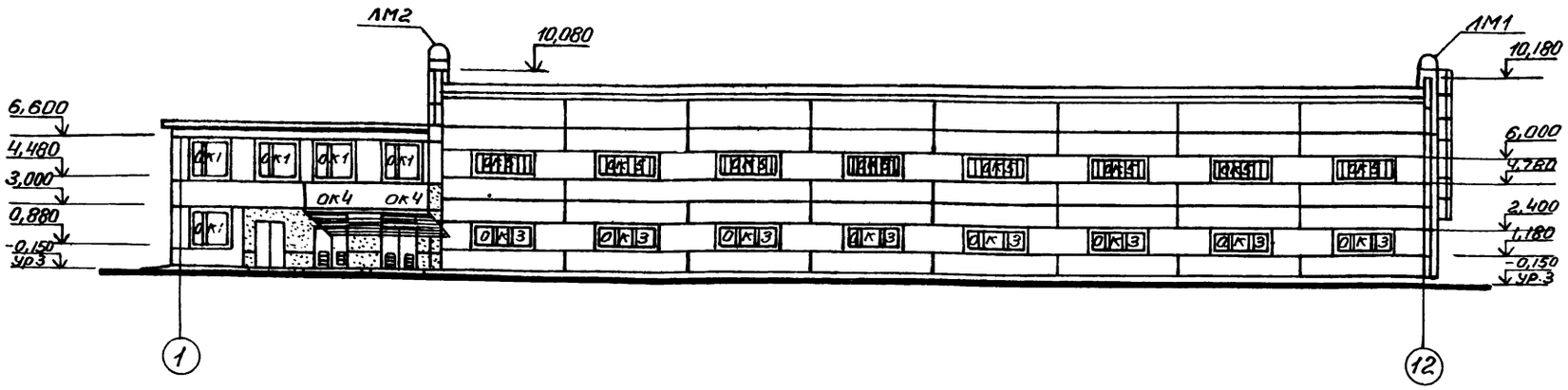

Фасад А-В

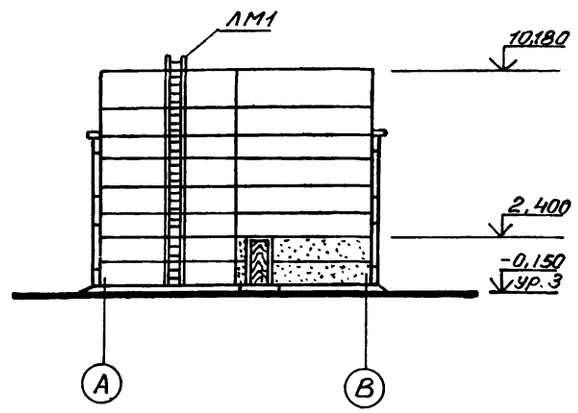

Фасад 12-1

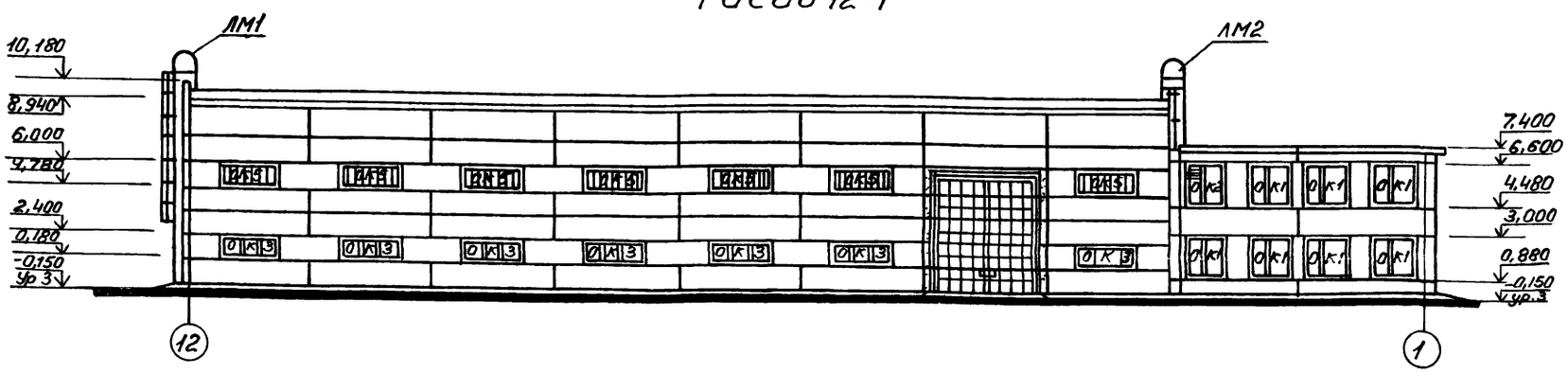

Фасад В-А

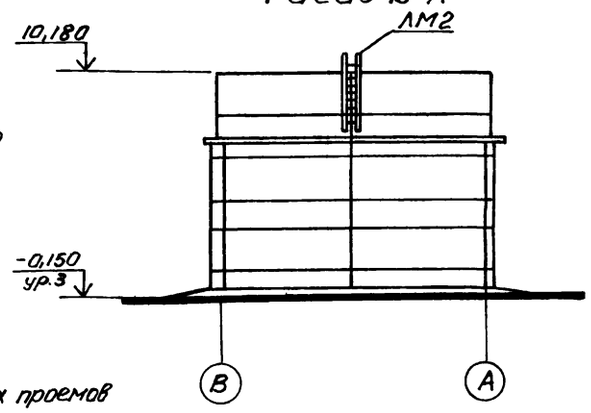

Схемы расположения элементов заполнения оконных проемов

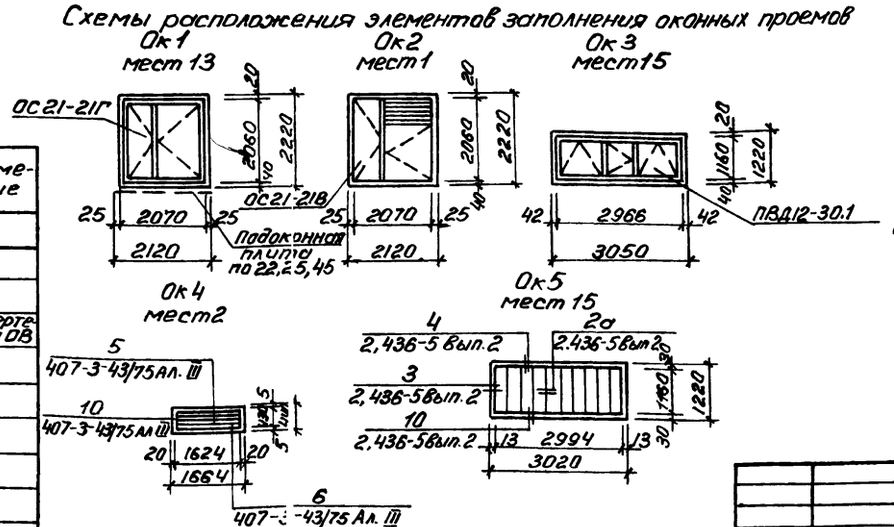

1. Для крепления козырька заложить анкера в кирпичную кладку по чертежу марки КЖ лист 20.
2. В диспетчерской подоконник по оси „3" затереть цементным раствором

Спецификация элементов заполнения оконных проемов

Марка, поз.	Обозначение	Наименование	Кол. на этаж 1	Кол. на этаж 2	Кол.	Масса ед., кг	Примечание
ОК1	1.236-6 вып.1	Окно ОС21-21Г	5	8	13		
	ГОСТ 6785-80	Подоконная плита ПО-22.25.46	5	8	13	70,0	
ОК2	1.236-6 вып.1	Окно ОС21-21Г	—	1	1		
	1.494-27 вып.5	Воздухоприемное устройство	—	1	1		По чертежам ОВ
ОК3	ГОСТ 12506-81	оконный блок ПВД12-30.1	15	—	15		
ОК4	407-3-41/75 Альбом III	Стальные жалюзи ВЖ-3	2	—	2		
ОК5	2.436-5 вып.0.2	Профильное стекло СКП-300 е=1060	—	150	150		
	МРТУ-39-5-204-65	Губчатая морозостойкая резина тип1 е=1200	—	30	30	0,06	
	МРТУ-38-5-204-65	Губчатая морозостойкая резина тип2 е=1200	—	165	165	0,08	
	МРТУ-38-5-204-65	Герметизирующий элемент тип7 е=3000	—	300	300	0,14	

Нач отд	Шейко		
Н контр	Сокольская		
Гл спец	Власенко		
Рук гр	Юрьева		
Ст арх	Агапьева		

Привязан

Инв №

ТП 901-9-15.84-АР

Блок напорных фильтров и насосной станции II подъема в составе станции очистки речной воды производительностью 12,5 тыс. м³ в сут. для производственных целей

Стадия	Лист	Листов
Р	4	

Фасады. Схемы расположения элементов заполнения оконных проемов

Госстрой СССР Союзводоканалпроект Харьковский Водоканалпроект

Гл спец ТО Лучковский
Сектор ОВ Гавриляк
Взам инв №
Подпись и дата
Инв № подл

20120-02

Альбом III

Типовой проект 901-9-15.84

План кровли

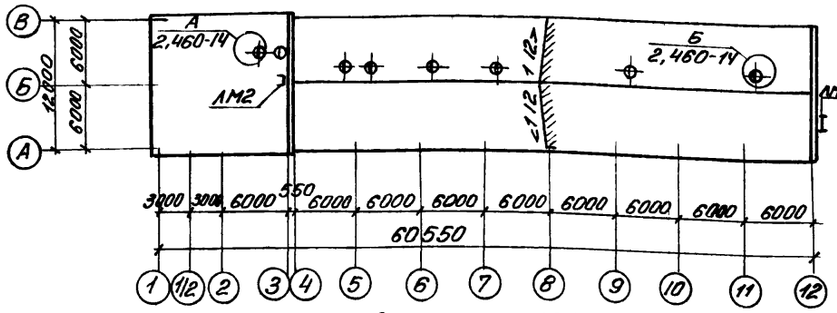

План полов на отм. 3,600

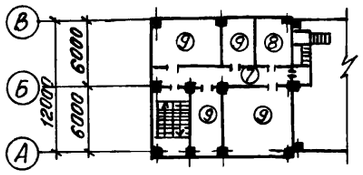

План на отм. 0,000

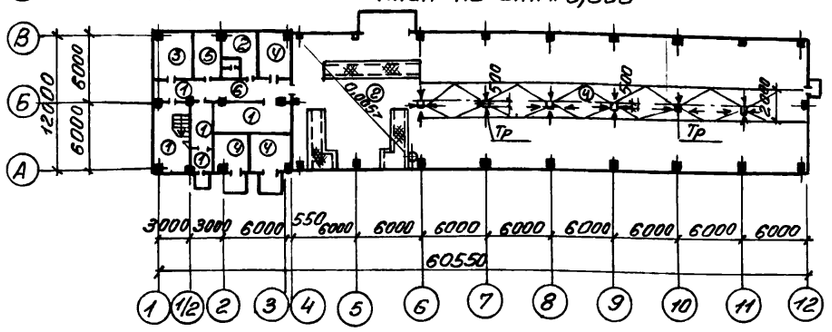

Экспликация полов

Наименование или номер помещения по проекту	Тип пола по проекту	Схема пола или номер узла по серии	Элементы пола и их толщина	Площадь пола м²
1	2	3	4	5
Тамбур, вестибюль, коридор, лестничная клетка, щитовая	①	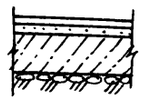	Покрытие – мозаичные плиты (терраццо) размером 400×400 марки 300 – 30мм Прослойка – цементно-песчаный раствор марки 150 Заполнение швов – цементно-песчаный раствор марки 150 Подстилающий слой – бетон М100 – 100мм Основание (см. примечание)	49,0
Гардероб, машзал	②	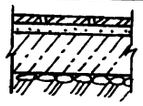	Покрытие – керамические плиты (ГОСТ 6787-80) – 13мм Заполнение швов – цементно-песчаный раствор марки 150 Прослойка – цементно-песчаный раствор марки 150 – 15мм Подстилающий слой – бетон М-100 – 100мм Основание (см. примечание)	154,0
Механическая мастерская	③	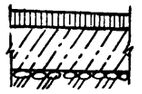	Покрытие – асфальтобетон со щебнем из гравия крупностью 20мм – 40мм Подстилающий слой – бетон марки 100 – 100мм Основание – (см. примечание)	14,75
Узел ввода, камеры трансформаторов, помещение фильтров	④	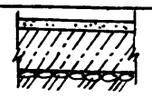	Покрытие – цементно-песчаный раствор марки 200 – 20мм Подстилающий слой – бетон марки 100 – 100мм Основание (см. примечание)	616,2
Комната отдыха	⑤	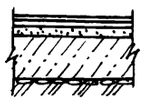	Покрытие – линолеум поливинилхлоридный многослойный (ГОСТ 14632-79) – 2мм Прослойка – быстротвердеющая холодная мастика на водостойких вяжущих – 1мм Стяжка – лёгкий бетон марки 50 с объемной массой γ = 1100 кг/м³ – 20мм Подстилающий слой – бетон М 100 – 110мм. Основание (см. примечание)	10,5

1	2	3	4	5
Санузел	⑥	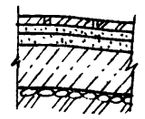	Покрытие – керамические плитки (ГОСТ 6787-80) с рифленой поверхностью – 13мм Заполнение швов – цементно-песчаный раствор марки 150 Прослойка – цементно-песчаный раствор марки 150 – 15мм Стяжка – цементно-песчаный раствор марки 150 – 20мм Гидроизоляционный слой – 2 слоя гидроизола марки ГИ-1 на битумной мастике с посыпкой верхнего слоя песком крупностью 1,5÷5мм по мастике – 5мм Подстилающий слой – бетон марки 100 – 100мм Основание (см. примечание)	3,0
Коридор	⑦	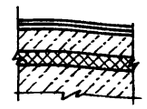	Покрытие – линолеум на синтетическом каучуке – 3мм Прослойка – быстротвердеющая мастика на водостойких вяжущих – 1мм Стяжка – легкий бетон марки 50-50мм Водонепроницаемая бумага – 1 слой Минераловатные плиты на синтетическом связующем марки ПМ (ГОСТ 9573-82) – 25мм Железобетонная плита перекрытия	19,7
Венткамера	⑧	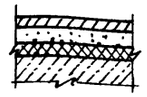	Покрытие – бетон марки 200 – 20мм Стяжка – цементно-песчаный раствор марки 150 – 40мм Минераловатные плиты на синтетическом связующем марки ПМ (ГОСТ 9573-82) – 20мм Железобетонная плита перекрытия	11,8
Лаборатория диспетчерской, кабинет начальника станции, помещение для хранения посуды и реактивов	⑨	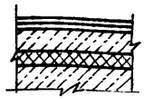	Покрытие линолеум поливинилхлоридный многослойный (ГОСТ 14632-79) – 2мм Прослойка – быстротвердеющая мастика на водостойких вяжущих – 1мм Стяжка – легкий бетон марки 50-50мм Водонепроницаемая бумага – 1 слой Минераловатные плиты на синтетическом связующем марки ПМ (ГОСТ 9573-82) – 27мм Железобетонная плита перекрытия	56,8

Ведомость отделки помещений площадь в м²

Наименование или номер помещения	Потолок		Стены или перегородки		Отделка низа стен или перегородок			Примечания
	Площадь	Вид отделки	Площадь	Вид отделки	Площадь	Вид отделки	Высота, мм	
машзал, тамбур, вестибюль, помещение фильтров	588,0	Затирка, поливинилацетатная покраска ВА-17А		Штукатурка, поливинилацетатная краска ВА-17А				
Коридор, лестничная клетка, механическая мастерская	72,8	Затирка, клеевая покраска		Штукатурка, расшивка, клеевая покраска		Масляная покраска	1500	
Лаборатория, комната отдыха, помещение для хранения посуды и реактивов	47,6	то же		то же		то же	1500	Сухая штукатурка
Диспетчерская	37,0	Затирка, покраска, масляной краской	66,0	Расшивка, штукатурка, масляная покраска				Сухая штукатурка
Гардеробы	10,5	Затирка, силикатная краска К-2		Расшивка, штукатурка, силикатная краска К-2				
Санузел	3,0	то же	14,4	то же	12,0	Глазурованная плитка	1500	Цементная штукатурка
Щитовая	18,7	Затирка, клеевая покраска	30,0	Штукатурка, клеевая покраска	25,0	Масляная покраска	2000	
Венткамера, узел ввода, камеры трансформаторов	43,7	Затирка, клеевая побелка		Расшивка, подрезка швов известковой побелкой		—		
Кабинет начальника станции	17,5	Затирка, клеевая покраска	47,4	Расшивка, штукатурка, клеевая покраска		—		Сухая штукатурка

1. Основание – уплотненный грунт с плотностью скелета до 1,6 т/м³ с втрамбованным в него слоем щебня или гравия крупностью 40-60мм толщиной – 100мм.
2. В помещении насосной и фильтров в зоне трапов полы выполнить с гидроизоляцией из 2-х слоев гидроизола на битумной мастике.

Инв. № подл. | Подпись и дата | Взам. инв. № | Инв. № дубл. | Подпись и дата

Привязан			
Инв №			

Нач. отд.	Шейка	
Н. контр.	Сакольская	
Гл. спец.	Власенко	
Рук. гр.	Юрьева	
Ст. арх.	Авдеева	
Инженер	Шевлякова	

ТП 901-9-15.84-АР

Блок напорных фильтров и насосной станции II подъема в составе блока очистки речной воды производительностью 12,5 тыс. м³/сут. для производственных целей	Стадия	Лист	Листов
	Р	5	
План кровли. План полов. Экспликация полов. Ведомость отделки помещения	Госстрой СССР Союзводоканалпроект Харьковский Водоканалпроект		

20120-02

Альбом III

Типовой проект 901-9-15.84

План венткамеры на отм. 3,600

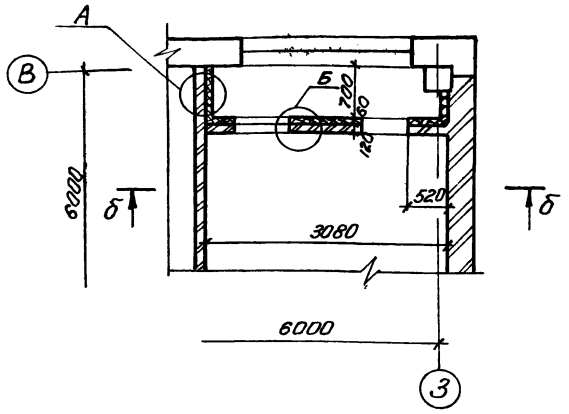

План камер трансформаторов на отм. 0,000

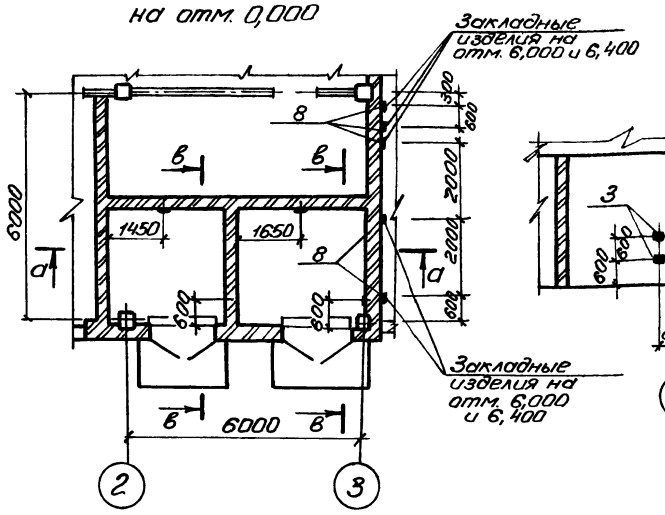

в-в

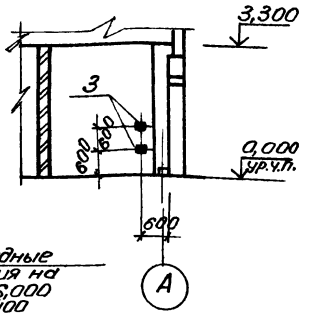

Схема установки закладных изделий в проеме ворот

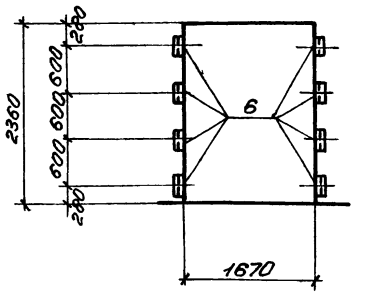

а-а

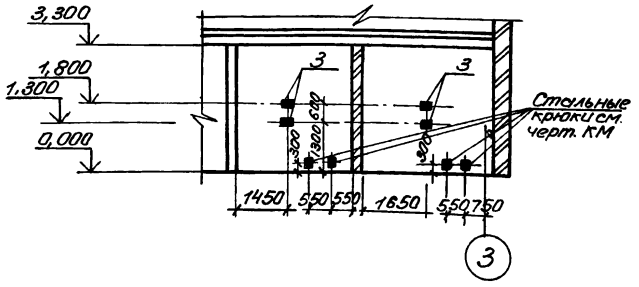

б-б

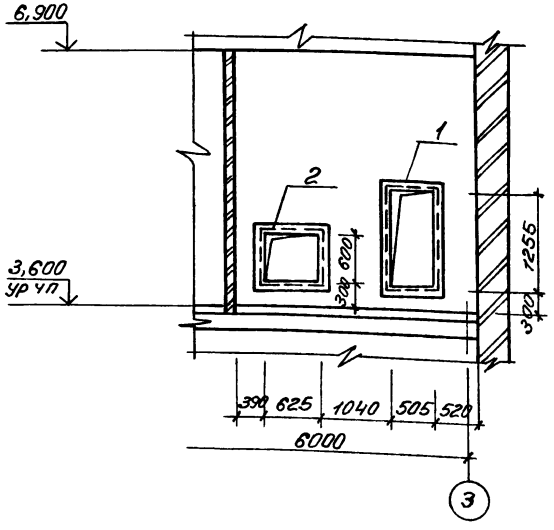

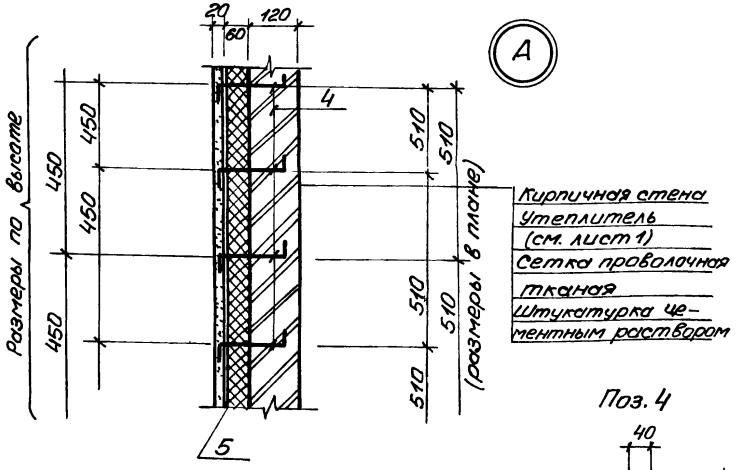

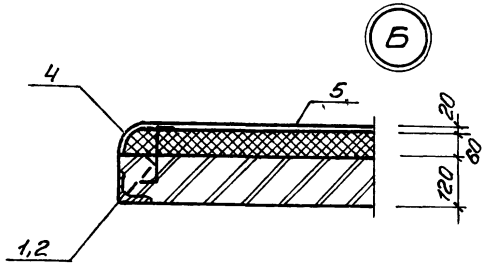

Поз. 4

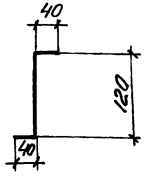

Спецификация к схеме расположения закладных изделий венткамеры и камер трансформаторов

Марка, поз.	Обозначение	Наименование	Кол	Масса ед, кг	Примечание
1	1.400-15 вып.1.720-12	Изделие закладное МН 732-1	1	17,4	
2	1.400-15 вып.1.710-38	МН 720-1	1	11,6	
3	1.400-15 вып.1.120-02	МН 105-3	6	0,8	
4	лист 6	ФБА I ГОСТ 5781-82 ℓ=200	150	0,1	
5	ГОСТ 3826-66*	Сетка проволочная тканая № 18	15,0		м²
6	1.400-15 вып.1.530-04	Изделие закладное МН 527	16	2,3	Для крепления ворот трансформ.
7	1.400-15 вып.1.120-17	МН 107-6	4	0,1	
8	1.400-15 вып.1.120-14	МН 107-3	10	0,3	

Отдел ЭА	Гавриленко	Взам.инв №	Подпись и дата	Инв № подл			
Сектор ОВ	Гавриленко						
Гл спец ТО	Лучковский						

Привязан					ТП901-9-15.84-АР		
			Нач.отд.	Шейко	Блок напорных фильтров и насосной станции в подъема в составе станции очистки речной воды производительностью 12,5 тыс. м³ в сут. для производственных целей	Стадия	Лист	Листов
			Н.контр.	Сокольская		Р	6	
			Гл.спец.	Власенко				
			Рук.гр.	Юрьева	Планы венткамеры и камер трансформаторов Виды а-а, б-б, в-в. Узлы „А" и „Б"	Госстрой СССР Союзводоканалниипроект Харьковский Водоканалпроект		
Инв №			Ст.арх.	Агапьева				

20120-02

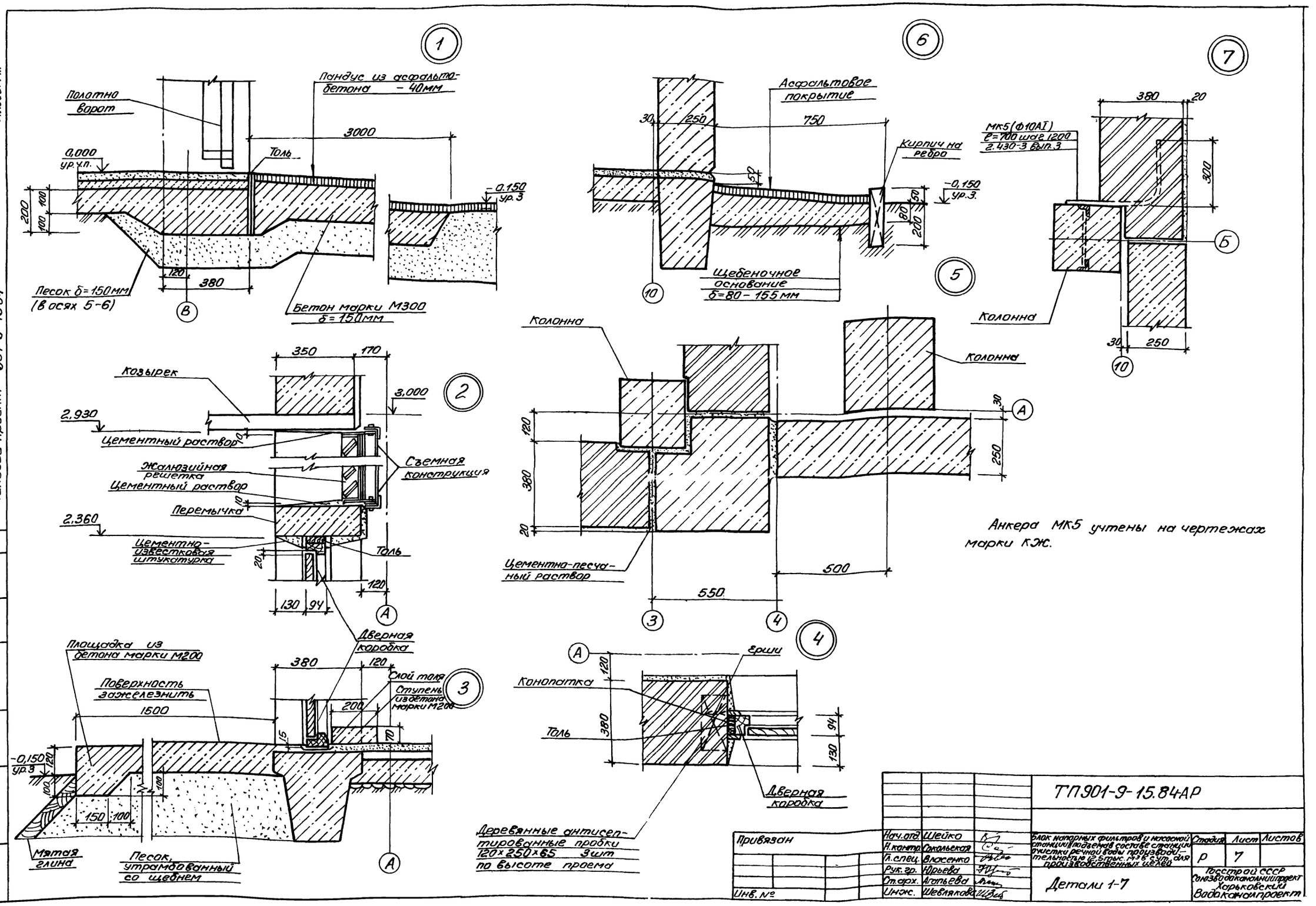

Альбом III
Типовой проект 901-9-15.84
1
Полотно ворот
Пандус из асфальтобетона - 40мм
3000
0,000 ур.ч.п.
Толь
-0,150 ур.3
200
100
100
120
380
Песок δ=150мм (в осях 5-6)
Бетон марки М300 δ=150мм
В
6
Асфальтовое покрытие
30
250
750
Кирпич на ребро
50
-0,150 ур.3.
80
200
Щебеночное основание δ=80-155мм
10
7
380
20
МК5(Ф10АI) ℓ=700 шаг 1200 2.430-3 вып.3
300
Б
Колонна
30
250
10
5
Колонна
Колонна
30
120
380
20
250
А
Цементно-песчаный раствор
500
550
3
4
Анкера МК5 учтены на чертежах марки КЖ.
2
350
170
Козырек
3,000
2,930
Цементный раствор
Съемная конструкция
Жалюзийная решетка
Цементный раствор
Перемычка
2,360
Цементно-известковая штукатурка
Толь
20
120
130
94
А
Дверная коробка
3
Площадка из бетона марки М200
380
120
Слой толя
Ступень из бетона марки М200
Поверхность зажелезнить
1500
200
15
70
-0,150 ур.3
120
100
100
150
100
Мятая глина
Песок, утрамбованный со щебнем
А
4
А
Ерши
Конопатка
120
Толь
380
94
130
Дверная коробка
Деревянные антисептированные пробки 120×250×65 3шт по высоте проема
ТП901-9-15.84АР
Привязан
Инв. №
Нач.отд. Шейко
Н.контр. Сокольская
Гл.спец. Власенко
Рук.гр. Юрьева
Ст.арх. Агапьева
Инж. Шевлякова
Блок напорных фильтров и насосной станции подъема в составе станции очистки речной воды производительностью 12,5 тыс. м³ в сут. для производственных целей
Стадия Р
Лист 7
Листов
Детали 1-7
Госстрой СССР Союзводоканалниипроект Харьковский Водоканалпроект
Гл.спец. Т.О
Лучковский
Взам.инв.№
Подпись и дата
Инв.№ подл.
20120-02

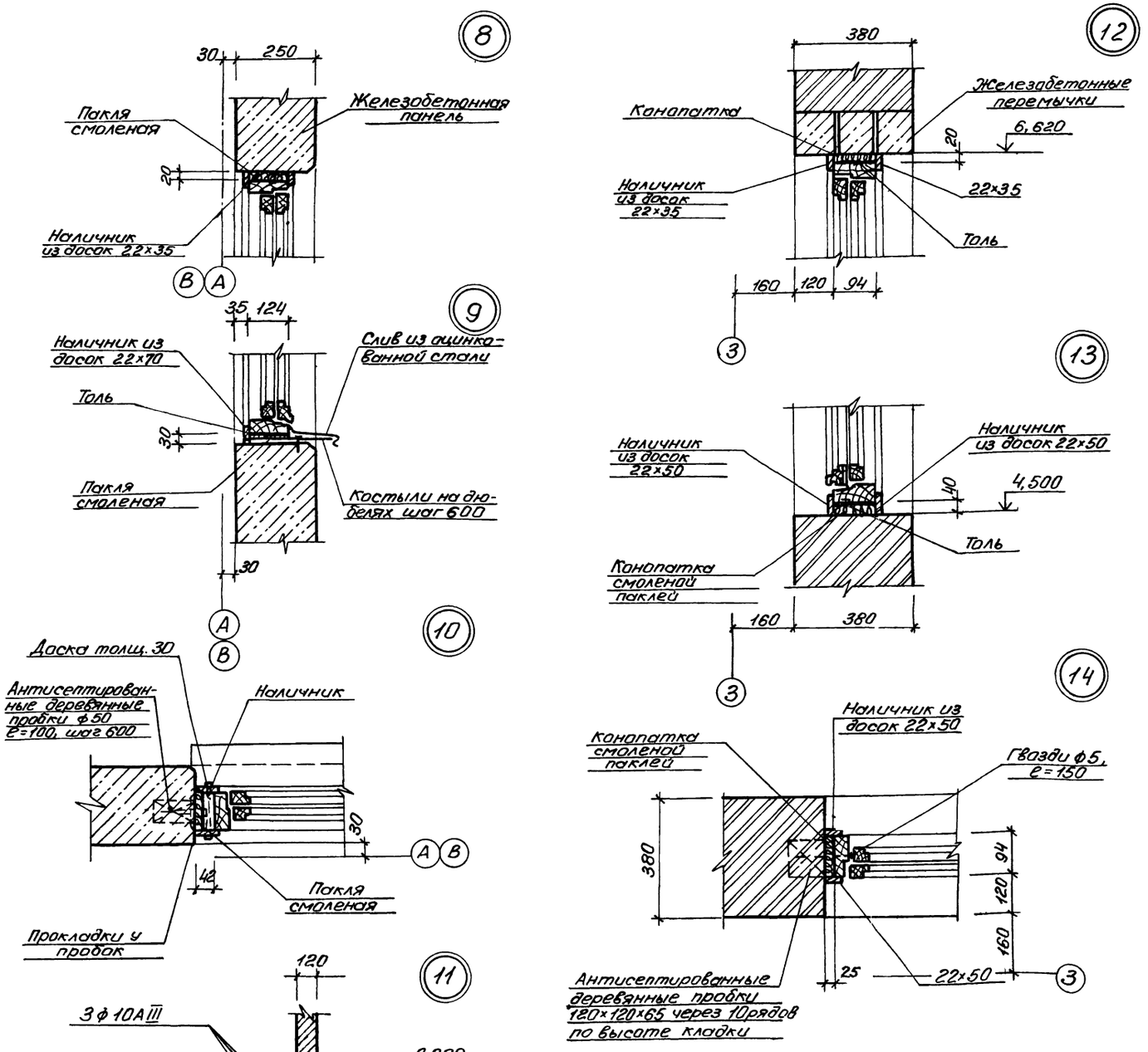

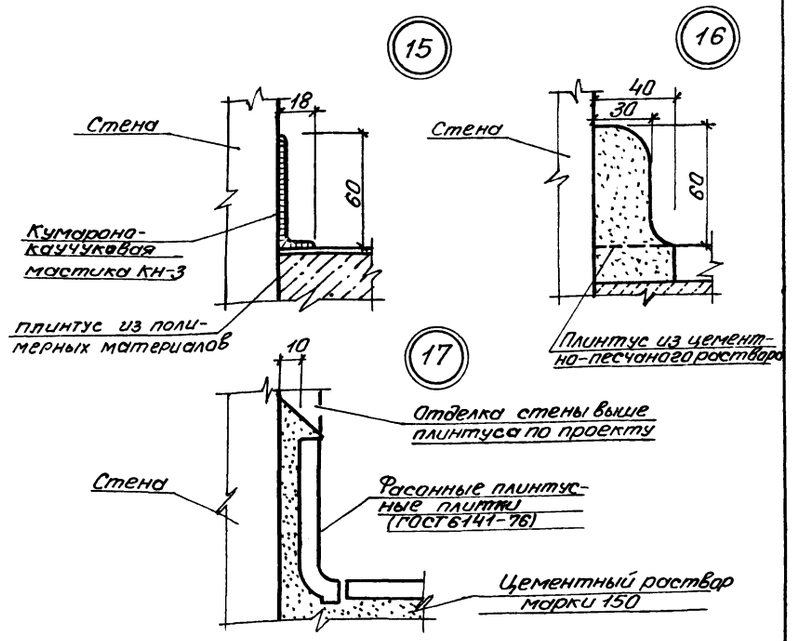

1. Оконные и дверные блоки до установки в проем оклеить толем.

2. Зазоры между кладкой и оконным блоком тщательно проконопатить паклей, смоченной в алебастровом молоке.

3. Слив из оцинкованной кровельной стали завести в паз коробки на суриковой замазке и одеть на костыль. Костыли прибить дюбелями через 600 мм.

Привязан	Нач. отд.	Шейко		ТП 901-9-15.84-АР	
	Н. контр.	Сокольская		Блок напорных фильтров на сосной станции в подъеме в составе станции очистки речной воды производительностью 5 тыс. м³ в сут. для производственных целей	Стадия: Р; Лист: 8; Листов:
	Гл. спец.	Власенко			
	Рук. гр.	Юрьева			
	Ст. арх.	Агапьева		Детали 8-17	Госстрой СССР Союзводоканалниипроект Харьковский Водоканалпроект
Инв. №	Инж.	Шевлякова			

Альбом III

Типовой проект 901-9-15.84

Инв. № подл. | Подпись и дата | Взам. инв. № | Гл. спец. ТО | Лучковская

20120-02

Альбом III

Типовой проект 901-9-15.84

Ведомость рабочей документации основного комплекта КЖ

Лист	Наименование	Примечание
1	Общие данные (начало)	
2	Общие данные (окончание)	
3	Схема расположения фундаментов и фундаментных балок. Узлы I-V	
4	Схема расположения фундаментов и фундаментных балок. Узлы VI - VII сечения 7-7 ÷ 14-14	
5	Монолитные фундаменты ФМ1, ФМ2	
6	ФМ3, ФМ3Н, ФМ5	
7	ФМ6, ФМ7, ФМ7Н, ФМ8	
8	Монолитный фундамент ФМ4 Узлы I-III	
9	Схема расположения фундаментов, каналов, и опор под трубопроводы в осях 4-12 на отм 0,000	
10	Фундаменты под оборудование ФОМ1 - ФОМ3. опоры под трубопроводы ОП1 - ОП13	
11	Схема расположения перекрытия каналов и приямков. Приямки ПРМ1 - ПРМ4. Узлы I-IV	
12	Приямки ПРМ1 - ПРМ4 сечения 3-3 ÷ 10-10 Узел V	
13	Схема расположения каналов в осях 1-5	
14	Схема расположения элементов перекрытия каналов, изделий закладных на отм. 0,000 в осях 1-5	
15	Схема расположения каналов в осях 1-5 Разрезы 2-2 ÷ 8-8. Узел I	
16	Схема расположения каналов в осях 1-5 Балки БМ1, БМ2 Армирование	
17	Схемы расположения колонн и ригелей перекрытия и покрытия	
18	Схема расположения лестниц, проступей и ограждений	
19	Схема расположения плит перекрытия на отм. 3,600 и покрытия в осях 1-3	
20	Схемы расположения стеновых панелей в осях 1-3, 3-1	
21	Схема расположения стеновых панелей в осях В-А	
22	Схема расположения колонн и балок покрытия в осях 4-12	
23	Схема расположения плит покрытия в осях 4-12	
24	Схема расположения стеновых панелей в осях 4-12	
25	Схема расположения стеновых панелей. фрагменты 1-10	
26	Схема расположения перегородок в осях 1-3 на отм. 0,000 и на отм 3,600	
27	Схема использования ж.б. конструкций зданий в качестве заземлителей	

Типовой проект разработан в соответствии с действующими нормами и правилами и предусматривает мероприятия, обеспечивающие взрывную, взрывопожарную и пожарную безопасность при правильной эксплуатации здания.

Главный инженер проекта Ярмак

Ведомость ссылочных и прилагаемых документов (начало)

Обозначение	Наименование	Примечание
1.415-1 вып.1	Ссылочные документы железобетонные фундаментные балки для стен производственных зданий с шагом колонн 6 м	
ГОСТ 13579-78	Блоки бетонные для стен подвала	
1.138-10 вып.1	Перемычки железобетонные для зданий с кирпичными стенами	
1.410-2 вып.1	Унифицированные арматурные изделия для монолитных железобетонных конструкций	
1.412-1/77 вып.3	Монолитные железобетонные фундаменты под типовые колонны прямоугольного сечения одноэтажных промзданий	
1.400-15 вып.1	Унифицированные закладные изделия ж.б. конструкций для крепления технологических коммуникаций и устройств	
1.432-14/80 вып.1,2	Стеновые панели отапливаемых производственных зданий с шагом колонн 6 м	
1.439-2	Стальные изделия крепления панельных стен одноэтажных производственных зданий с ж.б. каркасом	
ГОСТ 22701.1-77 ГОСТ 22701.2-77	Плиты железобетонные ребристые предварительно напряженные размером 6х3 для покрытий производственных зданий	
1.494-24 вып.1	Стаканы для крепления крышных вентиляторов, дефлекторов и зонтов	
1.427.1-3	Железобетонные фахверковые колонны прямоугольного сечения для одноэтажных производственных зданий	
1.462.1-3/80	Железобетонные предварительно напряженные двускатные решетчатые балки	
2.432-1 вып.1	Монтажные узлы панельных стен отапливаемых одноэтажных производственных зданий с ж.б. каркасом	
1.020-1 вып.2-1	Колонны сечением 300х300 мм Опалубочные чертежи и армирование	

Ведомость ссылочных и прилагаемых документов (продолжение)

Обозначение	Наименование	Примечание
1.020-1 вып.3-1	Ригели перекрытий пролетом 7,2; 6,0; 4,5 и 3,0 м с высотой сечения 450 мм под многопустотные панели перекрытий. Опалубочные чертежи и армирование	
1.020-1 вып.3-5	Ригели покрытий пролетом 9,0; 7,2; 6,0; 4,5 и 3,0 м под многопустотные панели и ребристые плиты перекрытий. Опалубочные чертежи и армирование. Пространственные каркасы	
1.020-1 вып.5-1	Панели наружных стен нулевого цикла. Опалубочные чертежи и армирование Пространственные каркасы Арматурные изделия	
1.020-1 вып.5-4	Навесные панели наружных стен из легких и ячеистых бетонов. Опалубочные чертежи и армирование.	
1.020-1 вып.5-8	Карнизная панель. Фризовый камень. Опалубочные чертежи и армирование. Арматурные изделия	
1.020-1 вып.6-2	Диафрагмы жестокости для зданий с высотами этажей 3.6; 4,2; 4.8 и 6,0 м. Опалубочные чертежи и армирование	
1.020-1 вып.7-1	Лестницы железобетонные Опалубочные чертежи и армирование. Пространственные каркасы. Арматурные изделия	
1.020-1 вып.8-1	Металлические ограждения лестниц	
1.020-1 вып.9-1	Изделия соединительные стальные	

Согласовано: Гл. спец. Т.О. Пучковский

Взам. инв. №

Подпись и дата

Инв. № подл.

Привязан

Инв. №

ТП 901-9-15.84-КЖ

Нач. отд.	Шейко	
Н. контр.	Сокольская	
Гл. спец.	Власенко	
Рук. гр.	Тахтамышева	
Вед. инж.	Кот	
Инженер	Волжо ская	

Блок напорных фильтров и насосной станции II подъема в составе станции очистки речной воды производительностью 125 тыс м³ в сут для производственных целей

Общие данные (начало)

Стадия	Лист	Листов
Р	1	27

Госстрой СССР Союзводоканалпроект Харьковский Водоканалпроект

20120-02

Типовой проект 901-9-15.84

Ведомость ссылочных и прилагаемых документов (окончание)

Обозначение	Наименование	Примечание
1.412.1-4	Монолитные железобетонные фундаменты на естественном основании под железобетонные стойки фахверка	
1.020-1 Вып. 10-1	Монтажные узлы каркаса	
1.020-1 Вып. 10-2	Монтажные узлы стен	
1.020-1 Вып. 5-2	Самонесущие панели наружных стен из легких и ячеистых бетонов. Опалубочные чертежи и армирование	
3.006-2. Вып. II-1	Сборные ж.б. каналы и тоннели из лотковых элементов. Рабочие чертежи ж.б. изделий	
901-9-14.84-КЖИ	Прилагаемые документы изделия	Альбом IV
901-9-15.84-КЖ ВМ1	ВМ по рабочим чертежам основного комплекта марки КЖ. Монолитные конструкции	Альбом VIII
-КЖ ВМ2	ВМ по рабочим чертежам основного комплекта марки КЖ. Сборные конструкции	Альбом VIII

Ведомость спецификаций (начало)

Лист	Наименование	Примечание
4	Спецификация элементов к схеме расположения фундаментов и фундаментных балок	
9	Спецификация к схеме расположения фундаментов под оборудование каналов и опор под трубопроводы в осях 4-12 на отм. 0,000	
13	Спецификация к схеме расположения каналов в осях 1-5	
19	Спецификация к схемам расположения плит перекрытия и покрытия	
17	Спецификация к схемам расположения колонн и ригелей перекрытия и покрытия	
21	Спецификация к схеме расположения стеновых панелей в осях В-А	
18	Спецификация к схеме расположения лестниц, проступей и ограждений	

Ведомость спецификаций (окончание)

Лист	Наименование	Примечание
22	Спецификация к схеме расположения колонн и балок покрытия в осях 4-12	
23	Спецификация к схеме расположения плит покрытия в осях 4-12	
24	Спецификация к схеме расположения стеновых панелей в осях 4-12	

Ведомость объемов сборных бетонных и железобетонных конструкций по рабочей документации основного комплекта марки КЖ

№ стр	Наименование группы элементов конструкции	Код	кол м3	Примечание
1	Блоки бетонные для стен подвала	581100	6,99	
2	Стаканы	584100	0,72	
3	Лотки	585800	0,57	
4	Ригели	582500	5,10	
5	Колонны	582100	7,74	
6	Стеновые панели	583100	57,75	
7	Плиты покрытий	584100	22,78	
8	Плиты перекрытий	584200	37,80	

Материалы на изготовление сборных бетонных и железобетонных конструкций учтены в ведомости потребности в материалах и отдельно не учитываются

1. Под всеми железобетонными и бетонными фундаментами предусмотреть бетонную подготовку из бетона марки М50 толщиной 100мм
Размеры подготовки в плане принимать в каждом направлении на 100мм больше, чем размеры подошвы конструкций
2. Антикоррозионную защиту стальных и соединительных элементов см. соответствующие листы проекта

Инв.№ подл. | Подпись и дата | Взам.инв.№ | Инв.№ дубл. | Взам.инв.№

Привязан

Инв.№

Нач.отд.	Шейко		
Н.контр.	Ортальская		
Гл.спец.	Власенко		
Рук.е.р	Тухтамышева		
Ведущ.	Кот		
Инженер	Водолажская		

ТП 901-9-15.84-КЖ

Блок напорных фильтров и насосной станции. Подземная часть. Состав здания: фильтры, резервуары воды, приямки, емкость для промывных вод

Стадия	Лист	Листов
Р	2	

Общие данные (окончание)

Госстрой СССР Всесоюзный ордена Трудового Красного Знамени институт Водоканалпроект

Альбом III

Типовой проект 901-9-15.84

Схема расположения фундаментов и фундаментных балок

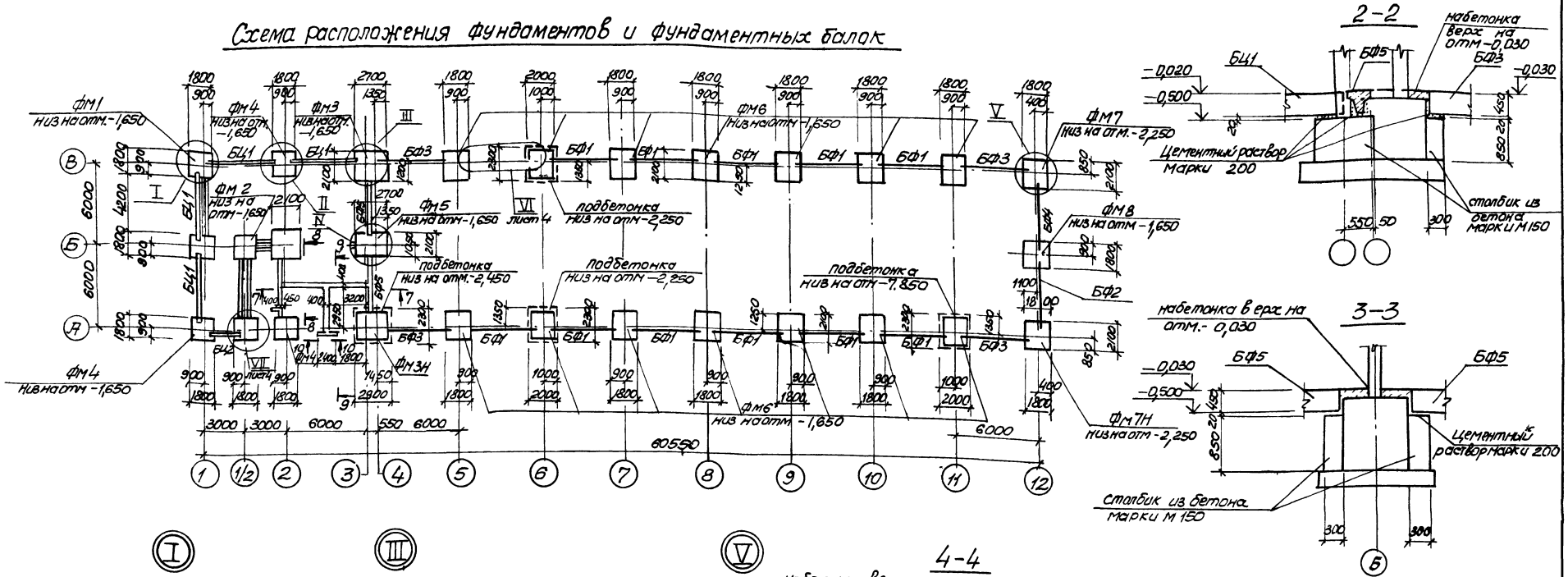

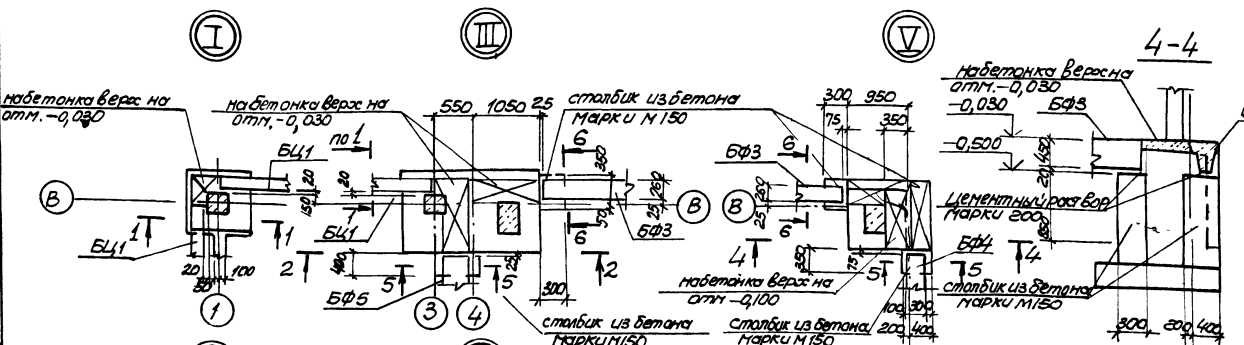

1. Фундаментные балки укладывать на цементно-песчаном растворе М200 толщиной 20 мм. Зазоры между торцом балки и фундаментом заделать цементно-песчаным раствором марки 200
2. Подготовку под монолитные ж.б. фундаменты выполнять из бетона марки М50 толщиной 100 мм.
3. Подготовку под сборные блоки для стен подвала выполнить из песка толщиной 100 мм.
4. Обратную засыпку пазух производить грунтом оптимальной влажности без включения строительного мусора и растительного грунта с уплотнением слоями не более 200 мм.
5. Опоры для фундаментных балок выполнять после бетонирования фундаментов. По бетонируемым поверхностям подколонника выполнить насечку.
6. Сечения 7-7÷10-10 см. лист 4.
7. Набетонки на фундаментах выполнять после установки такого-то в лист 26.

				901-9-15.84-КЖС	
Нач.отд.	Шевко			Блок напорных фильтров и насосная станция II подъема в составе станции, сблок. с ней по II подъ. производительностью 5 тыс. м³/сут для производственных целей	Стадия Лист Листов
Н.контр.	Окольская				Р 3
Гл.спец.	Власенко				
Рук.гр.	Галанышева			Схема расположения фундаментов и фундаментные балки Узлы I-V	Госстрой СССР Оргэнергострой-проект Ленинградский Водоканалпроект
Ведущ.	Кот				
Инженер	Возионов				

20120-02

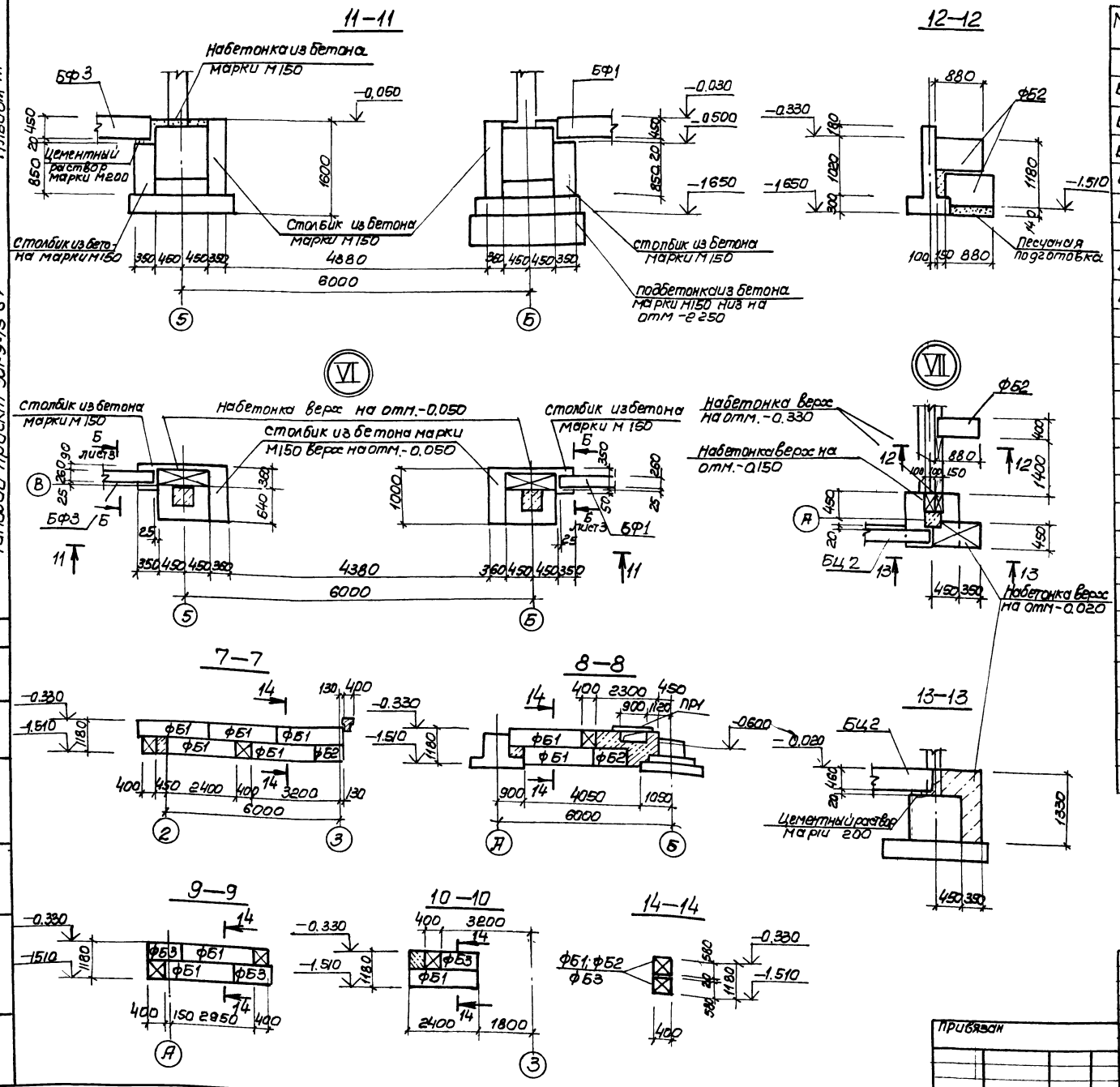

Альбом III

Типовой проект 901-9-15 84

Спецификация к схеме расположения фундаментов и фундаментных балок

Марка, поз.	Обозначение	Наименование	Кол	Масса ед кг	Примечание
		Фундаментные балки			
БФ1	901-9-15.84-КЖИ-БФ1-БФ5	ФБ6-2-А	11	1300	
БФ2	-БФ1-БФ5	ФБ6-3-А	1	1200	
БФ3	-БФ1-БФ5	ФБ6-4-А	4	1200	
БФ4	-БФ1-БФ5	ФБ6-13-А	3	1400	
БФ5	-БФ1-БФ5	ФБ6-14-А	2	1300	
		Цокольные панели			
БЦ1	1 020-1.5-13.0.00	БЦ60 5 3,5-П	4	1300	
БЦ2	1 020-1.5-13 0 00	БЦ30 5 3,5-П	1	600	
		Монолитные фундаменты			
ФМ1	лист 5	ФМ1	1		
ФМ2	лист 5	ФМ2	1		
ФМ3	лист 6	ФМ3	1		
ФМ4	лист 8	ФМ4	3		
ФМ5	лист 6	ФМ5	1		
ФМ6	лист 7	ФМ6	14		
ФМ7	лист 7	ФМ7	1		
ФМ8	лист 7	ФМ8	1		
ФМ3Н	лист 6	ФМ3Н	1		
ФМ7Н	лист 7	ФМ7Н	1		
		Блоки для стен подвала			
ФБ1	ГОСТ 13579-78	ФБС24.4.6-Т	10	1300	
ФБ2	ГОСТ 13579-78	ФБС9.4.6-Т	4	470	
ФБ3	ГОСТ 13579-78	ФБС12.4.6-Т	3	640	
ПР1	1.138-10	1ПР38-12.12.224	2	75	

ТП 901-9-15. 84-КЖ

Привязан

Инв. N

Нач отд	Шейко	
Н. контр	Сокольская	
Гл. спец	Власенко	
Рук. гр.	Тахтамышева	
Вед. инж.	Кот	
Инженер	Возианов	

Блок напорных фильтров и насосной станции II подъема в составе станции очистки речной воды производительностью 12.5 тыс. м³/сут для производственных целей

Схема расположения фундаментов и фундаментных балок Узлы VI-VII, сечения 7-7-14-14

Стадия	Лист	Листов
Р	4	

Госстрой СССР Союзводоканалниипроект Харьковский Водоканалпроект

20120-02

Альбом III

Типовой проект 901-9-15 84

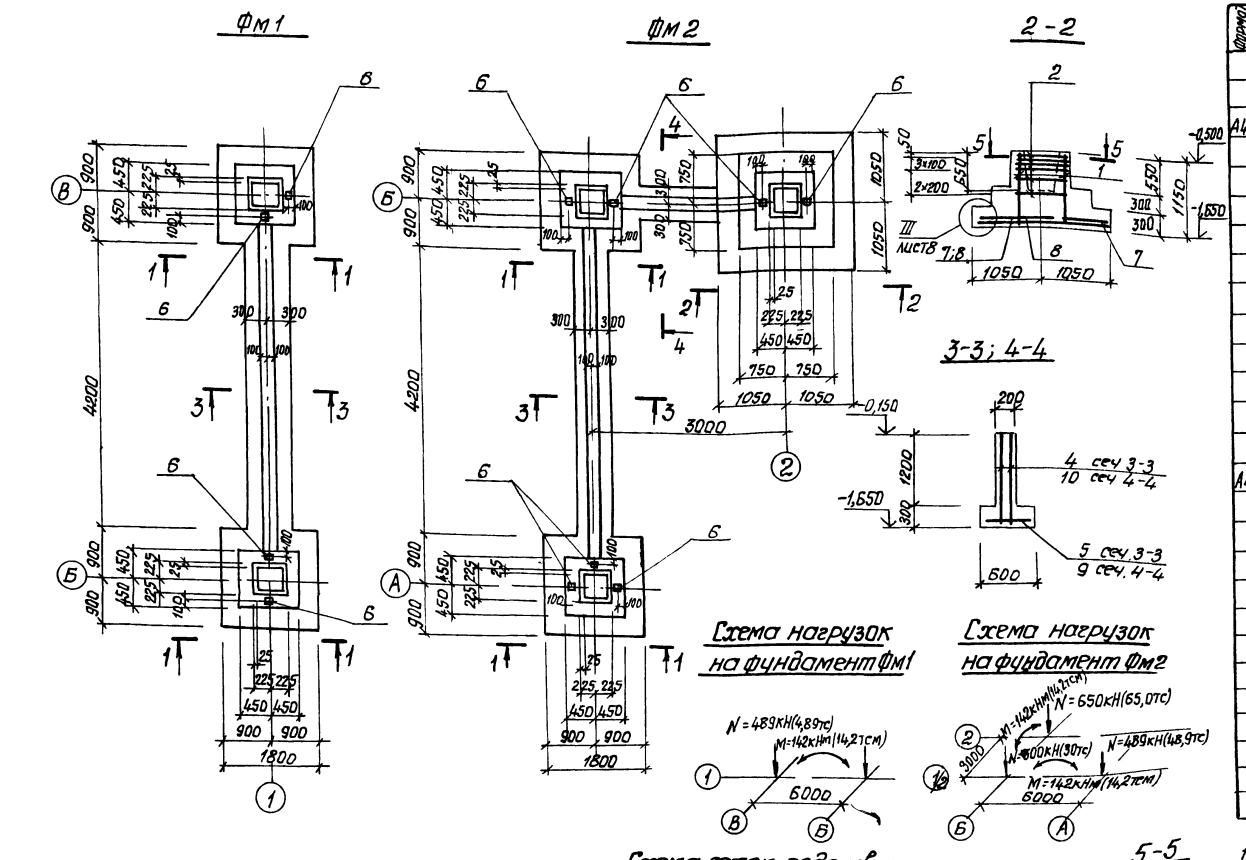

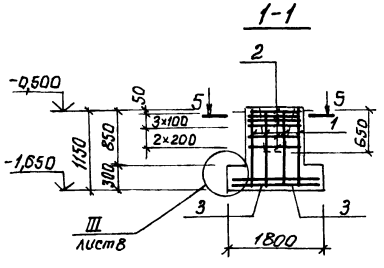

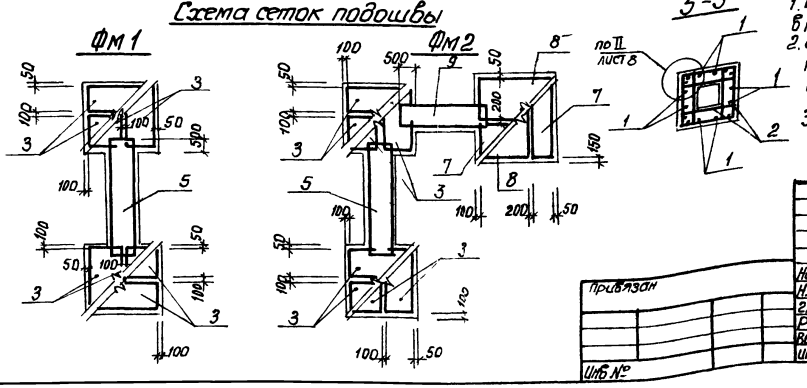

Спецификация к фундаментам

Формат	Зона	Поз	Обозначение	Наименование	Кол	Примечание
				Фм 1		
				Сборочные единицы		
А4		1	901-9-14.84 -КЖИ-С4	Сетка арматурная С4	8	
		2	1.412-1/77 Вып. 3-020	СА-8АI	12	
		3	1.410-2	С(1)10АII-8×18	8	
		4	1.410-2	С10АII-14×54	2	
		5	1.410-2	С(1)10АII-5×54	1	
		6	1.400-15 Вып 1-120	Изделие закладное МН105-1	4	
				Материалы		
				Бетон марки М150	5 3	м3
				Фм 2		
				Сборочные единицы		
А4		1	901-9-14.84 -КЖИС4	Сетка арматурная С4	12	
		2	1.412-1/77 Вып. 3-020	СА-8АI	18	
		3	1.410-2	С(1)10АII-8×18	8	
		4	1.410-2	С10АII-14×54	2	
		5	1.410-2	С(1)10АII-5×54	1	
		7	1.410-2	С(1)10АII-8×21	2	
		8	1.410-2	С(1)10АII-10×21	2	
		9	1.410-2	С(1)10АII 5×21	1	
		10	1.410-2	С10АII -14×21	2	
		6	1.400-15 Вып. 1-120	Изделие закладное МН105-1	7	
				Материалы		
				Бетон марки М150	8.42	м3

1. Вертикальную и горизонтальную арматуру фундаментов сварить в каждом пересечении.
2. Горизонтальные стержни сеток поз „4" и „10" в местах примыкания к стаканам фундаментов обрезать с отм. -0.500 до отм -0,150.
3. Нагрузки в соответствии с СН528-80

Нач. отд.	Шейко		ТП 901-9-15 84 -КЖ	
Н.контр.	Сокольская		Блок напорных фильтров и насосной станции II подъема в составе станции очистки речной воды производительностью 12,5 тыс м³/сут для производственных целей	Стадия: Р; Лист: 5; Листов:
Гл. спец.	Власенко			
Рук. ер.	Тахтамышева		Монолитные фундаменты Фм1, Фм2	Госстрой СССР Союзводоканалниипроект Харьковский Водоканалпроект
Вед. инж.	Кот			
Инженер	Возианов			

Привязан

Инв. №

20120-02

Инв. № подл. | Подпись и дата | Взам. инв. № | Гл. спец. ТО | Пучковский

Спецификация к фундаментам

Формат	Зона	Поз	Обозначение	Наименование	Кол	Примечание
				ФМ3, ФМ3Н		
				Сборочные единицы		
		1	1.412-1/77 Вып.3-Д.40	Сетка арматурная СБ-8АI	6	
А4		2	901-9-14.84 -КЖИС2	С2	6	
		3	1.412-1/77 Вып.3-110	СН12АII-10×15	4	
А4		4	901-9-14.84 -КЖИ-С4	С4	2	
А4		5	-С5	С5	1	
		6	1.410-2	С(1)10АII-8×21	3	
		7	1.410-2	С(1)10АII-8×27	1	
		8	1.410-2	С(1)10АII-10×27	1	
		9	1.400-15 Вып.1-120	Изделие закладное МН105-1	3	
А4		10	901-9-14.84 -КЖИМН1	МН1	2	
				Материалы		
				Бетон марки М150	4,34	м³
				ФМ5		
				Сборочные единицы		
		3	1.412-1/77 Вып.3-110	Сетка арматурная СН12АII-10×15	4	
А4		4	901-9-14.84 -КЖИ-С4	С4	2	
А4		5	-С5	С5	1	
		6	1.410-2	С(1)АII-8×21	3	
		7	1.410-2	С(1)АII-8×27	1	
		8	1.410-2	С(1)АII-10×27	1	
А4		11	901-9-14.84 -КЖИС3	С3	6	
		12	1.412-1/77 Вып.3-030	СБ1-6АI	2	
		13	1.412-1.4.060	Изделие закладное МН1	2	
		9	1.400-15 Вып.1-120	МН105-1	3	
				Материалы		
				Бетон марки М150	4,34	м³

1. Вертикальную и горизонтальную арматуру фундаментов сварить между собой в каждом пересечении.
2. ФМ3 – изображено, ФМ3Н – зеркальное отражение

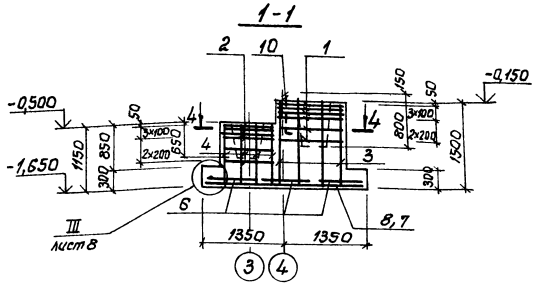

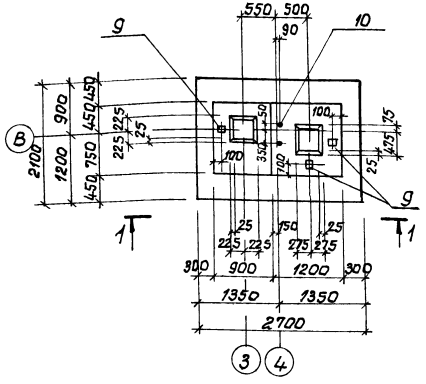

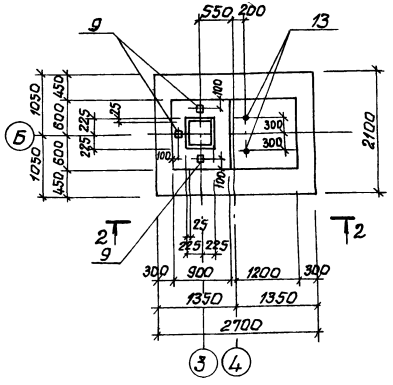

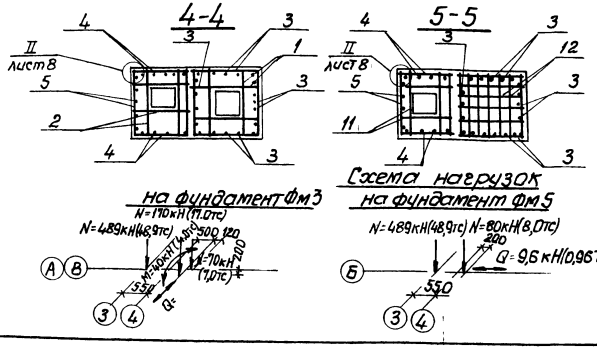

Схема сеток подошвы ФМ3, ФМ3Н, ФМ5

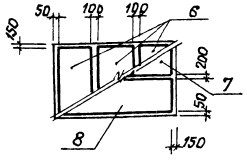

Нач.отд.	Шейко		ТП 901-9-15.84 -КЖ
Н.контр.	Сокольская		
Гл.спец.	Висенко		
Рук.гр.	Толстышева		
Гл.инж.	Кот		
Инженер	Воронов		

Блок напорных фильтров и насос ная станции I подъема в составе станции по очистки речной воды производительностью 125 тыс.м³/сут для промышленных узлов

Стадия	Лист	Листов
Р	6	

Монолитные фундаменты ФМ3, ФМ3Н, ФМ5

Госстрой СССР Союзводоканалпроект Ордена Ленина ВОДОКАНАЛПРОЕКТ

Привязан

Инв. №

Инв. № подл. | Подпись и дата | Взам. инв. №

Вл. спец. ТО Пономарёв 24

20120-02

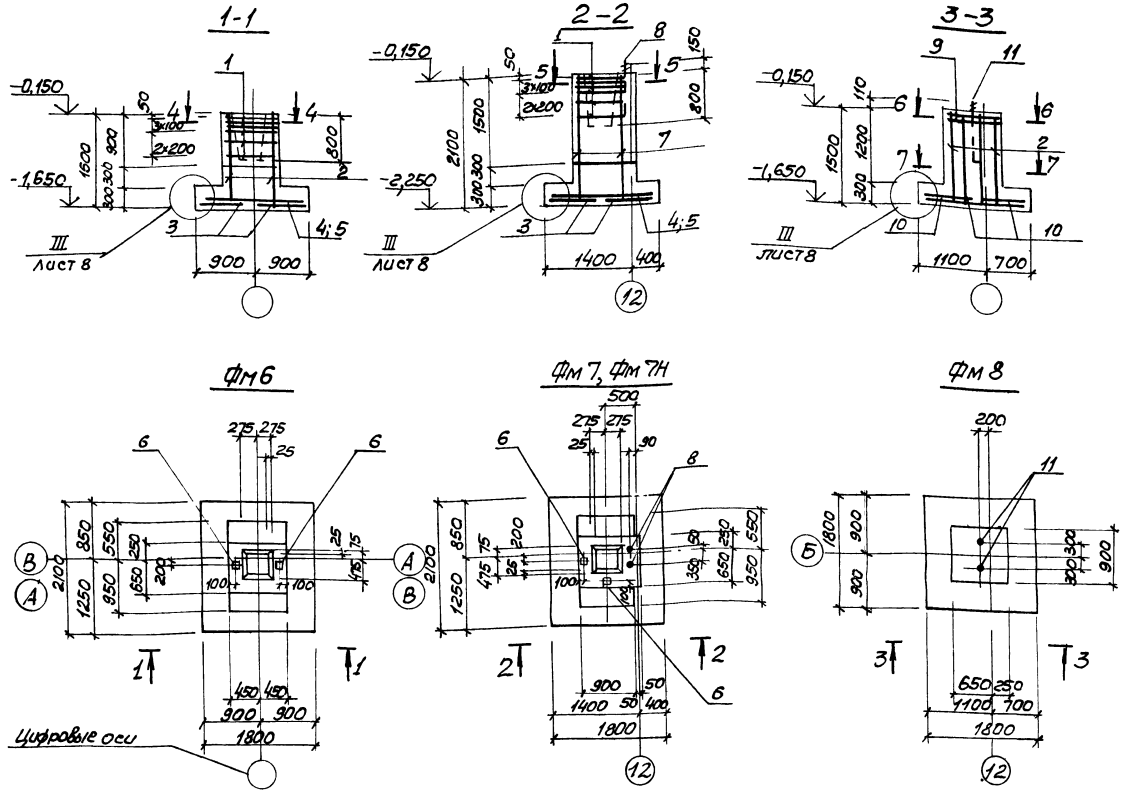

Схема сеток подошвы

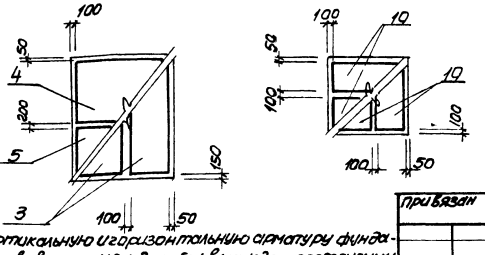

Схема нагрузок на фундаменты

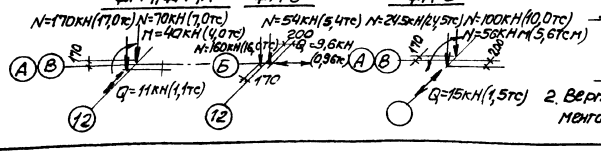

2. Вертикальную и горизонтальную арматуру фундаментов сварить между собой в каждом пересечении

Спецификация к фундаментам.

Формат	Зона	Поз	Обозначение	Наименование	Кол	Примечание
				Фм6		
				Сборочные единицы		
		1	1.412-1/77 Вып.3-020	Сетка арматурная СА-8АI	6	
		2	1.412-1/77 Вып.3-100	СН12АII - 6×15	2	
		3	1.410-2	С10АII - 8×21	2	
		4	1.410-2	С(1)100АII-10×18	1	
		5	1.410-2	С(1)10АII-8×18	1	
		6	1.400-15 Вып.1.120	Изделие закладное МН105-1	2	
				Материалы		
				Бетон марки М150	2,26	м3
				Фм7, Фм7Н		
				Сборочные единицы		
		1	1.412-1/77 Вып 3-020	Сетка арматурная СА-8АI	6	
		3	1.410-2	С10АII-8×21	2	
		4	1.410-2	С(1)10АII-10×18	1	
		5	1.410-2	С(1)10АII-8×18	1	
		7	1.410-2	1С12АII-6×21	4	
А4		8	901-9-14.84-КЖИ-МН1	Изделие закладное МН1	2	
		6	1.400-15 Вып.1.120	МН105-1	2	
				Материалы		
				Бетон марки М150	2,42	м3
				Фм8		
				Сборочные единицы		
		2	1.412-1/77 Вып.3-100	Сетка арматурная СН12АII-6×15	2	
		9	1.412.1-4.050	СН-6АI	2	
		10	1.410-2	С(1)10АII-8×18	4	
		11	1.412.1-4.060	Изделие закладное МН1	2	
				Материалы		
				Бетон марки М150	1,14	м3

1 Фм7 - изображено, Фм7Н - зеркальное отражение

ТП 901-9-15.84-КЖ

Нач. отд.	Шейко		
Н. контр.	Сокольская		
Гл. спец.	Власенко		
Рук. гр.	Тахтамышева		
Вед. инж.	Кот		
Инженер	Возчанов		

Блок напорных фильтров и насосной станции II подъема в составе станции очистки речной воды производительностью 12,5 тыс м³/сут для производственных целей

Стадия	Лист	Листов
Р	7	

Монолитные фундаменты Фм6, Фм7, Фм7Н, Фм8

Госстрой СССР Союзводоканалпроект Харьковский Водоканалпроект

Привязан

Инв. №

Инв. № подл. | Подпись и дата | Взам. инв. № | Гл. спец. Т.О. | Подпись и дата

Альбом III

Типовой проект 901-9-15.84

20120-02

Типовой проект 901-9-15.84

Инв.№ подл. | Подпись и дата | Взам. инв.№ | Инв.№ дубл. | Подпись и дата

Зл. спец. ГП | Технологич. | ОВ

Спецификация фундамента

Формат	Зона	Поз	Обозначение	Наименование	Кол.	Примечание
				ФМ4		
				Сборочные единицы		
		1	1.412-1/77 вып. 3-02	Сетка арматурная СА-8 АII	6	
А4		2	901-9-14.84-КЖИ-С4	С4	4	
		3	1.410-2	С(1)АII-8х18	4	
		4	1.400-15 вып. 1.120	Изделие закладное МН105-1	2	
				Материалы		
				Бетон марки М150	1,66	м³

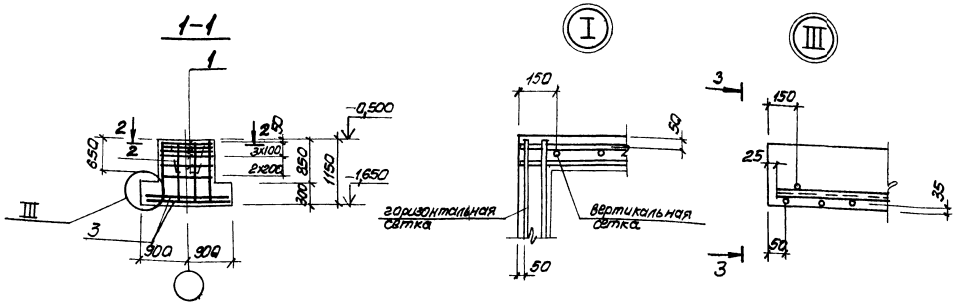

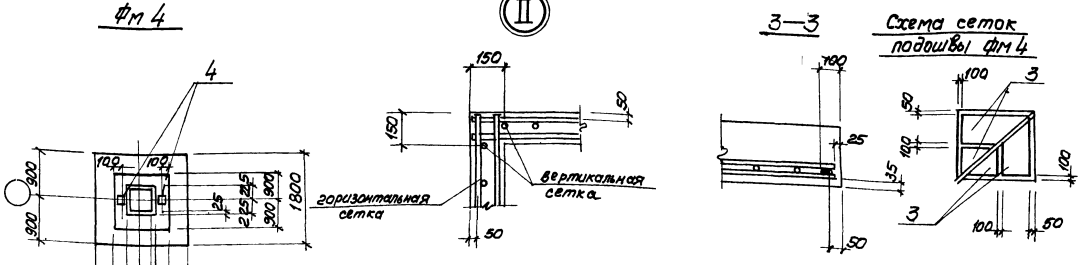

Вертикальную и горизонтальную арматуру фундаментов сварить между собой в каждом пересечении

Ведомость расхода стали на один элемент, кг

Марка элемента	Изделия арматурные: Арматура класса А-I ГОСТ 5781-82 Ø6	Ø8	Итого	А-II ГОСТ 5781-82 Ø10	Ø12	Итого	Всего	Изделия закладные: Арматура класса А-I ГОСТ 5781-82 Ø22	Ø24	Итого	А-III ГОСТ 5781-82 Ø8	Итого	Прокат марки Вст3кп2 ГОСТ 103-76 δ=6	Итого	Всего	Общий расход
ФМ1	13,2	36,6	49,8	114,6	23,2	137,8	187,6				2,0	2,0	2,0	2,0	4,0	191,6
ФМ2	20,6	54,8	75,4	166,4	34,8	201,2	276,6				3,5	3,5	3,5	3,5	7,0	283,6
ФМ3, ФМ3Н	5,2	47,5	52,7	27,3	39,5	66,8	119,5	7,8		7,8	1,5	1,5	1,5	1,5	10,8	130,3
ФМ4	3,1	18,3	21,4	25,9	11,6	37,5	58,9				1,0	1,0	1,0	1,0	2,0	60,9
ФМ5	17,2	25,9	43,1	17,3	39,5	66,8	109,9		8,6	8,6	1,5	1,5	1,5	1,5	11,6	121,5
ФМ6	3,4	17,8	21,2	25,6	10,4	36,0	57,2				1,0	1,0	1,0	1,0	2,0	59,2
ФМ7, ФМ7Н	3,4	19,6	23,0	25,6	39,6	65,2	88,2	7,8		7,8	1,0	1,0	1,0	1,0	3,8	98,0
ФМ8	10,1	1,6	11,7	25,9	10,4	36,3	48,0		8,6	8,6					8,6	56,6

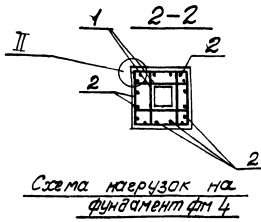

Схема нагрузок на фундамент ФМ4

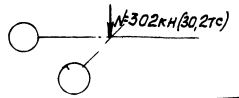

Привязан				ТП901-9-15.84-КЖ			
	Начал. Шевко			Блок напорных фильтров-бетоносмесительной станции с подачей 6, 30 м³/час производительностью до 6 тыс. м³ в сутки для производственных целей. Монолитный фундамент ФМ4. Узлы I – III	Стадия	Лист	Листов
	Н. контр. Сокольская				Р	8	
	Гл. спец. Власенко				Госстрой СССР Оргтехэнергострой Бобруйский Бобруйскнефтепроект		
	Рук. гр. Тарасенкова						
	Вед. инж. Кот						
Инв. №	Инженер Волынов						

Схема расположения фундаментов под оборудование, каналов и опор под трубопроводы в осях 4-12 на отм. 0,000

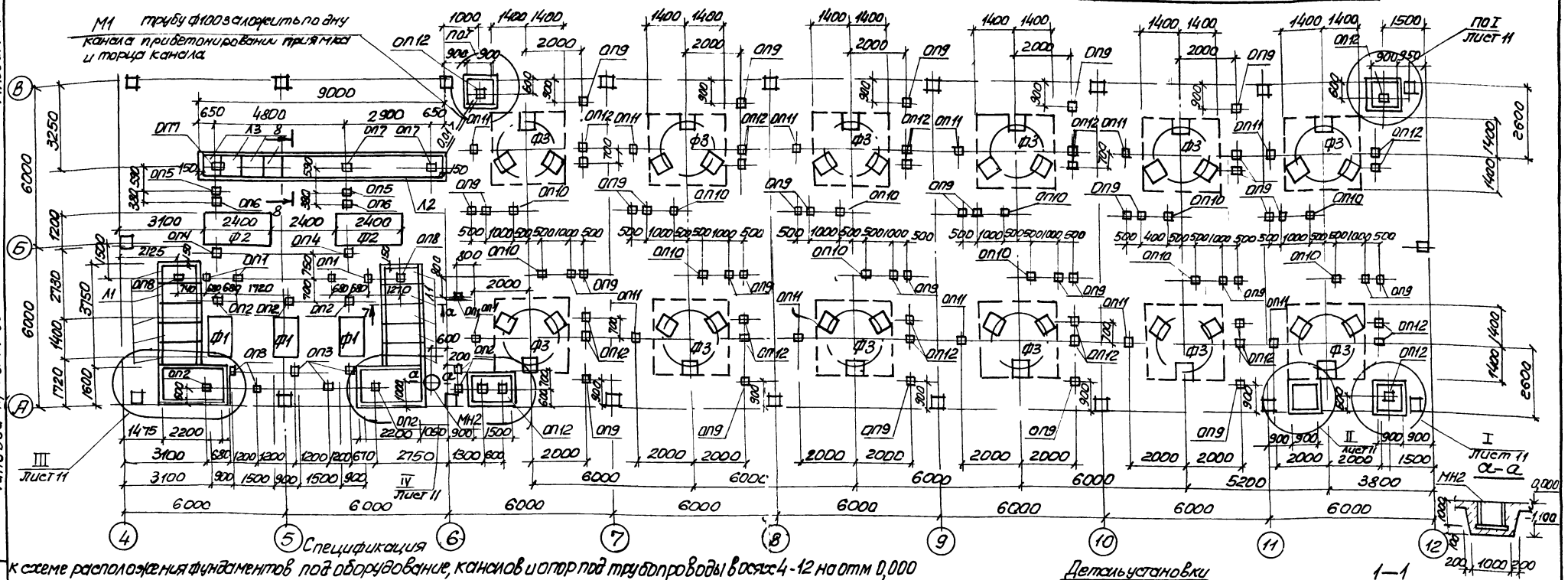

Спецификация

к схеме расположения фундаментов под оборудование, каналов и опор под трубопроводы в осях 4-12 на отм 0,000

Марка поз.	Обозначение	Наименование	Кол.	Масса ед. кг	Примечание
		Фундаменты			
Ф1	лист 10	ФОМ1	3		
Ф2	лист 10	ФОМ2	2		
Ф3	лист 10	ФОМ3	12		
		Опоры под трубопроводы			
ОП1	лист 10	ОПМ1	4		
ОП2	лист 10	ОПМ2	8		
ОП3	1.138-10	2ПР 72-2038 22У	5	430	
ОП4	лист 10	ОПМ4	2		
ОП5	лист 10	ОПМ5	2		
ОП6	лист 10	ОПМ6	2		
ОП7	лист 10	ОПМ7	3		
ОП8	лист 10	ОПМ8	2		
ОП9	лист 10	ОПМ9	34		
ОП10	лист 10	ОПМ10	12		
ОП11	лист 10	ОПМ11	12		
ОП12	лист 10	ОПМ12	28		
		Приямки			
ПР1	лист 12	ПРМ1	1		
ПР1А	лист 12	ПРМ1А	1		
ПР2	лист 12	ПРМ2	1		
ПР3	лист 12	ПРМ3	3		
ПР4	лист 12	ПРМ4	4		
МН2		Труба 102х4 2ГОСТ 10704-76* / 4 2ГОСТ 10705-80 L=2500	1	26	

1. Сечения 7-7, 8-8 см. лист 12
2. Швы между плитами заделать цементно-песчаным раствором марки 200
3. Открытые трубы канала заделать по месту бетоном марки М100 толщиной 150 мм.
4. В осях 6-12 основание из насыпного грунта под фундаменты Ф3 уплотнить двойного веса объема грунта $\gamma = 1{,}65$ тс/м³.

Привязан

Инв. №

Нач. отд.	Шелко		
Н. контр.	Сокольская		
Гл. спец.	Власенко		
Рук. гр.	Ухтомимова		
Вед. инж.	Кот		
Инженер	Вовканов		

ТП 901-9-15.84-К.ЖС

Блок напорных фильтров и насосной станции II подъема в составе станции очистки речной воды производительностью 15 тыс. м³/сут. Противопожарные мероприятия

Стадия: Р | Лист: 9 | Листов:

Схема расположения фундаментов, каналов и опор под трубопроводы в осях 4-12 на отм 0,000

Госстрой СССР Союзводоканалпроект г. Харьковский Водоканалпроект

20120-02

Альбом III

Типовой проект 901-9-15.84

Инв. № подл. | Подпись и дата | Взам. инв. №

Гл. спец. ТО Чуйкова, Инженер Власенко

Альбом III

Типовой проект 901-9-15.84

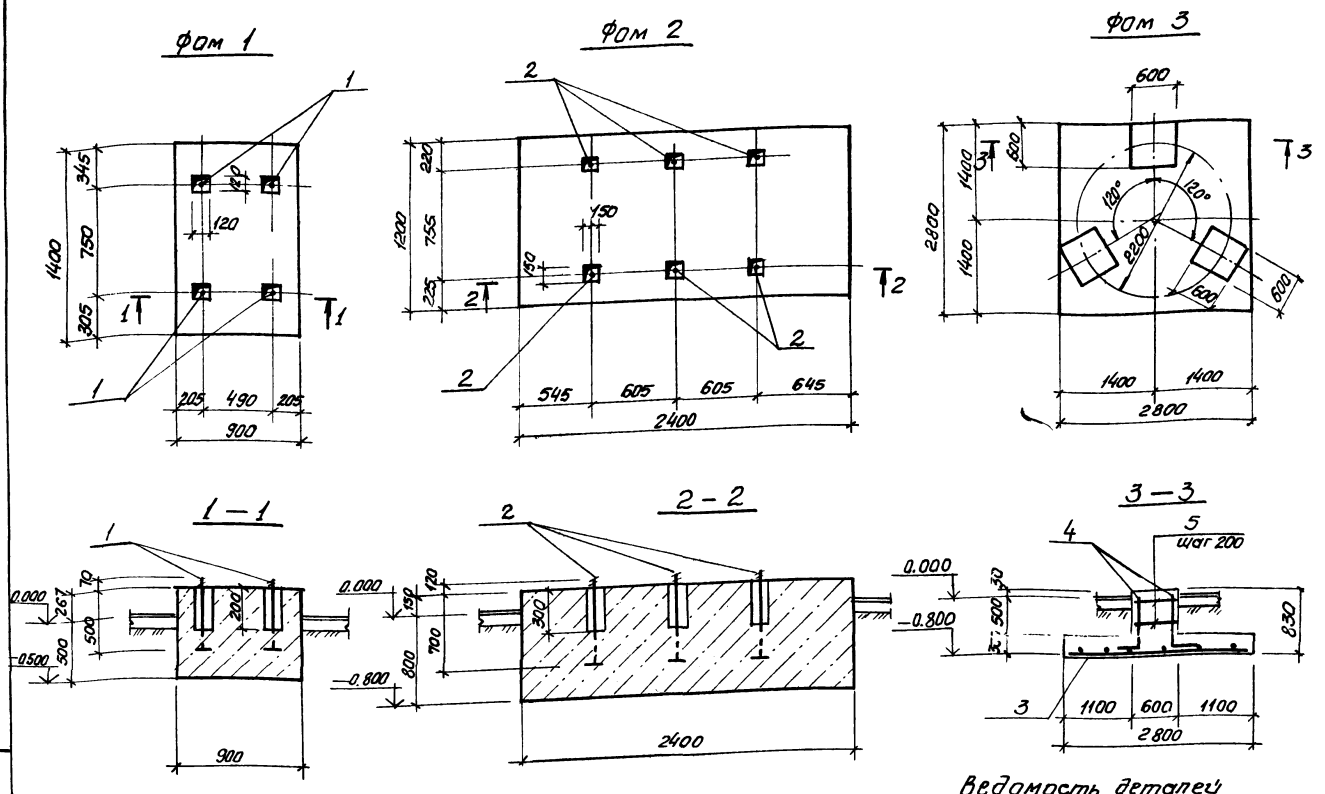

Спецификация к схеме расположения фундаментов под оборудование, каналов и опор под трубопроводы (продолжение)

Марка поз.	Обозначение	Наименование	Кол	Масса ед. кг	Примечание
Щ4	901-9-15.84—Км лист 7	щит Щ4	16		
Щ5	—Км лист 7	Щ5	9		
Щ6	—Км лист 7	Щ6	4		
Щ7	—Км лист 7	Щ7	1		
Л1	3.006-2 вып. II-1	лоток Л12д-3	10	600	
Л2	3.006-2 вып. II-1	Л8-5	1	3900	
Л3	3.006-2 вып. II-1	Л8д-5	4	500	
МН2	901-9-14.84 —кжи-мн2	МН2	1		

Спецификация к фундаментам Фом1 – Фом3

Формат	Зона	Поз.	Обозначение	Наименование	Кол	Примечание
				Фом 1		
				Сборочные единицы		
А4		1	901-9-14 84 - кжи-мн4, мн5	Изделие закладное МН4	4	
				Материалы		
				Бетон марки М 150	2.79	м3
				Фом 2		
				Сборочные единицы		
А4		2	МН4, Мн5	Изделие закладное МН5	6	
				Материалы		
				Бетон марки М 150	0.9	м3
				Фом 3		
				Сборочные единицы		
		3	ГОСТ 23279-78	Сетка С $\frac{10АIII-200}{10АIII-200}$ 2750×2750 $\frac{75}{75}$	1	
				Детали		
		4*		ф10АIII ГОСТ 5781-82 ℓ=1100	4	0.68кг
		5*		ф6АI ГОСТ 5781-82 ℓ=2420	3	0.54кг
				Материалы		
				Бетон марки М 150	2.86	м3

* поз. 4, 5 см. Ведомость деталей

Спецификация опор

Марка опоры	Размеры в мм А	Б	В	Отм. низа опоры Н	Материал бетон марки М 100
ОПм1	500	140	200	0.000	0.021
ОПм2	300	300	300	0.000 -1.700	0.027
ОПм4	400	400	250	0.000	0.035
ОПм5	300	300	280	0.000	0.025
ОПм6	300	70	280	0.000	0.006
ОПм7	300	300	120	-0.900	0.01
ОПм8	500	500	280	-0.900	0.03
ОПм9	100	100	150	0.000	0.002
ОПм10	200	200	150	0.000	0.006
ОПм11	300	300	100	0.000	0.009
ОПм12	300	300	150	0.000 -1.700	0.014

ОП1 ÷ ОП12

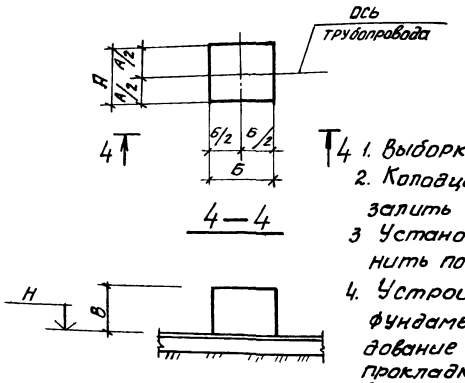

Ведомость деталей

Поз.	Эскиз
4	800 | 300
5	580 | 580 | 630 | 630

1. Выборку стали на Фом 3 см. лист 12.
2. Колодцы после выверки анкерных болтов залить бетоном марки 200.
3. Установку анкерных болтов выполнить после получения оборудования.
4. Устройство полов и бетонирование фундаментов под оборудование выполнять после прокладки труб электропроводок по чертежам разделов марки АЭМ, ЭК

Нач. отд	Шейко		
Н. контр	Сокольская		
Гл. спец	Власенко		
Рук. гр	Теохтамышева		
Вед инж	Кот		
Инженер	Возианов		

Привязан

Инв. №

ТП 901-9-15.84-КЖ

Блок напорных фильтров и насосной станции II подъема в составе станции очистки речной воды производительностью 12.5 тыс м³/сут для производственных целей

Фундаменты под оборудование Фом1 – Фом3. Опоры под трубопроводы ОП1 – ОП12

Стадия	Лист	Листов
Р	10	

Госстрой СССР Союзводоканалниипроект Харьковский Водоканалпроект

20120 02

Инв. № подл | Подпись и дата | Взам инв N | Гл спец Т О | Луковский

Альбом III

Типовой проект 901-9-15.84

Схема расположения перекрытия каналов и приямков

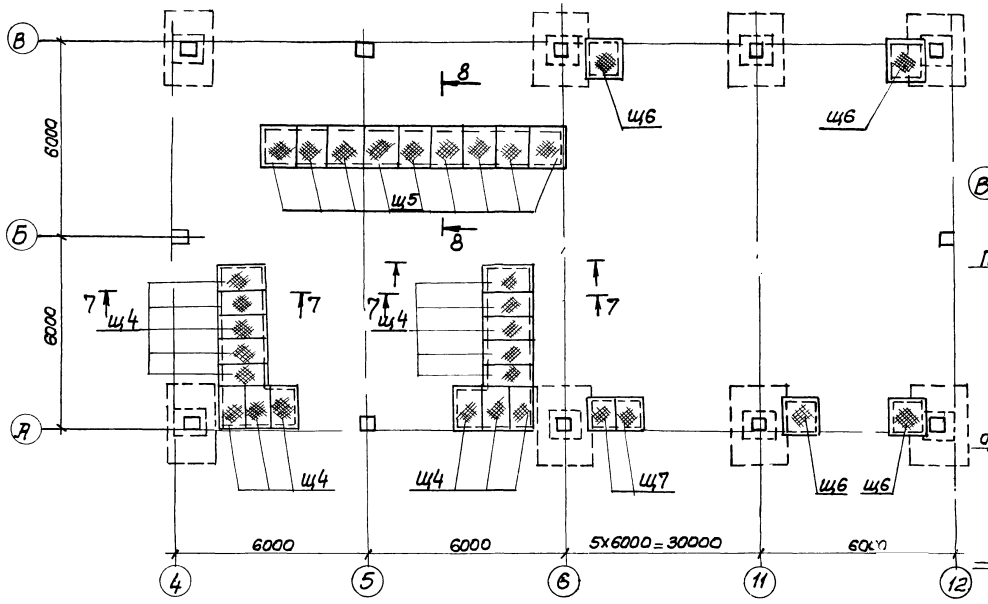

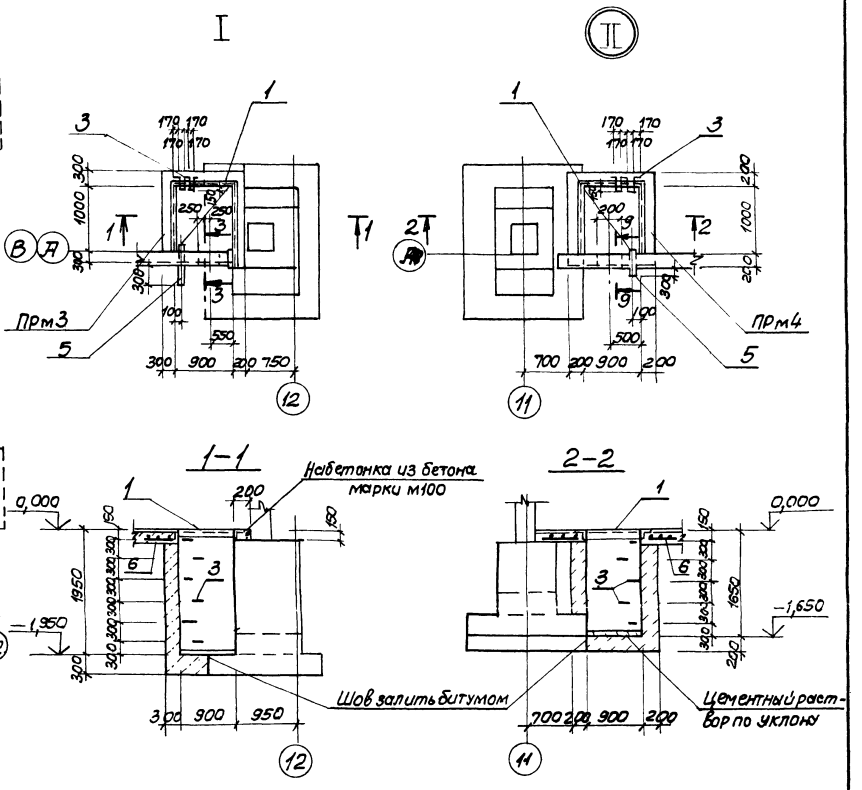

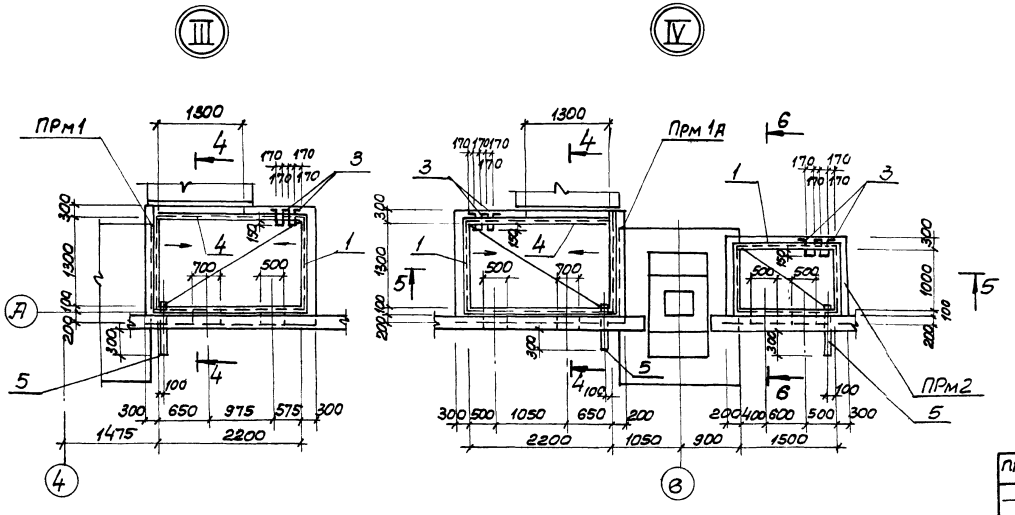

1. Расположение каналов и приямков см. лист 9
2. Сеч. 3-3 ÷ 9-9 см. лист 12.
3. Отверстия в щитах для пропуска технологических трубопроводов вырезать по месту.
4. В основании приямков выполнить бетонную подготовку марки М 50 толщиной 100мм

				ТП 901-9-15.84-КЖ			
Привязан	Нач. отд.	Шейко		Блок напорных фильтров и насосной станции II подъема в составе станции очистки речной воды производительностью 12 тыс. м³ в сут. для производственных целей	Стадия	Лист	Листов
	Н. контр.	Сокольская			Р	11	
	Гл. спец.	Власенко					
	Рук. гр.	Тахтамышева		Схема расположения перекрытия каналов и приямков	Госстрой СССР Союзводоканалпроект Харьковский Водоканалпроект		
Инв. №	Вед. инж.	Кот		Приямки ПРм1-ПРм4 узлы I-IV			
	Инж.	Перова					

20120-02

Альбом III

Типовой проект 901-9-15.84

Инв.№ подл. | Подпись и дата | Взам. инв.№ | Инв.№ дубл. | Подпись и дата | Взам. инв.№

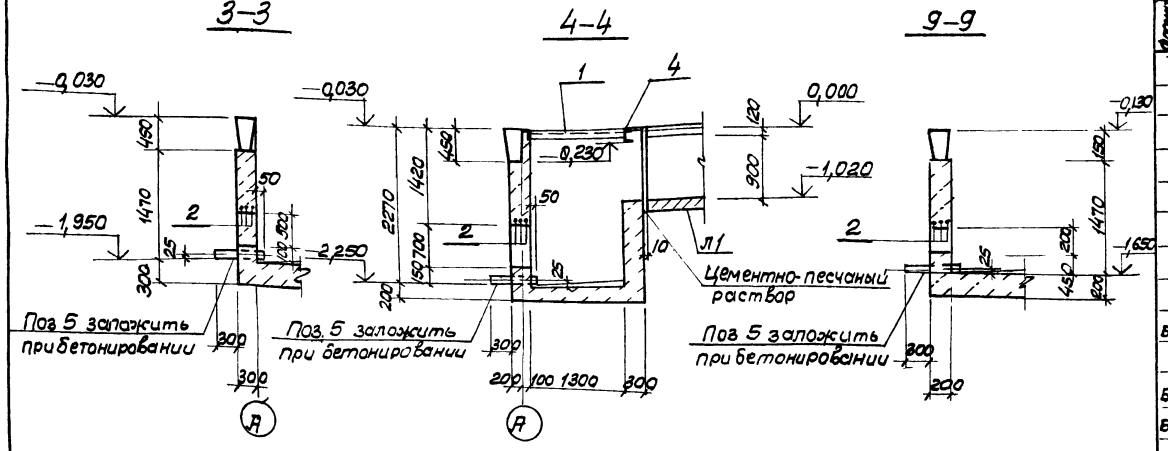

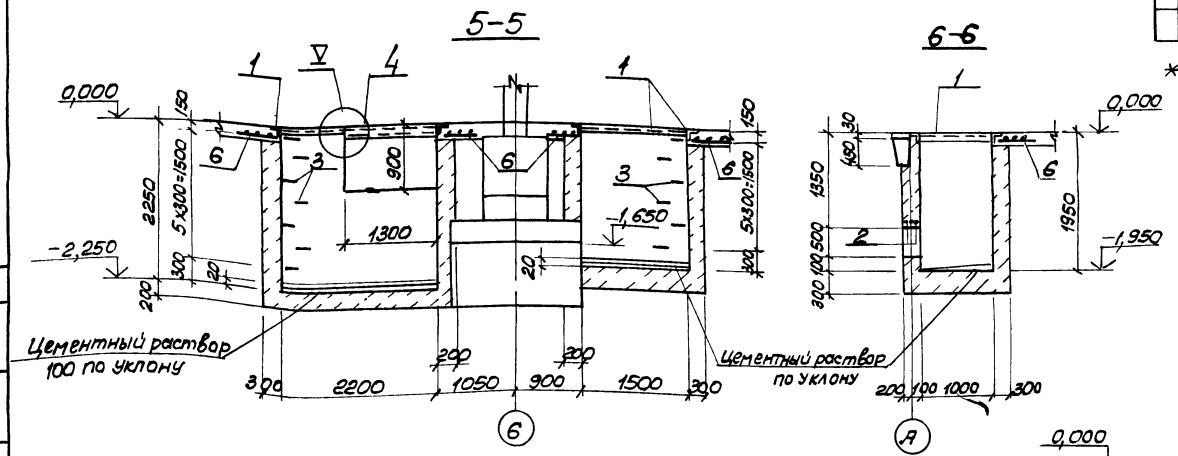

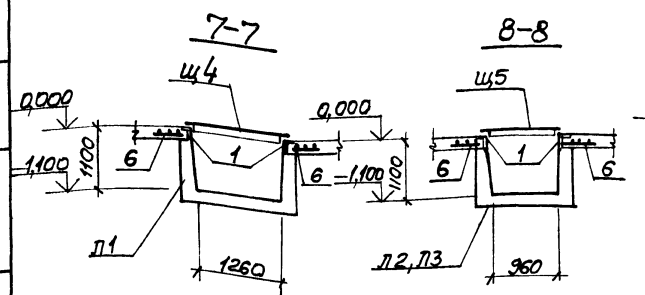

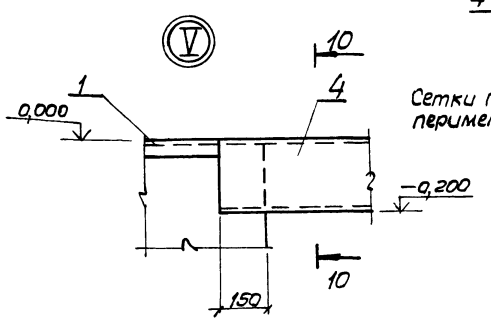

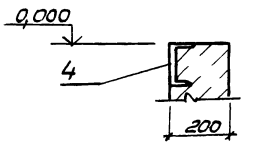

Сетки поз 6 устанавливаются по периметру приямков

Марка	Поз	Обозначение	Наименование	кол. на испыт.						Примечание
			Сборочные единицы							
	1	1.400-15 Вып 1.549	Изделие закладное МН 548	6,7	5,2	3,0	3,0	38,2		пм
	6	ГОСТ 8478-81	С $\frac{8АIII-100}{8АIII-100}$ 1040х1000 $\frac{25}{20}$	4,1	4,1	3,5	3,5	38,2		пм
			Детали							
Б4	2		ф16АI ГОСТ 5781-82 ℓ=1000	6	6	3	3			1,6 кг
	3*		ф16АI ГОСТ 5781-82 ℓ=1070	7	6	6	5			1,7 кг
Б4	4		Швеллер I о ГОСТ 8240-72 ℓ=1600 Вст3кп2 ГОСТ 535-79*	1						29,4 кг
Б4	5		Труба 57х3,5 ГОСТ 10704-76* ℓ=150 ГОСТ 10705-80	1	1	1	1			3,0 кг
			Материалы							
			Бетон марки М100	5,68	3,74	2,6	1,69			м3
				ПРм 1, ПРм 1А	ПРм 2	ПРм 3	ПРм 4	Обрамление каналов		

*Поз. 3 см. Ведомость деталей

Ведомость деталей

Поз	Эскиз
3	100 100 350 170 350

Ведомость расхода стали на элемент, кг

Марка элемента	Изделия арматурные, Арматура класса AI, ГОСТ 5781-82			Изделия закладные, Арматура класса III, ГОСТ 5781-82		Прокат марки Вст3кп2-1				Общий расход
	ф16	ф6	Итого	ф8 / ф10	Итого	ГОСТ 8509-72 ∟50х5	ГОСТ 8240-72 [16	ГОСТ 10704-76* Труба 50х3,5	Итого	
ПРм 1, ПРм 1А	21,5		21,5	37,1 / —	37,1	25,3	1,6	3,0	29,9	88,5
ПРм 2	19,8		19,8	36,7 / —	36,7	19,6		3,0	22,6	79,1
ПРм 3	15,0		15,0	31,0 / —	31,0	11,3		3,0	14,3	60,3
ПРм 4	13,3		13,3	31,0 / —	31,0	11,3		3,0	14,3	58,6
обрамление каналов				339,0 / —	339,0	144,0			144,0	483,0
ФОм 3		1,6	1,6	— / 47,1	47,1					48,7

Нач. отд.	Шейка	
Н. контр.	Сокольская	
Гл. спец.	Власенко	
Рук. гр.	Тахтамышева	
Ведущ.	Кот	
Инж.	Перова	

привязан

Инв.№

ТП 901-9-15.84-КЖ

Блок напорных фильтров и насосной станции II подъема в составе станции очистки речной воды производительностью 125 тыс м³/сут для промышленных целей

Приямки ПРм 1 — ПРм 4
Сечения 3-3 — 10-10
Узел V

Стадия	Лист	Листов
Р	12	

Госстрой СССР Союзводоканалниипроект Харьковский Водоканалпроект

20120-02

Схема расположения каналов, приямков в осях 1-5

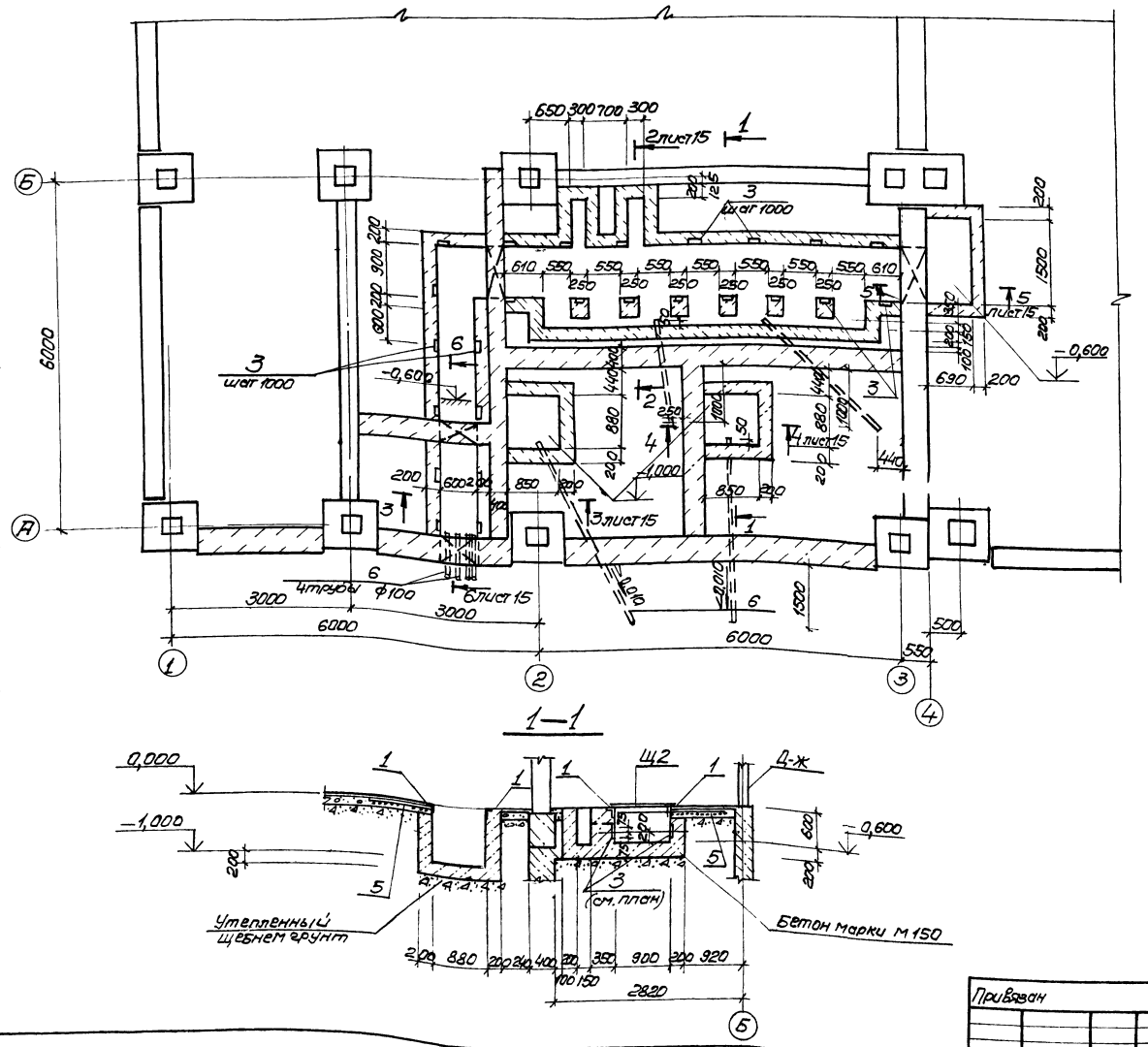

1—1

Спецификация к схеме расположения каналов в осях 1-5

Марка поз.	Обозначение	Наименование	Кол. ед.	Масса ед. кг	Примечание
БМ1	лист 16	Балка — БМ1	1		
БМ2	лист 16	— БМ2	2		
		Детали			
Щ1	901-9-15.84-КМ, лист 7	Щит — Щ1	п.м 5,0		
Щ2	— КМ, лист 7	— Щ2	п.м 6,5		
Щ3	— КМ, лист 7	— Щ3	1		
а		Уголок Б 63х63х6 ГОСТ 8509-72* / Ас с3 кп 2-(Т)-ГН-ОЦ25-Ан ГОСТ	1	10,9	
Щ6	901-9-15.84-КМ, лист 7	Щит — Щ6	1		
		Изделия закладные			
1	1.400-15 Вып.1.550-07	МН556	п.м 24,3		
2	1.400-15 Вып.1.120-17	МН107-6	14		
3	1.400-15 Вып.1.110-05	МН102-6	25		
4	901-9-14.84-КЖИ-МН3	МН-3	4		
5	ГОСТ 8478-81	С 8А III-100 / 8А III-100 1040х1000	п.м 11,0	8,8	
6	ГОСТ 1839-80	Труба асбестоцементная Б/Т100	п.м 15,1		
		Материал			
		Бетон марки М150 В4, Мрз 50	9,9		м³

Привязан					
Инв. №					
Нач. отд.	Шейко				
Н. контр.	Сокольская				
Гл. спец.	Власенко				
Рук. гр.	Чертомашенец				
Ст. инж.	Кат				
Инж.	Сербиняк				

ТП 901-9-15.84-КЖ

Блок тепловой фильтровальной перед насосной станцией II подъема в составе станции очистки речной воды производительностью 16 тыс. м³/сут для производственных целей

Схема расположения каналов в осях 1-5

Стадия	Лист	Листов
Р	13	

Госстрой СССР Союзводоканалпроект Харьковское водоканалпроект

20120-02

Инв. № подл. | Подпись и дата | Взам. инв. №

3.9 2. спец. ТО Сербиняк Чертомашенец Кат Шейко Сокольская Власенко

Альбом III

Типовой проект 901-9-15.84

Схема расположения перекрытия каналов, изделий закладных на отм. 0,000 в осях 1-5

9—9

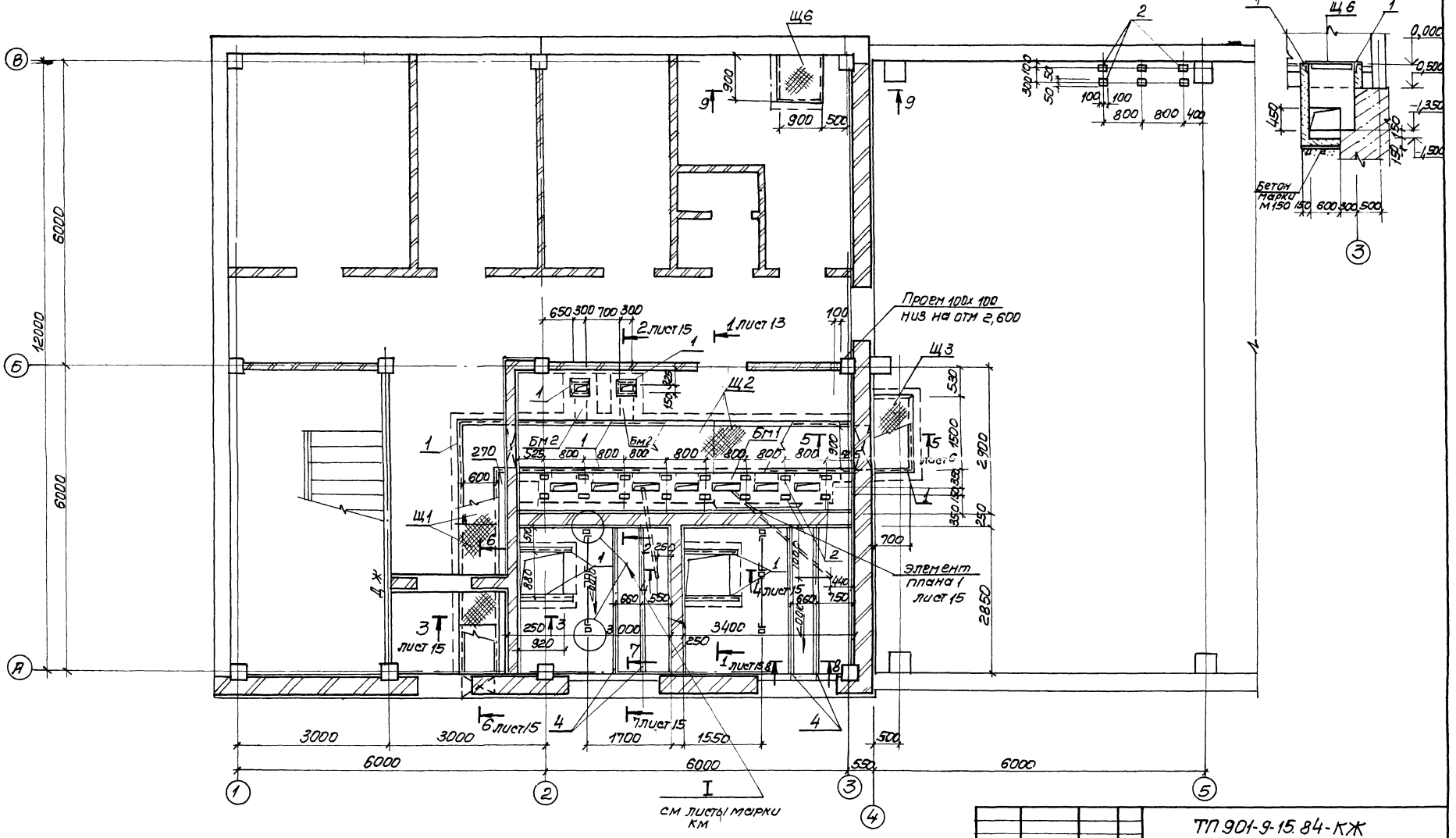

Нач. отд	Шейко			ТП 901-9-15.84-КЖ			
Н. контр	Сокольская						
Гл. спец	Власенко			Блок напорных фильтров и насосной станции II подъема в составе станции очистки речной воды производительностью 15 тыс м³/сут для производственных целей	Стадия	Лист	Листов
Рук. гр.	Гахтамышева				Р	14	
Ст. инж	Кот			Схема расположения элементов перекрытия каналов и изделий закладных на отм 0,000 в осях 1-5	Госстрой СССР Союзводоканалпроект Харьковский Водоканалпроект		
Инж.	Середняк						

Привязан

Инв N

20120-02

Альбом III

Типовой проект 901-9-15.84

2-2
лист 14

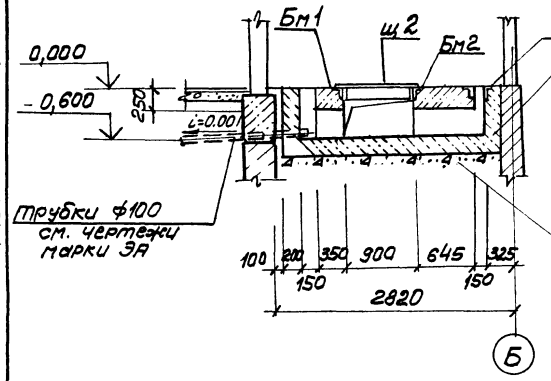

3-3
лист 14

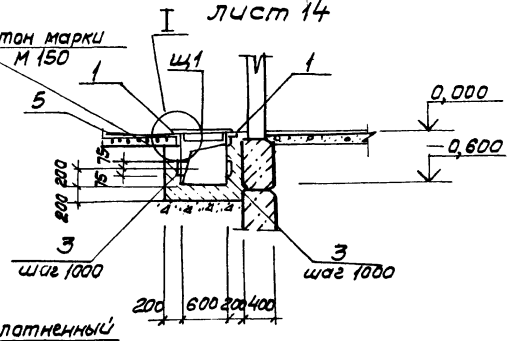

4-4
лист 14

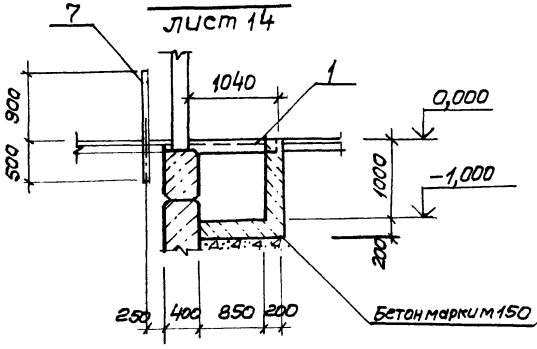

5-5
лист 14

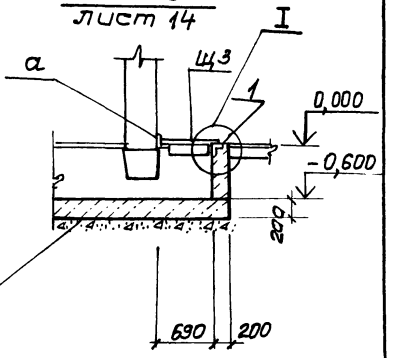

6-6
лист 14

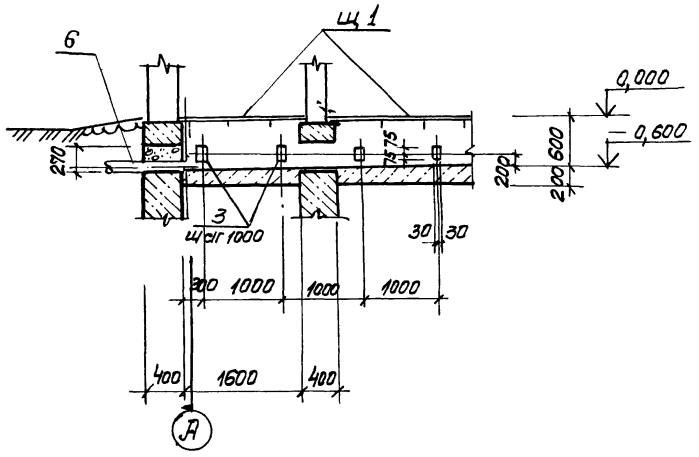

Элемент плана 1
лист 14

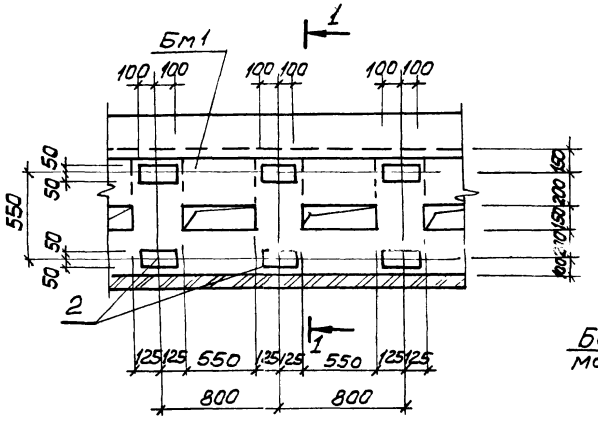

1-1

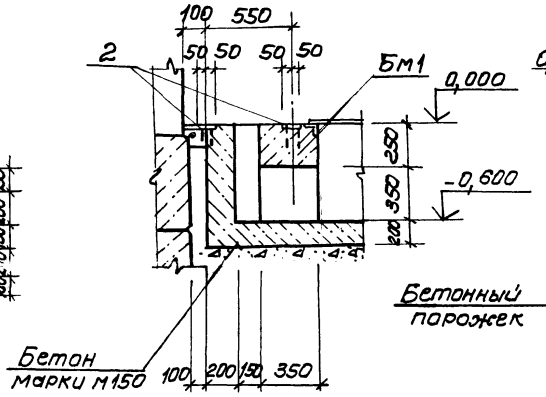

7-7
лист 14

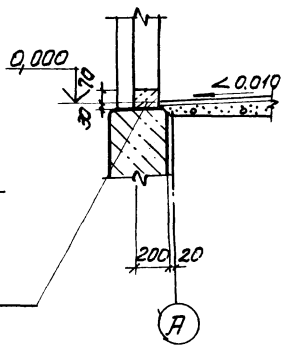

8-8
лист 14

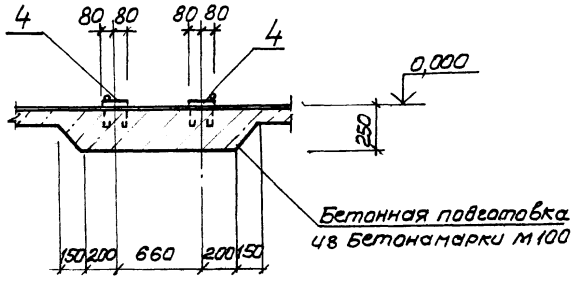

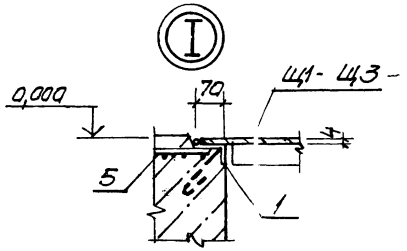

ТП 901-9-15.84-КЖ

Н. отд	Шейко		Блок напорных фильтров и насосной станции II подъема в составе станции очистки речной воды производительностью 6 тыс. м³/сут для промывки фильтров	стадия	лист	листов
Н. контр	Сокольская			Р	15	
Гл. спец	Власенко					
Рук. гр	Тихонышева		Схемы расположения каналов в осях 1-5 Разрезы 2-2-8-8 Узел I	Госстрой СССР Союзводоканалпроект Харьковский Водоканалпроект		
Ст. инж.	Кат					
Инженер	Середняк					

Привязан

Инв. №

Взам. инв. № | Подпись и дата | Инв. № подл.

ЭА 2п спец. т.о Пучковская Журкол Дудко

20120-02

Альбом III

Типовой проект 901-9-15.84

Бм1

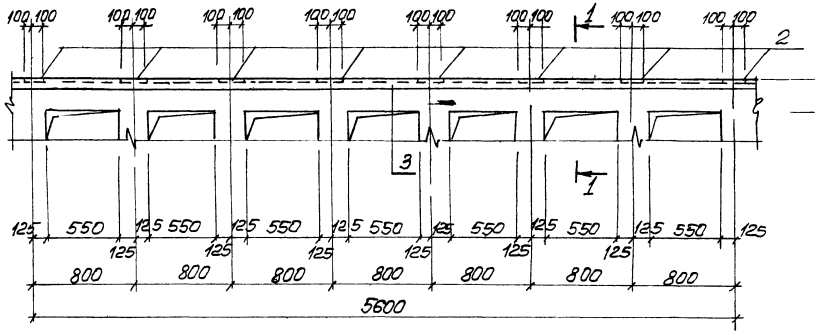

1–1

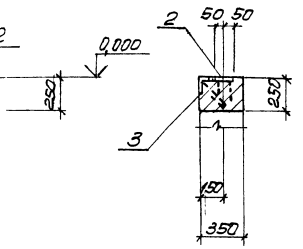

Бм1 Армирование

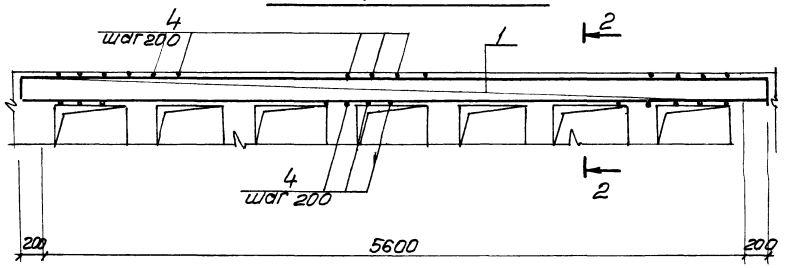

2–2

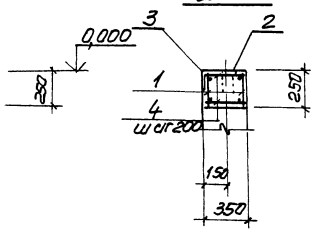

Спецификация Бм1, Бм2

Формат	Зона	Поз	Обозначение	Наименование	Кол	Примечание
				Бм1		
				Сборочные единицы		
А4		1	901-9-14.84-КЖИ-КР1	Каркас плоский КР1	2	
		2	1.400-15 Вып.1.120-17	Изделие закладное МН1076	8	
		3	1.400-15 Вып1.550.07	МН556	0,14 5,6	
				Детали		
Бч		4		ФБАI ГОСТ 5781-82 ℓ=330	58	0,08кг
				Материал		
				Бетон марки М200	0,5	м³
				Бм2		
				Сборочные единицы		
А4		5	901-9-14.84-КЖИ-КР2	Каркас плоский КР2	3	
		3	1.400-15 Вып.1.550.07	Изделие закладное МН556	0,14 1,3	
				Детали		
Бч		6		ФБАI ГОСТ 5781-82 ℓ=620	12	0,15кг
				Материал		
				Бетон марки М200	0,12	м³

Ведомость расхода стали на один элемент, кг

Марка элемента	Арматурные изделия: Арматура класса AI ГОСТ 5781-82 ф6	Итого	AIII ГОСТ 5781-82 ф10	ф12	Итого	Общий расход	Закладные изделия: Арматура класса AI ф8	ф6	Итого	Прокат марки Вст3кп2 ГОСТ 103-76 Б×5	Вст3кп2 ГОСТ 103-76 δ=6	δ=8	Общий расход
Бм1	6,7	6,7	7,4	10,6	18,0	24,7	5,5	1,2	6,7	27,0	16,0	3,2	77,6
Бм2	1,9	1,9	1,2	1,7	2,9	4,8	0,5	0,3	0,8	6,2			11,8

Защитный слой бетона для рабочей арматуры принят 25мм.

Бм2

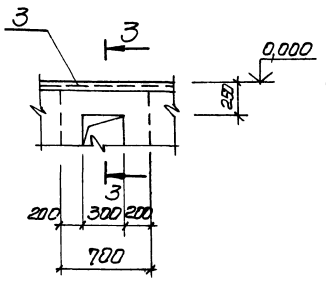

3–3

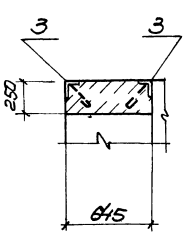

Бм2 армирование

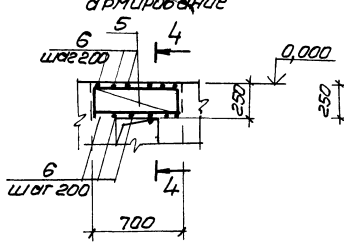

4–4

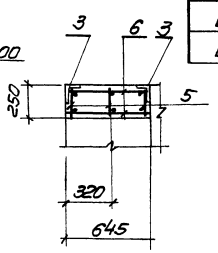

Привязан		ТП 901-9-15.84-КЖ	
Нач.отд	Шейко	Блок напорных фильтров насосной станции I подъема в составе станции очистки речной воды производительностью 400тыс.м³/сут для строительства в г.Шевченко	Стадия Р; Лист 16; Листов
Н.контр	Сокольская		
Гл.спец.	Власенко		
Рук.гр	Татамышева	Схема расположения каналов в осях 1–5 Балки Бм1, Бм2 Армирование	Госстрой СССР Союзводоканалниипроект Харьковский Водоканалпроект
Ст.инж.	Кат		
Инженер	Середняк		
ИНВ.№			

20120-02

Инв.№ подл. | Подпись и дата | Взам.инв.№ | ЭА 21.спец.ТО Туркат Лучковский

Схема расположения колонн и ригелей перекрытия

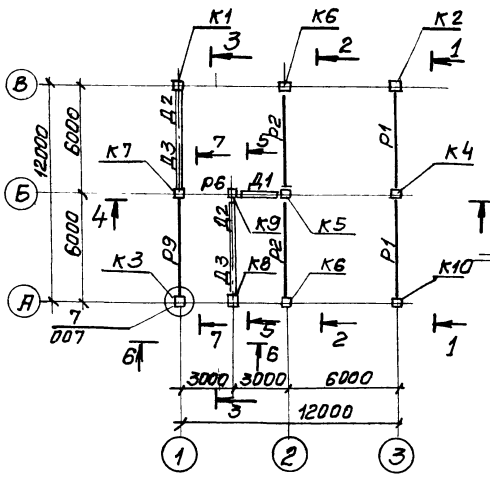

Схема расположения колонн и ригелей покрытия

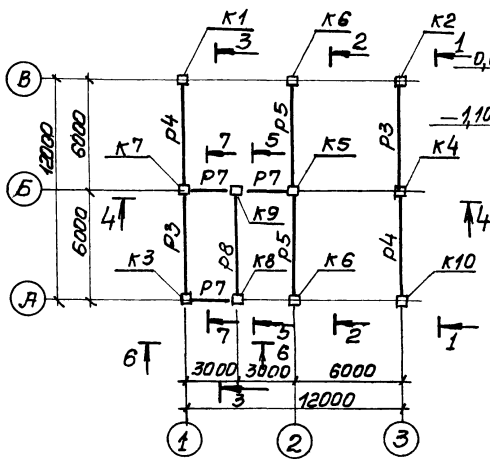

1–1

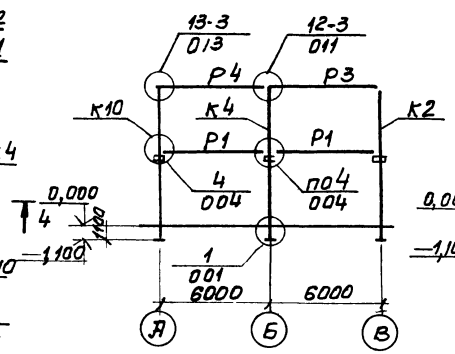

2–2

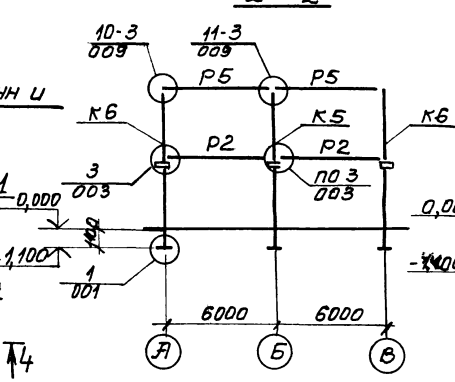

3–3

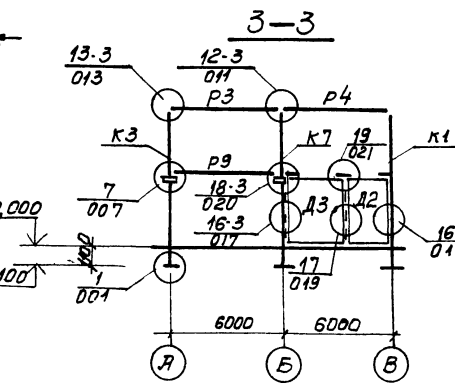

4–4

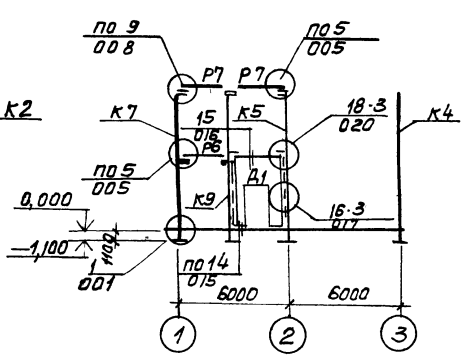

5–5

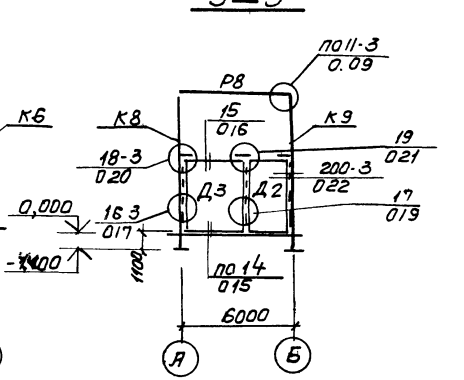

6–6

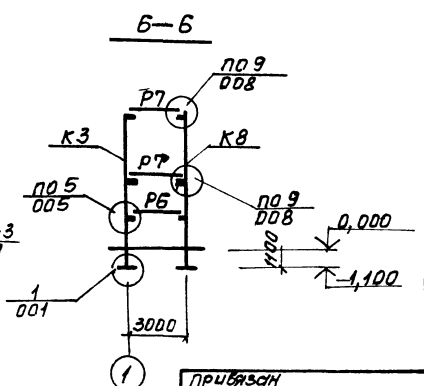

7–7

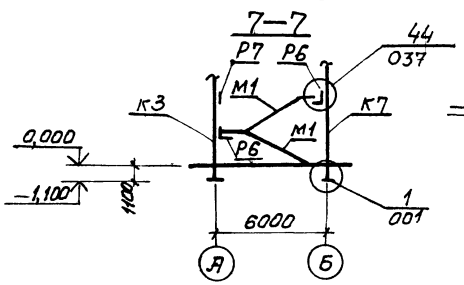

Спецификация к схемам расположения колонн ригелей и лестничных маршей (начало)

Марка поз	Обозначение	Наименование	кол.	Масса ед.кг	Примечание
		Колонны			
К1	901-9-14.84- КЖИ-К1-К10	2К03.36-А	1	1780	
К2	- К10	2КД3.36-Я	1	1780	
К3	- К10	2КД3.36-Б	1	1780	
К4	- К10	2КД3.36-В	1	1780	
К5	- К10	2КД3.36-Г	1	1750	
К6	- К10	2КД3-36-Е	2	1750	
К7	- К10	2К03.36-Б	1	1780	
К8	- К10	2К3. 36-Б	1	1750	
К9	- К10	2К3. 36-В	1	1750	
К10	- К10	2КД3.36-Д	1	1780	
		Ригели			
Р1	1.020-1 Вып. 3-1	1РОП4. 57-30АтV	2	1900	
Р2	1.020-1 Вып. 3-1	1РДП4. 57-51АтV	2	2525	
Р3	901-9-14.84- КЖИ-Р3,Р4	2РО4.62.30АтV-л-Я	2	2000	
Р4	КЖИ-Р3,Р4	2РО4 62-30АтV-л-Б	2	2000	
Р5	КЖИ-Р5	2РД4 62.51АтV-А	2	2800	
Р6	1.020-1 Вып. 3-1	1РОП4. 27- 35	2	850	
Р7	1.020-1 Вып. 3-1	Р3. 27	4	240	
Р8	1.020-1 Вып. 3-5	2РД4.62-51АтV	1	2800	
Р9	1.020-1 Вып. 3-1	Р3. 57	1	510	
		Диафрагмы			
Д1	1.020-1 Вып. 6-2	1ДП26. 36	1	2636	
Д2	1.020-1 Вып. 6-2	2Д26. 36	2	4051	
Д3	1.020-1 Вып. 6-2	2Д30. 36	2	4715	
	окончание см. лист 18				

Монтажные узлы, замаркированные на листе, см. серию 1.020-1 Вып 10-1

Нач.отд	Шейко		
Н. контр	Сокольская		
Гл.спец	Власенко		
Рук.гр	Тактышева		
Вед.инж	Кат		
Инж.	Возиянов		

Блок напорных фильтров и насосная станции I подъема в составе станции очистки речной воды производительностью 15 тыс.м³/сут для производственных нужд

Схемы расположения колонн и ригелей перекрытия и покрытия

Стадия	Лист	Листов
Р	17	

Госстрой СССР Союзводоканалпроект Харьковский Водоканалпроект

ТП 901-9-15.84-КЖ

Привязан

Инв.№

Инв.№ подл. | Подпись и дата | Взам.инв.№

Специалисты: Зл спец.т.о. Пучковский

20120-02

Альбом III

Т. вой проект 901-9-15.84

Схема расположения лестничных маршей

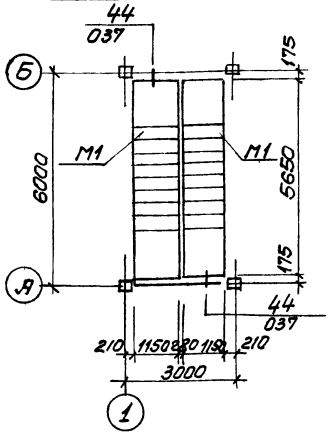

Схема расположения проступей на лестничных маршах

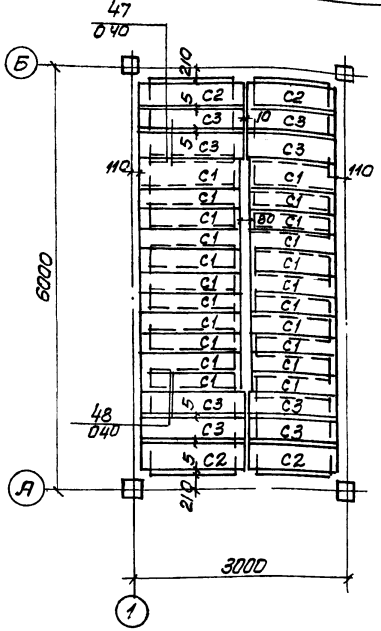

Схема расположения проступей на верхней лестничной площадке

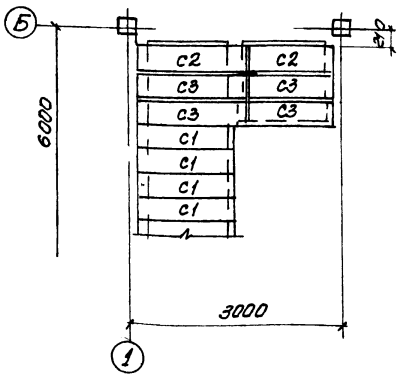

Схема расположения элементов верхней лестничной площадки

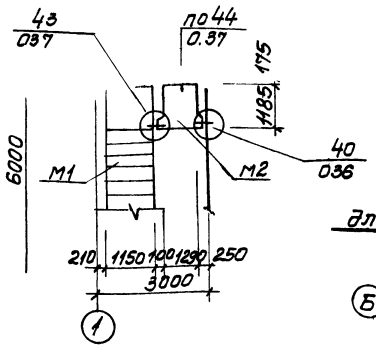

2—2

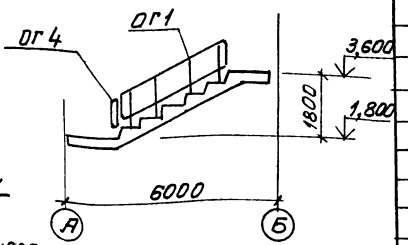

Схема установки ограждения лестниц

для промежуточного марша

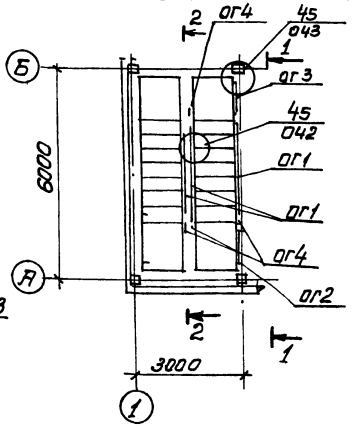

для верхнего марша

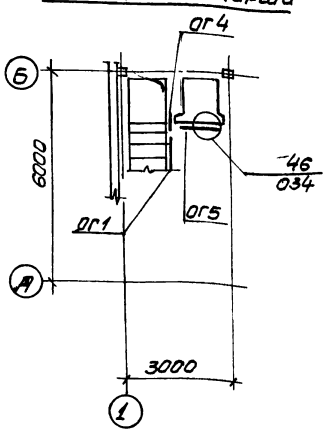

1—1

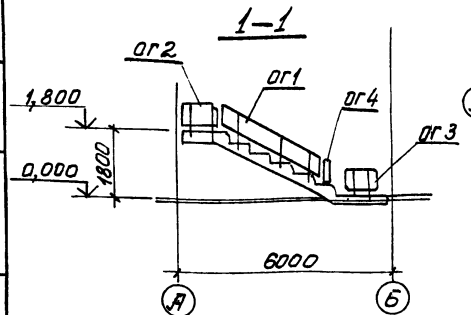

Спецификация элементов к схеме расположения колонн, ригелей и лестничных маршей (окончание)

Марка, поз.	Обозначение	Наименование	Кол.	Масса ед, кг	Примечание
М1	1.020-1 Вып07-1	Лестничный марш ЛМ57.14.19	2	2340	
М2	1.020-1 Вып.7-1	ЛП15.12	1	490	
С1	1.020-1 Вып.7-1	Проступь 1ЛН13.3	22	49	
С2	1.020-1 Вып.7-1	2ЛН14.5	5	66	
С3	1.020-1 Вып.7-1	2ЛН14.3	10	46	
ОГ1	1.020-1 Вып 81	ограждение ОЛ36-1	3		
ОГ2	1.020-1 Вып 8-1	ОВПЛ-36-1	1		
ОГ3	1.020-1 Вып.8-1	ОНПЛ-36-1	1		
ОГ4	1.020-1 Вып.8-1	ОВ-2.3-1	4		
ОГ5	1.020-1 Вып.8-1	ОВП-30-1	1		
		Соединительные детали			
*)	1020-1 10-1 090	МС27	1		*) по узлам серии 1.020-1 Вып.10-1
	1.020-1.10-1 090	МС31	19		
	1.020-1.10-1 090	МС32	3		
	1.020-1 10-1 090	МС2	4		
	1.020-1.9-1 090	МС3	6		
	1.020-1 10-1 090	МС7	6		
	1.020-1. 9-1 010	МС11	24		
	1.020-1. 9-1 010-02	МС13	8		
	1.020-1. 9-1 030-02	МС14	6		
	1.020-1. 9-1 090	МС15	2		
	1.0 20-1 9-1 030	МС8	24		
		МС10	8		

1. Монтажные узлы замаркированные на листе см. серию 1.020-1 Вып.10-1
2. Необетонируемые соединительные элементы необходимо оцинковать в соответствии с указаниями главы СНиП11-28-73*, толщину цинкового покрытия принять 120 мкм

Нач. отд	Шейко			ТП901-9-15.84-КЖ
Н. контр	Сокольская			
Гл. спец	Власенко			
Рук. гр	Тахтамышева			
Вед. инж	Кот			
Инж	Возианов			

Блок напорных фильтров и насосной станции II подъема в составе станции очистки речной воды производительности 012,5 тыс м3 сут для производственных целей

Схема расположения лестниц проступей и ограждений.

Стадия	Лист	Листов
Р	18	

Госстрой СССР Союзводоканалниипроект Харьковский Водоканалпроект

Привязан

Инв N

Гл. спец. Т.О. Лучковский

Взам инв N

Подпись и дата

Инв N подл

20120-02

Схема расположения плит перекрытия на отм. 3.600 (схема 1)

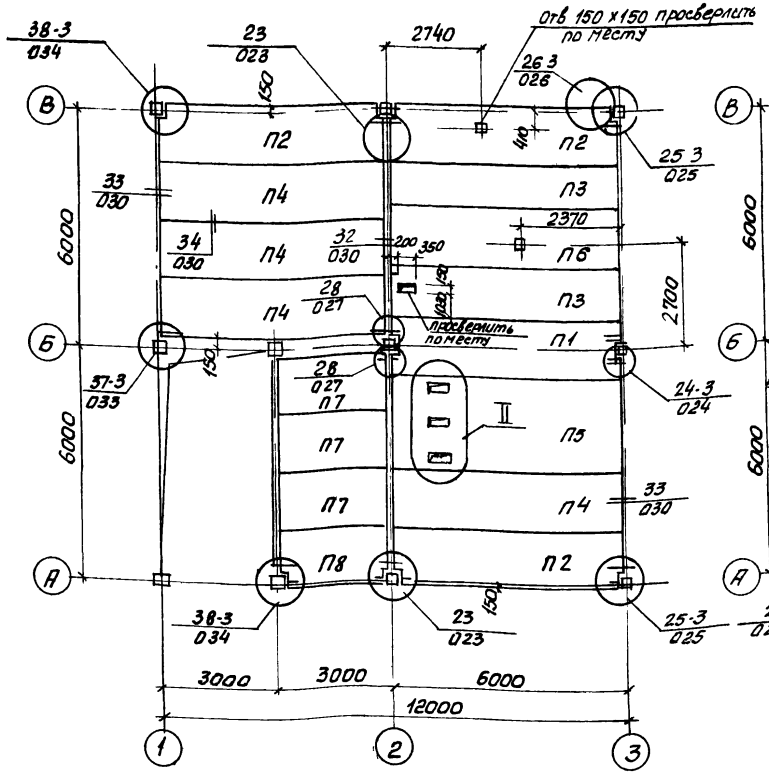

Схема расположения плит покрытия (схема 2)

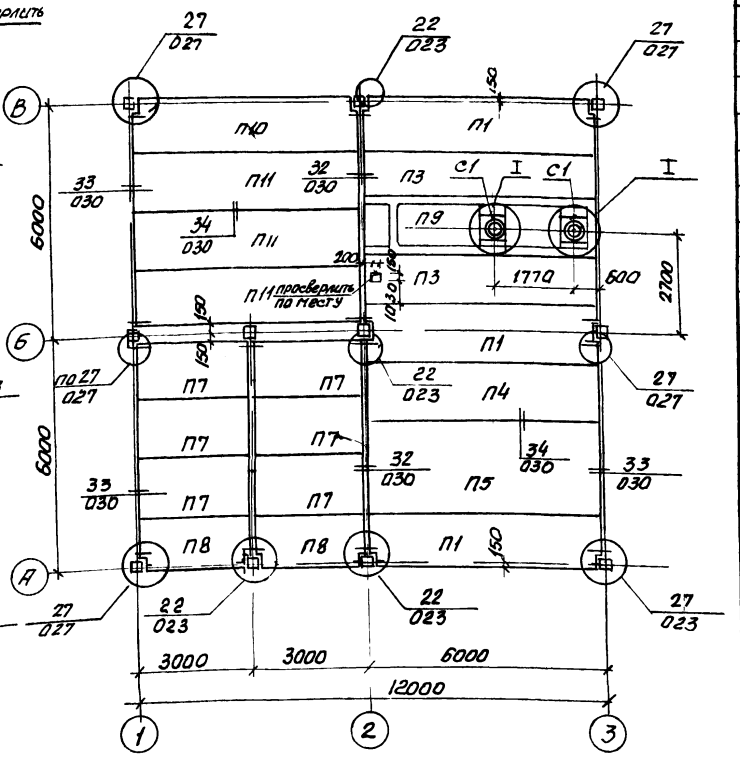

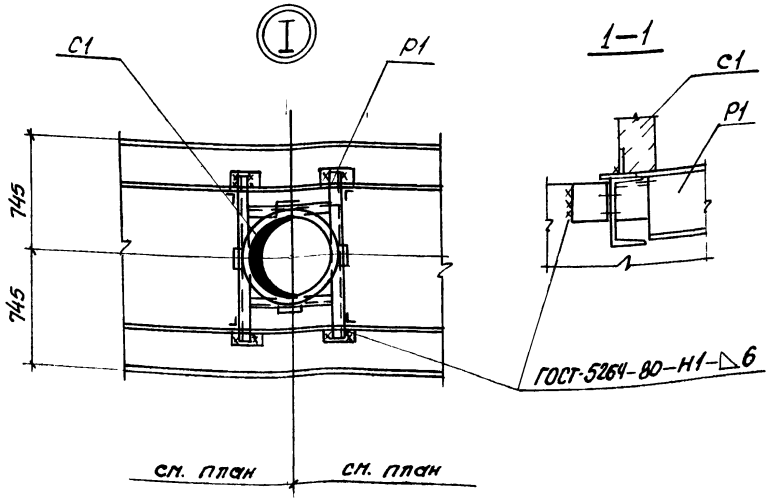

1–1

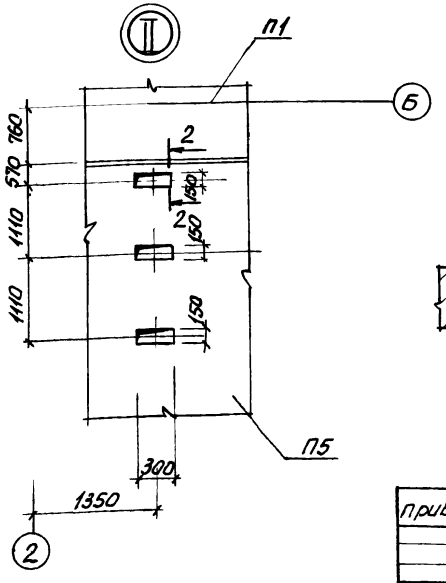

2–2

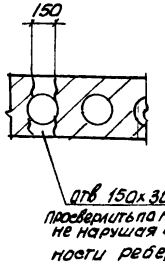

Спецификация к схемам расположения плит перекрытия и покрытия

Марка поз	Обозначение	Наименование	Кол	Масса ед. кг	Примечание
		Схема 1			
П1	1.041-1 Вып.1	плита ПК56.15-8АIVт-3	1	2600	
П2	1.041-1 Вып.1	ПК56.15-8АIV-Т-1	3	2600	
П3	1.041-1 Вып.1	ПК56.12-8АIV-Т	2	2000	
П4	1.041-1 Вып.1	ПК56.15-8АIV-Т	4	2600	
П5	1.041-1 Вып.1	ПК56.24-8АIV-Т	1	4000	
П6	КЖИ П6	ПРС56.15-10АIV-ТА	1	2500	
П7	1.041-1 Вып.5	ПК27.15-5АIIIт-Т	3	1300	
П8	1.041-1 Вып.5	ПК27.15-5АIIIт-Т-1	1	1200	
		Соединительные элементы			
*)	1.020-1.10-1 090	МС17	2		по узлам серии 1.020 Вып.10-1
	1.020-1.10-1 090	МС18	4		
	1.020-1.9-1 020	МС19	3		
	1.020-1 9-1 020-01	МС21	4		
	1.020-1 9-1 060	МС23	8		
	1.020-1.10-1 090	МС25	2		
		Схема 2			
П1	1.041-1 Вып.1	Плита ПК56.15-8АIVт-3	3	2600	
П3	1.041-1 Вып.1	ПК56.12-8АIVт	2	2000	
П4	1.041-1 Вып.1	ПК56.15-8АIVт	1	2600	
П5	1.041-1 Вып.1	ПК56.24-8АIVт	1	4000	
П7	1.041-1 Вып.5	ПК27.15-5АIIIт	6	1300	
П8	1.041-1 Вып.5	ПК27.15-5АIIIт-1	2	100	
П9	901-9-14 84-КЖИ-П9	ПРС56.15-10АIVт	1	2500	
П10	1.041-1 Вып.1	ПК56.15-4АIVт-3	1	2600	
П11	1.041-1 Вып.1	ПК56.15-4АIVт	3	2600	
С1	1.494-24 Вып.1	Стакан СБ4Я-1	2		
		Соединительные элементы			
*)	1.020-1 10-1090	МС16	5		по узлам серии 1.020 Вып.10-1
	1.020-1 10-1 090	МС25	6		
		РАМА			
Р1	901-9-15 84-КМ лист 7	Р1	2		

Монтажные узлы, замаркированные на листе, см. серию 1.020-1 Вып 10-1

Нач. отд	Шейко		
Н. контр	Вакальская		
Гл. спец.	Власенко		
Рук. гр.	Гаитанчиева		
Вед. инж.	Кот		
Инженер	Воронов		

ТП 901-9-15.84 – КЖ

Блок напорных фильтров насосной станции II подъема в составе станции очистки речной воды производительностью 125 тыс. м³/сут для производственных нужд В

Стадия	Лист	Листов
Р	19	

Схема расположения плит перекрытия на отм. 3.600 и покрытия в осях 1-3

Госстрой СССР Союзводоканалниипроект Харьковский Водоканалпроект

Привязан

Инв №

Альбом III

Типовой проект 901-9-15.84

Сектор 08 Гипловский 24...
2а спец ТО Гипловский 24...

Инв № подл | Подпись и дата | Взам инв №

20120-02

Альбом III

Типовой проект 901-9-15.84

Схема расположения стеновых панелей в осях 1-3

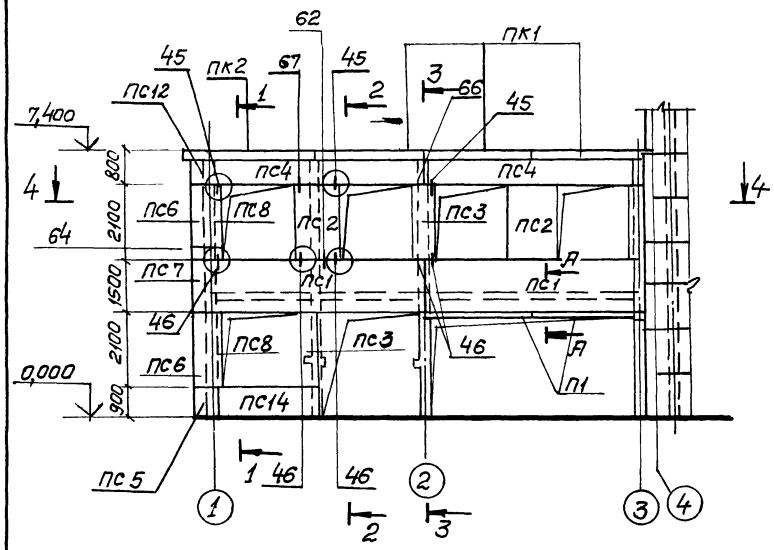

Схема расположения стеновых панелей в осях 3-1

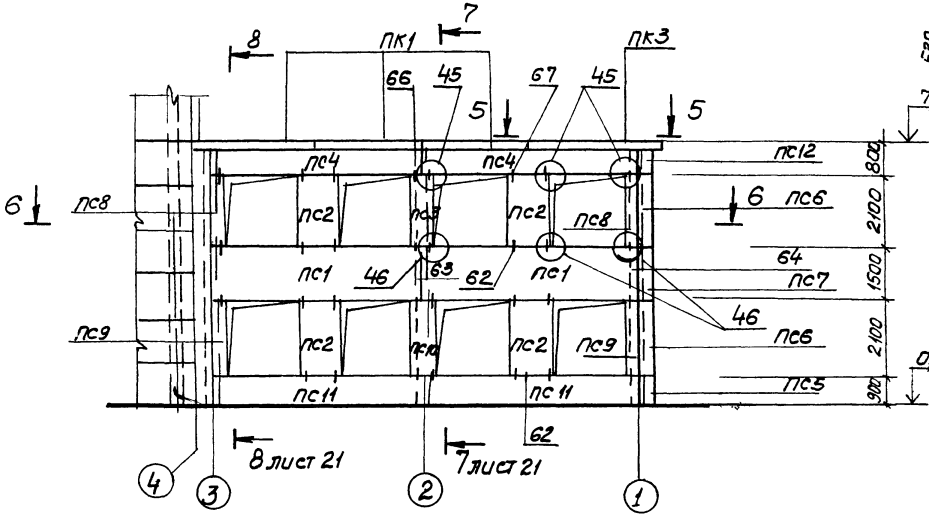

А – А

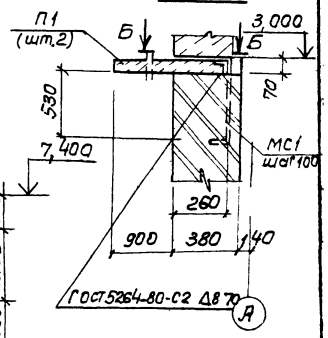

4 – 4

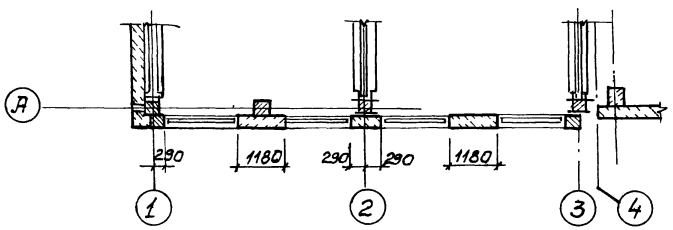

1 – 1

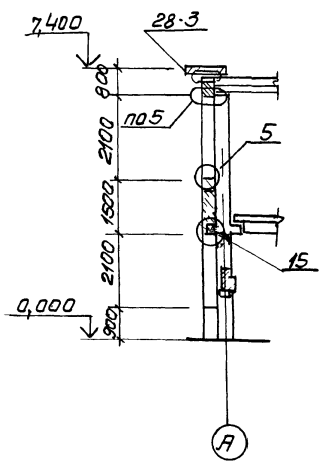

2 – 2

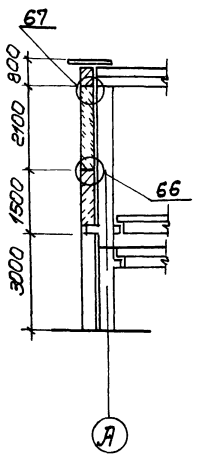

3 – 3

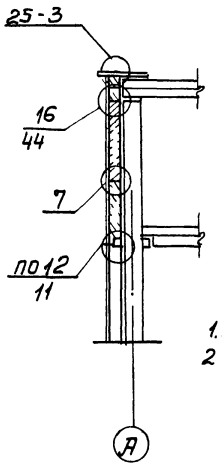

5 – 5

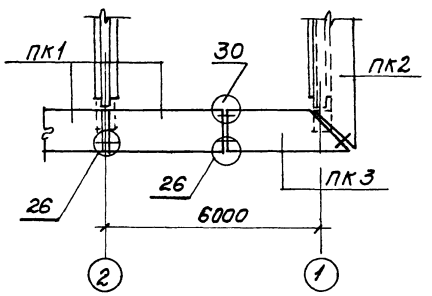

1. Знак ориентации при монтаже
2. Все замаркированные узлы приняты по серии 1.020-1 вып 10-2

6 – 6

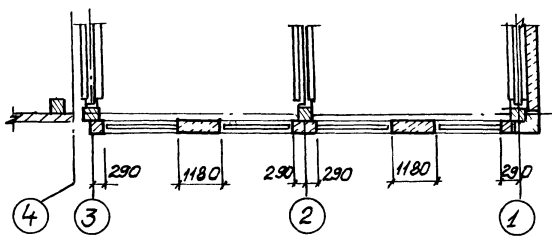

Б – Б

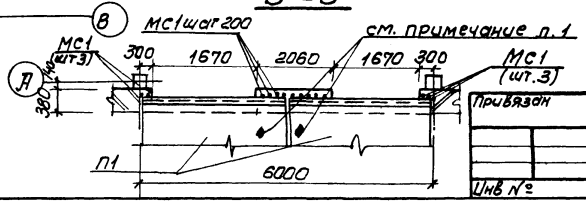

Привязан				ТП 901-9-15.84-КЖ	
	Нач отд	Шейко		Блок напорных фильтров и насосной станции II подъема в составе станции очистки речной воды производительностью 12 тыс м³ в сут для производственных целей	Стадия: Р; Лист: 20; Листов:
	Н контр	Сокольская			
	Гл. спец	Власенко			
	Рук гр	Тахтамышева		Схемы расположения стеновых панелей в осях 1-3, 3-1	Госстрой СССР Союзводоканалниипроект Харьковский Водоканалпроект
	Ст инж	Кат			
Инв №	Инж	Середняк			

20120-02

Инв № подл | Подпись и дата | Взам инв № | Гл спец ТО | Лучковский

Альбом III

Типовой проект 901-9-15.84

Схема расположения стеновых панелей в осях В-А

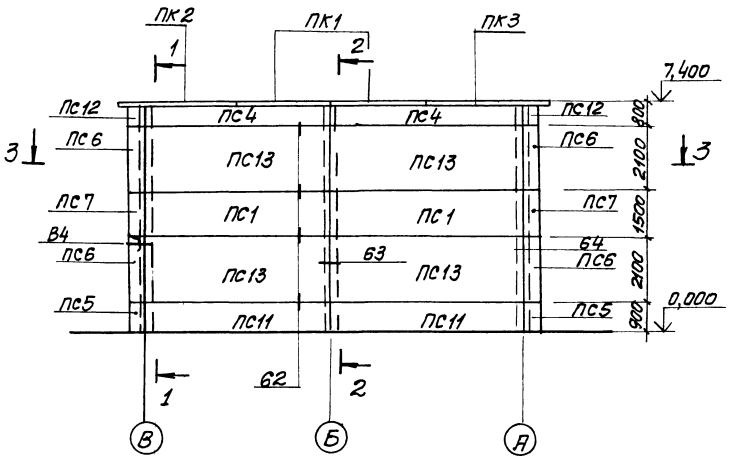

1-1

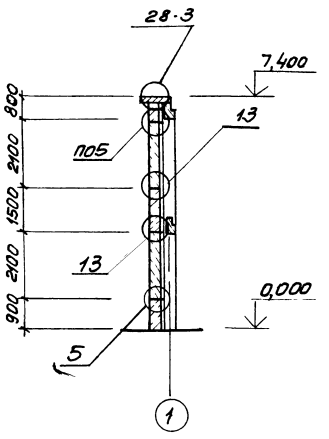

2-2

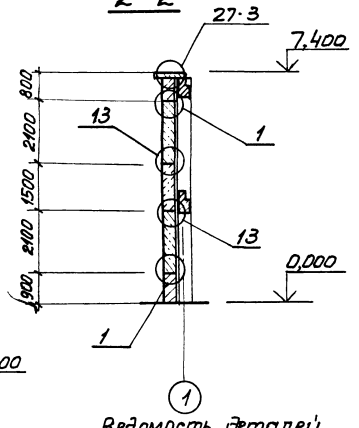

3-3

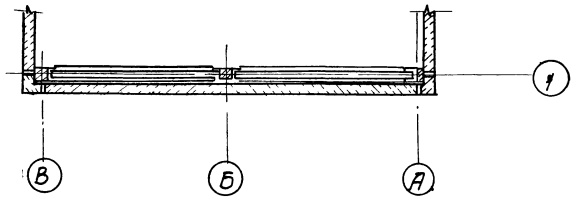

7-7

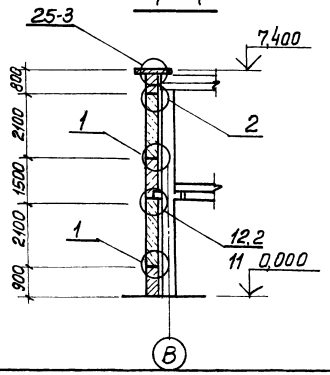

8-8

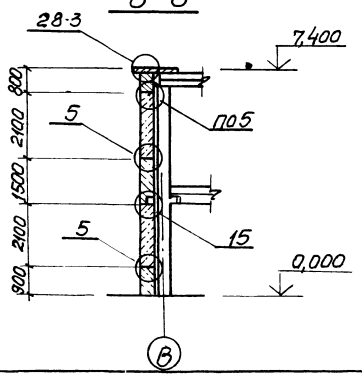

Ведомость деталей

Поз	Эскиз
Мс1	600 / 100

Спецификация к схемам расположения стеновых панелей

Марка, поз	Обозначение	Наименование	кол	Масса ед.кг	Примечание
П1	901-9-14.84-КЖИП7-34	Плита П7-3-1	2	610	
		Панели			
ПС1	1.020-1.5-4 1.000	1ПСН60.15.3.5-П	5	3200	
ПС2	1.020-1.5-4 2.000	4ПСН12.21.3.5-П	5	900	
ПС3	1.020-1.5-2 4.000	4ПСБ 21.3.5-П	1	400	
ПС4	1.020-1.5-2 1.000	1ПС60.6.3.5-П-1	6	1300	
ПС5	1.020-1.5-2 6.000	5ПС51.90.3.5-П	2	200	
ПС6	1.020-1.5-2 6.000	5ПС51.210.3.5-П	4	500	
ПС7	1.020-1.5-4 2.000	5ПСН51.150.3.5-П	2	400	
ПС8	1.020-1.5-2 4.000	4ПС3.21.3.5 -П	4	200	
ПС9	1.020-1.5-4 2.000	4ПСН3.21.3.5-П	2	200	
ПС10	1.020-1.5-4 2.000	4ПСН6.21.3.5-П	1	400	
ПС11	1.020-1.5-2 1.000	1ПС60.9.3.5-П	4	1900	
ПС12	1.020-1.5-2 6.000	5ПС51.60.3.5-П	2	100	
ПС13	1.020-1.5-2 1.000	1ПС60.21.3.5-П	4	4500	
ПК1	1.020-1.5-8 1.000	ПК30-10	8	71	
ПК2	1.020-1.5-8 4.000	ПК31.10-2П	2	61	
ПК3	1.020-1.5-8 5.000	ПК31.10-2Л	2	61	
ПС14	1.020-1.5-4	1ПСН30.15.3.5-П	1	1600	
		Детали соединительные			
МС-91	1.020-1.10-2.48	МС-91	40	0,24	
МС-88	1.020-1.10-2.48	МС-88	2	1.25	
МС-83	1.020-1.9-1.210	МС-83	10	0.53	
МС-86	1.020-1.9-1.210-03	МС-86	4	0.32	
МС-84	1.020-1.9-1.210-01	МС-84	4	0.63	
МС-69	1.020-1.10-2.48	МС-69	10	0.47	
МС-72	1.020-1.10-248	МС-72	13	0.20	
МС-65	1.020-1.9-1.150-03	МС-65	24	0.11	
МС-60	1.020-1.9-1.150	МС-60	38	0.38	
МС-75	1.020-1.10-2 4	МС-75	4	1.34	
МС-56	1.020-1.9-1.170-01	МС-56	2	0.66	
МС-77	1.020-1.10-2 48	МС-77	8	0.41	
МС-58	1.020-1.9-1.180-01	МС-58	1	7.16	
МС1*		ФКАТ ГОСТ 5781-82 Ø=700	17	1.2	

* МС1 см. Ведомость деталей

Привязан

Инв. №

Нач.отд	Шейко		
Н.контр	Дидальков		
Гл.спец	Власенко		
Рук.гр	Ольтаньшева		
Ст.инж.	Кот		
Инженер	Середняк		

ТП 901-9-15.84-КЖ

Блок напорные фильтры и насосная станции I подъема в составе станции очистки речной воды производительностью 12,5 тыс. м3/сут для пруда-водохранилища г. Шелеч

Стадия	Лист	Листов
Р	21	

Схема расположения стеновых панелей в осях В-А

Госстрой СССР Всесоюзный ордена Трудового Красного Знамени институт Оргэнергострой Водоканалпроект

20120-02

Инв.№ подл. | Подпись и дата | Взам. инв.№

Гл.спец. Т.О. Ульяновский

Альбом III

Типовой проект 901-9-15.84

Схема расположения колонн и балок покрытия

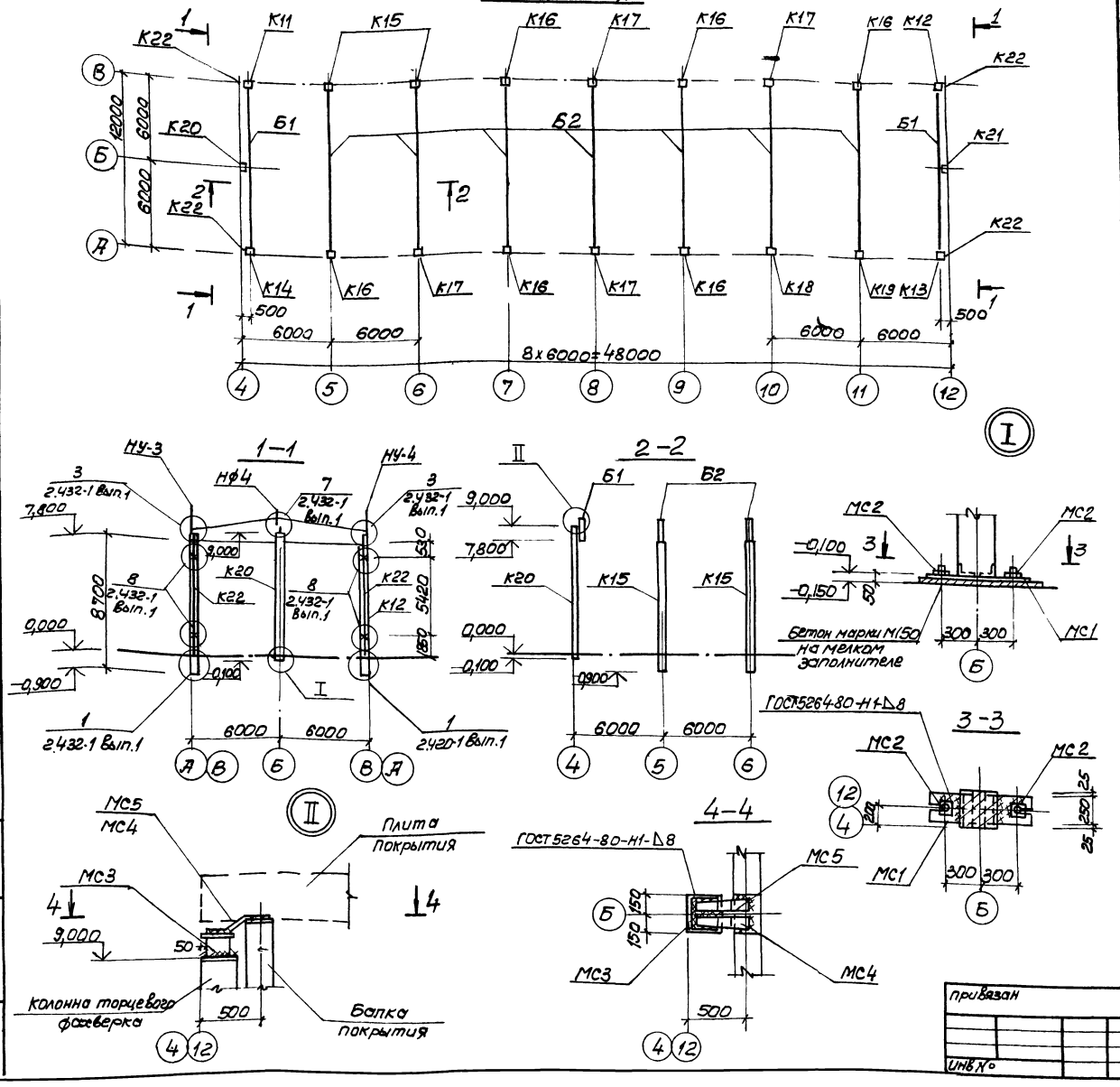

Спецификация к схеме расположения колонн и балок покрытия

Марка, поз	Обозначение	Наименование	Кол	Масса ед, кг	Примечание
		Колонны			
К11	901-9-14.84-КЖИ-К11-К21	К78-4А	1	3500	
К12	-К11-К21	К78-4Б	1	3500	
К13	-К11-К21	К78-4В	1	3500	
К14	-К11-К21	К78-4Г	1	3500	
К15	-К11-К21	К78-4Д	2	3500	
К16	-К11-К21	К78-4Е	6	3500	
К17	-К11-К21	К78-4Ж	4	3500	
К18	-К11-К21	К78-4И	1	3500	
К19	-К11-К21	К78-4К	1	3500	
К20	-К11-К21	6КФ91-2-Н1	1	3880	
К21	-К11-К21	6КФ91-2-Н2	1	3880	
К22	1.439-2	СФВ	4	408,1	
		Балки покрытия			
Б1	901-9-14.84-КЖИ-Б1;Б2	1БДР12-2АIVТ-А	2	4700	
Б2	-Б1;Б2	1БДР12-4АIVТ-А	7	4700	
		Элементы крепления			
*	1.439-2	Т13	6	2,2	* по узлам серии 2.432.1 в 1
	1.439-2	НФ4	2	35,2	
	1.439-2	НУ3	2	43,0	
	1.439-2	НУ4	2	43,0	
МС1	901-9-14.84-КЖИ-МС1	МС1	2		
МС2	-МС2	МС2	4		
МС3	-МС3	МС3	2		
МС4	-МС4;МС5	МС4	2		
МС5	-МС4;МС5	МС5	2		

1. Сварку элементов производить электродами типа Э42 по ГОСТ 9467-75
2. Монтаж конструкций выполнять в соответствии с указаниями серий 1.423-3; 1.427.1-3, 1.462.1-3/80
3. Соединительные детали металлизируются слоем цинка толщиной 0,15 мм
4. Участки с нарушенным в результате сварки защитным покрытием должны быть дополнительно металлизированы

ТП 901-9-15.84-КЖ

Нач. отд.	Шейко		Блок напорных фильтров и насосной станции II подъема в составе станции очистки речной воды производительностью 125 тыс. м³ в сут. для производственных целей	Стадия	Лист	Листов
Н. контр.	Сокольская			Р	22	
Гл. спец.	Власенко					
Рук. гр.	Тарамышева		Схема расположения колонн и балок покрытия в осях 4-12	Госстрой СССР Союзводоканалниипроект Харьковский Водоканалпроект		
Вед. инж.	Кот					
Инженер	Вовианов					

Привязан

Инв. №

Подпись и дата | Взам. инв. № | Гл. спец. Т.О. | Пуховский

20120-02

Альбом III

Типовой проект 901-9-15.84

Схема расположения плит покрытия в осях 4-12

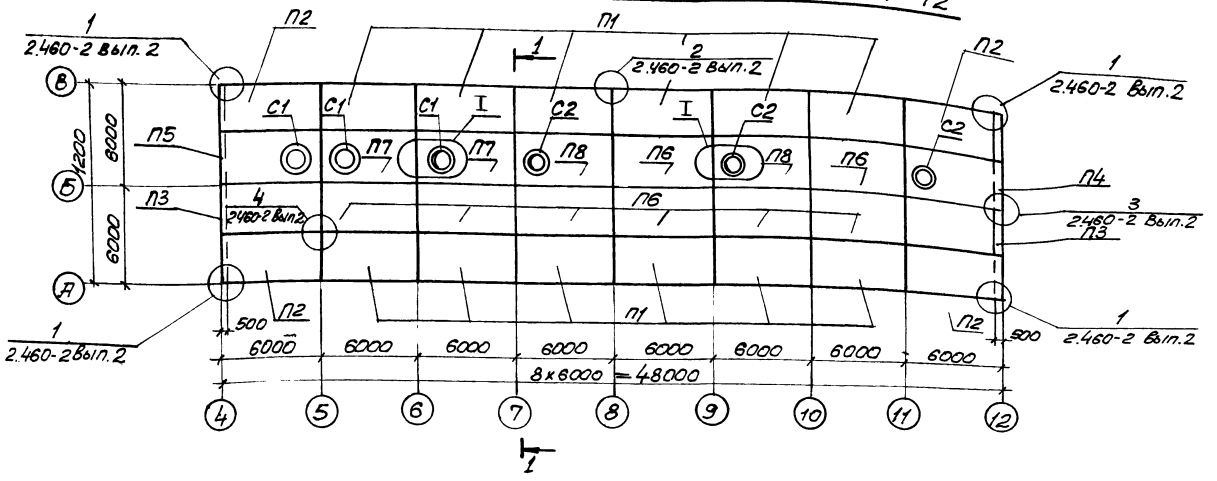

1-1

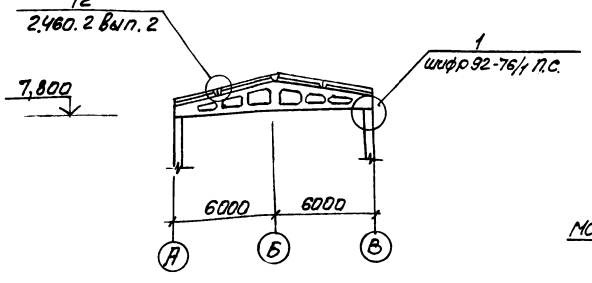

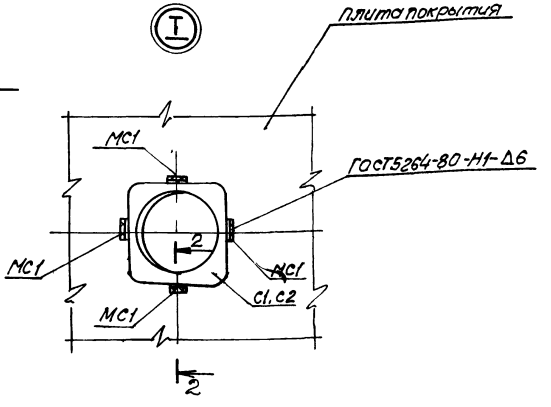

2-2

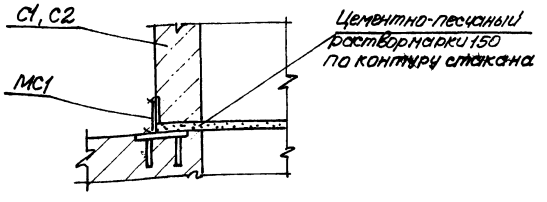

Спецификация к схеме расположения плит покрытия в осях 4-12

Марка поз.	Обозначение	Наименование	кол	Масса ед, кг	Примечание
		Плиты покрытия			
П1	901-9-14.84-КЖ П1-П5	1ПГ-2А III ВТ-80ЯН-500М-А	12	2650	
П2	—П1-П5	1ПГ-2А III ВТ-80ЯН-500М-Б	4	2650	
П3	—П1-П5	1ПГ-2А III ВТ-80ЯН-500М-В	2	2650	
П4	—П1-П5	1ПВ7-3А III ВТ-80ЯН-500М-А	1	3200	
П5	—П1-П5	1ПВ10-3А III ВТ-80ЯН-500М-А	1	3600	
П6	1.465.1-10/82.1-01	1ПГ-2А III ВТ-80ЯН-500М	8	2650	
П7	1.465.1-10/82.1-07	1ПВ10-3А III ВТ-80ЯН-500М	2	3200	
П8	1.465.1-10/82.10-07	1ПВ7-3А III ВТ-80ЯН-500М	2	3600	
		Стаканы			
С1	1.494-24 вып. 1	СБ10Б-1	3	280	
С2	1.494-24 вып. 1	СБ7Б-1	3	320	
МС1		Полоса Б-28×100 20ст103-76 / Вст3кп2 ГОСТ535-78* С-100	24	0,63	

1. Монтаж конструкций производить в соответствии с требованиями серии 2.460.2 вып. 0.2.
2. Верх стакана должен быть строго горизонтальным. Закладные детали металлизируются слоем цинка толщ. 0,15мм. Сварку производить электродами Э 42 по ГОСТ 9467-75
В процессе монтажа стаканов после сварки закладных и соединительных деталей сварные швы и участки с нарушенным в результате сварки защитным покрытием должны быть дополнительно металлизированы

Привязан	Нач. отд	Шейко		ТП901-9-15.84-КЖ			
	Н. контр	Сокольская		Блок напорных фильтров и насосной станции II подъема в составе станции очистки речной воды производительностью 12 этыс м³/сут для производственных целей	Стадия	Лист	Листов
	Гл. спец	Власенко			Р	23	
	Рук. гр	Захтамышева		Схема расположения плит покрытия в осях 4-12	Госстрой СССР Союзводоканалниипроект Харьковский Водоканалпроект		
	Вед. инж	Кот					
Инв №	Инженер	Вознанов					

20120-02

Альбом III

Типовой проект 901-9-15.84

Схема расположения стеновых панелей по оси А

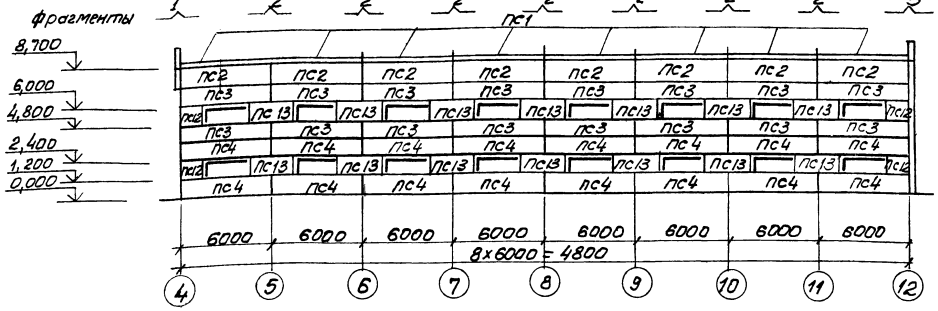

Схема расположения стеновых панелей по оси В

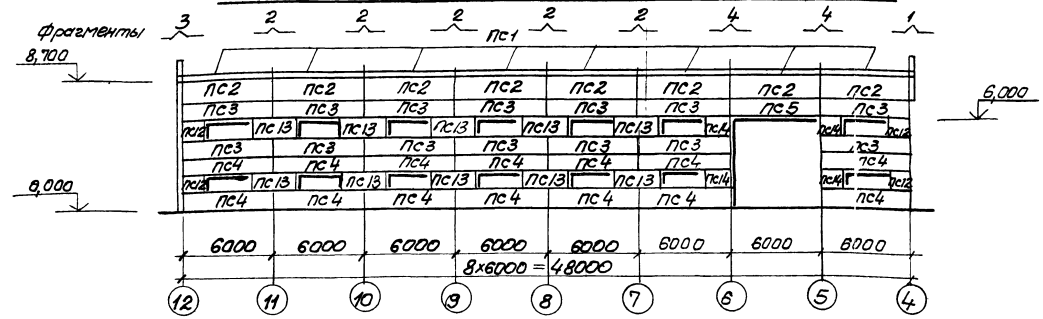

Схема расположения стеновых панелей по оси 4

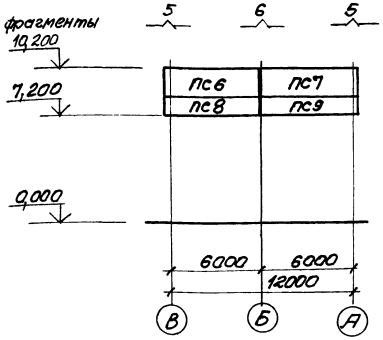

Схема расположения стеновых панелей по оси 12

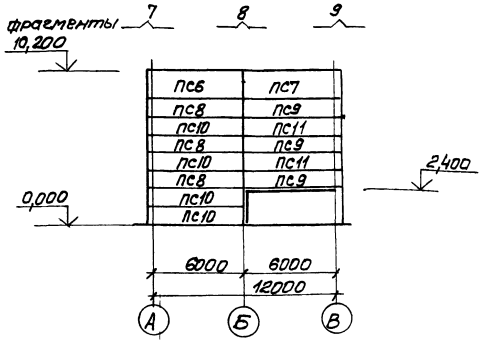

Спецификация к схеме расположения стеновых панелей

Марка, поз.	Обозначение	Наименование	Кол.	Масса ед, кг	Примечание
		Панели стеновые			
пс1	1.432-14/80 вып.2	пк6.70-п	16	1300	
пс2	901-9-14.84-КЖ и пс2-пс14	пс600.15.25-п-4А	16	2600	
пс3	— пс2-пс14	пс600.12.25-п-3А	30	2000	
пс4	— пс2-пс14	пс600.12.25-п-3Б	30	2000	
пс5	— пс2-пс14	пс600.12.25-п-2А	1	2000	
пс6	— пс2-пс14	пс630.18.25-п-11А	2	3200	
пс7	— пс2-пс14	пс630.18.25-п-12А	2	3200	
пс8	— пс2-пс14	пс630.12.25-п-21А	4	2100	
пс9	— пс2-пс14	пс630.12.25-п-22А	4	2100	
пс10	— пс2-пс14	пс630.12.25-п-11А	4	2100	
пс11	— пс2-пс14	пс630.12.25-п-12А	2	2100	
пс12	— пс2-пс14	пс145.12.25-пА	8	500	
пс13	— пс2-пс14	пс295.12.25-пА	24	900	
пс14	— пс2-пс14	пс145.12.25-пБ	4	500	
		Элементы соединительные			
*)	1.439-2	ТК1	10	22,1	*) по узлам серии 1.432-1 вып.1
	1.439-2	РК1	3	19.5	
	1.439-2	Т1	176	0,5	
	1.439-2	Т5	20	0,6	
	1.439-2	Т8	20	0,5	
	1.439-2	Т18	28	1,3	
	1.439-2	Т19	4	0,4	
	1.439-2	Т20	4	0,7	
	1.439-2	Т22	120	0,6	
	1.439-2	Т27	24	0,4	
	1.439-2	Т30	8	0,1	

Инв.№ подл.	Подпись и дата	Взам. инв.№	Гл. спец. ТО Гриппа АР	Пучковский Юрьева

ТП 901-9-15.84-КЖ

Нач. отд.	Шейко		
Н. контр.	Сокольская		
Гл. спец.	Власенко		
Рук. гр.	Гахтамышева		
Вед. инж.	Кот		
Инженер	Возианов		

Блок напорных фильтров и насосной станции II подъема в составе станции очистки речной воды производительностью 12 тыс. м³ в сут. для производственных цепей

Схема расположения стеновых панелей в осях 4-12

Стадия	Лист	Листов
Р	24	

Госстрой СССР
Союзводоканалниипроект
Харьковский
Водоканалпроект

20120-02

Альбом III

Типовой проект 901-9-15.84

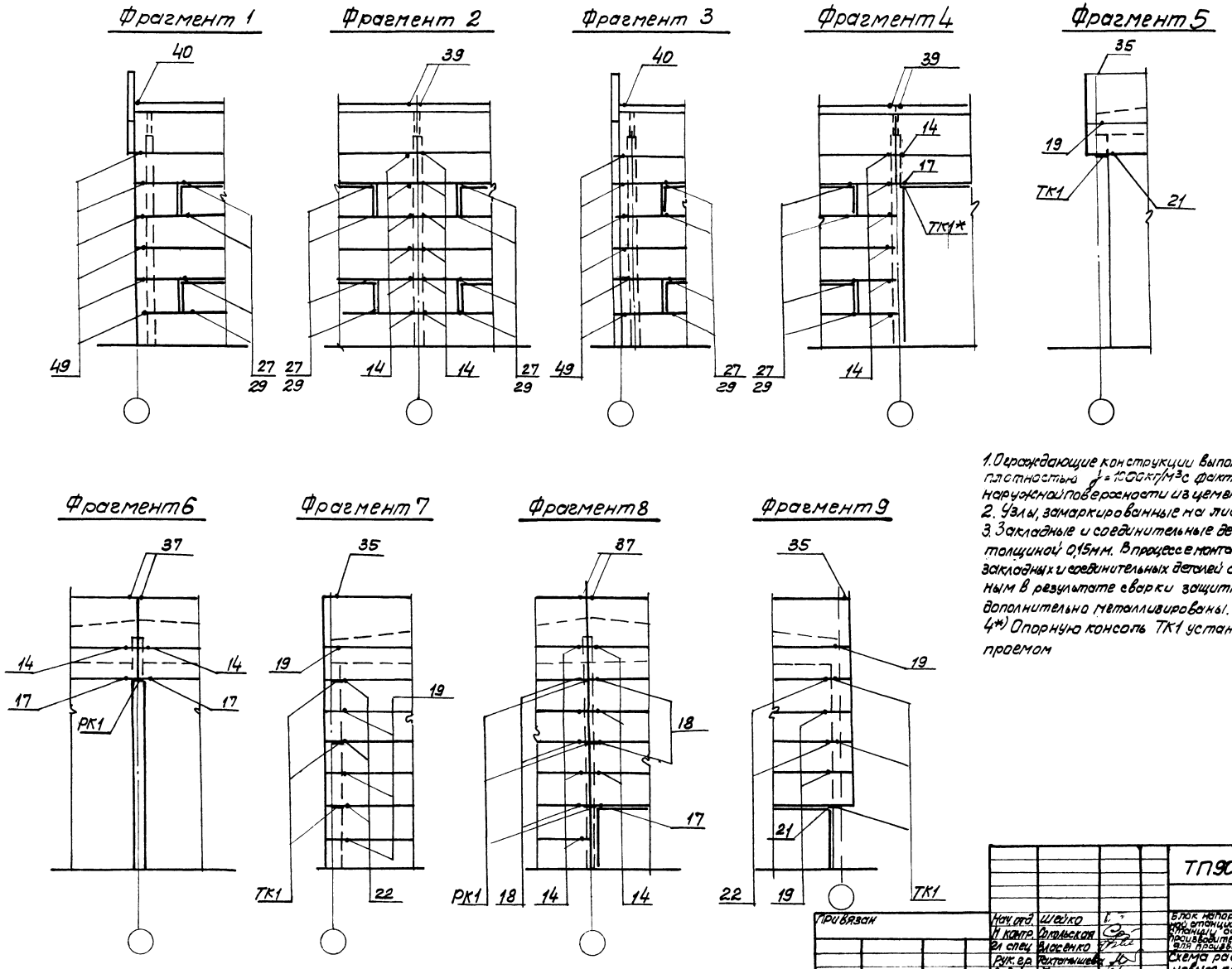

1. Ограждающие конструкции выполнены из керамзитобетонных панелей плотностью γ = 1000 кг/м³ с фактурным слоем по внутренней и наружной поверхности из цементно-песчаного раствора.
2. Узлы, замаркированные на листе, см. серию 1.432-1 вып.1
3. Закладные и соединительные детали металлизируются слоем цинка толщиной 0,15 мм. В процессе монтажа стеновых панелей после сварки закладных и соединительных деталей сварные швы и участки с нарушенным в результате сварки защитным покрытием должны быть дополнительно металлизированы.
4*) Опорную консоль ТК1 установить только под панель над проемом

Привязан				ТП901-9-15.84-КЖ			
		Нач. отд.	Шейко	Блок напорных фильтров и насосной станции Тподъема в составе станции очистки речной воды производительностью 12,5 тыс м³ вод для производственных целей	Стадия	Лист	Листов
		Н. контр.	Сокольская		Р	25	
		Гл. спец.	Власенко				
		Рук. гр.	Рахтанышева	Схема расположения стеновых панелей. Фрагменты 1-10	Госстрой СССР Союзводоканалниипроект Харьковский Водоканалпроект		
		Вед. инж.	Кот				
Инв №		Инженер	Возианов				

20120-02

Альбом III

Типовой проект 901-9-15.84

Схема расположения перегородок в осях 1-3 на отм. 0.000 (схема 1)

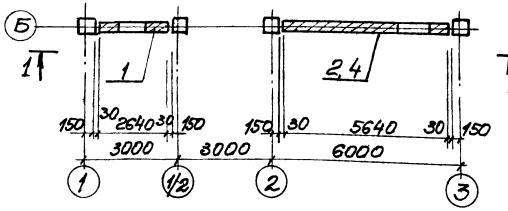

Схема расположения перегородок в осях 1-3 на отм. 3.600 (схема 2)

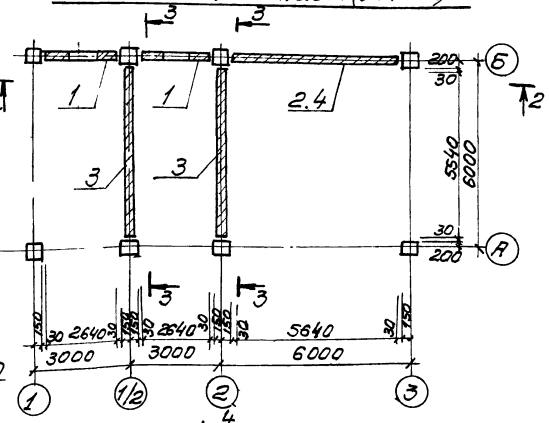

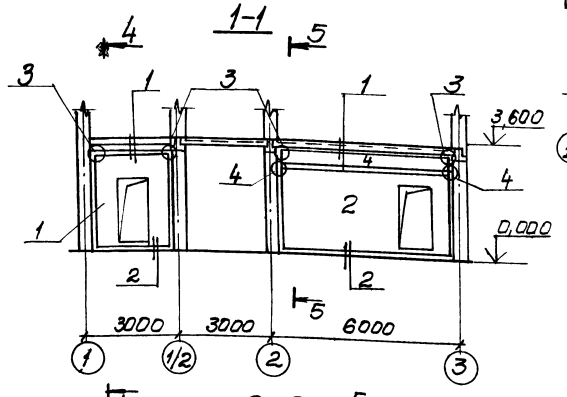

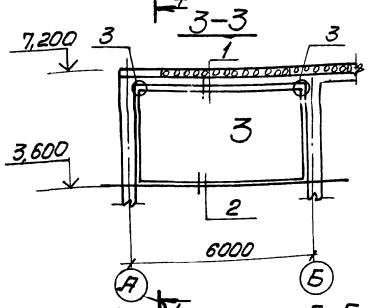

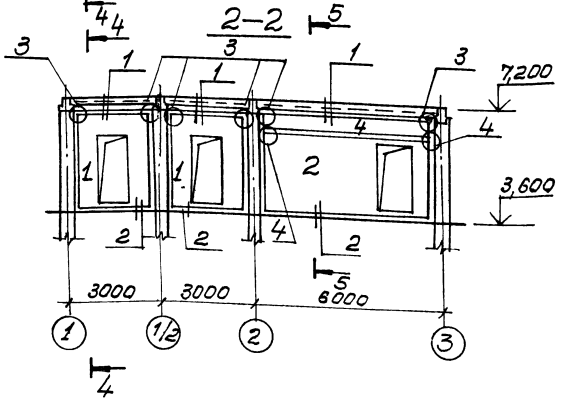

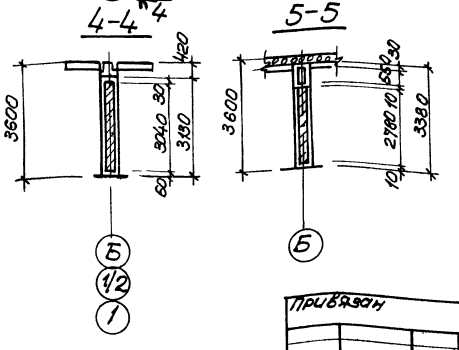

Спецификация к схемам расположения перегородок

Марка поз	Обозначение	Наименование	Кол	Масса ед. кг	Примечание
		Схема 1			
		Панели			
1	1.431-15 Вып.2	ППЛ-12-Д 2,64 x 3,04	1	390,0	
2	1.431-15 Вып.2	ППЛ-3-Д1 5,64 x 2,78	1	1050,0	
4	1.431-15 Вып.2	ППЛ-7 5,54 x 0,55	1	240,0	
*)		Соединительные изделия			
	1.431-15 Вып.4	МС-1	6	0,6	по узлам серии 1.431-15 Вып.1
	1.431-15 Вып.4	МС-2	6	0,2	
		Схема 2			
		Панели			
1	1.431-15 Вып.2	ППЛ-12-Д 2,54 x 3,04	2	390,0	
2	1.431-15 Вып.2	ППЛ-3-11 5,64 x 2,78	1	1050,0	
3	1.431-15 Вып.2	ППЛ-1 5,64 x 3,04	1	1650,0	
4	1.431-15 Вып.2	ППЛ-7 5,64 x 0,55	1	240	
*)		Соединительные элементы			
	1.431-15 Вып.4	МС-1	12	0,6	по узлам серии 1.431-15 Вып.1
	1.431-15 Вып.4	МС-2	12	0,2	

Монтажные узлы, замаркированные на листе, см. серию 1.431-15 Вып.1

Инв. № подл. | Подпись и дата | Взам. инв. | Гл. спец. ТО | Пучковский

Привязан

Инв. №

Нач. от д.	Шейко		
Н. контр.	Сокольская		
Гл. спец.	Власенко		
Рук. гр.	Тахтамышева		
Ст. инж.	Кот		
Инженер	Сухарев		

ТП 901-9-15.84-КЖ

Блок напорных фильтров и насосной станции II подъема в составе станции очистки резервной воды производительностью 12 тыс. м³ в сут. для производственных целей

Схема расположения перегородок в осях 1-3 на отм. ▼0.000 и ▼3.600

Стадия	Лист	Листов
Р	26	

Госстрой СССР
Союзводоканалниипроект
Харьковский
Водоканалпроект

20120-02

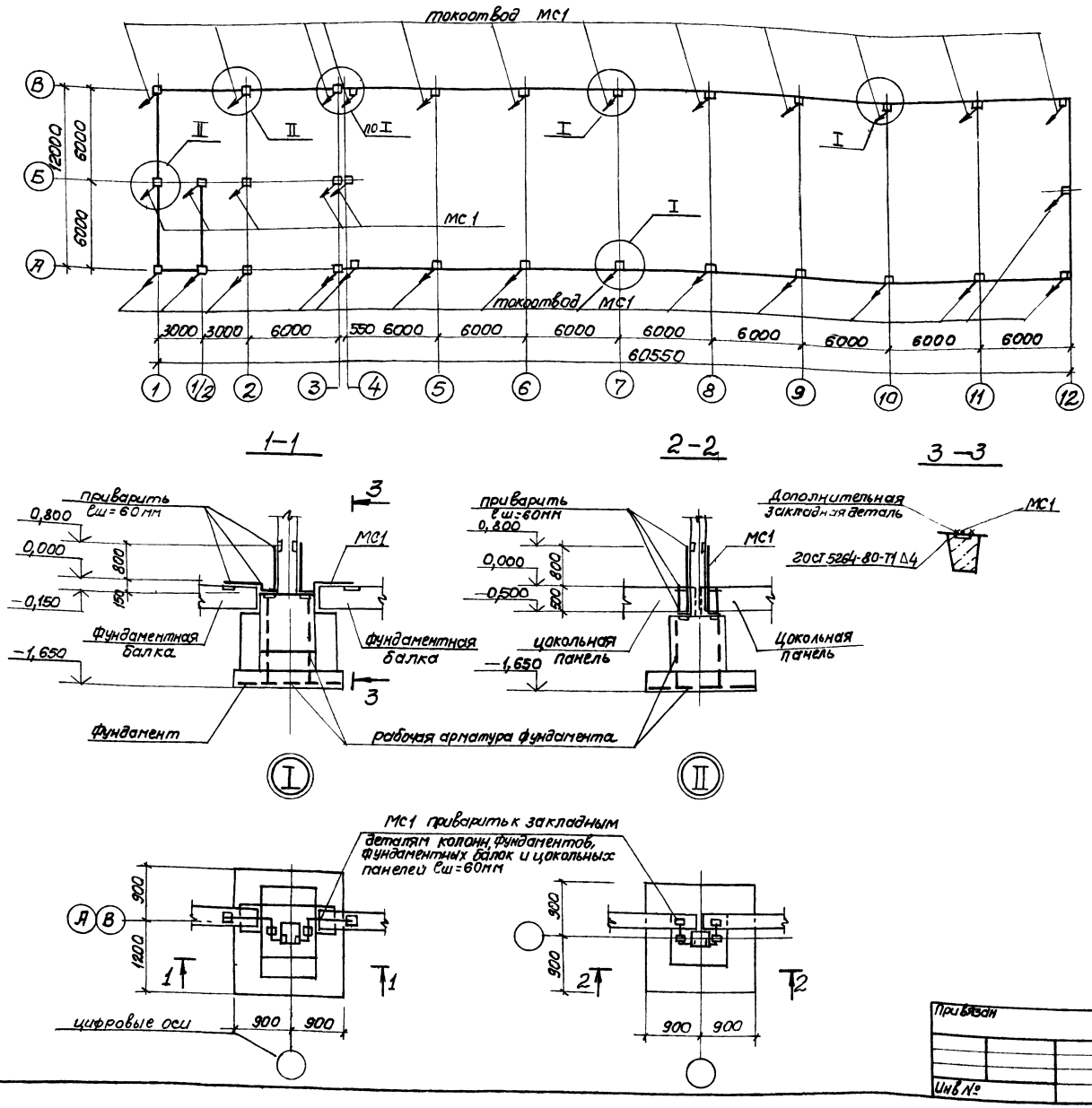

Марка, поз	Обозначение	Наименование	кол.	Масса ед, кг	Примечание
МС1		Ф12А-I ГОСТ 5781-82 В=92,0	п.м.		

1. Для обеспечения непрерывности электрической цепи рабочая арматура колонн должна быть соединена с рабочей арматурой фундаментов
2. Вертикальная рабочая арматура фундаментов должна быть соединена с горизонтальной арматурой в местах их пересечения
3. Закладные детали колонн, фундаментов, фундаментных балок и цокольных панелей должны быть присоединены к рабочей арматуре.
4. Все соединения выполнить сваркой электродами типа Э 42 по ГОСТ 9467-75.
5. Заземляющая перемычка и закладные изделия покрываются кузбасс лаком

Альбом III

Типовой проект 901-9-15.84

Инв № подл	Подпись и дата	Взам. инв №	Эл. спец ТО	Ленковский	
				Туркот	

901-9-15.84-КЖ

Привязан	Нач.отд	Шейко		Блок напорных фильтров и насосной станции II подъема в составе станции очистки ручной воды производительностью 12,5 тыс м³/сут для производственных целей	Стадия	Лист	Листов
	Н.контр	Окольская			Р	27	
	Гл.спец	Власенко					
	Рук.гр	Гахтамышева		Схема использования ж б конструкций здания в качестве заземлителей	Госстрой СССР Союзводоканалниипроект Харьковский Водоканалпроект		
Инв №	Вед инж	Кот					
	Инженер	Визианов					

Ведомость рабочей документации основного комплекта КМ

Лист	Наименование	Примечание
1	Общие данные (начало)	
2	Общие данные (окончание)	
3	Схема расположения подвесных путей	
4	Схема расположения обслуживающих площадок	
5	Схема расположения площадок на отм 3.600 1.100 и 1.200	
6	Дм1, фм1, ПП6И	
7	Рама Р 1, щиты Щ1 - Щ7	
8	Пожарная лестница ЛМ1, ЛМ2	
9	Пожарная лестница ЛВ1, ЛП1-ЛП3, ЛН 1, ОВ 1, ОВ 1Н, ОП1, ОП 1Н	

Ведомость ссылочных и прилагаемых документов

Обозначение	Наименование	Примечания
	Ссылочные документы	
1.459-2 Вып. 1, 2	Стальные лестницы, переходные площадки и ограждения	
1.426-1 Вып. 3	Стальные подкрановые балки. Балки путей подвесного транспорта пролетом 6м	

Техническая спецификация металла

Вид профиля и ГОСТ, ТУ	Марка металла и ГОСТ	Обозначение и размер профиля мм	№ пл	Код: Марки металла	Код: Вид профиля	Код: Размер профиля	Количество, шт	Длина, мм	Масса металла по элементам конструкц: Лестницы	Площадки	Ограждения	Опоры под трубопроводы	Подвесные пути		Прочее	Общая масса, т	Масса потребности в металле по кварталам (заполняется изготовителем) т: I	II	III	IV	Заполняется ВЦ
Балки двутавровые ГОСТ 19425-74*	Вст3 СП5 ГОСТ 380-71*	двутавр 24м ГОСТ 19425-74* Вст3кп5 ГОСТ 535-79*	1	12300	24147								4.000			4.000					
	Итого		2										4000			4.000					
Всего профиля													4.000			4000					
Швеллеры ГОСТ 8240-72	Вст3кп2-1 ТУ14-1-3023-80	швеллер 10 ГОСТ 8240-72 Вст3кп2-1-ТУ14-1-3023-80	4	11240	26140					0.050						0.050					
		швеллер 16 ГОСТ 8240-72 Вст3кп2-1-ТУ14-1-3023-80	5	11240	26182					0.351						0.351					
		швеллер 18 ГОСТ 8240-72 Вст3кп2-1-ТУ14-3023-80	6	11240	26212					0060						0.060					
		швеллер 20 ГОСТ 8240-72 Вст3кп2-1-ТУ14-3023-80	7	11240	26239					0.130						0.0130					
	Итого		8							0.591						0.591					
Всего профиля			9							0.591						0.591					
Сталь прокатная угловая равнополочная ГОСТ 8509-72*	Вст3кп2-1 ТУ14-1-3023-80	Уголок Б-50х50х5 ГОСТ 8509-72* Вст3кп2-1-ТУ14-1-3023-80	10	11240	21113					0.990						0.990					
		Уголок Б-63х63х5 ГОСТ 8509-72* Вст3кп2-1-ТУ14-1-3023-80	11	11240	21113					0.010						0.010					
		Уголок Б-75х75 ГОСТ 8509-72* Вст3кп2-1-ТУ14-1-3023-80	12	11240	21113				0.226	0.010						0.236					
		Уголок Б-90х80х6 ГОСТ 8509-72* Вст3кп2-1-ТУ-14-1-3023-80	13	11240	21113							0.010				0.010					
		Уголок Б-125х125х10 ГОСТ 8509-72* Вст3кп2-1-ТУ14-1-3023-80	14	11240	21113					0.010						0.010					
	Итого		15						0.226	1.020		0.010				1.256					
Всего профиля			16						0.226	1.020		0.010				1256					
Полоса стальная горячекатаная ГОСТ 103-76	Вст3кп2 ГОСТ 380-71*	Полоса А-16х100 ГОСТ 103-76 Вст3кп2 ГОСТ 535-79*	17		13110				0.506							0.506					
		Полоса А-15х120 ГОСТ 103-76 Вст3кп2 ГОСТ 535-79*	18		13110				0.021							0.021					
		Полоса А-110х130 ГОСТ 103-76 Вст3кп2 ГОСТ 535-79*	19		13110							0.010				0.010					
		Полоса А-14х150 ГОСТ 103-76 Вст3кп2 ГОСТ 535-79*	20		13110				0.010							0.010					
	Итого		21						0.537			0.010				0.547					
Всего профиля			22						0.537			0.010				0.547					
Сталь горячекатанная ГОСТ 5781-82	Вст3кп2 ГОСТ 380-71*	6А-I ГОСТ 5781-82	23	11240						0.010						0.010					
		10А-I ГОСТ 5781-82	24	11240						0.020						0.020					
		20А-I ГОСТ 5781-82	25	11240					0.069							0.069					
	Итого		26						0.069	0.030						0.099					
Всего профиля			27						0.069	0.030						0.099					

Типовой проект разработан в соответствии с действующими нормами и правилами и предусматривает мероприятия, обеспечивающие взрывную, взрывопожарную и пожарную безопасность при правильной эксплуатации здания

Гл. инженер проекта /Ярмак/

Привязан

Инв. N

Нач.отд.	Шейко	
Н.контр.	Сокольская	
Гл.спец.	Власенко	
Рук.гр.	Тахтамышева	
Вед.инж.	Кот	
Инженер	Водолажская	

ТП901-9-1584-КМ

Блок напорных фильтров и насосной станции II подъема в составе станции очистки речной воды производительностью 12 тыс м3/сут для производственных целей

Общие данные (начало)

Стадия	Лист	Листов
Р	1	9

Госстрой СССР Союзводоканалниипроект Ассоциация Водоканалпроект

20120-02

Альбом III

Типовой проект 901-9-1584

Инв.N подл. | Подпись и дата | Взам.инв.N

Альбом III

Типовой проект 901-9-15.84

Техническая спецификация металла

Вид профиля и ГОСТ, ТУ	Марка металла и ГОСТ	Обозначение и размер профиля, мм	№ п.п	Код: марки металла	Код: вид профиля	Код: размер профиля	Количество, шт.	Длина, мм	Масса металла по элементам конструкции: Лестницы	Площадки	Ограждения	Опоры под трубопроводы	Подвесные пути		Прочее	Общая масса, т	Масса потребности в металле по кварталам: I	II	III	IV	Заполняется ВЦ
Сталь листовая рифленая ГОСТ 8568-77*	Вст 3кп ГОСТ 380-71*	Лист ромб. к-пу 40×1000×2000 Вст 3кп ГОСТ 8568-77*	28							1,830						1,830					
	Итого		29							1,830						1,830					
Всего профиля			30							1830						1,830					
Швеллеры гнутые неравнополочные ГОСТ 8281-80	Вст.3 кп2 ГОСТ 380-71*	8 60×50×3 ГОСТ 8281-80 Вст3кп2 ГОСТ 535-79*	31							0,060						0,060					
	Итого		32							0,060						0,060					
Всего профиля			33							0,060						0,060					
Итого масса металла									0,832	3,531		0,020	4,003			9,383					
Лестницы и ограждения									0,040	0,650	0,730					1,420					
Всего масса металла									0,872	4,181	0,730	0,020	4,000			9,803					
В том числе по маркам	Вст3 кп2-1								0,226	1,611		0,010				1,847					
	Вст3 кп2								0,069	1,860						1,929					
	Вст 3 кп								0,537	0,060		0,010				0,607					
	Вст3 сп5												4,000			4,000					

1. Разработку чертежей металлоконструкций производить согласно СНиП II-23-81. "Стальные конструкции."
„Нормы проектирования."
2. Соединения стальных элементов предусматривать ручной электродуговой сваркой
3. Все сварные швы выполняются электродами типа Э42 и Э42А по ГОСТ 9467-75
4. Предусмотреть антикоррозионную защиту металлоконструкций:
произвести очистку поверхности стальных конструкций по требованию ГОСТ'а 9.402-80 четвертой степени и окраску лакокрасочными материалами группы I согласно СНиП II-28-73*
„Защита строительных конструкций от коррозии".

Ведомость металлоконструкций по видам профилей

Наименование конструкций по номенклатуре прейскуранта N 01-09	Поз. по прейскуранту № 01-09	№ п.п	Код конструкции	Масса конструкций, т: Всего стали повышенной прочности	по видам профилей стали: Балки и швеллеры	Крупносортная сталь	Среднесортная сталь	Мелкосортная сталь	Катанка	Толстолистовая сталь	Гнутые и гнуто сварные		Прочее	Всего	Количество шт	Серия типовых конструкций
Лестницы			526242			0,763	0,069						0,040	0,872		1.459-2 вып.12
Площадки			526243		0,591	1,020		0,020	0,010	1,830	0,060		0,650	4,181		
Ограждения			526244										0,730	0,730		
Опоры под трубопроводы			526396			0,020								0,020		
Подвесные пути			526235		4,000									4,000		
Итого					4,591	1,803	0,069	0,020	0,010	1,830	0,060		1,420	9,803		

Инв. № подл. | Подпись и дата | Взам. инв. №

Привязан

Инв. №

Нач. отд.	Шейко	
Н. контр.	Сокольская	
Гл. спец.	Власенко	
Рук. гр.	Тахтамышева	
Вед. инж.	Кот	
Инженер	Водолажская	

ТП 901-9-15.84-КМ

Блок напорных фильтров и насосной станции II подъема в составе станции очистки речной воды производительностью 12 тыс м³ в сут для производственных целей.

Стадия	Лист	Листов
Р	2	

Общие данные (окончание)

Госстрой СССР Союзводоканалниипроект Харьковский Водоканалпроект.

20120-02

Схема расположения подвесных путей

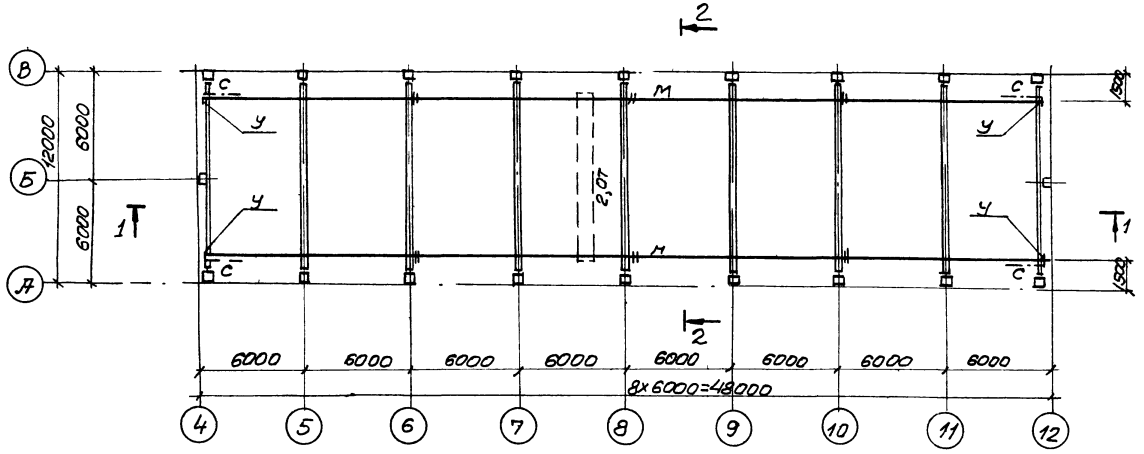

2–2

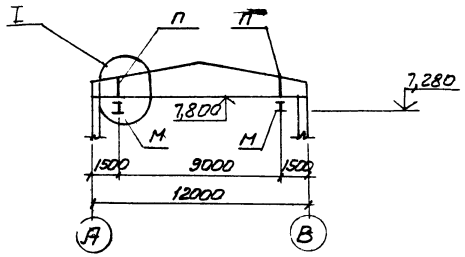

6–6

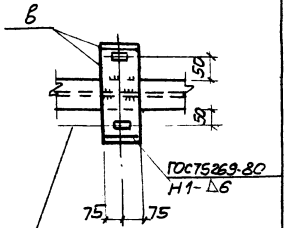

В нижнем листе овальные отверстия 15×40

1–1

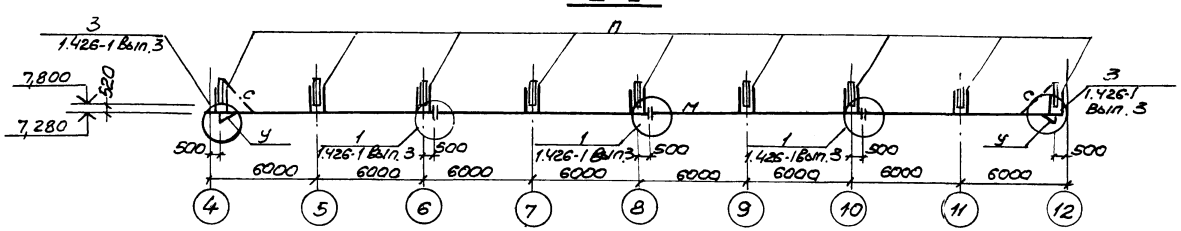

Ведомость элементов

Марка	Сечение: Эскиз	Поз.	Сечение: Состав	Опорные усилия: M тсм	N тс	Q тс	Группа конструкций	Марка металла	Примечание
М	I		I24М		4,45		II	Вст3сп5	
П	216		ТН2С60×50×3	0,21	4,45		II	Вст3сп5	
С	L		L63×5	по гибкости ≤ 400			IV	Вст3кп2	
У	L		L100×7	конструктивно			IV	Вст3кп2	
а	—		-б12				II	Вст3сп5	
б	—		-б8				II	Вст3сп5	
в	—		-б6				IV	Вст3кп2	

1. Сварку элементов производить электродами типа Э42 по ГОСТ 9467-75.
2. Указания по антикоррозионной защите конструкций. см. лист 1.

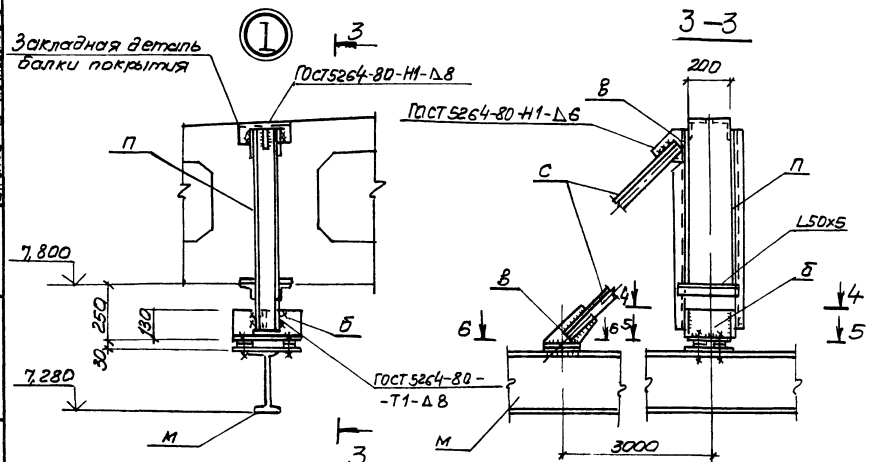

4–4

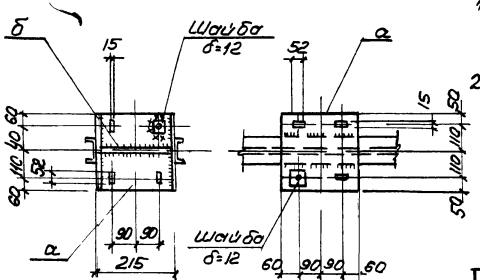

5–5

Привязан				ТП 901-9-15.84-КМ		
Нач.отд	Шейко			Блок напорных фильтров и насосной станции II подъема водоснабжения станции очистки речной воды производительностью 400 тыс. м³/сут для прерывистого цикла	Стадия: Р	Лист: 3	Листов:
Н. контр	Сокольская						
Гл. спец.	Власенко						
Рук. гр.	Чистяницкая			Схема расположения подвесных путей	Госстрой СССР Союзводоканалниипроект Харьковский Одесский филиал		
Вед. инж.	Кот						
Инженер	Возианов						
Инв.№ подл.	Подпись и дата	Взам. инв.№	Инв.№ дубл.	Взам. инв.№			

Альбом III

Типовой проект 901-9-15.84

20120-02

Схема расположения обслуживающих площадок

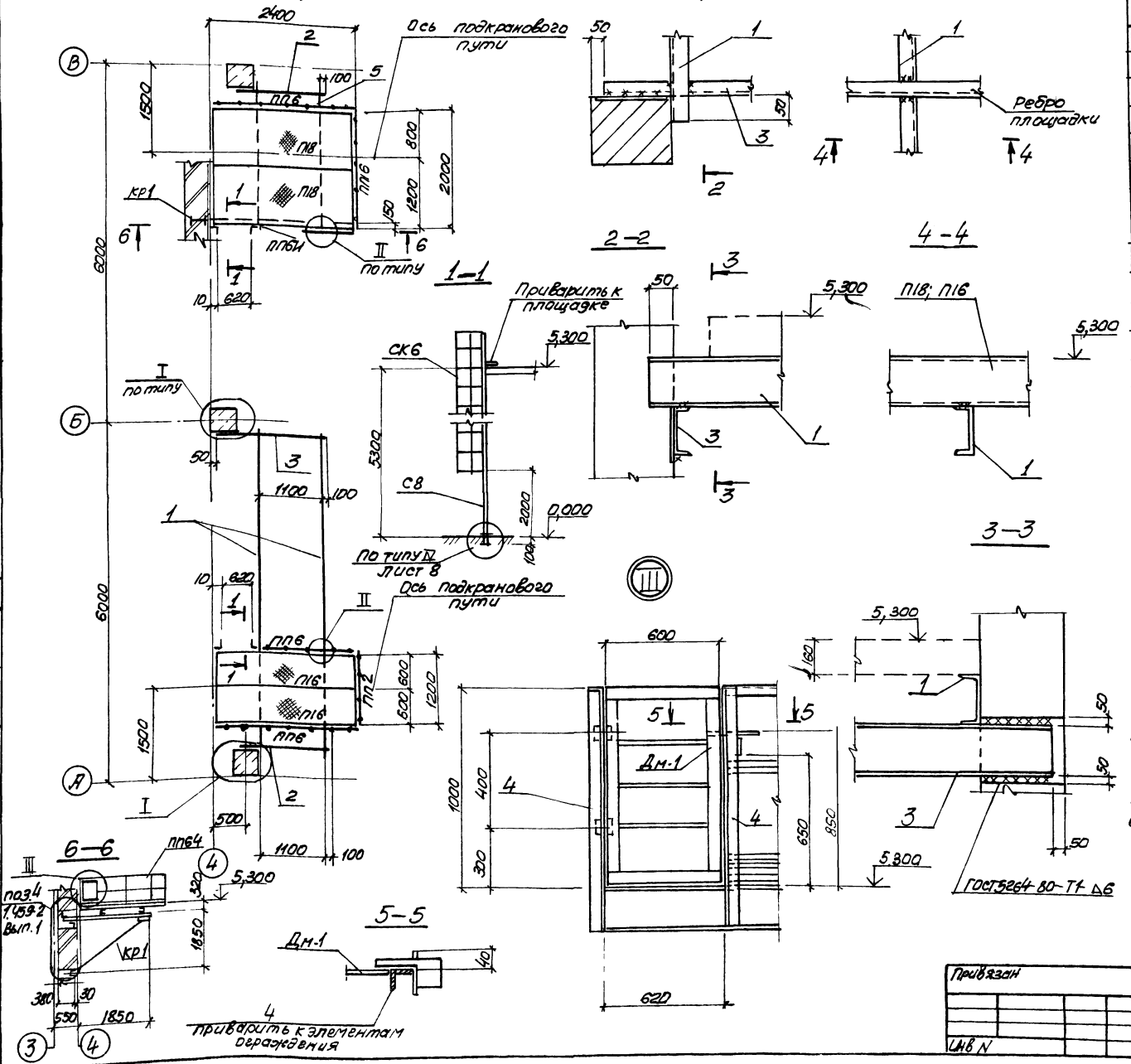

Ведомость элементов

Марка	Сечение: Эскиз	Поз	Состав	Расчетные усилия: М тс.м	N тс	Q тс	Группа конструк	Марка металла	Примечание
П16	1.459-2 вып. 2	л.32		конструктивно			3	Вст3кп2	2шт.
П18	1.459-2 вып. 2	л32					3	Вст3кп2	2шт.
ПП2	1.459-2 вып 2	л75					3	Вст3кп2	1шт.
ПП6	1.459-2 вып. 2	л76					3	Вст3кп2	3шт.
ПП6И	лист6						3	Вст3кп2	1шт.
ПП16	1.459-2 вып. 2	л80					3	Вст3кп2	1шт.
Дм-1	лист6						3	Вст3кп2	2шт.
С8	1.459-2 вып. 1	л64					3	Вст3кп2	2шт.
СК6	1.459-2 вып. 2	л.100					3	Вст3кп2	2шт.
1	[		[16 ℓ=5500	конструктивно			3	Вст3кп2	2шт.
2	[		[20 ℓ=1550				3	Вст3кп2	2шт.
3	[		[20 ℓ=1850				3	Вст3кп2	2шт.
4	L		L50x5 ℓ=1100				3	Вст3кп2	4шт.
5	L		[16 ℓ=2700				3	Вст3кп2	2шт.
Кр1 шт1		1	[20 ℓ=2100		2,9		3	Вст3кп2	
		2	L90x6 ℓ=230				3	Вст3кп2	
		3	L125x10 ℓ=230				3	Вст3кп2	
		4	L125x10		2,9		3	Вст3кп2	
		5	δ=8				3	Вст3кп2	

1. Монтаж площадок производить в соответствии с СНиП III-18-75 „Правила производства и приемки работ. Металлические конструкции"
2. В площадках П16 и П18 ребра для крепления ограждения у стены и между площадками срезать.
3. Сварку производить электродами типа Э-42 по ГОСТ9467-75
Для сварки элементов, принятых по серии 1.459-2, hш - принять по указанной серии, для остальных элементов hш - 5мм, кроме оговоренных.
4. На внутренней стороне ограждения установить плакат 200x300 из листовой стали δ=1.0мм. с надписью „Нагрузка на площадку не более 1500кН/м²"
5. Ограждение в зоне лестницы вырезать по месту.
6. Указания по антикоррозионной защите см. лист.1

ТП 901-9-15.84-КМ

Нач.отд	Шейко		
Н.контр	Сокольская		
Гл.спец	Власенко		
Рук.гр	Тахтамышева		
Вед.инж	Кот		
Инженер	Возианов		

Блок напорных фильтров и насосной станции II подъема в составе станции очистки речной воды производительностью 12,5 тыс м³/сут для производственных целей

Схема расположения обслуживающих площадок

Стадия	Лист	Листов
Р	4	

Госстрой СССР Союзводоканалниипроект Харьковский Водоканалпроект

Привязан

Инв N

Инв N подл. | Подпись и дата | Взам инв N | Вик-2 гл.спец ТО | Ясинов Лучковский

Типовой проект 901-9-15.84 Альбом III

20120-02

Альбом III

Типовой проект 901-9-15.84

Схема расположения площадок на отм. 3,600, 1,100 и 1,200м

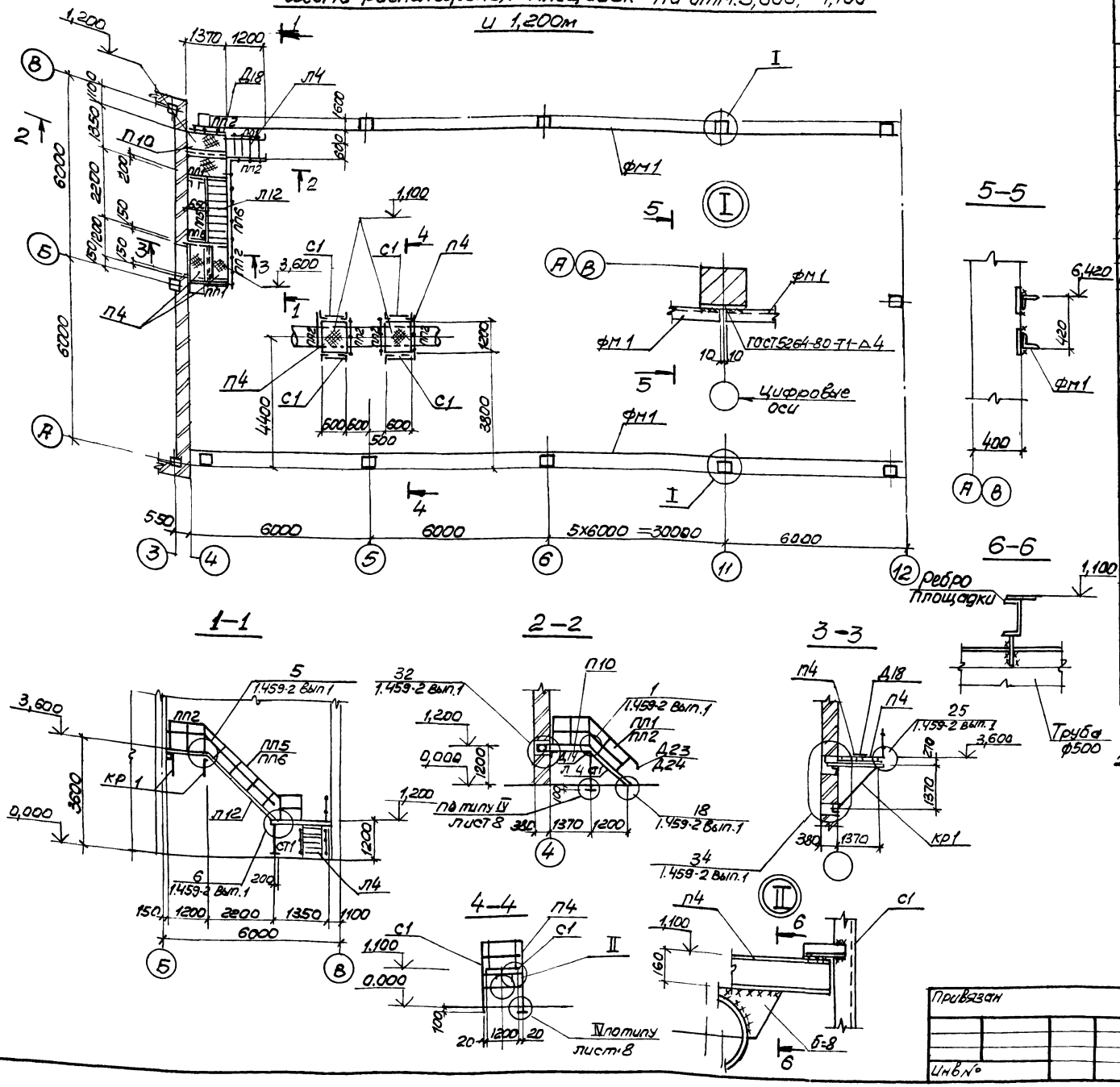

Ведомость элементов

Марка	Сечение: Эскиз	Поз	Состав	Опорные усилия: M тсм	N тс	Q тс	Группа констр.	Марка металла	Примечание
П4	1.459-2 Вып.2		л.28	конструктивно			III	Вст3кп2	шт.4
П10	1.459-2 Вып.2		л.30				III	Вст3кп2	шт.2
С1	1.459-2 Вып.2		л.62				III	Вст3кп2	шт.4
Л4	1.459-2 Вып.2		л.11				III	Вст3кп2	шт.1
Л12	1.459-2 Вып.2		л.13				III	Вст3кп2	шт.1
ПП1	1.459-2 Вып.2		л.75				III	Вст3кп2	шт.3
ПП2	1.459-2 Вып.2		л.75				III	Вст3кп2	шт.6
ПЛ1	1.459-2 Вып.2		л.42				III	Вст3кп2	шт.1
ПЛ2	1.459-2 Вып.2		л.42				III	Вст3кп2	шт.1
ПЛ5	1.459-2 Вып.2		л.44				III	Вст3кп2	шт.1
ПЛ6	1.459-2 Вып.2		л.44				III	Вст3кп2	шт.1
Д14	1.459-2 Вып.1						III	Вст3кп2	шт.2
Д18	1.459-2 Вып.1						III	Вст3кп2	шт.2
Д23	1.459-2 Вып.1						III	Вст3кп2	шт.1
Д24	1.459-2 Вып.1						III	Вст3кп2	шт.1
фм1	лист 6						III	Вст3кп2	шт.16
кр1		1	[18 ℓ=1700	конструктивно			III	Вст3кп2	1 шт.2
		2	L125×10 ℓ=1900						
		3	L125×10 ℓ=230						
		4	L90×6 ℓ=230						
		5	δ=8						
	по узлу 32	6	L50×5						
	по узлу 32	7	L63×6						
		8	[18 ℓ=1020	конструктивно					
ст1		9	δ=10				III	Вст3кп2	

1. Сварку производить электродами типа Э42 по ГОСТ9467-75.
2. Указания по антикоррозионной защите конструкций см. лист 1.

Нач.отд.	Шейко		ТП 901-9-15.84-КМ	
Н.контр.	Сокольская			
Гл.спец.	Власенко			
Рук.гр.	Тахтамышева			
Вед.инж.	Кат			
Инженер	Вазианов			

Привязан

Инв.№

Блок напорных фильтров и насосной станции II подъема в составе станции очистки речной воды производительностью 12,5 тыс. м³ в сут. для производственных целей

Схема расположения площадок на отм. 3,600, 1,100 и 1,200

Стадия	Лист	Листов
Р	5	

Госстрой СССР Союзводоканалпроект Харьковский Водоканал проект

20120-02

Инв.№ подл. | Подпись и дата | Взам.инв.№ | Вик-1 ЭА 21 спец Т.О | Алексина | Туркот | Пучковский

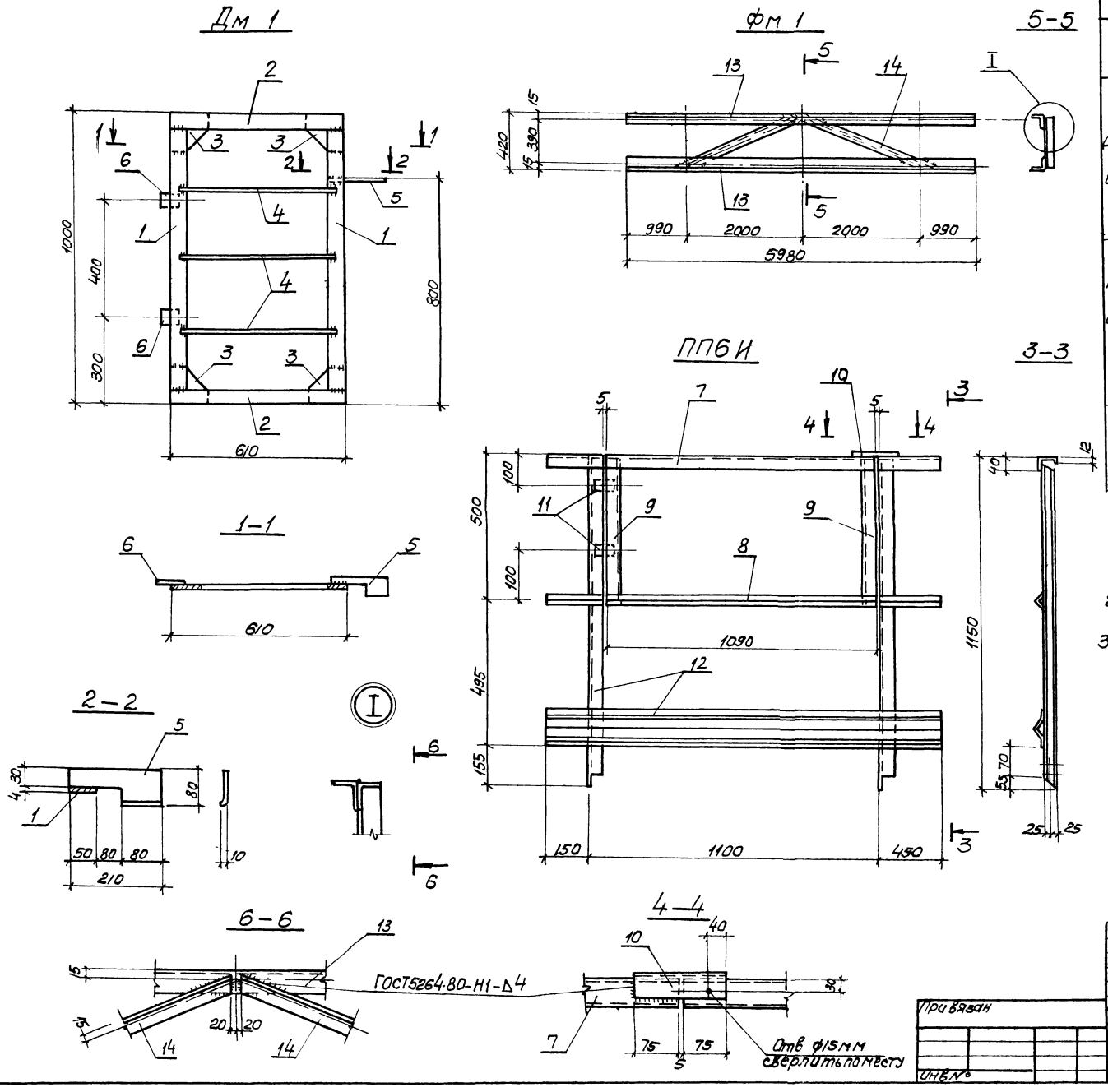

Ведомость элементов

Марка	Сечение: Эскиз	Поз	Состав	Опорные усилия: M тсм	N тс	φ тс	Группа констр	Марка металла	Примечание
Дм1 шт.2	см. чертеж	1	-50х4 ℓ=900	конструктивно			3	Вст3кп2	шт2
		2	-50х4 ℓ=610						шт 2
		3	-150х4 ℓ=150						шт 4
		4	Ф6АI ℓ=600						шт 3
		5	-210х4 ℓ=80						шт 1
		6	петли дверные	ГОСТ 5080-78					шт 2
ПП6И шт.1	см. чертеж	7	L50х40х12х25 ℓ=990	конструктивно			3	Вст3кп2	шт 1
		8	L25х3 ℓ=990						шт 1
		9	L50х5 ℓ=500						шт 2
		10	L50х5 ℓ=155					Вст3кп2	шт 1
		11	петли дверные	ГОСТ 5080-78				Вст3кп2-1	шт 2
		12	из ПП6 1.459-2 вып.2						шт 1
Фм1 шт.16	см. чертеж	13	L50х5 ℓ=5980	конструктивно			3	Вст3кп2-1	шт 2
		14	L50х5 ℓ=2050						шт 2

1. Сварку производить электродами типа Э42 по ГОСТ 9467-75
2. Указания по антикоррозионной защите конструкций см. лист 1.
3. Поворотное ограждение ПП6И выполняется из ограждения ПП6 по серии 1.459-2 вып. 2

Нач. отд.	Шейко		901-9-15.84-КМ	
Н. контр.	Сокольская		Блок напорных фильтров и насосной станции II подъема в составе станции очистки речной воды производительностью 125 тыс. м3 в сут для производственных целей	Стадия: Р; Лист: 6; Листов:
Гл. спец.	Власенко			
Рук. гр.	Тахтамышева			
Вед. инж.	Кот		Дм1, Фм1, ПП6И	Госстрой СССР Союзводоканалпроект Харьковский Водоканалпроект
Инженер	Возианов			

Привязан

Инв. №

Гл. спец. ТО Лучковский

Взам. инв. №

Подпись и дата

Инв. № подл.

Типовой проект 901-9-15.84 Альбом III

20120-02

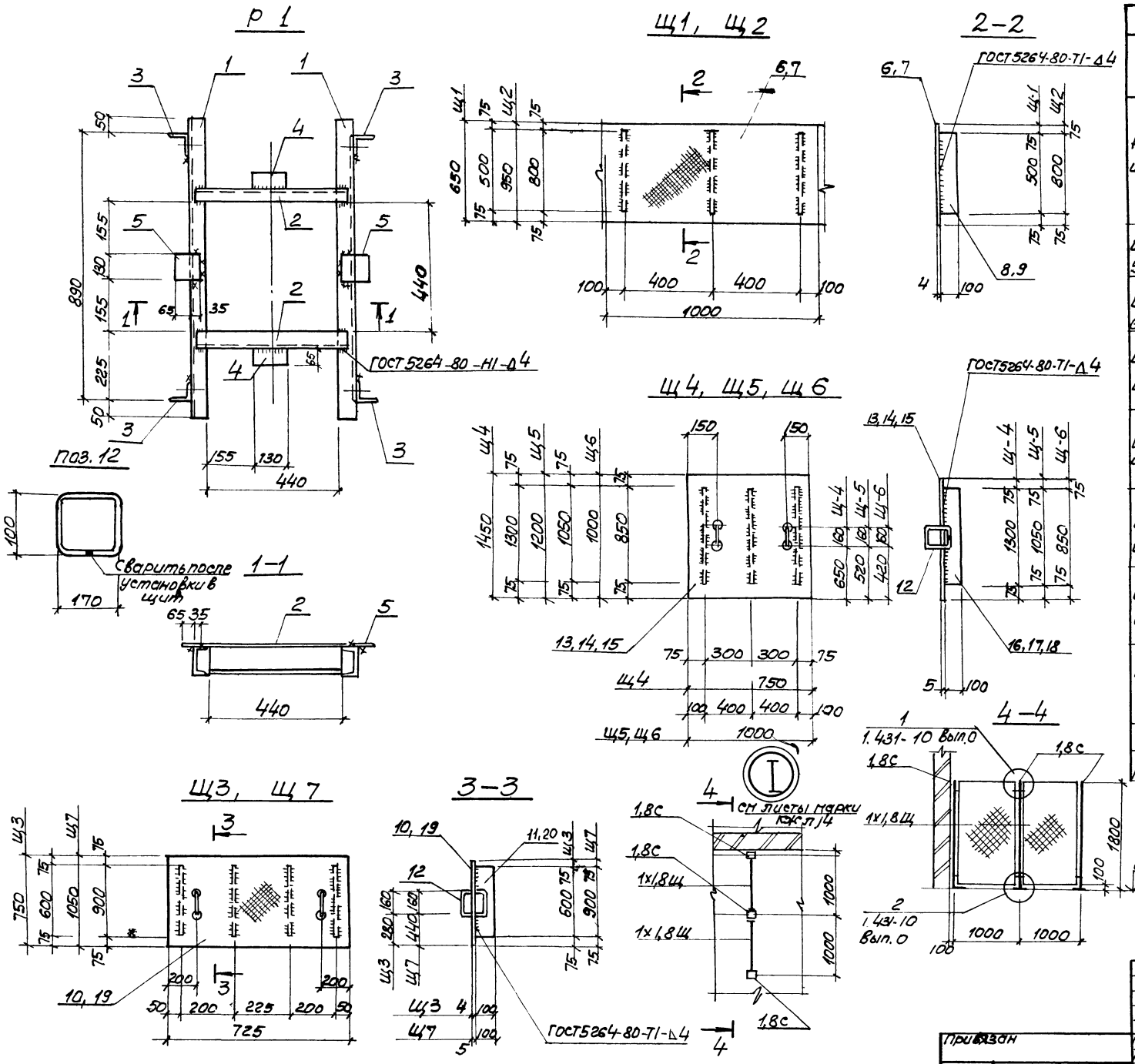

Ведомость элементов

Марка	Сечение: Эскиз	Поз.	Состав	Опорные усилия: M тсм	N тс	Q тс	Группа констр.	Марка металла	Примечание
Р1 шт.2	см. чертеж	1	∠10 ℓ=990	конструктивно			3	ВСТ3кп2	шт.2
		2	∠10 ℓ=540						шт.2
		3	∠75×8 ℓ=100						шт.4
		4	-130×10 ℓ=65					ВСТ3кп2-1	шт.2
		5	-130×10 ℓ=100						шт.2
Щ1 5п.м	см. чертеж	6	рифл. ст 650×4 ℓ=1000	конструктивно			3	ВСТ3кп2	шт.1
		8	-100×6 ℓ=500						шт.3
Щ.2 6,5п.м	см. чертеж	7	рифл. ст. 950×4 ℓ=1000	конструктивно			3	ВСТ3кп2	шт.1
		9	-100×6 ℓ=800						шт.3
Щ3 шт.2	см. чертеж	10	рифл. ст 750×4 ℓ=725	конструктивно			3	ВСТ3кп2	шт.1
		11	-100×6 ℓ=600						шт.4
		12	ф10 ℓ=440						шт.2
Щ4 шт.16	см. чертеж	12	ф10 ℓ=440	конструктивно			3	ВСТ3кп2	шт.2
		13	рифл. ст 1450×4 ℓ=750						шт.1
		16	-100×6 ℓ=1300						шт.3
Щ5 шт.9	см. чертеж	12	ф10 ℓ=440	конструктивно			3	ВСТ3кп2	шт.2
		14	рифл. ст 1200×4 ℓ=1000						шт.1
		17	-100×6 ℓ=1050						шт.3
Щ6 шт.4	см. чертеж	12	ф10 ℓ=440	конструктивно			3	ВСТ3кп2	шт.2
		15	1000×4 ℓ=1000						шт.1
		18	-100×6 ℓ=850						шт.3
Щ.7 шт.2	см. чертеж	12	ф10 ℓ=440	конструктивно			3	ВСТ3кп2	шт.2
		19	рифл. ст 1050×4 ℓ=725						шт.1
		20	-100×6 ℓ=900						шт.4
1,8С	1.431-10 Вып.1	л12		конструктивно			3	ВСТ3кп2	шт.6
1×1,8Щ	1.431-10 Вып.1	л2		конструктивно			3	ВСТ3кп2	шт.4

Сварку элементов производить электродами типа Э 42 по ГОСТ 9467-75

Указания по антикоррозионной защите конструкций см. лист КМ1

Типовой проект 901-9-15.84 Альбом III

Привязан	Нач. отд.	Шейко		ТП 901-9-15.84-КМ			
	Н. контр.	Сокольская					
	Гл. спец.	Власенко		Блок напорных фильтров и насосной станции II подъема в составе станции очистки речной воды производительностью 12,5 тысм3 в сут для производственных цепей	Стадия	Лист	Листов
	Рук. гр.	Тохтамышев			Р	7	
	Вед. инж.	Кот		Рама Р1. Щиты Щ1-Щ7	Госстрой СССР Союзводоканалниипроект Харьковский Водоканалпроект		
Инв. №	Инженер	Возианов					

20120-02

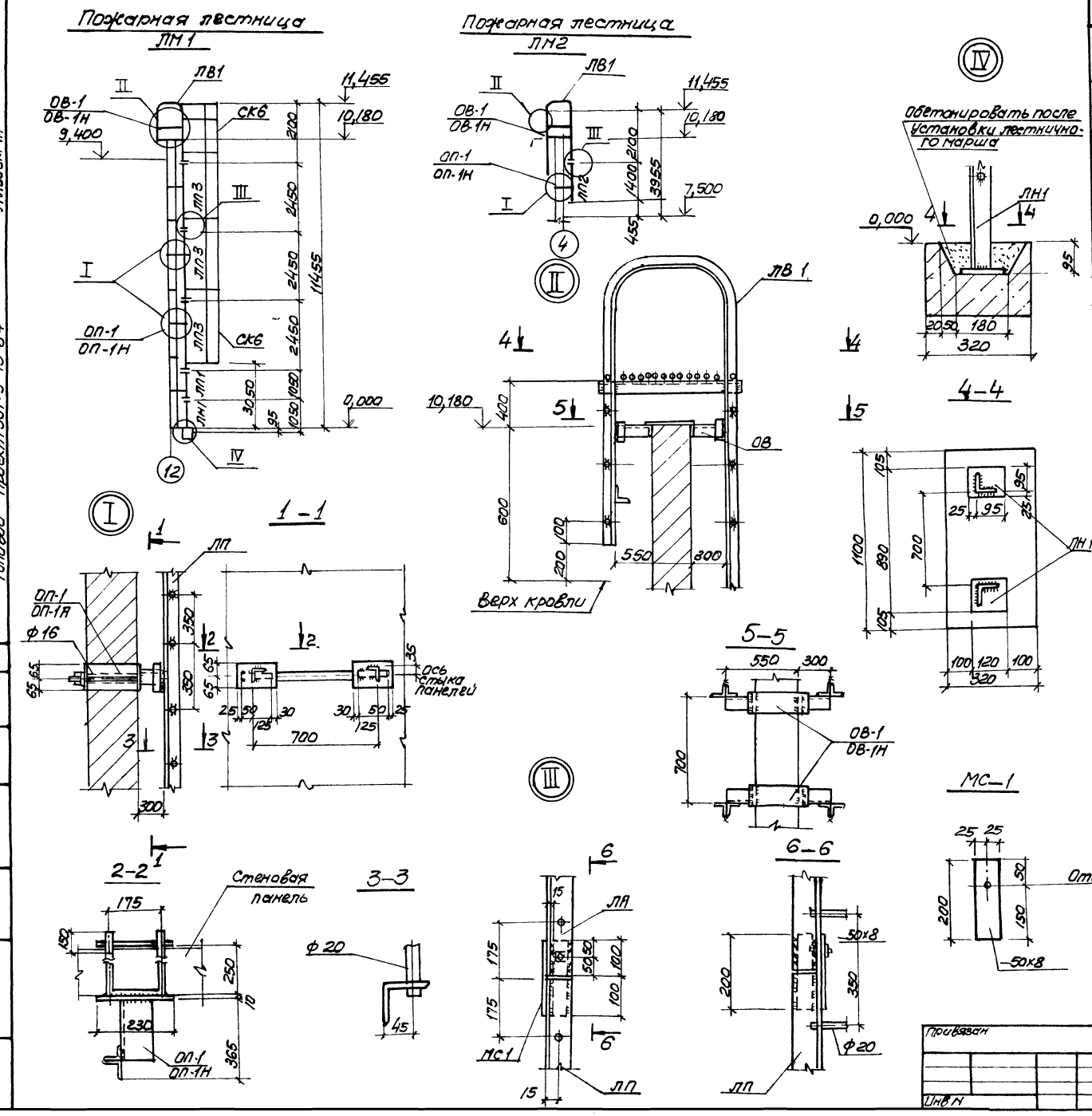

Ведомость элементов

Марка	Сечение: Эскиз	Сечение: Поз	Сечение: Состав	Опорные усилия: M тсм	Опорные усилия: N тс	Опорные усилия: Q тс	Группа констр.	Марка металла	Примечание
				ЛМ1 (шт.1)					шт.1
ЛВ1	лист 9			конструктивно					шт.1
ЛП1	лист 9								шт.1
ЛП3	лист 9								шт.3
ЛН1	лист 9								шт.1
ОВ1	лист 9								шт.1
ОВ1Н	лист 9								шт.1
ОП1	лист 9								шт.4
ОП1Н	лист 9								шт.40
МС1			-50х8	ℓ=200					шт.10
СК6	1.459-2	Вып.	2 лист	90					шт 2
				ЛМ2 (шт.1)					
ЛВ1	лист 9			конструктивно					шт.1
ЛП2	лист 9								шт.1
ОВ1	лист 9								шт.1
ОВ1Н	лист 9								шт.1
ОП1	лист 9								шт.1
ОП1Н	лист 9								шт.1
МС1			-50х8	ℓ=200					шт.2

1. Сварку элементов производить электродами типа Э42 по ГОСТ 9467-75.
2. Указания по антикоррозионной защите конструкций см. лист 1.
3. Расположение лестниц см. листы марки АР.

Нач.отд	Шейко		
Н.контр	Сокольская		
Гл.спец	Власенко		
Рук.гр	Тахтамышева		
Вед.инж	Кот		
Инженер	Вазианов		

Привязан

Инв N

ТП 901-9-15.84-КМ

Блок напорных фильтров и насосной станции II подъема в составе станции очистки речной воды производительностью ℓ 5 тысяч в сут для производственных целей

Пожарная лестница ЛМ1, ЛМ2

Стадия	Лист	Листов
Р	8	

Госстрой СССР Союзводоканалниипроект Харьковский Водоканалпроект

20120-02

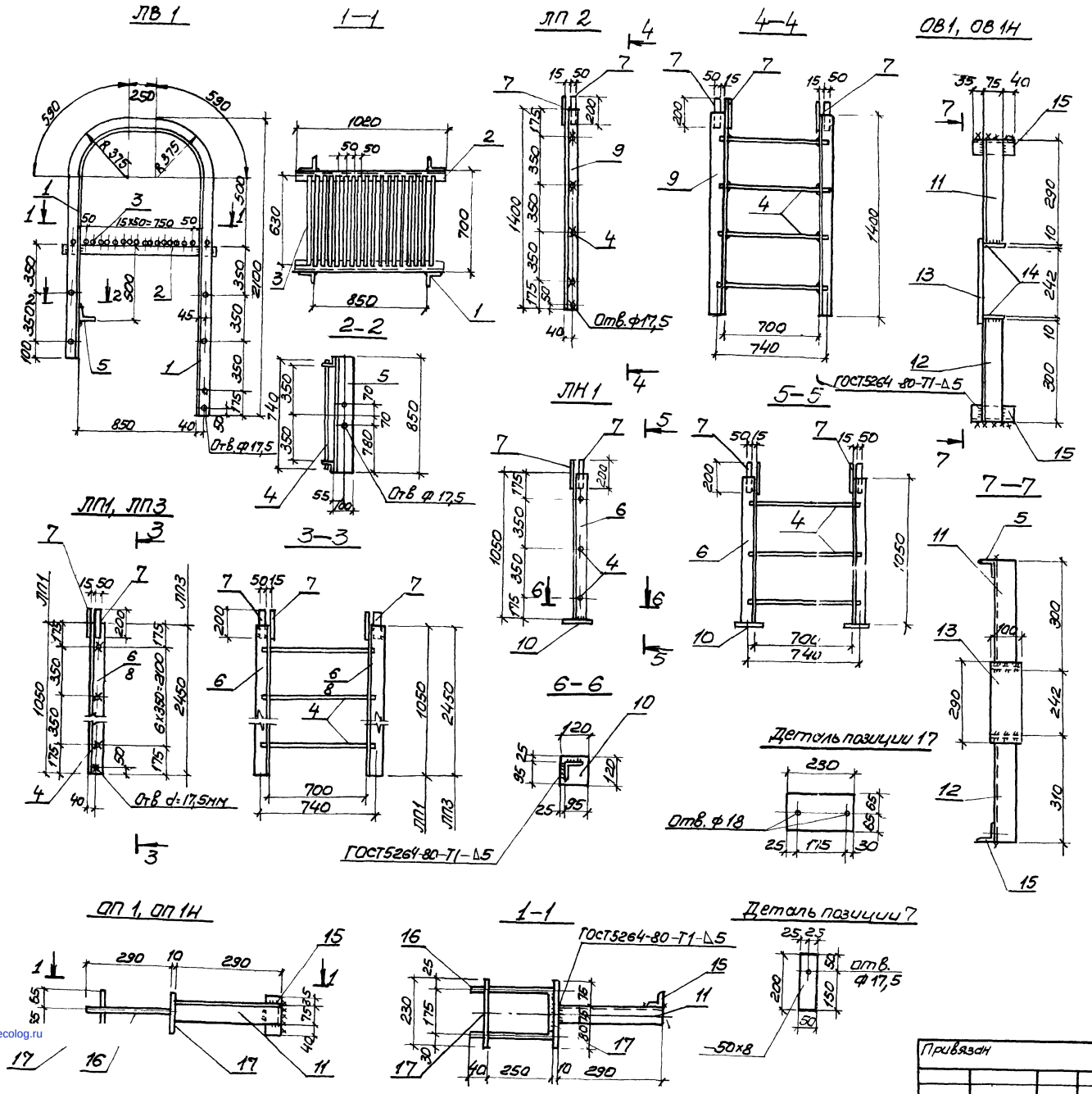

Ведомость элементов

Марка	Сечение: Эскиз	Поз	Состав	Опорные усилия: M тсм	N тс	Q тс	Группа конструк.	Марка металла	Примечание
ЛВ1	см. чертеж	1	∠75х6 ℓ=4455	конструктивно			3	Вст3кп2, Вст3кп2-1	шт.2
		2	∠75х6 ℓ=1020						шт.2
		3	ф20 ℓ=630						шт.18
		4	ф20 ℓ=740						шт.5
		5	∠100х10 ℓ=850						шт.1
ЛП1	см. чертеж	4	ф20 ℓ=740	конструктивно			3	Вст3кп2 Вст3кп2-1	шт.3
		6	∠75х6 ℓ=1050						шт.2
		7	-50х8 ℓ=200						шт.4
ЛП3	см. чертеж	4	ф20 ℓ=740	конструктивно			3	Вст3кп2, Вст3кп2-1	шт.7
		7	-50х8 ℓ=200						шт.4
		8	∠75х6 ℓ=2450						шт.2
ЛП2	см. чертеж	4	ф20 ℓ=740	конструктивно			3	Вст3кп2, Вст3кп2-1	шт.4
		7	-50х8 ℓ=200						шт.4
		9	∠75х6 ℓ=1400						шт.2
ЛН1	см. чертеж	4	ф20 ℓ=740	конструктивно			3	Вст3кп2, Вст3кп2-1	шт.3
		6	∠75х6 ℓ=1050						шт.2
		7	-50х8 ℓ=200						шт.4
		10	-120х10 ℓ=120						шт.2
ОВ1 ОВ1Н	см. чертеж	11	∠75х6 ℓ=290	конструктивно			3	Вст3кп2, Вст3кп2-1	шт.1
		12	-75х6 ℓ=300						шт.1
		13	-100х10 ℓ=290						шт.1
		14	-80х10 ℓ=100						шт.2
		15	∠90х6 ℓ=150						шт.2
ОП1 ОП1Н	см. чертеж	11	∠75х6 ℓ=290	конструктивно			3	Вст3кп2, Вст3кп2-1	шт.1
		15	∠90х6 ℓ=150						шт.1
		16	ф16 ℓ=755						шт.1
		17	-130х10 ℓ=230						шт.2

1. Сварку элементов производить электродами типа Э42 по ГОСТ 9467-75
2. Указания по антикоррозионной защите конструкций см лист 1

Альбом III

Типовой проект 901-9-15.84

Инв. № подл. | Подпись и дата | Взам. инв. № | Инв. № | Гл. спец. Т. Пушковская

gost.e-ecolog.ru

Привязан	Нач. отд.	Шейко		Блок напорных фильтров и насосной станции II подъема в составе станции очистки речной воды производительностью 12 тыс. м³/сут для первой очереди строительства	ТП 901-9-15.84-КМ			
	Н. контр.	Сокольская						
	Гл. спец	Власенко						
	Рук. гр	Тахтамышева						
	Вед. инж	Кот			Стадия	Лист	Листов	
Инв. №	Инженер	Возианов		Пожарная лестница ЛВ 1, ЛП1-ЛП3, ЛН 1, ОВ 1, ОВ1-ЛН, ОП 1, ОП 1Н	Р	9		

Госстрой СССР Союзводоканалпроект Харьковский Водоканалпроект

20120-02