ТИПОВОЙ ПРОЕКТ
901-9-15.84

БЛОК НАПОРНЫХ ФИЛЬТРОВ И НАСОСНОЙ СТАНЦИИ II-ГО ПОДЪЕМА В СОСТАВЕ СТАНЦИИ ОЧИСТКИ РЕЧНОЙ ВОДЫ ПРОИЗВОДИТЕЛЬНОСТЬЮ 12,5 ТЫС.М³ В СУТ. ДЛЯ ПРОИЗВОДСТВЕННЫХ ЦЕЛЕЙ

АЛЬБОМ II

Технологические решения. Общие виды нетиповых конструкций. Отопление и вентиляция. Общие виды нетиповых конструкций. Внутренний водопровод и канализация.

20120-01

Привязан

Инв. №

gost.e-ecolog.ru

ТИПОВОЙ ПРОЕКТ
901-9-15.84

БЛОК НАПОРНЫХ ФИЛЬТРОВ И НАСОСНОЙ СТАНЦИИ II-ГО ПОДЪЕМА В СОСТАВЕ СТАНЦИИ ОЧИСТКИ РЕЧНОЙ ВОДЫ ПРОИЗВОДИТЕЛЬНОСТЬЮ 12,5 ТЫС.$м^3$ В СУТ. ДЛЯ ПРОИЗВОДСТВЕННЫХ ЦЕЛЕЙ

СОСТАВ ПРОЕКТА

Альбом I Пояснительная записка. (из ТП 901-9-14.84)
Альбом II Технологические решения. Общие виды нетиповых конструкций. Отопление и вентиляция. Общие виды нетиповых конструкций. Внутренний водопровод и канализация.
Альбом III Архитектурно-строительные решения.
Альбом IV Изделия. (из ТП 901-9-14.84)
Альбом V Электрооборудование. Автоматизация и технологический контроль.
Альбом VI Спецификация оборудования.
Альбом VII Ведомости потребности в материалах.
Альбом VIII Сметы.

Т.П. 407-3-41/76 Альбом III

ПРИМЕНЕННЫЕ ТИПОВЫЕ ПРОЕКТНЫЕ МАТЕРИАЛЫ

Типовые детали и конструкции

(РАСПРОСТРАНЯЕТ Свердловский филиал ЦИТП)

АЛЬБОМ II

РАЗРАБОТАН
ПРОЕКТНЫМ ИНСТИТУТОМ
«Харьковский Водоканалпроект»
ГЛАВНЫЙ ИНЖЕНЕР ИНСТИТУТА /Г. А. Бондаренко/
ГЛАВНЫЙ ИНЖЕНЕР ПРОЕКТА /Н.И. Ярмак/

УТВЕРЖДЕН
Главпромстройпроектом
Госстроя СССР
Письмо №19/5-5004 от 17.11.1982 г.
ВВЕДЕН В ДЕЙСТВИЕ
В.О. Союзводоканалниипроект
от 14.12.1984 г
приказ №285

20120-01

Ведомость рабочих чертежей основного комплекта.

Лист	Наименование	Примечание
1	Общие данные	
2	Технологическая схема	
3	План на отм. 0.000 с расстановкой технологического оборудования. Спецификация.	
4	Блок фильтров. План (начало)	
5	Блок фильтров. Разрез 1-1 (начало)	
6	Блок фильтров. План. Разрез 1-1 (окончание)	
7	Блок фильтров. Разрез 2-2.	
8	Блок фильтров. Аксонометрические схемы трубопроводов фильтрованной воды.	
9	Блок фильтров. Аксонометрические схемы трубопроводов исходной (речной) воды, подачи и отвода промывной воды.	
10	Блок фильтров. Аксонометрическая схема трубопроводов отбора проб.	
11	Блок фильтров. Спецификация материалов (начало).	
12	Блок фильтров. Спецификация материалов (окончание).	
13	Насосная станция II подъема. План на отм. 0.000. Разрез 1-1	
14	Насосная станция II подъема. Разрезы 2-2; 3-3.	
15	Насосная станция II подъема. Аксонометрические схемы трубопроводов подачи воды потребителю и на промывку фильтров. Спецификация.	
16	Бытовые помещения. План на отм. 0.000 и 3.600 с размещением оборудования. Спецификация.	

Ведомость основных комплектов рабочих чертежей

Обозначение	Наименование	Примечание
901-9-15.84 - НВ	Технологические решения	
901-9-15.84 - ВК	Внутренний водопровод и канализация.	
901-9-15.84 - ОВ	Отопление и вентиляция.	
901-9-15.84 - АР	Архитектурные решения.	
901-9-15.84 - КЖ	Конструкции железобетонные	
901-9-15.84 - КМ	Конструкции металлические	
901-9-15.84 - ЭМ	Силовое электрооборудование	
901-9-15.84 - ЭК	Технологический контроль.	

Ведомость ссылочных и прилагаемых документов.

Обозначение	Наименование	Примечание
	Ссылочные документы	
Закладные конструкции.	Приборы для измерения и регулирования давления разрешения и расхода. Установка закладных конструкций на технологическом оборудовании и трубопроводах. Узлы и детали. Сборник 25	
Закладные конструкции.	Приборы для измерения и регулирования температуры. Установка закладных конструкций на технологических трубопроводах и оборудовании. Узлы и детали. Сборник 50	
	Бабышки 27 × 2-100	
ОСТ 34.223-73,	Соединения с плоскими приварными фланцами для камерных измерительных диафрагм трубопроводов $P_y \leq 25$ кгс/см^2	
	Прилагаемые документы.	
ТП 901-9-15.84-НВВМ	Ведомость потребности в материалах	Альбом VII
ТП 901-9-15.84-НВ.СО	Спецификация оборудования	Альбом VI
ТП 901-9-15.84-НВН	Общие виды нетиповых конструкций	Альбом II
		Смотри содержание альбома.

Общие указания.

В проекте рассмотрена безреагентная схема очистки воды для производственных целей на напорных фильтрах типа ФПЗ-4 с загрузкой из вспененных гранул полистирола.

Описание работы напорных фильтров, гидроуловителей полистирола, насосной станции II подъема, расчеты, номера авторских свидетельств, используемых в проекте, приведены в пояснительной записке - альбом 1.

Стальные трубопроводы, арматура после монтажа огрунтовываются и окрашиваются снаружи по поверхности масляной краской за 2 раза.

За отметку 0.000 принят уровень пола.

Типовой проект разработан в соответствии с действующими строительными нормами и правилами и предусматривает мероприятия, обеспечивающие взрыво-пожарную и пожарную безопасность при правильной эксплуатации здания.

Главный инженер проекта /Н.И.Ярмак/

Альбом II

Типовой проект 901-9-15.84

Инв. № подл. | Подпись и дата | Взам. инв. №

Привязан

Инв. №

ТП 901-9-15.84-НВ

Гл. инж. пр.	Ярмак		
Нач. отд.	Кузинец		
Н. контр.	Евстафьев		
Ст. инж.	Алексина		
Инженер	Протопопов		

Блок напорных фильтров и насосной станции II подъема в составе станции очистки речной воды производительностью 12,5 тыс. м³/сут. для производственных целей.

Стадия	Лист	Листов
Р	1	15

Госстрой СССР Союзводоканалпроект Харьковский Водоканалпроект

Общие данные.

20120-01

Альбом II

Типовой проект 901-9-15.84

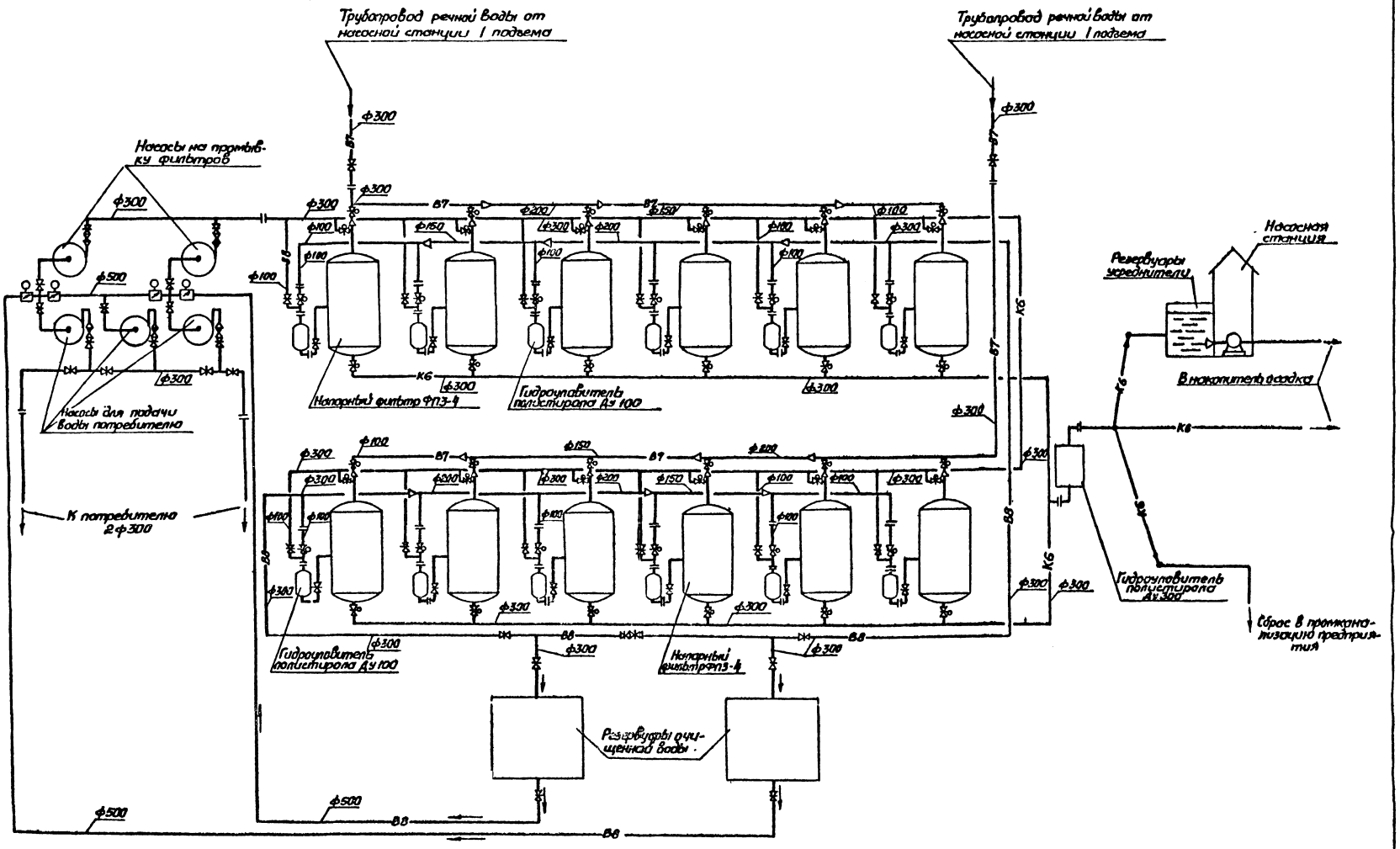

Гл.инж.пр.	Ярмак		ТП 901-9-15.84 -НВ		
Нач.отд.	Козинец				
Н.контр.	Евстафьев		Блок напорных фильтров у насосной станции I подъема в составе станции очистки речной воды производительностью 12,5 тыс м³ в сут. для производственных целей	Стадия	Лист	Листов
Ст.инж.	Алексина			Р	2	
Инж.	Протопопова		Технологическая схема	Госстрой СССР Союзгипроводхозпроект Харьковский Водоканалпроект		

Привязан

Инв. №

Согласовано

Отдел ЭА | Обозначение

Взам. инв. №

Подпись и дата

Инв. № подл.

20120-01

Альбом 11

Типовой проект 901-9-15.84

План на отм. 0,000 м 1:200

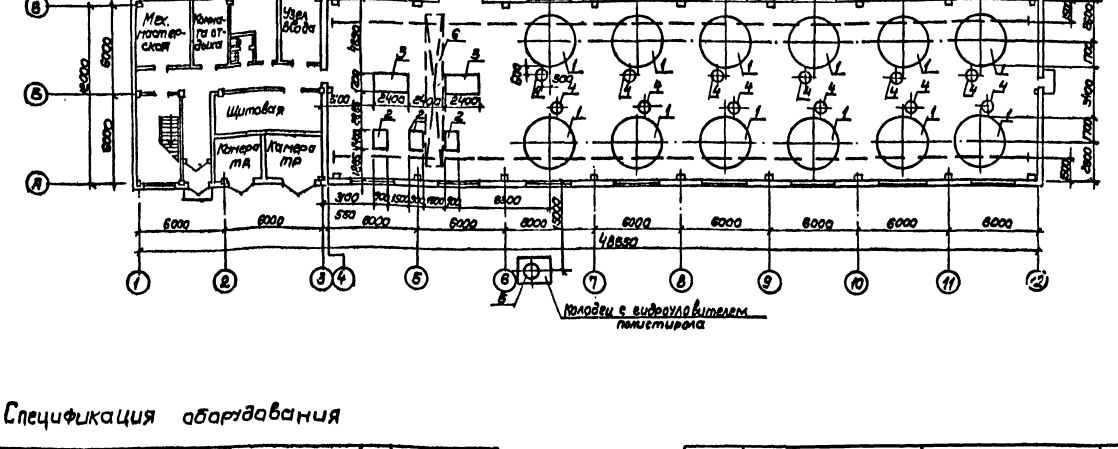

Спецификация оборудования

Марка, поз	Обозначение	Наименование	Кол	Масса ед. кг	Примечание
1	Нестандартизированное оборудование	Натриевый фильтр ФПЗ-4 ф3,4м	12	6000,0	см. чертежи НВМ
2	Катайский насосный завод	Консольный насос К290/30-4у, Q=261м³/час H=30м, с эл. дв. 4А200 М4, N=37кВт, n=1450об/мин	3	455,0	
3	ПО „Ливгидромаш"	Насос горизонтальный Д630-90а, Q=460 м³/час, H=30м, с эл. дв. 4А280S6У3, N=75кВт, n=1450 об/мин	2	2030,0	

Марка, поз	Обозначение	Наименование	Кол	Масса ед кг	Примечание
4	Нестандартизированное оборудование	Гидроуловитель полистирола Ду100	12	170,0	см. чертежи НВМ
5	Нестандартизированное оборудование	Гидроуловитель полистирола Ду300	1	340,0	"
6	Забайкальский завод ПТО.	Кран подвесной электрический однобалочный грузоподъемностью 2т, L=10,2м, h=6,3м	1	1320,0	
7	ПСК	Вентиляционный полистирол ф=630мм		6900	
		ф=1400мм		7164	
		ф=1800мм		14820	

							ТП 901-9-15.84 -НВ		
Привязан									
								Стадия	Лист	Листов
					Гл. инж.	Ярмак		Р	3	
					Нач. отд	Кацнельсон				
					Н. контр.	Бестаев				
					Ст. инж.	Валентинов				
					Конструктор	Пономарева				
НВМ										

План на отм. 0,000 с расстановкой технологического оборудования. Спецификация

Третьего ССКБ Дальспецкомплектпроекта совместно с Оргэнергонефтепроектом

20120-01

Инв. № подл. | Подпись и дата | Взам. инв. № | Инв. № дубл. | Подпись и дата | Справочного

Альбом II

Типовой проект 901-9-15.84

План м 1:50

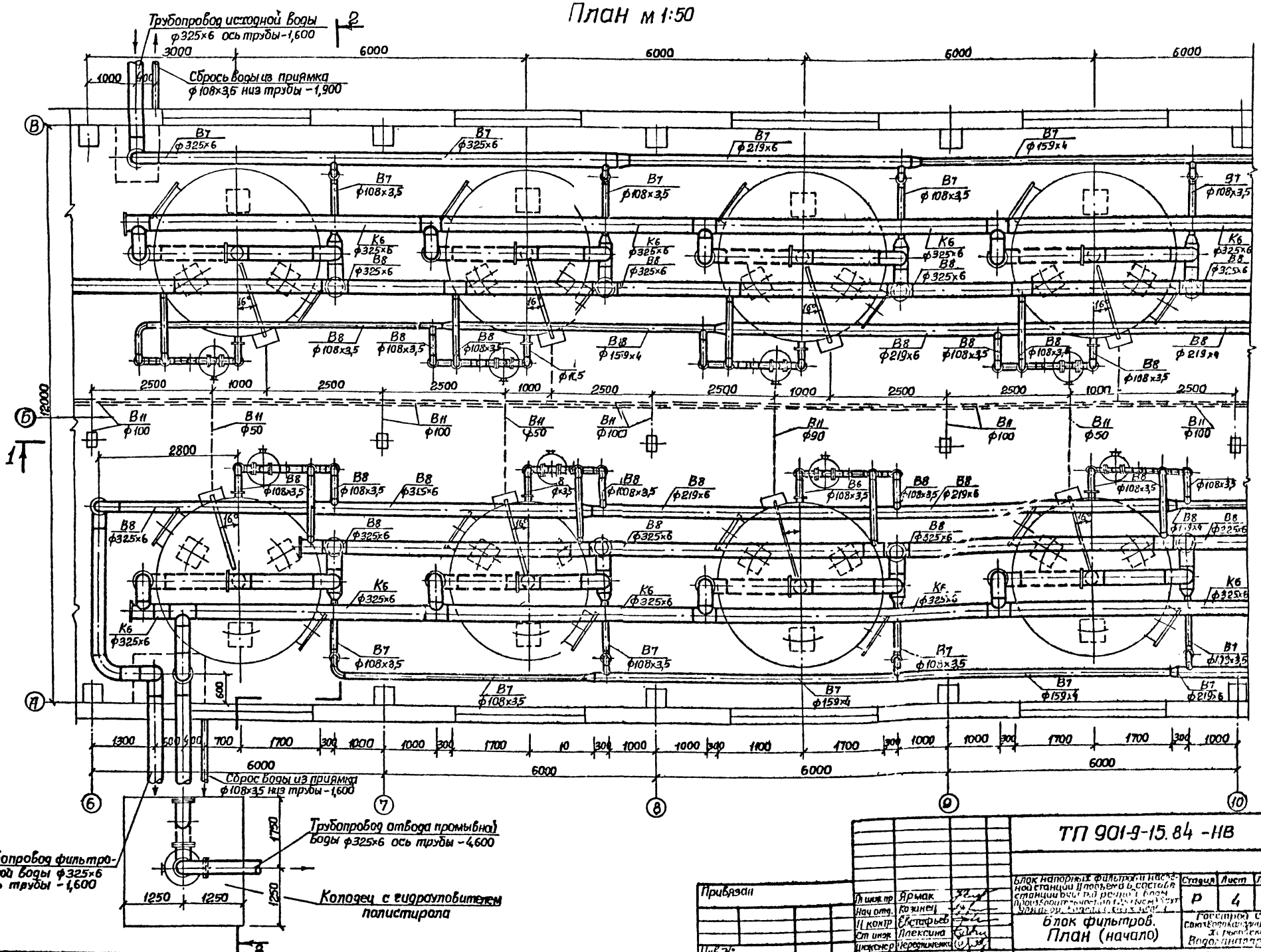

Согласовано					
Сектор					
СПС					
Отдел					
Взам. инв. №					
Подпись и дата					
Инв. № подл.					

Привязан					
Инв. №					
Гл. инж. пр.	Ярмак		ТП 901-9-15.84 -НВ		
Нач. отд.	Козинец				
Н. контр.	Евстафьев				
Ст. инж.	Алексина		Блок напорных фильтров насосной станции II подъема в составе станции очистки речной воды производительностью [illegible]	Стадия	Лист	Листов
Инженер	Передниченко			Р	4	
			Блок фильтров. План (начало)	Госстрой СССР Союзводоканалпроект Харьковский Водоканалпроект		

Копировал Зайцева

Формат А2

201-20-01

Альбом II

Типовой проект 901-9-15.84

Разрез 1-1

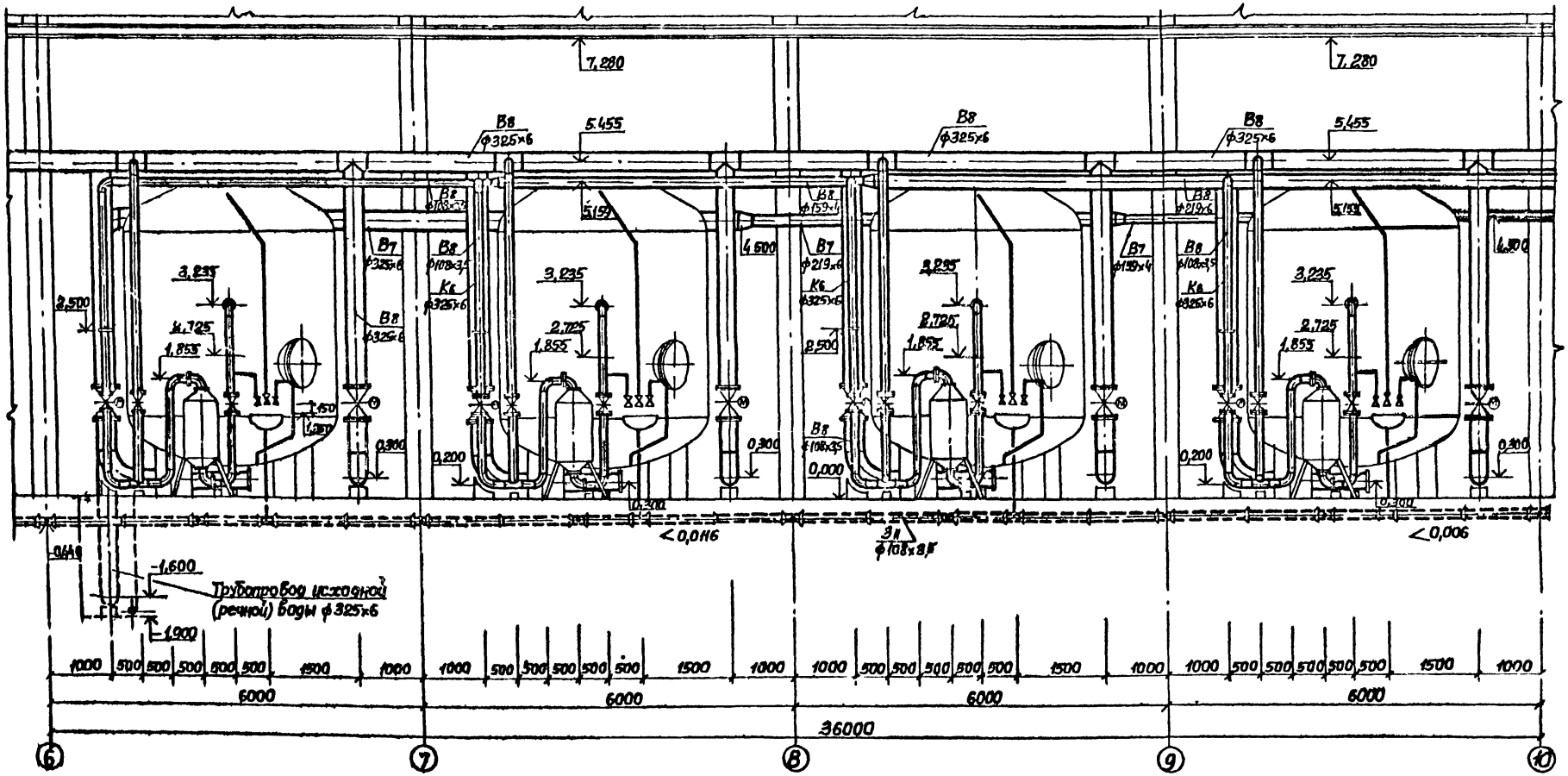

Согласовано

Сектор ОВ	Гарбуник		
СТС	Кот		
Отдел ЭА	Обозная		

Нв. № подл.	Подпись и дата	Взам. инв. №	

М 1 50

Привязан				ТП 901-9-15 84 - НВ	
				Блок напорных фильтров и насосной станции II подъема в составе станции очистки речной воды производительностью 5 тысяч кубов в сутки	Стадия: Р; Лист: 5; Листов:
	Гл. инж. пр.	Ярмак			
	Нач. отд.	Козинец			
	Н. контр.	Евстафьев		Блок фильтров Разрез 1-1 (начало)	Госстрой СССР Союзводоканалпроект Харьковский Водоканалпроект
	Ст. инж.	Плексина			
Инв. №	Инженер	Чередниченко			

Копир Зайцева

Формат А2

Альбом II

Типовой проект 901-9-15.84

План м1:50

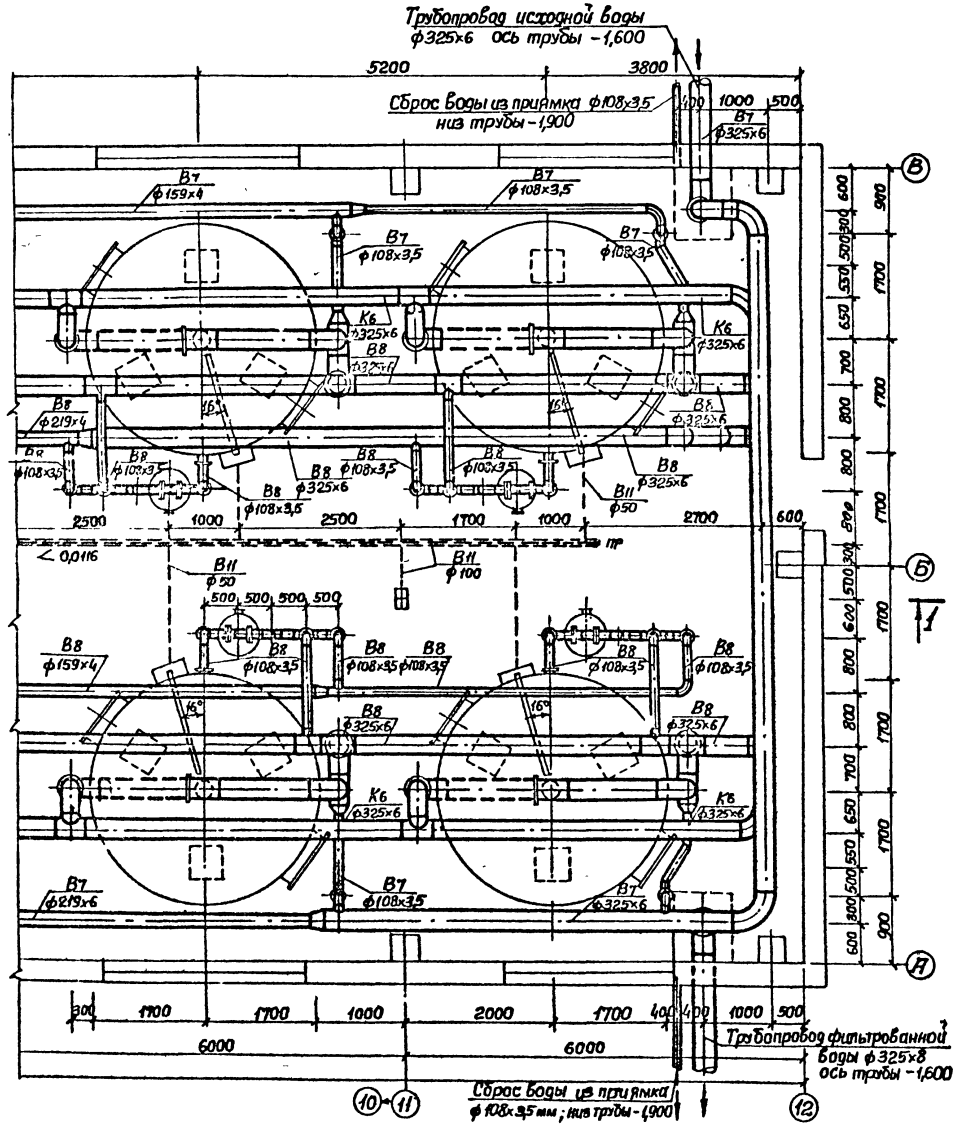

Разрез 1-1

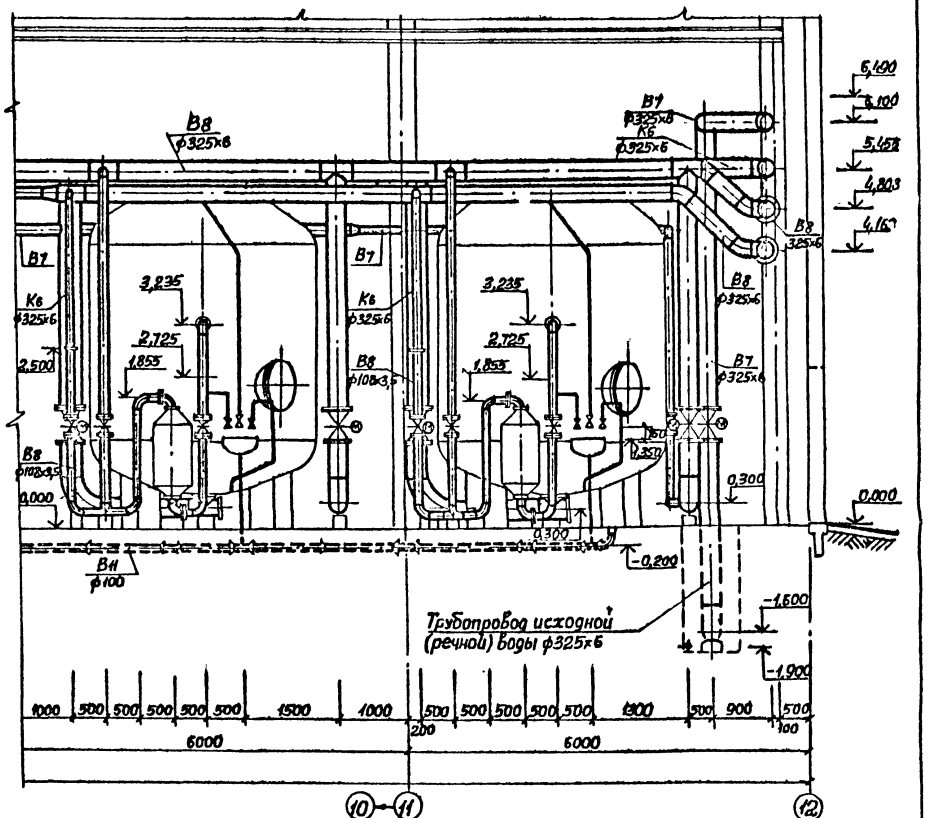

Гл. инж.	Ярмак		Блок напорных фильтров и насосной станции подъема в составе станции очистки речной воды производительностью 12,5 тыс м³/сут для производственных целей	Стадия	Лист	Листов
Нач. отд.	Козинец			Р	6	
Н. контр.	Евстафьев					
Ст. инж.	Алексина		Блок фильтров. План. Разрез 1-1. (окончание)	Госстрой СССР Союзводоканалпроект Харьковский Водоканалпроект		
Инженер	Чередниченко					

ТП 901-9-15.84 - НВ

Привязан

Инв. №

Копир. Зайцева

Формат А2

Типовой проект 901-9-15.84 Альбом II

Разрез 2-2

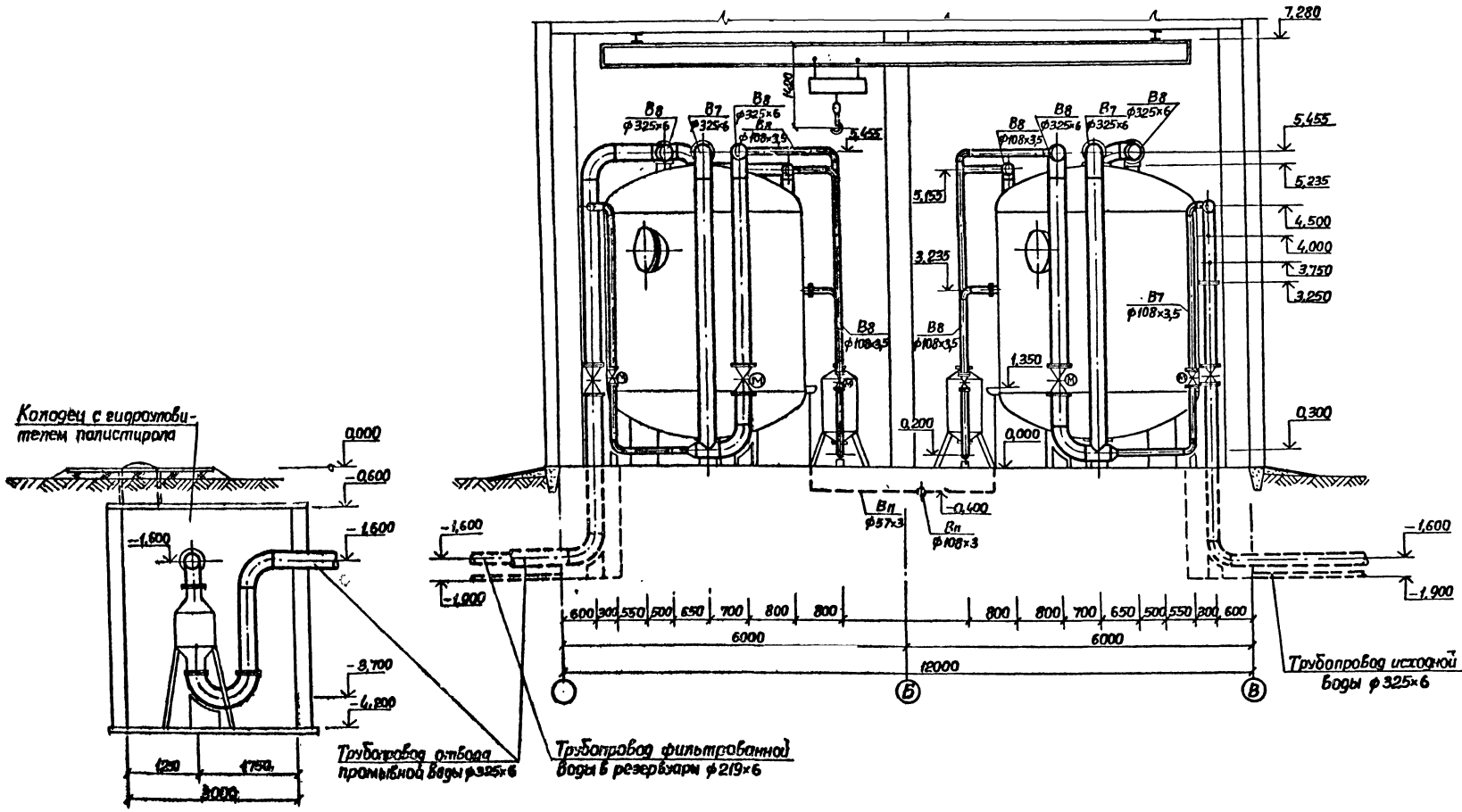

| | | |

Альбом II

Типовой проект 901-9-15.84

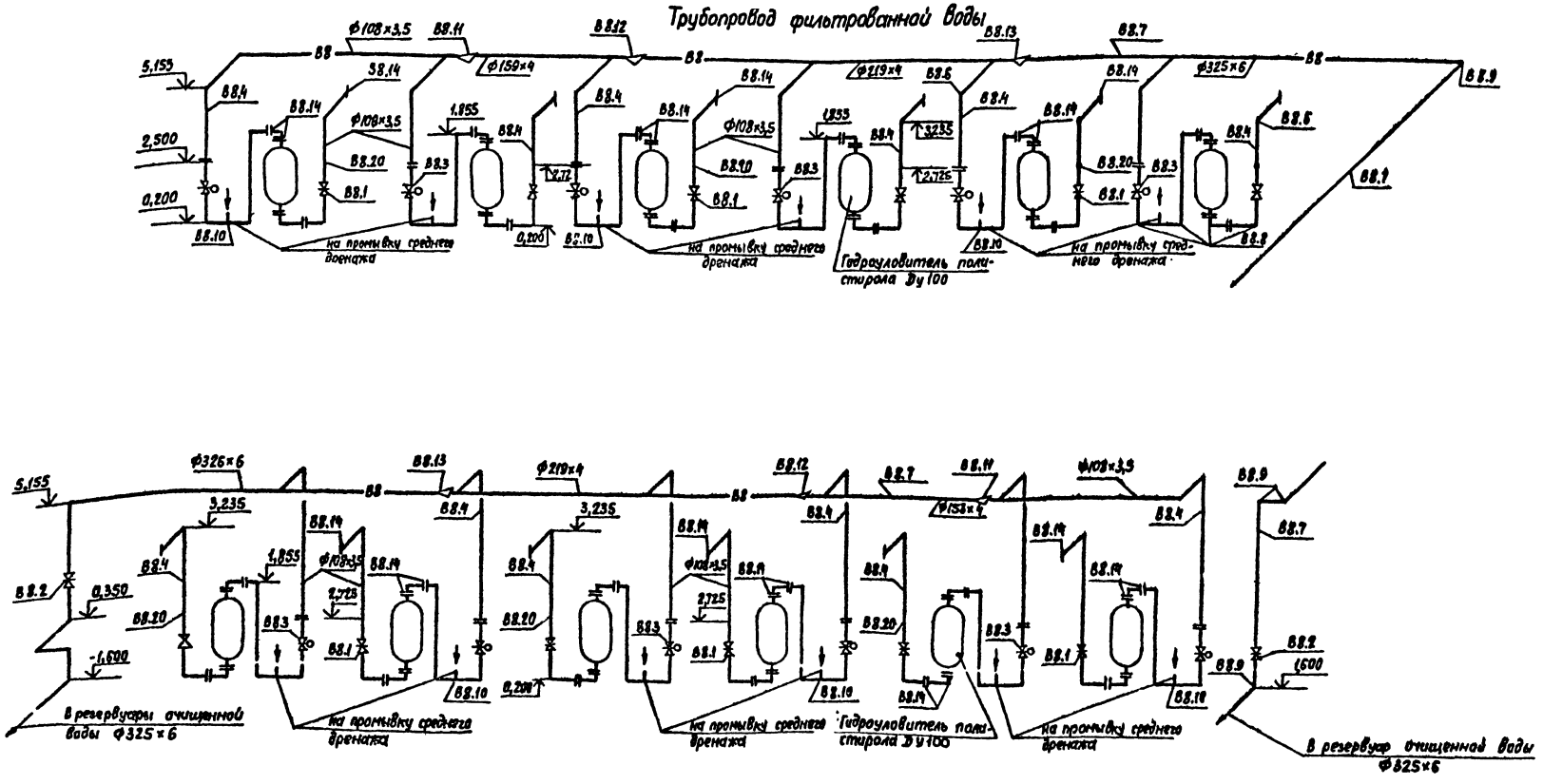

Инв. № подл.	Подпись и дата	Взам. инв. №					

Привязан				ТП 901-9-15.84 – НВ			
				Блок напорных фильтров и насосной станции II подъема в составе станции очистки речной воды производительностью 10 тыс. м³/сут. для производственных цехов	Стадия	Лист	Листов
					Р	8	
				Блок фильтров Аксаузметическая схема трубопроводов, фильтрованной воды и гидротранспорта полистирола	Госстрой СССР Союзсоюзоканалпроект Водоканалпроект		
Инв.							

Гл.инж.пр. Ярмак
Нач.отд. Козинец
Н.контр. Евстафьев
Ст.инж. Алексина
Инж.сист. Чередниченко

20120-01

Трубопровод исходной (речной) воды и трубопровод промывной воды.

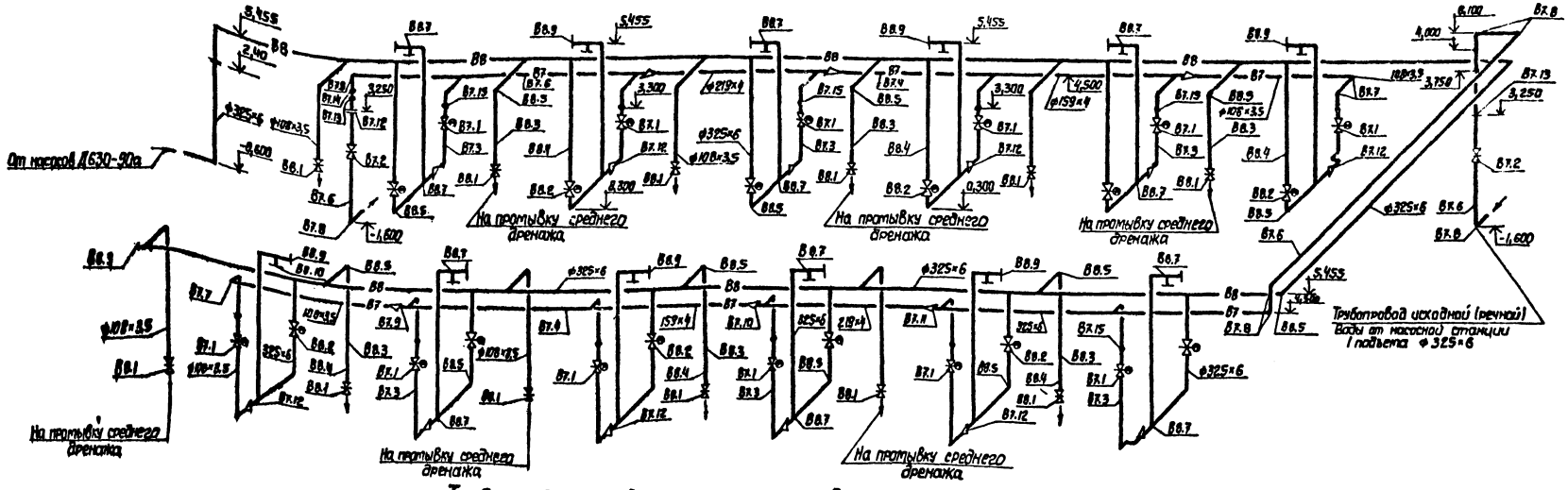

Трубопровод отвода промывной воды

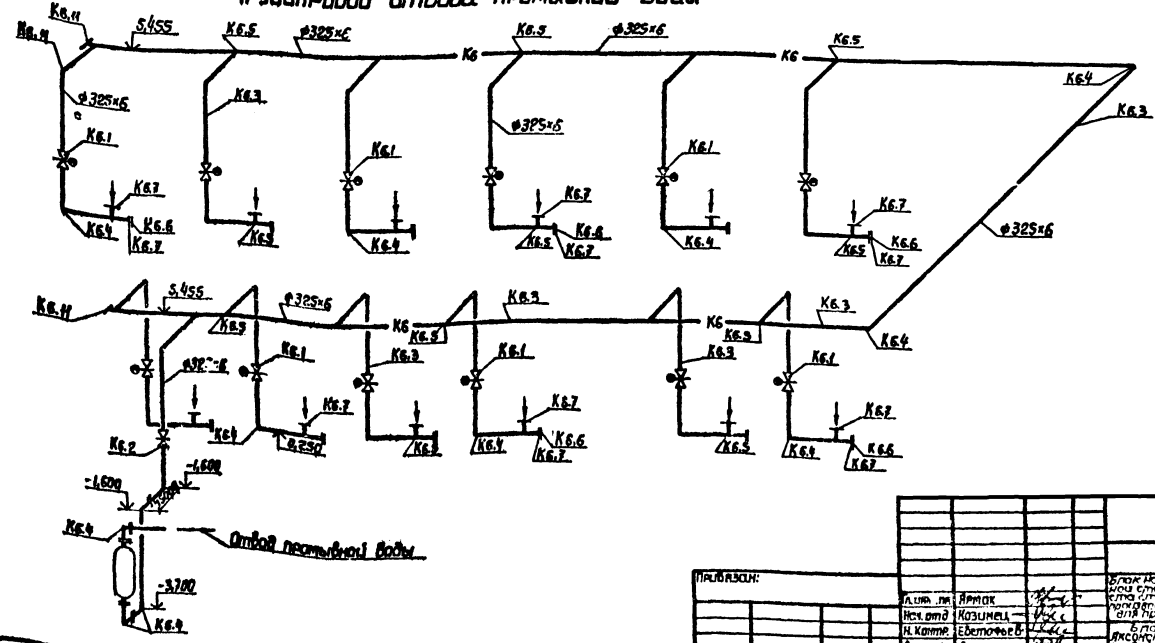

					ТП 901-9-15.84 -НВ		
Привязан:						Стадия	Лист	Листов
						Р	9	
Инв. №								

Альбом II

Типовой проект 901-9-15.84

Трубопровод отбора проб

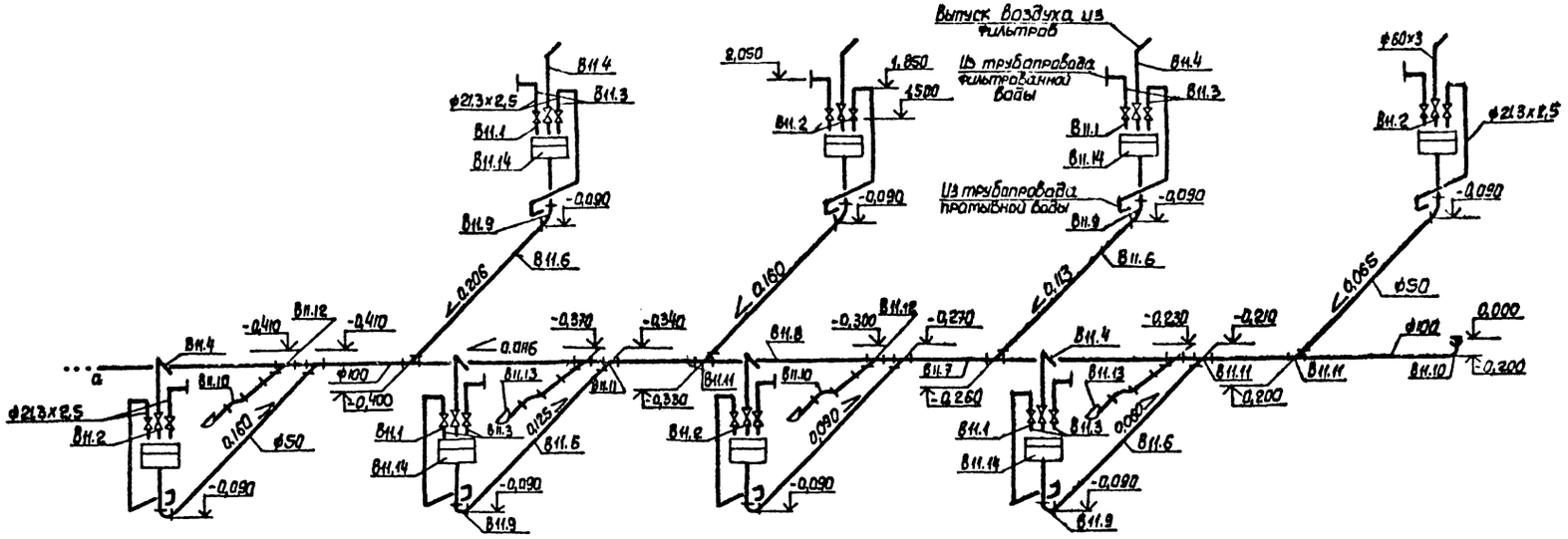

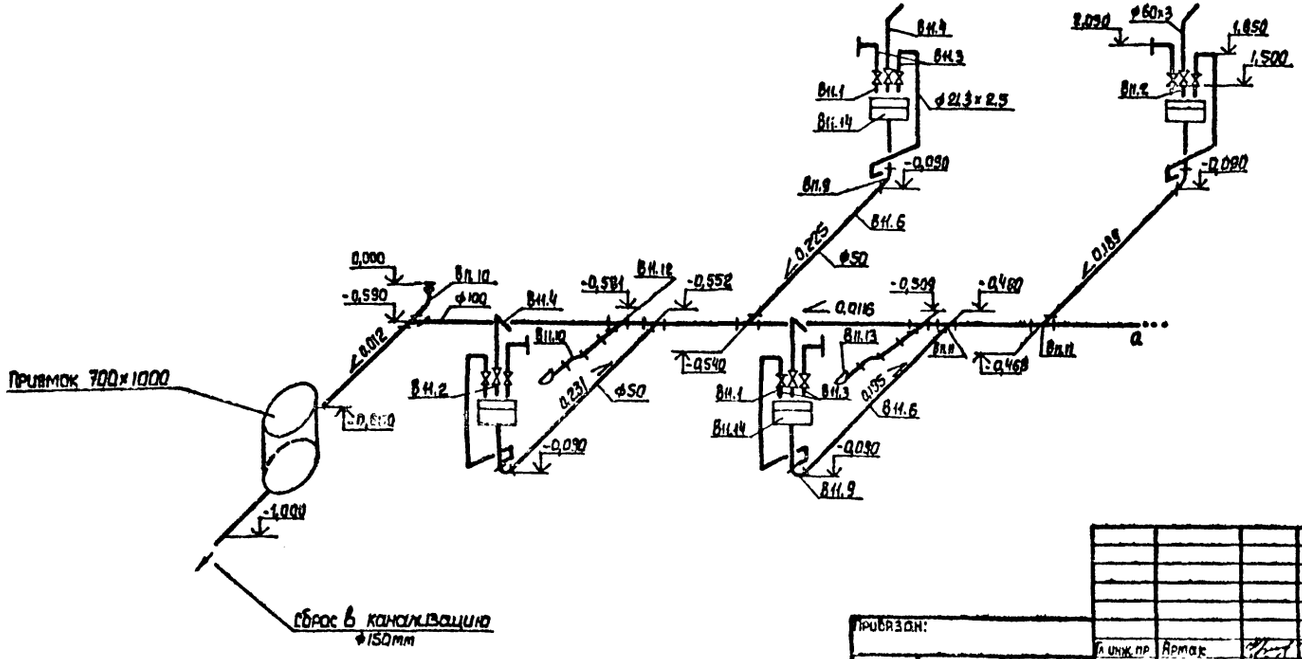

						ТП 901-9-15.84 - НВ	
Привязан:							

Альбом II

Типовой проект 901-9-15.84

Спецификация материалов

Марка, поз.	Обозначение	Наименование	Кол.	Масса ед., кг	Примечание
		Трубопровод исходной (речной) воды			
В7.1	Каталог ЦКБА ГОСТ 8437-75*	Задвижка параллельная с выдвижным шпинделем с электроприводом фланцевая Ф100 Ру 10кгс/см² 30ч 906бр	12	[illegible]	
В7.2	Каталог ЦКБА ГОСТ 8437-75*	Задвижка параллельная с выдвижным шпинделем с ручным управлением фланцевая Ф300 Ру 10кгс/см² 30ч 6бр	2	242,5	
В7.3	ГОСТ 10704-76*	Трубы стальные электросварные прямошовные 108×3.5	120	9.02	
В7.4	ГОСТ 10704-76*	Трубы стальные электросварные прямошовные 159×4	24	15.29	
В7.5	ГОСТ 10704-76*	То же 219×4	48	21.21	
В7.6	ГОСТ 10704-76*	То же 325×6	100	47.2	
В7.7	ГОСТ 17375-77	Отводы крутоизогнутые 90° 108×4	28	2.8	
В7.8	ГОСТ 17375-77	Отводы крутоизогнутые 90° 325×8	7	50.3	
В7.9	ГОСТ 17378-77	Переходы 159×4.5-108×4	2	2.4	
В7.10	ГОСТ 17378-77	Переходы 219×6-159×4	2	5.3	
В7.11	ГОСТ 17378-77	Переходы 325×10-219×8	2	14.0	
В7.12	ГОСТ 17378-77	Переходы 325×8-108×6	12	13.1	
В7.13	04 ОСТ 34.223-73	Фланцевое соединение 6-300	2	120.7	
В7.14	3К4-45-70	Штуцер М20×1,5-50	2	0.23	
В7.15	3К4-1-75	Бобышка 27×2-100	12	0.586	
		Трубопровод промывной воды			
В8.1	Каталог ЦКБА ГОСТ 8437-75*	Задвижка параллельная с выдвижным шпинделем с ручным управлением фланцевая Ф100 Ру 10кгс/см² 304 6бр	12	39.5	
В8.2	Каталог ЦКБА ГОСТ 8437-75	Задвижка параллельная с выдвижным шпинделем с электроприводом фланцевая Ф300 Ру 10кгс/см² 30ч 906бр	12	292.0	
В8.3	ГОСТ 10704-76*	Трубы стальные электросварные прямошовные 108×3,5	120	9,02	
В8.4	ГОСТ 10704-76*	То же 325×6	256	47.2	
В8.5	ГОСТ 17375-77	Отводы крутоизогнутые 90° 108×4	12	2,8	
В8.6	ГОСТ 17375-77	То же 90° 325×8	31	50,3	
В8.7	ГОСТ 17376-77	Тройники 325×8-325×8	36	41.3	
В8.8	10 ОСТ 34.223-73	Фланцевое соединение 6-300	1	120.7	
В8.9	сварить из листовой стали ГОСТ 19903-74	Заглушки стальные приварные Ф345мм, δ=20мм	13	1.48	
В8.10	ГОСТ 12820-80	Фланцы стальные плоские приварные Ф300 Ру 10кгс/см²	12	12.9	
В8.11	МН 4008-62	Опоры приварные неподвижные 325-95	16	10.29	
		Трубопровод фильтрованной воды			
В8.1	Каталог ЦКБА ГОСТ 8437-75*	Задвижка параллельная с выдвижным шпинделем, с ручным управлением фланцевая Ф100 Ру 10кгс/см² 304 6бр	12	39,5	
В8.2	Каталог ЦКБА ГОСТ [illegible]-75	То же Ф300 30ч 6бр	9	[illegible]	
В8.3	Каталог ЦКБА ГОСТ 8437-75*	Задвижка параллельная с выдвижным шпинделем с электроприводом фланцевая Ф100 Ру 10кгс/см² 30ч 906бр	12	69.9	
В8.4	ГОСТ 10704-76*	Трубы стальные электросварные прямошовные 108×3.5	210	9.02	
В8.5	ГОСТ 10704-76*	Трубы стальные электросварные прямошовные 159×4	12	15.29	
В8.6	ГОСТ 10704-76*	То же 219×4	46	21.21	
В8.7	ГОСТ 10704-76*	То же 325×6	60	47.2	

Инв. № подл. | Подпись и дата | Взам. инв. №

Привязан

Инв. №

Гл. инж. пр.	Ярмак	
Нач. отд.	Козинец	
Н. контр.	Евстафьев	
Ст. инж.	Алексина	
Ст. инж.	Щербина	

ТП 901-9-15.84- НВ

Блок напорных фильтров и массовой станции II подъема в составе станции очистки речной воды производительностью [illegible] для производственных [illegible]

Стадия	Лист	Листов
Р	11	

Блок фильтров
Спецификация материалов (начало)

Госстрой СССР
Союзводоканалпроект
Харьковский Водоканалпроект

20120-01

Копировал Василенко

Формат А2

Спецификация материалов

Марка, поз.	Обозначение	Наименование	Кол.	Масса ед. кг	Примечание
В8.8	ГОСТ 17375-77	Отводы крутоизогнутые 90° 108×4	98	2.8	
В8.9	ГОСТ 17375-77	То же 325×8	8	50.3	
В8.10	ГОСТ 17376-77	Тройники 108×4-108×4	14	3.3	
В8.11	ГОСТ 17378-77	Переходы 159×45-108×4	2	2.4	
В8.12	ГОСТ 17378-77	Переходы 219×6-159×4	2	5.3	
В8.13	ГОСТ 17378-77	Переходы 325×10-219×8	2	14.0	
В8.14	ГОСТ 12820-80	Фланцы стальные плоские приварные Ф100, $P_y=P_{кгс/см^2}$	84	3.96	
В8.15	04 ОСТ 34.223.-73	Фланцевое соединение В-100	12	15.5	
В8.16	МН4008-62	Опоры приварные неподвижные 108-95	4	1.614	
В8.17	МН4008-62	Опоры приварные неподвижные 159-95	4	2.54	
В8.18	МН4008-62	То же 219-95	8	6.174	
В8.19	МН4008-62	То же 325-95	4	10.29	
В8.20	3К4-45-70	Штуцер М20×1.5-50	12	0.23	
		Трубопровод отвода промывной воды			
К6.1	Каталог ЦКБА ГОСТ 8437-75*	Задвижка параллельная с выдвижным шпинделем с электроприводом, фланцевая Ф300 P_y=10 кгс/см² 30ч 906бр	12	292.0	
К6.2	Каталог ЦКБА ГОСТ 8437-75*	Задвижка параллельная с выдвижным шпин-			

Марка, поз.	Обозначение	Наименование	Кол.	Масса ед. кг	Примечание
		делем с ручным управлением фланцевая			
		Ф300 P_y10 кгс/см² 30ч 6бр	1	242.5	
К6.3	ГОСТ 10704-76	Трубы стальные электросварные прямошовные 325×6	185	47.2	
К6.4	ГОСТ 17375-77	Отводы крутоизогнутые 90° 325×6	32	50.3	
К6.5	ГОСТ 17376-77	Тройники 325×8-325×8	25	41.3	
К6.6	ГОСТ 12836-67	Заглушки с соединительным выступом фланцевые стальные Ф300 P_y10 кгс/см²	14	19.88	
К6.7	ГОСТ 12820-80	Фланцы стальные плоские приварные Ф300 P_y10 кгс/см²	16	12.9	
К6.8	ГОСТ 2217-76	Головка соединительная Тип 2 Ф50	12	0.21	
К6.9	ГОСТ 18698-79	Рукава резино-тканевые ℓ=10м, Тип „В"	12	—	
К6.10	МН4008-62	Опоры приварные неподвижные 325-95	16	10.29	
К6.11	Сварить из листовой стали ГОСТ19903-74*	Заглушки приварные сварные Ф345мм; δ=20мм	2	1.48	

Марка, поз.	Обозначение	Наименование	Кол.	Масса ед. кг	Примечание
		Трубопровод отбора проб			
В11.1	Каталог ЦКБА ГОСТ 5761-74	Вентиль запорный муфтовый Ф15 P_y=10 кгс/см² 15ч.8р	24	0.75	
В11.2	Каталог ЦКБА ГОСТ 5761-74	Вентиль запорный фланцевый Ф50 P_y16 кгс/см² 15ч.9л2	12	10.3	
В11.3	ГОСТ 3262-75*	Трубы стальные водогазопроводные 21,3×2,5	80	1.16	
В11.4	ГОСТ 3262-75*	То же 60×3	60	4.22	
В11.5	ГОСТ 17375-77	Отводы крутоизогнутые 90°57×3	12	0.6	
В11.6	ГОСТ 6942.3-80	Трубы чугунные канализационные ТЧК-50-1000	48	5.90	
В11.7	ГОСТ 6942.3-80	То же ТЧК-100-150	45	10.5	
В11.8	ГОСТ 6942.3-80	То же ТЧК-100-2000	13	25.0	
В11.9	ГОСТ 6942.7-80	Колено К-50	12	2.1	
В11.10	ГОСТ 6942.7-80	То же К-100	9	5.1	
В11.11	ГОСТ 6942.12-80	Тройник ТП100×50	12	5.0	
В11.12	ГОСТ 6942.12-80	То же ТП100×100	6	7.7	
В11.13	ГОСТ 1811-73	Трап чугунный эмалированный Ф100	6	16	
В11.14	ГОСТ 8631-75	Раковина стальная эмалированная	12	7.7	

Инв.№ подл. | Подпись и дата | Взам.инв.№

Привязан

Инв.№

ТП 901-9-15.84-НВ			
Гл.инж.пр.	Фрнюк		Блок моторных фильтров. Крупная станция и подземная насосная станция. Технологическая часть. Рабочие чертежи для производственных целей
Нач.отд.	Казинец		Стадия: Р; Лист: 12; Листов:
Н.контр.	Евстафьев		Блок фильтров. Спецификация материалов (окончание)
Ст.инж.	Алексина		Союзводоканалпроект Ленинградский филиал Водоканалпроект
Ст.инж.	Щербина		

20120-01

Альбом II

Типовой проект 901-9-15.84

План на отм 0,000 М 1:50

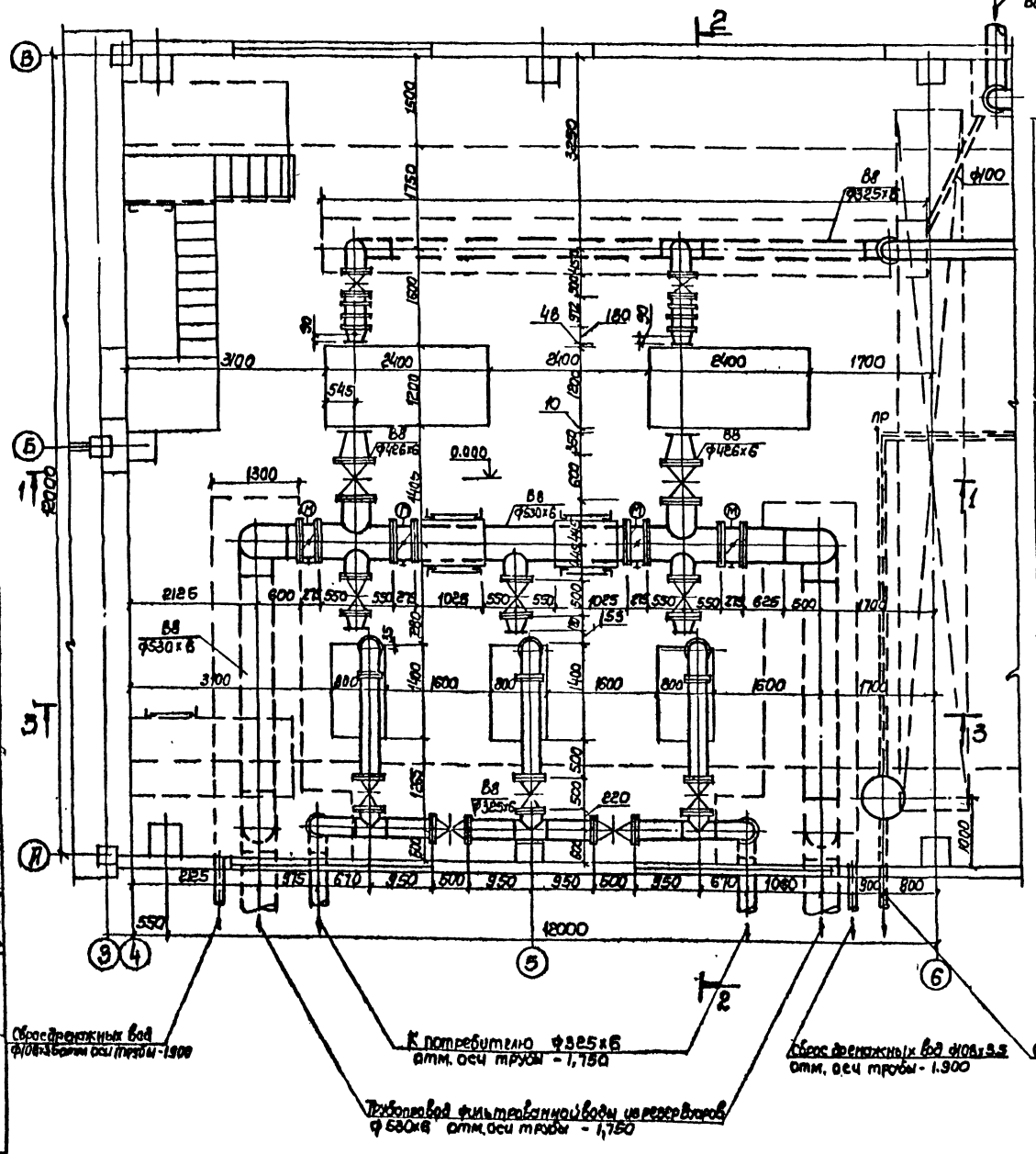

Разрез 1-1

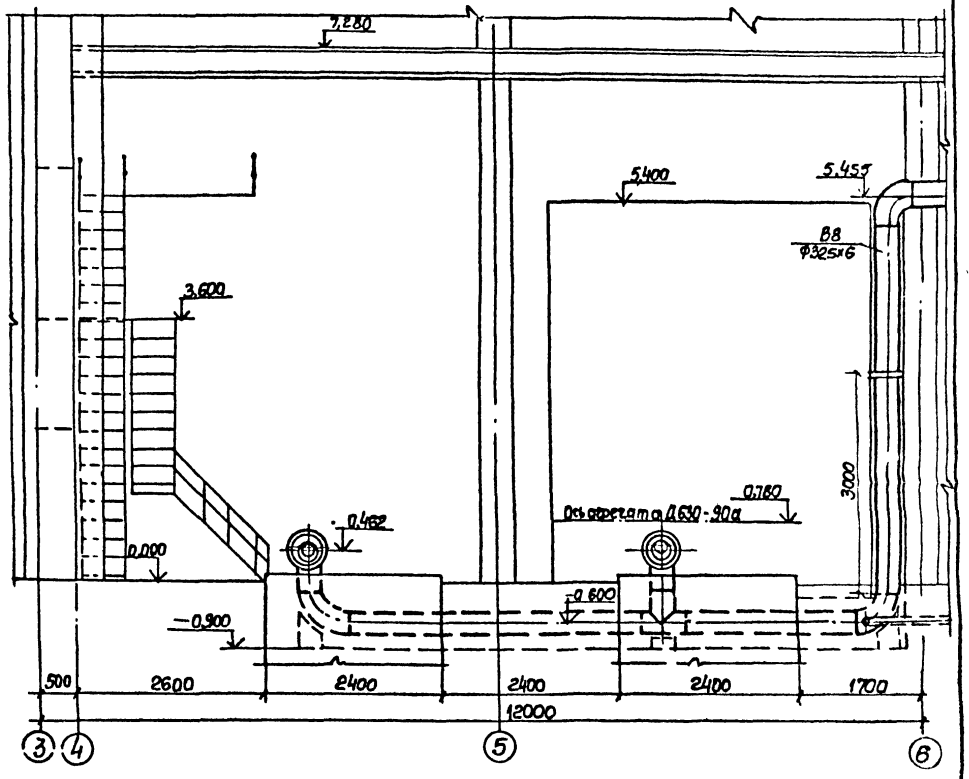

Согласовано

Сектор	Сектор	Сектор	
СПС	Кот		
Отдел ЭА	Подпись		

Инв. № подл.	Подпись и дата	Взам. инв. №	

Привязан

Инв. №

Гл. инж. пр.	Ярмак	
Нач. отд.	Козинец	
Н. контр.	Евстафьев	
Ст. инж.	Алексина	
Инженер	Пономарева	

ТП 901-9-15.84-НВ

Блок напорных фильтров насосной станции II подъема в составе станции речной воды производительность 2,1 тыс. м³/сутки для производственных целей

Насосная станция II подъема
План на отм. 0.000.
Разрез 1-1

Стадия	Лист	Листов
Р	13	

Госстрой СССР
Союзводоканалниипроект
Харьковский

Альбом II

Типовой проект 901-9-15.84

Разрез 2-2

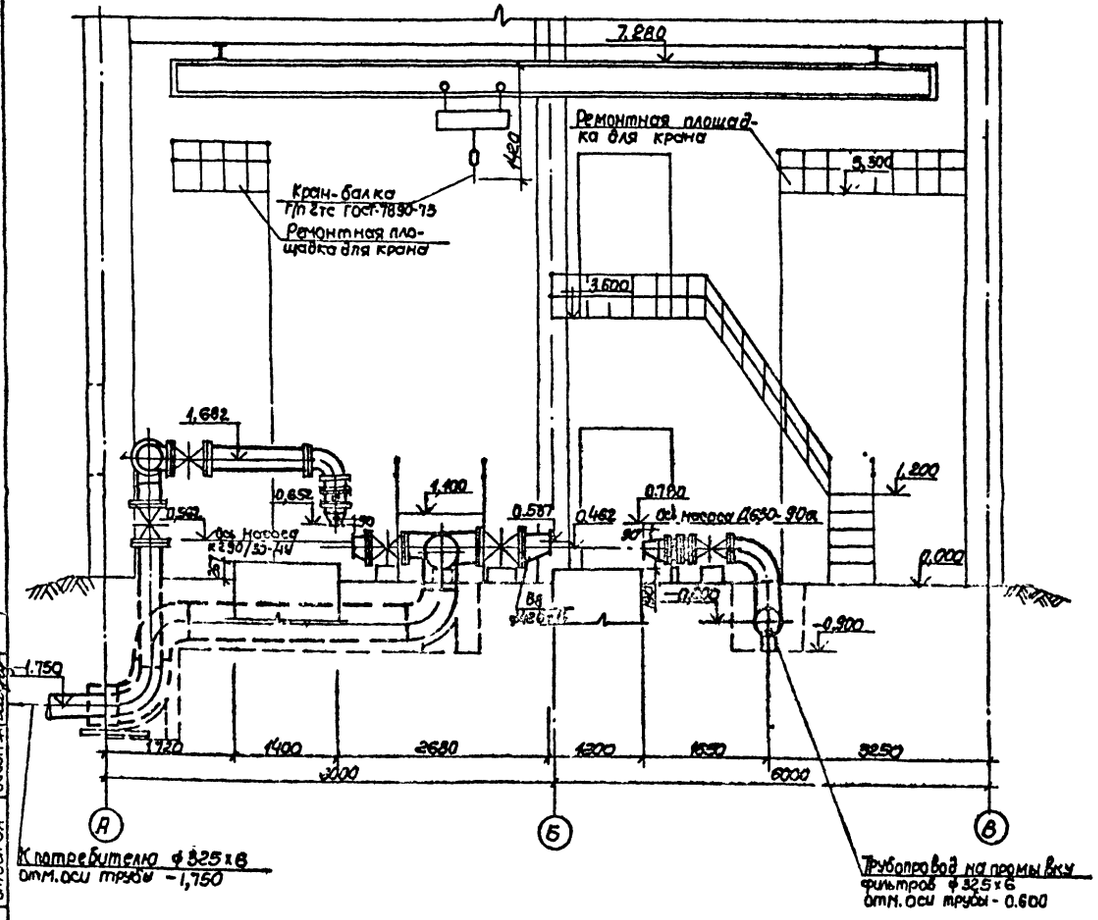

Разрез 3-3

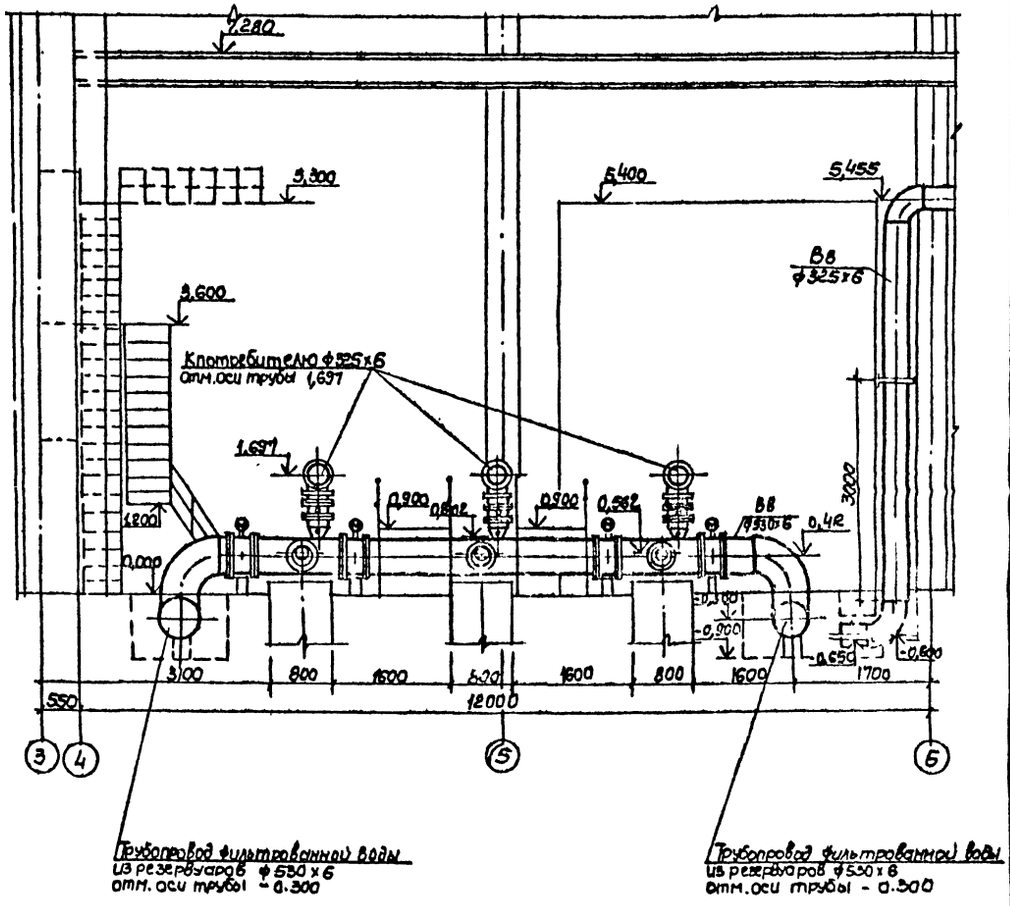

Гл.инж.пр	Ярмак		
Нач.отд	Козинец		
Н.контр	Евстафьев		
Ст.инж	Алексина		
Инженер	Протопопова		

Привязан

Инв.№

ТП 901-9-15.84 -НВ

Блок напорных фильтров и насосной станции II подъема в составе станции очистки речной воды производительностью 12.5 тыс м3 вот для производственных целей

Насосная станция II подъема
Разрезы 2-2, 3-3.

Стадия	Лист	Листов
Р	14	

Госстрой СССР
Союзводоканалниипроект
Харьковский
Водоканалпроект

20120-01

В8

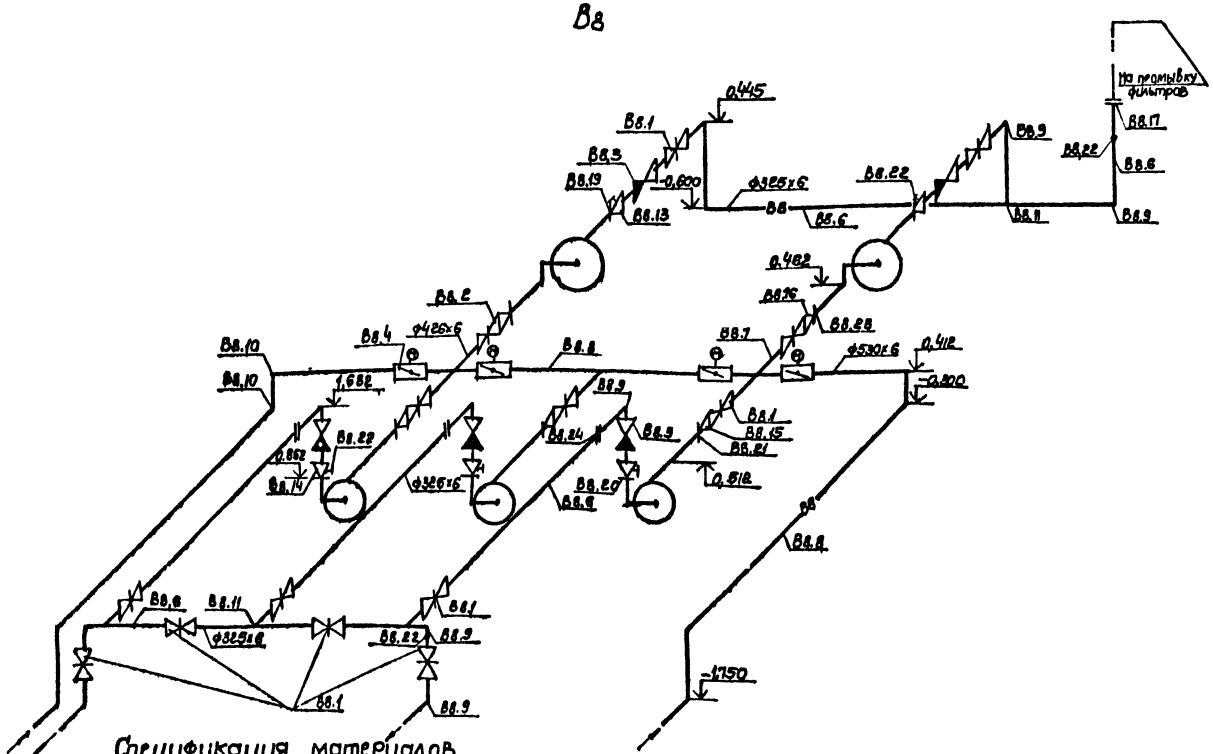

Спецификация материалов

Марка поз.	Обозначение	Наименование	Кол	Масса ед. кг	Примечание
		Трубопровод для подачи воды потребителю			
В8.1	Каталог ЦКБА	Задвижка параллельная			
	ГОСТ 8437-75*	с выдвижным шпинделем			
		с ручным управлением			
		фланцевая ф300 Ру=10кгс/см²			
		30ч 6бр	10	248,5	
В8.3	Каталог ЦКБА	Клапан обратный поворот-			
	ГОСТ 19827-74*	ный фланцевый ф300			
		Ру=10кгс/см² 19ч21бр	3	48,0	
В8.5	ГОСТ 10704-76*	Трубы стальные электросвар-			
		ные прямошовные 108х3,5	10	9,02	
В8.6	"	То же, 325х6	33	47,2	
В8.9	ГОСТ 17375-77	Отводы крутоизогну-			
		тые 90°. 325х8	7	50,3	
В8.11	ГОСТ 17376-77	Тройники 325х8-325х8	3	41,3	
В8.14	ГОСТ 17378-77	Переход К325х10-108х4	3	13,1	
В8.15	"	Переход 3325х8-159х4,5	3	11,4	
В8.16	Сварить из трубы ГОСТ 10704-76*	Патрубок 325х8 ℓ=0,3м	2	14,16	
В8.20	ГОСТ 12820-80	Фланцы стальные			
		плоские приварные			

Марка поз.	Обозначение	Наименование	Кол	Масса ед. кг	Примечание
		ф100 Ру=10кгс/см²	3	3,95	
В8.21	ГОСТ 12820-80	То же, ф150	2	8,62	
В8.22	3К4-45-70	Штуцер м20х1,5-50	5	0,23	
В8.24	ГОСТ 12820-80	Фланцы стальные			
		плоские приварные			
		ф300 Ру=10 кгс/см²	6	12,90	
		Трубопровод для подачи воды на промывку фильтров			
В8.1	Каталог ЦКБА	Задвижка параллельная			
	ГОСТ 8437-75*	с выдвижным шпинделем			
		с ручным управлением			
		фланцевая ф300			
		Ру=10кгс/см² 30ч6бр	2	248,5	
В8.2	——"——	То же, ф400	2	434,7	
В8.3	Каталог ЦКБА	Клапан обратный поворот-			
	ГОСТ 19827-74*	ный фланцевый ф300			
		Ру=10кгс/см² 19ч21бр	2	45,0	
В8.4	Каталог ЦКБА	Затворы поворотные			
	ГОСТ К39001	дисковые фланцевые с			
		электроприводом в нор-			
		мальном исполнении ф500			
		Ру=10кгс/см² 32ч906бр	4	445,0	
В8.6	ГОСТ 10704-76	Трубы стальные электро-			
		сварные прямошовные			
		325х6	20	47,2	
В8.7	"	То же, 426х6	32	62,14	
В8.8	"	То же, 530х6	30	77,53	
В8.9	ГОСТ 17375-77	Отводы крутоизогну-			
		тые 90° ф325х8	4	50,3	
В8.10	"	Отводы 90° 530х10	4	130,0	
В8.11	ГОСТ 17376-77	Тройники 325х8-325х8	1	41,3	
В8.12	Сварить из трубы	Патрубок 426х6			
	ГОСТ 10704-76*	ℓ=0,3м	2	18,64	
В8.13	ГОСТ 17376-77	Переход К325х10-219х8	2	45,4	
В8.16	10 ост 34.223-73	Переход 9426х12-273х8	2	40,2	
В8.17	10 ост 34.223-73	Фланцевое соединение ℓ=300	1	120,7	
В8.19	ГОСТ 12820-80	Фланцы стальные			
		плоские приварные ф200			
		Ру=10кгс/см²	2	8,05	
В8.22	3К4-45-70	Штуцер м20х1,5-50	2	0,23	
В8.23	ГОСТ 12820-80	Фланцы стальные плоские			
		приварные ф50 кгс/см²	2	10,65	

Согласовано
Отдел ...
Инв. № подл. | Подпись и дата | Взам. инв. №

Привязан

Инв. N

ТП 901-9-15.84-НВ

Гл. инж. пр.	Ярмак	Блок напорных фильтров водо-насосной станции II подъема воды с емкостью для промывки фильтров и хозяйственно-питьевой станции. Блок для водоснабжения ж.п. №2	Стадия: Р; Лист: 15; Листов:
Нач. отд.	Кравец		
Н. контр.	Евтушенко		
Ст. инж.	Алексеева		
Инженер	Пропопопова		

Госстрой СССР
Союзводоканалпроект
Харьковский

Типовой проект 90-9-15.84 Альбом II

План на отм. 3,600

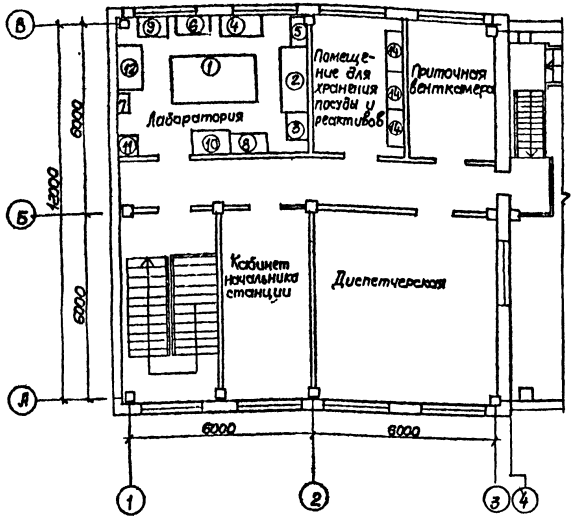

План на отм. 0,000

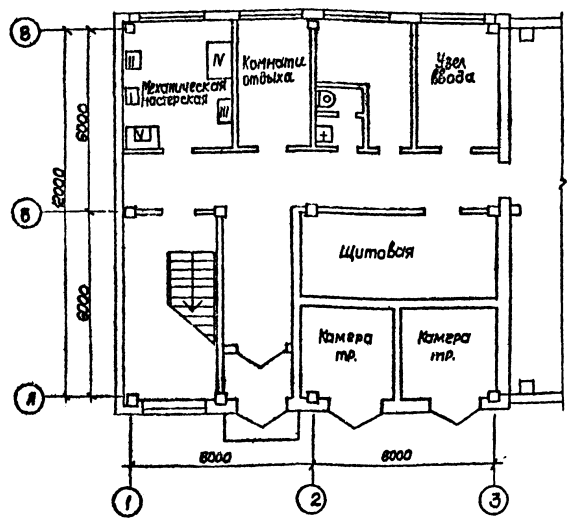

Лаборатория м 1:50

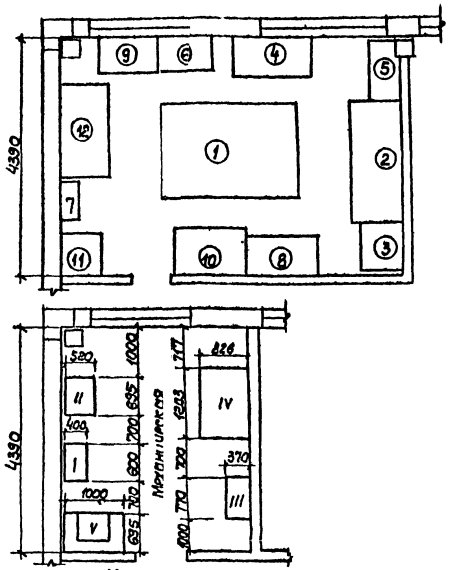

Механическая мастерская

Марка, поз	Обозначение	Наименование	Кол.	Масса ед. кг	Примечание
I	Мукачевский строительный завод	Станок точильно-шлифовальный двусторонний круг Ф150мм; 3к-631ПМ	1	90	
II	Кировоканский завод прецизионных станков	Настольно-токарный станок 16Т02П	1	35	
III	Вильнюсский строительный завод	Настольно-сверлильный станок НСВ12мм; 2м112	1	120	
IV	Череповецкий завод ГАРО	Верстак слесарный на1 рабочее место ФГ-1468-010-060Р	1	192	
V	Пятигорский завод ГАРО	Тиски станочные с ручным приводом поворотные шириной губок 125	1	51	

Спецификация мебели и основного оборудования

Марка поз	Обозначение	Наименование	Кол	Масса ед. кг	Примечание
1	Новгородский меб. комбинат г. Новгород	Стол лабораторный химический (унифиц.)	1	650	
2	Завод №4 „Ленмебельпром" г. Ленинград	Шкаф вытяжной химический	1	150	
3	Кировский завод „Стройфарфор"	Тумба слабораторной раковиной и надстройк.	1	170	
4	Фабрика специмебели „Мосмебельпром" г. Москва	Стол письменный однотумбовый	1	55	
5	Фабрика специмебели „Мосмебельпром" г. Москва	Стол для приборов	1	25	
6	Фабрика специмебели „Мосмебельпром" г. Москва	Стол консольный большой для аналитич. весов	1	75	
7	Торговая сеть	Полка настенная остекленная	1	16	
8	Кировский з-д „Стройфарфор"	Стол-мойка на 2 отделен.	1	85	
9	Ф-ка специмебели г. Москва	Стол для микроаналитических весов	1	215	
10		Стол сортировочный для грязной посуды	1	35	
11	З-д им. Лихачева	Холодильник „ЗИЛ"	1	105	
12	Новгородский меб. комб.	Стол физический	1	60	
13		Доска с колышками для сушки посуды	1		
14	Новгородский мебельный комбинат	Шкаф для хранения реактивов	3	33	
15	З-д „Электрокабель" г. Ленинград	Сушильный шкаф с терморегулятором	1	280	
16	Утянский з-д лабораторных печей г. Вильнюс	Печь муфельная	1		
17	Торговая сеть	Электроплитки	2		
18		Дистиллятор	1		
19	З-д „Госметр" г. Ленинград	Весы рычажные	1		
20		Весы аналитические	1		
21	Оптико-мех. з-д г. Загорск	Лупа	1		
22	Оптико-механическое объединение г. Ленинград	Микроскоп биологический	1		
23		Осветитель	2	11.2	
24	З-д измерит. приборов г. Гомель	РН-метр	2	70.2	

ТП 901-9-15.84 – НВ

Привязан

Гл. инж. проекта	Ломик		Блок материально-технических станций по ремонту и обслуживанию бензиномоторной техники с боксами для хранения автомобилей	Стадия	Лист	Листов
Нач. отд.	Казинец			Р	16	
Гл. конструктор	Белозеров		Бытовые помещения. План на отм. 0,000 с размещением оборудования. Спецификация	Госстрой СССР Главспецавтотранспроект Гипроспецавтотранспроект		
Гл. инж.	Алексина					
Конструктор	Протопопова					

Инв. № подл. | Подпись и дата | Взам. инв. №

Согласовано:
Заказчик
Гл. инженер
Гл. архитектор
Гл. конструктор

20120-04

ТИПОВОЙ ПРОЕКТ
901-9-15.84

БЛОК НАПОРНЫХ ФИЛЬТРОВ И НАСОСНОЙ СТАНЦИИ II ПОДЪЕМА В СОСТАВЕ СТАНЦИИ ОЧИСТКИ РЕЧНОЙ ВОДЫ ПРОИЗВОДИТЕЛЬНОСТЬЮ 12,5 ТЫС. $м^3$ В СУТ. ДЛЯ ПРОИЗВОДСТВЕННЫХ ЦЕЛЕЙ

Альбом VII

ОБЩИЕ ВИДЫ НЕТИПОВЫХ КОНСТРУКЦИЙ

Привязан

Инв. №

Формат А4

Альбом VII

Обозначение	Наименование	Примечание
ТП 901-9-15 84-НВМ	Фильтр с плавающей	
	загрузкой ФП3-4	2л
ТП 901-9-15 84-НВМ2	Гидрозолитель полистирола	
	Ду 100, Ду 300	2л

Привязан

Инв. №

Формат А4

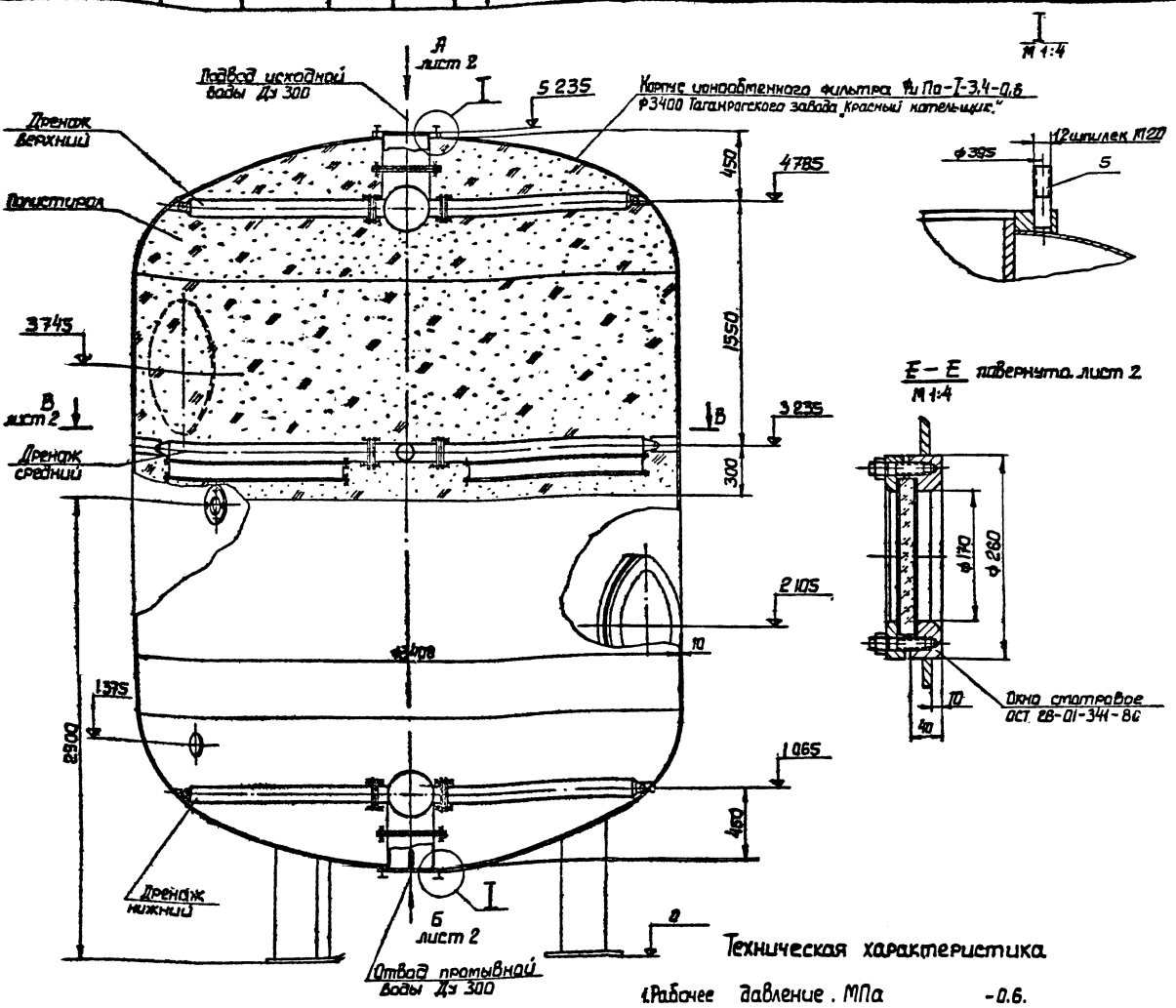

Техническая характеристика

1. Рабочее давление, МПа – 0.6.
2. Пробное гидравлическое давление МПа – 0.9.
3. Производительность фильтра, м³/ч – 150.
4. Тип фильтрующего материала – гранулированный пенополистирол.
5. Крупность загрузки, мм – 0.6÷6.
6. Высота загрузки, м – 2.3.
7. Допустимое содержание взвеси в исходной воде, мг/л – 500.
8. Эффективность очистки от взвешенных веществ, % – 50÷70.
9. Продолжительность фильтрацикла, ч – 8
10. Расход промывной воды, м³/ч – 460
11. Продолжительность промывки, мин – 5.
12. Нагрузочная масса, кг – 41000.

Технические требования.

1. Сварные швы по ГОСТ 5264-80 и по ГОСТ 16037-80.
2. Система дренажей по очищенной от ржавчины поверхности окрашивается эпоксидной шпатлевкой ЭП-0010 ГОСТ 10277-76.
3. Размеры для справок.

Поз.	Наименование	Кол	Дополнительн. указания
	Материалы		
1	Труба 108×4 ГОСТ 10704-76 / Ст 3сп ГОСТ 10705-63	30	м
2	Труба 325×4 ГОСТ 10704-76 / Ст.3сп ГОСТ 10705-63	6	м
3	Швеллер 120×60×4 ГОСТ 8278-83 / Ст 3сп ГОСТ 11474-76	8.5	м
4	Уголок 40×30×3 ГОСТ 13772-74 / В Ст.3сп ГОСТ 11474-76	17	м
5	Круг В20 ГОСТ 2590-71 / Ст. 3 ГОСТ 535-79	2	м
6	Сетка тонкотканая 2 ГОСТ 6613-73	27	м²
7	Сетка полутонкая 1.25 ГОСТ 6613-73	1.6	м²
8	Лист 4 ГОСТ 19903-74 / Ст.3 ГОСТ 14637-79	3.5	м²
9	Лист 8 ГОСТ 19903-74 / Ст.3 ГОСТ 14637-79	1	м²

Привязан:

Инв. №

Изм.	Лист	N докум.	Подпись	Дата
Разраб.		Колесник		
Провер.		Зельцер		
Т.контр.		Зельцер		
Н.контр.		Козлов		
Гл.спец.		Асинов		

ТП 901-9-15.84-НВН1

Фильтр с плавающей загрузкой ФПЗ-4 Чертеж общего вида.

Стадия	Масса	Масштаб
Р	6000	1:20
Лист 1	Листов 2	

Госстрой СССР Союзгипроспецмонтажспецстрой

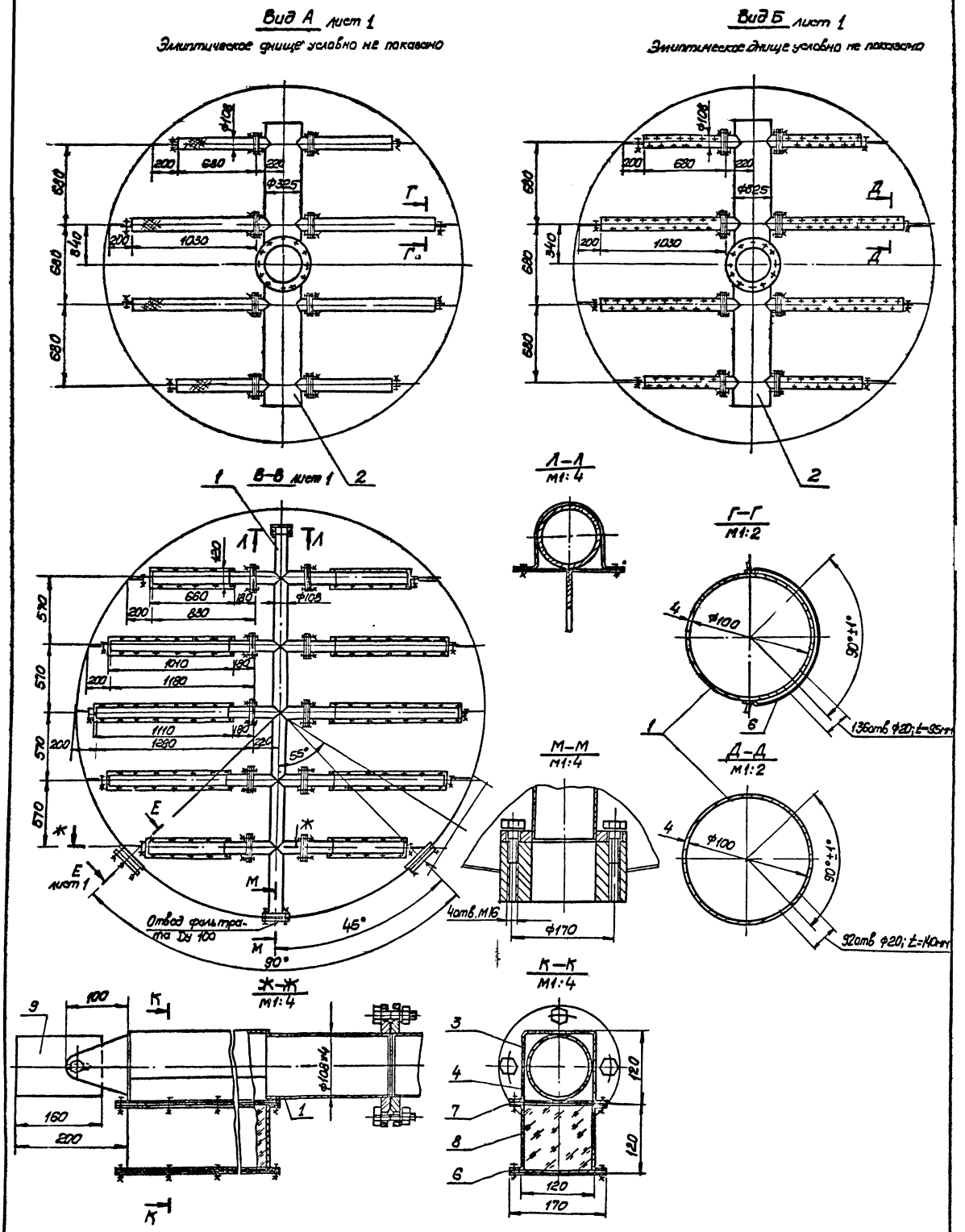
Вид А лист 1
Эллиптическое днище условно не показано
Вид Б лист 1
Эллиптическое днище условно не показано
В-В лист 1
Л-Л
М1:4
Г-Г
М1:2
М-М
М1:4
Д-Д
М1:2
Ж-Ж
М1:4
К-К
М1:4
Отвод фильтрата Ду 100
136отв ф20; t=95мм
92отв ф20; t=140мм
4отв. М16
ф170
ф100
ф108
ф325
ф108×4
90°±1°
45°
55°
90°

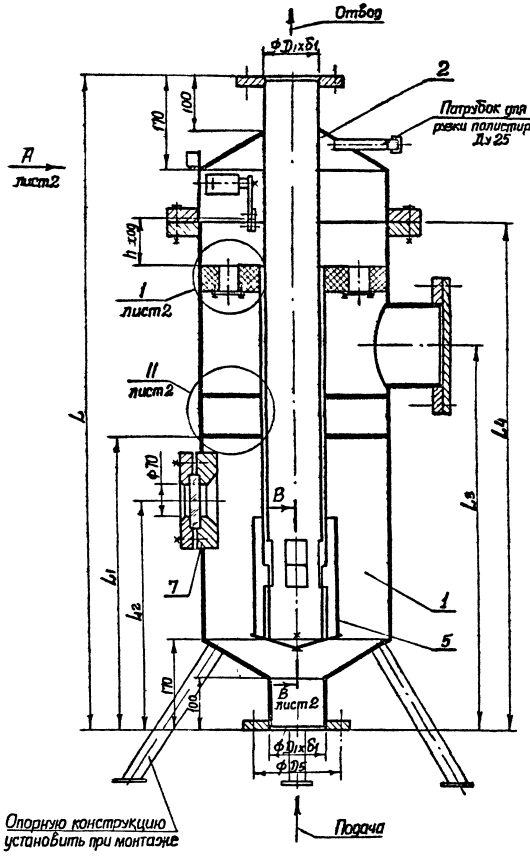

Размеры в мм

Условный проход Ду	D1	D2	D3	D4	D5	h	L	L1	L2
100	114	159	426	495	170	90	1230	540	420
200	325	478	720	810	305	110	1490	700	590

Продолжение

L3	L4	L5	h1	h2	h3	h4	l1	l2	l3	K
720	960	700	60	80	80	158	90	45	40	4
890	1220	800	60	80	180	205	170	115	100	6

Продолжение

δ1	δ2	δ3	d	n	Масса, кг
5	5	6	18	4	170
6	8	8	23	12	340

Поз.	Наименование	Кол.	Дополнительные указания
	Сборочные единицы		
1	Кортус	1	
2	Крышка	1	
3	Поплавок	1	
4	Гаситель	1	
5	Ограничитель	1	
6	Рычаг	1	
	Стандартные изделия		
7	Окно 2-70-В Ст3сп		
	ОСТ 26-01-341-80	2	
8	Выключатель ВПК2Н01А2	1	

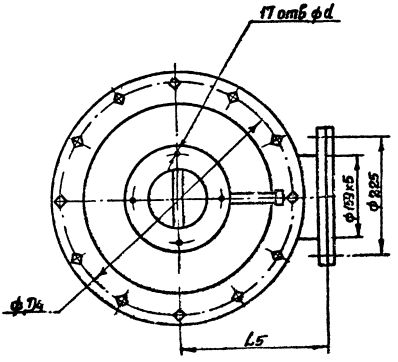

Техническая характеристика

1. Назначение - предотвращение попадания полистирола в трубопровод.
2. Рабочее давление, МПа - 0,6.
3. Пробное давление, МПа - 0,9.

Технические требования

1. Сварные швы по ГОСТ 5264-80 и по ГОСТ 16037-80.
2. По очищенной от ржавчины поверхности окрасить эпоксидной шпатлевкой ЭП-0010 ГОСТ 10277-76.
3. Размеры для справок.

Конструкция защищена а.с. №840925.

ТП 901-9-15.84-НВ.12

Гидроопределитель полистирола Ду100, Ду200. Чертеж общего вида.

Стадия Р | Лист 1 | Листов 2

Госстрой СССР Союзгидроспецпроект Госкомпроект

Изм.	Лист	№ докум.	Подпись	Дата
Разраб.	Толчинский			
Провер.	Колесник			
Т. контр.	Зельцер			
Гл. спец.	Асинов			
Н. контр.	Козлов			
Утв.	Чмелев			

Привязан

Инв. №

Копир

Формат А2

Вид А лист 1

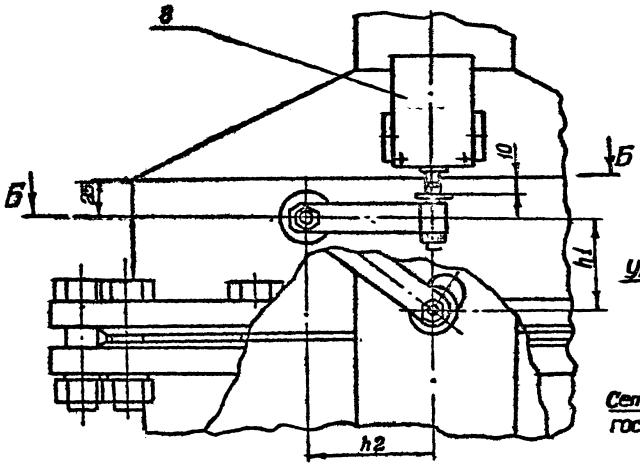

I лист 1

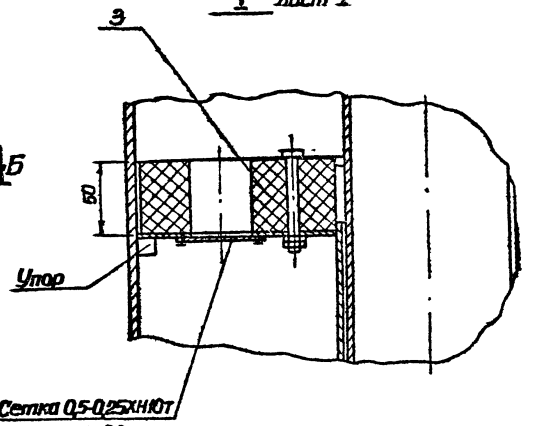

II лист 1

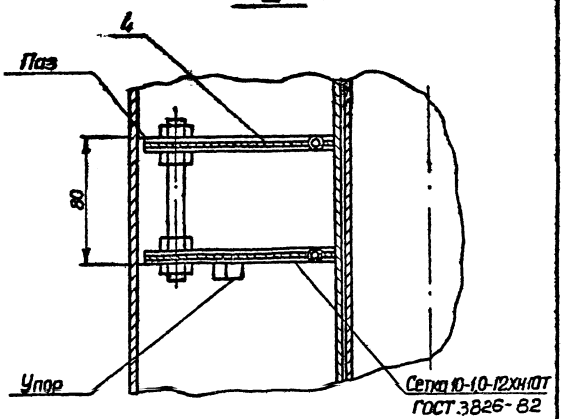

Б-Б

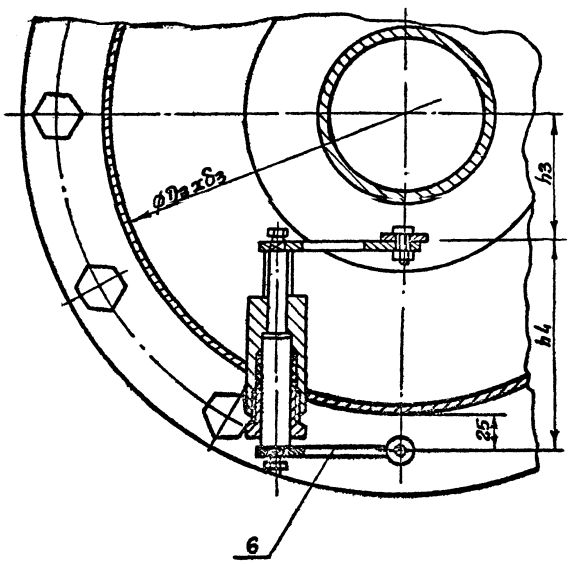

В-В лист 1

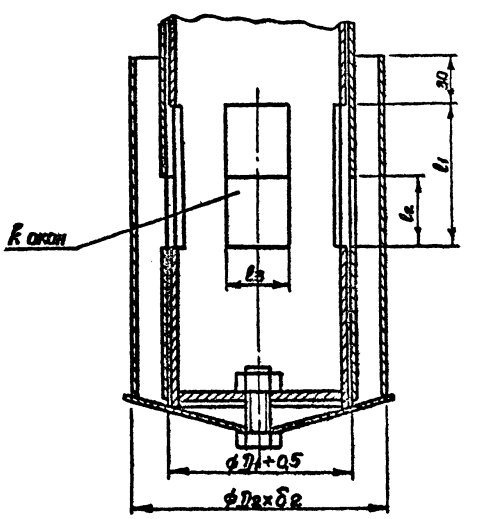

Ведомость рабочих чертежей основного комплекта.

Лист	Наименование	Примечание
1	Общие данные	
2	Производственная часть. План на отм. 0.000	
3	Вспомогательная часть. Планы на отм. 0,000; 3,600, разрез I-I, схемы систем П1, В1, ВЕ1.	
4	Схемы систем теплоснабжения установок П1, А1÷А7, схема системы отопления, узла управления.	
5	Установки систем П1, В1, ВЕ1.	

Характеристика отопительно-вентиляционных систем.

Обозначение системы	Кол. систем	Наименование обслуживаемого помещения (технологического оборудования)	Тип установки	Вентилятор: Тип	N	Схема исполнения	Угол установки	L, м³/ч	P, кгс/м²	n об/мин	Электродвигатель: Тип, исполнение по взрывозащите	N, кВт	n, об/мин	Воздухонагреватель: Тип	№	Кол.	Ур-ровень зв. д, °С: От	До	Расход тепла, вт (ккал/ч)	Аэр-ое сопр-ие, кгс/м²	Примечание
П1	1	Помещения на отм. 0,000 и 3,600 в осях 1÷3.	2Ц5105-2	В-Ц4-70	2,5	1	110°	750	65	2810	4АА63А2	0,37	2810	КСК3	6	1	-19	18	9300 (8000)	6,44	
В1	1	То же	2Ц5105-1	В-Ц4-70	2,5	1	110°	620	22	1375	4АА56А4	0,12	1375								
В2	1	Лаборатория (вытяжка)	-	В-06-300	4	1	-	2800	6,3	1375	4АА56А4	0,12	1375								
ВЕ1	1	Санузел	Дефлектор Д.00.000					50													
А5÷В4	3	Помещение насосной станции II подъема	Дефлектор Д.00.000-04					4600													
А5÷В7	3	Помещение фильтров	Дефлектор Д.00.000-02					2160													
А1÷А7	7	То же	Отопительный агрегат	ВОДГ-4-0193							4АА63В4	0,37	1370								

Основные показатели по чертежам отопления и вентиляции

Наименование здания	Объем м³	Периоды года при $t_н$, °С	Расход тепла, вт (ккал/ч): На отопление	На вентиляцию	На горячее водоснабжение	Общий	Расход холода вт (ккал/ч)	Установленная мощность эл. двигат. квт.
Производственная часть	57106	-30°	99692 (85720)	-	(20000)	99692 (105720)	-	2.59
Вспомогательная часть	1241		31400 (27000)	9300 (8000)		40705 (35000)		0.81

Ведомость ссылочных и прилагаемых документов.

Обозначение	Наименование	Примечание
	Ссылочные документы	
5.904-5	Гибкие вставки к центробежным вентиляторам	
1.494-32	Зонты и дефлекторы вентиляционных систем.	
5.904-10	Узлы прохода вентиляционных шахт через покрытия промышленных зданий.	
1.494-27. В.1,7.	Воздухоприемные устройства с подвесными утепленными клапанами	
1.494-25	Подставки под калориферы	
5.904-1. В.0,1.	Крепление стальных вентиляционных воздуховодов	
5.903-2. В.01	Воздухосборники	
1.494-33	Клапан легкосбрасываемый к осевым вентиляторам	
1.494-30. В.1,2	Установка и крепление осевых вентиляторов	
4.904-69	Детали крепления трубопроводов и нагревательных приборов.	
4.903-10. В.В.	Грязевики.	
	Прилагаемые документы	
ТП 901-9-15.84-ОВ-ВМ Альбом	Ведомость потребности в материалах	Альбом VII
ТП 901-9-15.84-ОВ-СО Альбом	Спецификация оборудования	Альбом VI
ТП 901-9-15.84-ОВ	Общие виды нетиповых конструкций	Альбом II

План-схема

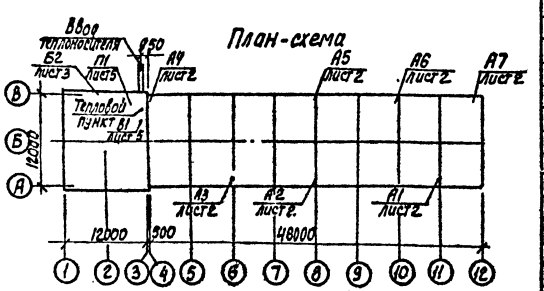

Общие указания.

Проект отопления и вентиляции разработан для климатического района с наружной температурой -30°С. Теплоносителем для систем отопления и теплоснабжения служит вода с параметрами 95°-70°С, получаемая из наружной тепловой сети.

Система отопления запроектирована в бытовых помещениях однотрубная с П-образными стояками, в производственной части - воздушное, отопительными агрегатами. В качестве нагревательных приборов приняты конвекторы "Аккорд".

Потеря напора в здании насосной станции составляет 2,0 м.

Внутренние температуры в отапливаемых помещениях приняты: в бытовых +18°С, в фильтровальной зале +5°С.

Вентиляция запроектирована общеобменная приточно-вытяжная механическая во встроенных помещениях по кратностям в соответствии со СНИП II-31-74, СНИП II-32-76 и естественная из условия ассимиляции тепловыделений в фильтровальном зале.

Узел управления изолировать асбопухшнуром, обернуть рубероидом и слоем лакотеклотканью.

Воздуховоды, нагревательные приборы и отопительные трубопроводы должны быть окрашены снаружи масляной краской два раза. Воздуховоды приточных систем так же должны быть окрашены изнутри один раз. Воздуховоды системы ВЕ 2-7 покрываются изнутри и снаружи эпоксидной шпатлевкой ЭП-0010 в три слоя.

Монтаж систем и оборудования производится в соответствии с указаниями СНИП III-28-75.

Типовой проект разработан в соответствии с действующими нормами и правилами и обеспечивает взрыво- и пожаробезопасность здания, сооружения при соблюдении установленных правил его эксплуатации.

Главный инженер проекта /Ярпак/

Привязан:

Инв. №

				ТП 901-9-15.84-ОВ			
Н. контр.	Бородин			Блокированный жилой дом на 108 квартир с встроенными помещениями бытового обслуживания и подземной автостоянкой на 50 машиномест. Для строительства в г. Ярославле	Стадия	Лист	Листов
Рук. сект.	Горбунов				Р	1	
Гл. спец.	Бородин						
Рук. гр.	Лесовская						
Ст. инж.	Остроумов			Общие данные	Госстрой СССР Союзгипростроммаш Ворошиловградский филиал		
Инженер	Кармова						

20120-01

Коп. Кулешова

Формат А4

Альбом II

Типовой проект 901-9-15.84-ОВ

План на отм. 0,000

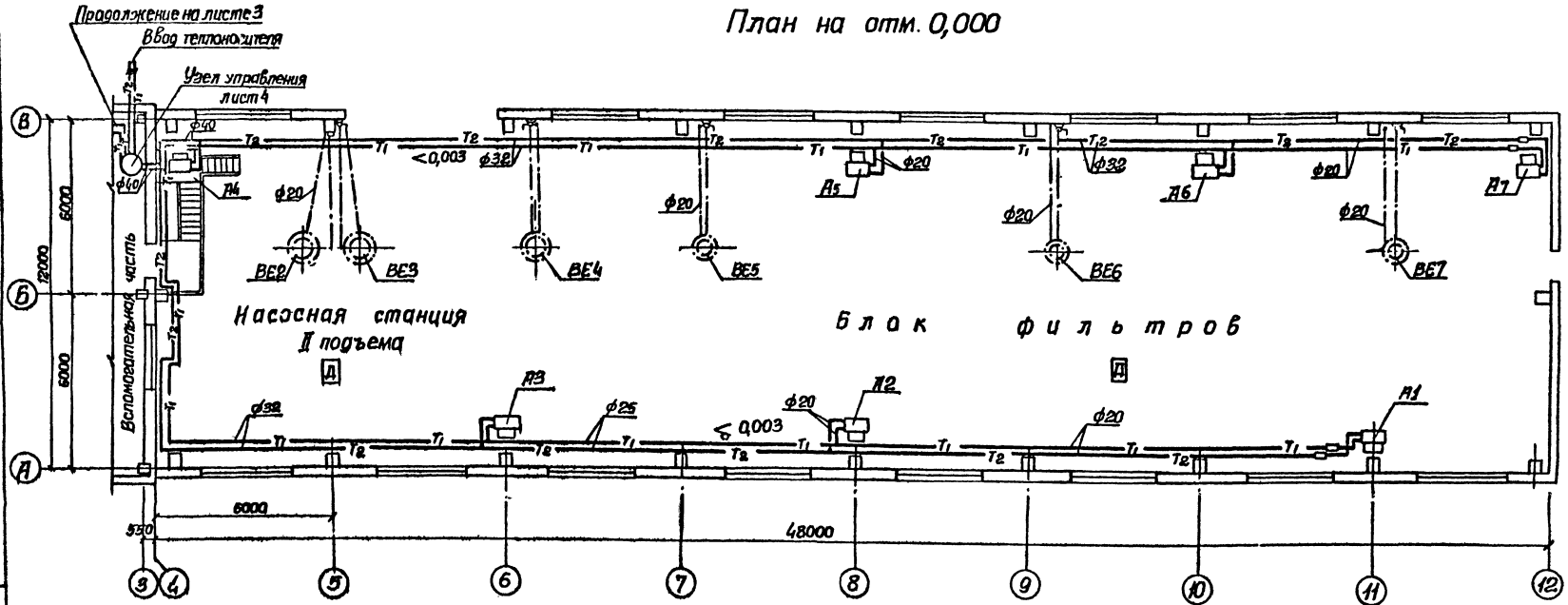

Согласовано							
Инв. № подл.	Подпись и дата	Взам. инв. №	Инв. №				

Привязан							
Инв. №							

					ТП 901-9-15.84-ОВ		
Н. контр.	Бородин				Блок напорных фильтров и насосной станции II подъема в составе станции очистки речной воды производит. вдвое ... для производственных целей	Стадия	Лист	Листов
Рук. сект.	Гаврилюк					Р	2	
Гл. спец.	Бородин							
Рук. гр.	Лозольская							
Ст. инж.	Смирнова				Производственная часть	Госстрой СССР Союзводоканалниипроект Харьковский Водоканалпроект		
Инженер	Абрамова				План на отм. 0,000			

Копир Зайцева

Формат А2

20120-01

Альбом II

Типовой проект 901-9-15.84 ОВ

План на отм. 3,600

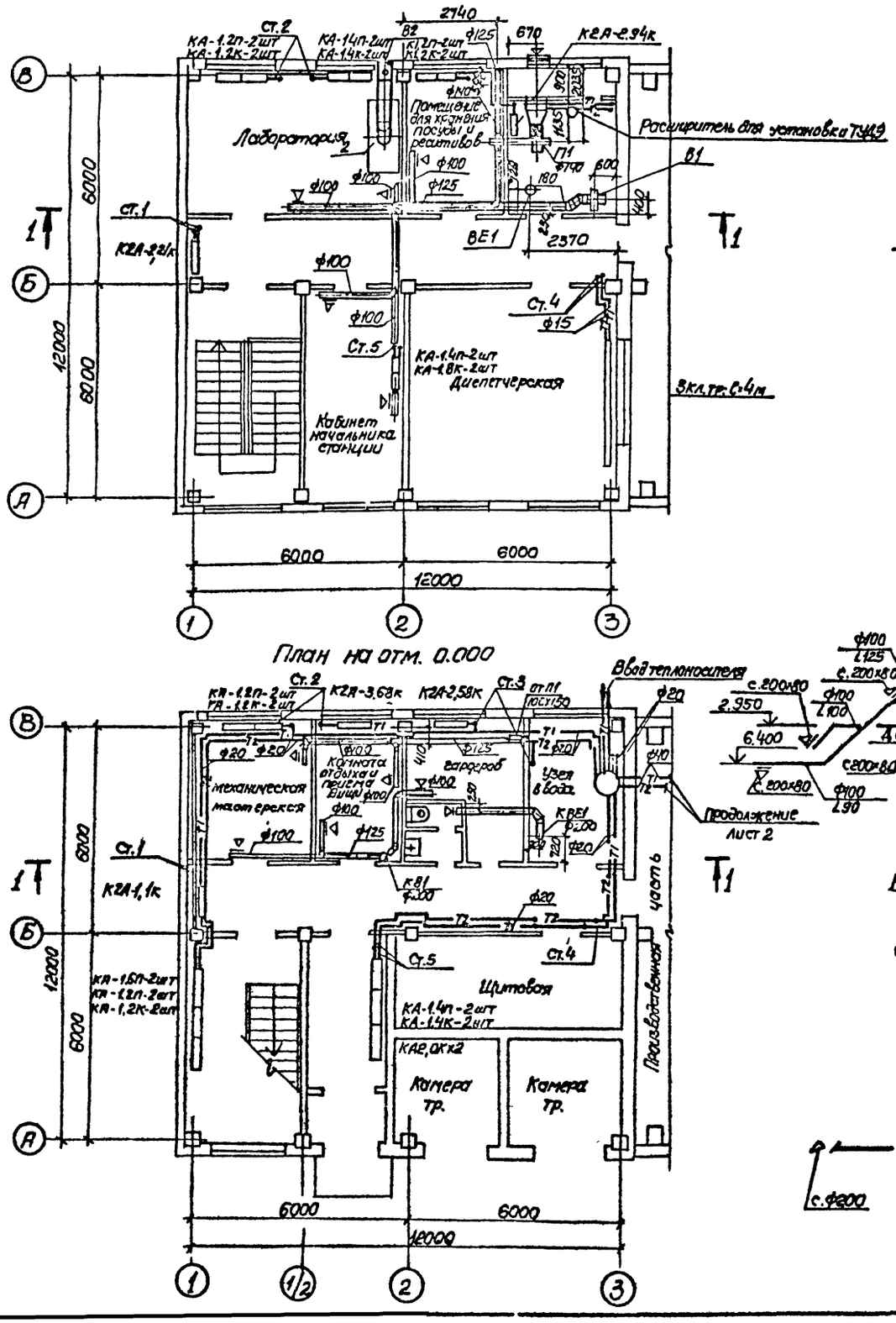

Разрез 1-1

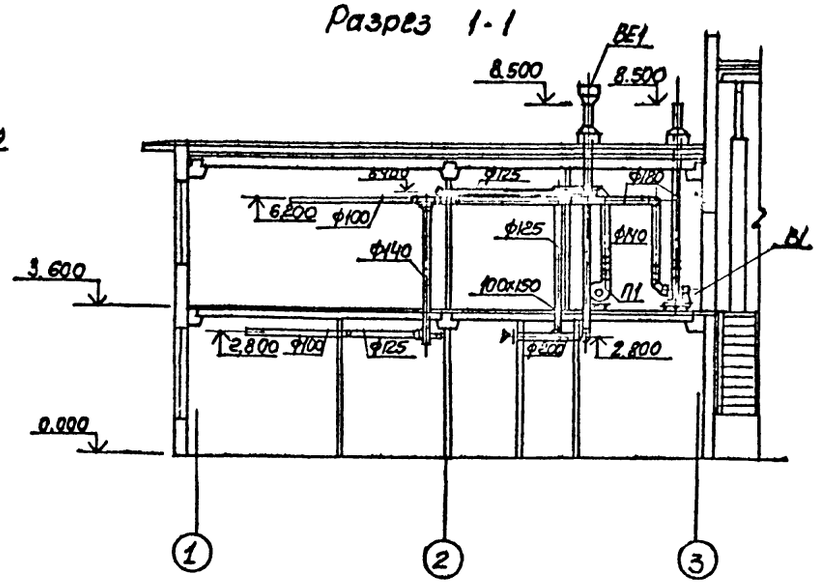

П1

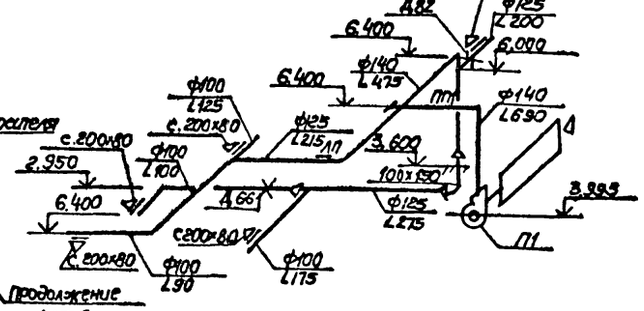

В1

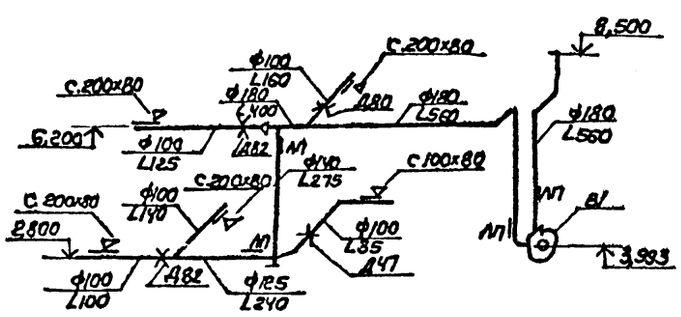

План на отм. 0.000

ВЕ1

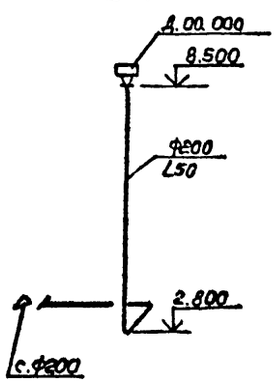

Согласовано

Гипронисельхоз	Аникеев	
Госстрой СССР	Кожевников	
Госкомсельхозтехника СССР	Платонов	

Инв. № подл. | Подпись и дата | Взам. инв. №

Привязан

Инв. №

Н. контр.	Городин		
Рук. сект.	Гаврилюк		
Гл. спец.	Городин		
Рук. гр.	Подольская		
Ст. инж.	Остроумова		
Инженер	Абрамова		

ТП 901-9-15.84-08

Блок масляных фильтров для масляной выключателей подвала в составе станции диспетчерской с производственными помещениями

Вспомогательная часть. Планы на отм. 0.000, 3.600. Разрез 1-1, схемы систем П1, В1, ВЕ1

Стадия	Лист	Листов
Р	3	

Госстрой СССР Специализированное отделение Водоканалпроект

20120-01

Система теплоснабжения установок А1÷А7

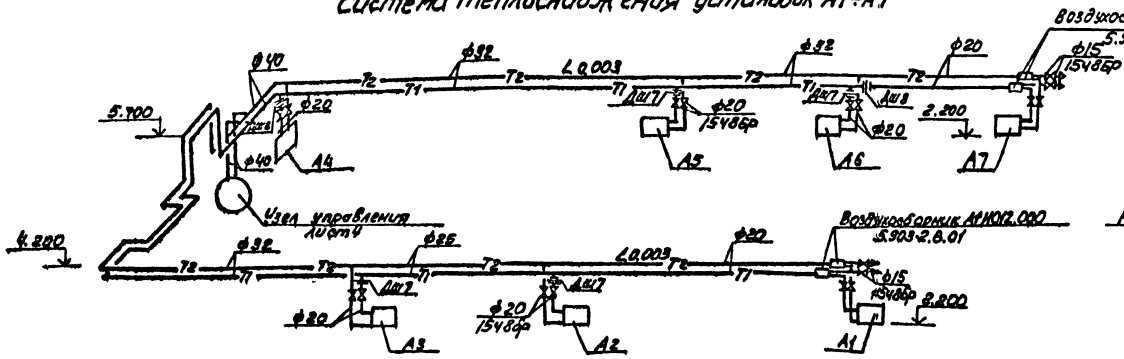

Система теплоснабжения установки П1

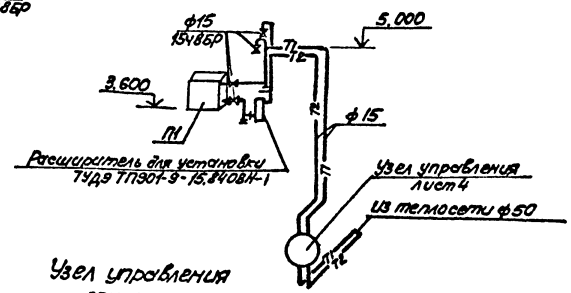

Система отопления

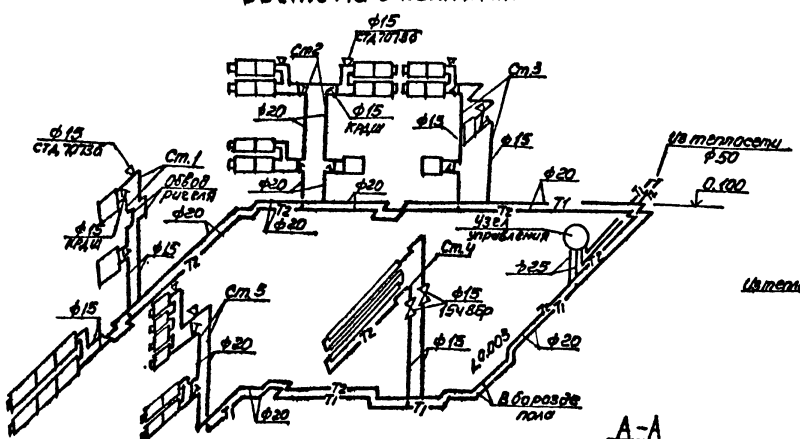

Узел управления

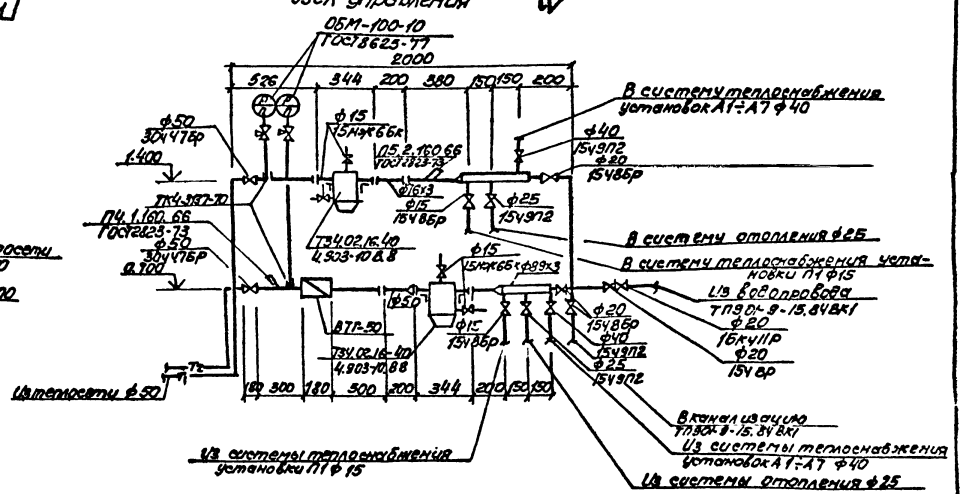

Деталь изоляции

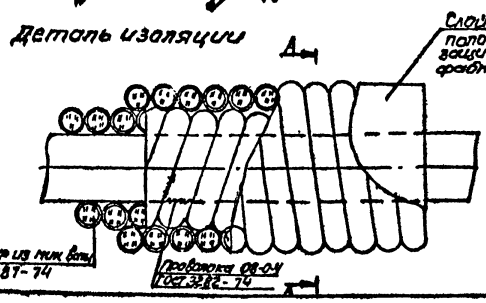

А-А

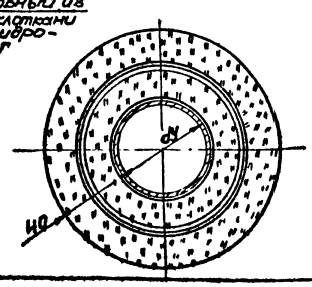

				ТП901-9-15.84ОВ	
Привязан	Инженер	Боровик		Узлы подключения фильтров и насосной станции к тепловой сети. Схемы систем теплоснабжения установок А1÷А7, П1. Схемы систем отопления, водоразборных и смесительных узлов. Сборы для проектирования	Стадия: Р; Лист: 4; Листов:
	Рук.сект.	Чебыкалов			
	Гл.спец.	Боровик			
	Рук.гр.	Кольцова			
	Ст.инж.	Сушенцов		Схемы систем теплоснабжения установок А1÷А7, П1. Схема системы отопления. Узла управления	Госстрой СССР Росглавкомунпроект Харьковский Войсконалпроект
Инв.№	Инженер	Аброимов			

20120-01

Альбом II

Типовой проект 901-9-15.84-08

Разрез 1-1

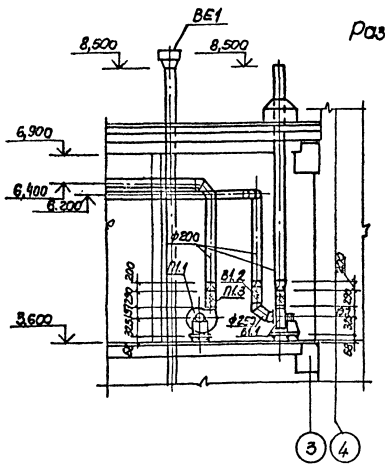

Разрез 2-2

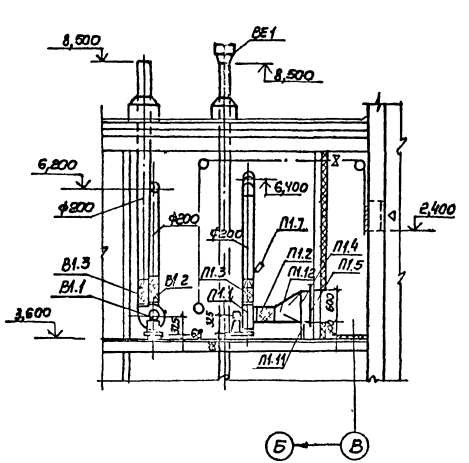

План на отм. 3,600

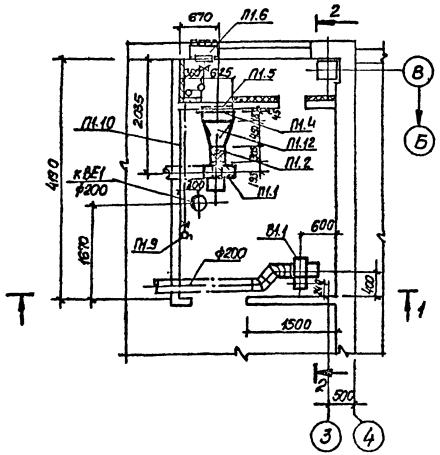

Спецификация вентиляционных установок В1, ВЕ1

Марка	Обозначение	Наименование	Кол	Масса ед, кг	Примечание
		В1			
В1.1		Агрегат вентиляторный			
		А2,5105-1: на виброосно-			
		вании; комплект:	1	26.0	
		а) вентилятор центробеж-			
		ный В-Ц4-70№2,5; исполнение			
		положение ПО°.			
		б) электродвигатель 4АА56А4			
		0,12 кВт, 1375 об/мин			
В1.2	5.904-5	Гибкая вставка на входе			
		ВВФ-17	1	2.53	
В1.3	5.904-5	Тоже, на выходе ВН.01-10	1	0.9	
		ВЕ1			
	1.494-82	Дефлектор Д00.000	1	7.5	

Спецификация вентиляционных установок П1

Марка	Обозначение	Наименование	Кол	Масса ед, кг	Примечание
		П1			
П1.1		Агрегат вентиляторный			
		А2,5095-2Б, на виброосно-			
		вании; комплект:	1	30.0	
		а) вентилятор центробежн.			
		В-Ц4-70№2,5 исполнение 1,			
		положение ПрО°.			
		б) электродвигатель 4АА63А2			
		0,37 кВт, 2810 об/мин			
П1.2	5.904-5	Гибкая вставка на входе			
		ВВФ-17	1	2.53	
П1.3	5.904-5	Тоже на выходе, ВН.01-10	1	0.9	
П1.4		Калорифер КСК3-6-02	1	39.9	
П1.5	ТП902-9-15.84-08Н2	Рама для крепления			
		калорифера	1		
П1.6	1.494-27. В5	Узел воздухозабора			
		ЗС1.000.000	1		
П1.7	ГОСТ 2823-73	Термометр П2.1.160.66			
	ГОСТ 3029-75Е	с защитной оправой	1		
П1.8	1.494-27. В.1	Блок ф60	4	1.9	
П1.9	1.494-27. В.1	Лебедка ручная	1	4.3	
П110	ГОСТ 6062-80	Трос стальной ф3,3 мм	10		м
П1.11	1.494-25	Подставка под калорифер	2		
П1.12	ГОСТ 19903-74*	Переход из стали листовой			
		Б=1.6мм (625×600)×ф250 Е=450	1.0	12.6	м²

Привязан		Н. контр	Бородин		ТП 901-9-15.84-08		
		Рук. мех	Гаврилюк		Блок напорных фильтров и насосной станции у подъема в составе станции очистки речной воды производительностью 12,5 тыс. м3 в сутки для производственных целей	Стадия	Лист	Листов
		Гл. спец	Бородин			Р	Б	
		Рук. гр.	Подольская					
		Ст. инж.	Остроумова		Установки систем П1, В1, ВЕ1	Госстрой СССР Союзводоканалпроект Харьковский Водоканалпроект		
Инв. №		Инжен.	Абрамова					

20120-01

Инв.№ подл.	Подпись и дата	Взам. инв.№

Типовой проект 901-9-15.84

ТИПОВОЙ ПРОЕКТ 901-9-15.84

БЛОК НАПОРНЫХ ФИЛЬТРОВ И НАСОСНОЙ СТАНЦИИ II ПОДЪЕМА В СОСТАВЕ СТАНЦИИ ОЧИСТКИ РЕЧНОЙ ВОДЫ ПРОИЗВОДИТЕЛЬНОСТЬЮ 12,5 ТЫС. $М^3$ В СУТ. ДЛЯ ПРОИЗВОДСТВЕННЫХ ЦЕЛЕЙ

Альбом II

ОБЩИЕ ВИДЫ НЕТИПОВЫХ КОНСТРУКЦИЙ

Привязан

Инв.№

Формат А4

Альбом II

Обозначение	Наименование	Примечание
ТП901-9-15.84ОВН1	Расширитель	1л
ТП901-9-15.84ОВН2	Рама для крепления	
	калорифера	1л.
ТП901-9-15.84ОВН3	Лючок с	
	заглушкой	1л.

Привязан

Инв.№

Формат А4

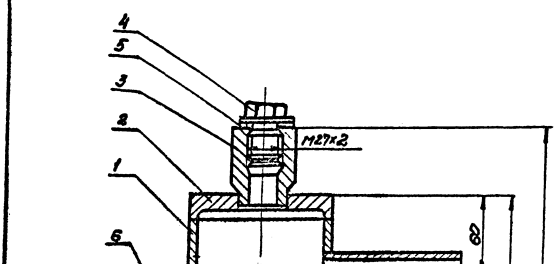

Поз.	Наименование	Кол.	Дополнительные указания
	Материалы		
1	Труба 108х4 ГОСТ 8732-78 / Ст.3 ГОСТ 8731-74	0.14	м
2	Круг ВПИ ГОСТ 2590-71 / Ст.3 ГОСТ 535-79	0.04	м
3	Круг В53 ГОСТ 2590-71 / Ст 3 ГОСТ 535-79	0.06	м
4	Круг В40 ГОСТ 2590-71 / Ст 3 ГОСТ 535-79	0.032	м
5	Пластина 1, лист 1 МКЦ-С-3 ГОСТ 7338-77	0.001	$м^2$
6	Труба 15х2.8 ГОСТ 3262-75	0.21	м.

1. Сварные швы выполнить по ГОСТ 16037-80
2. Поверхности очистить и обезжирить. Покрыть грунтом ГФ-ОН9 ГОСТ 23343-78 и окрасить эмалью ПФ-133 в два слоя

Изм.	Лист	N докум.	Подпись	Дата
Разраб.		Зарщиков		
Пров.		Зельцер		
Т.контр.		Зильцер		
Гл.спец.		Яшнов		
Н.контр.		Козлов		
Утв.		Ямелев		

ТП901-9-15.84ОВН1

Расширитель

Чертеж общего вида

Стадия	Масса	Масштаб
Р	5.7	1:2

Лист | Листов 1

Госстрой СССР Союзводоканалпроект Харьковский Водоканалпроект

Привязан

Инв.№

Копир. Пихарева | Инв. 20120-01 | Формат А3

29

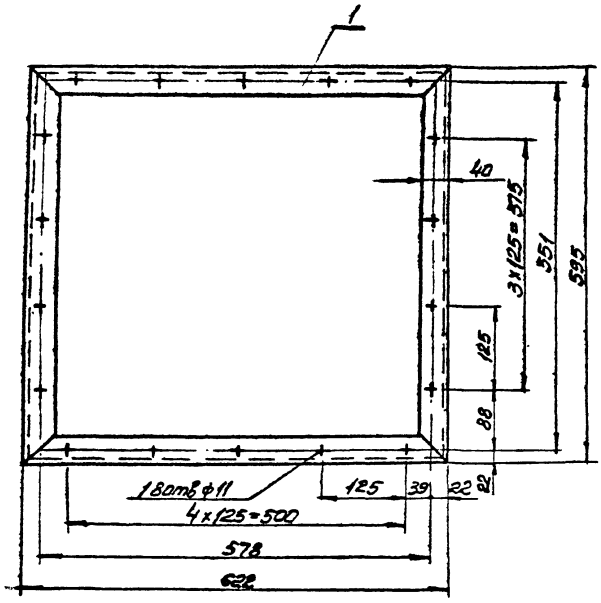

Поз	Наименование	Кол	Дополнительные указания
	Материалы		
1	Уголок Б-63×40×5 ГОСТ 8510-72 / Ст.3 ГОСТ 535-79	2.4	М

1. Сварные швы по ГОСТ 5264-80
2. Поверхности очистить и обезжирить. Покрыть грунтом ГФ-0119 ГОСТ 23343-78 и окрасить эмалью ПФ-133 в два слоя

Изм	Лист	№ докум.	Подп.	Дата
Разраб.		Зарщиков		
Пров.		Колесник		
Т.контр		Брошлевский		
Гл.спец		Ясинов		
Н.контр		Ясинов		
Утв		Чмелев		

Привязан

Инв. №

ТП901-9-15.84-ОВН2

Рама для крепления калорифера. Чертеж общего вида

Стадия	Масса	Масштаб
Р	9.0	1:5

Лист | Листов 1

Госстрой СССР Союзводоканалпроект Харьковский Водоканалпроект

копир Пихарева

Формат А3

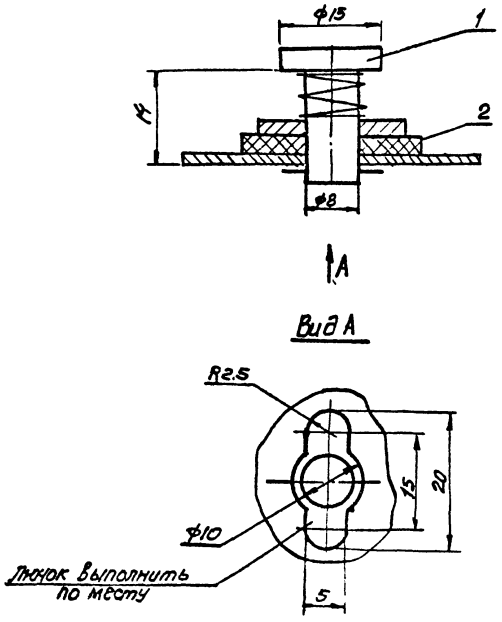

Поз	Наименование	Кол	Дополнительные указания
	Материалы		
1	Круг В15 ГОСТ 2590-71 / Ст.3 ГОСТ 535-79	0.024	М
2	Пластина I, лист ПМБ-М-2 ГОСТ 7338-77	0.001	м²

Изм	Лист	№ докум.	Подп.	Дата
Разраб.		Зарщиков		
Пров.		Талчинский		
Т.контр		Брошлевский		
Гл.спец		Ясинов		
Н.контр		Козлов		
Утв		Чмелев		

Привязан

Инв. №

ТП901-9-15.84-ОВН3

Лючок с заглушкой. Чертеж общего вида

Стадия	Масса	Масшт.
Р	0.05	2:1

Лист | Листов 1

Госстрой СССР Союзводоканалпроект Харьковский Водоканалпроект

копир Пихарева

инв. 20120-01

Формат А3

Альбом II

Типовой проект 901-9-15.84

Ведомость рабочих чертежей основного комплекта

Лист	Наименование	Примечание
1	Бытовые помещения. Общие данные	
2	Бытовые помещения. План на отм. 0.000, 3,600.	
	Аксонометрические схемы хоз-питьевого водопровода, бытовой канализации и трубопровода	
	горячей воды.	

Ведомость ссылочных и прилагаемых документов

Обозначение	Наименование	Примечание
	Прилагаемые документы.	
ТП 901-9-15.84-ВКВМ	Ведомость потребности в материалах.	Альбом VII
ТП 901-9-15.84-ВК.СО	Спецификация оборудования	Альбом VI

Основные показатели по чертежам ВК

Наименование системы	Потребный напор на вводе, м	Расчетный расход м³/сут	м³/час	л/с	при пожаре л/с	Установленная мощность электродвигателя, кВт	Примечание
Хозяйственно-питьевой водопровод. Ввод ф							
Подача воды: на хозяйственно-питьевые нужды, лабораторию и внутреннее пожаротушение	30,0	164,16	6,84	1,9	4,4	—	Расход максимальный часовой расход.
Расход воды на горячее водоснабжение	20,0	18,144	0,756	0,21	—	—	
Выпуск ф 100 мм в канализацию		30,72	1,28	0,356	—	—	

Общие указания.

В бытовой части здания блока фильтров и насосной станции II подъема предусмотрена прокладка внутренних сетей водопровода, канализации и горячего водопровода.

Стальные трубы после монтажа огрунтовать и окрасить масляной краской за 2 раза.

Монтажные работы производить согласно СНиП III-28-75 „Санитарно-технические оборудование зданий и сооружений. Правила производства и приемки работ"

Основные показатели составлены на основании СНиП II-30-76.

За отметку 0,000 принят уровень пола.

Условные обозначения.

—В1— Трубопровод хоз-питьевой воды

—К1— Трубопровод бытовой канализации.

—Т3— Трубопровод горячей воды.

Типовой проект разработан в соответствии с действующими строительными нормами и правилами и предусматривает мероприятия, обеспечивающие взрыво-пожарную и пожарную безопасность при правильной эксплуатации здания.

Главный инженер проекта (Н.И.Армак)

Привязан

Госстрой СССР Сочавтоводоканалпроект харьковский Водоканалпроект

Инв. №

ТП 901-9-15.84-ВК

Гл. инж. пр.	Армак		
Нач. отд.	Казинец		
Н. контр.	Евстафьев		
Ст. инж.	Алексина		
Техник	Протопопова		

Блок напорных фильтров и насосной станции II подъема в составе станции очистки речной воды производительностью 125 тыс м3/сут для Краснодонского ГЭК

Стадия	Лист	Листов
Р	1	7

Бытовые помещения. Общие данные

Госстрой СССР Сочавтоводоканалпроект харьковский Водоканалпроект

20120-04

Копировал Формат А2

Альбом II

Типовой проект 901-9-15.84

План на отм. 3,600

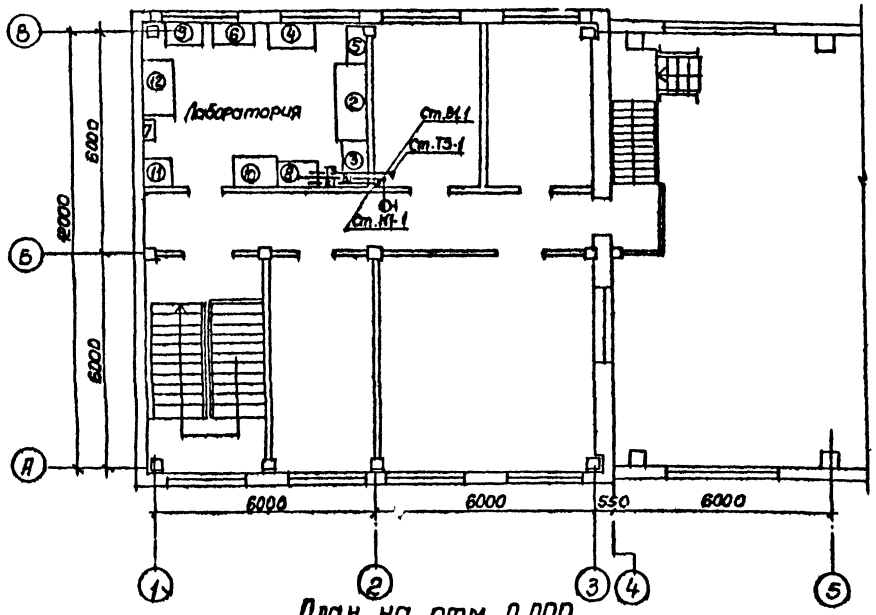

План на отм. 0,000

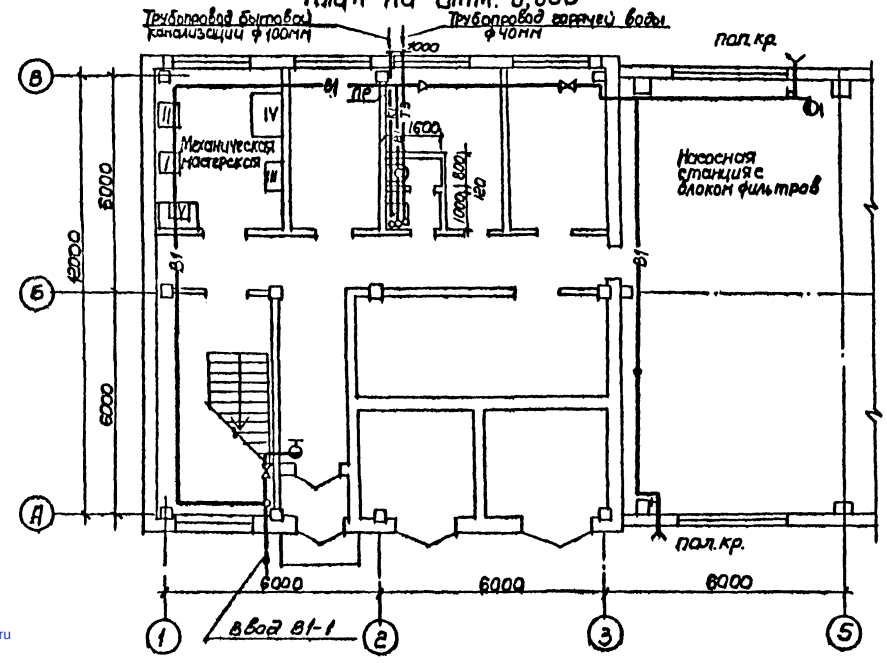

В1. Т3

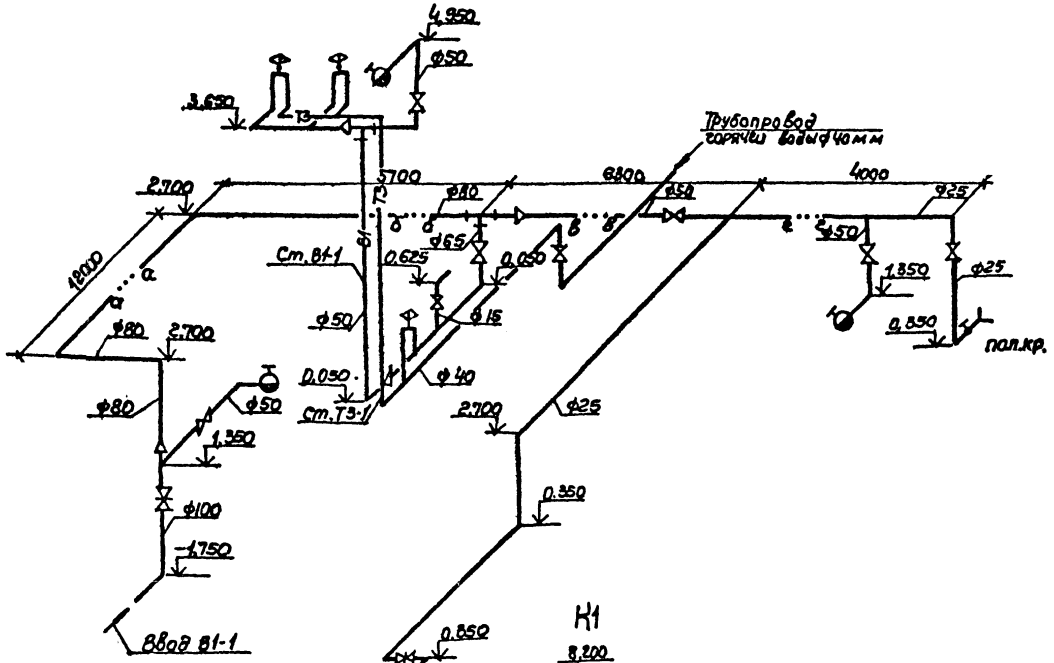

Гип. проект				ТП 901-9-15.84 - ВК		
Сектор 06						
СПС						
3А						
Привязан				Блок напорных фильтров и насосной станции (подземная часть) производительностью 5 тыс. м³/сут для промышленных предприятий	Стадия: Р	Лист: 2	Листов:
Инв. № подл.	Взам. инв. №	Подпись и дата	Инв. № дубл.	Гл.инж.пр: Ярмак			
				Нач.отд: Казинец			
				Н.контр: Евстафьев			
				Ст.инж: Алексина			
				Инженер: Протоп			
					Госстрой СССР Союзводоканалпроект Харьковский Водоканалпроект		
				План на отм. 0,000 и 3,600 Аксонометрическая схема хоз.-питьевого водопровода и канализации и трубопровода горячей воды			

20120-01

gost.e-ecolog.ru