Типовой проект
901-9-14.84

Блок напорных фильтров и насосной станции II-го подъема в составе станции очистки речной воды производительностью 8,0 тыс. м³ в сут. для производственных целей

Альбом IV

Изделия

20119-04

				Привязан
Инв. №				

gost.e-ecolog.ru

Госстрой СССР
ЦЕНТРАЛЬНЫЙ ИНСТИТУТ ТИПОВОГО ПРОЕКТИРОВАНИЯ
Свердловский филиал
620062, г.Свердловск-62, ул.Чкалова,4
Заказ №3818 Инв.№ 20119-04 тираж 50
Сдано в печать 10.07 1987г цена 1-18

ТИПОВОЙ ПРОЕКТ
901-9-14.84

БЛОК НАПОРНЫХ ФИЛЬТРОВ И НАСОСНОЙ СТАНЦИИ II-ГО ПОДЪЕМА В СОСТАВЕ СТАНЦИИ ОЧИСТКИ РЕЧНОЙ ВОДЫ ПРОИЗВОДИТЕЛЬНОСТЬЮ 8.0 ТЫС.$м^3$ В СУТ. ДЛЯ ПРОИЗВОДСТВЕННЫХ ЦЕЛЕЙ

СОСТАВ ПРОЕКТА

Альбом I Пояснительная записка
Альбом II Технологические решения. Общие виды нетиповых конструкций. Отопление и вентиляция. Общие виды нетиповых конструкций. Внутренний водопровод и канализация.
Альбом III Архитектурно-строительные решения.
Альбом IV Изделия.
Альбом V Электрооборудование. Автоматизация и технологический контроль.
Альбом VI Спецификация оборудования.
Альбом VII Ведомости потребности в материалах.
Альбом VIII Сметы.

ПРИМЕНЕННЫЕ ТИПОВЫЕ ПРОЕКТНЫЕ МАТЕРИАЛЫ

Т.П. 407-3-41/75
Альбом III

Типовые детали и конструкции

(РАСПРОСТРАНЯЕТ Свердловский филиал ЦИТП)

20119-04

АЛЬБОМ IV

Утвержден
Главпромстройпроектом
Госстроя СССР
Письмо №19/S-5004 от 17.11.1982г.
Введен в действие
В.О. Союзводоканалниипроект
от 14.12.1984г приказ №285

РАЗРАБОТАН
ПРОЕКТНЫМ ИНСТИТУТОМ
„Харьковский Водоканалпроект"
Главный инженер института Г.А.Бондаренко/
Главный инженер проекта /Н.И.Ярмак/

Привязан

Инв.№

Альбом IV

Типовой проект 901-9-14 84

Формат	Обозначение	Наименование	Стр	Примечание
А3	901-9-14.84-КЖИ-ДО	Опись документов	2	
А4	-ТО	Техническое описание	3	
А3	- К11-К21	Колонна К11-К21	4	
А3	- К11-К21СБ	Колонна К11-К21. Сборочный чертеж	5,6	
А3	-БФ1-БФ5	Фундаментная балка БФ1-БФ5	7	
А3	-БЦ1, БЦ2	Цокольная панель БЦ1, БЦ2	8	
А3	-Б1, Б2	Балка Б1, Б2	9	
А3	-П1-П5	Плита покрытия П1-П5	10	
А3	-К1-К10	Колонна К1-К10	11	
А3	-К1-К10СБ	Колонна К1-К10 Сборочный чертеж	12-15	
А4	-Р3, Р4	Ригель покрытия Р3, Р4	16	
А4	-Р5	Р5	16	
А3	-П6	Плита покрытия П6	17	
А3	-П9	П9	18	
А3	-ПС2-ПС14	Панель стеновая ПС2-ПС14	19	
А3	-ПС2-ПС14СБ	Панель стеновая ПС2-ПС14 Сборочный чертеж	20,21	
А4	-П7-3-1	Плита П7-3-1	22	
А4	-Мн1	Изделие закладное Мн 1	23	
А4	-Мн2	Мн 2	23	
А4	-Мн3	Мн 3	24	
А4	-Мн4	Мн 4	24	
А4	-Мн5	Мн 5	24	

Формат	Обозначение	Наименование	Стр	Примечание
А4	901-9-14.84-КЖИ-Мс1	Изделие соединительное Мс1	25	
А4	-Мс2	Мс2	25	
А4	-Мс3	Мс3	26	
А4	-Мс4,Мс5	Мс4,Мс5	26	
А4	-Кр1	Каркас плоский Кр1	27	
А4	-Кр2	Кр2	27	
А4	-С1	Сетка арматурная С1	28	
А4	-С2,С3	С2,С3	28	
А4	-С4,С5	С4,С5	29	

Инв. № подл. | Подпись и дата | Инв. № подл.

Привязан

Инв №

Нач. отд.	Шейко	
Н. контр.	Сокольская	
Гл. спец.	Власенко	
Рук. гр.	Хахтамышева	
Вед. инж.	Кот	
Инженер	Ясинская	

ТП 901-9-14.85-КЖИ-ДО

Опись документов

Стадия	Лист	Листов
Р		1

Госстрой СССР
Союзводоканалпроект
Харьковский
Водоканалпроект

20119-01

Копис Грядко

Формат А3

Альбом IV

Типовой проект 901-9-14.84

Техническое описание к изготовлению арматурных и закладных изделий

1. Плоские арматурные изделия изготовлять при помощи контактной точечной сварки по ГОСТ 14098-68. Сварку сеток и каркасов производить во всех точках пересечения стержней.

2. Размеры сеток и каркасов даны по осям и торцам стержней.

3. Сварку закладных изделий производить в соответствии с ГОСТ 19292-73 „Соединения сварные элементов закладных деталей сборных железобетонных конструкций" и СН 393-78.

4. Сварку тавровых соединений круглых стержней с листовым прокатом закладных изделий выполнять под слоем флюса.

5. Материал прокатной стали закладных изделий принять марки Вст3кп2-1 для сварных конструкции по ТУ 14-1-3023-80 и Вст3кп2 по ГОСТ 535-79*.

6. Катет сварных швов принят по наименьшей толщине свариваемых элементов.

Привязан

Инв. №

Взам. инв. №

Подпись и дата

Инв. № подл.

ТП 901- -КЖИ-ТО

Нач. отд.	Шейко	
Н. контр.	Сокольская	
Гл. спец.	Чистякова	
Рук. гр.	Артамышева	
Разраб.	Кат	
Инженер	Ясинская	

Техническое описание

Стадия	Лист	Листов
Р	1	

Госстрой СССР Союзводоканалниипроект Горьковский Водоканалпроект

Копировал Прядко

Формат А4

Привязан

Инв. №

Взам. инв. №

Подпись и дата

Инв. № подл.

Стадия	Лист	Листов

Госстрой СССР Союзводоканалниипроект Горьковский Водоканалпроект

20119-04

Формат А4

Альбом IV

Типовой проект 901-9-14.84

Формат	Зона	Поз	Обозначение	Наименование	Кол на исполн													Примечание
				Документация														
А3			901-9-14.84-КЖИ-К11-К21СБ	Сборочный чертеж	X	X	X	X	X	X	X	X	X	X	X			
				Сборочные единицы														
			1.427.1-3.1-2.00-037	Колонна 6КФ91-[illegible]										X	X			
			1.423-3 Вып.3	К78-4	X	X	X	X	X	X	X	X	X					
				Изделия закладные														
		1	1.423-3 Вып.2	М1-12-1	2	2	2	2										
		2	1.400-15 Вып1. 120-15	МН107-4	4	4					4							
		3	1.400-15 Вып.1 140-27	МН131-4	1	1	1	1	1	1	1	1	1					ℓ=600мм
		4	1.423-3 Вып.2	М1-14	6	6	6	6	6	6	6	6	6					
		5	1.423-3 Вып.2	НМ1-4	1			1		2	2	2	3	1	13			
		6	1.427-1-3.2-0.20.0	МН28										2	7			
		8	1.427.1-3.2-0.06.0	МН1										1	1			
		9	1.427.1-3.2-0.07.0	МН2										1	1			
		10	1.427.1-3.2.0.12.0	МН7										1	1			
				Детали														
Б4		7		Уголок 6Б3х63х5 ГОСТ 8509-72 * ℓ=60 / 8 ст3 КП2-1-ТУ14-1-3023-80	2	2	2	2	2	2	2	2	2	2	2			0.34кг
					К11	К12	К13	К14	К15	К16	К17	К18	К19	К20	К21			

Нач.отд	Шейко	[signature]	ТП 901-9-14.84 КЖИ-К11-К21		
Н.конт.р	Сокольская	[signature]	Колонна К11-К21	Стадия	Лист	Листов
Гл.спец	Власенко	[signature]		Р		1
Рук.гр.	Тахтамышева	[signature]		Госстрой СССР Союзводоканалниипроект Харьковский Водоканалпроект		
Вед.инж.	Кот	[signature]				
Инженер	Перова	[signature]				

Привязан

Инв.№ подл. | Подпись и дата | Взам.инв.№

Инв.№ | Подпись и дата | Взам.инв.№

копир. Пихарева

20119-04

Формат А3

Альбом IV

Типовой проект 901-9-1484

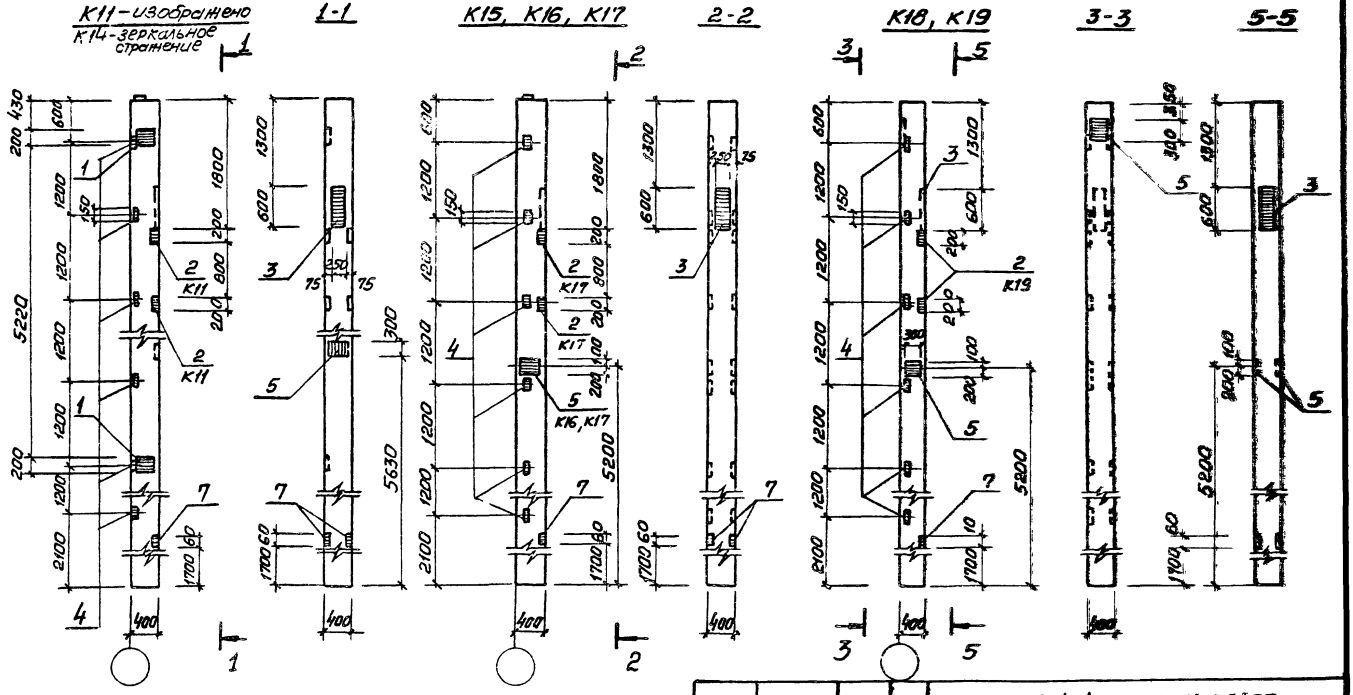

Привязан	Нач.отд.	Шейко		ТП901-9-1484-КЖН-К11-К21СБ	
	Н.контр.	Сокольская		Колонна К11 – К21 Сборочный чертеж	Стадия: Р; Масса: ст. табл. Лист 2; Масштаб: 1:50
	Гл.спец.	Вл. ен. 1			Лист; Листов 1
	Рук.гр.	Татьяновская			Гостиный Комсомольский Проектный Институт
	Вед.инж.	Кот			
Инв. №	Инженер	Перова			

20119-04

Копировал Прядко

Формат 4

Взам.инв.№ | Подпись и дата | Инв.№ подл.

Условная марка	Марка
К11	К78-4А
К12	К78-4Б
К13	К78-4В
К14	К78-4Г
К15	К78-4Д
К16	К78-4Е

Условная марка	Марка
К17	К78-4Ж
К18	К78-4И
К19	К78-4К
К20	6 КФ 91-2-Н1
К21	6 КФ 91-2-Н2

К12 – изображено
К13 – зеркальное отражение

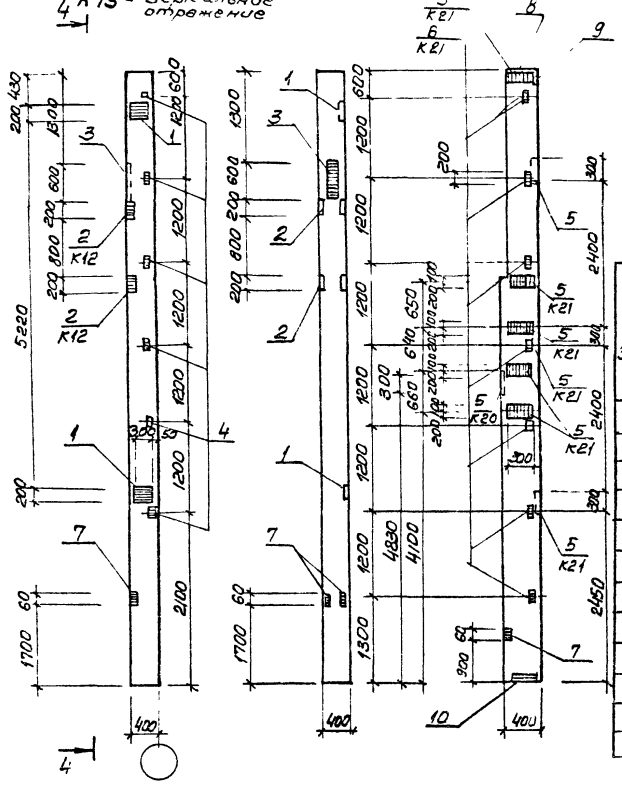

Ведомость расхода стали на дополнительные закладные изделия, кг

Марка элемента	Изделия закладные													Общий расход
	Арматура класса							Прокат марки						
	А-I		А III					Вст3 кп2-1 ГОСТ 8509-72*		Вст3 кп2 ГОСТ 103-76				
	ГОСТ 5781-82		ГОСТ 5781-82											
	ф6	Итого	ф8	ф12	ф14	ф22	Итого	L 63×5	∠ 90×6	δ 6	δ 8	δ 10	Итого	
К11	0.2	0.2	3.2	4.8	2.8	1.4	12.2	8.64		15.4	2.6	16.0	42.84	55.04
К12			3.2	4.8			8.0	8.64		15.4	2.6	9.2	35.84	43.84
К13			1.2	4.8			6.0	8.64		11.8	1.0	9.2	30.64	36.64
К14	0.2	0.2	1.2	4.8	2.8	1.4	10.2	8.64		11.8	1.0	16.0	37.44	47.84
К15			1.2	2.0			3.2	8.64		11.8	1.0		21.44	24.64
К16	0.4	0.4	1.2	2.0	5.6	2.8	11.8	8.64		11.8	1.0	13.6	35.04	47.04
К17	0.4	0.4	3.2	2.0	5.6	2.8	13.6	8.6		15.4	2.6	13.6	40.24	54.24
К18	0.4	0.4	1.2	2.0	5.6	2.8	11.6	8.6		11.8	1.0	13.6	35.04	47.04
К19	0.6	0.6	1.2	2.0	8.4	4.2	15.8	8.64		11.8	1.0	20.4	41.84	58.24
К20	0.2	0.2		0.5	2.8	1.4	4.7	4.2	4.2		5.7	11.5	25.6	30.5
К21	2.6	2.6		1.68	86.4	18.2	56.3	10.6	4.2		5.7	93.1	113.6	172.5

Типовой проект 901-9-14.84

Альбом V

Инв. № подл. | Подпись и дата | Взам. инв. №

Привязан

Инв. №

ТП 901-9-14.84-КЖИ-К11-К21 СБ

Лист 2

20119-04

Копир. Михарева

БФ1, БФ2, БФ3, БФ4, БФ5

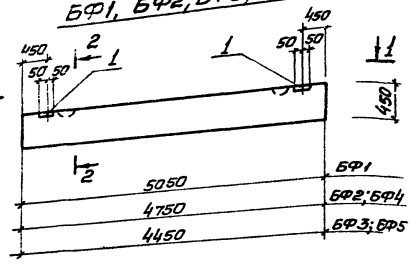

1-1

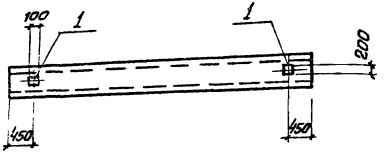

2-2
для БФ4, БФ5

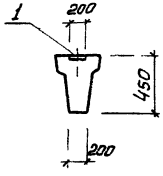

2-2
для БФ1, БФ2, БФ3

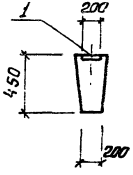

Формат	Зона	Поз.	Обозначение	Наименование	Кол на испол					Примечание
				Сборочные единицы						
				Фундаментные балки						
			1.415-1 Вып. 1	ф56-2	X					
			1.415-1 Вып. 1	ф56-3		X				
			1.415-1 Вып. 1	ф56-4			X			
			1.415-1 Вып. 1	ф56-13				X		
			1.415-1 Вып 1	ф56-14					X	
		1	1.400-15. Вып 120-1.2	Изделие закладное МН107-1	2	2	2	2	2	
					БФ1	БФ2	БФ3	БФ4	БФ5	

остальное см фундаментные балки ф56-2, ф56-3, ф56-4 серии 1.415-1 Вып 1

Условная марка	Марка
БФ1	ф56-2-А
БФ2	ф56-3-А
БФ3	ф56-4-А
БФ4	ф56-13-А
БФ5	ф56-14-А

Ведомость расхода стали на дополнительные закладные изделия, кг

Марка элемента	Изделия закладные								Общий расход
	Арматура класса				Прокат марки				
	А-I				Вст3кп2				
	ГОСТ 5781-82				ГОСТ 103-76				
	ф8			Итого	Б6			Итого	
БФ1, БФ2, БФ3, БФ4, БФ5	1,0			1,0	1,8			1,8	2,8

закладную деталь МН107-1 приварить к рабочей арматуре фундаментных балок.

Привязан

Инв. №

Нач. отд.	Шейко	
Гл. констр.	Соколовская	
Гл. спец.	Спасибенко	
Рук. гр.	Гастанчиев	
Нач. инж.	Кат	
Инженер	Перова	

ТП 901-9-14.84-КЖИ-БФ1-БФ5

Фундаментная балка БФ1-БФ5

Стадия	Масса	Масштаб
Р	см. табл.	1:50
Лист	Листов 1	

Госстрой СССР Специализированный отдел Харьковский Водоканалпроект

2.119-84

Копировал Прядко

Формат А3

Альбом 1 Типовой проект 901-9-14.84

Инв. № подл. | Подпись и дата | Взам. инв. №

БЦ1, БЦ2

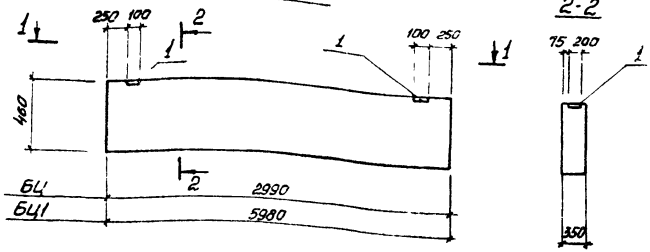

2-2

1-1

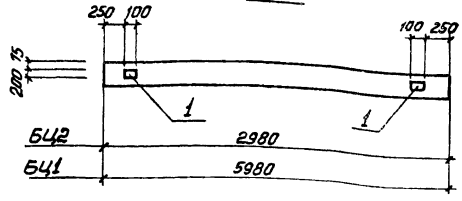

Формат	Зона	Поз.	Обозначение	Наименование	Кол.	Примечание
				БЦ1		
				Сборочные единицы		
			1.020-1 Вып 5-1.3.0.0-05	Цокольная панель БЦ60.5.3.5-П		
		1	1.400-15 Вып 1, 120-12	Изделие закладное МН 107-1	2	
				БЦ2		
				Сборочные единицы		
			1.020-1 Вып 5-1.3.0.0-01	Цокольная панель БЦ30.5.3.5-П		
		1	1.400-15 Вып 1, 120-12	Изделие закладное МН 107-1	2	

Остальное см. цокольные панели БЦ30.5.3.5-0 и БЦ60.5.3.5-0 серии 1.020-1 Вып 5-1

Закладную деталь МН107-1 приварить к рабочей арматуре цокольных панелей

Ведомость расхода стали на дополнительные закладные изделия, кг

Марка элемента	Изделия закладные						Общий расход
	Арматура классов		Прокат марки			Всего	
	A-I		ВСт3кп2				
	ГОСТ 5781-82		ГОСТ 103-76				
	Ø8	Итого	Б6		Итого		
БЦ1, БЦ2	1,0	1,0	1,8		1,8	2,8	2,8

Условная марка	Марка
БЦ1	БЦ60.5.3.5-П-А
БЦ2	БЦ30.5.3.5-П-А

Привязан

Инв. №

Нач. отд.	Шейко	
Н. контр.	Сикольская	
Гл. спец.	Власенко	
Рук. гр.	Полуэктышева	
Вед. инж.	Кап	
Инж.-констр.	Возимов	

ТП 901-9-14.84-КЖИ-БЦ1, БЦ2

Цокольная панель БЦ1, БЦ2

Стадия	Масса	Масштаб
Р	см. табл.	1:50
Лист	Листов 2	

Госстрой СССР Союзгидропроект Ленинградское отделение

Зак. 1132-04

Копировал Прядка

Формат А3

Альбом IV

Типовой проект 901-9-14.84

Б1, Б2

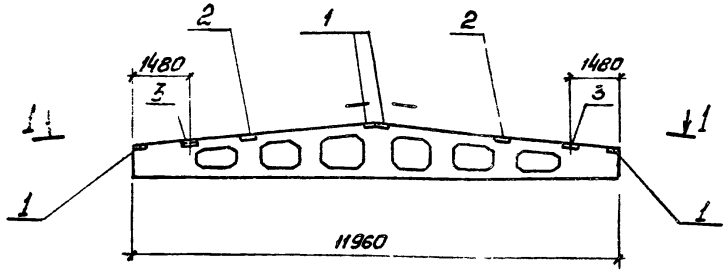

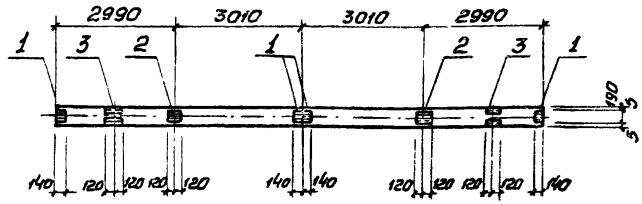

Формат	Зона	Поз	Обозначение	Наименование	Кол.	Примечание
				1БДР12-2АIVт-А		
				Сборочные единицы		
			1.462.1-3/80 вып.I	Балка 1БДР12-2АIVт		см. Альбом. Изделия закладные
		1	1.400-6/76	Изделие закладное М4-1-2	4	
		2	1.400-6/76	М4-3-3	2	
		3	1.400-6/76	М4-22	2	
				1БДР12-4АIVт-А		
				Сборочные единицы		
			1.462.1-3/80 вып.I	Балка 1БДР12-4АIVт		см. Альбом. Изделия закладные
		1	1.400-6/76	Изделие закладное М4-1-2	4	
		2	1.400-6/76	М4-3-3	2	
		3	1.400-6/76	М4-22	2	

остальное см балки 1БДР12-2АIVт, 1БДР12-4АIVт серии 1.462-3/80 вып.I

Ведомость расхода стали на дополнительные закладные изделия, кг

Марка элемента	Изделия закладные								Общий расход
	Арматура класса				Прокат марки				
	A-III				ВСт3кп2-1	ВСт3кп2			
	ГОСТ 5781-82				ГОСТ 8510-72	ГОСТ 103-76			
	ф8	ф10			Итого	Ш10х10х8	δ=6		Итого
Б1, Б2	0,8	1,6			2,4	10,4	9,6		20,0	22,4

Условная марка	Наименование
Б1	1БДР12-2АIVт-А
Б2	1БДР12-4АIVт-А

Привязан

Инв. №

Нач.отд.	Шейко	
Н.контр.	Сакальская	
Гл.спец.	Власенко	
Рук.гр.	Тоттатышева	
Вед.инж.	Кат	
Инженер	Перова	

ТП 901-9-14.85-КЖИ-Б1, Б2

Балка Б1, Б2

Стадия	Масса	Масштаб
Р	см. табл.	1:50

Лист | Листов 2

Госстрой СССР Союздорпроект Гипродорнии Гидропроект Росдорнии Гипродорнии

Инв. № подл. | Подпись и дата | Взам. инв. №

Копировал Прядко

20119-04

Формат А3

Альбом IV

Типовой проект 901-9-14.85

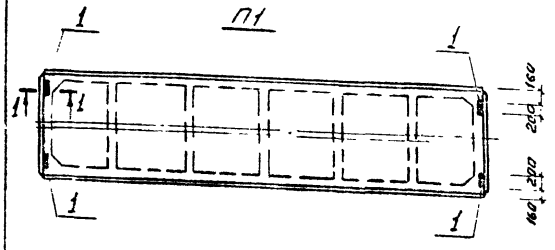

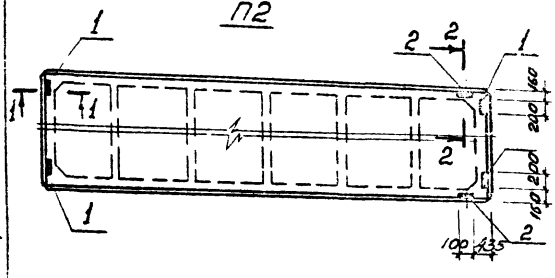

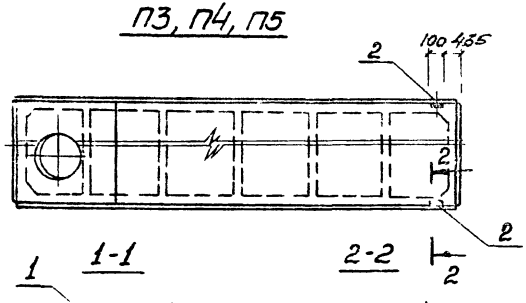

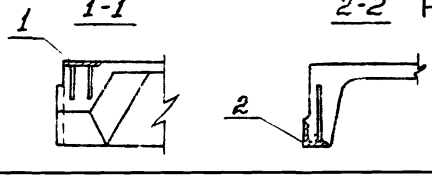

Формат	Зона	Поз.	Обозначение	Наименование	Кол. на исполн. П1	П2	П3	П4	П5	Примечание
				Сборочные единицы						
				Плита покрытия						
			1.465.1-10/82.1-01	1ПГ-2А III в Т-80ЯН-500м	X	X	X			со всеми арматурными и закладными изделиями
			1.465.1-10/82.1-07	1ПВ7-3А III в Т-80ЯН-500м				X		
			1.465.1-10/82.1-07	1ПВ10-3А III в Т-80ЯН-500м					X	
		1	ГОСТ 22701.1-77	Изделие закладное М8	4	4				
		2	ГОСТ 22701.1-77	М9		2	2	2	2	

остальное см. плиты покрытия ПГ-2А III в Т, ПВ7-3А III в Т, ПВ10-3А III в Т ГОСТ 22701.1-77

Условн. марка	Марка
П1	1ПГ-2А III в Т-80ЯН-500М-А
П2	1ПГ-2А III в Т-80ЯН-500М-Б
П3	1ПГ-2А III в Т-80ЯН-500М-В
П4	1ПВ7-3А III в Т-80ЯН-500М-А
П5	1ПВ10-3А III в Т-80ЯН-500М-А

Ведомость расхода стали на дополнительные закладные изделия, кг

Марка элемента	Изделия закладные: Арматура класса А-III, ГОСТ 5781-82					Прокат марки ВСт3 кп2, ГОСТ 103-76	ВСт3 кп2-1, ГОСТ 8509-72			Общий расход
	ф10	ф14			Итого	б=8	L70×8		Итого	
П1	1,6				1,6	5,2			5,2	6,8
П2	2,2	0,2			2,4	5,2	1,7		6,9	9,3
П3, П4, П5	0,6	0,2			0,8		1,7		1,7	2,5

Нач. отд.	Шейко		
Н. контр.	Сокольская		
Гл. спец.	Власенко		
Рук. гр.	Тахамышева		
Вед. инж.	Кот		
Инженер	Перова		

Привязан

Инв. №

ТП 901-9-14.84-КЖИ-П1-П5

Плита покрытия П1-П5

Стадия	Масса	Масштаб
Р	см. табл.	1:50

Лист | Листов 1

Госстрой СССР Союзводоканалпроект Харьковский Водоканалпроект

20119-04

Копировал Прядко

Формат А3

Взам. инв. №

Подп. и дата

Инв. № подл.

Альбом IV

Типовой проект 901-9-14.84

Формат	Зона	Поз.	Обозначение	Наименование	Кол. на исполн.										Примечание
				Документация											
			901-9-14.84 КЖИ-К1-К10 СБ	Сборочный чертеж	X	X	X	X	X	X	X	X	X	X	
				Сборочные единицы											
			1.020-1 Вып.2-1	Колонна 2КД 3.36		X	X	X	X					X	Со всеми закладными изделиями
			1.020-1 Вып.2-1	2К03.36	X						X				
			1.020-1 Вып. 2-1	2К3.36						X		X	X		
				Изделия закладные											
		1	1.020-1 Вып. 2-5	МН13	4				4		4	4	8		
		2	1.020-1 Вып. 2-5	МН19	1				1		1	1	2		
		3	1.020-1 Вып. 2-5	МН28	2		2				2				
		4	1.020-1 Вып. 2-5	МН29			1					1			
		5	1.020-1 Вып. 2-5	МН30			2		1		2	2	3		
		6	1.020-1 Вып. 2-5	МН31	5	7	5			3	2	1		7	
		7	1.020-1 Вып. 2-5	МН32	1	1	1							1	
		8	1.020-1 Вып. 2-5	МН35						1					
		9	1.020-1 Вып. 2-5	МН39		1								1	
		10	1.020-1 Вып. 2-5	МН34	1	1						1		1	
		11	1.020-1 Вып. 2-5	МН39				1	1						
				Детали											
БЧ		12		Уголок 6 63×63×6 ГОСТ 8509-72* / ВСт3кп2 1-Т914 1-3023-80 ℓ=60	2	2	2	2	2	2	2	2	2	2	0,34 кг
					К1	К2	К3	К4	К5	К6	К7	К8	К9	К10	

Остальное см. колонны 2КД3.36, 2К03.36 и 2К3.36 серии 1.020-1 Вып. 2-1

Нач отд.	Шейко		
Н контр.	Сокольская		
Гл спец	Власенко		
Рук гр	Тахомышев		
Вед инж	Кот		
Инженер	Вавилов		

Привязан

Инв. №

ТП 901-9-14.84-КЖИ-К1-К10

Колонна К1-К10

Стадия	Лист	Листов
Р		1

Госстрой СССР
Союзводоканалпроект
Харьковский
Водоканалпроект

20119-04

Копировал Прядко

Формат А3

Взам инв. № | Подпись и дата | Взам инв. №

Альбом IV

Типовой проект 901-9-14.84

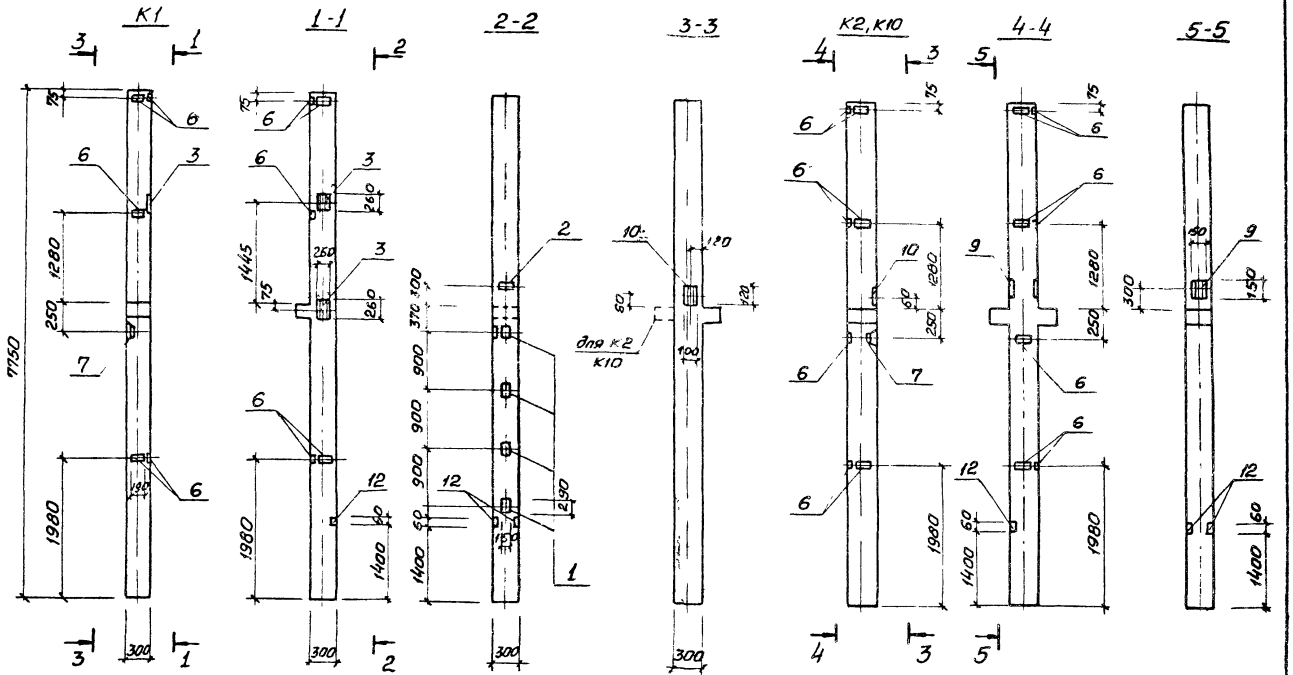

Привязан		ТП 901-9-14.84-КЖИ-К1-К10СБ	
Нач. отд	Шейнер	Колонна К1 - К10 Сварочный чертеж	Стадия: Р; Масса: см., подл., лист.; Масштаб: 1:50
Н. контр.	Сахальянц		
Гл. спец.	Власенко		Лист 1; Листов 4
Рук. гр	Татаринцев		Госстрой СССР: Союзводоканалпроект Харьковский Водоканалпроект
Вед. инж.	Кот		
Инженер	Важанов		
Инв. №			

20119-04

Копировал Правка

Формат А3

Альбом IV

Типовой проект 901-9-14.84

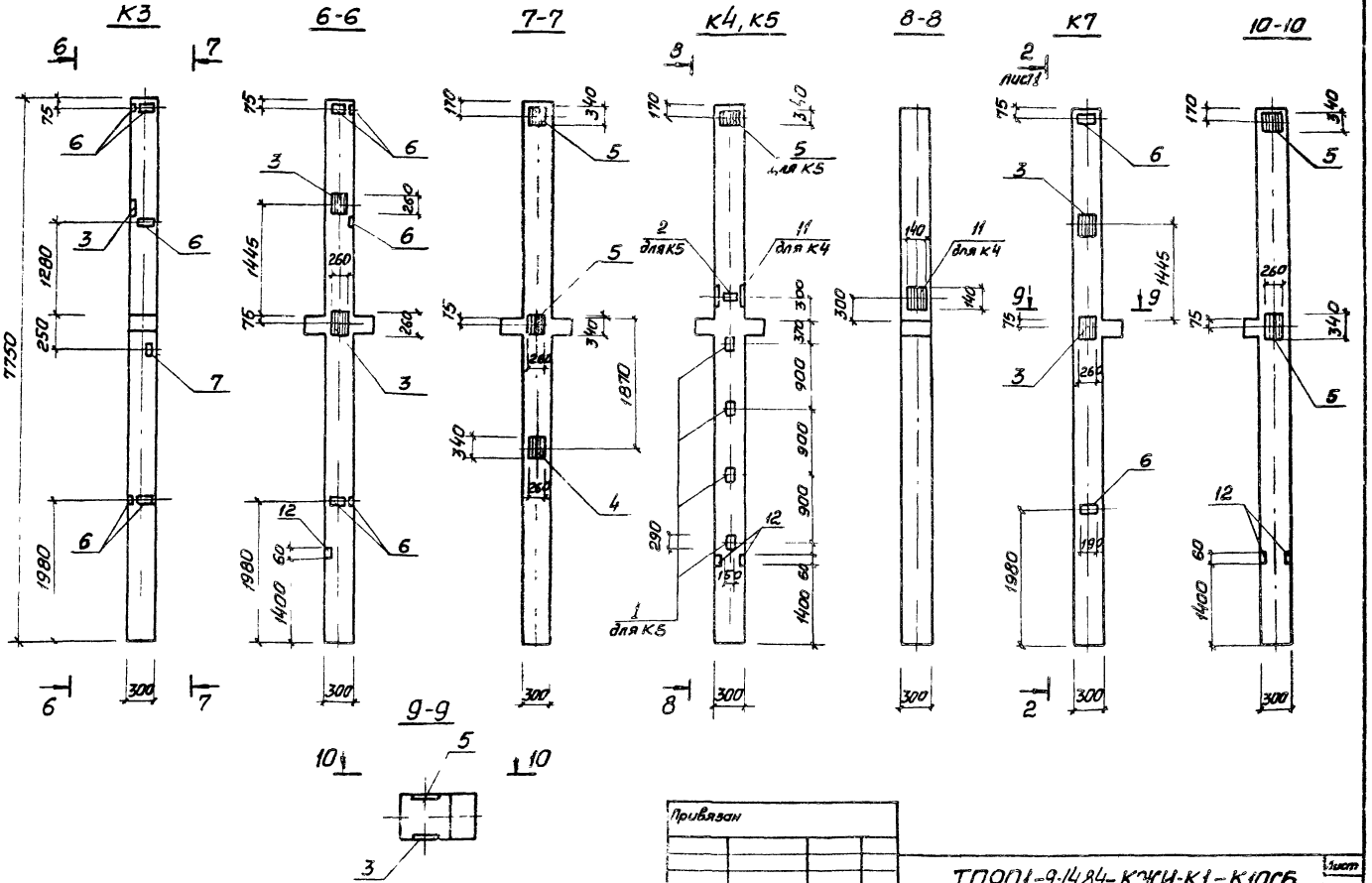

Инв.№подл. | Подпись и дата | Взам.инв.№

Привязан

Инв.№

ТП901-9-14.84-КЖИ-К1-К10Сб

Лист 2

20119-04

Кашировал Прядко

Формат А3

Альбом IV

Типовой проект 901-9-14.84

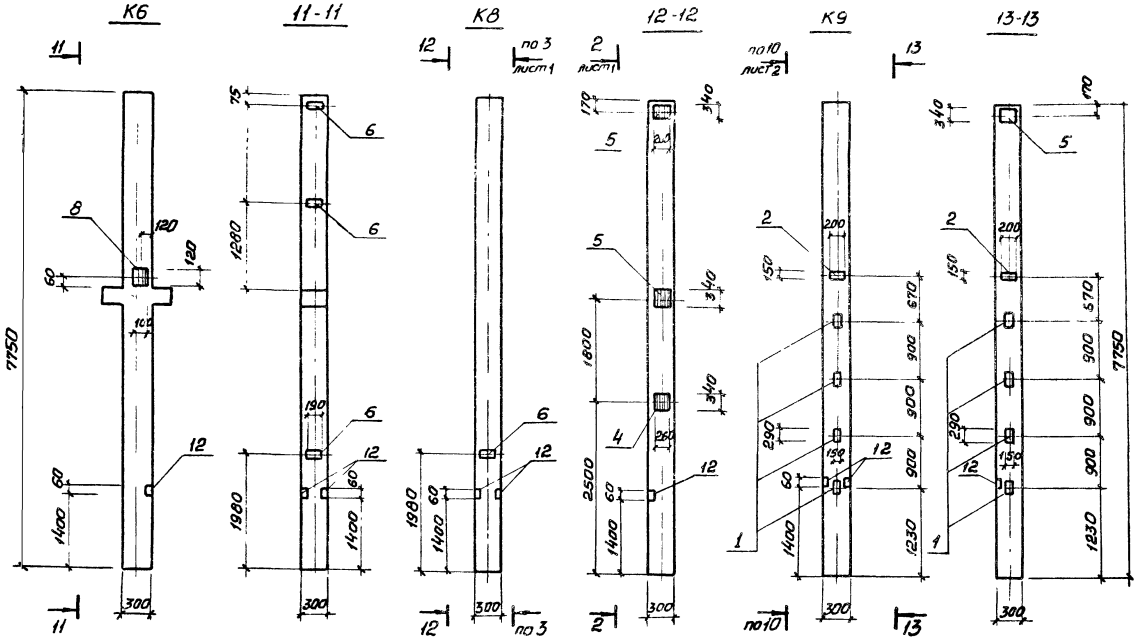

Привязан

Инв №

ТП 901-9-14.84 -КЖИ-К1-К10СБ

Лист 3

20119-04

Копировал Прядко

Формат А3

Инв.№ подл. | Подпись и дата | Взам.инв.№

Условная марка	Марка
К1	2КО3.36-А
К2	2КД3.36-А
К3	2КД3.36-Б
К4	2КД3.36-В
К5	2КД3.36-Г
К6	2КД3.36-Е
К7	2КО3.36-Б
К8	2К3.36-Б
К9	2К3.36-В
К10	2КД3.36Д

Ведомость расхода стали на дополнительные закладные изделия, К2

Марка элемента	Изделия закладные													Общий расход
	Арматура класса А-III ГОСТ 5781-82						Прокат марки ВСт3 кп 2 ГОСТ 103-76				Вст3 кп 2-1 ГОСТ 8509-72			
	ф8	ф10	ф12	ф16	ф14	Итого	б=6	б=8	б=10	б=12	L 63×6	Итого		
К1	2,2	1,0	2,1	16,0		20,3	5,1	0,8	10,6	16,4	0,6	33,5	53,8	
К2	3,0	0,7			1,5	5,2	6,9	0,8		2,1	0,6	10,4	15,6	
К3	2,2	1,2		13,0		16,4	5,1		17,6	16,6	0,6	39,4	56,3	
К4			1,0			1,0			1,5		0,6	2,3	3,3	
К5		0,3	3,1	17,0		10,4			1,5	27,6	0,6	29,7	50,1	
К6	1,2	0,7				1,9	2,7	0,8			0,6	4,1	6,0	
К7	0,8	0,9	2,1	24,0		27,8	1,8		10,6	38,7	0,6	51,7	79,5	
К8	0,4	1,7	2,1	23,0		27,2	0,9	0,8	7,0	38,7	0,6	48,0	75,2	
К9		0,9	4,2	37,0		42,1				66,1	0,6	66,7	108,8	
К10	3,0	0,7			1,5	5,2	6,9	0,8		2,1	0,6	10,4	15,6	

Привязан

Инв. №

ТП 901-9-14.85-КЖИ-К1-К10 СБ

Лист 4

20119-04

Копировал Прядка

Формат А3

Инв. № подл. | Подпись и дата | Взам. инв. №

Альбом IV

Типовой проект 901-9-14.84-

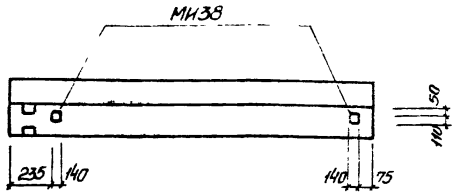

Формат	Зона	Поз.	Обозначение	Наименование	Кол.	Примечание
				Сборочные единицы		
			1.020-1 вып. 3	Ригель 2Р04.62-30АтV-Л		*)
			1.020-1 вып. 3-7	2Р04.62-30АтV-П		

*) Разбивка закладных деталей МН38 по данному чертежу остальное см. ригель 2Р04.62-30АтV-Л и 2Р04.62-30АтV-П серии 1.020-1 вып 3-7

Условная марка	Марка
Р3	2Р04.62-30АтV-Л-А
Р4	2Р04.62-30АтV-П-Б

Взам. инв. № | Подпись и дата | Инв. № подл.

Привязан

Инв. №

Нач. отд.	Шейко	
Н. контр.	Сокольская	
Гл. спец.	Власенко	
Рук. гр.	Тактамышева	
Вед. инж.	Кат	
Инженер	Возианов	

ТП 901-9-14.84-КЖИ-Р3, Р4

Ригель покрытия Р3, Р4

Стадия	Масса	Масштаб
Р	см. табл.	—

Лист | Листов 1

Госстрой СССР Союзводоканалпроект Харьковский Водоканалпроект

20119-04

Формат А4

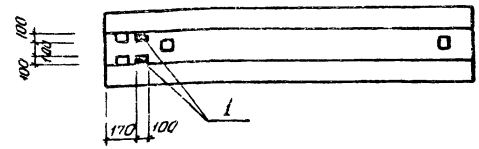

Ведомость расхода стали на дополнительные закладные изделия, кг

Марка элемента	Изделия закладные						Общий расход
	Арматура класса			Прокат марки			
	А-III			ВСТ3 кп2			
	ГОСТ 5781-82			ГОСТ 103-76			
	ф8		Итого	-100×6		Итого	
Р5	0,64		0,64	0,94		0,34	1,58

Формат	Зона	Поз.	Обозначение	Наименование	Кол.	Примечание
				Сборочные единицы		
			1.020-1 вып. 3	Ригель 2РД4.62-51АтV		*)
		1	1.020-1 вып. 3-7	Изделие закладное МН-40	2	

*) Разбивка закладных деталей поз. 1 по данному чертежу остальное см. ригель 2РД4.62-51АтV серии 1.020-1 вып. 3-7

Условная марка	Марка
Р5	2РД4.62-51АтV-А

Взам. инв. № | Подпись и дата | Инв. № подл.

Привязан

Инв. №

Нач. отд.	Шейко	
Н. контр.	Сокольская	
Гл. спец.	Власенко	
Рук. гр.	Тактамышева	
Вед. инж.	Кат	
Инженер	Возианов	

ТП 901-9-14.84-КЖИ-Р5

Ригель покрытия Р5

Стадия	Масса	Масштаб
Р	см. табл.	—

Лист | Листов 1

Госстрой СССР Союзводоканалпроект Харьковский Водоканалпроект

20119-04

Копировал Прядко

Формат А4

Типовой проект 901-9-14.84

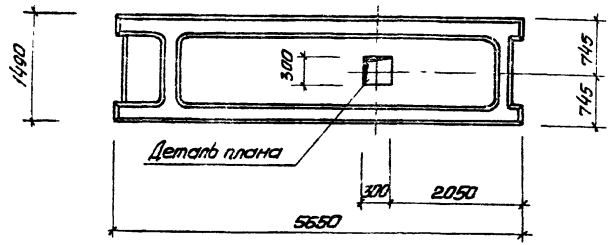

Формат	Зона	Поз.	Обозначение	Наименование	Кол.	Примечание
				Сборочные единицы		
			1.041-1 вып. 4	Плита ПРС56.15-10А IV т		со всеми закладными изделиями
				Сетка арматурная		
		1	901-9-14.84-КЖИ-С1	С1	1	

остальное см. плиту ПРС56.15-10А IV т серии 1.041-1 вып. 4

Сетки полок плиты вырезать по месту

Деталь плана

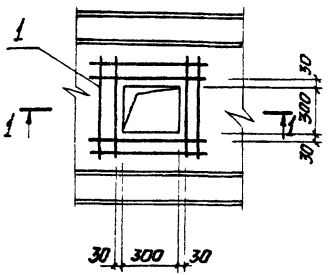

1-1

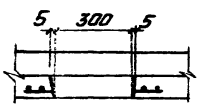

Ведомость дополнительного расхода стали на один элемент, кг

Марка элемента	Изделия арматурные			Общий расход
	Арматура класса			
	А III			
	ГОСТ 5781-82			
	Ф6		Итого	
П6	0,88		0,88	0,88

Марка условная	Марка
П6	ПРС56.15-10А IV т-А

Привязан

Инв №

Нач. отд.	Шейко	
Н. контр.	Сокольская	
Гл. спец.	Власенко	
Рук. гр.	Тахтамышева	
Вед. инж.	Кот	
Инженер	Возианов	

ТП 901-9-14.84-КЖИ-П6

Плита перекрытия П6

Стадия	Масса	Масштаб
Р	см табл	1:50

Лист | Листов 1

Госстрой СССР
Союзводоканалпроект
Харьковский Водоканалпроект

20.11.84

Инв № подл. | Подпись и дата | Взам. инв. №

Копировал Прядко

Формат А3

Альбом IV

Типовой проект 901-9-14.84

Деталь плана

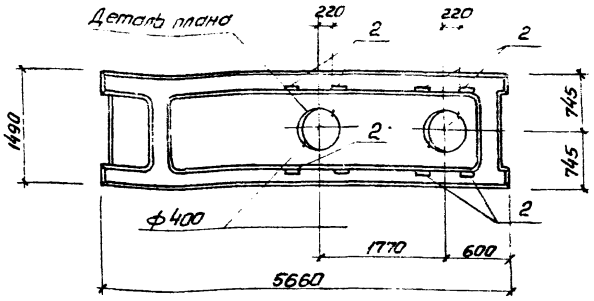

Формат	Зона	Поз	Обозначение	Наименование	Кол	Примечание
				Сборочные единицы		
			1.041-1 Вып.4	Плита ПРС56.15-10АIVт-1		со всеми закладными изделиями
		1	1.041-1 Вып. 4. 1050	Сетка арматурная С8	1	
		2	1.041-1 Вып. 4 1070	Изделие закладное МН4	4	

Остальное см. плиту ПРС56.15-10АIVт серии 1.041-1 Вып. 4

Деталь плана

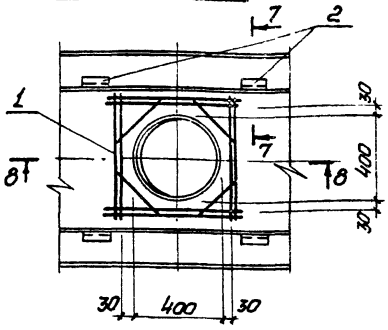

Марка условная	Марка
П9	ПРС56.15-10АIVт-1-Б

1. Сетки полок плиты вырезать по месту
2. Дополнительная арматура и закладные детали для одного отверстия учтены в спецификации плиты ПРС56.15-10АVIт.
3. Сечения 7-7, 8-8 см. серию 1.041-1 Вып.4 1000СБ.

Ведомость дополнительного расхода стали на один элемент, кг

Марка элемента	Изделия арматурные			Изделия закладные			Общий расход
	арматура класса			прокат марки	ар-ра класса		
	А-III			ВСт3 КП 2-1	А-III		
	ГОСТ 5781-82			ГОСТ 8510-72*	ГОСТ 5781-82		
	ф6		Итого	Ф10		Итого	
П9	1,32		1,32	6,6	2,3	8,9	10,2

Привязан

Инв. №

Нач. отд.	Шейко	
Н. контр.	Сокольская	
Гл. спец.	Власенко	
Рук. гр.	Лактамышева	
Отд. инж.	Кот	
Инженер	Возианов	

ТП 901-9-14.84-КЖИ-П9

Плита покрытия П9

Стадия	Масса	Масштаб
Р	см. табл.	1:50
Лист	Листов 1	

Госстрой СССР Союзводоканалниипроект Харьковский Водоканалпроект

Инв. № подл. | Подпись и дата | Взам. инв. №

20119-04

Копировал Прядко

Формат А3

Альбом IV

Типовой проект 901-9-14.84

Формат	Зона	Поз.	Обозначение	Наименование	Кол. на исполн.															Примечание
					ПС2	ПС3	ПС4	ПС5	ПС6	ПС7	ПС8	ПС9	ПС10	ПС11	ПС12	ПС13	ПС14			
				Документация																
А3			901-9-14.84-КЖИ-ПС1-ПС14СБ	Сборочный чертеж	X	X	X	X	X	X	X	X	X	X	X	X	X	X		
				Сборочные единицы																
			1.432-14/80 Вып.1	Панель стеновая ПС 600.15.25-П-4	X															со всеми закладными изделиями
			1.432-14/80 Вып.1	ПС 600.12.25-П-3		X	X													
			1.432-14/80 Вып.1	ПС 600.12.25-П-2				X												
			1.432-14/80 Вып.1	ПС 630.18.25-П-11					X											
			1.432-14/80 Вып.1	ПС 630.18.25-П-12						X										
			1.432-14/80 Вып.1	ПС 630.12.25-П-21							X									
			1.432-14/80 Вып.1	ПС 630.12.25-П-22								X								
			1.432-14/80 Вып.1	ПС 630.12.25-П-11									X							
			1.432-14/80 Вып.1	ПС 630.12.25-П-12										X						
			1.432-14/80 Вып.1	ПС 145.12.25-П											X		X			
			1.432-14/80 Вып.1	ПС 295.12.25-П												X				
		1	1.432-14/80 Вып.3	Изделие закладное П2											1	2	1			
		2	1.432-14/80 Вып.3	П3		2	2	2			2	2	2	2						
		3	1.432-14/80 Вып.3	П4	2															
		4	1.432-14/80 Вып.3	П5					2	2										

остальное см. стеновую панель ПС600.15.25-П-4, ПС600.12.25-П-3, ПС600.12.25-П-2, ПС630.18.25-П-11, ПС630.15.25-П-12 ПС630.12.25-П-21, ПС630.12.25-П-22, ПС630.12.25-П-11, ПС630.12.25-П-12 ПС145.12.25-П, ПС295.12.25-П серии 1.432-14/80 Вып. 1

Нач.отд.	Шейко		
Н.контр.	Сокольская		
Гл.спец.	Власенко		
Рук.гр.	Тахтамышева		
Вед.инж.	Кот		
Инженер	Перова		

Привязан

Инв. №

ТП 901-9-14.84-КЖИ-ПС2-ПС14

Панель стеновая ПС2 - ПС14

Стадия	Лист	Листов
Р		

Госстрой СССР Союзводоканалпроект Харьковский Водоканалпроект

Инв. № подл. | Подпись и дата | Взам. инв. №

20119-04

Копировал Прядко

Формат А3

Альбом IV

Типовой проект 901-9-14.84-

ПС2

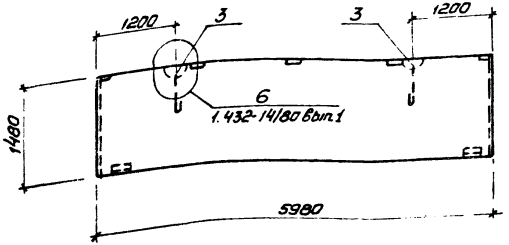

ПС5

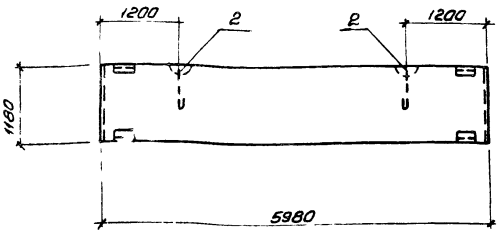

ПС3, ПС4

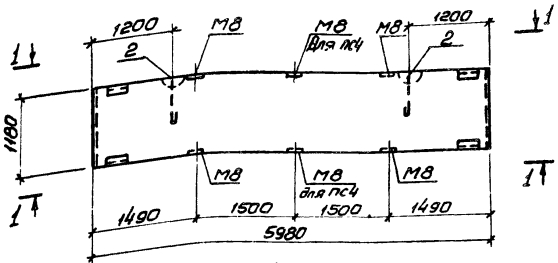

ПС6, ПС7

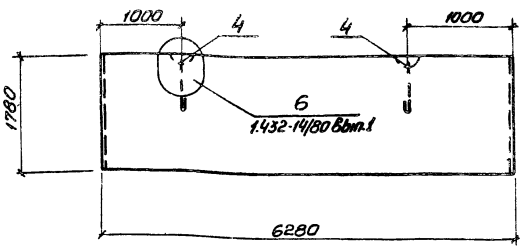

1-1

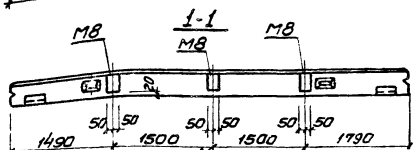

Разбивку закладных изделий М8 выполнить по данному чертежу остальное см. 1.432-14/80, вып. 1

Нач.отд	Шейко		
Н.контр.	Сокольская		
Гл.спец.	Власенко		
Рук.гр.	Тахтамышева		
Вед.инж.	Кот		
Инженер	Перова		

Привязан

И В №

ТП 901-9-14.84-КЖИ-ПС2-П14СБ

Панель стеновая ПС 2 – ПС14
Сборочный чертеж

Стадия	Масса	Масштаб
Р	см. табл. лист 2	1:50

Лист 1 | Листов 2

Госстрой СССР
Союзводоканалпроект
Харьковский Водоканалпроект

20179-04

Копировал Прядко

Формат А3

Альбом IV

Типовой проект 901-9-14.84

ПС8, ПС9, ПС10, ПС11

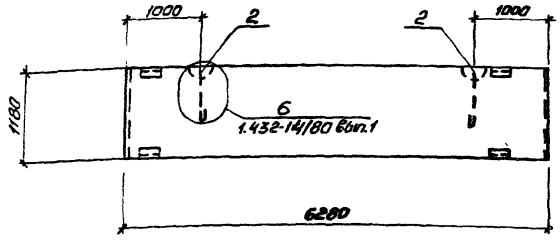

ПС14

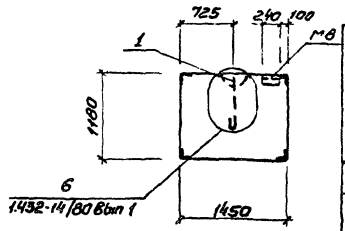

Ведомость расхода стали на дополнительные закладные изделия, кг

Марка элемента	Изделия закладные. Арматура класса A-I ГОСТ 5781-82 ф10	ф12	ф14	ф16	Итого	Общий расход
ПС2		0,4	3,2		3,6	3,6
ПС3, ПС4, ПС5, ПС6, ПС9, ПС10, ПС11		2,4			2,4	2,4
ПС6, ПС7		0,4		2,8	3,2	3,2
ПС12, ПС14	0,6	0,2			0,8	0,8
ПС13	1,2	0,4			1,6	1,6

ПС12

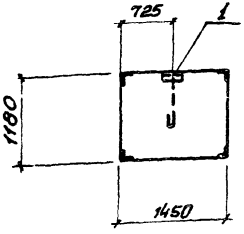

ПС13

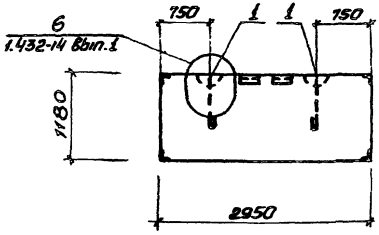

Развивку закладных изделий м8 выполнить по данному чертежу, остальное см. 1.432.14/80, вып.1

Условная марка	Марка
ПС 2	ПС 600.15.25-П-4А
ПС 3	ПС600.12.25-П-3А
ПС 4	ПС600.12.25-П-3Б
ПС 5	ПС600.12.25-П-2А
ПС 6	ПС630.18.25-П-11А
ПС 7	ПС630.18.25-П-12А
ПС8	ПС630.12.25-П-21А
ПС9	ПС630.12.25-П-22А

Условная марка	Марка
ПС10	ПС630.12.25-П-11А
ПС11	ПС630.12.25-П-12А
ПС12	ПС 145.12.25-П-А
ПС13	ПС295.12.25-П-А
ПС14	ПС145.12.25-П-Б

Привязан

Инв.№

ТП 901-9-14.84-КЖИ-ПС2-ПС14СБ

Лист 2

20119-04

Инв.№подл. | Подпись и дата | Взам.инв.№

Копировал Прядка

Формат А3

Альбом 14

Типовой проект 901-9-14.84

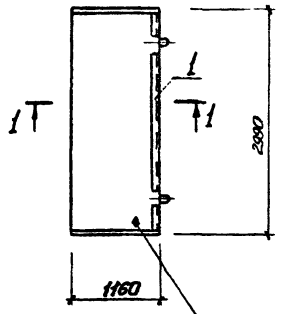

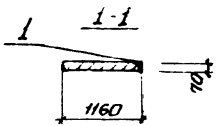

Ведомость расхода стали на дополнительные закладные изделия

кг

Марка элемента	Изделия закладные				Всего
	Арматура		Прокат		
	Класс А-III		Вст3кп2-1		
	ГОСТ 5781-82		ГОСТ 19903-74		
	⌀8		∟50×5		
П7-3а-1	3,0		9,6		12,6

Со стороны расположения арматуры нанести несмываемой краской знак ◆

Формат	Зона	Поз	Обозначение	Наименование	Кол.	Примечание
				Сборочные единицы		
			3.006-2 Вып. II-2	Плита П7-3а		Совсеми закладн. изделиями
		1	1.400-15 Вып 1.540-09	Изделие закладное МН-546	п.м 2,97	

Привязан

Инв. №

Остальное см. плиту П7-3а по серии 3006-2 Вып. II-2

ТП 901-9-14.84-КЖИ-П7-3а-1

Плита П7-3а-1

Стадия	Масса	Масштаб
Р	610	1:50
Лист	Листов 1	

Госстрой СССР Союзводоканалниипроект Харьковский Водоканалпроект

Нач.отд.	Шейка	
Н.контр.	Сосельская	
Гл.спец.	Алексенко	
Рук.гр.	Гончаренко	
Сред.инж.	Кот	
Инженер	Середняк	

Инв.№ подл. | Подпись и дата | Взам.инв.№

20119-04

Копировал Формат А4

Инв.№ подл. | Подпись и дата | Взам.инв.№

Стадия | Масса | Масштаб

Лист | Листов 1

Госстрой СССР Союзводоканалниипроект Харьковский Водоканалпроект

20119-04

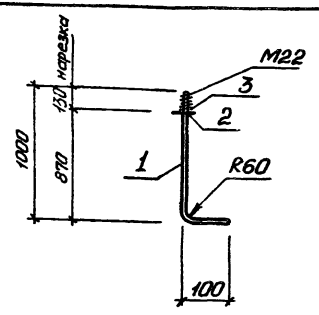

Формат	Зона	Поз.	Обозначение	Наименование	Кол	Примечание
				Документация		
А4			901-9-14.84-КЖИ-ТО	Техническое описание		
				Детали		
Б4		1		ф24 AI ГОСТ 5781-82 ℓ=1100	1	3,9 кг
Б4		2		Гайка М20 ГОСТ 5915-70*	1	0,05 кг
Б4		3		Шайба 20 ГОСТ 11371-78	1	0,05 кг

Привязан

Инв. №

Подпись и дата

Взам. инв. №

Инв. № подл.

Нач. отд.	Шейко	
Н. контр.	Сокольская	
Гл. спец.	Власенко	
Рук. гр.	Тахтамышева	
Ведущ. инж.	Кот	
Инженер	Перова	

ТП 901-9-14.84-КЖИ-МН1

Изделие закладное МН1

Стадия	Масса	Масштаб
Р	4,0	—
Лист	Листов 1	

Госстрой СССР Союзводоканалпроект Харьковский Водоканалпроект

20119-04

Формат А4

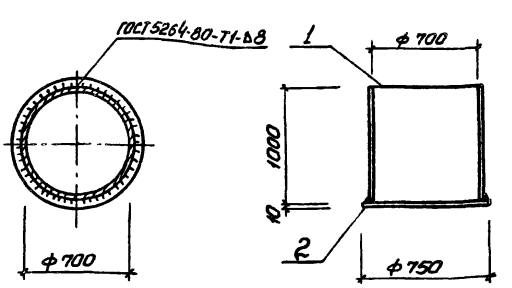

Формат	Зона	Поз	Обозначение	Наименование	Кол	Примечание
				Документация		
А4			901-9-14.84-КЖИ-ТО	Техническое описание		
				Детали		
Б4		1		Труба $\frac{720\times10\times1000\ ГОСТ\ 10704-76^*}{Д\quad ГОСТ\ 10705-80}$	1	175,1 кг
Б4		2		Полоса $\frac{А\ 10\times750\ ГОСТ\ 82-70^*}{ВСт3кп2-1\ ТУ\ 14-1-3023-80}$	1	44,16 кг

Привязан

Инв. №

Подпись и дата

Взам. инв. №

Инв. № подл.

Нач. отд.	Шейко	
Н. контр.	Сокольская	
Гл. спец.	Власенко	
Рук. гр.	Тахтамышева	
Ведущ. инж.	Кот	
Инженер	Перова	

ТП 901-9-14.84 КЖИ-МН2

Изделие закладное МН2

Стадия	Масса	Масштаб
Р	219,25	—
Лист	Листов 1	

Госстрой СССР Союзводоканалпроект Харьковский Водоканалпроект

20119-04

Копировал Прядко

Формат А4

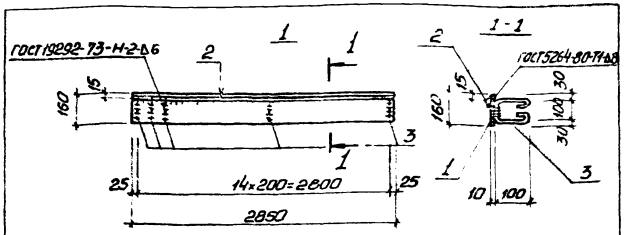

Формат	Зона	Поз.	Обозначение	Наименование	Кол	Примечание
				Документация		
А4			901-9-14.84-КЖИ-ТО	Техническое описание		
				Детали		
Б4		1		Полоса А-10×200 ГОСТ 103-76 Ст3кп2 ГОСТ 535-79* ℓ=2850	1	36,0 кг
Б4		2		Ф12А-I ГОСТ 5781-82 ℓ=2850	1	2,5 кг
Б4		3		Ф8А-I ГОСТ 5781-82 ℓ=450	15	0,18 кг

Типовой проект 901-9-14.84

Привязан

Инв. № подл. | Подпись и дата | Взам. инв. №

Инв. №

ТП 901-9-14.84-КЖИ-МН3

Нач. отд.	Шейко		
Н. контр.	Соколовская		
Гл. спец.	Власенко		
Рук. гр.	Захтемышев		
Вед. инж.	Кот		
Инженер	Середняк		

Изделие закладное МН3

Стадия	Масса	Масштаб
Р	4,12	—
Лист	Листов 1	

Госстрой СССР Союзводоканалниипроект Харьковский Водоканалпроект

20119-04

Формат А4

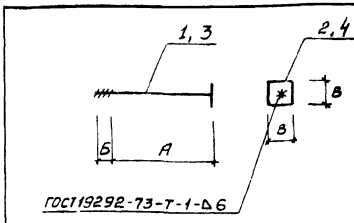

Марка	А	Б	В	Масса, кг
МН4	500	70	120	2,65
МН5	700	120	150	6,62

Формат	Зона	Поз.	Обозначение	Наименование	Кол	Примечание
				Документация		
А4			901-9-14.84-КЖИ-ТО	Техническое описание		
				МН4		2,65 кг
				Детали		
Б4		1		Ф22А-I ГОСТ 5781-82 ℓ=570	1	1,1 кг
Б4		2		Полоса А-I 8×120 ГОСТ 103-76 Ст3кп2 ГОСТ 535-79* ℓ=120	1	0,95 кг
				МН5		6,62 кг
				Детали		
Б4		3		Ф32А-I ГОСТ 5781-82 ℓ=820	1	5,2 кг
Б4		4		Полоса А-I 8×150 ГОСТ 103-76 Ст3кп2 ГОСТ 535-79* ℓ=150	1	1,42 кг

Привязан

Инв. № подл. | Подпись и дата | Взам. инв. №

Инв. №

ТП 901-9-14.84-КЖИ-МН4, МН5

Нач. отд.	Шейко		
Н. контр.	Соколовская		
Гл. спец.	Власенко		
Рук. гр.	Захтемышев		
Вед. инж.	Кот		
Ст. инж.	Пархоменко		

Изделия закладные МН4, МН5

Стадия	Масса	Масштаб
Р	см. табл.	—
Лист	Листов 1	

Госстрой СССР Союзводоканалниипроект Харьковский Водоканалпроект

20119-04

Копировал Прядко

Формат А4

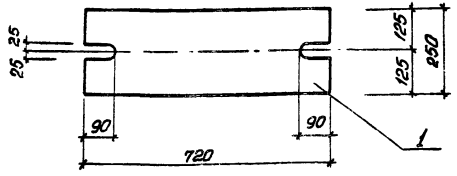

Формат	Зона	Поз	Обозначение	Наименование	Кол	Примечание
				Документация		
А4			901-9-14.84-КЖИ-ТО	Техническое описание		
				Детали		
Б4		1		Полоса $\frac{Б-2\ 20\times250\ ГОСТ\ 82-70^{*}}{Ст3кп2-1\ ТУ14-1-3023-80}$ $l=720$	1	28,3 кг

Привязан

Инв.№

Инв.№ подл. | Подпись и дата | Взам. инв.№

Нач.отд	Шейко		
Н.контр	Сокальская		
Гл.спец	Власенко		
Рук.гр.	Тахтамышева		
Вед.инж.	Кат		
Инженер	Перова		

ТП 901-9-14.84-КЖИ-МС1

Изделие соединительное МС1

Стадия	Масса	Масштаб
Р	28,3	—
Лист	Листов 1	

Госстрой СССР Союзводоканалпроект Харьковский Водоканалпроект

20119-04

Формат А4

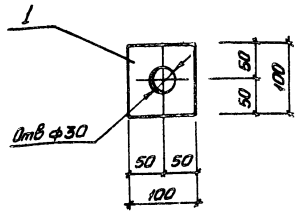

Формат	Зона	Поз	Обозначение	Наименование	Кол	Примечание
				Документация		
А4			901-9-14.84-КЖИ-ТО	Техническое описание		
				Детали		
Б4		1		Полоса $\frac{Ш-Б2\ 10\times100\ ГОСТ\ 103-76}{Ст3кп2\ ГОСТ\ 6422-76}$ $l=100$	1	0,8 кг

Привязан

Инв.№

Инв.№ подл. | Подпись и дата | Взам. инв.№

Нач.отд	Шейко		
Н.контр	Сокальская		
Гл.спец	Власенко		
Рук.гр.	Тахтамышева		
Вед.инж.	Кат		
Инженер	Перова		

ТП 901-9-14.84-КЖИ-МС2

Изделие соединительное МС2

Стадия	Масса	Масштаб
Р	0,8	—
Лист	Листов 1	

Госстрой СССР Союзводоканалпроект Харьковский Водоканалпроект

20119-04

Копировала Прядко

Формат А4

Альбом IV

Типовой проект 901-9-14.84

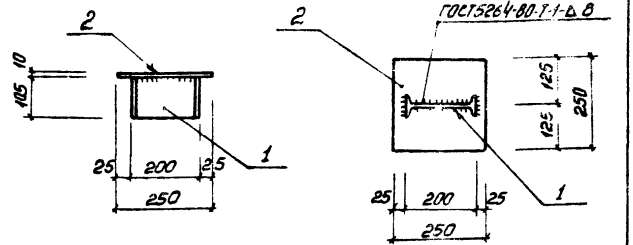

Формат	Зона	Поз.	Обозначение	Наименование	Кол	Примечание
				Документация		
А4			901-9-14.84-КЖИ-ТО	Техническое описание		
				Детали		
Б4		1		Двутавр $\frac{20\ ГОСТ\ 8239-72^*}{ВСт3кп2-1ТУ14-1-3023-80}$ ℓ=105	1	2,2кг
Б4		2		Полоса $\frac{А\ 10\times250\ ГОСТ\ 82-70^*}{ВСт3кп2-1ТУ14-1-3023-80}$ ℓ=250	1	4,3кг

Взам инв № | Подпись и дата | Инв № подл

Привязан

Инв. №

Нач. отд	Шейко	
Н. контр.	Сокольская	
Гл. спец	Власенко	
Рук. гр.	Тахтамышева	
Вед. инж	Кот	
Инженер	Перова	

ТП 901-9-14.84 - КЖИ - МС3

Изделие соединительное МС3

Стадия	Масса	Масштаб
Р	6,5	–

Лист | Листов 1

Госстрой СССР
Союзводоканалниипроект
Харьковский
Водоканалпроект

20119-04

Формат А4

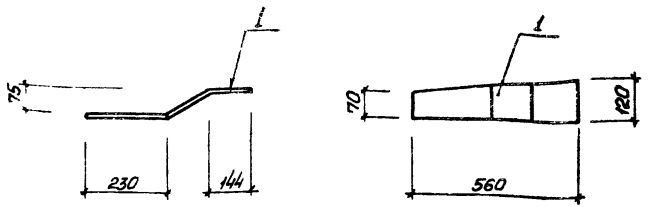

Формат	Зона	Поз	Обозначение	Наименование	Кол	Примечание
				Документация		
А4			901-9-14.84-КЖИ-ТО	Техническое описание		
				Детали		
Б4		1		Полоса $\frac{А\text{-}28\times120\ ГОСТ\ 103-76}{ВСт3кп2\ ГОСТ\ 535-79}$ ℓ=560	1	4,2кг

Взам инв № | Подпись и дата | Инв № подл

Привязан

Инв №

Нач. отд	Шейко	
Н. контр.	Сокольская	
Гл. спец.	Власенко	
Рук. гр.	Тахтамышева	
Вед. инж	Кот	
Инженер	Перова	

МС4 обратно чертежу

ТП 901-9-14 84 - КЖИ - МС4, МС5

Изделие соединительное МС4, МС5

Стадия	Масса	Масштаб
Р	4,2	–

Лист | Листов 1

Госстрой СССР
Союзводоканалниипроект
Харьковский
Водоканалпроект

20119-04

Копировал Поядко

Формат А4

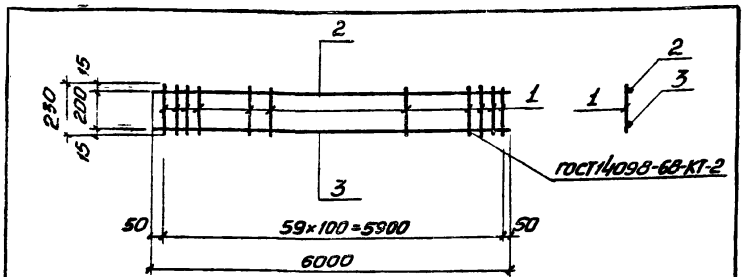

Формат	Зона	Поз.	Обозначение	Наименование	Кол	Примечание
				Документация		
А4			901-9-14.84-КЖИ-ТО	Техническое описание		
Б4		1		ф6А-I ГОСТ 5781-82 ℓ=230	60	0,05кг
Б4		2		ф10А-III ГОСТ 5781-82 ℓ=6000	1	3,7кг
Б4		3		ф12А-III ГОСТ 5781-82 ℓ=6000	1	5,3 кг

Привязан

Инв. №

Взам. инв. №

Подпись и дата

Инв. № подл.

Нач. отд	Шейко	
Н. контр.	Соколовская	
Гл. спец.	Власенко	
Рук. гр.	Тахтамышева	
Ведущ. инж.	Кот	
Инженер	Середняк	

ТП 901-9-14.84-КЖИ-Кр1

Каркас плоский Кр1

Стадия	Масса	Масштаб
Р	12,0	1:50
Лист	Листов 1	

Госстрой СССР Союзводоканалпроект Харьковский Водоканалпроект

20119-04

Формат А4

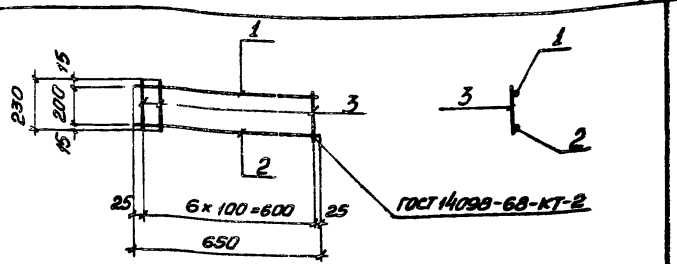

Формат	Зона	Поз.	Обозначение	Наименование	Кол	Примечание
				Документация		
А4			901-9-14.84-КЖИ-ТО	Техническое описание		
				Детали		
Б4		1		ф10А-III ГОСТ 5781-82 ℓ=650	1	0,4кг
Б4		2		ф12А-III ГОСТ 5781-82 ℓ=650	7	0,57кг
Б4		3		ф6А-I ГОСТ 5781-82 ℓ=230	7	0,06кг

Привязан

Инв. №

Взам. инв. №

Подпись и дата

Инв. № подл.

Нач. отд	Шейко	
Н. контр.	Соколовская	
Гл. спец.	Власенко	
Рук. гр.	Тахтамышева	
Ведущ. инж.	Кот	
Инженер	Середняк	

ТП 901-9-14.84-КЖИ-Кр2

Каркас плоский Кр2

Стадия	Масса	Масштаб
Р	1,32	1:50
Лист	Листов 1	

Госстрой СССР Союзводоканалпроект Харьковский Водоканалпроект

20119-04

Копировал Прядко

Формат А4

Альбом IV

Типовой проект 901-9-14.84

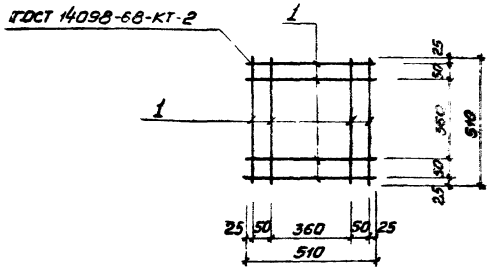

Формат	Зона	Поз.	Обозначение	Наименование	Кол.	Примечание
				Документация		
А4			901-9-14.84-КЖИ-ТО	Техническое описание		
				Детали		
Б4		1		ф6А-III ГОСТ 5781-82 ℓ=510	8	0,11кг

Взам. инв. №

Подпись и дата

Инв. № подл.

Привязан

Инв. №

Нач. отд.	Шейко	
Н. контр.	Сокольская	
Гл. спец.	Власенко	
Рук. гр.	Тахтамышева	
Вед. инж.	Кот	
Инженер	Возианов	

ТП 901-9-14.84-КЖИ-С1

Сетка арматурная С1

Стадия	Масса	Масштаб
Р	0,68	—

Лист | Листов 1

Госстрой СССР
Союзводоканалпроект
Харьковский
Водоканалпроект

20119-04

Формат А4

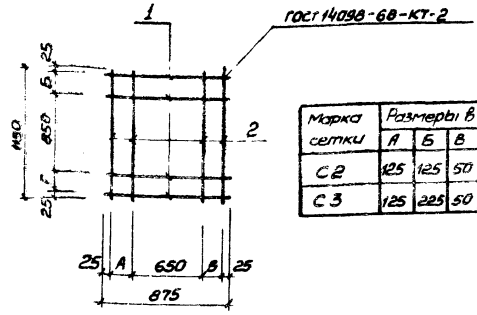

Марка сетки	Размеры в мм			
	А	Б	В	Г
С2	125	125	50	125
С3	125	225	50	225

Формат	Зона	Поз.	Обозначение	Наименование	Кол.	Примечание
				Документация		
А4			901-9-14.84-КЖИ-ТО	Техническое описание		
				Детали		
Б4		1		ф8А-I ГОСТ 5781-82 ℓ=875	4	0,35кг
Б4		2		ℓ=1150	4	0,45кг

Взам. инв. №

Подпись и дата

Инв. № подл.

Привязан

Инв. №

Нач. отд.	Шейко	
Н. контр.	Сокольская	
Гл. спец.	Власенко	
Рук. гр.	Тахтамышева	
Вед. инж.	Кот	
Инженер	Возианов	

ТП 901-9-14.84-КЖИ-С2, С3

Сетка арматурная С2, С3

Стадия	Масса	Масштаб
Р	3,2	—

Лист | Листов 1

Госстрой СССР
Союзводоканалпроект
Харьковский
Водоканалпроект

20119-04

Копировал Прядко

Формат А4

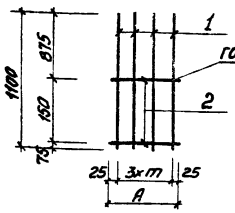

Марка сетки	Размеры в мм A	m		Масса, кг
С4	650	200		3,46
С5	1100	350		3,80

Типовой проект 901-9-14.84

Формат	Зона	Поз.	Обозначение	Наименование	Кол.	Примечание
				Документация		
А4			901-9-14.84-КЖИ-ТО	Техническое описание		
				Детали		
Б4		1		ф12А-I ГОСТ 5781-82 ℓ=1100	3	0,98 кг
			Переменные данные для	исполнений		
				С4		
				Детали		
Б4		2		ф8А-I ГОСТ 5781-82 ℓ=650	2	0,26 кг
				С5		
				Детали		
Б4		2		ф8А-I ГОСТ 5781-82 ℓ=1100	2	0,43 кг

Взам. инв. № | Подпись и дата | Инв. № подл. | Привязан | Инв. №

ТП 901-9-14.84-КЖИ-С4, С5

Сетка арматурная С4, С5

Стадия	Масса	Масштаб
Р	см. табл.	—
Лист	Листов 1	

Госстрой СССР Союзводоканалпроект Харьковский Водоканалпроект

Н. контр.	Скопская	
Гл. спец.	Власенко	
Рук. гр.	Тартаковец	
Вед. инж.	Кат	
Инженер	Дозинов	

gost.e-ecolog.ru

Формат	Зона	Поз.	Обозначение	Наименование	Кол.	Примечание

Взам. инв. № | Подпись и дата | Инв. № подл. | Привязан | Инв. №

Стадия	Масса	Масштаб
Лист	Листов 1	

Госстрой СССР Союзводоканалпроект Харьковский Водоканалпроект