ТИПОВОЙ ПРОЕКТ
901-9-14.84

БЛОК НАПОРНЫХ ФИЛЬТРОВ И НАСОСНОЙ СТАНЦИИ II-ГО ПОДЪЕМА В СОСТАВЕ СТАНЦИИ ОЧИСТКИ РЕЧНОЙ ВОДЫ ПРОИЗВОДИТЕЛЬНОСТЬЮ 8.0 ТЫС.М³ В СУТ. ДЛЯ ПРОИЗВОДСТВЕННЫХ ЦЕЛЕЙ

АЛЬБОМ II

Технологические решения. Общие виды нетиповых конструкций. Отопление и вентиляция. Общие виды нетиповых конструкций. Внутренний водопровод и канализация.

Привязан

gost.e-ecolog.ru

ТИПОВОЙ ПРОЕКТ
901-9-14.84

БЛОК НАПОРНЫХ ФИЛЬТРОВ И НАСОСНОЙ СТАНЦИИ II-ГО ПОДЪЕМА В СОСТАВЕ СТАНЦИИ ОЧИСТКИ РЕЧНОЙ ВОДЫ ПРОИЗВОДИТЕЛЬНОСТЬЮ 8.0 ТЫС.М³ В СУТ. ДЛЯ ПРОИЗВОДСТВЕННЫХ ЦЕЛЕЙ

СОСТАВ ПРОЕКТА

Альбом I Пояснительная записка.
Альбом II Технологические решения. Общие виды нетиповых конструкций. Отопление и вентиляция. Общие виды нетиповых конструкций. Внутренний водопровод и канализация.
Альбом III Архитектурно-строительные решения.
Альбом IV Изделия.
Альбом V Электрооборудование. Автоматизация и технологический контроль.
Альбом VI Спецификация оборудования.
Альбом VII Ведомости потребности в материалах.
Альбом VIII Сметы.

ПРИМЕНЕННЫЕ ТИПОВЫЕ ПРОЕКТНЫЕ МАТЕРИАЛЫ

Т.П. 407-3-41/75 Альбом III — Типовые детали и конструкции

(РАСПРОСТРАНЯЕТ Свердловский филиал ЦИТП)

АЛЬБОМ II

РАЗРАБОТАН
ПРОЕКТНЫМ ИНСТИТУТОМ
„ХАРЬКОВСКИЙ ВОДОКАНАЛПРОЕКТ"
ГЛАВНЫЙ ИНЖЕНЕР ИНСТИТУТА /Г.А. БОНДАРЕНКО/
ГЛАВНЫЙ ИНЖЕНЕР ПРОЕКТА /Н.И. ЯРМАК/

УТВЕРЖДЕН
ГЛАВПРОМСТРОЙПРОЕКТОМ
ГОССТРОЯ СССР
ПИСЬМО №19/5-5004 от 17.11.1982 г.
ВВЕДЕН В ДЕЙСТВИЕ
В.О. СОЮЗВОДОКАНАЛНИИПРОЕКТ
от 14.12.1984г
ПРИКАЗ N 285

20119-02

СОДЕРЖАНИЕ АЛЬБОМА II

Наименование листов	NN листов	NN стр
Содержание альбома II		2
Основной комплект марки НВ		
Общие данные	1	3
Технологическая схема	2	4
План на отм. 0.000 с расстановкой технологического оборудования. Спецификация	3	5
Блок фильтров. План	4	6
Блок фильтров. Разрез 1-1	5	7
Блок фильтров. Разрез 2-2	6	8
Блок фильтров. Аксонометрические схемы трубопроводов исходной (речной) воды промывной воды и фильтрованной воды	7	9
Блок фильтров. Аксонометрические схемы трубопроводов отвода промывной воды отбора проб.	8	10
Блок фильтров. Спецификация материалов (начало)	9	11
Блок фильтров. Спецификация материалов (окончание)	10	12
Насосная станция II подъема. План на отм. 0.000 Разрез 1-1	11	13
Насосная станция II подъема. Разрезы 2-2, 3-3	12	14
Насосная станция II подъема. Аксонометрические схемы трубопроводов подачи воды потребителю и на промывку фильтров. Спецификация	13	15

Наименование листов	NN листов	NN стр.
Бытовые помещения. План на отм. 0.000 и 3,600 с размещением оборудования. Спецификация	14	16
Основной комплект марки НВН.		
Общие виды нетиповых конструкций	1	17
Фильтр с плавающей загрузкой ФПЗ-4	2	18
Гидроуловитель полистирола Ду 100, Ду 300	3	20
Основной комплект марки ОВ		
Общие данные	1	22
Производственная часть. План на отм. 0.000	2	23
Вспомогательная часть. План на отм. 0.000 3.600. Разрез 1-1, схемы систем П1, В1, ВЕ1	3	24
Схемы систем теплоснабжения установок П1, А1÷А5, схема системы отопления, узла управления	4	25
Установки систем П1, В1, ВЕ1	5	26
Основной комплект марки ОВН		
Общие виды нетиповых конструкций	1	27
Расширитель	2	27
Рама для крепления калорифера	3	28
Лючок с заглушкой	4	28
Основной комплект марки ВК		
Бытовые помещения. Общие данные	1	29
Бытовые помещения. План на отм. 0.000, 3.600. Аксонометрические схемы трубопроводов хоз-питьевого водопровода, бытовой канализации и горячей воды	2	30

Инв. № подл. | Подпись и дата | Взам. инв. №

Привязан

Инв. №

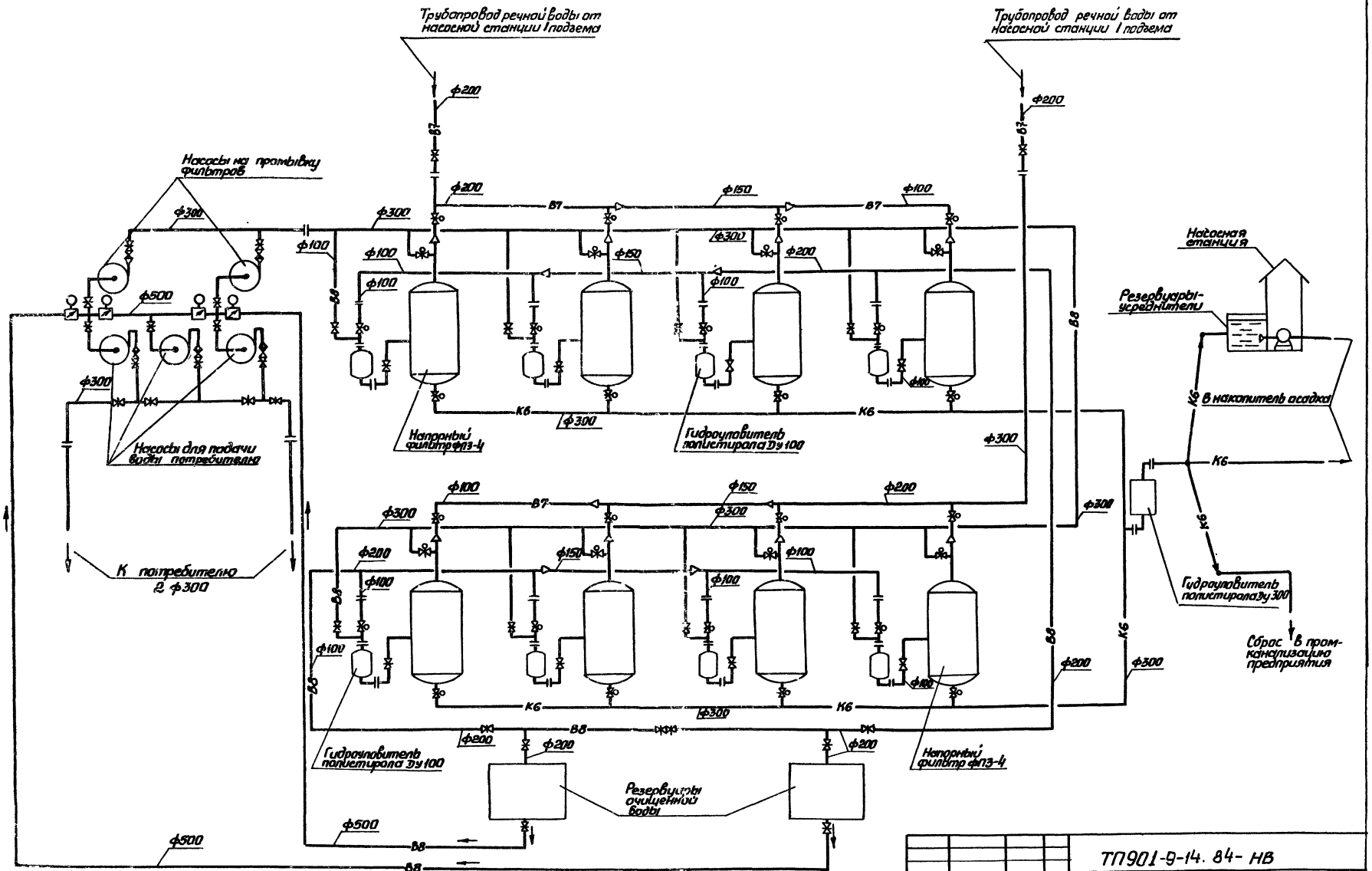

Привязан	Гл.инж.пр.	Ярмак	ТП901-9-14. 84- НВ		
	Нач.отд.	Козинец	Блок напорных фильтров и насосной станции II подъема в составе станции очистки речной воды производительностью 8 тыс.м³ в сут. для производственных целей	Стадия	Лист	Листов
	Н.контр.	Евстафьев		Р	2	
	Ст.инж.	Алексина	Технологическая схема	Госстрой СССР Союзводоканалниипроект Харьковский Водоканалпроект		
Инв.№	Инж.	Протопопова				

20119-02

Альбом II

Типовой проект 901-9-14.84

Ведомость рабочих чертежей основного комплекта.

Лист	Наименование	Примечание
1	Общие данные	
2	Технологическая схема.	
3	План на отм. 0,000 с расстановкой технологического оборудования. Спецификация.	
4	Блок фильтров. План.	
5	Блок фильтров. Разрез 1-1	
6	Блок фильтров. Разрез 2-2	
7	Блок фильтров. Аксонометрические схемы. трубопроводов исходной (речной) воды, промывной воды и фильтрованной воды.	
8	Блок фильтров. Аксонометрические схемы трубопроводов отвода промывной воды, отвара проб.	
9	Блок фильтров. Спецификация материалов (начало).	
10	Блок фильтров. Спецификация материалов (окончание).	
11	Насосная станция II подъема. План на отм. 0.000. Разрез 1-1.	
12	Насосная станция II подъема. Разрезы 2-2; 3-3.	
13	Насосная станция II подъема. Аксонометрические схемы трубопроводов подачи воды потребителю и на промывку фильтров. Спецификация.	
14	Бытовые помещения. План на отм. 0,000 и 3,600 с размещением оборудования. Спецификация.	

Ведомость основных комплектов рабочих чертежей

Обозначение	Наименование	Примечание
901-9-14.84 -НВ	Технологические решения	
901-9-14.84 -ВК	Внутренний водопровод и канализация.	
901-9-14.84 -ОВ	Отопление и вентиляция	
901-9-14.84 -АР	Архитектурные решения	
901-9-14.84 -КЖ	Конструкции железобетонные	
901-9-14.84 -КМ	Конструкции металлические	
901-9-14.84 -СЭ	Силовое электрооборудование	
901-9-14.84 -ЭК	Технологический контроль	

Ведомость ссылочных и прилагаемых документов.

Обозначение	Наименование	Примечание
	Ссылочные документы	
Закладные конструкции	Приборы для измерения и регулирования давления, разряжения и расхода.	
	Установка закладных конструкций на технологическом оборудовании и трубопроводах.	
	Узлы и детали. Сборник 25	
Закладные конструкции.	Приборы для измерения и регулирования температуры	
	Установка закладных конструкций на технологических трубопроводах и оборудовании.	
	Узлы и детали. Сборник 50	
	Бабышко Б27×2-100	
ОСТ 34.223-73	Соединения с плоскими приварными фланцами для камерных измерительных диафрагм трубопроводов Ру ≤ 25 кгс/см²	
	Прилагаемые документы	
ТП 901-9-14.84-НВВМ	Ведомость потребности в материалах	Альбом VII
ТП 901-9-14.84-НВ.СО	Спецификация оборудования	Альбом VI
ТП 901-9-14.84-НВ.Н	Общие виды нетиповых конструкций.	Смотри содержание альбома

Общие указания.

В проекте рассмотрена безреагентная схема очистки воды для производственных целей на напорных фильтрах типа ФПЗ-4 с загрузкой из вспененных гранул полистирола.

Описание работы напорных фильтров, гидроуловителей полистирола, насосной станции II подъема, расчеты, номера авторских свидетельств используемых в проекте, приведены в пояснительной записке - альбом I.

Стальные трубопроводы, арматура после монтажа огрунтовываются и окрашиваются снаружи по поверхности масляной краской за 2 раза.

За отметку 0,000 принят уровень пола.

Типовой проект разработан в соответствии с действующими строительными нормами и правилами и предусматривает мероприятия, обеспечивающие взрыва-пожарную и пожарную безопасность при правильной эксплуатации здания

Главный инженер проекта /Н.И. Ярмак/

Инв. № подл. | Подпись и дата | Взам. инв. №

Инв. №

ТП 901-9-14.84-НВ

Гл. инж. пр.	Ярмак		
Нач. отд	Казинец		
Н. контр	Евстафьев		
Ст. инж.	Алексина		
	Протопопова		

Блок напорных фильтров и насосной станции II подъема в составе станции очистки речной воды производительностью 8,0 тыс. м³ в сут. для производственных целей.

Стадия	Лист	Листов
Р	1	14

Общие данные

Госстрой СССР Союзводоканалниипроект Харьковский Водоканалпроект

Альбом II

Типовой проект 901-9-14.84

План на отм. 0,000 м1:100

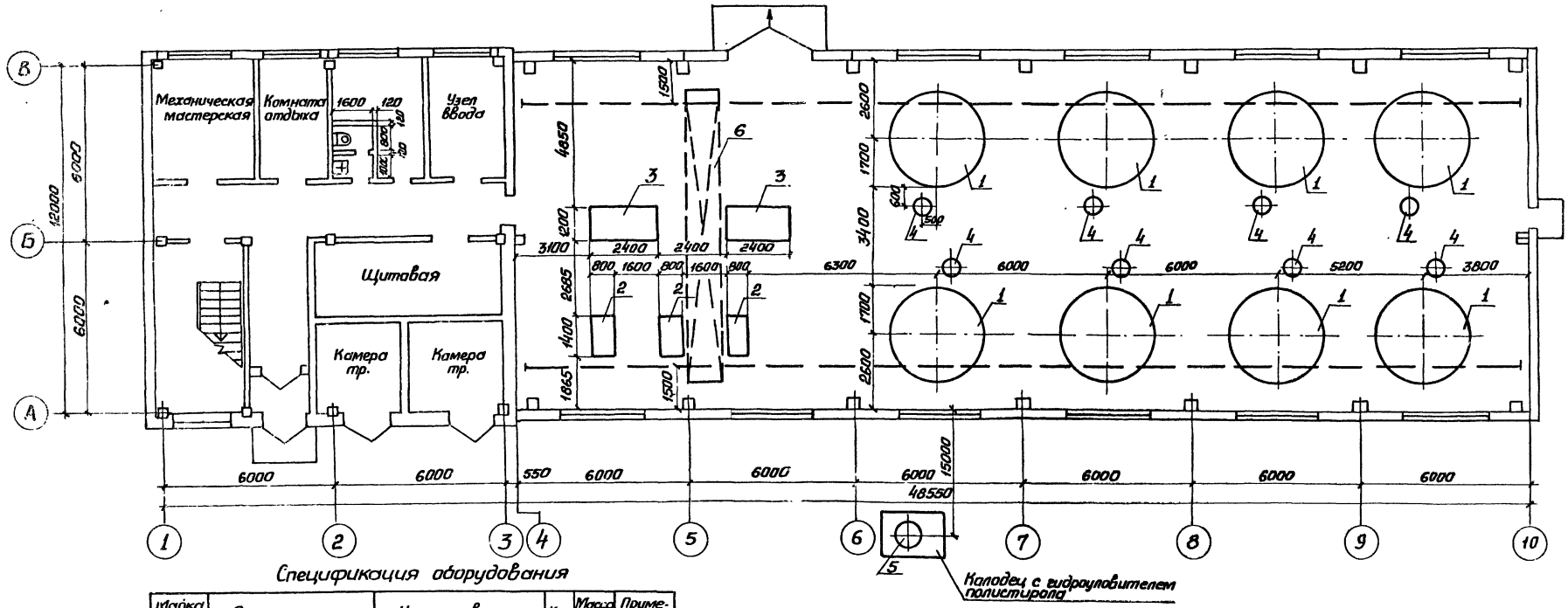

Спецификация оборудования

Марка поз.	Обозначение	Наименование	Кол.	Масса ед.кг	Примечание
1	Нестандартизированное оборудование	Напорный фильтр ФПЗ-4 ф.3,4м	8	6000	см. чертежи НВН
2	Катайский насосный завод	Консольный насос К160/30-У4 Q=167м³/час, H=35м, с эл. дв. 4А180М4 N=30кВт. n=1450 об/мин.	3	455.0	
3	ПО „Ливгидромаш"	Насос горизонтальный Д630-90а Q=460м³/час, H=30м, с эл. дв. 4А280S6У3 N=75кВт. n=985 об/мин.	2	1890,0	
4	Нестандартизированное оборудование	Гидроуловитель полистирола Ду 100	8	170.0	см. чертежи НВН
5	Нестандартизированное оборудование	Гидроуловитель полистирола Ду 300	1	340.0	—»—
6	Забайкальский завод ЛТО	Кран подвесной электрический однобалочный грузоподъемностью 2т. L пр-9,0м L кр=10,2м	1	1390.0	
7	ПСВ	Вспененный полистирол $\phi_{гр}$ 6÷3мм		4560	
		$\phi_{гр}$ 2÷1мм		6400	
		$\phi_{гр}$ 1÷0,6мм		9400	

Согласовано

Отдел ЭА

Инв. № подл. | Подпись и дата | Взам. инв. №

Привязан

Инв. №

Гл. инж. пр.	Ярмак	
Нач. отд.	Козинец	
Н. контр.	Евстафьев	
Ст. инж.	Алексина	
Инжен.	Протопопова	

ТП 901-9-14 84-НВ

Блок напорных фильтров и насосной станции II подъема в составе станции очистки речной воды производительностью 8 п/с м³/сут. для производственных целей

Стадия	Лист	Листов
Р	3	

План на отм. 0.000 с расстановкой технологического оборудования спецификация

Госстрой СССР Союзводоканалпроект Харьковский Водоканалпроект

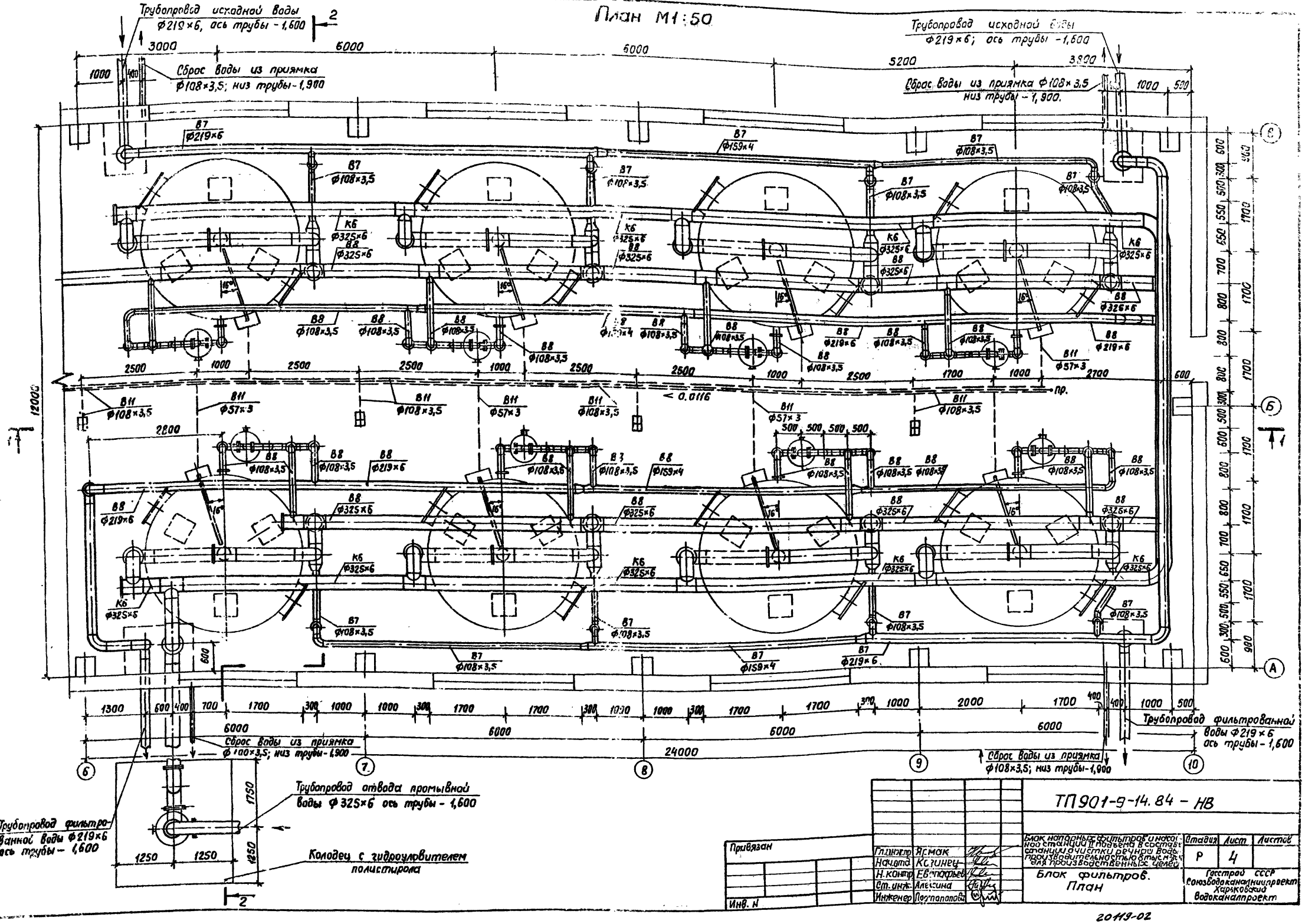

Типовой проект 901-9-14.84 Альбом II

Согласовано
Гектор ОВ
Отдел ЭА

Гл.инж.пр.	Ярмак		
Нач.отд.	Козинец		
Н.контр.	Евстафьев		
Ст.инж.	Алексина		
Инженер	Постопопова		

Привязан

Инв. N

ТП901-9-14.84 - НВ

Блок напорных фильтров и насосной станции II подъема в составе станции очистки речной воды производительностью 8 тыс. м³/сут. для производственных целей

Блок фильтров. План

Стадия	Лист	Листов
Р	4	

Госстрой СССР Союзводоканалниипроект Харьковский Водоканалпроект

20119-02

Разрез 1-1

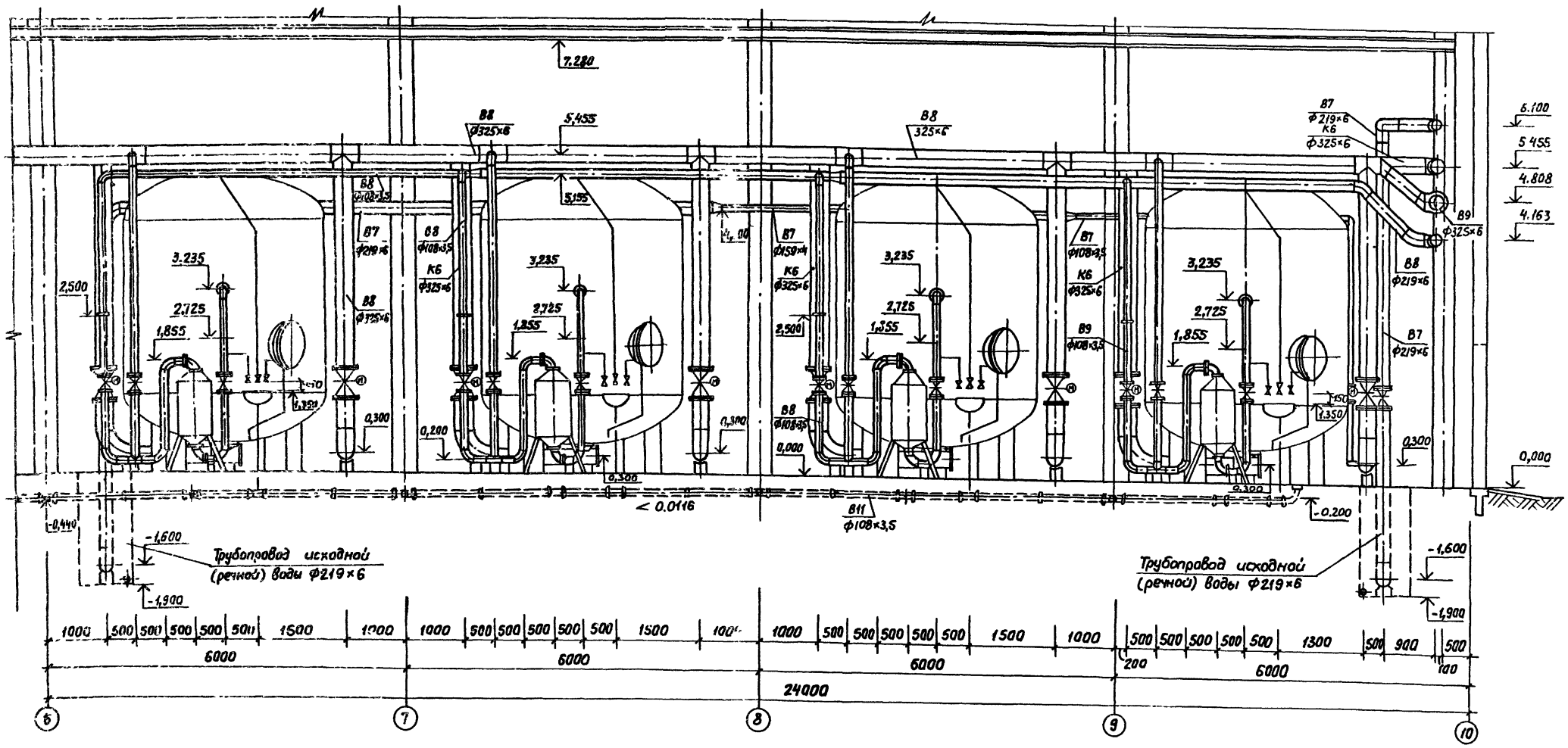

				ТП901-9-14.84-НВ	
Привязан					
		Гл инж пр	Ярмак	Блок напорных фильтров и насосной станции II подъема в составе станции очистки речной воды производительностью 8 тыс. м³/сут. для производственных нужд	Стадия: Р; Лист: 5; Листов:
		Нач отд	Козинец		
		Н контр	Евстафьев	Блок фильтров Разрез 1-1	Госстрой СССР Союзводоканалниипроект Харьковский водоканалпроект
Инв. №		Гл инж	Алексина		
		Инженер	Протопопов		

Альбом 1

Типовой проект 901-9-14.84

Альбом ТХ

Разрез 2-2

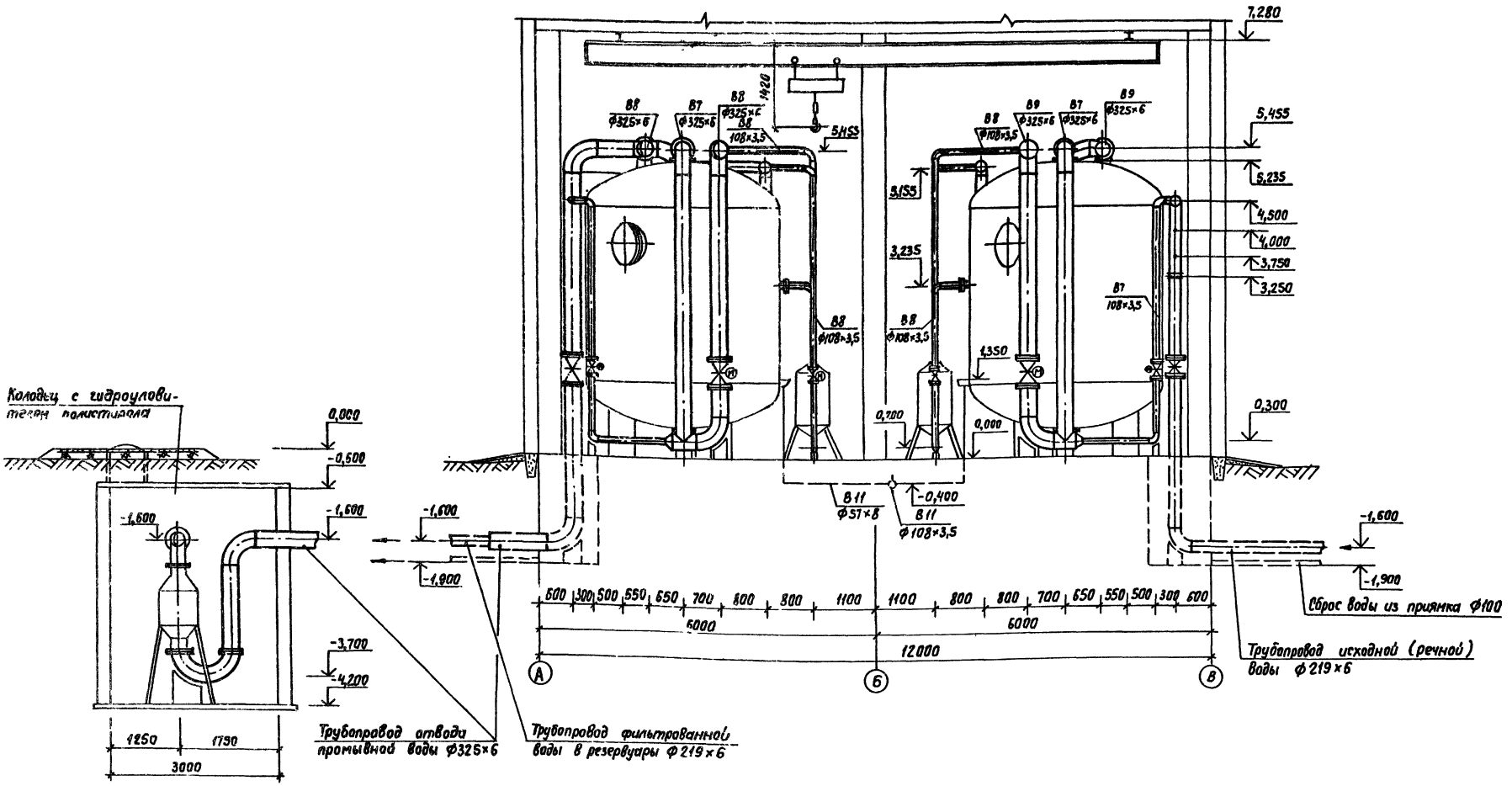

Привязан	Гл.инж.пр	Ярмак	ТП 901-9-14.84-НВ		
	Нач.отд.	Казинец	Блок напорных фильтров и насосной станции II подъема в составе станции очистки речной воды производительностью 8 тыс. м³/сут для производственных целей	Стадия: Р	Лист: 6	Листов:
	Н.контрол.	Евстафьев	Блок фильтров. Разрез 2-2	Госстрой СССР Союзводоканалниипроект Харьковский водоканалпроект	
Инв. N	Ст.инж.	Алексина			
	Инженер	Протопопова			

Типовой проект 901-9-14.84

Трубопровод исходной (речной) воды и трубопровод промывной воды.

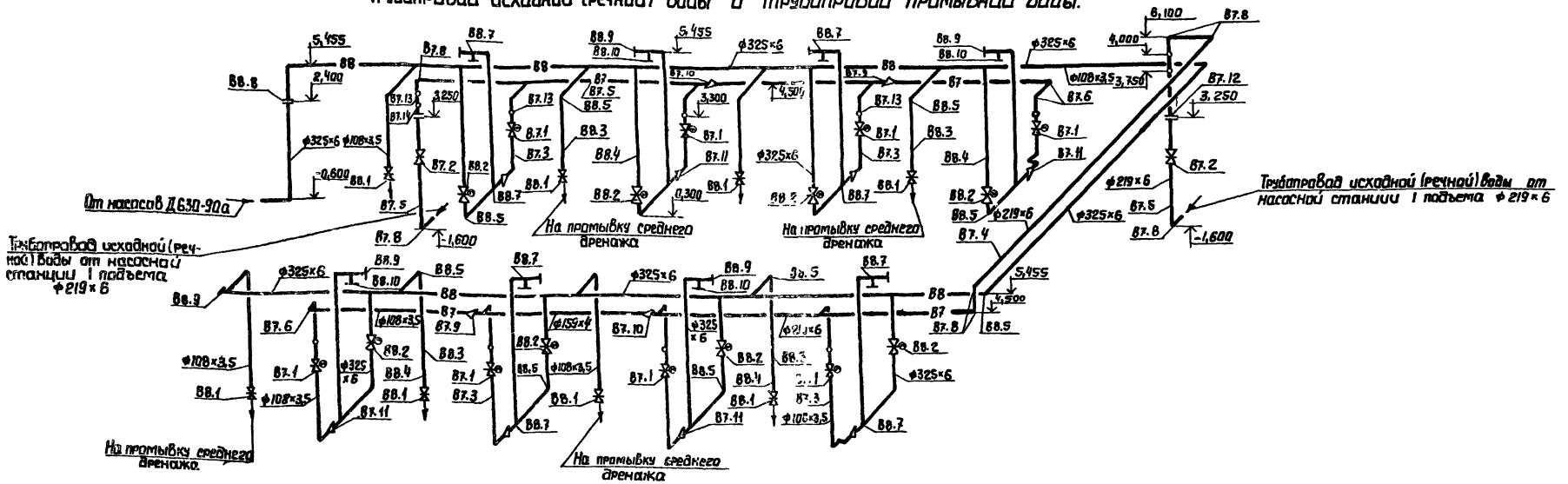

Трубопровод фильтрованной воды

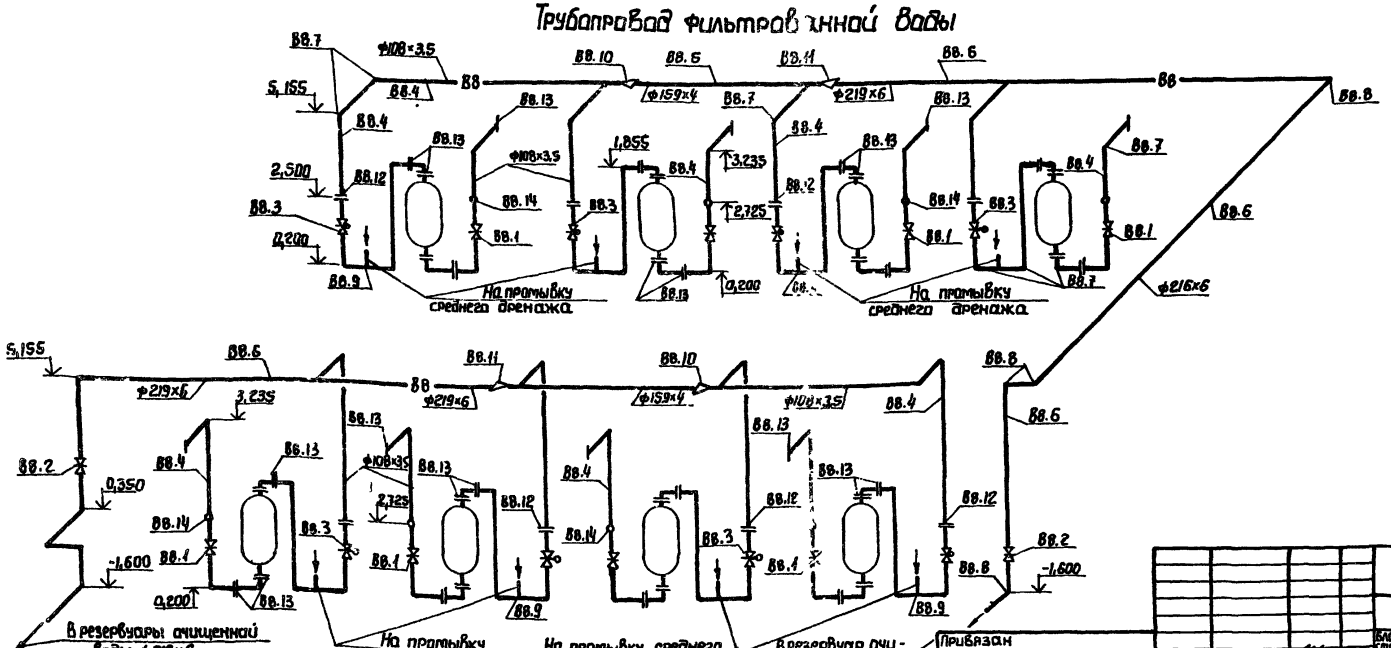

Привязан			
Инв. N			
Гл. инж. пр	Ярмак		
Нач. отд	Казинец		
Н. контр.	Евстафьев		
Ст. инж.	Алексина		
Инжен.	Чередниченко		

ТП 901-9-14.84 -НВ

Блок напорных фильтров и насосной станции II подъема в составе станции очистки речной воды производительностью 8.0 тыс. м³/сут для производственных целей.

Аксонометрические схемы трубопроводов исходной (речной) воды, промывной воды и фильтрованной воды

Стадия	Лист	Листов
Р	7	

Госстрой СССР
Союзводоканалпроект
Харьковский водоканалпроект

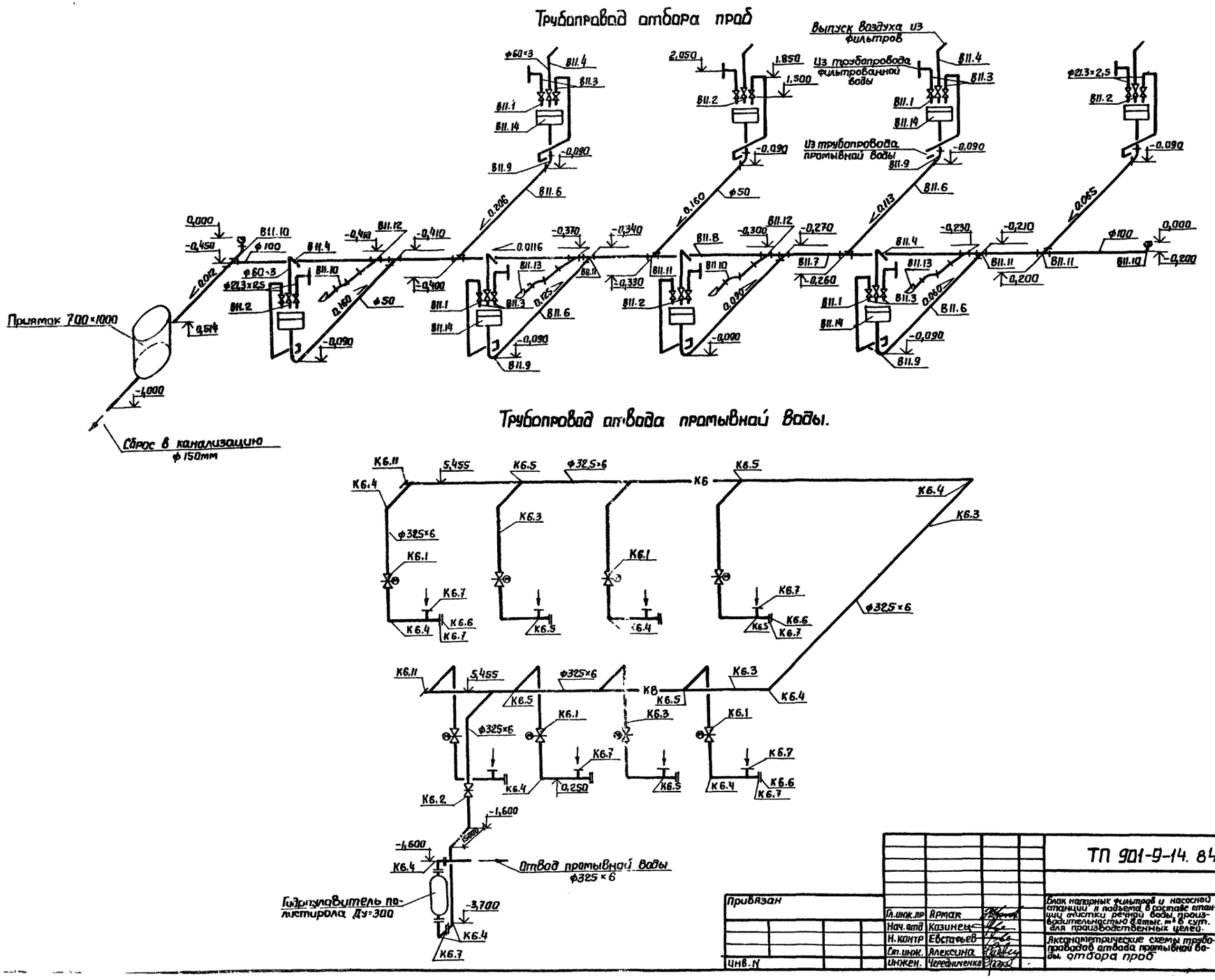

Гл.инж.пр	Ярмак			
Нач.отд	Казинец			
Н.контр	Евстафьев			
Ст.инж.	Алексина			
Инжен.	Чередниченко			

Привязан

Инв.N

ТП 901-9-14.84 -НВ

Блок напорных фильтров и насосной станции II подъема в составе станции очистки речной воды, производительностью 8 атыс. м³ в сут. для производственных целей.

Аксонометрические схемы трубопроводов отвода промывной воды, отбора проб

Стадия	Лист	Листов
Р	8	

Госстрой СССР Союзводоканалниипроект Харьковский водоканалпроект

Типовой проект 901-9-14.84 Альбом II

Спецификация материалов.

Марка, поз.	Обозначение	Наименование	Кол.	Масса ед. кг	Примечание
		Трубопровод исходной (речной) воды.			
В7.1	Каталог ЦКБА	Задвижка параллельная с выдвижным шпинделем с электроприводом фланцевая			
	ГОСТ 8437-75*				
		Ф100 Ру10кгс/см² 30ч906бр	8	69.9	
В7.2	Каталог ЦКБА	Задвижка параллельная с выдвижным шпинделем с ручным управлением фланцевая			
	ГОСТ 8437-75*				
		Ф200 Ру10кгс/см² 30ч6бр	2	129.0	
В7.3	ГОСТ 10704-76*	Трубы стальные электросварные прямошовные 108×3,5	80	9.02	
В7.4	ГОСТ 10704-76*	Трубы стальные электросварные прямошовные 159×4	12	15.29	
В7.5	ГОСТ 10704-76*	Трубы стальные электросварные прямошовные 219×6	60	31.52	
В7.6	ГОСТ 17375-77	Отводы крутоизогнутые 90° 108×4	18	2.8	
В7.8	ГОСТ 17375-77	Отводы крутоизогнутые 90° 219×6	9	17	
В7.9	ГОСТ 17378-77	Переходы 159×45-108×4	2	2.4	
В7.10	ГОСТ 17378-77	Переходы 219×6-159×4	2	5.3	
В7.11	ГОСТ 17378-77	Переходы 325×8-108×6	8	13.1	

Марка, поз.	Обозначение	Наименование	Кол.	Масса ед. кг	Примечание
В7.12	ОВ ОСТ 34.223-73	Фланцевое соединение 6-200	2	54.3	
В7.13	3К4-45-70	Штуцер М20×1,5-5-50	10	0.23	
В7.14	3к4-1-75	Бабышка 27×2-100	2	0.586	
		Трубопровод промывной воды			
В8.1	Каталог ЦКБА	Задвижка параллельная с выдвижным шпинделем с ручным управлением фланцевая			
	ГОСТ 8437-75*				
		Ф100 Ру10кгс/см² 30ч6бр	8	39.5	
В8.2	Каталог ЦКБА	Задвижка параллельная с выдвижным шпинделем с электроприводом фланцевая			
	ГОСТ 8437-75				
		Ф300 Ру10кгс/см² 30ч906бр	8	292.0	
В8.3	ГОСТ 10704-76*	Трубы стальные электросварные прямошовные 108×3,5	80	9.02	
В8.4	ГОСТ 10704-76*	То же 325×6	179	47.2	
В8.5	ГОСТ 17375-77	Отводы крутоизогнутые 90° 108×4	8	2.8	
В8.6	"	То же 90° 325×8	20	50.3	
В8.7	ГОСТ 17376-77	Тройники 325×8-325×8	24	41.3	
В8.8	10 ОСТ 34.223-73	Фланцевое соединение 6-300	1	120.7	

Марка поз.	Обозначение	Наименование	Кол	Масса ед. кг	Примечание
В8.9	сварить из листовой стали	Заглушки стальные приварные			
	ГОСТ 19903-74*	ф345 δ=20мм	9	1.48	
В8.10	ГОСТ 12820-80	Фланцы стальные плоские приварные			
		ф300 Ру 10кгс/см²	8	12.9	
В8.11	МН 4008-62	Опоры приварные неподвижные 325-95	16	10.29	
		Трубопровод фильтрованной воды.			
В8.1	Каталог ЦКБА	Задвижка параллельная с выдвижным шпинделем с ручным управлением фланцевая			
	ГОСТ 8437-75*				
		Ф100 Ру10кгс/см² 30ч6бр	8	39.5	
В8.2	Каталог ЦКБА ГОСТ 8437-75*	То же ф200 30ч6бр	2	129.0	
В8.3	Каталог ЦКБА	Задвижка параллельная с выдвижным шпинделем с электроприводом фланцевая			
	ГОСТ 8437-75*				
		Ф100 Ру10кгс/см² 30ч906бр	8	69.9	
В8.4	ГОСТ 10704-76	Трубы стальные электросварные прямошовные 108×3,5	140	9.02	
В8.5	ГОСТ 10704-76*	Трубы стальные электро-			

Инв.№ подл. | Подпись и дата | Взам. инв.№

Привязан

Инв.№

Гл.инж.пр	Ярмак	
Нач.отд	Казанец	
Н. контр	Евстафьев	
Ст.инж	Алексина	
Ст.инж	Щербина	

ТП-901-9-14.84-НВ

Блок напорных фильтров и насосная станции II подъема в составе станции очистки речной воды производительностью 60 тыс. м³/в сут. для производственных целей.

Стадия	Лист	Листов
Р	9	

Спецификация материалов (начало).

Госстрой СССР Южводоканалпроект Харьковский Водоканалпроект

20119-02

Альбом II

Типовой проект 901-9-14.84

Спецификация материалов

Марка, поз.	Обозначение	Наименование	Кол	Масса ед.кг	Примечание
		сварные прямошов-			
		ные 159×4	12	15.29	
В8.6	ГОСТ 10704-76	Трубы стальные элект-			
		росварные прямо-			
		шовные 219×6	60	31.52	
В8.7	ГОСТ 17375-77	Отводы крутоизог-			
		нутые 90° 108×4	66	2.8	
В8.8	ГОСТ 17375-77	Отводы крутоизогну-			
		тые 90° 219×6	8	17	
В8.9	ГОСТ 17376-77	Тройники 108×4-108×4	8	3.3	
В8.10	ГОСТ 17378-77	Переходы 159×4.5-108×4	2	2.4	
В8.11	ГОСТ 17378-77	Переходы 219×6-159×4	2	5.3	
В8.12	04 ОСТ 34.223-73	Фланцевое соедине-			
		ние 6-100	8	15.5	
В8.13	ГОСТ 12820-80	Фланцы стальные плос-			
		кие приварные Ф100: Ру10кгс/см²	48	3.96	
В8.14	ЗК4-45-70	Штуцер М20×1.5-50	8	0.23	
В8.15	МН 4008-62.	Опоры приварные не-			
		подвижные 108-95	4	1.614	
В8.16	МН 4008-62	Опоры приварные не-			
		подвижные 159-95	4	2.54	
В8.17	МН 4008-62	Опоры приварные не-			
		подвижные 219-95	8	6.174	
	Трубопровод отвода промывной воды				
К6.1	Каталог ЦКБА	Задижка параллель-			
	ГОСТ 8437-75*	ная с выдвижным			
		шпинделем с электро-			
		приводом фланцевая			

Марка, поз	Обозначение	Наименование	Кол	Масса ед.кг	Примечание
		Ф300 Ру10кгс/см² 30ч 906бр	8	292.0	
К6.2	Каталог ЦКБА	Задвижка параллельная			
	ГОСТ 8437-75*	с выдвижным шпинде-			
		лем с ручным управле-			
		нием фланцевая			
		Ф300 Ру10кгс/см² 30ч 6бр	1	242.5	
К6.3	ГОСТ 10704-76	Трубы стальные элек-			
		тросварные прямо-			
		шовные 325×6	155	47.2	
К6.4	ГОСТ 17375-77	Отводы крутоизогну-			
		тые 90° 325×6	24	50.3	
К6.5	ГОСТ 17376-77	Тройники			
		325×8-325×6	17	41.3	
К6.6	ГОСТ 12836-67	Заглушки с соедини-			
		тельным выступом			
		фланцевые стальные			
		Ф300 Ру10кгс/см²	8	19.88	
К6.7	ГОСТ 12820-80	Фланцы стальные плос-			
		кие приварные			
		Ф300 Ру10кгс/см²	16	12.9	
К6.8	ГОСТ 2217-76	Головка соединитель-			
		ная тип 2 Ф50	8	0.21	
К6.9	ГОСТ 18698-79	Рукава резина-тка-			
		невые Ру10 м. тип „В"	8		
К6.10	МН 4008-62	Опоры приварные не-			
		подвижные 325-95	16	10.29	
К6.11	сварить из листовой	Заглушки приварные,			
	стали ГОСТ 19903-74*	стальные Ф345мм б=20мм	2	1.48	

Марка поз.	Обозначение	Наименование	Кол	Масса ед.кг	Примечание
	Трубопровод отбора проб				
В11.1	Каталог ЦКБА	Вентиль запорный			
	ГОСТ 5761-74	муфтовый Ф15			
		Ру10кгс/см² 15ч 8р	16	0.75	
В11.2	Каталог ЦКБА	Вентиль запорный			
	ГОСТ 5761-74	фланцевый Ф50			
		Ру16кгс/см² 15ч 9п2	8	10.3	
В11.3	ГОСТ 3262-75*	Трубы стальные			
		водогазопроводные			
		21,3×2,5	60	1.16	
В11.4	ГОСТ 3262-75*	То же 60×3	40	4.22	
В11.5	ГОСТ 17375-77	Отводы крутоизог-			
		нутые 90° 57×3	8	0.6	
В11.6	ГОСТ 6942.3-80	Трубы чугунные ка-			
		нализационные			
		ТЧК-50-1000	32	5.90	
В11.7	ГОСТ 6942.3-80	То же ТЧК-100-750	34	10.5	
В11.8	ГОСТ 6942.3-80	То же ТЧК-100-2000	7	25.0	
В11.9	ГОСТ 6942.7-80	Колено К-50	8	2.10	
В11.10	ГОСТ 6942.7-80	То же К-100	6	5.1	
В11.11	ГОСТ 6942.12-80	Тройники ТП 100×50	8	5.0	
В11.12	ГОСТ 6942.12-80	То же ТП 100×100	4	7.7	
В11.13	ГОСТ 1811-73	Трап чугунный эма-			
		лированный Ф100	4	16	
В11.14	ГОСТ 8631-75	Раковина стальная			
		эмалированная	8	7.7	

Привязан				ТП 901-9-14.84-НВ
				Блок напорных фильтров и насосной станции II подъема в составе станции очистки речной воды производительностью 8 тыс. м³ в сут. для производственных целей.
		Гл.инж.пр	Яртак	Стадия: Р; Лист: 10; Листов:
		Нач.отд	Козинец	
		Н.контр	Евстафьев	
		Ст.инж	Алексина	Спецификация материалов (окончание).
Инв.N		Инжен	Чередниченко	Госстрой СССР Союзводоканалниципроект Харьковский Водоканалпроект

20119-02

Альбом II

Типовой проект 901-9-14.84

План на отм. 0,000 М1:50

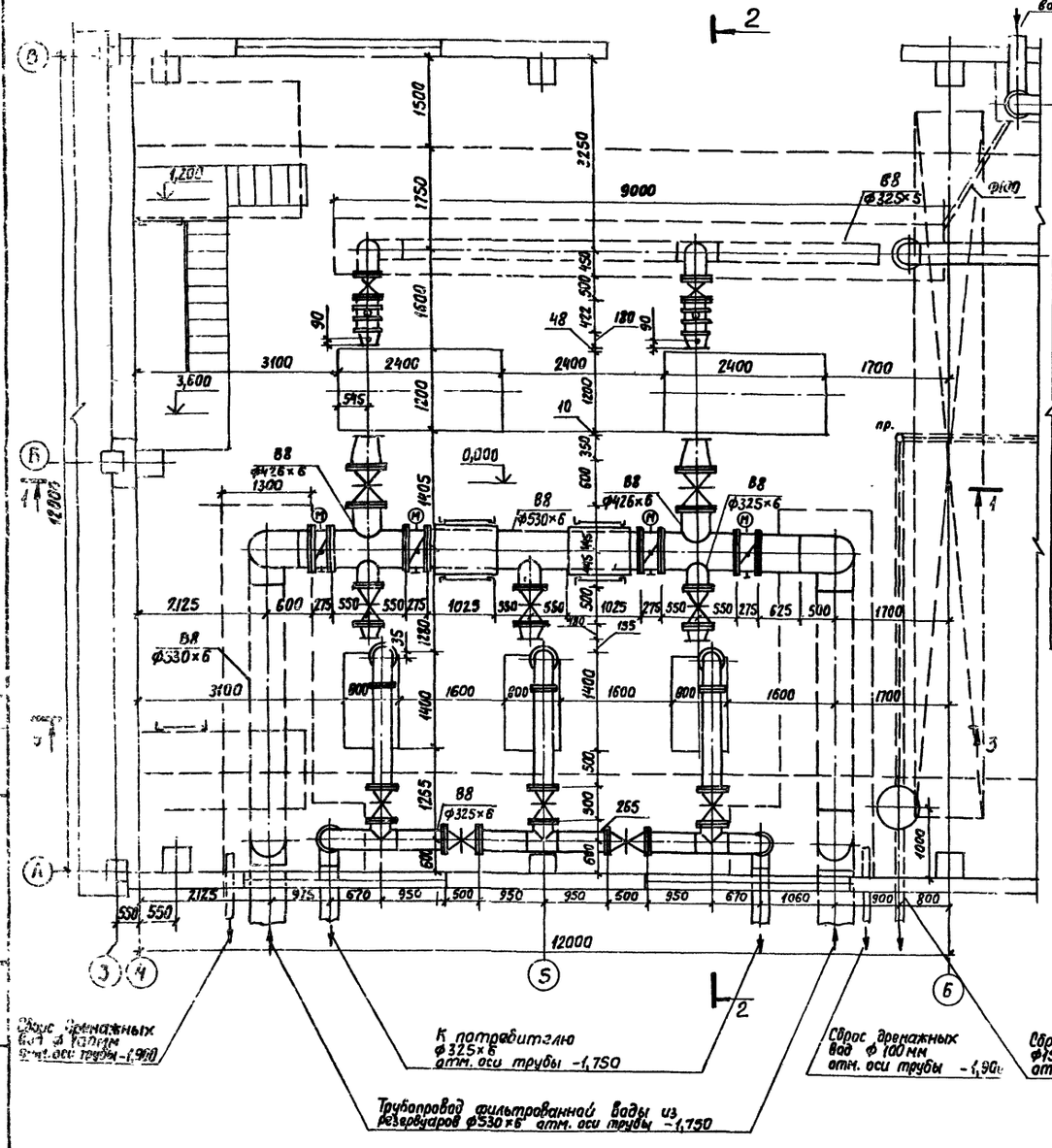

Разрез 1-1

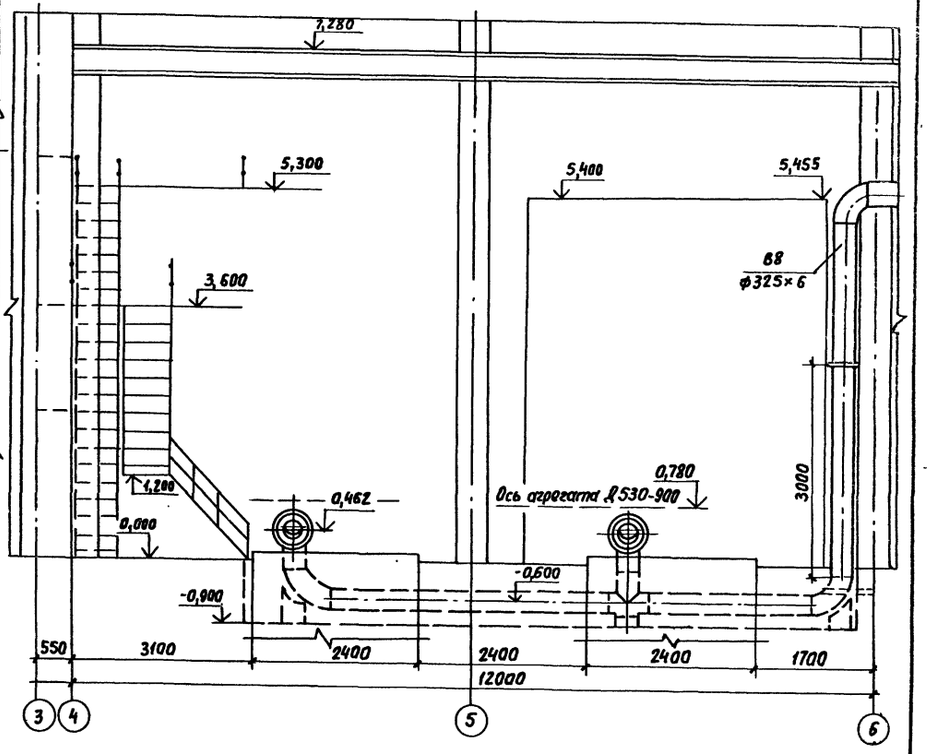

Привязан				ТП 901-9-14.84-НВ	
				Блок напорных фильтров и насосной станции II подъема в составе станции очистки речной воды производительностью 8 тыс. м³/сут. для производственных нужд	Стадия: Р; Лист: 11; Листов:
Гл. инж.	Ярмак			Насосная станция II подъема. План на отм. 0,000. Разрез 1-1	Госстрой СССР Союзводоканалниипроект Харьковский Водоканалпроект
Начата	Козинец				
Н. контр.	Евстафьев				
Ст. инж.	Алексина				
Инженер	Протопопов				
Инв. №					

20119-02

Разрез 2-2

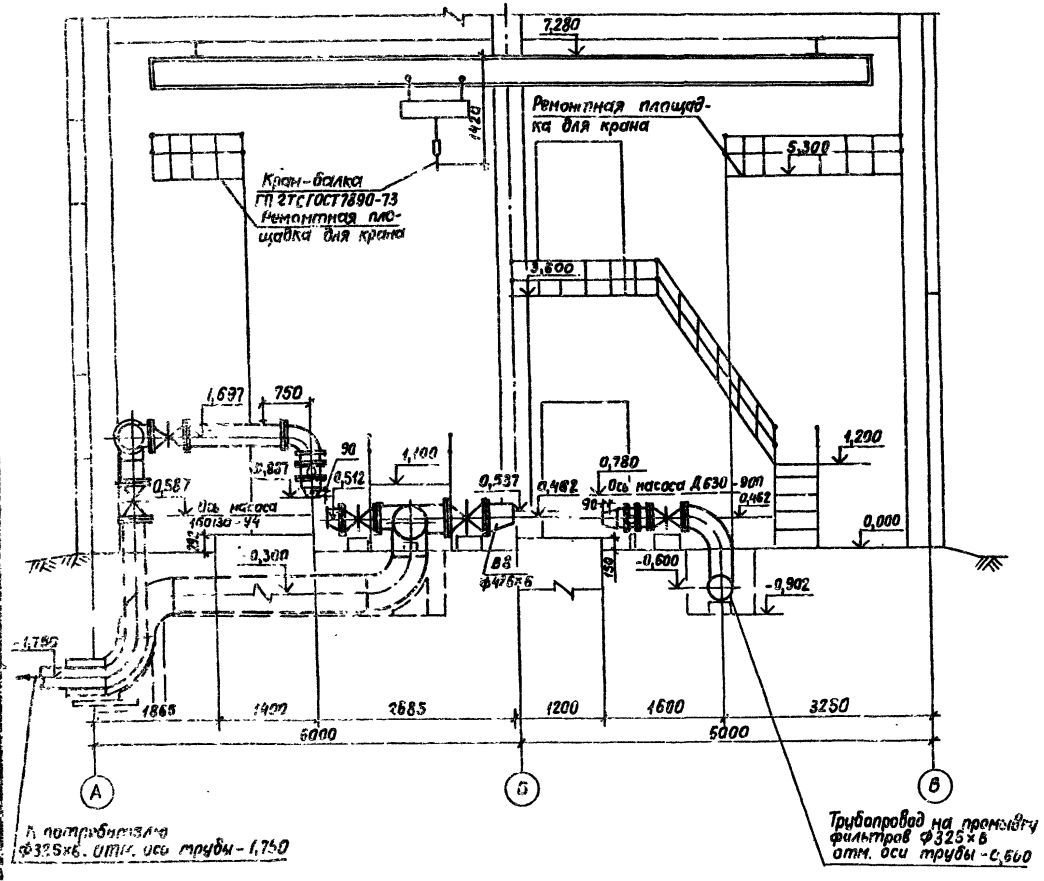

Разрез 3-3

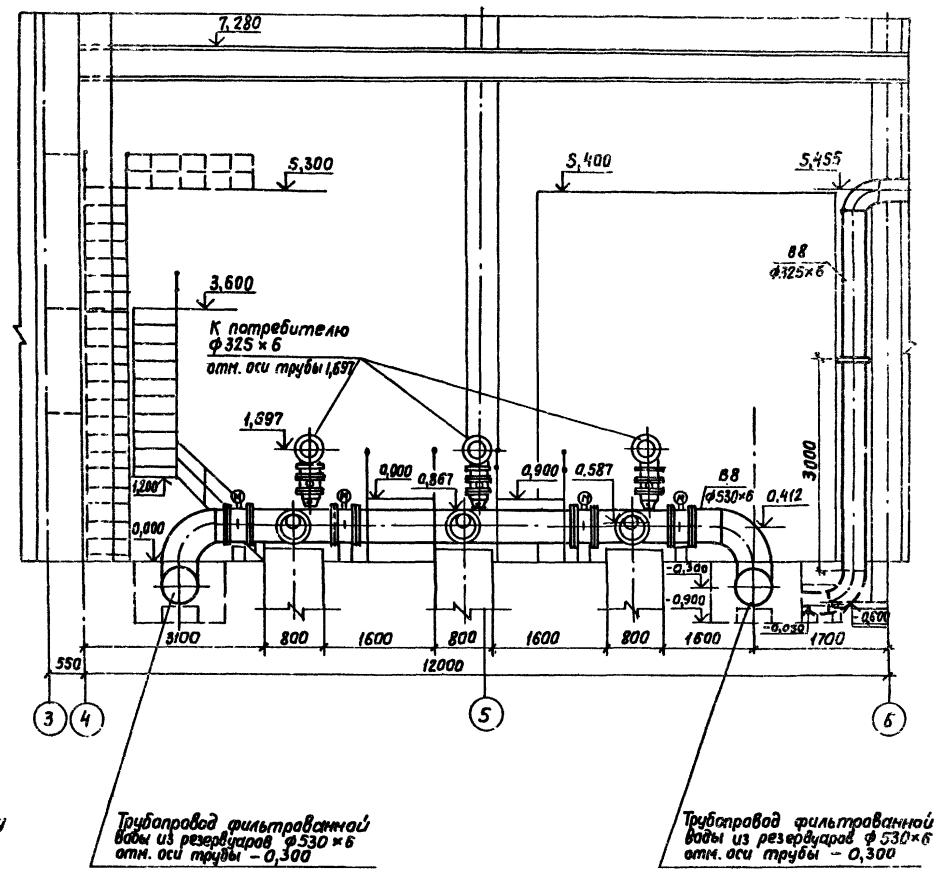

Типовой проект 901-9-14.84 Альбом II

Привязан			ТП 901-9-14.84-НВ	
	2п.инж.пр.	Ярмак	Блок напорных фильтров и насосной станции II подъема в составе станции очистки речной воды производительностью 8 тыс. м³ в сут. для производственных целей	Стадия: Р; Лист: 12; Листов:
	Нач.отд.	Козинец		
	Н.контр.	Евстафьев	Насосная станция II подъема	Госстрой СССР Союзводоканалниипроект Харьковский водоканалпроект
	Ст.инж.	Алексина	Разрез 2-2, 3-3	
Инв. №	Инженер	Протопопова		

20119-02

Типовой проект 901-9-14.84 Альбом II

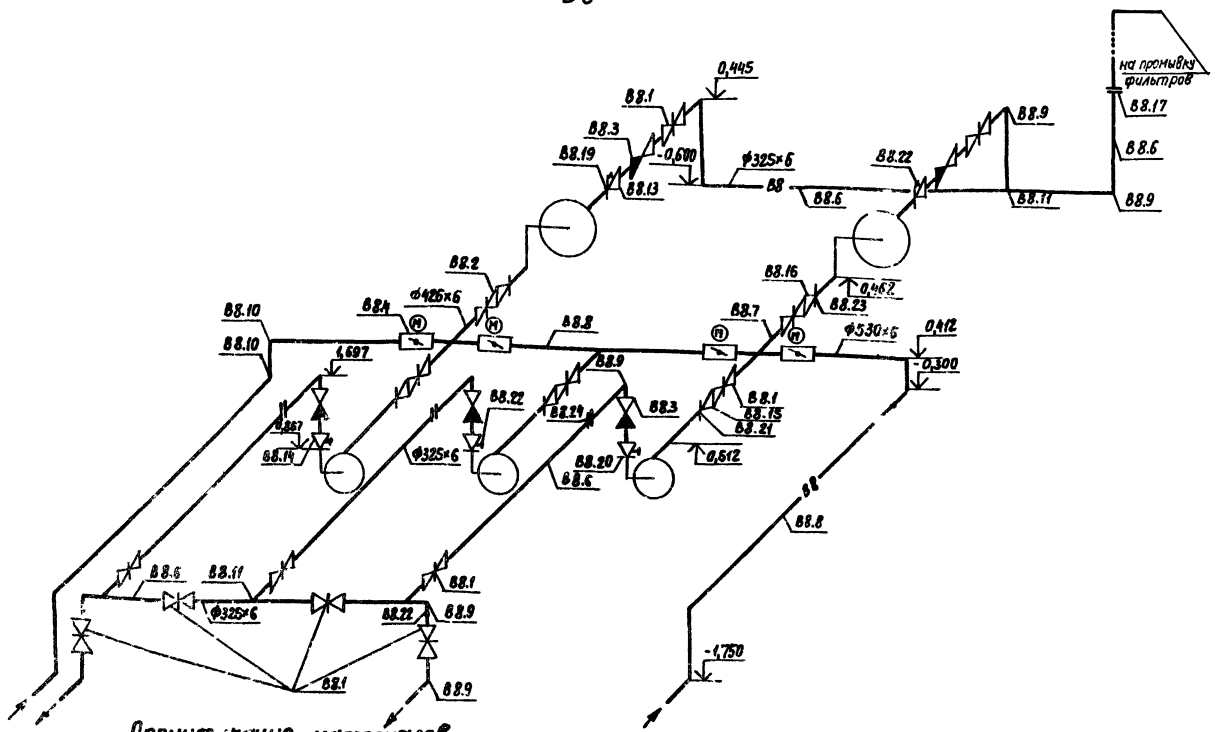

Спецификация материалов

Марка, поз.	Обозначение	Наименование	Кол.	Масса ед. кг	Примечание
		Трубопровод для подачи воды потребителю			
В8.1	Каталог ЦКБА	Задвижка параллельная			
	ГОСТ 8437-75*	с выдвижным шпинделем			
		с ручным управлением			
		фланцевая Ф300 Ру-10кгс/см²	10	242,5	
		30ч6бр			
В8..	Каталог ЦКБА	Клапан обратный поворот-			
	ГОСТ 19827-74*	ный фланцевый Ф300			
		Ру=10 кгс/см² 19421бр	3	45.0	
В8.5	ГОСТ 10704-76	Трубы стальные электросвар			

Марка, поз.	Обозначение	Наименование	Кол.	Масса ед. кг	Примечание
		ные прямошовные 108×3,5	10	9.02	
В8.6	ГОСТ 10704-76	То же 325×6	33	47.2	
В8.9	ГОСТ 17375-77	Отводы крутоизогну-			
		тые 90° 325×8	7	50.3	
В8.11	ГОСТ 17376-77	Тройники 325×8-355×8	3	41.3	
В8.14	ГОСТ 17378-77	Переход К 325×10-108×4	3	13.1	
В8.15		Переход Э 325×8-159×4.5	3	11.4	
В8.18	Сварить из трубы ГОСТ 10704-76	Патрубок 325×6 ℓ=0,3м	2	14,15	
В8.20	ГОСТ 12820-80	Фланцы стальные			
		плоские приварные			

Марка, поз.	Обозначение	Наименование	Кол.	Масса, ед. кг	Примечание
		ф100 Ру=10 кгс/см²	3	3,96	-
В8.21	ГОСТ 12820-80	То же ф150	3	6.62	
В8.24	ГОСТ 12820-80	То же ф300	6	12,90	
В8.22	ВК4-45-70	Штуцер М20×1,5-50	5	0.23	
		Трубопровод для подачи воды на промывку фильтров			
В8.1	Каталог ЦКБА	Задвижка параллельная			
	ГОСТ 8437-75*	с выдвижным шпинделем			
		с ручным управлением			
		фланцевая Ф300 -			
		Ру=10кгс/см² 30ч6бр	2	242.5	
В8.2	ГОСТ 8437-75*	То же ф400	2	434.7	
В8.3	Каталог ЦКБА	Клапан обратный поворот-			
	ГОСТ 19827-74*	ный фланцевый Ф300			
		Ру=10 кгс/см² 19421бр	2	45.0	
В8.4	Каталог ЦКБА	Затворы поворотные			
	ГОСТ КЗ 99001	дисковые фланцевые с			
		электроприводам в нор-			
		мальном исполнении Ф500			
		Ру=10кгс/см² 32490бр	4	445,0	
В8.5	ГОСТ 10704-76	Трубы стальные электро-			
		сварные прямошовные			
		325×6	20	47.2	
В8.7	ГОСТ 10704-76	То же 426×6	3.2	62.14	
В8.8	ГОСТ 10704-76	То же 530×6	30	77.53	
В8.9	ГОСТ 17375-77	Отводы крутоизогну-			
		тые 90° 325×8	4	50.3	
В8.10	ГОСТ 17375-77	Отводы 90° 530×10	8	130.0	
В8.11	ГОСТ 17376-77	Тройники 325×8-325×8	1	41.3	
В8.12	Сварить из трубы	Патрубок 426×6			
	ГОСТ 10704-76*	ℓ=0,3м	2	18.64	
В8.13	ГОСТ 17376-77	Переход К 325×10-219×8	2	45.4	
В8.16	10 ОСТ 34.223-73	Переход Э 426×12-273×8	2	40.2	
В8.17	10 ОСТ 34.223-73	Фланцевое соединение 6-300	1	12.07	
В8.19	ГОСТ 12820-80	Фланцы стальные			
		плоские приварные Ф200			
		Ру=10 кгс/см²	2	8.05	
В8.20	ВК4-45-70	Штуцер М20×1,5-50		0.23	
В8.23	ГОСТ 12820-80	Фланцы плоские стальные приварные Ф250 Ру=10кгс/см²	2	10.65	

Привязан

Инв.№

Гл.инж.пр.	Ярмак		
Нач.отд.	Козинец		
Н.контр.	Е.Сторфер		
Ст.инж.	Апексина		
Инженер	Протопопов		

ТП 901-9-14.84-НВ

Блок напорных фильтров и насосная станция II подъема в составе станции очистки речной воды производительностью 400 тыс. м³/сут производственных х. Чеаво

Стадия	Лист	Листов
Р	13	

Насосная станция II подъема. Аксонометрические схемы трубопроводов (линии воды потребителям) на промывку фильтров. Спецификации

Госстрой СССР Союзводоканалмонтажпроект Харьковский Водоканалпроект

20119-02

Альбом II

Типовой проект 901-9-14.84

План на отм. 3,600

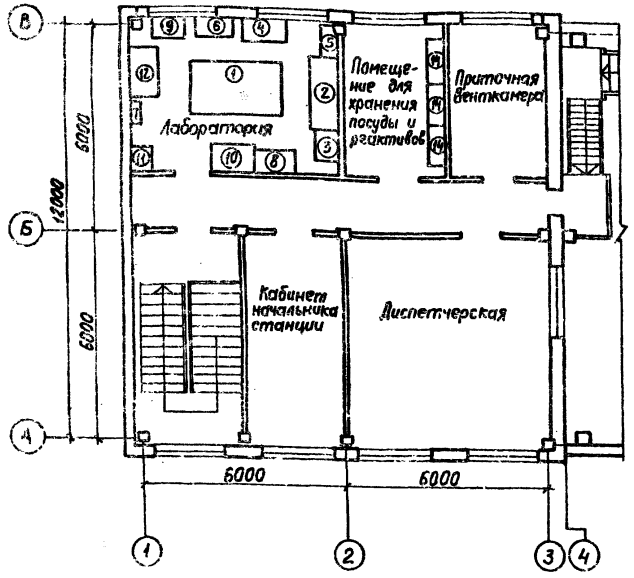

План на отм. 0,000

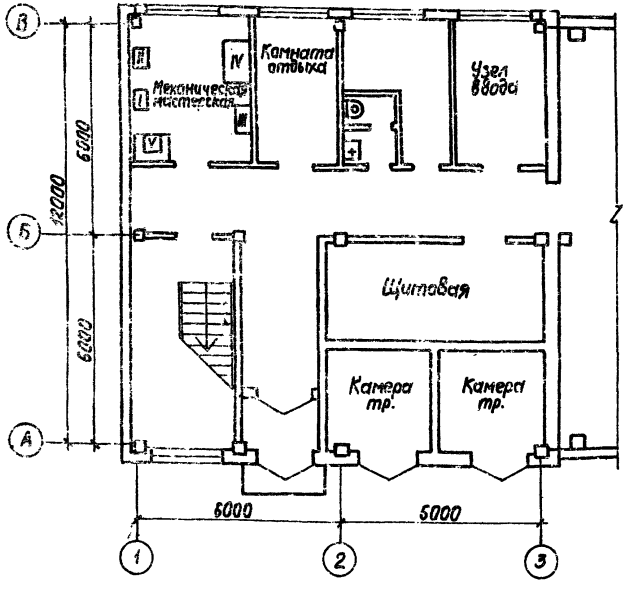

Лаборатория М1:50

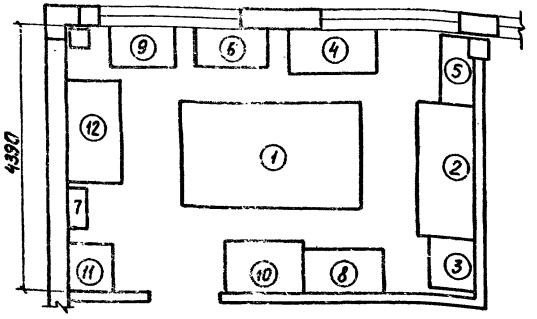

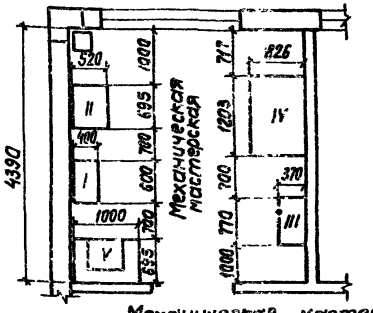

Механическая мастерская

Марка, поз.	Обозначение	Наименование	Кол.	Масса, ед. кг	Примечание
I	Мукачевский станкостроительный завод	Станок точильно-шлифовальный двухсторонний круг ф150мм; ЗК-631	1	90	
II	Кировоканский завод прецизионных станков	Настольно-токарный станок 16Т02П	1	35	
III	Вильнюсский станкостроительный завод	Настольно-сверлильный станок Фсв.12мм; 2М112	1	120	
IV	Череповецкий завод ГАРО	Верстак слесарный на 1 рабочее место Ф1-468-010-060Р	1	192	
V	Пятигорский завод ГАРО	Тисы станочные с ручным приводом поворотные шириной губок 125	1	31	

Спецификация мебели и основного оборудования

Марка, поз.	Обозначение	Наименование	Кол.	Масса ед. кг	Примечание
1	Новгородский мебельный комбинат, г. Новгород	Стол лабораторный химический (унифиц.)	1	650	
2	З-д №9 „Ленмебельпром", г. Ленинград	Шкаф вытяжной химический	1	750	
3	Кировский завод „Стройфарфор"	Тумба с лабораторной раковиной и надстройк.	1	170	
4	Фабрика спецмебели „Мосмебельпром" г. Москва	Стол письменный однотумбовый	1	55	
5	Фабрика спецмебели „Мосмебельпром" г. Москва	Стол для приборов	1	25	
6	Фабрика спецмебели „Мосмебельпром" г. Москва	Стол консольный вольшай для аналитич. весов	1	75	
7	Торговая сеть	Полка настенная остекленная	1	16	
8	Кировский з-д „Стройфарфор"	Стол-мойка на 2 отделен.	1	85	
9	Ф-ка спецмебели г. Москва	Стол для микроаналитических весов	1	275	
10	Фабрика спецмебели „Мосмебельпром" г. Москва	Стол сортировочный для грязной посуды	1	35	
11	З-д им. Лихачева	Холодильник „ЗИЛ"	1	105	
12	Новгородский мебельный комбинат	Стол физический	1	60	
13		Доска с колышками для сушки посуды	1		
14	Новгородский мебельный комбинат	Шкаф для хранения реактивов	3	55	
15	З-д „Электрокабель" г. Ленинград	Сушильный шкаф с терморегулятором	1	390	
16	Утенянский з-д лабораторных печей г. Вильнюс	Печь муфельная	1		
17	Торговая сеть	Электроплитки	2		
18		Дистиллятор	1		
19	З-д „Госметр" г. Ленинград	Весы рычажные	1		
20	З-д „Госметр" г. Ленинград	Весы аналитические	1		
21	Оптико-мех. завод г. Загорск	Лупа	1		
22	Оптико-механическое объединение г. Ленинград	Микроскоп биологический	1		
23		Осветитель	1		
24	З-д измерит. приборов г. Гомель	РН-метр	2	702	

Согласовано: Гл. инж. проекта Ярмак; Гл. архитектор ОВ Кабулина; Гл. технолог Дудко; Гл. спец. Шевченко; Отдел ЭА Чижов

Инв. № подл. | Подпись и дата | Взам. инв. №

Привязан

Инв. №

Гл. инж.	Ярмак		
Нач. отд.	Козинец		
Н. контр.	Евстафьев		
Ст. инж.	Алексина		
Инженер	Протопопова		

ТП 901-9-14.84-НВ

Блок котельных фильтровальнонасосной станции II подъема в составе станции биологической очистки производительностью 8 тыс. м³/сут. для производственных целей

Бытовые помещения. План на отметке 0,000 и 3,600 с размещением оборудования. Спецификация

Стадия	Лист	Листов
Р	14	

Госстрой СССР Союзводоканалниипроект Харьковский Водоканалпроект

Инв. N подл.	Подпись и дата	Взам. инв. №

Типовой проект 901-9-14.84

ТИПОВОЙ ПРОЕКТ

901-9-14.84

БЛОК НАПОРНЫХ ФИЛЬТРОВ И НАСОСНОЙ СТАНЦИИ II ПОДЪЕМА В СОСТАВЕ СТАНЦИИ ОЧИСТКИ РЕЧНОЙ ВОДЫ ПРОИЗВОДИТЕЛЬНОСТЬЮ 8,0 ТЫС. $М^3$ В СУТ. ДЛЯ ПРОИЗВОДСТВЕННЫХ ЦЕЛЕЙ

Альбом II

ОБЩИЕ ВИДЫ НЕТИПОВЫХ КОНСТРУКЦИЙ

				Привязан	
Инв. №					

20119-02 Формат А4

Альбом II

Обозначение	Наименование	Примечание
ТП 901-9-14.84 -НВН1	Фильтр с плавающей	
	загрузкой ФПЗ-4	2л
ТП 901-9-14.84 -НВН2	Гидроуловитель полистирола	
	Ду 100, Ду 300	2л

Привязан			
Инв. №			

20119-02 Формат А4

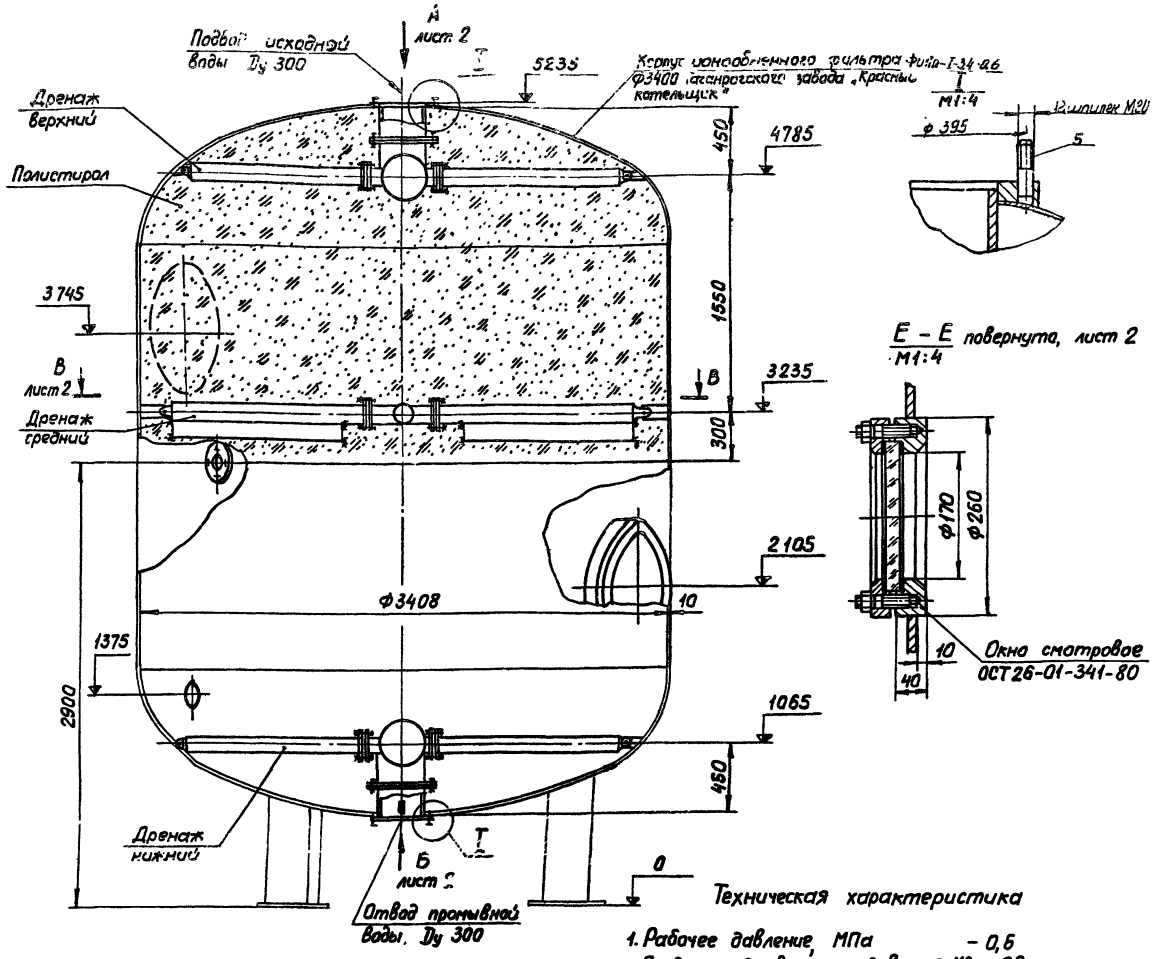

Техническая характеристика

1. Рабочее давление, МПа – 0,6
2. Пробное гидравлическое давление, МПа – 0,9
3. Производительность фильтра, м³/ч – 150
4. Тип фильтрующего материала – гранулированный пенополистирол
5. Крупность загрузки, мм – 0,8 ÷ 6
6. Высота загрузки, м – 2,3
7. Допустимое содержание взвеси в исходной воде, мл/л – 500
8. Эффективность очистки от взвешенных веществ, % – 50 ÷ 70
9. Продолжительность фильтроцикла, ч – 8
10. Расход промывной воды, м³/ч – 460
11. Продолжительность промывки, мин. – 5
12. Нагрузочная масса, кг – 41000

Поз.	Наименование	Кол.	Дополнит. указания
	Материалы		
1	Труба 108×4 ГОСТ 10704-76 / Ст 3 сп ГОСТ 10705-63	30	м
2	Труба 325×4 ГОСТ 14704-76 / Ст 3 сп ГОСТ 10705-63	6	м
3	Швеллер 120×80×4 ГОСТ 8278-83 / Ст 3 сп ГОСТ 11474-76	8,5	м
4	Уголок 40×32×3 ГОСТ 19772-74 / В Ст 3 сп ГОСТ 11474-76	17	м
5	Круг В20 ГОСТ 2590-71 / Ст 3 ГОСТ 535-79	2	м
6	Сетка полутомпаковая 2 ГОСТ 6613-73	2,7	м²
7	Сетка полутомпаковая 1,25 ГОСТ 6613-73	1,6	м²
8	Лист 4 ГОСТ 19903-74 / Ст 3 ГОСТ 14637-79	3,5	м²
9	Лист 8 ГОСТ 19903-74 / Ст 3 ГОСТ 14637-79	1	м²

Технические требования

1. Сварные швы по ГОСТ 5264-80 и по ГОСТ 16037-80.
2. Система дренажей по очищенной от ржавчины поверхности окрашивается эпоксидной шпатлевкой ЭП-0010 ГОСТ 10277-76.
3. Размеры для справок.

Изм.	Лист	№ докум.	Подпись	Дата
Разраб.		Колесник		
Пров.		Зельцер		
Т. контр.		Зельцер		
Гл. спец.		Ясинов		
Н. контр.		Козлов		
Утв.		Чмелев		

Привязан

Инв. №

ТП901-9-14.84-НВН1

Фильтр с плавающей загрузкой
Чертеж общего вида

Стадия	Масса	Масштаб
Р	6000	1:20

Лист 1 Листов 2

Госстрой СССР
Союзгоспроектинвестпроект
Харьковский Водоканалпроект

20119-02

Копировал: Василенко Формат А2

Вид А лист 1

Эллиптическое днище условно не показано

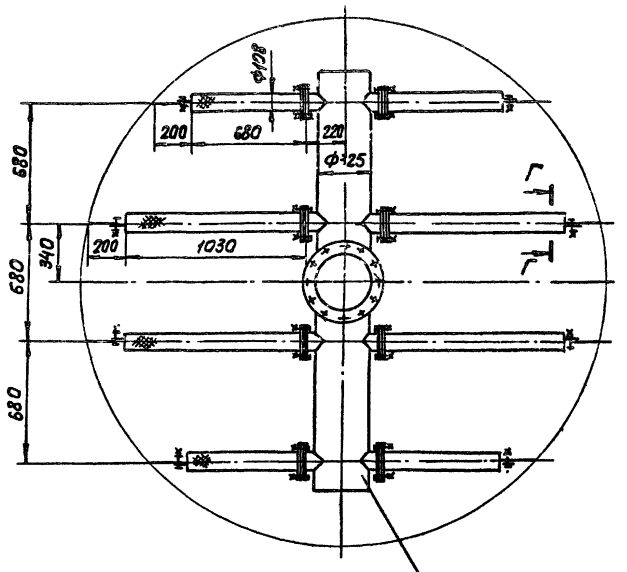

Вид Б лист 1

Эллиптическое днище условно не показано

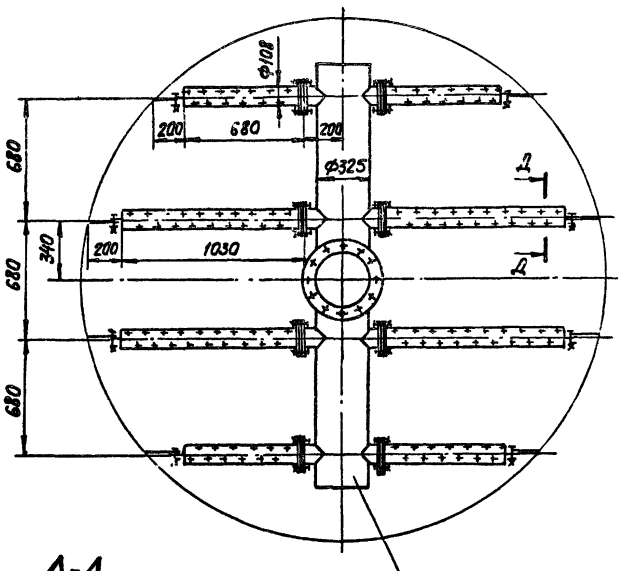

1 В-В лист 1 2

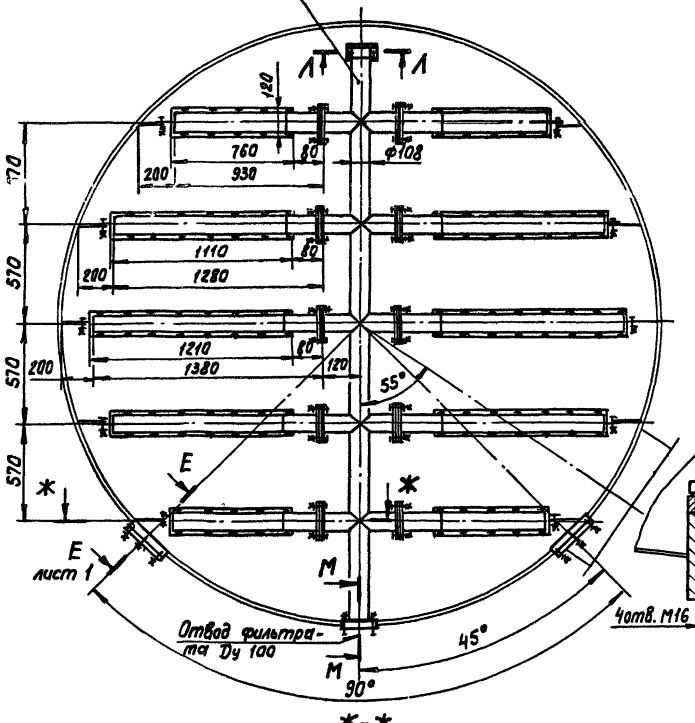

Л-Л
М1:4

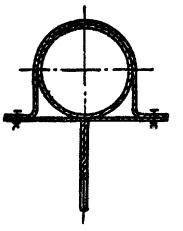

Г-Г
М1:2

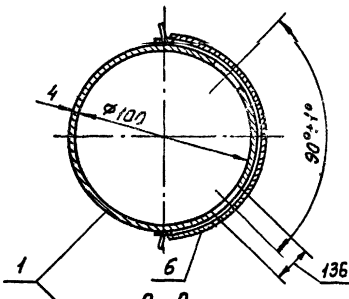

М-М
М1:4

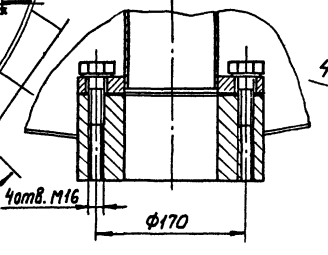

Д-Д
М1:2

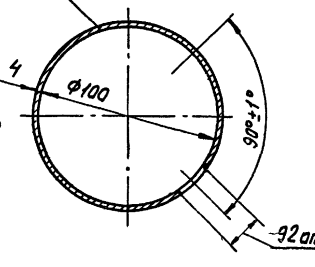

Ж-Ж
М1:4

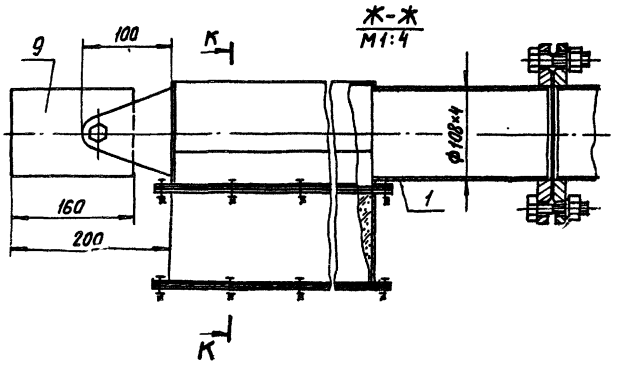

К-К
М1:4

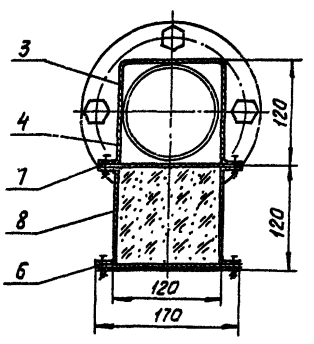

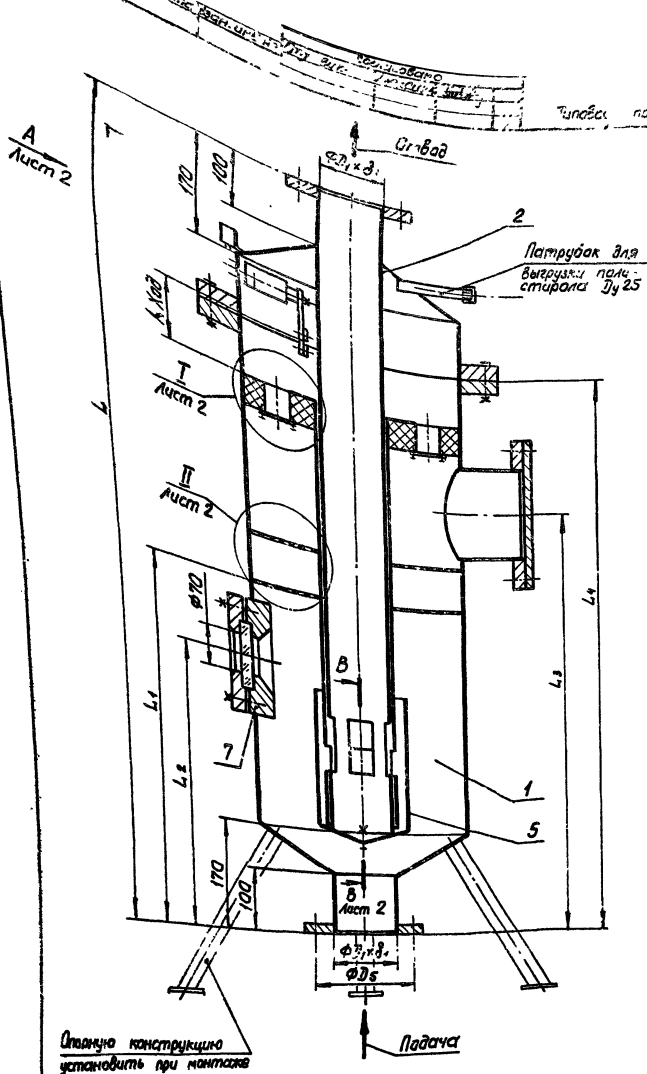

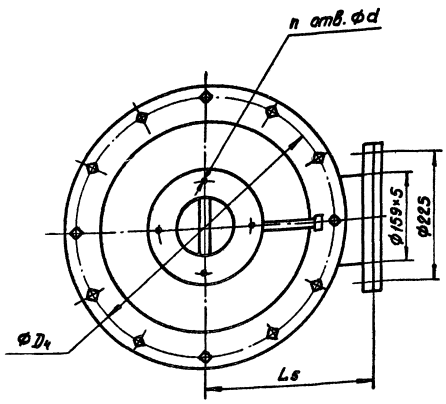

Размеры в мм

Условный проход D_4	D_1	D_2	D_3	D_4	D_5	h	l	L_1	L_2
100	114	159	426	495	170	90	1230	540	420
300	325	478	720	810	395	170	1490	700	590

Продолжение

L_3	L_4	L_5	h_1	h_2	h_3	h_4	l_1	l_2	l_3	k
720	960	300	60	80	80	158	90	45	40	4
890	1220	800	60	80	180	205	170	115	100	6

Продолжение

δ_1	δ_2	δ_3	d	n	Масса, кг
5	5	6	18	4	170
6	8	8	23	12	340

Поз.	Наименование	Кол.	Дополнит. указания
	Сборочные единицы		
1	Корпус	1	
2	Крышка	1	
3	Поплавок	1	
4	Гаситель	1	
5	Ограничитель	1	
6	Рычаг	1	
	Стандартные изделия		
7	Окно 2-70-В Ст. 3 сп		
	ОСТ 26-01-341-80	2	
8	Выключатель ВПК 2110АУ2	1	

Техническая характеристика

1. Назначение – предотвращение попадания полистирола в трубопровод.
2. Рабочее давление, МПа – 0,6
3. Пробное давление, МПа – 0,9

Технические требования

1. Сварные швы по ГОСТ 5264-80 и по ГОСТ 16037-80.
2. По очищенной от ржавчины поверхности окрасить эпоксидной шпатлевкой ЭП-0010 ГОСТ 10277-76
3. Размеры для справок.

Конструкция защищена а.с. №844023.

Изм.	Лист	№ докум.	Подпись	Дата
Разраб.		Толчинский		
Пров.		Колесник		
Т. контр.		Зельцер		
Гл. спец.		Ясинов		
Н. контр.		Козлов		
Утв.		Чмелев		

Привязан

Инв. №

ТП 901-Э-14.84-НВН2

Гидроуловитель полистирола D_y 100, D_y 300

Чертеж общего вида

Стадия	Масса	Масштаб
Р	см. табл.	–

Лист 1 Листов 2

Госстрой СССР Союзводоканалпроект Харьковский водоканалпроект

20.11.9.02

Копировал: [illegible]

Формат А2

Вид А лист 1

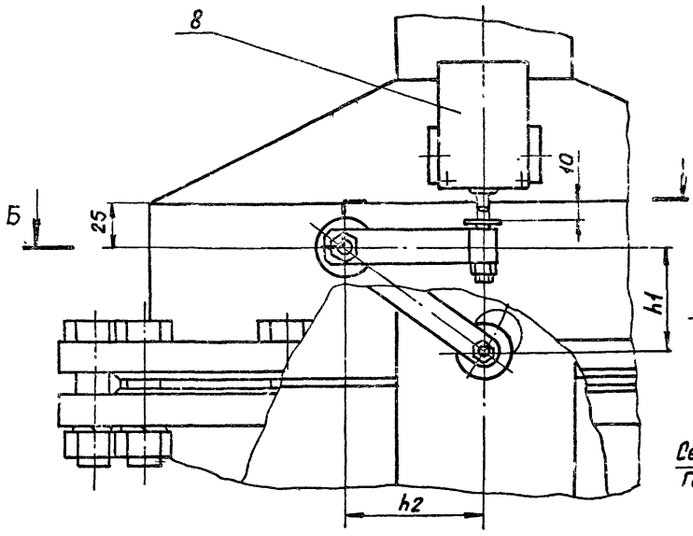

I лист 1

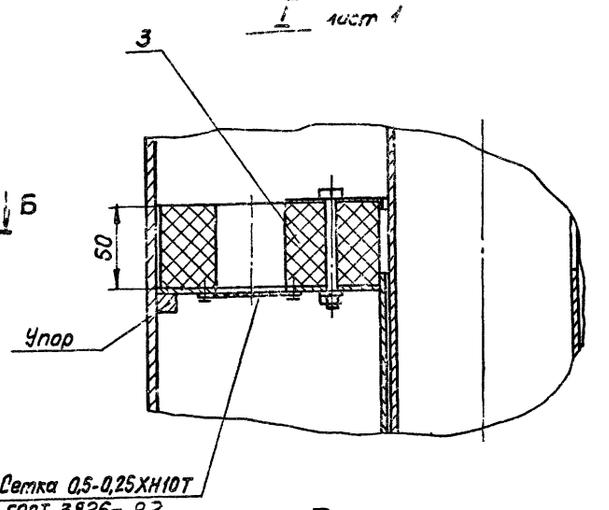

II лист 1

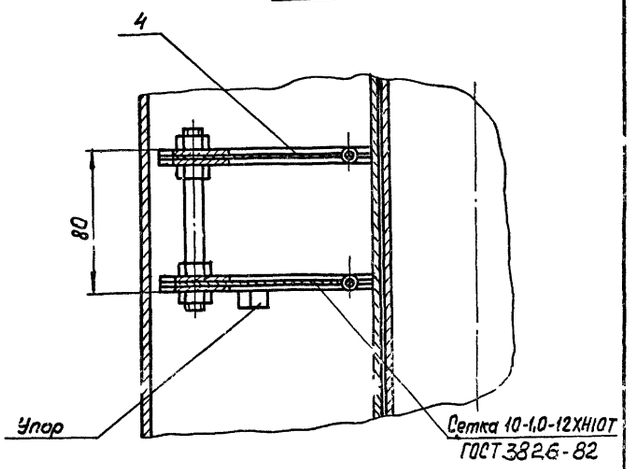

Б-Б

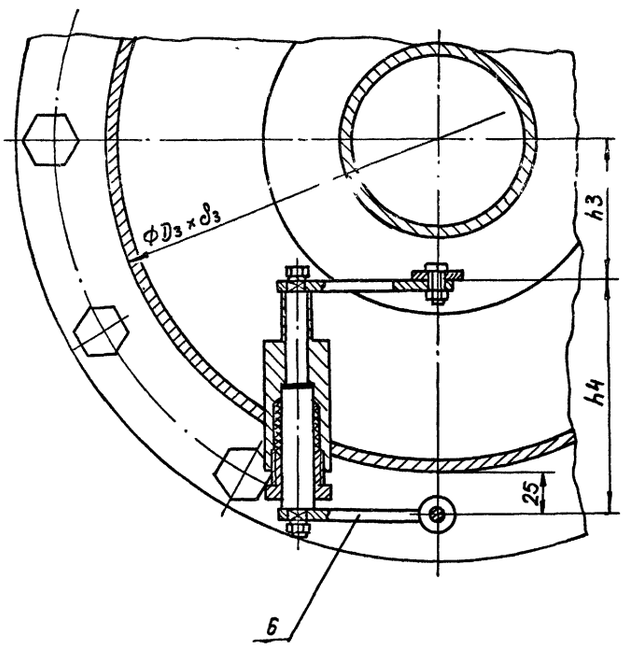

В-В лист 1

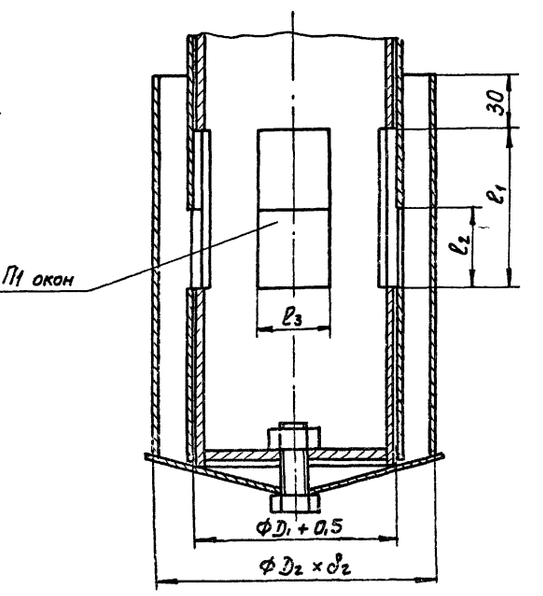

Изм	Лист	№ докум	Подп.	Дата	7,7 901-9-1-844-ВЛ2	Лист 2

20115-02 Подписал Васильев Формат А2

Типовой проект 901-9-14.84-08

Ведомость рабочих чертежей основного комплекта.

Лист	Наименование	Примечание
1	Общие данные	
2	Производственная часть. План на отм. 0.000	
3	Вспомогательная часть. Планы на отм. 0,000, 3,600, разрез 1-1, схемы систем П1, В1, ВЕ1.	
4	Схемы систем теплоснабжения установок П1, А1÷А5, схема системы отопления, узла управления	
5	Установки систем П1, В1, ВЕ1.	

Характеристика отопительно-вентиляционных систем.

Обозначение системы	Кол. систем	Наименование обслуживаемого помещения (технологического оборудования)	Тип установки агрегата	Вентилятор: Тип, исполн. взрывозащите	Вентилятор: N	Вентилятор: Схема исполнение	Вентилятор: Положение	Вентилятор: L_1 м³/ч	Вентилятор: P_1 (кгс/м²)	Вентилятор: n об/мин	Электродвигатель: Тип, исполнение по взрывозащите	Электродвигатель: N_1 кВт	Электродвигатель: n об/мин	Воздухонагреватель: Тип	Воздухонагреватель: №	Воздухонагреватель: Кол.	Воздухонагреватель: Т-ра нагрева, °С: От	Воздухонагреватель: Т-ра нагрева, °С: До	Воздухонагреватель: Расход тепла, вт (ккал/ч)	Воздухонагреватель: Ар п (кгс/м²)	Примечание
П1	1	Помещения на отм. 0.000 и 3.600 в осях 1÷3	А2,5095-26	8-Ц4-70	2,5	1	Пр0°	750	65	2810	4АА63А2	0,37	2810	КСК-3	6	1	-19	18	9300 (8000)	6,44	
В1	1	То же	А2,5105-1	8-Ц4-70	2,5	1	Л0°	620	22	1375	4АА56А4	0,12	1375								
В2	1	Лаборатория (вытяжной шкаф)		8-06-300	4	1	-	2800	6,3	1375	4АА56А4	0,12	1375								
ВЕ1	1	Санузел	Дефлектор Д.00.000					50													
ВЕ2÷ВЕ4	3	Помещение насосной станции II подъема	Дефлектор Д.00.000-01					4600													
ВЕ5÷ВЕ6	2	Помещение фильтров	Дефлектор Д.00.000-02					2160													
А1÷А5	5	То же	Отопительный агрегат А0Д2-4-01У3								4АА63В4	0,37	1370								

Основные показатели по чертежам отопления и вентиляции

Наименование здания	Объем м³	Периоды года при т.н., °С	Расход тепла, вт (ккал/ч): На отопление	На вентиляцию	На горячее водоснабжение	Общий	Расход холода вт (ккал/ч)	Установленная мощн. эл. двигат. квт.
Производственная часть	4290	-30°	85400 (73430)	-	(20000)	85400 (93430)	-	1.85
Вспомогательная часть	1241		31400 (27000)	9300 (8000)		40700 (35000)		0,81

План-схема.

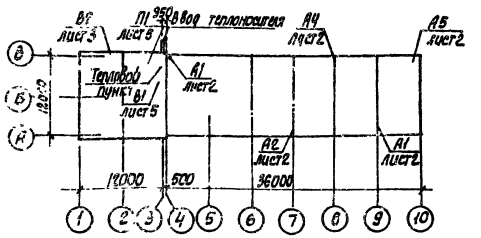

Ведомость ссылочных и прилагаемых документов

Обозначение	Наименование	Примечан.
	Ссылочные документы	
5.904-5	Гибкие вставки к центробежным вентиляторам.	
1.494-32	Зонты и дефлекторы вентиляционных систем.	
	Узлы прохода вентиляционных шахт через покрытия промышленных зданий.	
1.494-27. в.1,7	Воздухоприемные устройства с подвесными утепленными клапанами	
1.494-25	Подставки под калориферы	
5.904-1. в.0.1	Крепление стальных неизолированных воздуховодов.	
5.903-2. в.01	Воздухосборники	
1.494-33.	Клапан лепестковый к осевым вентиляторам.	
1.494-30. в.1,2	Установка и крепление осевых вентиляторов.	
4.904-69	Детали крепления трубопроводов и нагревательных приборов.	
4.903-10. в.8	Гребенки.	
	Прилагаемые документы	
ТП901-1- -08-ВМ	Ведомость потребности в материалах	Альбом VIII
ТП901-1- -08-СО	Спецификация оборудования	Альбом VI
ТП901-9-14.84-08Н	Общевиды нетиповых конструкций	Альбом II

Общие указания.

Проект отопления и вентиляции разработан для климатического района с наружной температурой -30°С. Теплоносителем для систем отопления и теплоснабжения служит вода с параметрами 95°-70°С, получаемая из наружной тепловой сети.

Система отопления запроектирована в бытовых помещениях однотрубная с П-образными стояками, в производственной части-воздушное, отопительными агрегатами. В качестве нагревательных приборов приняты конвекторы „А ккорд".

Потеря напора в здании насосной станции составляет 2,5м - для 12,5 тыс.

Внутренние температуры в отапливаемых помещениях приняты: в бытовых +10°С, в фильтровальном зале +5°С.

Вентиляция запроектирована общеобменная приточно-вытяжная механическая во вспомогательных помещениях по кратностям в соответствии со СНИП II-31-74, СНИП II-92-76 и естественная из условия ассимиляции тепловыделений в фильтровальном зале.

Узел управления изолировать асбопухшнуром, обернуть рубероидом и слоем лакостеклоткани.

Воздуховоды, нагревательные приборы и отопительные трубопроводы должны быть окрашены снаружи масляной краской два раза. Воздуховоды приточных систем так-же должны быть окрашены изнутри один раз. Воздуховоды системы ВЕ 2÷7 покрываются изнутри и снаружи эпоксидной шпатлевкой ЭП-0010 в три слоя.

Монтаж систем и оборудования производится в соответствии с указаниями СНИП III-28-75.

Типовой проект разработан в соответствии с действующими нормами и правилами и обеспечивает взрыво- и пожаровезопасность здания, сооружения при соблюдении установленных правил его эксплуатации.

Главный инженер проекта [подпись] /Ярмак/

Н.контр.	Бородин	[подпись]	ТП 901-9-14.84-08	
Рук. сект.	Гаврилюк	[подпись]		
Гл. спец.	Бородин	[подпись]		
Рук. гр.	Подольская	[подпись]	Блок напорных фильтров и насосной станции II подъема в составе станции и участка ручной воды производительностью 8 тыс. м³/сут. для производственных целей.	Стадия: Р; Лист: 1; Листов:
Ст. инж.	Остроумова	[подпись]	Общие данные	Гресторг СССР Союзводоканалпроект Харьковский Водоканалпроект
Инжен.	Абрамова	[подпись]		

Привязан

Инв. №

Типовой проект 901-9-14.84 ОВ Альбом II

План на отм. 0,000

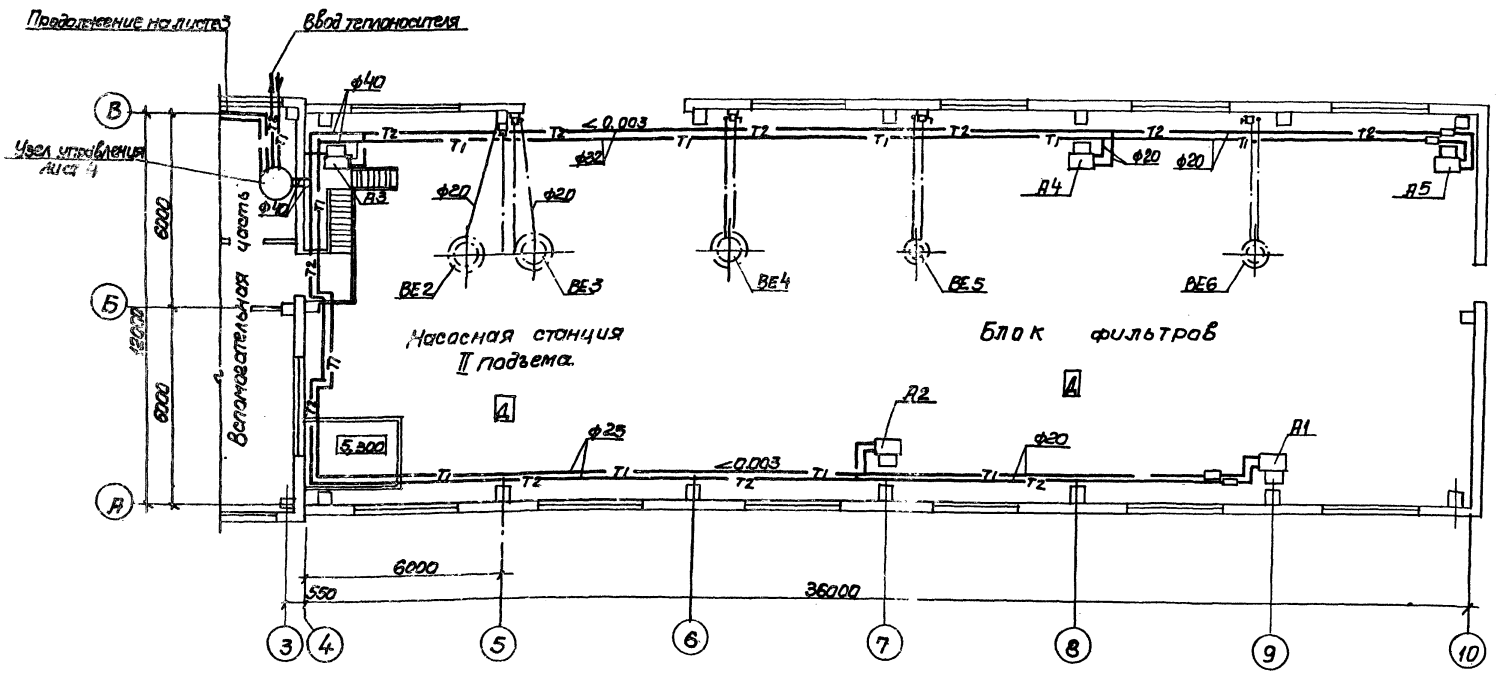

				ТП 901-9-14.84-ОВ			
Привязан	Н.контр	Бородин		Блок напорных фильтров и насосной станции II подъема в составе станции очистки речной воды производительностью 3 тыс. м³/сут. для производственных целей	Стадия	Лист	Листов
	Рук.сект	Гаврилюк			Р	2	
	Гл.спец	Бородин					
	Рук.гр	Подольская		Производственная часть	Госстрой СССР Союзводоканалпроект Харьковский Водоканалпроект		
Инв. №	Ст.инж	Остроумова		План на отм. 0.000			
	Инженер	Абрамова					

Типовой проект 901-9-14.84 ОВ Альбом V

План на отм. 3,600

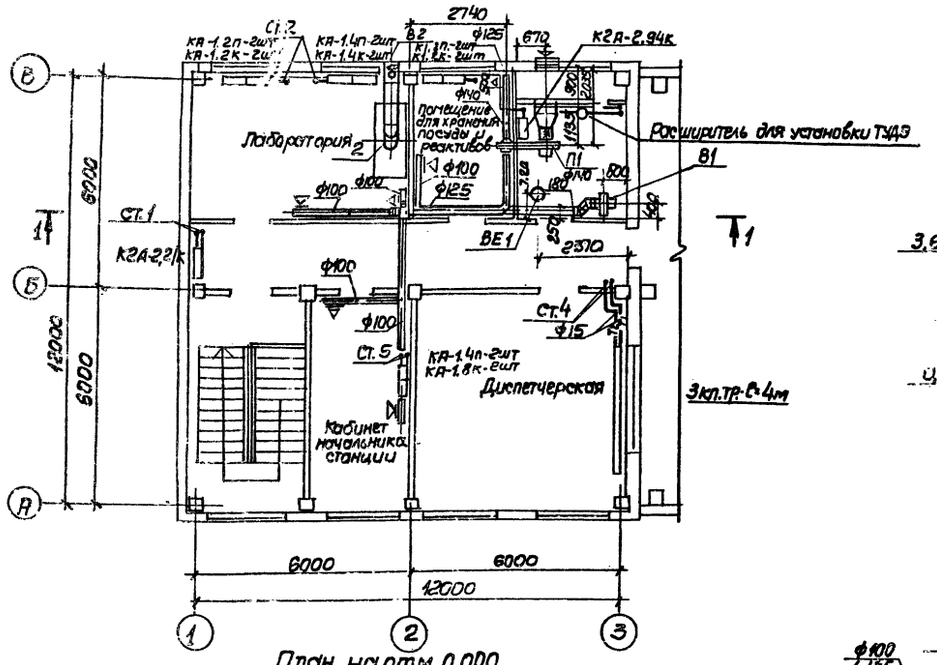

Разрез 1-1

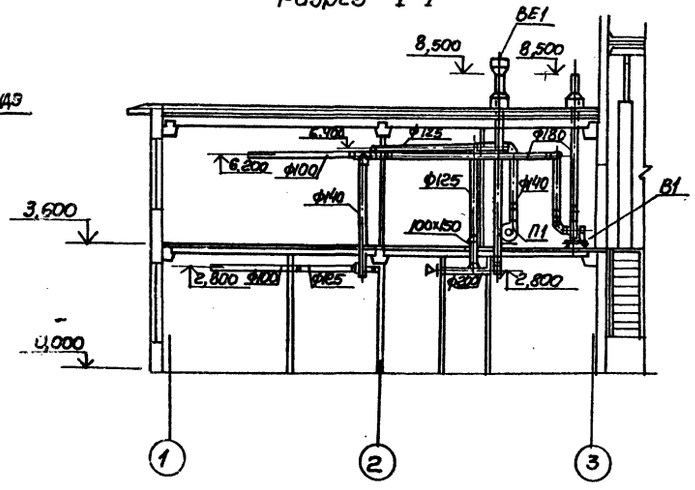

П1

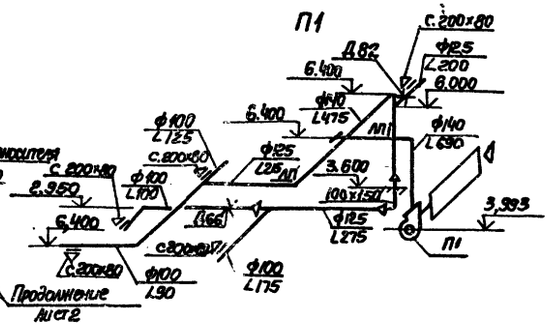

В1

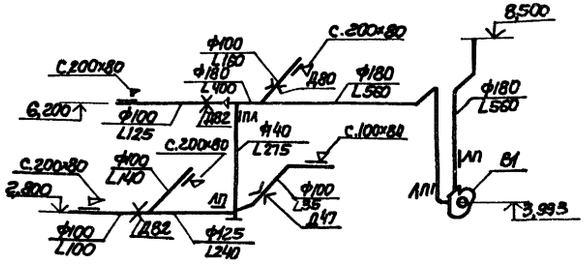

План на отм. 0,000

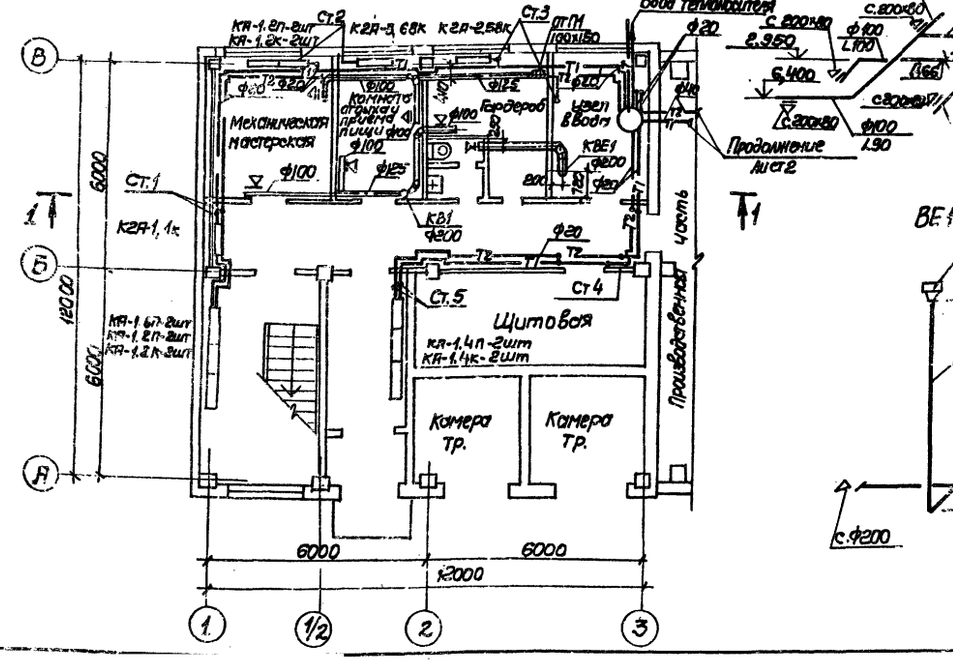

Продолжение Лист 2

ВЕ1

Привязан				ТП 901-9-14.84-ОВ	
Инв. №	Н. контр.	Бородин		Блок напорных фильтров и насосной станции II подъема водоотведения станции очистки речной воды производительностью 8,0 тыс. м³/сут для производственных целей	стадия: Р; лист: 3; листов:
	Рук. арх.	Забринак			
	Гл. спец.	Бородин			
	Рук. гр.	Подольская		Вспомогательная часть. Планы на отм. 0,000, 3,600. Разрез 1-1. Схемы систем П1, В1, ВЕ1	Госстрой СССР Сантехпроект Гипроспецводоканалпроект Водоканалпроект
	Ст. инж.	Остроумова			
	Инженер	Абрамова			

20119-02

Типовой проект 901-9-14.84.08 Альбом II

Система теплоснабжения установок А1÷А5

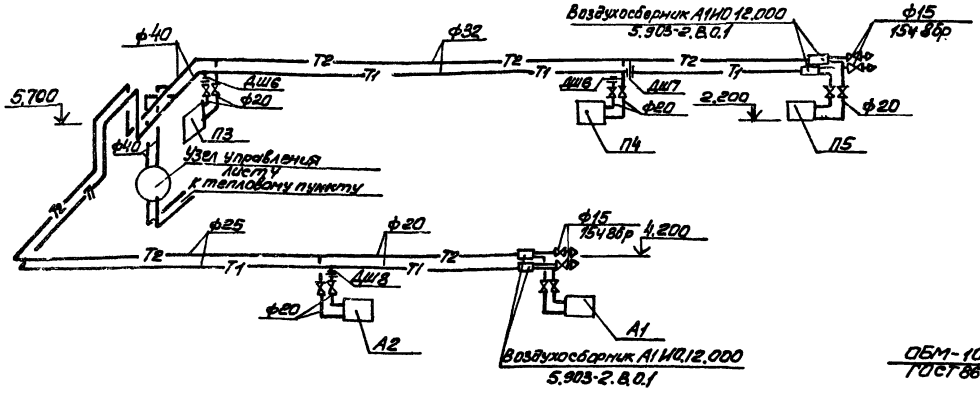

Система теплоснабжения установки П1

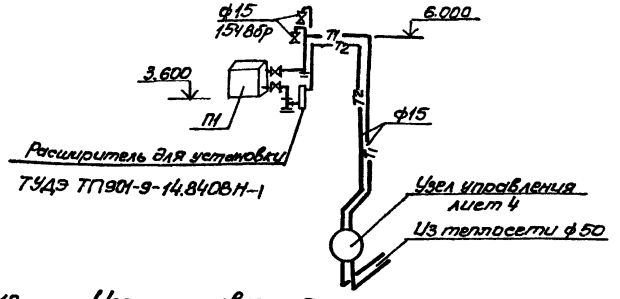

Система отопления

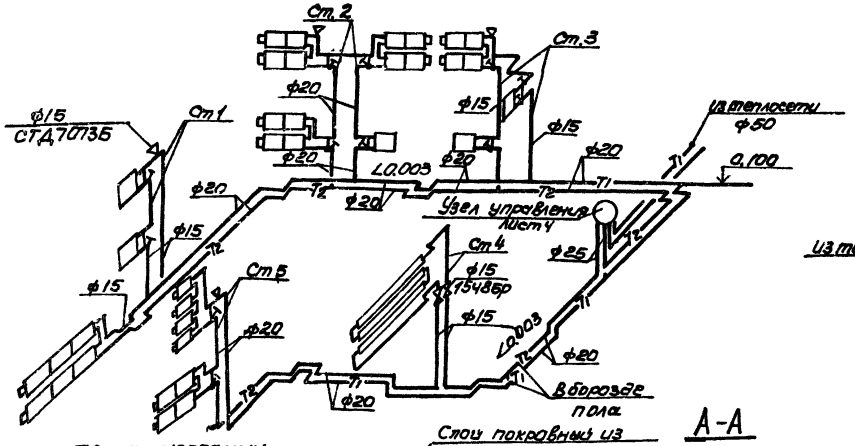

Узел управления

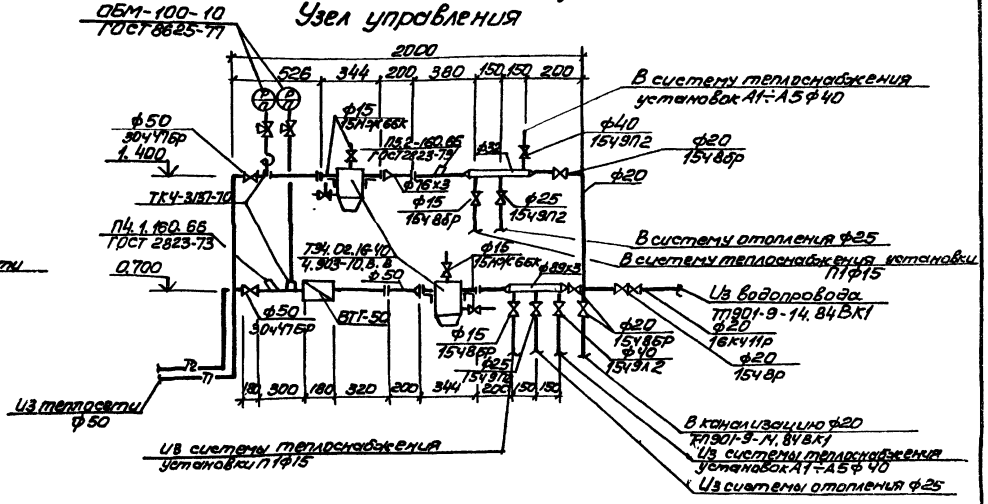

ТП 901-9-14.840В

Привязан						
Н. контр.	Бородин			Блок насосных фильтров и насосной станции II подъема в составе станции очистки ретурных вод, промывочной станции № 3 и зданий производственных цехов. Схемы систем теплоснабжения установок П1, А1÷А5, схема системы отопления узла управления	Стадия	Лист	Листов
Рук. сект.	Яблочник				Р	4	
Гл. спец.	Бородин						
Рук. гр.	Подольская				Госстрой СССР Оргтехстройпроект Харьковский Водоканалпроект		
Гл. инж.	Скуринова						
Инженер	Абрамова						
Инв. N							

Типовой проект 901-9-14.84-08 Альбом II

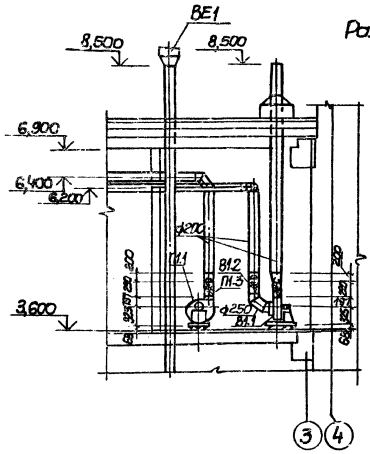

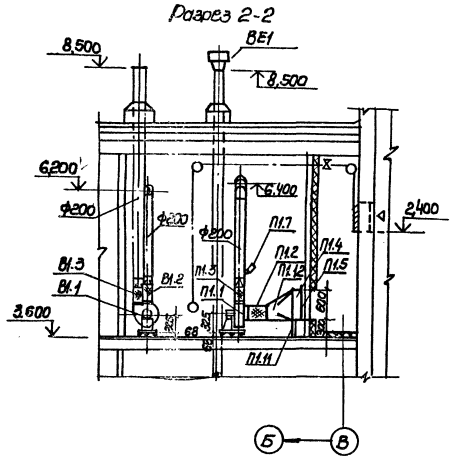

План на отм. 3,600

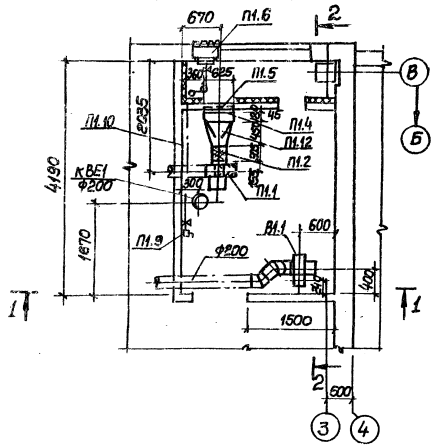

Спецификация вентиляционных установок В1, ВЕ1

Марка	Обозначение	Наименование	Кол.	Масса ед., кг	Примечание
		В1			
В1.1		Агрегат вентиляторный			
		А2.5 ОВ5-25; на виброосно-			
		вании; комплект:	1	26.0	
		а) вентилятор центробеж-			
		ный В-Ц4-70 №2,5 исполнение1,			
		положение Пр0°			
		б) электродвигатель 4АА63А4			
		0,12 кВт; 1315 об/мин			
В1.2	5.904-5	Гибкая вставка на входе			
		ВВФ-17	1	2.5	
В1.3	5.904-5	Тоже, на выходе ВН.01-10	1	0.9	
		ВЕ1			
	1.494-32	Дефлектор Д00.000	1	7.5	

Спецификация вентиляционных установок П1

Марка	Обозначение	Наименование	Кол.	Масса ед. кг	Примечание
		П1			
П1.1		Агрегат вентиляторный			
		А2,5 ОВ5-25; на виброосно-			
		вании; комплект:	1	30.0	
		а) вентиляторцентробежный			
		В-Ц4-70 №2,5 исполнение 1,			
		положение Пр 0°			
		б) Электродвигатель 4АА63А2			
		0,37 квт; 2810 об/мин			
П1.2	5.904-5	Гибкая вставка на входе			
		ВВФ-17	1	2,53	
П1.3	5.904-5	Тоже на выхаве, ВН.01-10	1	0.9	
П1.4		Калорифер КСК3-6-02	1	39.9	
П1.5	ТП902-9-14.84ОВН2	Рама для крепления			
		калорифера	1		
П1.6	1.494-27. В.5	Узел воздуховабора			
		ЗС1. 000.000	1		
П1.7	ГОСТ 2823-73	Термометр П21. 150. 66			
	ГОСТ 3029-75Е	с защитной оправой	1		
П1.8	1.494-27. В.1	Блок Ф60	4	1.9	
П1.9	1.494-27. В.1	Лебедка ручная	1	4.3	
П1.10	ГОСТ 6062-80	Трос стальной Ф3,3 мм	10		м
П1.11	1.494-25	Подставка под калорифер	2		
П1.12	ГОСТ19903-74*	Переход из стали листовой			
		Б-1.6мм (625×600)-(250×450)	1.0	12.6	м2

				ТП 901-9-14.84-08	
Привязан					
Инв. №					

Н. контр.	Бородин		Блок напорных фильтров насосной станции II подъема в составе станции очистки воды производительностью 7 млн. м³/сут для производственных нужд ГЭС	Стадия	Лист	Листов
Рук. сект.	Погвилюк			Р	5	
Гл. спец.	Бородин					
Рук. гр.	Подольская		Установки систем П1, В1, ВЕ1	Госстрой СССР Союзводоканалниипроект Сарапульский Водоканалпроект		
Ст. инж.	Остроумова					
Инженер	Абрамова					

20119-02

Инв. N подл. | Подпись и дата | Взам. инв. N

Типовой проект 901-3-14.84

ТИПОВОЙ ПРОЕКТ 901-3-14.84

БЛОК НАПОРНЫХ ФИЛЬТРОВ И НАСОСНОЙ СТАНЦИИ II ПОДЪЕМА В СОСТАВЕ СТАНЦИИ ОЧИСТКИ РЕЧНОЙ ВОДЫ ПРОИЗВОДИТЕЛЬНОСТЬЮ 8 ТЫС. $м^3$ В СУТ. ДЛЯ ПРОИЗВОДСТВЕННЫХ ЦЕЛЕЙ

Альбом II

ОБЩИЕ ВИДЫ НЕТИПОВЫХ КОНСТРУКЦИЙ

Привязан

Инв. N

Формат А4

Альбом II

Обозначение	Наименование	Примечание
ТП901-3-14.84-ОВН1	Расширитель	1л
ТП901-3-14.84-ОВ.Н2	Рама для крепления	
	калорифера	1л
ТП901-3-14.84-ОВ.Н3	Кючок с	
	заглушкой	1л

Привязан

Инв. N

Формат А4

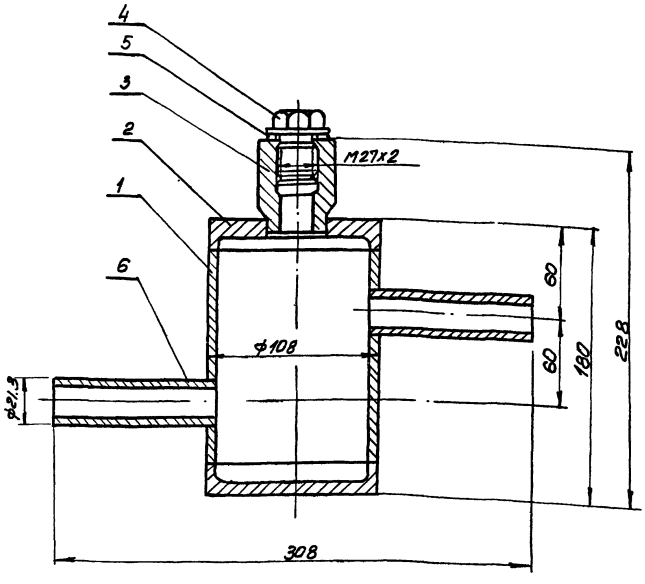

Поз	Наименование	Кол.	Дополнительные указания
	Материалы		
1	Труба 108х4 ГОСТ 8732-78 / Ст.3 ГОСТ 3731-74	0,14	м
2	Круг В по ГОСТ 2590-71 / Ст.3 ГОСТ 1335-79	0,04	м
3	Круг В33 ГОСТ 2590-71 / Ст.3 ГОСТ 535-79	0,06	м
4	Круг В40 ГОСТ 2590-71 / Ст.3 ГОСТ 535-79	0,032	м
5	Пластина 1, лист, ТМКЩ-С-3 ГОСТ 7338-77	0,001	$м^2$
6	Труба 15х2,8 ГОСТ 3262-75	0,21	м

1. Сварные швы выполнить по ГОСТ 16037-80
2. Поверхности очистить и обезжирить. Покрыть грунтом ГФ-0119 ГОСТ 23343-78 и окрасить эмалью ПФ-133 в два слоя

Привязан

Инв. N

Нач. отд.	Мет	N докум.	Подпись	Дата
Разраб.		Зерщиков		
Пров.		Зельцер		
Т. контр.		Зельцер		
Гл. спец.		Ясинов		
Н. контр.		Козлов		
Утв.		Чмель		

ТП901-3-14.84ОВН1

Расширитель

Чертеж общего вида

Стадия	Масса	Масштаб
Р	5,7	1:2

Лист | Листов

Госстрой СССР Союзгипроинструмент Калининский филиал

Копировал | Формат А3

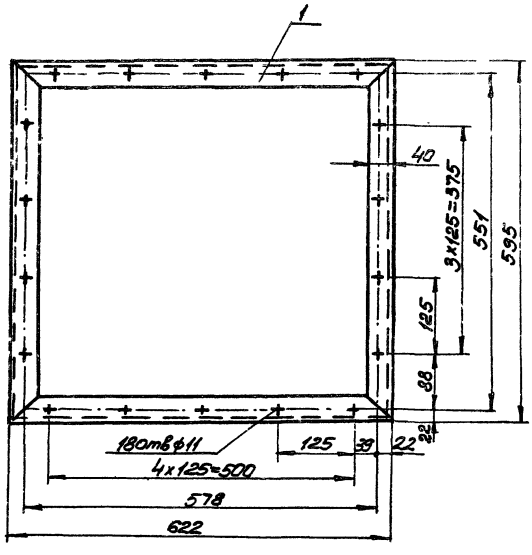

Поз	Наименование	Кол.	Дополнительные указания
	Материалы		
1	Уголок Б-63x40x5 ГОСТ 8510-72 / Ст.3 ГОСТ 535-79	2.4	м

1. Сварные швы по ГОСТ 5264-80
2. Поверхности очистить и обезжирить. Покрыть грунтом ГФ-0119 ГОСТ 23343-78 и окрасить эмалью ПФ-133 в два слоя.

Изм.	Лист	N докум.	Подп.	Дата	ТП901-9-14.84-ОВН2			
Разраб.		Зарщиков			Рама для крепления калорифера. Чертеж общего вида	Стадия	Масса	Масштаб
Пров.		Колесник				Р	9.0	1:5
Т.контр.		Брацлавский				Лист	Листов 1	
Гл.спец.		Ясинов				Госстрой СССР Союзводоканалпроект Харьковский Водоканалпроект		
Н.контр.		Ясинов						
Утв.		Ичелев						

Привязан

Инв. №

Копир. Пихарева

Формат А3

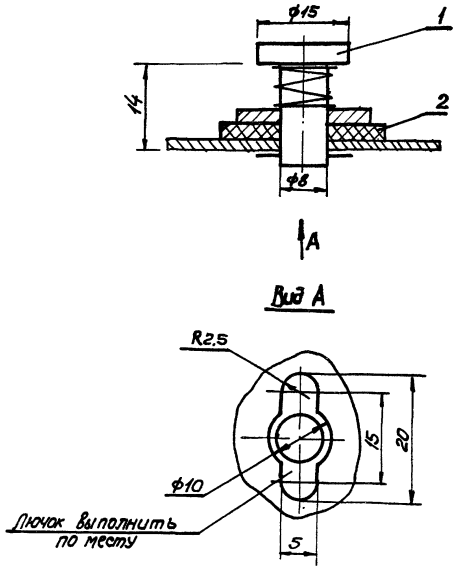

Поз.	Наименование	Кол.	Дополнительные указания
	Материалы		
1	Круг В15 ГОСТ 2590-71 / Ст.3 ГОСТ 535-79	0.024	м
2	Пластина I, лист ПМБ-М-2 ГОСТ 7338-77	0.001	м²

Изм.	Лист	N докум.	Подп.	Дата	ТП901-9-14.84-ОВН3			
Разраб.		Зарщиков			Лючок с заглушкой. Чертеж общего вида	Стадия	Масса	Масштаб
Пров.		Толчинский				Р	0.05	2:1
Т.контр.		Брацлавский				Лист	Листов 1	
Гл.спец.		Ясинов				Госстрой СССР Союзводоканалпроект Харьковский Водоканалпроект		
Н.контр.		Козлов						
Утв.		Ичелев						

Привязан

Инв. №

20119-02

Копир. Пихарева

Формат А3

Альбом II

Типовой проект 901-9-14.84

Инв.№ подл. | Подпись и дата | Взам.инв.№

Ведомость рабочих чертежей основного комплекта

Лист	Наименование	Примечание
1	Бытовые помещения. Общие данные	
2	Бытовые помещения. План на отм. 0.000, 3.600.	
	Аксонометрические схемы хоз-питьевого водопровода, бытовой канализации и трубопровода горячей воды.	

Ведомость ссылочных и прилагаемых документов

Обозначение	Наименование	Примечание
	Прилагаемые документы.	
ТП 901-9-14.84-ВКВМ	Ведомость потребности в материалах.	Альбом VII
ТП 901-9-14.84-ВК.СО	Спецификация оборудования	Альбом VI

Основные показатели по чертежам ВК

Наименование системы	Потребный напор на вводе, м	Расчетный расход м³/сут	м³/час	л/с	при пожаре л/с	Установленная мощность электродвигателя, кВт	Примечание
Хозяйственно-питьевой водопровод. Ввод ф							
Подача воды: на хозяйственно-питьевые нужды, лабораторию и внутреннее пожаротушение	30.0	164.16	6.84	1.9	4.4	–	Расход максимальный часовой расход
Расход воды на горячее водоснабжение	20.0	18,144	0.756	0.21	–	–	
Выпуск ф 100 мм		30,72	1,28	0,356	–	–	
В канализацию							

Общие указания

В бытовой части здания блока фильтров с насосной станции II подъема предусмотрена прокладка внутренних сетей водопровода, канализации и горячего водопровода.

Стальные трубы после монтажа огрунтовать и окрасить масляной краской за 2 раза.

Монтажные работы производить согласно СНиП III-28-75 „Санитарно-техническое оборудование зданий и сооружений. Правила производства и приемки работ"

Основные показатели составлены на основании СНиП II-30-76.

За отметку 0,000 принят уровень пола.

Условные обозначения.

—В1— Трубопровод хоз-питьевой воды.

—К1— Трубопровод бытовой канализации.

—Т3— Трубопровод горячей воды.

Типовой проект разработан в соответствии с действующими строительными нормами и правилами и предусматривает мероприятия, обеспечивающие взрыво-пожарную и пожарную безопасность при правильной эксплуатации здания.

Главный инженер проекта /Н.И. Ярмак/

Привязан

Госстрой СССР Союзводоканалниипроект харьковский Водоканалпроект

Инв. №

ТП 901-9-14.84-ВК

Гл.инж.пр	Ярмак	
Нач.отд	Казинец	
Н.контр	Евстафьев	
Ст.инж	Алексина	
Инжен.	Протопопова	

Блокаторных фильтров и насосной станции II подъема в составе станции очистки речной воды производительностью 8,0 тыс м³ сут. для производственных целей

Бытовые помещения. Общие данные.

Стадия	Лист	Листов
Р	1	2

Госстрой СССР Союзводоканалниипроект харьковский Водоканалпроект

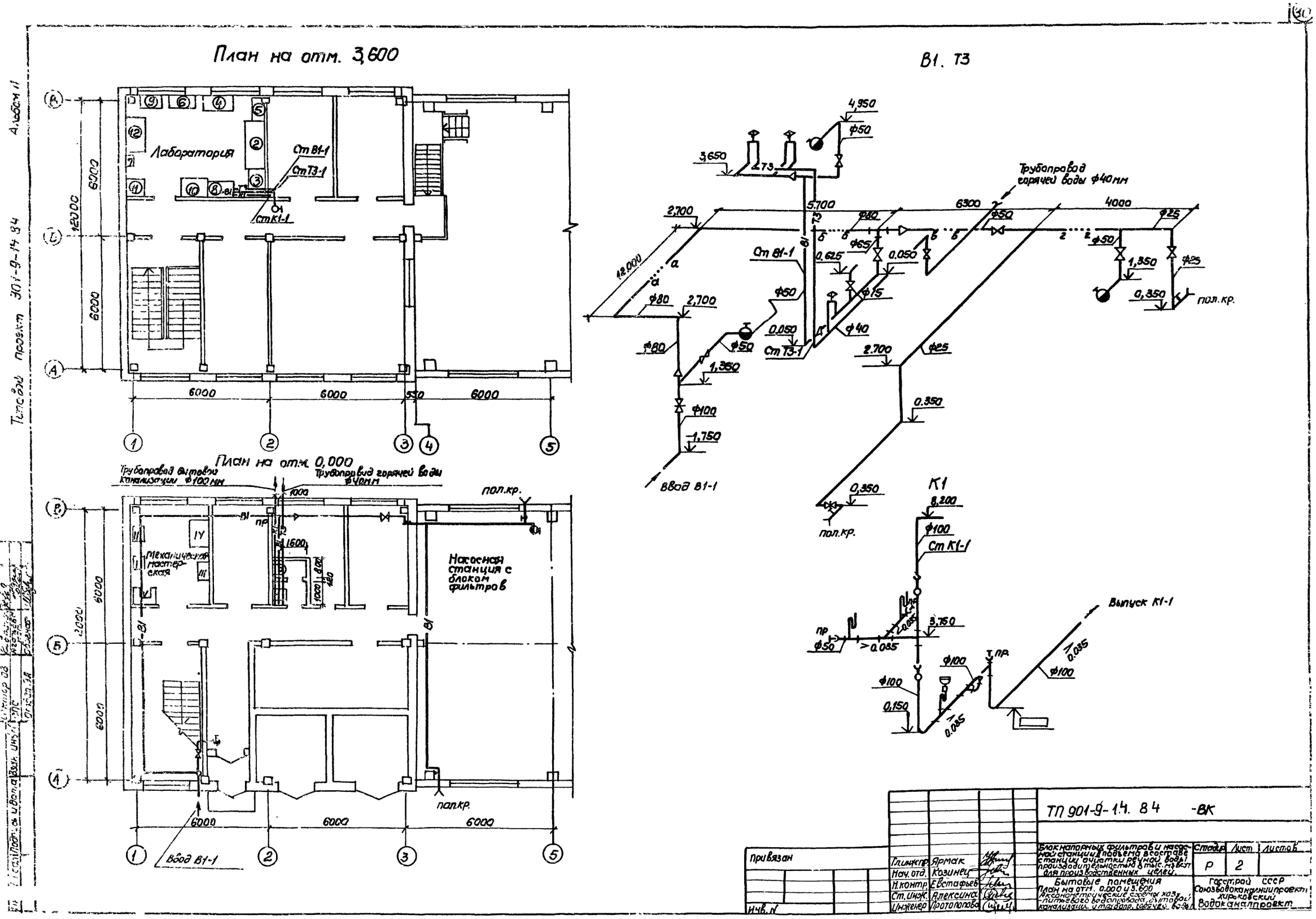

				ТП 901-9-14. 84 -ВК		
Привязан	Гл.инж.пр.	Ярмак		Блок напорных фильтров и насосной станции II подъема в составе станции очистки речной воды производительностью 8 тыс. м³/сут для производственных целей.	Стадия	Лист	Листов
	Нач.отд.	Козинец			Р	2	
	Н.контр.	Евстафьев		Бытовые помещения	Госстрой СССР Союзводоканалниипроект Харьковский Водоканалпроект		
	Ст.инж.	Алексина		План на отм. 0.000 и 3.600			
Инв. N	Инженер	Протопопова		Аксонометрические схемы хоз-питьевого водопровода, бытовой канализации и трубопр. горячей воды			

Альбом II

Типовой проект 901-9-14 84

gost.e-ecolog.ru