ТИПОВОЙ ПРОЕКТ
901-8-12.83

БЛОК ОСНОВНЫХ СООРУЖЕНИЙ ДЛЯ СТАНЦИИ ОБЕСФТОРИВАНИЯ ВОДЫ ПОДЗЕМНЫХ ИСТОЧНИКОВ

С СОДЕРЖАНИЕМ ФТОРА ДО 5 МГ/Л

ПРОИЗВОДИТЕЛЬНОСТЬЮ 5 ТЫС.$м^3$/СУТКИ

Альбом II

Технологическая, санитарно-техническая части и нестандартизированное оборудование

gost.e-ecolog.ru

				Привязан
Инв №				

Госстрой СССР
ЦЕНТРАЛЬНЫЙ ИНСТИТУТ ТИПОВОГО ПРОЕКТИРОВАНИЯ
Свердловский филиал
620062, г.Свердловск-62, ул.Чебышева, 4
Заказ № 4450 Инв.№ 1872в-02 тираж 450
Сдано в печать 12.10 1983г цена 2-96

ТИПОВОЙ ПРОЕКТ
901-8-12.83

БЛОК ОСНОВНЫХ СООРУЖЕНИЙ ДЛЯ СТАНЦИИ ОБЕСФТОРИВАНИЯ ВОДЫ ПОДЗЕМНЫХ ИСТОЧНИКОВ

С СОДЕРЖАНИЕМ ФТОРА ДО 5 МГ/Л

ПРОИЗВОДИТЕЛЬНОСТЬЮ 5 ТЫС.$М^3$/СУТКИ

СОСТАВ ПРОЕКТА:

Альбом I — Архитектурно-строительная часть.
Альбом II — Технологическая, санитарно-техническая части и нестандартизированное оборудование.
Альбом III — Электротехническая часть. Связь и сигнализация.
Альбом IV — Задания заводам-изготовителям на низковольтные комплектные устройства и щит автоматизации.
Альбом V — Строительные изделия.
Альбом VI — Ведомости потребности в материалах.
Альбом VII — Заказные спецификации.
Альбом VIII — Сметы.

Утвержден Госгражданстроем
приказ № 249 от 22 июня 1981 г

Введен в действие
ЦНИИЭП инженерного оборудования
приказ № 116 от 17 декабря 1982 г.

Разработан
ЦНИИЭП инженерного оборудования
городов, жилых и общественных зданий
Главный инженер института А. Кетаов
Главный инженер проекта М. Кротков.

АЛЬБОМ II

Привязан:

Инв. №

Содержание альбома

№№ листов	Наименование	№№ стр.
	Технологическая часть	
ТХ-1	Общие данные.	4
ТХ-2	Принципиальная схема обработки воды.	5
ТХ-3	Общеувязочный чертеж. План на отм. -0.500; 0.000.	
	План на отм. 3.600. Разрезы 1-1; 2-2.	6
ТХ-4	Помещение контактных осветлителей. План на отм. -0.500; 0.000.	7
ТХ-5	Помещение контактных осветлителей. Разрезы 3-3; 4-4.	8
ТХ-6	Помещение контактных осветлителей. Аксонометрические	
	схемы технологических трубопроводов.	9
ТХ-7	Помещение контактных осветлителей. Спецификация	
	материалов и оборудования.	10
ТХ-8	Реагентное хозяйство. План на отм. -2.400; 0.000 и 1.100.	
	Разрезы 5-5; 6-6 и 7-7.	11
ТХ-9	Реагентное хозяйство. Аксонометрические схемы.	12
ТХ-10	Реагентное хозяйство. Спецификация материалов	
	и оборудования.	13
ТХ-11	Насосная станция II подъема. План на отм. -0.500. Разрезы 8-8; 9-9; 10-10.	14
ТХ-12	Насосная станция II подъема. Разрез 11-11. Контактные камеры.	15
ТХ-13	Насосная станция II подъема. Аксонометрическая схема	
	трубопроводов.	16
ТХ-14	Насосная станция II подъема. Спецификация материалов	
	и оборудования.	17
ТХ-15	Лаборатории. Спецификация мебели и оборудования.	
	Экспликация помещений.	18
	Санитарно-техническая часть.	
ВК-1	Общие данные.	19
ВК-2	Внутренний водопровод и канализация. Планы и схемы.	
	Спецификация материалов.	20
ВК-3	Водостоки. Схемы. Спецификация материалов.	21

	Нестандартизированное оборудование	
ТХН-1	Рабочая камера, зарядка камера.	22
ТХН-2	Дренажная система в контактном осветителе.	23
ТХН-3	Коллектор гидросмыва, коллектор воздухораспредели-	
	тельный в расходном баке коагулянта.	24
ТХН-4	Воздухозаборное устройство Ду 150, коллектор воздухо-	
	распределительный в растворно-хранилищном баке	
	коагулянта и соды.	25
ТХН-5	Поплавок Ду 20, 25, 40.	26
	Отопление и вентиляция	
ОВ-1	Общие данные (начало).	27
ОВ-2	Общие данные (продолжение).	28
ОВ-3	Общие данные (продолжение).	29
ОВ-4	Общие данные (окончание).	30
ОВ-5	План на отм. -2.400; -0.500; 0.000.	31
ОВ-6	План на отм. 3.600.	32
ОВ-7	Установка систем П-1, В-3÷5.	33
ОВ-8	Схема системы отопления.	34
ОВ-9	Схемы систем вентиляции П-1; В-1÷В-6; ВЕ-1÷ВЕ-5.	35
ОВ-10	Схема системы теплоснабжения установки П-1.	36
ОВН-1	Переходы.	37
ОВН-2	Воздуховод из асбестоцементных листов.	38
ОВН-3	Узлы соединений.	

Альбом II

Типовой проект 901-8-12.83

Инв. № подл. | Подпись и дата | Взам. инв. №

Ведомость рабочих чертежей основного комплекта

№№ л.л.	Наименование	№№ стр.
ТХ-1	Общие данные.	4
ТХ-2	Принципиальная схема обработки воды.	5
ТХ-3	Общеувязочный чертеж. План на отм. -0,500;	
	0,000. План на отм. 3,600. Разрезы 1-1; 2-2.	6
ТХ-4	Помещение контактных осветлителей.	
	План на отм. -0,500; 0,000.	7
ТХ-5	Помещение контактных осветлителей.	
	Разрезы 3-3; 4-4.	8
ТХ-6	Помещение контактных осветлителей. Аксономет-	
	рические схемы технологических трубопроводов.	9
ТХ-7	Помещение контактных осветлителей. Специ-	
	фикация материалов и оборудования.	10
ТХ-8	Реагентное хозяйство. План на отм. -2,400;	
	0,000 и 1,100. Разрезы 5-5; 6-6 и 7-7.	11
ТХ-9	Реагентное хозяйство. Аксонометрические	
	схемы.	12
ТХ-10	Реагентное хозяйство. Спецификация	
	материалов и оборудования.	13
ТХ-11	Насосная станция II подъема. План на	
	отм. -0,500. Разрезы 8-8; 9-9; 10-10.	14
ТХ-12	Насосная станция II подъема. Разрез 11-11.	
	Контактные камеры.	15
ТХ-13	Насосная станция II подъема. Аксономет-	
	рические схемы трубопроводов.	16
ТХ-14	Насосная станция II подъема. Специфика-	
	ция материалов и оборудования.	17
ТХ-15	Лаборатории. Спецификация мебели и	
	оборудования. Экспликация помещений.	18

Типовой проект разработан в соответствии с действующими нормами и правилами и предусматривает мероприятия, обеспечивающие взрывобезопасность и пожаробезопасность при эксплуатации зданий.

Главный инженер проекта технологической части /М.И. Кротков/

Ведомость спецификаций

№№ л.л.	Наименование	№№ стр
ТХ-7	Спецификация материалов и обору-	
	дования по помещению контактных	
	осветителей.	10
ТХ-10	Спецификация материалов и оборудова-	
	ния по реагентному хозяйству.	13
ТХ-14	Спецификация материалов и оборудова-	
	ния по насосной станции II подъема.	17
ТХ-15	Спецификация мебели и оборудования	
	по лабораториям.	18

Ведомость ссылочных документов

Обозначение	Наименование	Примечание
Серия 4-901-15 вып 2	Сепаратор для промывки и	
	транспортировки песка и гравия.	
Серия 4-901-15 вып. 4	Бункер загрузочный с эжектором	
	для транспортировки песка	
	и гравия.	
Серия 4-901-10 вып. I	Деталь ввода р-ра реагента Врк-25.	
Серия 4-901-6 тип III	Циркуляционный бак.	

Ведомость прилагаемых чертежей

№№ л.л.	Наименование	№№ стр.
ТХН-1	Рабочая камера. Зарядная камера.	22
ТХН-2	Дренажная система в контактном	
	осветлителе.	23
ТХН-3	Коллектор гидросмыва, коллектор воздухо-	
	распределительный в расходном баке	
	коагулянта.	24
ТХН-4	Воздухозаборное устройство Ду 150. Коллек-	
	тор воздухораспределительный в растворно-	
	хранилищном баке коагулянта и соды.	25
ТХН-5	Поплавок Ду 20.25.40.	

Ведомость основных комплектов рабочих чертежей

Обозначение	Наименование	Примечание
ТП 901-8-12.83 АР	Архитектурные решения	Альбом I
ТП 901-8-12.83 КЖ	Конструкции железобетонные	Альбом I
ТП 901-8-12.83 КМ	Конструкции металлические	Альбом I
ТП 901-8-12.83 ТХ	Технологические решения	Альбом II
ТП 901-8-12.83 ВК	Внутренний водопровод и канализация	Альбом II
ТП 901-8-12.83 ТХН	Нестандартизированное оборудование	Альбом II
ТП 901-8-12.83 ОВ	Отопление и вентиляция	Альбом II
ТП 901-8-12.83 ЭМ	Силовое электрооборудование	Альбом III
ТП 901-8-12.83 АТХ	Автоматизация технологического процесса	Альбом III
ТП 901-8-12.83 СС	Связь и сигнализация	Альбом III
ТП 901-8-12.83 ЭО	Электроосвещение	Альбом III

Основные технико-экономические показатели

№№ п.п.	Наименование	Единица измерения	Количество
1.	Сметная стоимость строительства	тыс. руб.	237.04
2.	Стоимость строительно-монтажных работ	тыс. руб.	188.02

Типовой проект 901-8-12.83

Инв. № подл. | Подпись и дата | Взам. инв. №

Привязан

Инв №

ТП 901-8-12.83 ТХ

Н. контр.	Кротков	
Проверил	Кочергина	
Ст. инж.	Кулакова	
Рук. гр.	Гриль	
ГИП	Кротков	
Зам. нач.	Заплетохин	
Нач. отд.	Браславский	

Блок основных сооружений для станции обесфторивания воды производительностью 5 тыс. м³/сут

Стадия	Лист	Листов
Р	1	

Общие данные

ЦНИИЭП инженерного оборудования г. Москва

18228-02

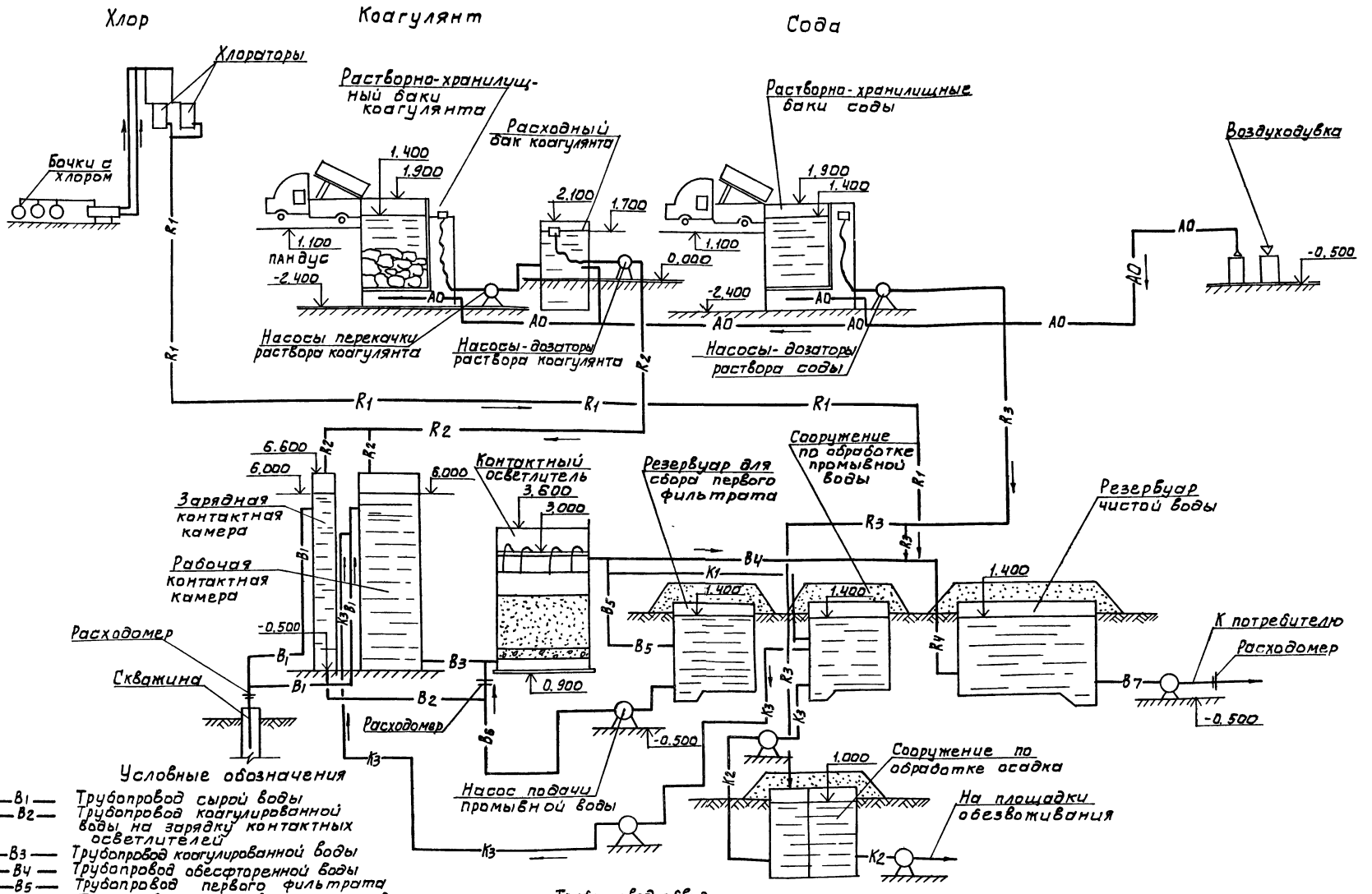

Условные обозначения

- В1 — Трубопровод сырой воды
- В2 — Трубопровод коагулированной воды на зарядку контактных осветлителей
- В3 — Трубопровод коагулированной воды
- В4 — Трубопровод обесфторенной воды
- В5 — Трубопровод первого фильтрата
- В6 — Трубопровод подачи воды на промывку
- К1 — Трубопровод отвода промывной воды
- К2 — Трубопровод отвода осадка
- R1 — Трубопровод хлорной воды
- R2 — Трубопровод раствора коагулянта
- R3 — Трубопровод раствора соды
- А0 — Воздухопровод
- В7 — Трубопровод осветленной воды
- К3 — Трубопровод отвода промывной воды

				ТП. 901-8-12.83	ТХ
Привязан		Н.контр	Кротков		
		Провер	Кулакова	Блок основных сооружений для станции обесфторивания воды производительностью 3 тыс.м³/сут.	Стадия: Р; Лист: 2; Листов:
		Ст.инж.	Кочергина		
		Рук.гр.	Гриль	Принципиальная схема обработки воды.	ЦНИИЭП инженерного оборудования г. Москва
		ГИП	Кротков		
Инв.№		Зам.нач.	Заплетохин		
		Нач.отд.	Ярославский		

Инв.№ подл. | Подпись и дата | Взам.инв.№

18728-02

Типовой проект 901-8-12 83 Альбом II

План на отм. 1.100 3.600

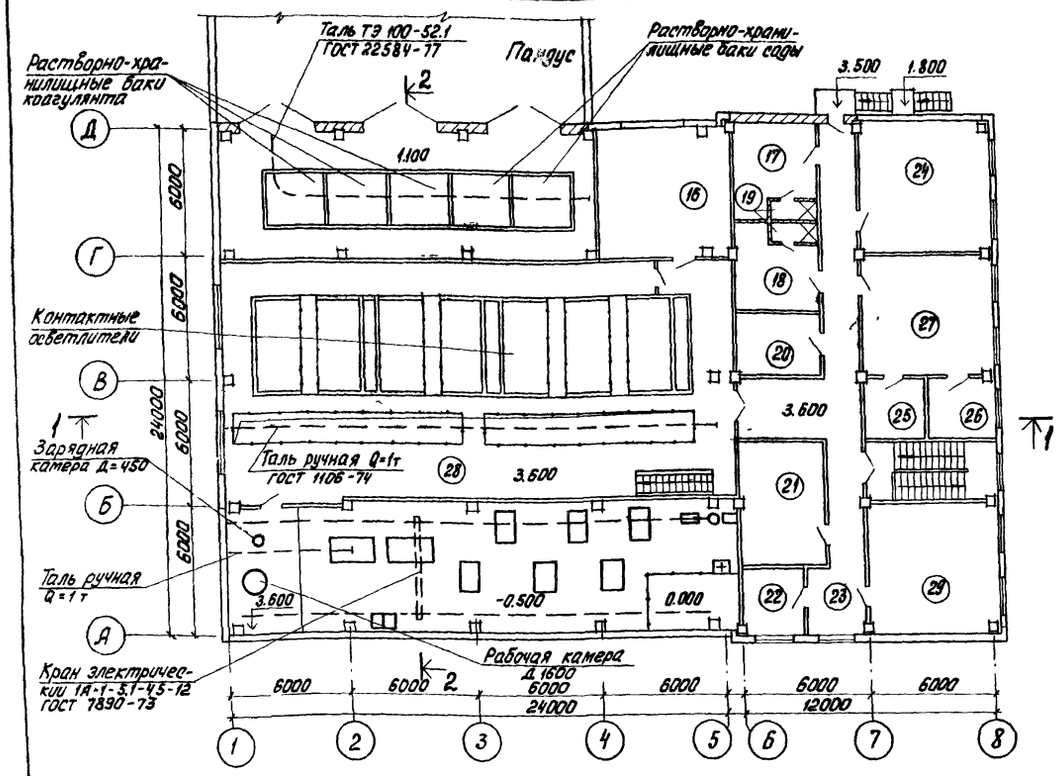

Разрез 1-1

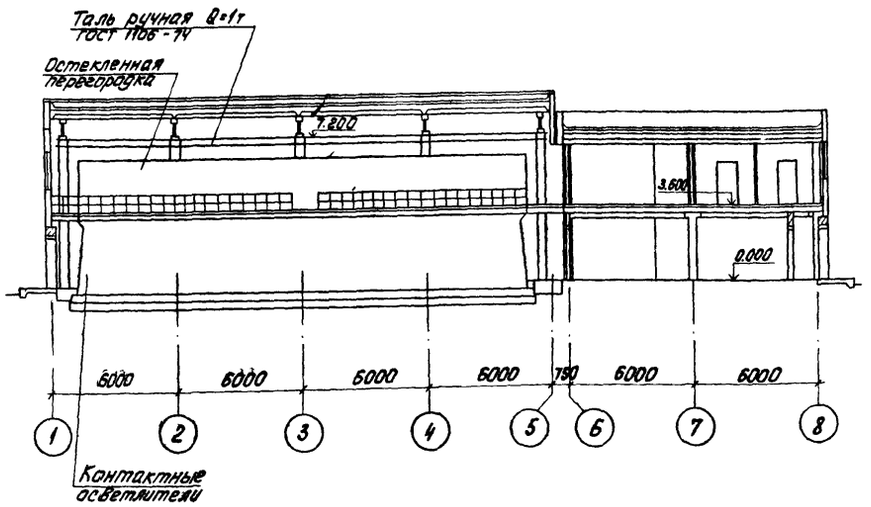

Разрез 2-2

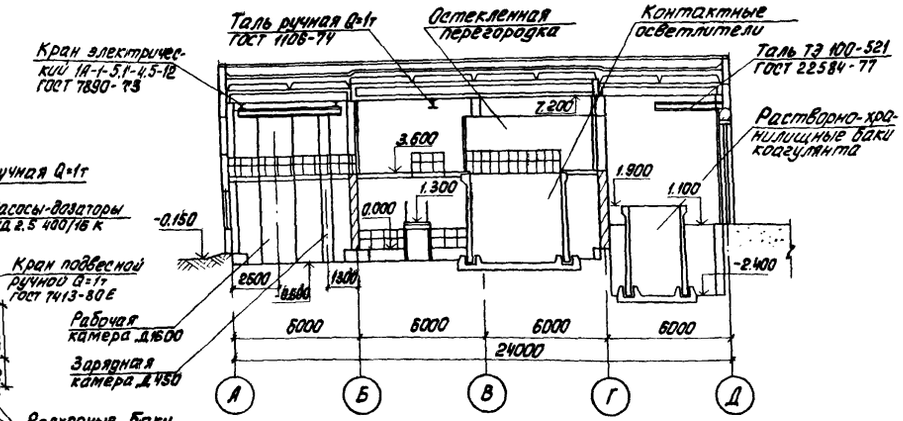

План на отм. -2.400, -0.500, 0.000

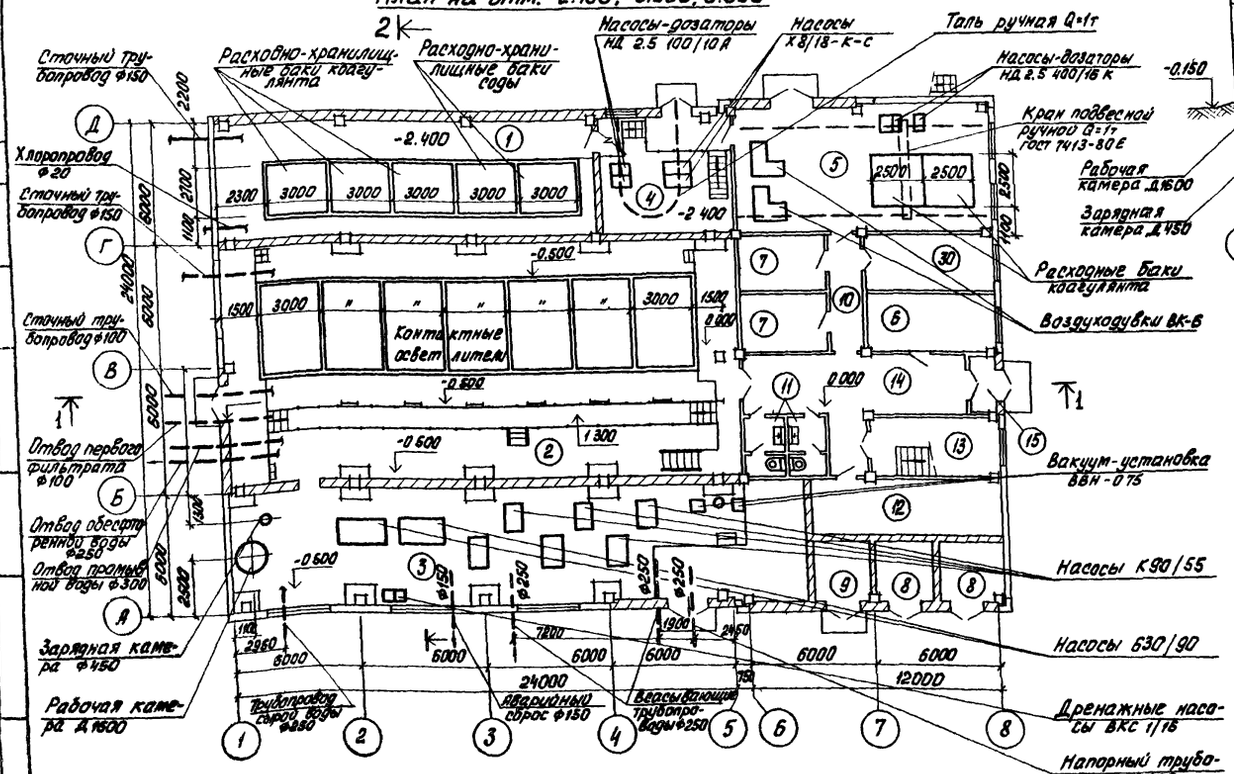

Экспликация помещений

Номер по плану	Наименование
1	Помещение растворно-хранилищных баков коагулянта и соды
2	Галерея трубопроводов контактных осветлителей
3	Насосная станция II подъема
4	Помещение насосной реагентного хозяйства
5	Помещение дозаторной и воздуходувной
6	Помещение мастерской
7	Кладовая
8	ТР
9	РУ
10	Коридор
11	Женская и мужская уборные
12	Щитовая н/н
13	Лестничная клетка
14	Вестибюль
15	Тамбур
16	Приточная венткамера
17	Женский гардероб уличной, домашней и специальной одежды
18	Мужской гардероб уличной, домашней и специальной одежды
19	Душевые
20	Помещение хранения реактивов
21	Вытяжная венткамера
22	Кабинет начальника станции
23	Коридор
24	Комната приема пищи
25	Помещение мойки посуды
26	Помещение весовой
27	Химическая лаборатория
28	Помещение контактных осветлителей
29	Диспетчерская
30	Служебное помещение

Примечание

Совместно с данным см. черт. N ТХ-4,5, ТХ-8, 11, 12.

Н.контр.	Кротков		
Провер.	Кулакова		
Ст. инж.	Кочергина		
Рук. гр.	Гриль		
Гип	Кротков		
Зам. нач.	Заплетохин		
Нач. отд.	Браславский		

Привязан

Инв. N:

Т.П. 901-8-12.83 ТХ

Блок основных сооружений для станции обесфторивания воды производительностью 5.0 тыс. м³/сутки

Общеувязочный чертеж. План на отм. -0.500; 0.000. План на отм. 3.600. Разрезы 1-1; 2-2.

Стадия	Лист	Листов
Р	3	

ЦНИИЭП инженерного оборудования г. Москва

Инв. N: подл. | Подпись и дата | Взам. инв. N: | Отд. АСП | Согласовано | Левина | Глебов

Типовой проект 901-8-12.83 Альбом II

План на отм. -0.500, 0.000

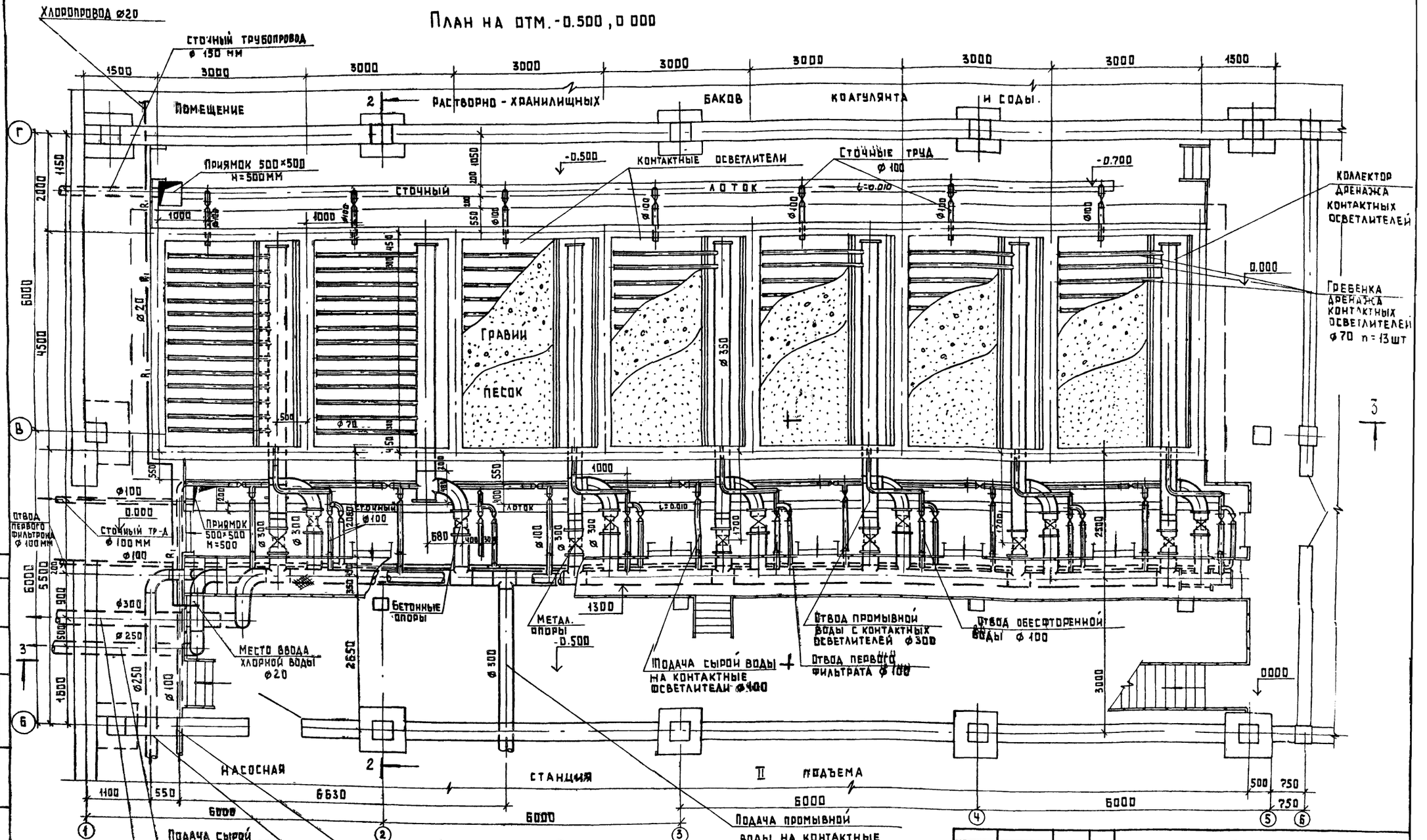

Примечания:

1. Совместно с данным чертежом см. листы NTX-5-TX-7
2. Диафрагмы на трубопроводе подачи сырой воды на станцию ø250, на трубопроводе подачи промывной воды ø300 и на трубопроводах осветленной воды 2 ø250 устанавливаются в колодцах.

Н.контр.	Кротков		
Провер.	Кочергина		
Ст.инж.	Кулаков		
Рук.гр.	Гриль		
ГИП	Кротков		
Зам.нач.	Заплетохин		
Нач.отд.	Брасславский		

ПРИВЯЗАН

ИНВ.№

ТП 901-8-1283 ТХ

Блок основных сооружений для станции обесфторивания воды производительностью 5 тыс. м³/сут.

Помещение контактных осветлителей

План на отм. -0.5000; 0.000

Стадия	Лист	Листов
Р	4	

ЦНИИЭП инженерного оборудования г. Москва

Согласовано: ОТД АСП, Левина, Глевов

Инв. № подл. | Подпись и дата | Взам. инв. №

Альбом III

Типовой проект 901-8-12.83

3-3

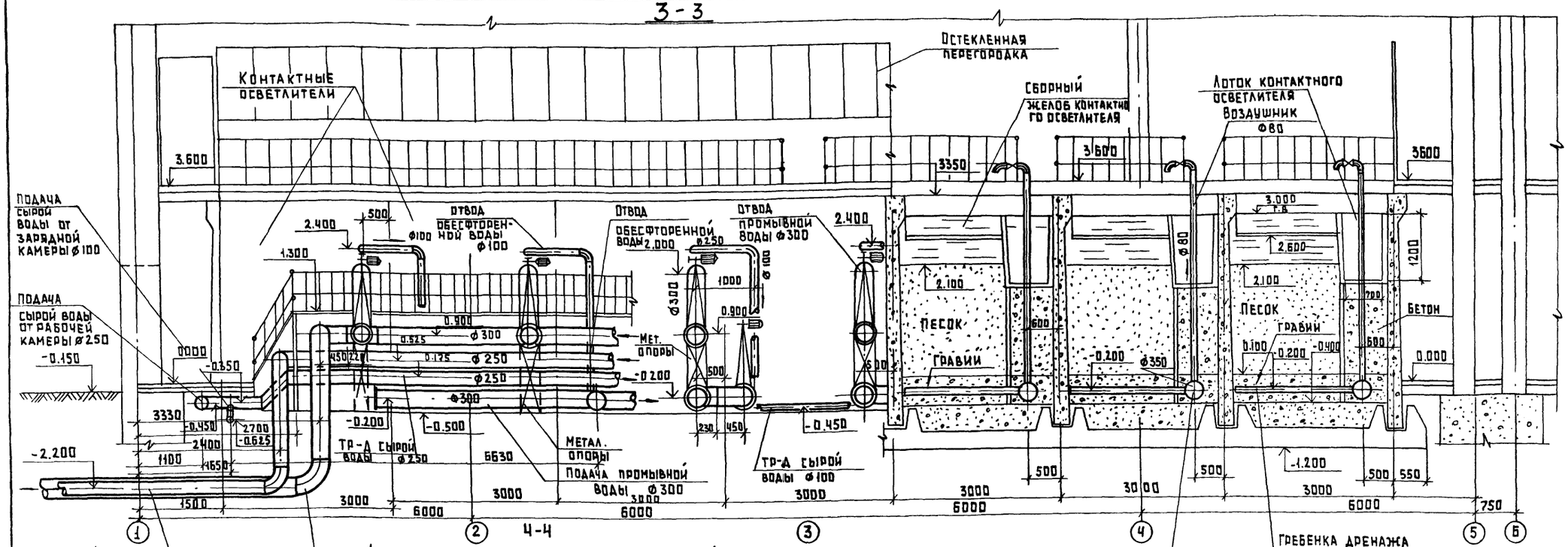

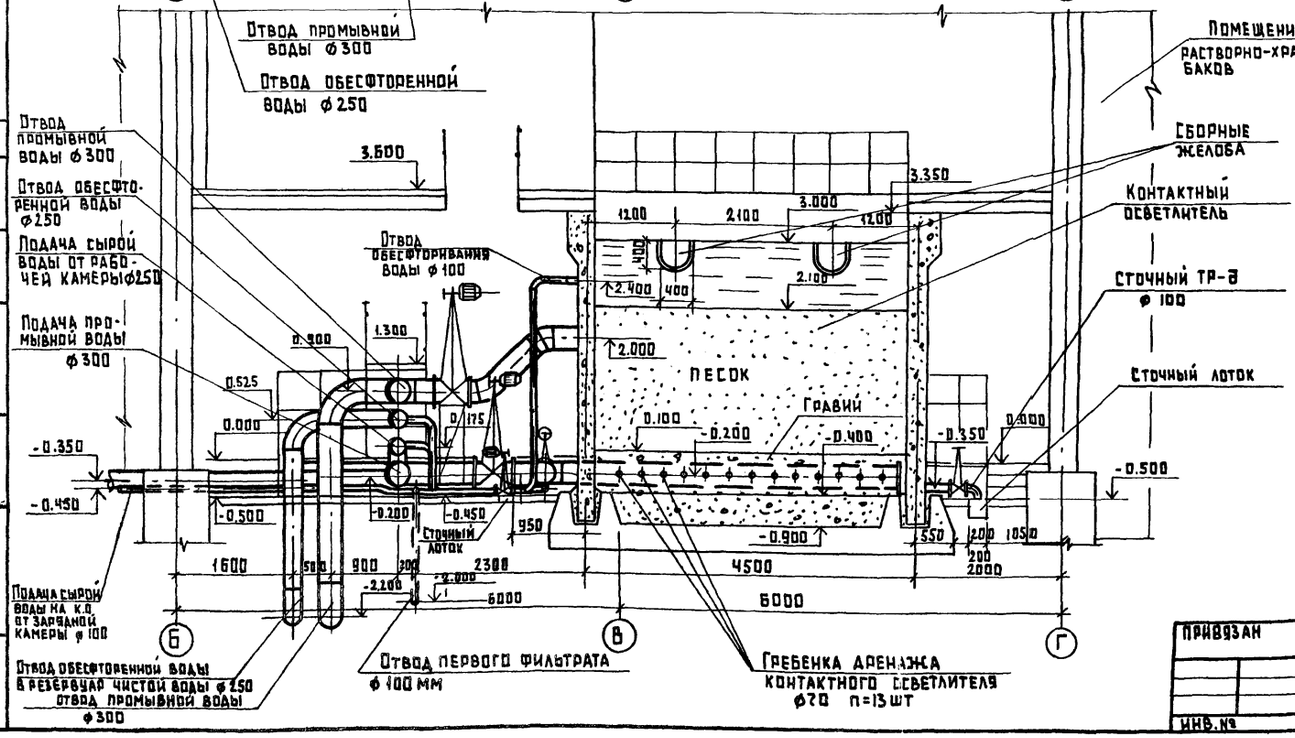

Примечания

1. Для обеспечения равномерного сбора осветленной воды по площади осветлителя в кромках желобов следует предусмотреть треугольные водосливы высотой 40-60 мм. Расстояние между осями водосливов должно быть не более 100-150 мм.
2. Совместно сданным листом см. черт. N ТХ-4, ТХ-6-ТХ-7.

Н.контр	Кротков		
Провер	Кочергина		
Ст. инж.	Кулакова		
Рук. гр	Гриль		
ГИП	Кротков		
Зам. нач	Заплетохин		
Нач. отд	Браславский		

ТП 901-8-12.83 ТХ

Блок основных сооружений для станции обесфторивания воды производительностью 5 тыс. м³/сут

Помещение контактных осветлителей разрезы 3-3, Ч-Ч

Стадия	Лист	Листов
Р	5	

ЦНИИЭП инженерного оборудования г. Москва

Привязан

Инв. №

Согласовано: ГТА АСП Левина, Глебов

Инв. № подл. | Подпись и дата | Взам. инв. №

Типовой проект 901-8-12.83 Альбом II

Аксонометрическая схема трубопроводов подачи сырой воды на контактные осветлители отвода обесфторенной воды и отвода первого фильтрата.

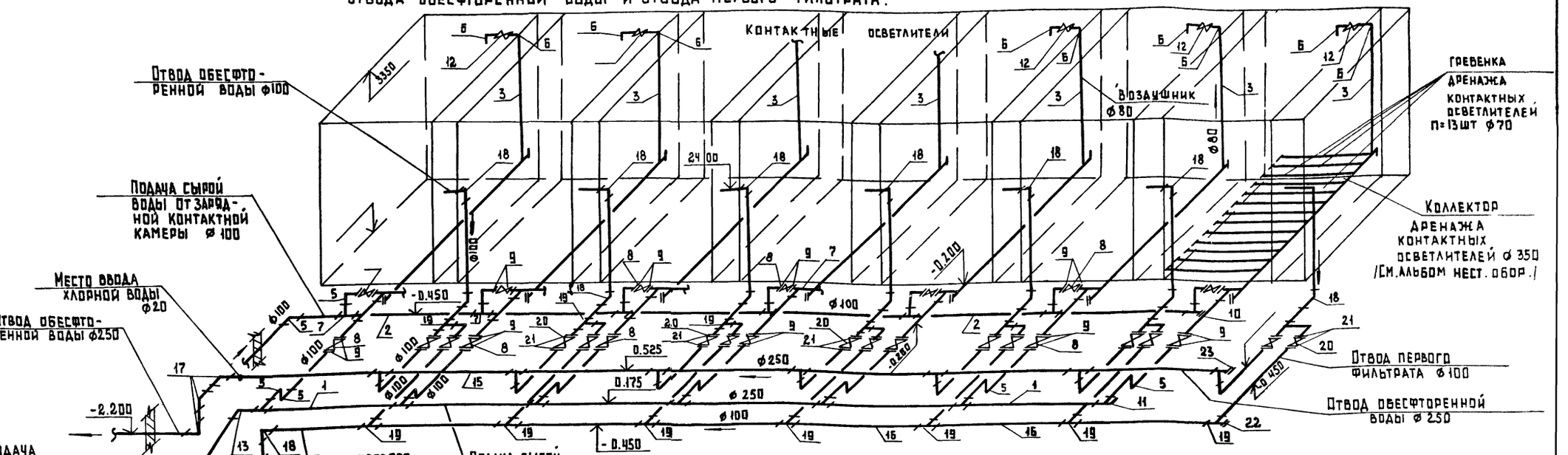

Аксонометрическая схема хлоропровода

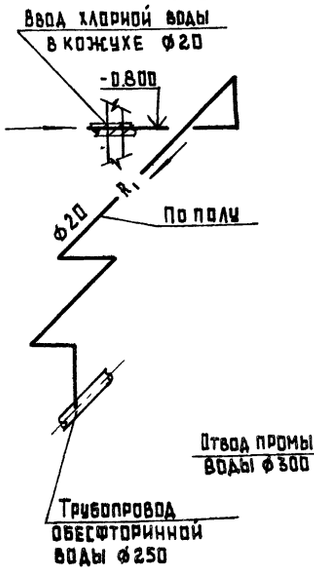

Аксонометрическая схема трубопроводов подачи и отвода промывной воды сточных трубопроводов.

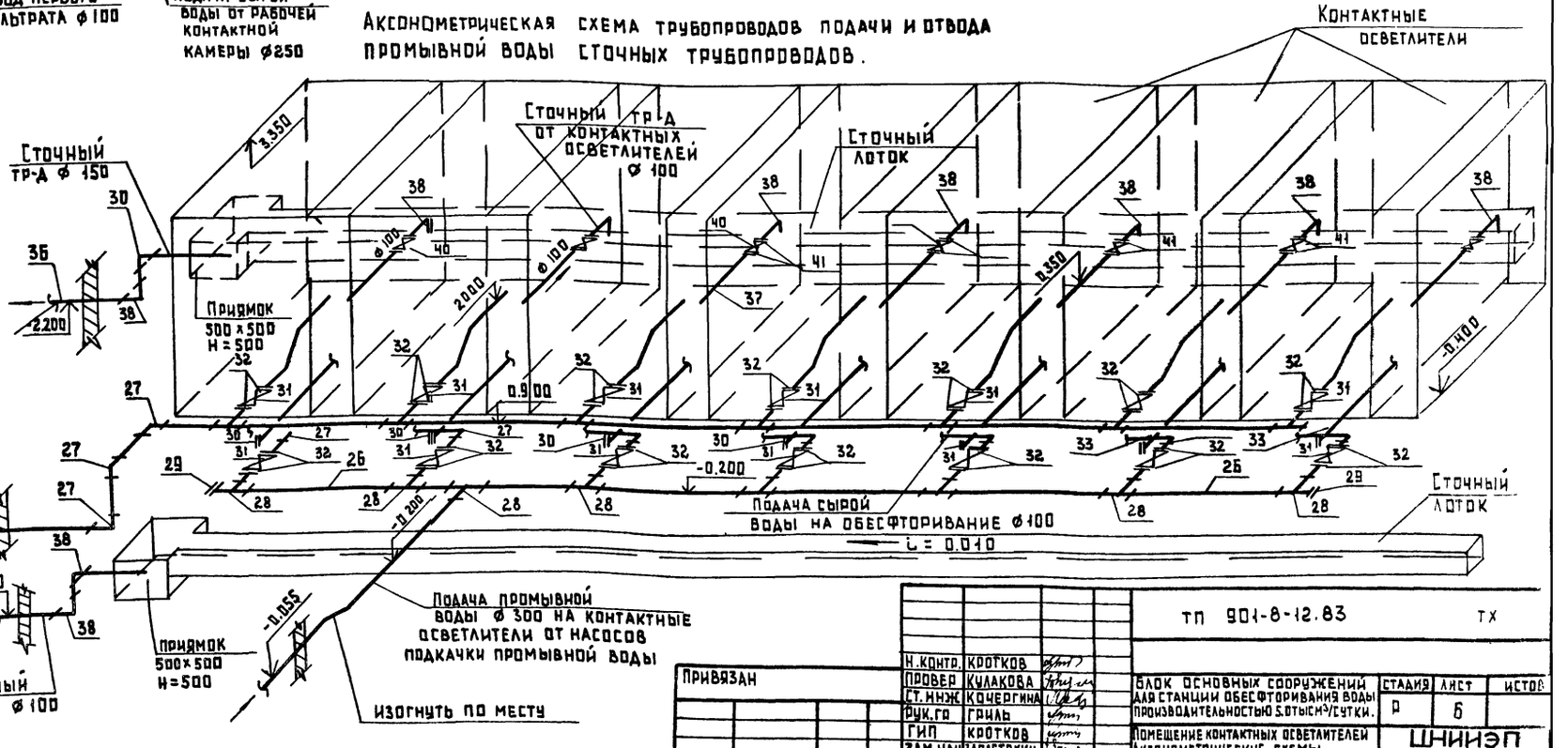

Н.контр.	Коротков		
Провер	Кулакова		
Ст.инж.	Кочергина		
Рук.гр	Гриль		
ГИП	Коротков		
Зам.нач	Заплетохин		
Нач.отд	Браславский		

Привязан

Инв. №

ТП 901-8-12.83 ТХ

Блок основных сооружений для станции обесфторивания воды производительностью 5 тыс м³/сутки.

Помещение контактных осветлителей. Аксонометрические схемы технологических трубопроводов

Стадия	Лист	Листов
Р	6	

ЦНИИЭП инженерного оборудования г. Москва

Согласовано

Инв. № подл. | Подпись и дата | Взам. инв. №

18738-02

Типовой проект 901-8-12.83 Альбом II

Спецификация материалов

NN поз.	Обозначение	Наименование	Кол.	Масса ед. кг	Примеч.
	Трубопровод	сырой воды			
1	ГОСТ 10704-76	Труба 273×4.0 м	35.0	26.53	
2	ГОСТ 10704-76	Труба 114×4Б Ст3сп м	60.0	10.85	
3	ГОСТ 3262-75	Труба 80	30.0	8.34	Воздушник
4	ГОСТ 17375-77	Отвод 90° 250 с 25	1	27.0	
5	ГОСТ 17375-77	Отвод 90° 100 с 40	22	2.40	
6	ГОСТ 17375-77	Отвод 90° 80 с 40	14	1.40	
7	ГОСТ 17376-77	Тройник 100 с 40	14	2.7	
8	30ч 906 бр	Задвижка 100	14	72.6	
9	ГОСТ 1255-67	Фланец 100-10	28	3.96	
10	ГОСТ 17379-77	Заглушка 100 с 40	1	0.7	
11	ГОСТ 17379-77	Заглушка 250 с 32	1	5.6	
12	15 кч 4 к	Вентиль 80	7	9.4	
13	ГОСТ 17375-77	Отвод 45° 250 с 25	2	13.5	
14		Фитинги, метизы крепежные детали		70.0	
	Трубопровод	обесфторенной воды		и	
	отвода	первого фильтрата			
15	ГОСТ 10704-76	Труба 273×4.0 м	35.0	26.53	
16	ГОСТ 10704-76	Труба 114×4 Б Ст3сп	75.0	10.85	
17	ГОСТ 17375-77	Отвод 90° 250 с 25	3	27.0	
18	ГОСТ 17375-77	Отвод 90° 100 с 40	30	2.40	
19	ГОСТ 17376-77	Тройник 100 с 40	14	2.70	
20	30ч 906 бр	Задвижка 100	14	72.6	
21	ГОСТ 1255-67	Фланец 100-10	28	3.96	
22	ГОСТ 17379-77	Заглушка 100 с 40	1	0.7	
23	ГОСТ 17379-77	Заглушка 250 с 32	1	5.6	
24		Фитинги, метизы крепежные детали		50.0	
25					
	Трубопровод	подачи и отвода			
	промывной	воды.			
26	ГОСТ 10704-76	Труба 325×6.0	70.0	47.20	
27	ГОСТ 17375-77	Отвод 90° 300 с 25	10	44.2	
28	ГОСТ 17376-77	Тройник 300 с 25	8	30.5	
29	ГОСТ 17379-77	Заглушка 300 с 32	3	11.6	
30	ГОСТ 17379-77	Заглушка 350	7	13.6	
31	30ч 906 бр	Задвижка 300	14	308.4	
32	ГОСТ 1255-67	Фланец 300-10	28	12.9	
33	ГОСТ 17376-77	Тройник 350×300	7	42.8	
34		Фитинги, метизы крепежные детали		50.0	
35					

	Сточные	трубопроводы			
36	ГОСТ 10704-76	Труба 159×4 Ст3сп	5.0	15.29	
37	ГОСТ 10704-76	Труба 114×4 Б Ст3сп	12.0	10.85	
38	ГОСТ 17375-77	Отвод 90° 100 с 40	9	2.40	
39	ГОСТ 17375-77	Отвод 90° 150 с 32	2	6.10	
40	30ч 6 бр	Задвижка 100	7	38.4	
41	ГОСТ 1255-67	Фланец 100-10	14	3.96	
42		Фитинги, метизы крепежные детали		15.0	
43					
	Реагентопроводы				
44	ГОСТ 18599-73	Труба ПНП 25 сл м	80.0	0.146	
45	ОСТ 6-05-376-74	Угольник ПНП 25сл	35	0.022	
46	ГОСТ 3262-75	Труба 50	5.0	4.88	Кожух
		Фитинги, метизы крепежные детали		30.0	

Спецификация оборудования

NN поз.	Обозначение	Наименование	Кол.	Масса ед., кг	Примеч.
I	ГОСТ 1106-74	Таль ручная			Крас-
		червячная перед-			ногв
		вижная Q = 1т	1	39.0	з-д
II	ТХН-2	Дренажный			
		коллектор ф 350	7	–	Нест. об.
III	Серия 4-901-15	Сепаратор для			
	выпуск 2	промывки песка			
		и гравия.	1	387	
IV	Серия 4-901-15	Бункер загрузочный			
	выпуск 4	с эжектором для			
		транспортировки			
		песка и гравия.			
			1	29	
V	Серия 4-901-10	Деталь ввода			
	выпуск 1	р-ра реагента			
		в РК-25	1		

Загрузка контактных осветлителей

NN поз.	Наименование загрузки	Крупность мм	Ед. изм.	Количество на 1 ко	Количество на 7 ко	Примеч.
1	Песок кварцевый	0.9-1.2	м³	31.50	220.50	
	Нзагр = 2.0 м					
2	Гравий $H_з$ = 0.05 м	2.0-5.0	-"-	0.7875	5.5125	
3	Гравий $H_з$ = 0.1 м	5.0-10.0	-"-	1.575	11.025	
4	Гравий $H_з$ = 0.1 м	10-20	-"-	1.575	11.025	
5	Гравий $H_з$ = 0.25 м	20-40	-"-	3.9375	27.5625	

Примечания

1. Совместно с данным листом см. черт N ТХ-4-ТХ-6.
2. Условные обозначения реагентопроводов даны на листе N ТХ-2.

Согласовано

Инв. № подл. | Подпись и дата | Взам. инв. №

Привязан

Инв. №

Провер.	Кулакова	
Ст. инж.	Кочергина	
Рук. гр.	Гриль	
ГИП	Кротков	
Зам. нач.	Заплетохин	
Нач. отд.	Браславский	

ТП 901-8-12 83 ТХ

Блок основных сооружений для станции обесфторивания воды производительностью 5.0 тыс м³/сут

Помещение контактных осветлителей, спецификация материалов и оборудования

Стадия	Лист	Листов
Р	7	

ЦНИИЭП инженерного оборудования г. Москва

Копировал Еремченко

Формат 22

Р728

Типовой проект 901-8-12.83 Альбом II

5-5

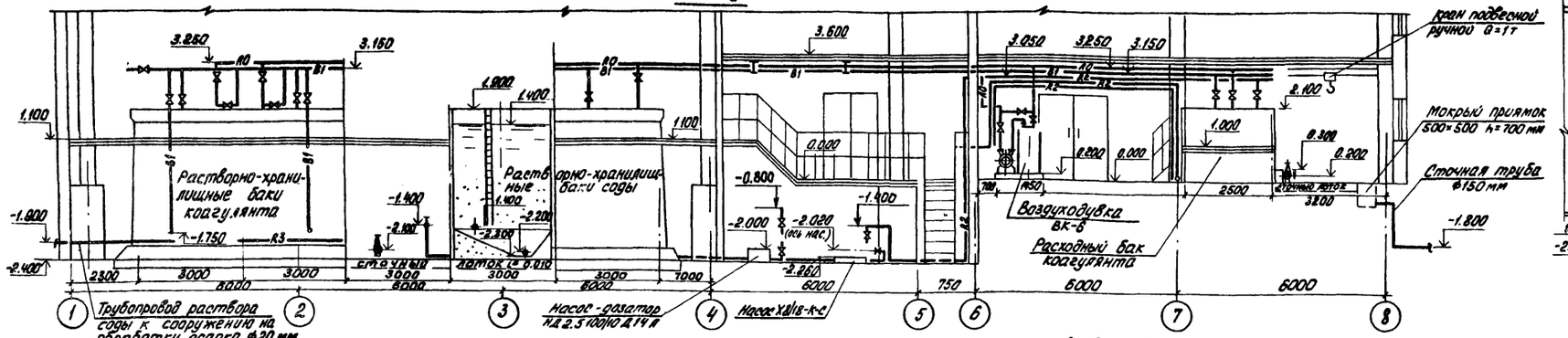

6-6

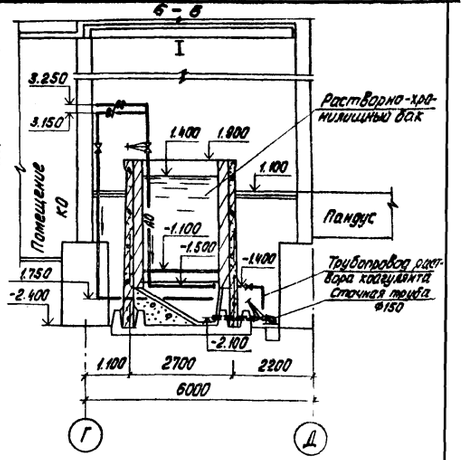

План на отм. -2.400 и 0.000

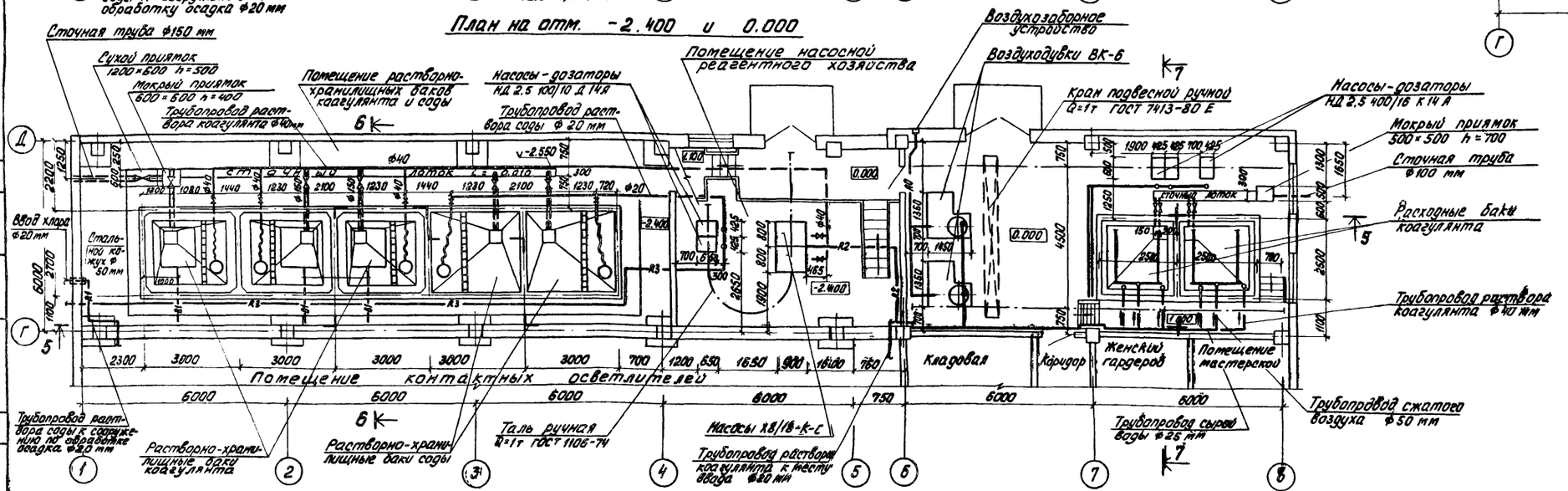

План на отм. 1.100

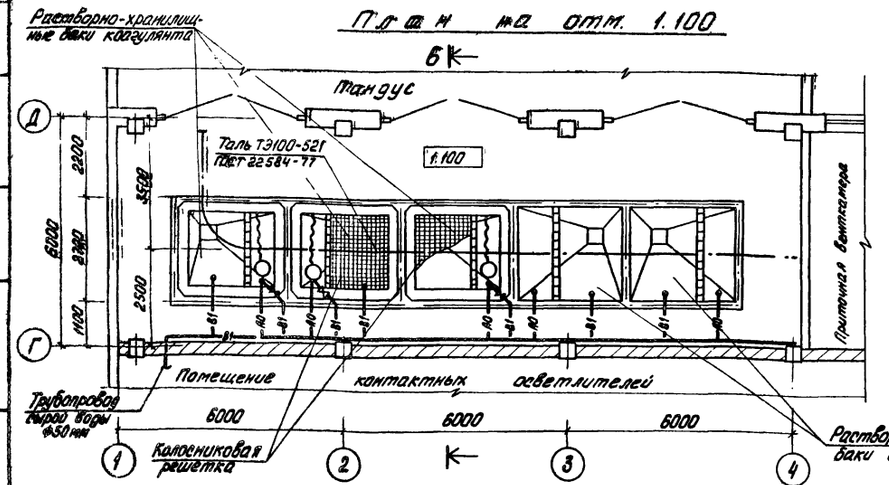

7-7

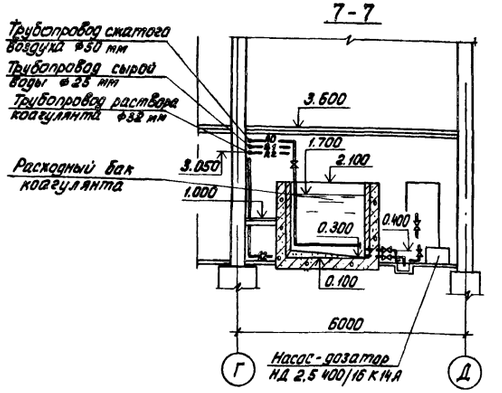

1. Совместно с данным листом см. листы ТХ-9-ТХ-10
2. Крепление полиэтиленовых трубопроводов выполняется согласно „Рекомендации по проектированию технологических трубопроводных систем из полиэтиленовых труб", разработанных Главэнергостройпроектом Минэнерго СССР.

Привязан			
Инв. №			
Н. контр.	Кротков		
Провер.	Кочергина		
Ст. инж.	Кулакова		
Рук. гр.	Гриль		
ГИП	Кротков		
Зам. нач.	Заплетохин		
Нач. отд.	Брославский		

Т.П. 901-8-12.83 ТХ

Блок основных сооружений для станции обесфторивания воды производительностью 5 тыс. м³/сутки	Стадия	Лист	Листов
	Р	8	

Реагентное хозяйство. Планы на отм. -2.400; 0.000; 1.100. Разрезы 5-5; 6-6; 7-7.

ЦНИИЭП инженерного оборудования г. Москва

18728-02

Аксонометрические схемы трубопроводов растворов коагулянта и соды

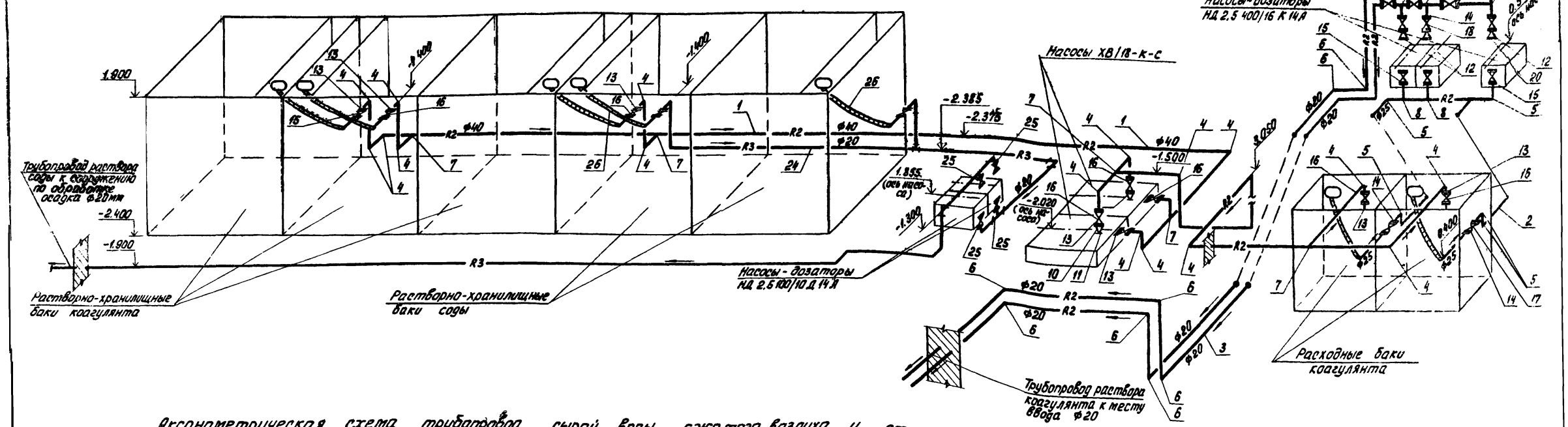

Аксонометрическая схема трубопровод сырой воды, сжатого воздуха и сточных труб

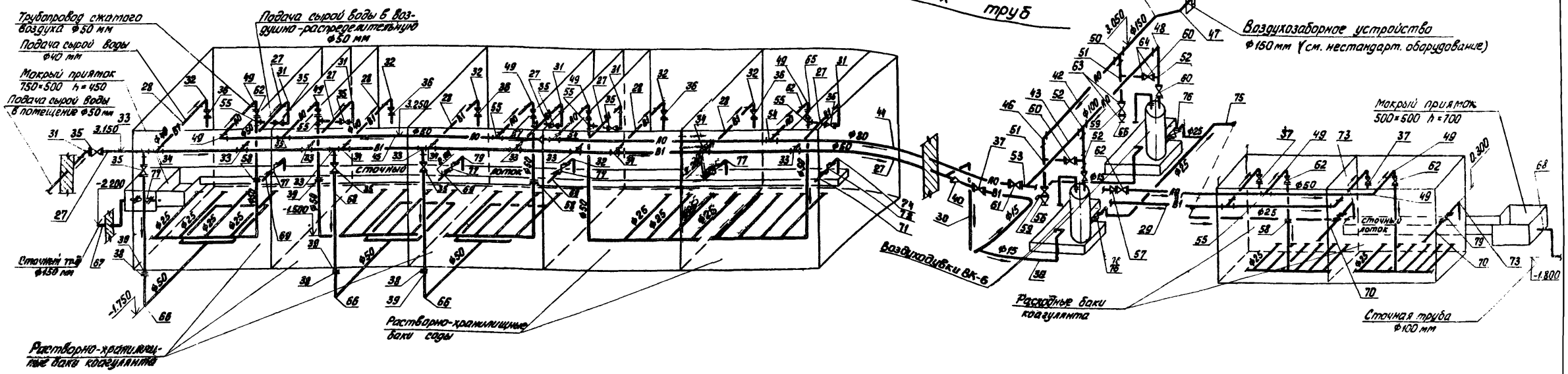

1. Совместно с данным листом см. листы ТХ-8, ТХ-10.

Т.П. 901-8-12.83				ТХ
Н. контр.	Кротков			
Проверил	Кочергина			
Ст. инжен.	Кулакова			
Рук. гр.	Гриль			
ГИП	Кротков			
Зам. нач.	Золотухин			

Блок основных сооружений для станции обесфторивания воды производительностью 5 тыс м³/сутки

Реагентное хозяйство. Аксонометрические схемы

Стадия	Лист	Лист
	9	

Инженерно-обор...

Привязан

Инв. №

Альбом II

Типовой проект 901-8-12.83

Инв.№подл. | Подпись и дата | Взам.инв.№

Спецификация материалов

№№ поз.	Обозначение	Наименование	Кол.	Масса ед.,кг	Примечание
1	2	3	4	5	6
		Трубопровод раствора коагулянта			
1	ГОСТ 18599-73	Труба ПНП 50 сл м	55.5	0.548	
2	——"——	Труба ПНП 32 сл м	5.0	0.223	
3	——"——	Труба ПНП 25 сл м	38.5	0.146	
4	ОСТ 6-05-367-74	Угольник ПНП 50 с шт.	21	0.140	
5	——"——	Угольник ПНП 32 с шт.	6	0.040	
6	——"——	Угольник ПНП 25 с шт.	13	0.022	
7	——"——	Тройник ПНП 50 с шт.	5	0.166	
8	——"——	Тройник ПНП 32 с шт.	2	0.052	
9	——"——	Тройник ПНП 25 с шт.	3	0.028	
10	——"——	Переход ПНП 50х140 с шт.	2	0.041	
11	——"——	Фланец 32-25 шт.	2	0.79	
12	——"——	Переход ПНП 32х25 С шт.	3	0.014	
13	——"——	Втулка ПНП 50 с шт.	18	0.040	
14	——"——	Втулка ПНП 32 с шт.	10	0.020	
15	——"——	Втулка ПНП 25 с шт.	10	0.013	
16	РХ 26368	Вентиль 40 шт.	9	9.0	
17	——"——	Вентиль 25 шт.	5	4.80	
18	——"——	Вентиль 20 шт.	5	3.50	
19	ГОСТ 1255-67	Фланец 40-10 шт.	18	1.71	
20	——"——	Фланец 25-10 шт.	13	0.89	
21	——"——	Фланец 20-10 шт.	10	0.74	
22	ГОСТ 5398-76	Рукава резино-тканевые гр. кщ 50 шт.	3	9.60	ℓрук.=4.0
23	——"——	——"—— гр. кщ 32 шт.	2	6.0	——"——
		Фитинги, метизы и крепежные детали кг.	–	50	
		Трубопровод раствора соды			
24	ГОСТ 3262-75	Труба 20 м	18.0	1.66	
25	15 ч 8р	Вентиль 20 шт.	4	1.10	
26	ГОСТ 5398-76	Рукава резино-тканевые гр. ВД -10-32 шт.	2	4.80	ℓрук.=4.0
		Фитинги, метизы и крепежные детали кг.	–	20.0	
		Трубопровод сырой воды			
27	ГОСТ 3262-75	Труба 50 м	42.0	4.88	
28	——"——	Труба 40 м	10.0	3.84	
29	——"——	Труба 25 м	17.0	2.39	
30	——"——	Труба 15 м	6.5	1.28	
31	ГОСТ 17375-77	Отвод 90° 50 с 60 шт.	11	0.50	
32	——"——	Отвод 90° 40 с 60 шт.	5	0.30	
33	ГОСТ 17376-77	Тройник 50 с 60 шт.	8	0.50	
34	——"——	Тройник 50х40 с 60 шт.	5	0.50	
35	15 ч 8р2	Вентиль 50 шт.	9	5.80	
36	——"——	Вентиль 40 шт.	5	4.15	
37	——"——	Вентиль 25 шт.	3	1.75	
38	ОСТ 6-05-367-74	Втулка ПНП 63 с шт.	3	0.052	
39	ГОСТ 1255-67	Фланец 50-10 шт.	6	2.06	
40	ГОСТ 17378-77	Переход К 50х25 шт.	1	0.20	
41	ОСТ 6-05-367-74	Угольник ПНП 63 с шт.	3	0.240	
		Фитинги, метизы и крепежные детали кг.	–	70.0	
		Трубопровод сжатого воздуха			
42	ГОСТ 10704-76	Труба 159х4 м	10.0	15.29	
43	——"——	Труба 114х3,5 м	7.0	9.54	
44	ГОСТ 3262-75	Труба 80 м	17.0	8.34	
45	——"——	Труба 50 м	32.5	4.88	
46	ГОСТ 17375-77	Отвод 90° 150 с 32 шт.	1	6.10	
47	——"——	Отвод 45° 150 с 32 шт.	2	3.00	
48	——"——	Отвод 90° 100 с 40 шт.	1	2.40	
49	——"——	Отвод 90° 50 с 60 шт.	9	0.50	
50	ГОСТ 17376-77	Тройник 150 с 32 шт.	1	5.00	
51	——"——	Тройник 150х100 с 32 шт.	2	4.60	
52	——"——	Тройник 100 с 40 шт.	3	2.70	
53	——"——	Тройник 100х80 с 40 шт.	1	2.50	
54	——"——	Тройник 80х50 с 40 шт.	2	1.10	
55	——"——	Тройник 50 с 60 шт.	8	0.50	
56	ГОСТ 17378-77	Переход К 150х100 с 32 шт.	2	2.10	
57	——"——	Переход К 80х50 с 40 шт.	2	0.60	
58	ОСТ 6-05-367-74	Втулка ПНП 63 с шт.	5	0.052	
59	30 ч 47 бр	Задвижка 150 шт.	2	74.60	
60	30 ч 6 бр	Задвижка 100 шт.	4	38.40	
61	15 ч 8 р	Вентиль 80 шт.	1	17.00	
62	——"——	Вентиль 50 шт.	8	5.80	
63	ГОСТ 1255-67	Фланец 150-10 шт.	4	6.62	
64	——"——	Фланец 100-10 шт.	8	3.81	
65	——"——	Фланец 50-10 шт.	10	2.06	
66	ОСТ 6-05-367-74	Угольник ПНП 63 с шт.	3	0.240	
		Фитинги, метизы и крепежные детали кг.	–	80.0	
		Промканализация			
67	ГОСТ 5525-61**	Труба 4НР 150 ЛА м	1.00	33.70	
68	——"——	Труба 4НР 100 ЛА м	1.50	20.80	
69	ГОСТ 18599-73	Труба ПНП 160 сл м	7.0	5.41	
70	——"——	Труба ПНП 110 сл м	2.5	2.57	
71	ГОСТ 10704-76	Труба 159х 4.0 м	4.0	15.29	
72	ТУ 34-48-ЭПП-12-78	Отвод 90° ПНП 160 сл. шт	3	3.77	
73	ОСТ 6-05-367-74	Угольник ПНП 110 сл шт	2	0.800	
74	ГОСТ 17375-77	Отвод 90° 100 с 40 шт.	2	2.40	
75	ГОСТ 3262-75	Труба 25 м	10	2.39	
76	15 ч 8р2	Вентиль 25 шт.	2	1.75	
77	15 ч 63 гм	Вентиль 150 шт.	4	72.00	
78	30 ч 47 бр	Задвижка 150 шт.	2	74.60	
79	РХ 26368	Вентиль 100 шт.	2	34.80	
80	ТУ-34-48-ЭПП-12-78	Втулка ПНП 160 сл шт.	8	1.75	
81	——"——	Втулка ПНП 110 сл шт.	4	0.82	
82	ГОСТ 1255-67	Фланец 100-10 шт.	4	3.81	
83	——"——	Фланец 150-10 шт.	8	6.62	
		Фитинги, метизы и крепежные детали кг.	–	80.0	

1. Совместно с данным листом см. лист № ТХ-8-ТХ-9.

ПРИВЯЗАН

ИНВ №

Спецификация оборудования

№№ поз.	Обозначение	Наименование	Кол.	Масса ед.,кг	Примечание
1	2	3	4	5	6
I	ГОСТ 22584-77	Таль ТЭ 100-521	1	220	Гороховецкий з-д
II	ГОСТ 1106-74	Таль ручная червячная передвижная Q=1т.	1	39	Красногвардейский кран з-д
III	ГОСТ 7413-80Е	Кран подвесной ручной однобалочный однопролётный Q=1т.	1	280-635	—"—
IV	НД 2,5 400/16 К 14А	Насос-дозатор коагулянта Q=0,40м³/час, H=160м, n=1500об./мин. с эл.дв 4АХ80А4 N=1квт.	3	129	Рижский з-д «Ригахиммаш»
V	НД 2,5 100/10 Д 14А	Насос-дозатор соды Q=0,10м³/час, H=100м, n=1500 об./мин. с эл.дв. 4АА63А4 N=0,25 квт.	2	48,3	—"—
VI	Х8/18-К-С	Насос Q=8м³/час: H=18м, n=2900об/мин с эл.дв. В100S2 N=4квт.	2	198	Свердловский насосн. з-д
VII	ВК-6	Воздуходувка Q=6м³/мин H=20м, n=1500об/мин. с эл.дв. АО2-71-4 N=22квт.	2		
VIII	ТХН-3	Коллектор гидросрыва	3	–	см. нест.обор.
IX	ТХН-4	Воздухо-распределительный коллектор в растворно-хранилищном баке коагулянта	3	–	—"—
X	ТХН-4	Воздухозаборное устройство ф150	1	–	—"—
XI	ТХН-4	Воздухо-распределительный коллектор в растворно-хранилищном баке соды	2	–	—"—
XII	ТХН-3	Воздухо-распределительный коллектор в расходном баке коагулянта	2	–	—"—
XIII	ТХН-5	Поплавок для агрессивной среды ф40	3	–	—"—
XIV	ТХН-5	——"—— ф25	2	–	—"—
XV	ТХН-5	поплавок для агрессивной среды ф20	2	–	—"—

Н.контр.	Кротков		ТП 901-8-12.83 ТХ
Проверил	Кочергина		
Ст.инж.	Кулакова		Блок основных сооружений для станции обесфторивания воды производительностью 5тыс.м³/сут.
Рук.гр.	Гриль		Стадия: Р; Лист: 10; Листов:
ГИП	Кротков		Реагентное хозяйство. Спецификация материалов и оборудования
Зам.нач.	Заплетохин		ЦНИИЭП инженерного оборудования г. Москва
Нач.отд.	Браславский		

Типовой проект 901-8-12.83 Альбом III

8 - 8

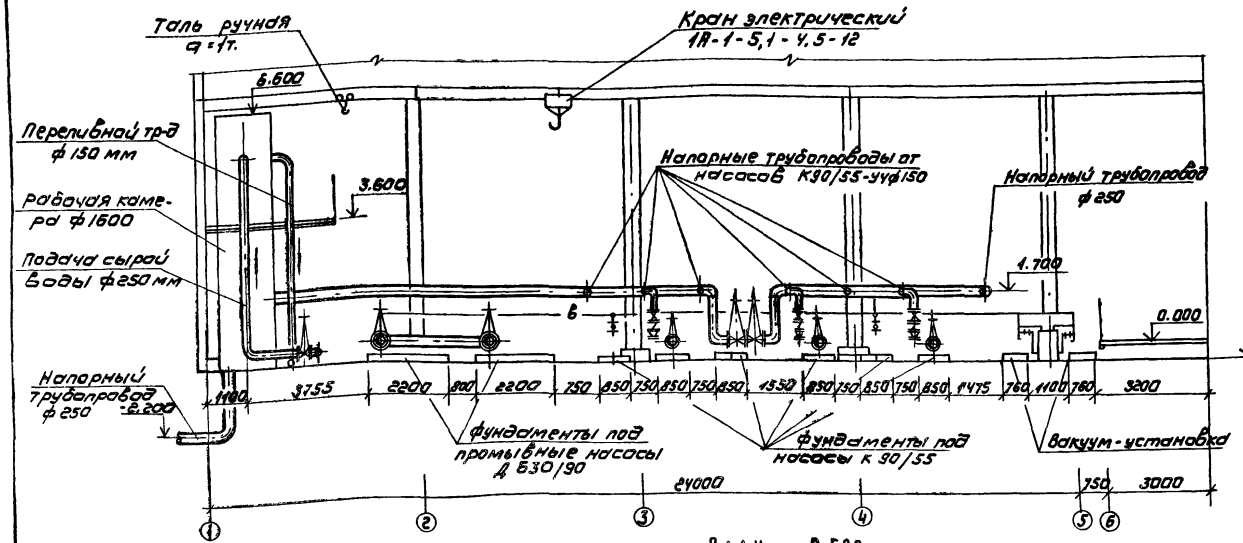

План - 0.500

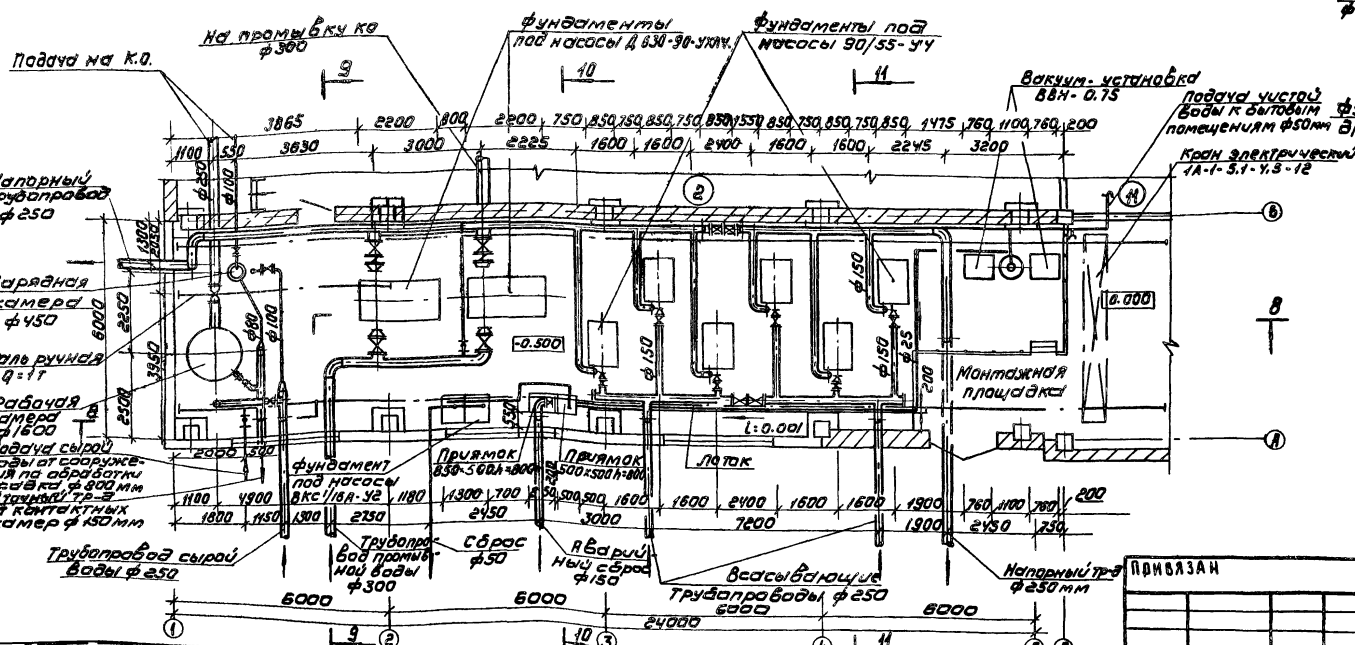

9 - 9

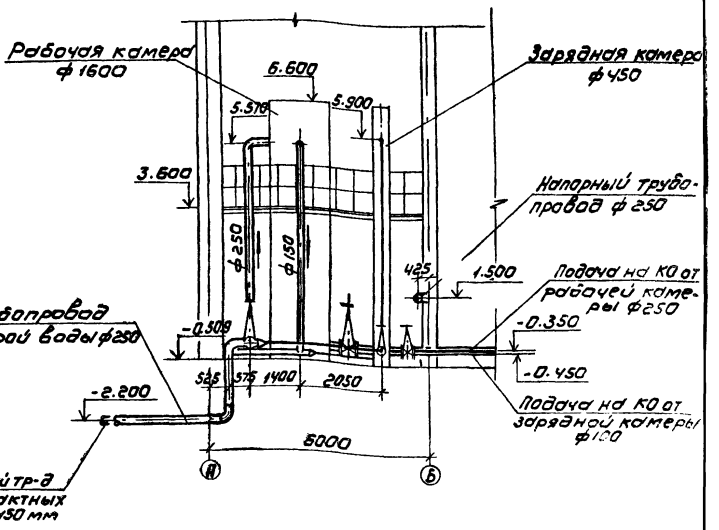

10 - 10

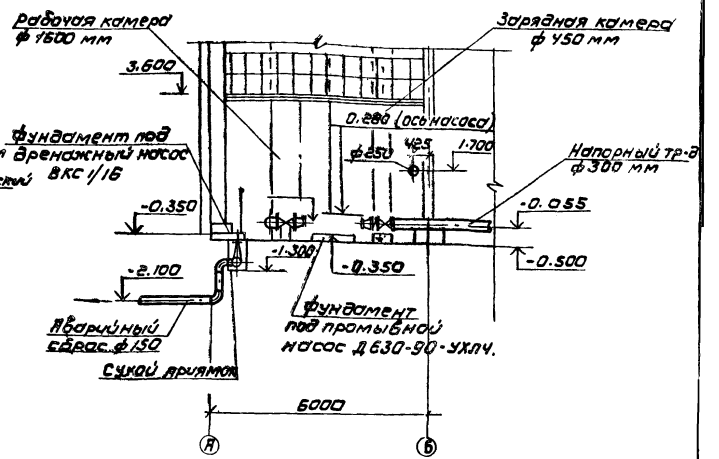

1. Совместно с данным листом см. листы N ТХ-12-ТХ-11

				ТП 901-8-12.83	ТХ
Н. контр.	Кротков			Блок основных сооружений для станции обесфторивания воды производительностью 5 тыс. м³/сут	Стадия: Р.Д.	Лист: 11	Листов:
Провер.	Кулакова						
Рук. гр.	Гриль						
ГИП	Кротков			Насосная станция. План. Разрезы 8-8; 9-9; 10-10	ЦНИИЭП инженерного оборудования г. Москва		
Зам. нач.	Залетохин						
Нач. отд.	Ярославский						

Привязан

Инв. №

Инв. № подл. | Подпись и дата | Взам. инв. №

Типовой проект 901-8-12.83 Альбом II

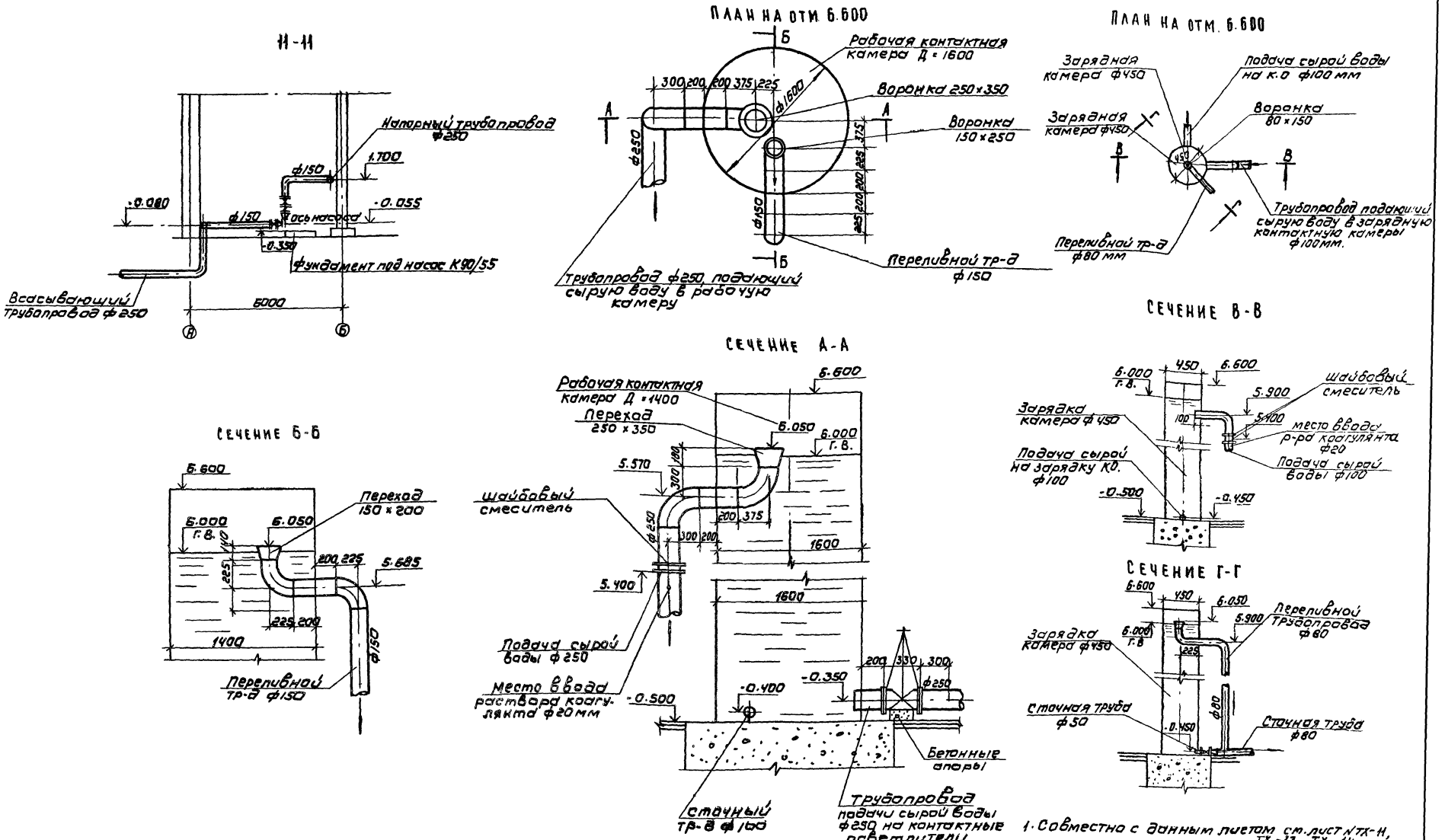

1. Совместно с данным листом см. лист N ТХ-11, ТХ-13, ТХ-14.

Н. контр.	Кротков		ТП 901-8-12.83		ТХ
Провер.	Кочергина				
Ст. инж.	Кулакова		Блок основных сооружений для станции обесфторивания воды производительностью 5 тыс м³/сутки	Стадия	Лист	Листов
Рук. гр.	Гриль			Р	12	
Гип	Кротков		Насосная станция в подъема разрез 11-11 контактные камеры	ЦНИИЭП инженерного оборудования г. Москва		
Зам. нач.	Заплетохин					
Нач. отд.	Браславский					

Привязан

Инв №

Согласовано: Левина

Инв № подл. | Подпись и дата | Взам. инв. | НСП

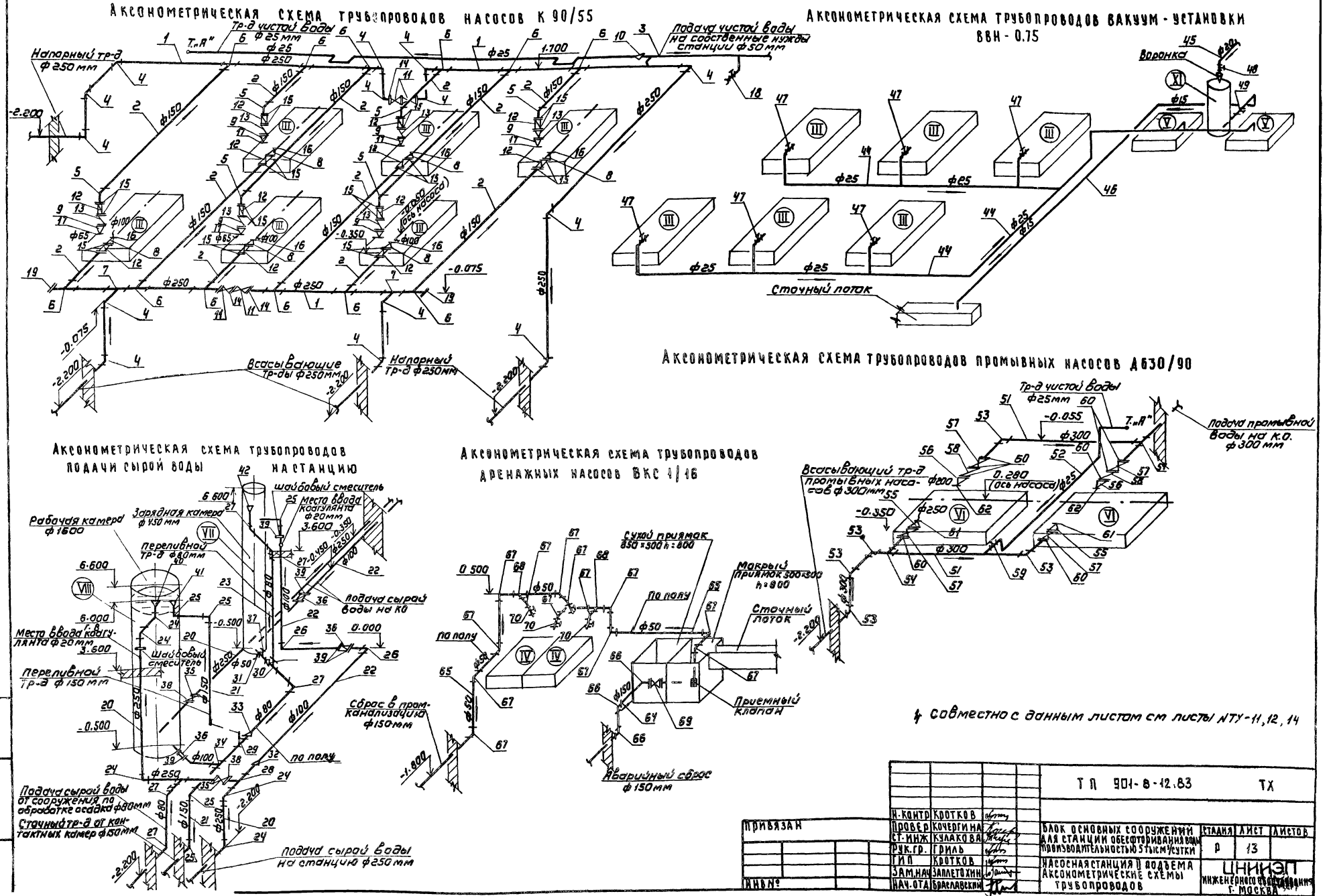
Аксонометрическая схема трубопроводов насосов К 90/55
Тр-д чистой воды ф25 мм
Напорный тр-д ф250 мм
Подача чистой воды на собственные нужды станции ф50 мм
Всасывающие тр-ды ф250 мм
Напорный тр-д ф250 мм
Аксонометрическая схема трубопроводов вакуум-установки ВВН-0.75
Воронка
Сточный лоток
Аксонометрическая схема трубопроводов промывных насосов Д630/90
Тр-д чистой воды ф25 мм
Подача промывной воды на к.о. ф300 мм
Всасывающий тр-д промывных насосов ф300 мм
Аксонометрическая схема трубопроводов подачи сырой воды на станцию
Рабочая камера ф1600
Зарядная камера ф450 мм
Шайбовый смеситель
Место ввода коагулянта ф20 мм
Переливной тр-д ф80 мм
Подача сырой воды на КО
Место ввода коагулянта ф20 мм
Шайбовый смеситель
Переливной тр-д ф150 мм
Подача сырой воды от сооружения по обработке осадка ф80 мм
Сточный тр-д от контактных камер ф150 мм
Подача сырой воды на станцию ф250 мм
Аксонометрическая схема трубопроводов дренажных насосов ВКС 1/16
Сухой приямок 850×500 h=800
Мокрый приямок 500×500 h=800
Сточный лоток
Приемный клапан
Сброс в промканализацию ф150 мм
Аварийный сброс ф150 мм
Совместно с данным листом см листы NTY-11, 12, 14
ТП 901-8-12.83 ТХ
Н. контр. Кротков
Провер. Кочергина
Ст. инж. Кулакова
Рук. гр. Гриль
ГИП Кротков
Зам. нач. Заплетохин
Нач. отд. Браславский
Блок основных сооружений для станции обесфторивания воды производительностью 5 тыс м³/сутки
Насосная станция II подъема
Аксонометрические схемы трубопроводов
Стадия Р
Лист 13
Листов
ЦНИИЭП инженерного оборудования г. Москва
Привязан
Инв №
Типовой п.с. 9Г 12.83 Альбом II
Подпись и дата
Взам. инв.

Альбом II

Типовой проект 901-8-12.83

Инв. № подл. | Подпись и дата | Взам. инв. №

Спецификация материалов

№ № поз.	Обозначение	Наименование	Кол.	Масса ед., кг	Примечание
1	2	3	4	5	6
		Трубопроводы насосов 90/55			
1	ГОСТ 10704-76	Труба 273×4,0 м	51,0	26,53	
2	"	Труба 159×4 м	28,5	15,29	
3	ГОСТ 3262-75	Труба 50 м	6,0	4,88	
4	ГОСТ 17375-77	Отвод 90°250 с 25 шт.	14	27,0	
5	"	Отвод 90°150 с 50 шт.	6	10,5	
6	ГОСТ 17376-77	Тройник 250×150 с 32 шт.	12	20,3	
7	"	Тройник 250 с 32 шт.	2	20,9	
8	ГОСТ 17378-77	Переход Э 150×100 с 32 шт.	6	2,1	
9	"	Переход К 150×65 с 32 шт.	6	1,0	
10	"	Переход К 50×25 с 80 шт.	1	0,2	
11	30 ч 6 бр	Задвижка 250 шт.	4	167,8	
12	МТР	Затвор 150 шт.	12	24,0	
13	КА44075 (19 ч 21 бр)	Клапан обратный 150 шт.	6	11,6	
14	ГОСТ 1255-67	Фланец 250-2,5 шт.	8	6,95	
15	"	Фланец 150-2,5 шт.	24	3,43	
16	"	Фланец 100-2,5 шт.	6	2,05	
17	"	Фланец 65-2,5 шт.	6	1,63	
18	15 кч 11 р	Кран поливочный ф50 комп.	2	2,60	
19	ГОСТ 17379-77	Заглушка 250 с 32 шт.	2	5,60	
	—	Фитинги, метизы и крепежные детали кг	—	80,0	
		Трубопроводы сырой воды			
20	ГОСТ 10704-76	Труба 273×4 м	13,0	26,53	
21	"	Труба 159×4 м	9,0	15,29	
22	"	Труба 114×4 м	11,0	10,85	
23	ГОСТ 3262-75	Труба 80 м	7,5	8,34	
24	ГОСТ 17375-77	Отвод 90°250 с 25 шт.	5	27,0	
25	"	Отвод 90°150 с 50 шт.	4	10,5	
26	"	Отвод 90°100 с 40 шт.	3	2,40	
27	"	Отвод 90°80 с 40 шт.	5	1,40	
28	ГОСТ 17376-77	Тройник 250 с 32 шт.	1	20,3	
29	"	Тройник 150 с 32 шт.	2	5,0	
30	"	Тройник 80 с 40 шт.	1	1,3	
31	ГОСТ 3262-75	Труба 50 м	0,5	4,88	
32	ГОСТ 17378-77	Переход К 250×100 с 32 шт.	1	7,20	
33	"	Переход К 150×80 с 32 шт.	1	2,10	
34	ГОСТ 17376-77	Тройник 150×100 с 32 шт.	1	4,60	
35	30 ч 6 бр	Задвижка 250 шт.	2	167,8	
36	МТР	Затвор 100 шт.	3	10,5	
37	15 ч 8 р 2	Вентиль 50 шт.	1	5,80	
38	ГОСТ 1255-67	Фланец 250-10 шт.	6	10,65	
39	"	Фланец 100-10 шт.	8	3,81	
40	ГОСТ 17378-77	Переход К 350×250 с 32 шт.	1	21,2	Воронка
41	"	Переход К 250×150 с 25 шт.	1	7,2	—"—
42	ГОСТ 17378-77	Переход К 150×80 с 32 шт.	1	21,0	Воронка
43	"	Переход К 80×50 с 40 шт.	1	0,60	
		Фитинги, метизы и крепежные детали кг	—	80,0	
		Трубопроводы вакуум-установки ВВН-0,75			
44	ГОСТ 3262-75	Труба 25 м	23,0	2,39	
45	"	Труба 20 м	1,0	1,66	
46	"	Труба 15 м	7,0	1,28	
47	15 ч 18 р 2	Вентиль 25 шт.	6	1,75	
48	"	Вентиль 20 шт.	1	0,90	
49	"	Вентиль 15 шт.	1	0,75	
50		Фитинги, метизы и крепежные детали кг	—	30,0	
		Трубопроводы промывных насосов Д 630/90			
51	ГОСТ 10704-76	Труба 325×5 м	14,0	39,46	
52	ГОСТ 3262-75	Труба 25 м	18,0	2,39	
53	ГОСТ 17375-77	Отвод 90°300 с 25 шт.	5	44,2	
54	ГОСТ 17376-77	Тройник 300 с 25 шт.	2	30,5	
55	ГОСТ 17378-77	Переход Э 300×250 с 25 шт.	2	10,8	
56	"	Переход К 300×200 с 32 шт.	2	12,4	
57	30 ч 6 бр	Задвижка 300 шт.	4	242,5	
58	КЗ 44067.01 (19 ч 16 р)	Клапан обратный 300 шт.	2	44,6	
59	15 ч 8 р 2	Вентиль 25 шт.	1	1,75	
60	ГОСТ 1255-67	Фланец 300-16 шт.	12	17,78	
61	"	Фланец 250-16 шт.	2	14,49	
62	"	Фланец 200-16 шт.	2	10,10	
63		Фитинги, метизы и крепежные детали кг	—	80,0	
		Трубопроводы дренажных насосов ВК 1/16			
64	ГОСТ 10704-76	Труба 159×4 м	1,0	15,29	
65	ГОСТ 3262-75	Труба 50 м	8,5	4,88	
66	ГОСТ 17375-77	Отвод 90°150 с 50 шт	3	10,5	
67	"	Отвод 90°50 с 60 шт	15	0,50	
68	ГОСТ 17376-77	Тройник 50 с 60 шт	2	0,50	
69	30 ч 6 бр	Задвижка 150 шт	1	73,5	
70	15 ч 8 р 2	Вентиль 50 шт	4	5,8	
71	16 ч 3 р	Клапан обр. приемный с сеткой ф50мм шт.	1	9,4	
72	16 ч 42 р	Клапан обр. ф300 шт.	1	145	В резервуаре I ст.
		Фитинги, метизы и крепежные детали кг	—	30,0	

Спецификация оборудования

№ № поз	Обозначение	Наименование	Кол.	Масса ед., кг	Примечание
1	2	3	4	5	6
I	ГОСТ 7890-73*	Кран подвесной электрический однобалочный однопролетный Q=1т.	1	55-1760	Краснодарский кран 3-д
II	ГОСТ 1106-74	Таль ручная червячная передвижная Q=1т.	1	39	—"—
III	К 90/55-УА	Центробежный насос Q=90м³/ч; H=55м; n=2900 об/мин.; с эл. дв. 4А180 S2 N=22 квт.	6	350	Катайский насос. з-д
IV	ВКС 1/16А-У2	Дренажный насос Q=3,6м³/ч; H=16м; n=1450 об/мин; с эл. дв. 4АХ80В4 N=1,5 квт.	2	102	«Гидромаш»
V	ВВН-0,75	Вакуум-насос Q=45м³/час; n=1450 об/мин с эл. дв. А02-31-4 N=2,2 квт.	2	90	—"—
VI	Д 630-90-УХЛ4	Насос Q=630 м³/час; H=90 м; n=1450 об/мин. с эл. дв. 4А200 М2У3 N=37 квт.	2	675	—"—
VII	ТХН-1	Зарядная камера ф 450 мм.	1	—	нест. обор.
VIII	ТХН-1	Рабочая камера ф 1600	1	—	—"—
X	Серия 4-901-10 вып 1	Деталь ввода р-ра реагента ВРК-25.	2	—	
XI	Серия 4-901-6 тип III	Циркуляционный бак	1	198,0	

1. Совместно с данным листом см. лист № ТХ-11-ТХ-13

Привязан			
Инв №			

Н. контр.	Кротков		
Проверил	Кочергина		
Ст. инж.	Кулакова		
ГИП	Кротков		
Зам. нач.	Заплетохин		
Нач. отд.	Браславский		

ТП 901-8-12.83 ТХ

Блок основных сооружений для станции обесфторивания воды производительностью 5тыс.м³/сут.

Насосная станция II подъема. Спецификация материалов и оборудования.

Стадия	Лист	Листов
Р	14	

ЦНИИЭП инженерного оборудования г. Москва

Альбом III

Типовой проект 901-8-12.83

План на отм. 3.600

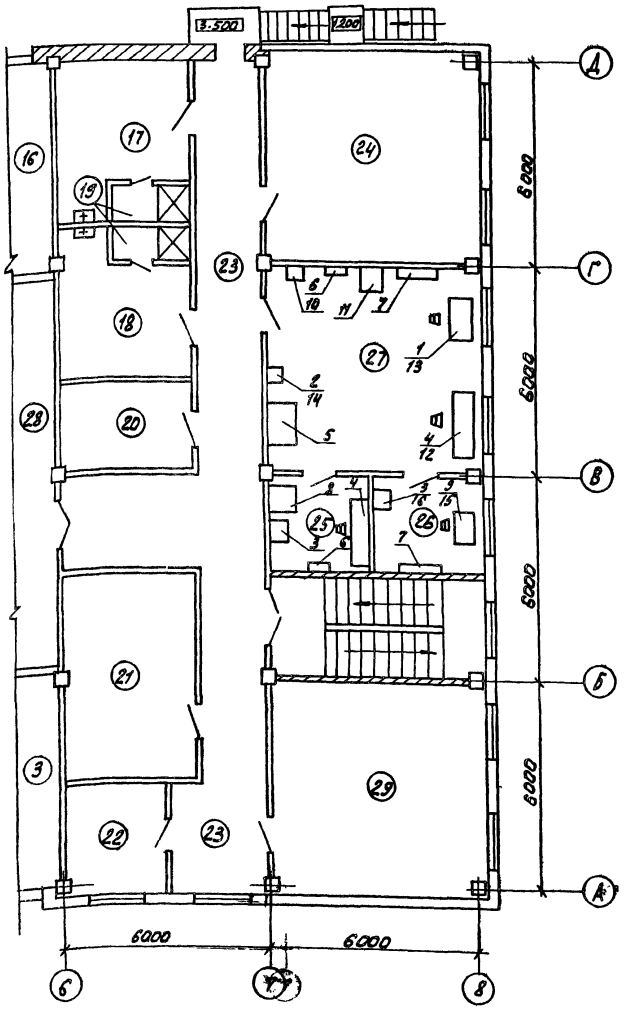

Спецификация мебели и оборудования.

NN п/п.	Наименование	Тип марка	Кол. ед.	Габариты мм. Длина, ширина Высота	Мощность квт.	Масса ед. кг	Завод изготовитель	Индекс или номер по прейскуранту
1	2	3	4	5	6	7	8	9
	Мебель							
1	Стол лабораторный химический	СЛ-2	1	1200х800 х300		50	произв. мебел обвед. Новгород	ОН-11-918/14 инв. N134709/1-19
2	Тумба выкатн.	ТВ-1	1	450х510 х805		45	"	ОН-11-918/32 инв. N 134727
3	Тумба выкатн.	ТВ-3	2	600х510 х805		66	"	ОН-11-918/34 инв. N 134729/1-20
4	Стол письменный однотумбовый	-	2	1900х650 х900		55	Торговая сеть	—
5	Шкаф Вытяжн.	ШВ-3-3	1	1200х800 х2850		460		ОН-11-918/36 инв. N 137839/1-287
6	Полка настенная	П-1	2	600х200 х300		10,5	произв. мебел. обед "Новгород"	ОН-11-718/40 инв. N 134735/1-16
7	Полка настенная	П-2	2	1200х200 х300		12,0	"	ОН-11-718/41 инв. N 134735/1-12
8	Мойка лаборат.	МЛ-1	1	800х800 х1800		190	Кировский з-д	ОН-11-918/11 инв. N 134706/11-119
9	Стол для аналвесов	СВ-2	1	900х600 х200	-	72	произ. завезен. "Новгород"	ОН-11-918/12 инв. N 134701/1-41
	Оборудование							
10	Шкаф сушильный	Ш3	1	450х595 х600	0,8	29	Ленингр. з-д "Электробытприбор"	
11	Электроплечь лабор.	СНОЛ-1,6 2,5-1/шкаф	1	625х700 х488	3	80	Угличский з-д лабэлектроприбор	
12	Лабораторный РН-метр.	РН-340	1	-	-	-	з-д измерительных приборов г. Гомель	ТУ25-07-698-70
13	Баня лабораторная комбинированная	БКЛ	1	-	10	-	Торговая сеть	МРТУ 42-885-63
14	Электроплитка с закрытым огнем		2	-	0,6	-	Ленингр. з-д электроаппаратов	
15	Весы лабораторн.	ВЛР-1кг	1	-	-	-	з-д "Госметр" г. Ленинград	
16	Весы лабораторн. равноплечие	ВЛР-200	1	-	-	-	—"—	

1. Мебель лаборатории принята по каталогу-справочнику „Установочное лабораторное оборудование", выпущенному Гипрониии АиССР в 1981г. в издательстве „Наука" Заказы на поставку мебели производится Роскоммерторгом и его базами.
2. Совместно с данным листом см. лист N. ТХ-6.

Экспликация помещений

NN	Наименование
1	помещение растворно-хранилищных баков коагулянта и соды
2	Галерея трубопроводов контактных осветлителей
3	Насосная станция II подъема
4	Помещение насосной реагентного хоз-ва
5	Помещение дозаторной и воздуходувной
6	Помещение мастерской
7	Кладовая
8	ТР
9	РУ
10	Коридор
11	Женская и мужская уборные
12	Щитовая н/п
13	Лестничная клетка
14	Вестибюль
15	Тамбур
16	Приточная венткамера
17	Женский гардероб уличной домашней и специальной одежды
18	Мужской гардероб уличной, домашней и специальной одежды
19	Душевые
20	Помещение хранения реактивов
21	Вытяжная венткамера
22	Кабинет начальника станции
23	Коридор
24	Комната приема пищи
25	Помещение майки посуды
26	Помещение весовой
27	Химическая лаборатория
28	Помещение контактных осветлителей
29	Диспечерская
30	Служебное помещение

ТП 901-8-12.83 ТХ

Н.контр	Кротков	
Провер	Кочергина	
Ст.инж.	Кулакова	
Рук.гр	Гриль	
ГИП	Кротков	
Зам.нач	Залететдинов	
Нач.отд	Ярославский	

Блок основных сооружений станции обесфторивания воды производительностью 5 тыс. м³/сутки

Стадия Р | Лист 15 | Листов

Лаборатория. Спецификация мебели и оборудования. Экспликация помещений

ЦНИИЭП инженерного оборудования г. Москва

Привязан.

Инв. №

Согласовано.

Инв. № подл. | Подпись и дата | Взам. инв. №

1872-20с

Альбом II

Типовой проект 901-8-12.83

Инв. № подл. | Подпись и дата | Взам. инв. №

Ведомость рабочих чертежей основного комплекта

№№ л.л.	Наименование	№№ стр.
1	2	3
ВК-1	Общие данные	19
ВК-2	Внутренний водопровод и канализация.	
	Планы и схемы.	
	Спецификация материалов	20
ВК-3	Водостоки. Схемы. Спецификация	
	материалов.	21

Ведомость спецификаций

№№ л.л.	Наименование	№№ стр.
1	2	3
ВК-2	Спецификация материалов на внут-	
	ренний водопровод и канализацию	20
ВК-3	Спецификация материалов на водостоки	21

Типовой проект разработ в соответствии с действующими нормами и правилами и предусматривает мероприятия, обеспечивающие взрывобезопасность и пожаробезопасность при эксплуатации зданий.

Главный инженер проекта санитарно-технической части /М.И. Кротков/

Ведомость основных комплектов рабочих чертежей

Обозначение		Наименование	Примечание
ТП 901-	АР	Архитектурные решения	Альбом I
ТП 901-	КЖ	Конструкции железобетонные	Альбом I
ТП 901-	КМ	Конструкции металлические	Альбом I
ТП 901-	ТХ	Технологические решения	Альбом II
ТП 901-	ВК	Внутренний водопровод и канализация	Альбом II
ТП 901-	ТХН	Нестандартизированное оборудование	Альбом II
ТП 901-	ОВ	Отопление и вентиляция	Альбом II
ТП 901-	ЭМ	Силовое электрооборудование	Альбом III
ТП 901-	ЭО	Электроосвещение	Альбом III
ТП 901-	АТх	Автоматизация технологического процесса	Альбом III
ТП 901-	СС	Связь и сигнализация	Альбом III

Основные показатели по чертежам водопровода и канализации

Наименование системы	Потребный напор м.в.ст.	Расчетный расход м³/сут.	м³/ч.	л/с.	при пожаре	Установочная мощность электродвигателей квт	Примечание
1	2	3	4	5	6	7	8
Холодное водоснабжение	30	40	5	1,4	5,0		
Горячее водоснабжение	30	18	2,5	0,7			
Бытовая канализация		31	4,7	1,3			

Общие указания

Настоящий типовой проект разработан в соответствии с планом типового проектирования на 1982 г. В основу рабочей документации положен технический проект, утвержденный «Госгражданстроем» приказом №219 от 22 июня 1981 г.

Инв. №

Привязан

ТП ВК

Н. контр.	Кротков	
Проверил	Кочергина	
Ст. инж.	Кулакова	
Рук. гр.	Гриль	
ГИП	Кротков	
Зам. нач.	Заплетохин	
Нач. отд.	Браславский	

Блок основных сооружений для станции обесфторивания воды производительностью 5 тыс. м³/сут.

Стадия	Лист	Листов
Р	1	

Общие данные

ЦНИИЭП инженерного оборудования г. Москва

18722-07

Типовой проект 901-8-12.83 Альбом II

План на отм. 3.600
М 1:200

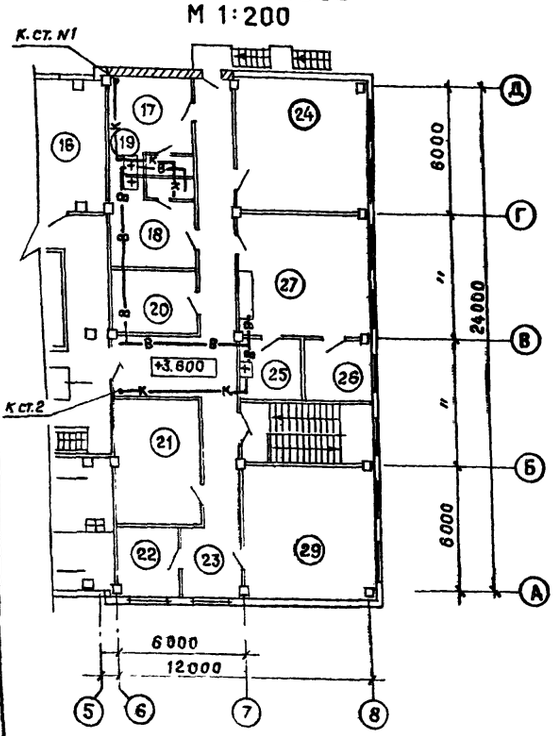

Аксонометрическая схема трубопроводов горячей и холодной воды

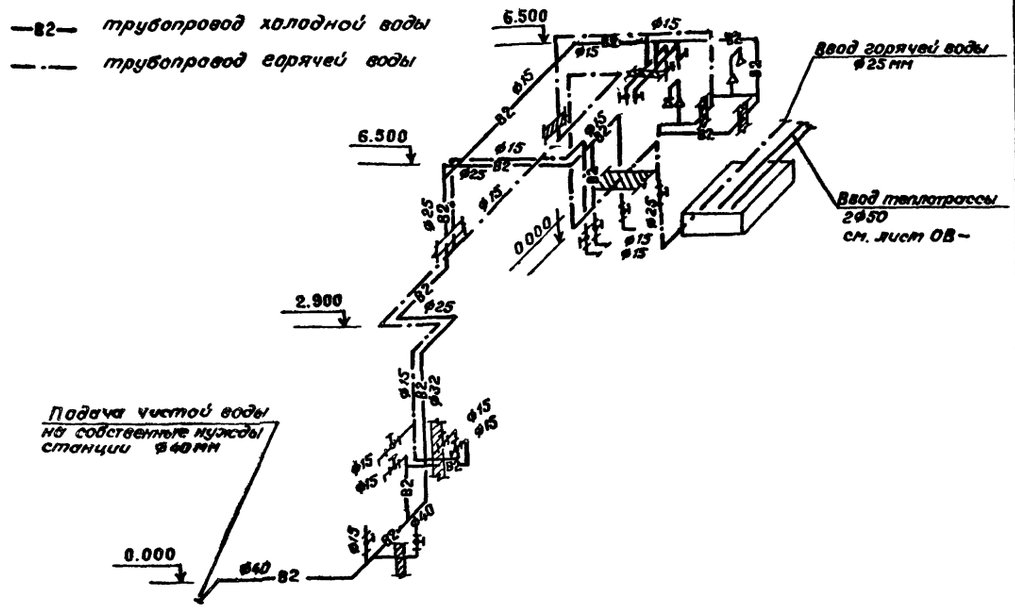

Схема канализации

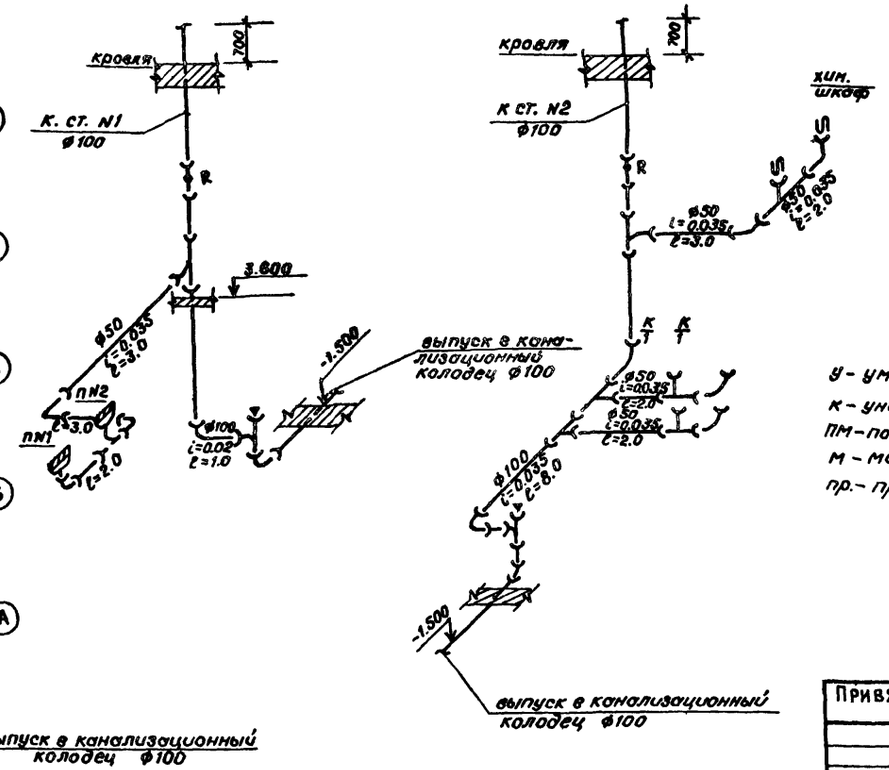

План на отм. 0.000
М 1:200

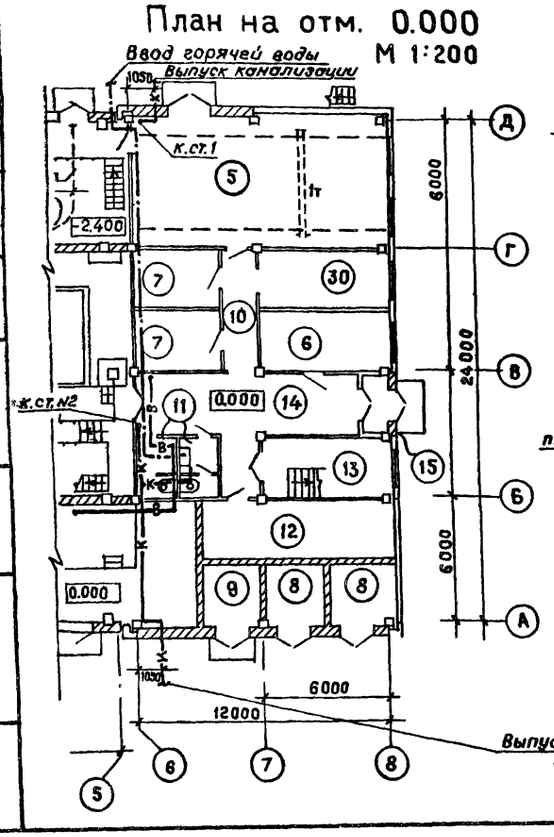

У - умывальник
К - унитаз
ПМ - поддон мелкий
М - мойка
пр. - прочистка

Спецификация материалов

№ поз	Обозначения	Наименование	Кол	Масса в кг	Примеч
		Трубопровод холодной воды			
1	ГОСТ 3262-75	Труба (Ц-40) м	8.0	3.84	
2	ГОСТ 3262-75	Труба (Ц-32) м	3.0	3.09	
3	ГОСТ 3262-75	Труба (Ц-25) м	14.0	2.39	
4	ГОСТ 3262-75	Труба (Ц-15) м	23.0	1.28	
5	15КЧ 8р	Вентиль 40 шт.	1	4,15	
6	15КЧ 8р	Вентиль 25 шт.	1	1.75	
7	15КЧ 8р	Вентиль 15 шт.	1	1.28	
8	ГОСТ 19802-74	Смеситель для умы-		—	
		вальников и моек шт.	5	—	
9	ГОСТ 19874-74	Смеситель для ванн и	2	—	
		душевых установок шт			
		Трубопровод горячей воды			
10	ГОСТ 3262-75	Труба (Ц-25) шт.	6.0	2.39	
11	ГОСТ 3262-75	Труба (Ц-15) шт.	35.0	1.28	
12	15КЧ 18р	Вентиль 25 шт.	1.0	1.40	
13	15КЧ 18р	Вентиль 15 шт.	1.0	0.70	
		Канализация			
14	ГОСТ 6942-3-80	Труба ТКЧ-100 м	27.0	13.4	
15	ГОСТ 6942-3-80	Труба ТКЧ-50 м	22.0	5.90	
16	ГОСТ 6942-3-80	Ревизия ф100 шт.	2.0	5.90	
19	ГОСТ 22847-77	Унитаз „комплект"			
		керамический в			
		комплекте со смывным			
		бачком косой. шт.	2	—	
18	ГОСТ 10161-73	Поддон душевой			
		чугунный эмалиров.			
		в комплекте со спец.			
		сифоном шт.	2	—	
19	ГОСТ 23759-79	Умывальник кера-			
		мический (компл)	5	—	

1. Экспликацию помещений, спецификацию мебели и лабораторного оборудования см. на листе NТХ-15.
2. Питание холодной воды осуществляется от напорных линий насосной станции II-го подъема.
3. Питание горячей воды осуществляется от внутриплощадочной сети одним вводом, проложенном в теплофикационном канале.
4. Расчетный расход воды на собственные нужды - 1,4 л/с.
5. Расход тепла на горячее водоснабжение - 0.7 л/с.

Согласовано: Отдел АСП — Левина, Глебов

Инв. № подл. | Подпись и дата | Взам. инв. №

Привязан

Инв №

Н. контр.	Кротков		
Проверил	Кулакова		
Ст. инж.	Круглова		
Рук. гр.	Гриль		
ГИП	Кротков		
Зам. нач. отд.	Заплетохин		
Нач. отд.	Браславский		

ТП 901-8-12.83 ВК

Блок основных сооружений для станции обесфторивания воды производительностью 5.0 тыс. м³/сутки

Внутренний водопровод и канализация. Планы и схемы. Спецификация материалов.

Стадия	Лист	Листов
Р	2	

ЦНИИЭП инженерного оборудования г. Москва

18728-07

Типовой проект 901-8-12.83 Альбом II

План кровли

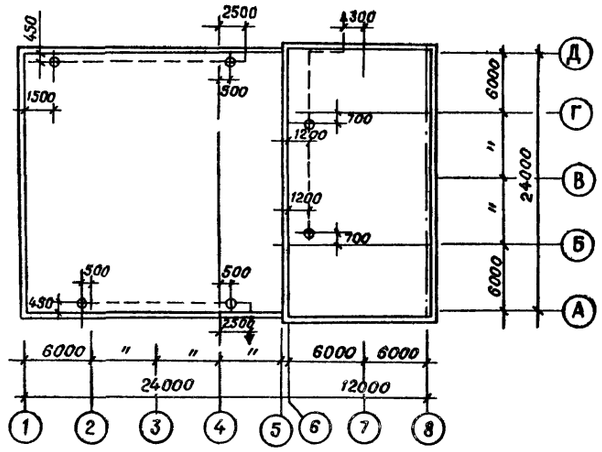

Деталь выпуска водостока

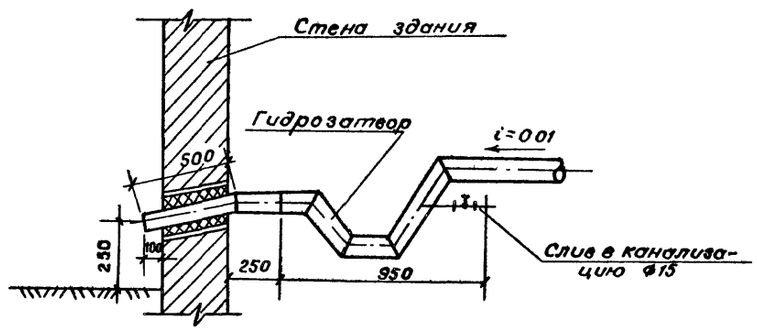

Спецификация материалов

№№ поз	Обозначение	Наименование	Кол.	Масса ед. кг	Примеч.
1	2	3	4	5	6
1	ГОСТ 10704-76	Труба 108×4 м	54.0	10.26	
2	ГОСТ 18599-73	Труба ПНП 110 м	21.0	2.57	
3	ТУ-34-48 ЭПП-12-78	Втулка ПНП 110с шт.	6	1.14	
4	ТУ 36 УССР 686-75	Водосточная воронка шт.	6	—	
5	ГОСТ 1255-67	Фланец 100×2,5 шт.	9	2.85	
6	ГОСТ 6942 30-69	Ревизия круглая 100 шт.	3	—	
7	ГОСТ 17375-77	Отвод 90° 100с40 шт.	6	2.40	
8	ОСТ 6-05-367-74	Тройник ПНП 110с шт.	3.0	0.94	
9	ГОСТ 17375-77	Заглушка 100с40 шт.	3.0	0.70	
10	ГОСТ 17375-77	Отвод 60° 100с40 шт.	12.0	1.60	
11	ОСТ 6-05-367-74	Угольник ПНП 110с шт.	13.0	0.80	
		Фитинги, метизы и			
		крепежные детали кг	—	50	

Схема водостоков

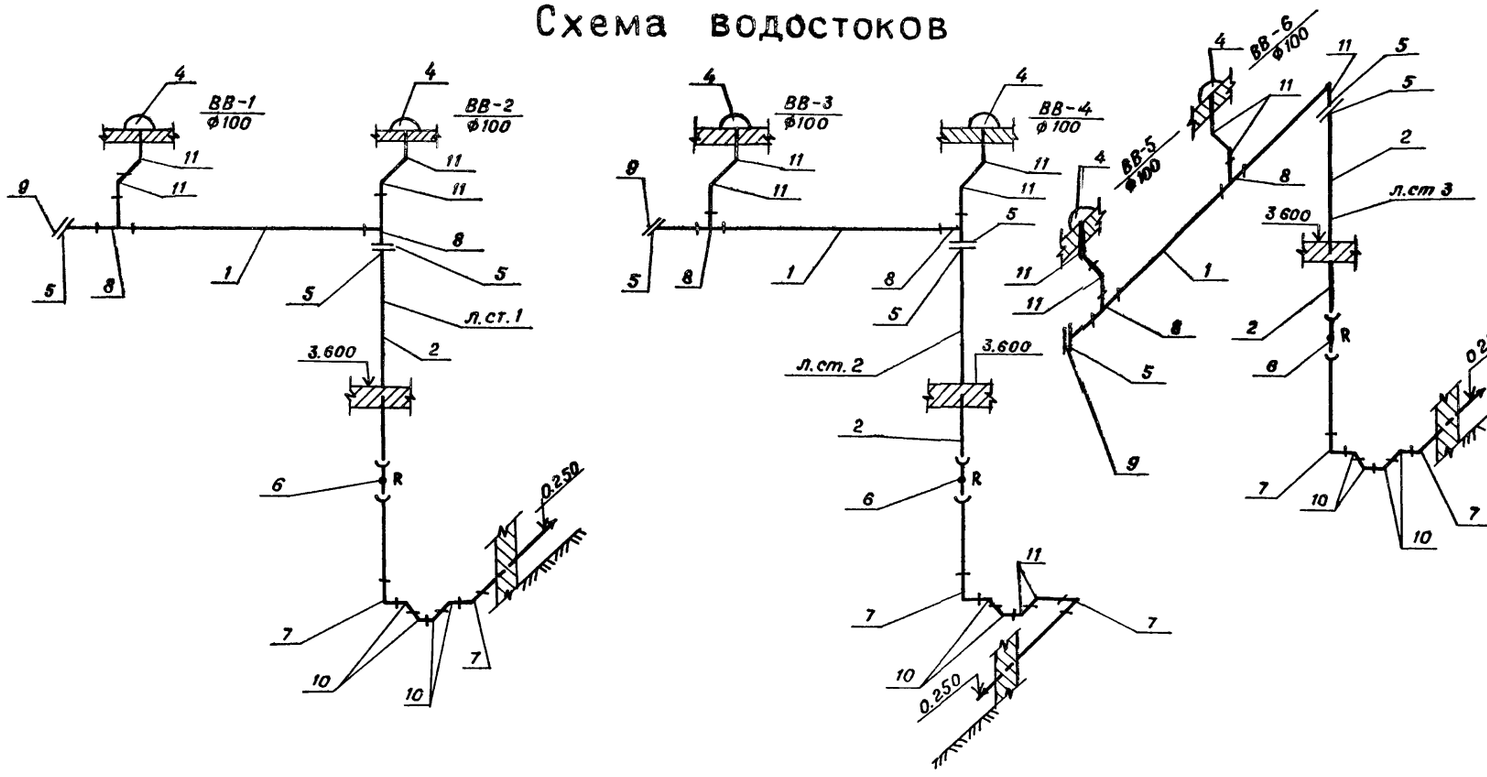

1. Монтаж трубопроводов должен производиться в соответствии со СНИПом (Санитарно-техническое оборудование зданий и сооружений. Правила производства и приемки работ.
2. Присоединение водосточных воронок к стояку должно предусматриваться при помощи компенсационных раструбов с эластичной заделкой.

Согласовано: Отдел АСП — Левина, Глебов

Инв № подл. | Подпись и дата | Взам инв №

Привязан			
Инв №			

Н контр	Кротков		
Проверил	Кулакова		
Ст. инж.	Круглова		
Рук. гр.	Гриль		
ГИП	Кротков		
Зам. нач. отд.	Заплетохин		
Нач. отд.	Браславский		

ТП 901-8-12.83 ВК

Блок основных сооружений для станции обесфторивания воды производительностью 5 тыс. м³/сутки

Стадия	Лист	Листов
Р		

Водостоки. Схемы. Спецификация материалов

ЦНИИЭП инженерного оборудования г. Москва

Типовой проект 901-8-12.83 Альбом II

Рабочая камера

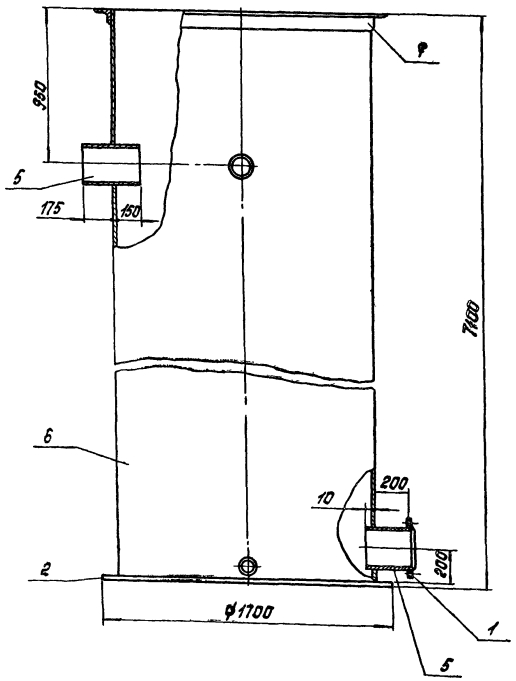

Зарядная камера

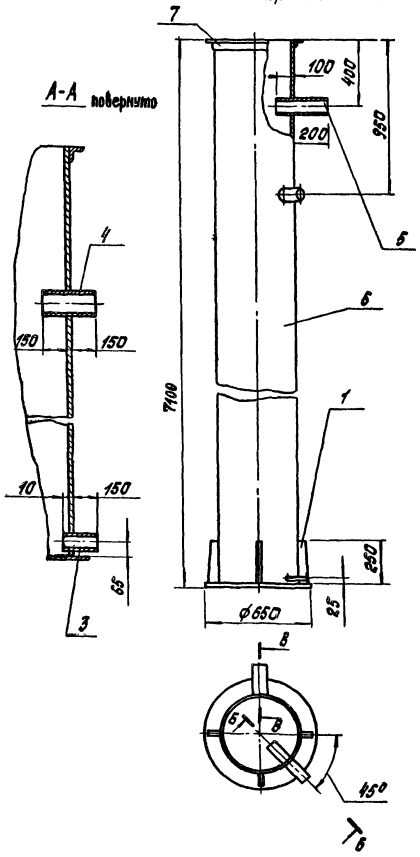

А-А повернуто

Б-Б

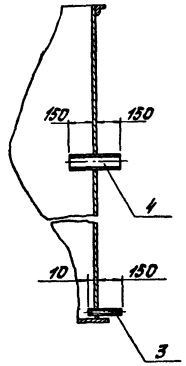

В-В

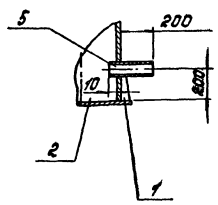

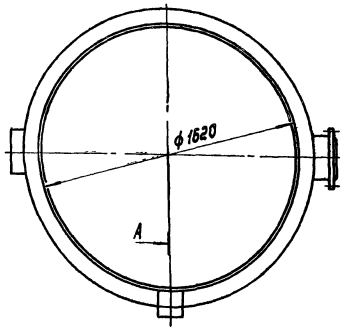

А

Примечание: 1. Масса рабочей камеры 4680 кг.
2. Масса зарядной камеры 718 кг.

2. Испытать камеры наливом воды на полную емкость в течение получаса. Течь и потение не допускаются.
3. Установить камеру на ровную бетонную площадку.

Марка, поз.	Обозначение	Наименование	Кол.	Масса ед.кг	Примечание
		Рабочая камера			
		Стандартные изделия			
1	ГОСТ12820-80	Фланец 250-25	1	6,85	
		Материалы			
2		Лист Б-16 ГОСТ 19903-74 / Ст3кп ГОСТ 14637-79		320	
3		Труба 108×4 ГОСТ 10704-76 / Д ГОСТ 10706-76	0,17		м
4		Труба 159×4 ГОСТ 10704-76 / Д ГОСТ 10706-76	0,31		м
5		Труба 273×4 ГОСТ 10704-76 / Д ГОСТ 10706-76	0,58		м
6		Труба 1620×15-Д ГОСТ 8696-74	7,1		м
7		Уголок Б-100×100×8 ГОСТ 8509-75 / Ст3пс ГОСТ 535-79	5,1		м
		Зарядная камера			
		Материалы			
1		Лист Б-8 ГОСТ 19903-74 / Ст3кп ГОСТ 14637-79		4,53	
2		Лист Б-12 ГОСТ 19903-74 / Ст3кп ГОСТ 14637-79		31,3	
3		Труба 32×3 ГОСТ 10704-76 / Д ГОСТ 10706-76	0,17		м
4		Труба 89×3 ГОСТ 10704-76 / Д ГОСТ 10706-76	0,31		м
6		Труба 108×4 ГОСТ 10704-76 / Д ГОСТ 10706-76	0,53		м
6		Труба 480×8-Д ГОСТ 8696-74	7,1		м
7		Уголок 8-50×50×3 ГОСТ 8509-72 / Ст3пс ГОСТ 535-79	1,51		м

1. Сварные швы по ГОСТ 16037-80.

Привязан

Инв. №

Разраб.	Огнева		
Пров.	Рысин		
ГИП	Рысин		
Н.контр.	Хромицина		11.83
Гл.спец.отд.	Фафский		
Нач.отд.	Сухаренко		

ТП 901-8-12.83 ТХН

Станция обесфторивания воды подземных источников с содержанием фтора до 5 мг/л производительностью 5 тыс м³/сут

Блок основных сооружений

Стадия	Лист	Листов
ТР	1	5

Рабочая камера
Зарядная камера

ЦНИИЭП инженерного оборудования г. Москва

Согласовано: Отд. 87, Уфимский

Инв. № подл. | Подпись и дата | Взам. инв. №

Типовой проект 901-8-12.83 Альбом II

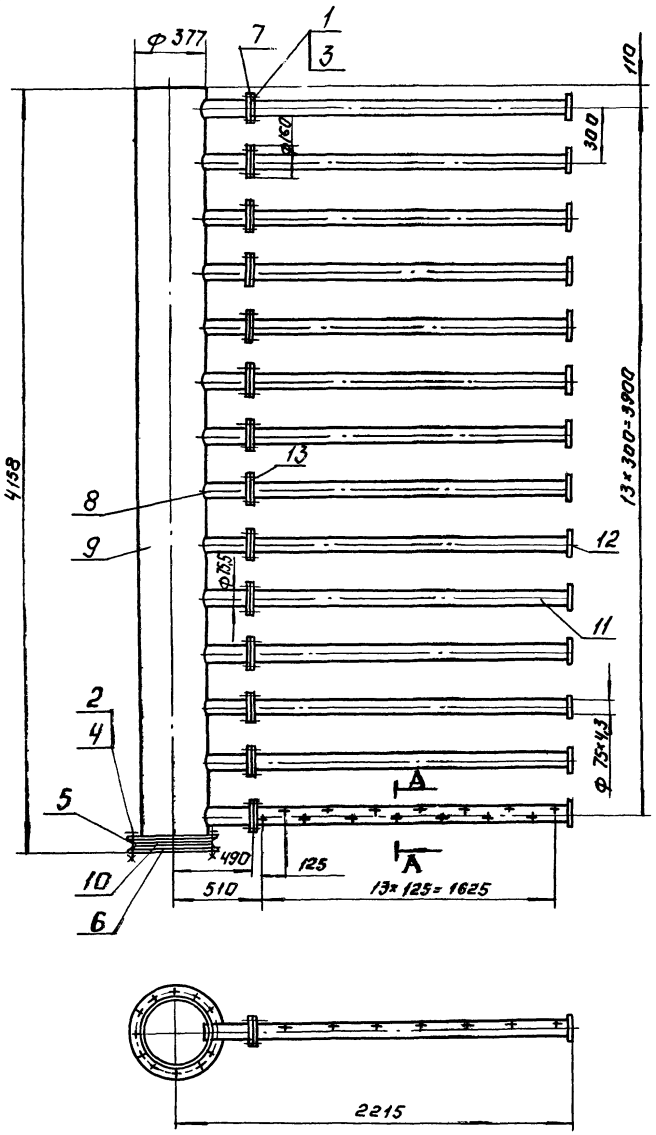

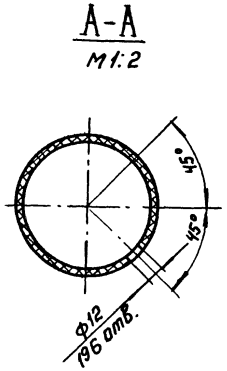

Марка, поз.	Обозначение	Наименование	Кол.	Масса ед.кг	Примечание
		Стандартные изделия			
1		Болт М12×45.58.01 ГОСТ 7798-70	56		
2		Болт М20×70.58.01 ГОСТ 7798-70	12		
3		Гайка М12.5.01 ГОСТ 5915-70	56		
4		Гайка М20.5.01 ГОСТ 5915-70	12		
5		Фланец 350-2,5 ГОСТ 12820-80	1		
6		Заглушка 350-2,5 ГОСТ 12836-67	1		
		Материалы			
7		Лист Б-10 ГОСТ 19903-74 / Ст.3 ГОСТ 14637-79	19,6		кг
8		Труба 70×4 ГОСТ 3262-75	4,5		м
9		Труба 377×8 ГОСТ 10704-76 / Д ГОСТ 10706-76	4,15		м
10		Пластина I, лист ТМКШ-М 3 ГОСТ 7338-77	0,1		кг
11		Труба ПВП 70С ГОСТ 18599-73	24,2		м
12		Лист полиэтиленовый 4 ТУ6-05-1313-75	0,6		кг
13		Лист полиэтиленовый 14 ТУ6-05-1313-75	4		кг

Сварные швы по ГОСТ 16037-80, 16310-80.

Примечание: Масса дренажной системы 425 кг

Согласовано: Отд. ВГ Кругловъ

Инв. № подл. | Подп. и дата | Взам. инв. №

Привязан:

Инв. №

Разраб.	Занозин		
Пров.	Рысин		
Гип.	Рысин		
Н. контр.	Хромихина		
Гл. сп. отд.	Грацкий		
Нач. отд.	Сухаренко		

ТП 901-8-12:83 ТХН

Станция обесфторивания воды подземных источников с содержанием фтора до 5 мг/л производительностью 5,0 тыс. м³/сутки

Блок основных сооружений

Дренажная система в контактном осветлителе

Стадия	Лист	Листов
ТР	2	5

ЦНИИЭП инженерного оборудования г. Москва

Копировал Логинова

Формат 29

Альбом II

Типовой проект 901-8-12.83

Коллектор гидросмыва

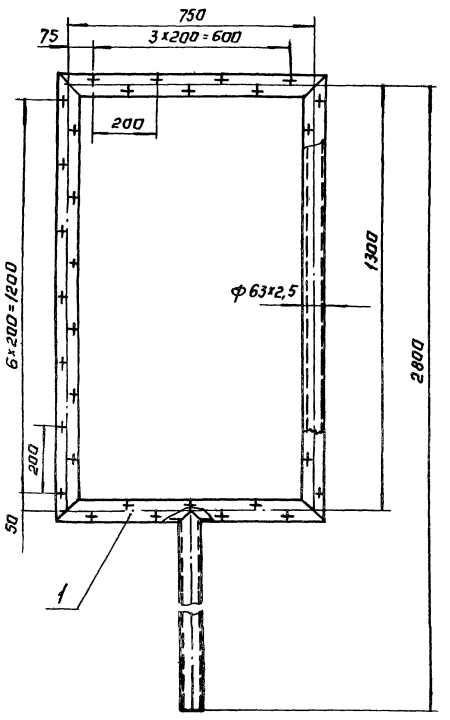

Коллектор воздухораспределительный в расходном баке коагулянта.

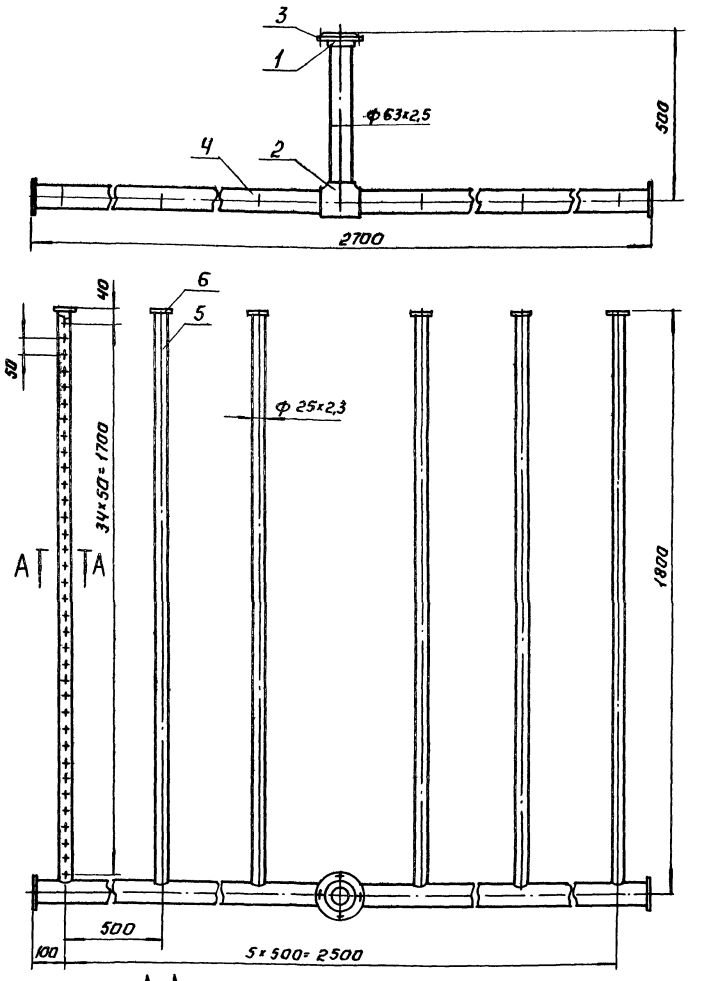

А-А
М1:1

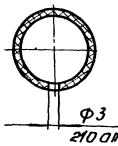

Марка, поз.	Обозначение	Наименование	Кол.	Масса ед. кг	Примечание
		Коллектор гидросмыва			
		Материалы			
1		Труба ПВП 50сл			
		ГОСТ 18599-73	5,6		
		Коллектор воздухораспредел.			
		в расходном баке коагулянта			
		Стандартные изделия			
1		Втулка ПНП 50с			
		ОСТ 6-05-367-74	1		
2		Тройник ПНП 50с			
		ОСТ 6-05-367-74	1		
3		Фланец 50с			
		ОСТ 6-05-367-74	1		
		Материалы			
4		Труба ПВП 50 сл			
		ГОСТ 18599-73	3,2		м
5		Труба ПВП 20Т			
		ГОСТ 18599-73	10,8		м
6		Лист полиэтиленовый ч			
		ТУ 6-05-1313-75	4,02		м²

Сварные швы по ГОСТ 16310-80

Примечания: 1. Масса коллектора гидросмыва - 2,9 кг.
2. Масса коллектора воздухораспределительного в расходном баке коагулянта - 5,1 кг

Согласовано

Инв. № подл. | Подп. и дата | Взам. инв. №

Привязан:

Инв. №

Разраб.	Занозин		
Пров.	Рысин		
Гип	Рысин		
Н. контр.	Хромихина		01.83
Гл. инж. отд.	Трайский		
Нач. отд.	Сухренко		

ТП 901-8-12.83 ТХН

Станция обеззараживания воды подземных источников с содержанием озона дозой производительностью 50 тыс. м³/сутки

Блок основных сооружений

Коллектор гидросмыва
Коллектор воздухораспределительный в расходном баке коагулянта

Стадия	Лист	Листов
РП	3	5

ЦНИИЭП инженерного оборудования г. Москва

Альбом II

Типовой проект 901-8-12.83

Воздухозаборное устройство Ду 150.

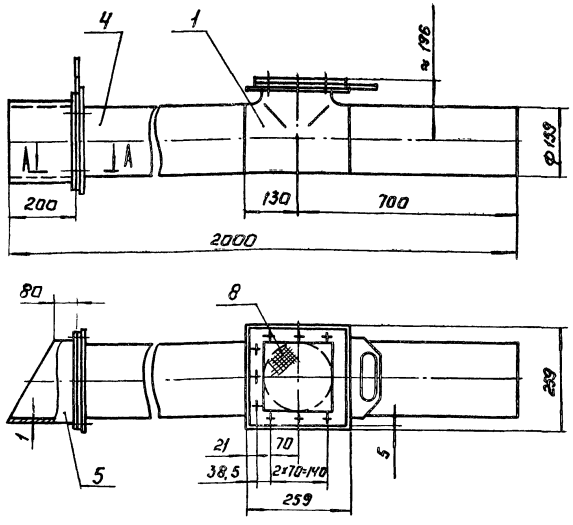

Коллектор воздухораспределительный в растворно-хранилищном баке коагулянта и соды.

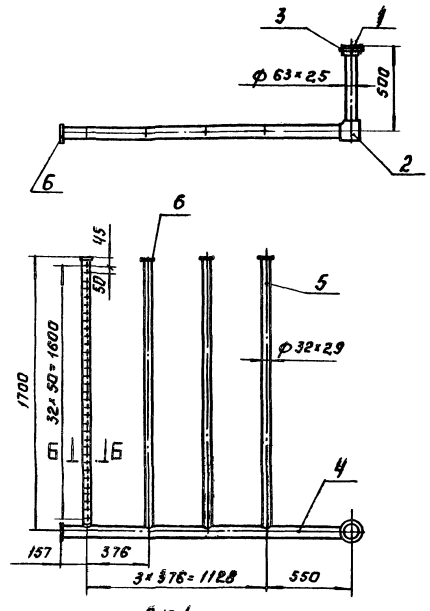

Рис. 1

А-А
М 1:1

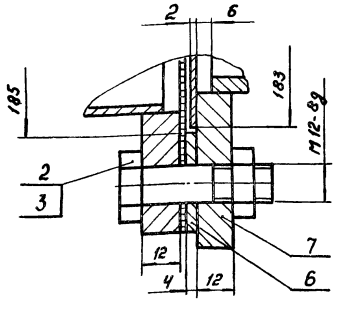

Коллектор воздухораспределительный-зеркальное отражение
Остальное - см. Рис. 1

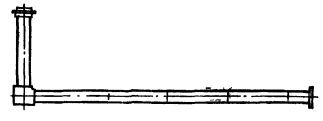

Б-Б
М1:1

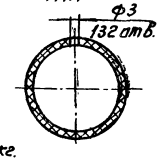

Примечания: 1. Масса воздухозаборного устройства 46 кг.
2. Масса коллектора воздухораспределительного 4,6кг.

Марка, поз.	Обозначение	Наименование	Кол.	Масса ед, кг	Примечание
	Воздухозаборное	устройство Ду 150			
		Стандартные изделия			
1		Тройник 150×4,5 ГОСТ 17376-77	1		
2		Болт М12×45.58 ГОСТ 7798-70	18		
3		Гайка М12,5 ГОСТ 5915-70	18		
		Материалы			
4		Труба 159×5 ГОСТ 10704-76 / Д Ст.3 пс ГОСТ 10706-76	1,54	29,3	м
5		Лист Б-1 ГОСТ 19903-74 / Ст.3 ГОСТ 16523-70		1,8	
6		Полоса Б-4×32 ГОСТ 103-76 / Ст 3 пс ГОСТ 535-79	1,5		м
7		Лист Б-12 ГОСТ 19903-74 / Ст.3 ГОСТ 14637-79		6	
8		Сетка №4-1,0 ГОСТ 5336-80		1,0	
	Коллектор воздухораспределительный в растворно-хранилищном баке коагулянта и соды.				
		Стандартные изделия.			
1		Втулка ПНП 50С / ОСТ 6-05-367-74	1		
2		Угольник ПНП 50С / ОСТ 6-05-367-74	1		
3		Фланец 50С / ОСТ 6-05-367-74	1		
		Материалы			
4		Труба ПВП 50СЛ / ГОСТ 18599-73	2,4		м
5		Труба ПВП 25Т / ГОСТ 18599-73	6,8		м
6		Лист полиэтиленовый 4 / ТУ-05-1313-75	0,02		м²

Сварные швы: Воздухозаборное устройство ГОСТ 16037-80,
Коллектор воздухораспределительный ГОСТ 16310-80.

Разраб	Отнева		ТП 901-8-12.83	ГХН
Пров	Рысин		Станция обесфторивания воды подземных источников с содержанием фтора до 5 мг/л производительностью 5тыс м³/сутки	
Тип	Рысин		Блок основных сооружений	Стадия: Тр; Лист: 4; Листов: 5
Н контр	Хромилина		Воздухозаборное устройство Ду 150, коллектор воздухораспределительный в растворно-хранилищном баке коагулянта и соды	ЦНИИЭП инженерного оборудования г. Москва
Гл спец отд	Графский			
Нач отд	Сухаренко			

Привязан:

Инв №

Согласовано: Отд. 61 Кротков

Инв № подл. | Подпись и дата | Взам. инв. №

Типовой проект 901-6-12.83 Альбом III

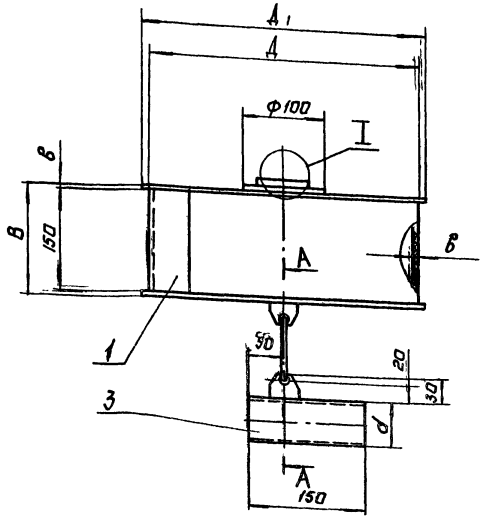

А-А
М1:2

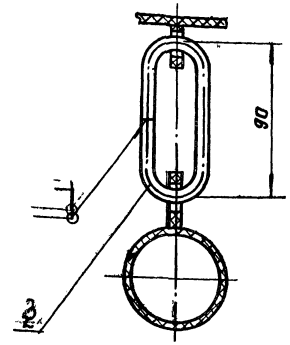

I
М1:2

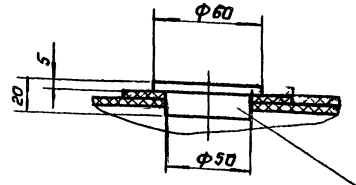

Пробка
Сосна ГОСТ 24454-80

Таблица 1

Наименование	Размеры, мм					Масса, кг	Примечание
	Д	Д1	В	б	d		
Поплавок Ду 20	350	360	154	2	25	6,1	для неагрессивной среды
Поплавок Ду 25	350	360	158	4	32	2.45	для агрессивных
Поплавок Ду 40	400	410	158	4	51	3,1	

Таблица 2

Марка, поз.	Обозначение	Наименование	Кол	Масса ед, кг	Примечание
		Материалы.			
		Поплавок Ду 20			
1		Лист Б-2 ГОСТ 19903-74 / Ст 3 ГОСТ 16523-70		5,7	
2		Круг В-6 ГОСТ 2590-71 / Ст.3 ГОСТ 535-79	0,25		м
3		Труба 25х2,5 ГОСТ 8732-78 / Д 10 ГОСТ 8731-74	0,15		м
		Поплавок Ду 25			
1		Лист винипласта ВНЧ ГОСТ 9639-71		2,35	
2		Стержни винипласт. ф10 ТУ6-05-1572-77	0,25		м
3		Труба винипластовая 32х3 ТУ6-05-1573-77	0,15		м
		Поплавок Ду 40			
1		Лист винипласта ВНЧ ГОСТ 9639-71		2,8	
2		Стержни винипласт ф10 ТУ 6-05-1572-77	0,25		м
3		Труба винипластовая 51х4 ТУ6-05-1573-77	0,15		м

Сварные швы: поплавок Ду 20 - по ГОСТ 5264-80
поплавок Ду 25, поплавок Ду 40 ГОСТ 16310-80

Привязан:	Разраб	Занозин		ТП 901-6-12.83	ТХН
	Пров	Рысин		Станция обеззараживания воды подземных источников с содержанием фтора до 5 мг/л производительностью 50 тыс. м³/сут	
	Гип	Рысин		Блок основных сооружений	Стадия: Р.Р; Лист: 5; Листов: 5
	Н. контр	Хромихина			
	Гл. спец. отд	Радский		Поплавок Ду 20, 25, 40	ЦНИИЭП инженерного оборудования г. Москва
Инв №	Нач. отд	Сухаренко			

Типовой проект 901-8-12.83 Альбом II

Ведомость чертежей основного комплекта

Формат	Лист	Наименование	Примечание
	1	Общие данные (начало)	
	2	Общие данные (продолжение)	
	3	Общие данные (продолжение)	
	4	Общие данные (окончание)	
	5	План на отм. -2,400; -0,500; ±0,000.	
	6	План на отм. 3,600.	
	7	Установка систем П-1, В-3,4,5.	
	8	Схема системы отопления	
	9	Схемы систем вентиляции В-1÷В-8; ВЕ-1÷ВЕ-5	
	10	Схема теплоснабжения. Узел управления.	
	ОВН-1	Переходы	
	ОВН-2, ОВН-3	Воздуховод из асбестоцементных листов Узлы соединений.	

План - схема

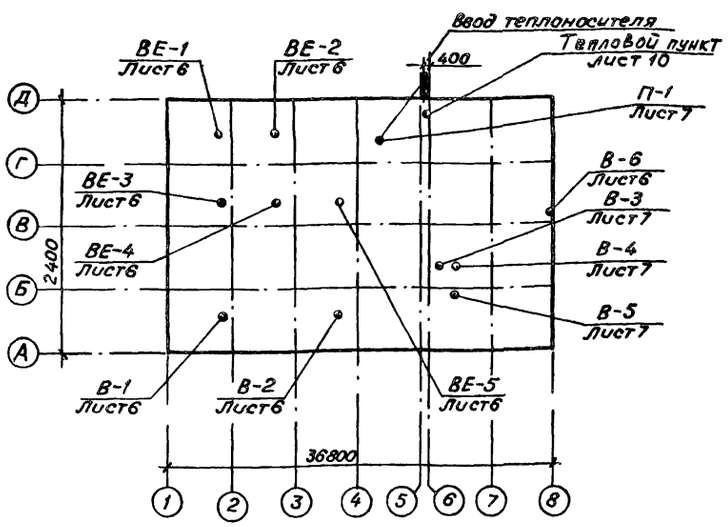

Основные показатели по чертежам отопления и вентиляции

Наименование здания (сооружения), помещения	Объем м³	Периоды года при $t_н$, °С	Расход тепла, ккал/час / вт: на отопление	на вентиляцию	на горячее водоснабжение	общий	Расход холода, ккал/час	Установленная мощность электродвигателей, квт.
Блок основных сооружений для станции обесфторивания воды производительностью 5тыс.м³/сутки	8010,8	-20°С	74330 / 86446	68580 / 79759	—	142910 / 166205	—	8,61
		-30°С	98050 / 114030	105820 / 123070	—	203870 / 237100	—	
		-40°С	110700 / 128744	141100 / 164099	—	251800 / 292843	—	

Общие указания

I Проект отопления и вентиляции станции обесфторивания воды разработан на основании технологического задания, архитектурно-строительных и технологических чертежей в соответствии со СНиП II-33-75

При разработке проекта приняты расчетные температуры наружного воздуха для отопления $t_н$=-20°С, -30°С, -40°С, для вентиляции $t_н$=-9,5°С; -19°С, -28°С

Внутренние температуры в помещениях приняты по заданию технологов. административно-бытовые помещения, гардеробные -(+18°С), душевые -(+25°С); насосные, помеще растворно-хранилищных баков коагулянта и соды, помещение ЩО-70, помещение контактных осветлителей -(+5°С); дозаторная и воздуходувка, мастерская -(+16°С).

Коэффициенты теплопередачи ограждающих конструкций приняты в соответствии со СНиП II-3-79.

II. Теплоснабжение

Источником теплоснабжения является отдельно стоящая котельная. Теплоноситель - вода с параметрами 95°-70°С. Присоединение систем отопления и вентиляции к наружним тепловым сетям - непосредственное Ввод в здание осуществляется в помещении насосной реагентного хозяйства.

III Отопление

В здании запроектирована однотрубная система отопления с осевыми замыкающими участками с верхней разводкой, тупиковая, в помещении насосной II подъема, помещении контактных осветлителей и помещении растворно-хранилищных баков коагулянта и соды - горизонтальная разводка трубопроводов В качестве нагревательных приборов приняты радиаторы «М-140 АО». В помещении ЩО-70 - регистры из гладких электросварных труб. Прокладываемые в подпольном канале трубопроводы и главный стояк изолируются (см спецификацию).

Под изоляцией трубопроводы покрыты антикоррозийным лаком №177. Все трубопроводы и нагревательные приборы окрашиваются масляной краской за 2 раза.

IV. Вентиляция

В здании запроектирована приточно-вытяжная система вентиляции с механическим и естественным побуждением

Воздухообмен рассчитан по кратности, а в помещении насосной станции II подъема и насосной реагентного хозяйства - из условия ассимиляции теплоизбытков. Воздух удаляется из насосной II подъема в размере 3-кратного воздухообмена зимой и 6-ти кратного воздухообмена летом Система В-1 на зимний период выключается В химической лаборатории запроектирован местный отсос кратковременного действия от химического шкафа, не компенсируемый притоком.

Все металлические и асбоцементные воздуховоды окрашиваются масляной краской. Воздуховоды вытяжных систем после вентилятора изолируются.

Монтаж отопительно-вентиляционного оборудования вести в соответствии со СНиП-28-75.

Типовой проект разработан в соответствии с действующими нормами и правилами и предусматривает мероприятия, обеспечивающие взрывную, взрывопожарную и пожарную безопасность при эксплуатации здания

Гл. инженер проекта /Нарциссова/

Привязан			
Инв. №			
ТП 901-8-12.83		ОВ	
Блок основных сооружений для станции обесфторивания воды производительностью 5тыс м³/сут	Стадия	Лист	Листов
	Р	1	12
Общие данные (начало)	ЦНИИЭП инженерного оборудования г Москва		
Н.контр. Полтинщиков			
Ст. инж. Трухина			
ГИП Нарциссова			
Нач.отд Платонов			

Согласовано

Инв. № подл. | Подпись и дата | Взам. инв. №

Характеристика отопительно-вентиляционных систем

Обозначение системы	К-во систем	Наименование обслуживаемого помещения (технологического оборудования)	Тип установки агрегата	Вентилятор: Тип, исполнение по взрывозащите	Вентилятор: №	Вентилятор: схема исполнения	Вентилятор: положение	Вентилятор: L м³/ч	Вентилятор: P кгс/м²	Вентилятор: n об/мин	Электродвигатель: Тип, исполнение по взрывозащите	Электродвигатель: N, кВт	Электродвигатель: n об/мин	Воздухонагреватель: Тип	Воздухонагреватель: №	Воздухонагреватель: Кол	Воздухонагреватель: t° нагрева °С от	Воздухонагреватель: t° нагрева °С до	Воздухонагреватель: Расход тепла, ккал/ч	Воздухонагреватель: ΔP кгс/м²	Заслонка: Тип	Заслонка: №	Заслонка: К-во шт	Заслонка: М, кг/м²	Примечание
П-1	1	Производственные и бытовые помещения	А8-3	Ц4-70	8	6		13611	70	960	4А132S6	5,5	575	КВБ-7п	7	2	-9,5	+5°	56840	14,1	КВУ160Сх1Б0		1	5	КВУ-36 кВтс, привод от ГВО
														КВБ-7п	7	4	-19	+5°	94080	5,2					
														КВБ-7п	7	4	-28	+5°	129359	5,2					
														КВС-6п	6	1	+5°	+18°	11742	3,0					
В-1	1	Насосная станция II подъёма		КЦ3-90	5	1		4500	20	920	4АВО АБУ2	0,75	920												
В-2	1	Насосная станция II подъёма		КЦ3-90	5	1		4500	20	920	4АВО АБУ2	0,75	920												
В-3	1	Насосная реагентного хоз-ва безопорной воздуходувная	А3 2105-1	Ц4-70	3,2	1		1530	34	1400	4АА Б3 В4	0,37	1400												
В-4	1	сан узлы душевые	А3.2103-1	Ц4-70	3,2	1		826	38	1400	4АА Б3 В4	0,37	1400												
В-5	1	Лаборатория бытовые и производ. помещения	А5 105-1	Ц4-70	5	1		2033	40	930	4А80 АБ	0,75	930												
В-6	1	Вытяжной шкаф		ОБ-380	4	1		1500		1380	4АА Б6 Ц4	0,12	1380												
ВЕ-1	1	Помещение раствора-хранилищ баков коагулянта и соды						775																	Дефлектор Д.00.000.04
ВЕ-2	1	Помещение раствора-хранилищ баков коагулянта и соды						775																	Дефлектор Д.00.000.04
ВЕ-3	1	Помещение контактных осветлителей						1300																	Дефлектор Д.00.000.05
ВЕ-4	1	Помещение контактных осветлителей						1300																	Дефлектор Д.00.000.05
ВЕ-5	1	Помещение контактных осветлителей						1300																	Дефлектор Д.00.000.05

Местные отсосы от технологического оборудования

Технологическое оборудование: Поз.	Технологическое оборудование: Наименование	Технологическое оборудование: Кол.	Характеристика выделяющихся вредностей	Объем вытяжки, м³/ч: На ед. оборуд.	Объем вытяжки, м³/ч: Всего	Характеристика местного отсоса: Обозначение	Характеристика местного отсоса: Применяемые документы	Обозначение системы	Примечание
5	Шкаф вытяжной	1	Пары кислот и щелочей	1500	1500		Встроенный отсос	В-6	

Ведомость ссылочных и прилагаемых документов.

Обозначение	Наименование	Примечан
	Ссылочные документы	
4.904-69	Детали крепления санитарно-технических приборов и трубопроводов.	
5.900-10	Узлы прохода вентиляционных вытяжных шахт через покрытие промышленных зданий.	
1.494-32	Зонты и дефлекторы вентиляционных систем	
5.904-5	Гибкие вставки для центробежных вентиляторов.	
1.494-10	Решетку щелевые регулирующие типа Р.	
2.400-4. Вып. 1.3	Детали тепловой изоляции промобъектов с положит. температурой	
5.904-4	Двери и люки герметические для вентиляционных камер	
1.494-29	Подставки под калориферы	
4.903-10 Вып. 8	Изделие и детали трубопроводов для тепловых сетей	
1.494-14	Заслонки воздушные	
	Прилагаемые документы.	
ОВН-1	Переходы.	
ОВН2, ОВН3	Воздуховод из асбестоцементных листов. Узлы соединений.	

Инв. № подл. | Подпись и дата | Взам. инв. №

ТП 901-8-12.83 ОВ

Привязан.

Инв. №

Н. контр.	Плотникова	
Ст. инж.	Трухина	
Гл. инж.	Нарцисова	
Нач. отд.	Платонов	

Блок основных сооружений и здания станции обеззараживания воды производительностью 5 тыс. м³/сутки

Стадия	Лист	Листов
Р	2	

Общие данные (продолжение)

ЦНИИЭП инженерного оборудования г. Москва

Сводная спецификация системы отопления и вентиляции

Марка, поз	Обозначение	Наименование	Кол	Масса ед, кг	Примечание
1	2	3	4	5	6
	Вентиляция				
	Учреждение	1 Агрегат вентиляторный:			
	УЮ-400/5	А8-3 компл:	1	375	
	г. Донской	а) вентилятор центробеж			
	Тульской обл	ный Ц4-70, N 8 с			
		колесом Дн, положение			
		ЛО°, исполнение 6			
		б) электродвигатель			
		4А132S6, N=5.5кВт, n=960об/мин			
	Учреждение	2. Агрегат вентиляторный:			
	УЮ-400/4	А5105-1, компл:	1	120	
	г. Плавск,	а) вентилятор центробеж-			
	Тульской обл	ный Ц4-70 N 5 с			
		колесом Дн 1.05;			
		положение ЛО°, испол-			
		нение 1			
		б) электродвигатель			
		4А80А6, N=0.75 кВт,			
		n = 930 об/мин			
	Учреждение	3. Агрегат вентиляторный			
	УЮ-400/4	А3.2-105-1 компл:	2	42	
	г. Плавск	а) вентилятор центро-			
	Тульской обл	бежный Ц4-70 N 3.2 с			
		колесом Дн 1.05, положе			
		ние ЛО°, исполнение 1			
		б) электродвигатель			
		4АА63В4, N=0.37 кВт,			
		n = 1400 об/мин			
	Вентспилский	4. Крышный вентилятор			
	Вентиляторный завод,	КЦ3-90 N5 с электро-			
	г. Вентспилс	двигателем 4А80А6У2,			
		N=0.75кВт, n=920 об/мин	2	98	компл
	Учреждение	5. Осевой вентилятор			
	ДЗ-308/89	ОВ-300 N4 с электро-			
	г. Днепропетровск	двигателем 4АА56L4,			
		N=0.12 кВт, n=1380 об/мин	1	48	шт.
	Вентспилский Венти-	6. Заслонка воздушная			
	ляторный завод	КВУ (1000×1600 (h)) с приво-			
		дом МЗО-4/100,	1	84.5	шт.
	Учреждение	7 Калорифер КВС-6П,			
	ЯЛ-61/4	(tн=-20°, -30°, -40°)	1	56.2	шт.
	Учреждение ЯЛ-61/4	КВБ7-П (tн=-20°)	2	84.0	шт.
	Учреждение ЯЛ-61/4	КВС7-П (tн=-30°)	4	65.6	шт.
	Учреждение ЯЛ-61/4	КВБ7-П (tн=-40°)	4	84.0	шт.

Марка, поз	Обозначение	Наименование	Кол	Масса ед, кг	Примечание
	1.494-25	9. Подставка под калори-			
		фер (h=300мм).	8	1.26	шт.
	5.904-4	9 Дверь утепленная			
		Ду.с. 1.25×0.5	1	33.6	шт.
	Горьковский механичес-	10. Жалюзийная решетка			
	кий завод	СТД-5288, разм 150×490.	8	0.97	шт.
	Горьковский механичес- кий завод	СТД-5289, разм. 150×580.	16	1.13	шт.
		11. Лючак для замера возду-			
		ха, разм. 22×10.	22	0.0077	шт.
	1.494-14	12. Заслонки воздушные			
		круглого сечения,			
		Р 200р	4	4.85	шт.
		Р 250р	1	6.03	шт.
	1.494-14	13. Заслонки воздушные			
		прямоугольного сечения			
		Р 200×200р	7	4.8	шт.
	1.494-14	Р 400×400р	2	10.5	шт.
	1.494-10	14. Решетка стальная регу-			
		лирующая, Р 150	47	0.4	шт.
	1.494-10	Р 200	43	0.6	шт.
	5.904-5,	15. Гибкие вставки.			
		ВН-15	1	11.74	шт.
	5.904-5	ВН-11	2	3.3	шт.
	5.904-5	ВН-13	1	5.02	шт.
	5.904-5	ВВ-18	2	3.45	шт.
	5.904-5	ВВ-20	1	6.76	шт.
	5.904-5	ВВ-22	1	11.75	шт.
	1.494-32	16. Дефлектор. Д.00 04	2	72.9	шт.
		Д.00 05	3	92.7	шт.
		17. Узлы прохода общего			
	5.904-10	назначения. УП7-201	2	108.23	шт
	5.904-10	УП8-201	3	113.09	шт.
	ОВН 2, ОВН 3	18. Воздуховоды асбесто-			
		цементные.			
		160×160	4		м
	ОВН 2, ОВН 3	200×200	115		м
	ОВН 2, ОВН 3	225×225	8		м
	ОВН 2, ОВН 3	250×250	6		м
	ОВН 2, ОВН 3	400×400	35		м
		19. Воздуховоды металли-			
		ческие круглого сечения, по ГОСТ 19903-74			

Марка, поз.	Обозначение	Наименование	Кол	Масса ед, кг	Примечание
		δ=0.5мм ф 200	17		м
		δ=0.6мм ф 225	4		м
		δ=0.6мм ф 280	19		м
		δ=0.6мм ф 355	7		м
		δ=0.7мм ф 630	14		м
		δ=0.7мм ф 710	6		м
		δ=0.7мм ф 800	25		м
		20 Сталь тонколистовая	25		м²
		δ=1.0мм,			
	ОВН 1	21. Сталь тонколистовая			
		δ=1.0мм для перехо-			
		дов, по ГОСТ 19903-74	7.9		м²
	Ленинградский	22. Трубы электросварные			
	завод „Трубосталь"	ГОСТ 10704-76, ф 15	50	1.28	м
		23. Окраска воздуховодов			
		по ГОСТ 8292-75, масляной краской,	95		м²
		24. Изоляция воздуховодов			
		минераловатными			
		плитами на синтети-			
		ческой связке ПМ-40,	0.6		м³
	НОТУ-6-11-135-69	25. Покрытие по изоля-			
		ции стеклотканью,			
			20		м²
		Отопление			
	Ленинградский	1 Трубы водогазопроводные			
	завод „Трубосталь"	ГОСТ 3262-75.			
		ф 15 (tн=-20°)	17	1.28	м
	Ленинградский „Трубосталь" 3-д	ф 15 (tн=-30°)	14	1.28	м
	Ленинградский „Трубосталь" 3-д	ф 15 (tн=-40°)	19	1.28	м
	Ленинградский „Трубосталь" 3-д	ф 20 (tн=-20°)	7	1.66	м
	Ленинградский „Трубосталь" 3-д	ф 20 (tн=-30°)	10	1.66	м
	Ленинградский „Трубосталь" 3-д	ф 20 (tн=-40°)	17	1.66	м
	Ленинградский	2. Трубы стальные			
	завод „Трубосталь"	электросварные			
		ГОСТ 10704-76			
		ф 15 (tн=-20°)	170	0.79	м
	Ленинградский „Трубосталь" 3-д	ф 15 (tн=-30°)	140	0.79	м
	Ленинградский „Трубосталь" 3-д	ф 15 (tн=-40°)	78	0.79	м

Привязан

Инв N°

ТП 901-8-12.83 ОВ

Н. контр.	Полтинникова	
Ст. инж.	Трухина	
Гл. инж. пр	Нарциссова	
Нач. отд	Платонов	

Блок основных сооружений для станции обесфторивания воды производительностью 5 тыс м³/сутки

Общие данные (продолжение)

Стадия	Лист	Листов
Р	3	

ЦНИИЭП инженерного оборудования г. Москва

Инв № подл | Подпись и дата | Взам. инв. №

Согласовано

Сводная спецификация системы отопления и вентиляции

Марка, поз.	Обозначение	Наименование	Кол	Масса ед.кг	Примечание
1	2	3	4	5	6
	Ленинградский завод „Трубосталь"	Трубы стальные электросварные ГОСТ 10704-76,			
	Ленинградский „З-д „Трубосталь"	ф 20 (tн=-20°)	63	1.13	м
	Ленинградский „З-д „Трубосталь"	ф 20 (tн=-30°)	66	1.13	м
	Ленинградский „З-д „Трубосталь"	ф 20 (tн=-40°)	123	1.13	м
	Ленинградский „З-д „Трубосталь"	ф 25 (tн=-20°)	112	1.48	м
	Ленинградский „З-д „Трубосталь"	ф 25 (tн=-30°)	94	1.48	м
	Ленинградский „З-д „Трубосталь"	ф 25 (tн=-40°)	47	1.48	м
	Ленинградский „З-д „Трубосталь"	ф 32 (tн=-30°)	45	1.78	м
	Ленинградский „З-д „Трубосталь"	ф 32 (tн=-40°)	140	1.78	м
	Ленинградский „З-д „Трубосталь"	ф 40 (tн=-20°)	148	2.12	м
	Ленинградский „З-д „Трубосталь"	ф 40 (tн=-30°)	140	2.12	м
	Ленинградский „З-д „Трубосталь"	ф 50 (tн=-20°)	5	3.36	м
	Ленинградский „З-д „Трубосталь"	ф 50 (tн=-30°)	13	3.36	м
	Ленинградский „З-д „Трубосталь"	ф 50 (tн=-40°)	98	3.36	м
	Московский завод им. Вайкова	3 Радиаторы „М140-АО"			
		(tн=-20°)	122/249	8.23	3км / секц
		(tн=-30°)	165/471	8.23	3км / секц
		(tн=-40°)	190/541	8.23	3км / секц
	Майский арматурный завод	4 Кран 2ой регулировки КДР ф15,	9	0.24	шт.
	Можайский арматурный завод	ф20	13	0.3	шт.
	п.о. „Запаражпрам-арматура"	Вентиль запорный 5. муфтовый 15к418п2, ф15	10	0.7	шт.
	п.о. „Запорож пром-арматура"	ф20	2	0.9	шт.
	п.о. „Запорож пром-арматура"	ф25 (tн=-20°)	6	1.4	шт.
	п.о. „Запорож пром-арматура"	ф25 (tн=-30°)	2	1.4	шт.
	п.о. „Запорож пром-арматура"	ф32 (tн=-30°)	4	2.1	шт.
	п.о. „Запорож пром-арматура"	ф32 (tн=-40°)	8	2.1	шт.
	п.о. „Запорож пром-арматура"	ф40 (tн=-20°)	6	3.7	шт.
	п.о. „Запорож пром-арматура"	ф40 (tн=-30°)	4	3.7	шт.
	п.о „Тулаэлектропривод"	6 Задвижка 30ч6бр, ф50 (tн=-30°,-40°)	2	17.8	шт.
		7. Кран Маевского,	22	0.14	шт.
	Завод №8 Волгосантехмонтаж	8 Воздухосборник Вертикальный 273, L=0.5м	4	36.8	шт.
	Ленинградский завод „Трубосталь"	9 Трубы электросварные ГОСТ 10704-76 для регистров,			
	Ленинградский „З-д „Трубосталь"	ф 50 (tн=-20°)	6	3.36	м
	Ленинградский „З-д „Трубосталь"	ф 50 (tн=-30°)	8	3.36	м
	Ленинградский „З-д „Трубосталь"	ф 50 (tн=-40°)	10	3.36	м
		10 Окраска нагревательных приборов, трубопроводов масляной краской ГОСТ 8292-75 (tн=-20°)	162		м²
		(tн=-30°)	185		м²
		(tн=-40°)	219		м²
		11 Покрытие трубопроводов под изоляцию антикоррозийным лаком №177,			
			20		м²
	2.400-4 Вып.1	12 Изоляция трубопроводов компл а) пухшнур из мин ваты d=30мм в оплетке из х/б пряжи,	0.2		м³
	НОТУ-6-11-135-69	б) Стеклоткань,			
		(tн=-20°,-30°)	7.5		м²
	НОТУ-6-11-135-69	(tн=-40°)	9.5		м²
	Теплоснабжение калориферов				
	Ленинградский завод „Трубосталь"	1 Трубы стальные электросварные ГОСТ 10704-76 20 (tн=-20°)	6	1.13	м
	Ленинградский „З-д „Трубосталь"	ф40 (tн=-20°)	20	2.12	м
	Ленинградский „З-д „Трубосталь"	ф40 (tн=-30°)	6	2.12	м
	Ленинградский „З-д „Трубосталь"	ф40 (tн=-40°)	6	2.12	м
	Ленинградский „З-д „Трубосталь"	ф50 (tн=-20°)	3	3.36	м
	Ленинградский „З-д „Трубосталь"	ф50 (tн=-30°-40°)	23	3.36	м
	п.о „Запаражпрам-арматура"	Вентиль фланцевый 2. 15к419п, ф32	4	3.8	шт.
	п.о. „Запорож пром-арматура"	ф40 (tн=-20°)	3	5.5	шт.
	п.о „Калевецкпрам-арматура"	3 Вентиль муфтовый 15ч9п2, ф50	3	10.3	шт.
	Уральский арматурный завод	4 Вентиль муфтовый 15ч8п2, ф15	4	0.75	шт.
	п.о „Запаражпрам-арматура"	5 Вентиль муфтовый 15к418п2, ф20 (tн=-30°-40°)	3	0.9	шт.
	Арматурный завод г. Гусь-Хрустальный	6 Клапан регулирующий 25ч939нж, ф25	2		шт.
		7 Окраска трубопроводов масляной краской ГОСТ 8292-75 (tн=-20°)	2.0		м²
	Арматурный завод г. Гусь-Хрустальный	(tн=-30°,-40°)	2,5		м²
	2.400-4, Вып I	8. Изоляция трубопроводов компл. а) пухшнур из мин. ваты d=30мм в оплетке х/б прямой,	0.1		м³
	НОТУ-6-11-135-69	б) стеклоткань,	4.1		м²
		9 Покрытие трубопроводов под изоляцию лаком №177,			
		(tн=-20°)	13		м²
		(tн=-30°,-40°)	15		м²
		Узел управления			
	4.903-10, Вып.8	1. Грязевик 16-8п739-04,	2	16.1	шт
	Георгиевский арматурный завод им. В.И. Ленина	2. Задвижка 30с76нж II, ф80	2	61.7	шт.
	п.о „Тулаэлектропривод"	3. Задвижка 30ч6бр ф50 (tн=-20°)	2	17.8	шт.
	п.о. „Тулаэлектропривод"	ф50 (tн=-30°,-40°)	4	17.8	шт
	п.о. „Запаражпрамарматура"	4. Вентиль фланцевый 15к419п, ф40 (tн=-20°)	2	5.5	шт
	п.о „Термоприбор" г. Клин	5. Термометр П-5-240-66,	2		шт
	п.о „Термоприбор" г. Клин	6. Термометр У5-180-66,	1		шт
	п.о „Термоприбор" г. Клин.	7. Оправа тип У ГОСТ 3029-75,	1		шт
	п.о „Термоприбор" г. Клин.	8. Оправа тип П, ГОСТ 3029-75,	2		шт
	Томский манометровый з-д	9. Манометр, ГОСТ 8625-77,	2		шт.
	Киевский прамарматурный завод	10. Штуцер с 3* ходовым краном под манометр 14М1,	6		шт
	Ленинградский завод „Трубосталь"	11. Трубы электросварные ГОСТ 10704-76, ф89×2.8	16	5.98	м
	2.400-4 Вып. I	12. Изоляция трубопроводов компл. а) пухшнур из мин ваты d=30мм в оплетке из х/б пряжи,	0.3		м³
	НОТУ-6-11-135-69	б) стеклоткань,	10.0		м²
		13. Покрытие трубопроводов под изоляцию лаком №177,	5.0		м²

Привязан

Инв.№

Н. контр.	Полтинникова		
Ст. инж.	Трухина		
Гл. инж. пр.	Нарцисова		
Нач. отд.	Платонов		

ТП 901-8-12.83 ОВ

Блок основных сооружений для станции обеспечивания воды производительностью 5 тыс м³/сутки

Стадия	Лист	Листов
Р	4	

Общие данные (окончание)

ЦНИИЭП инженерного оборудования г. Москва

Инв.№ подл. | Подпись и дата | Взам. инв.№

Альбом II

Типовой проект 901-8-12.83

План на отм -2.400, -0.500, ±0.000

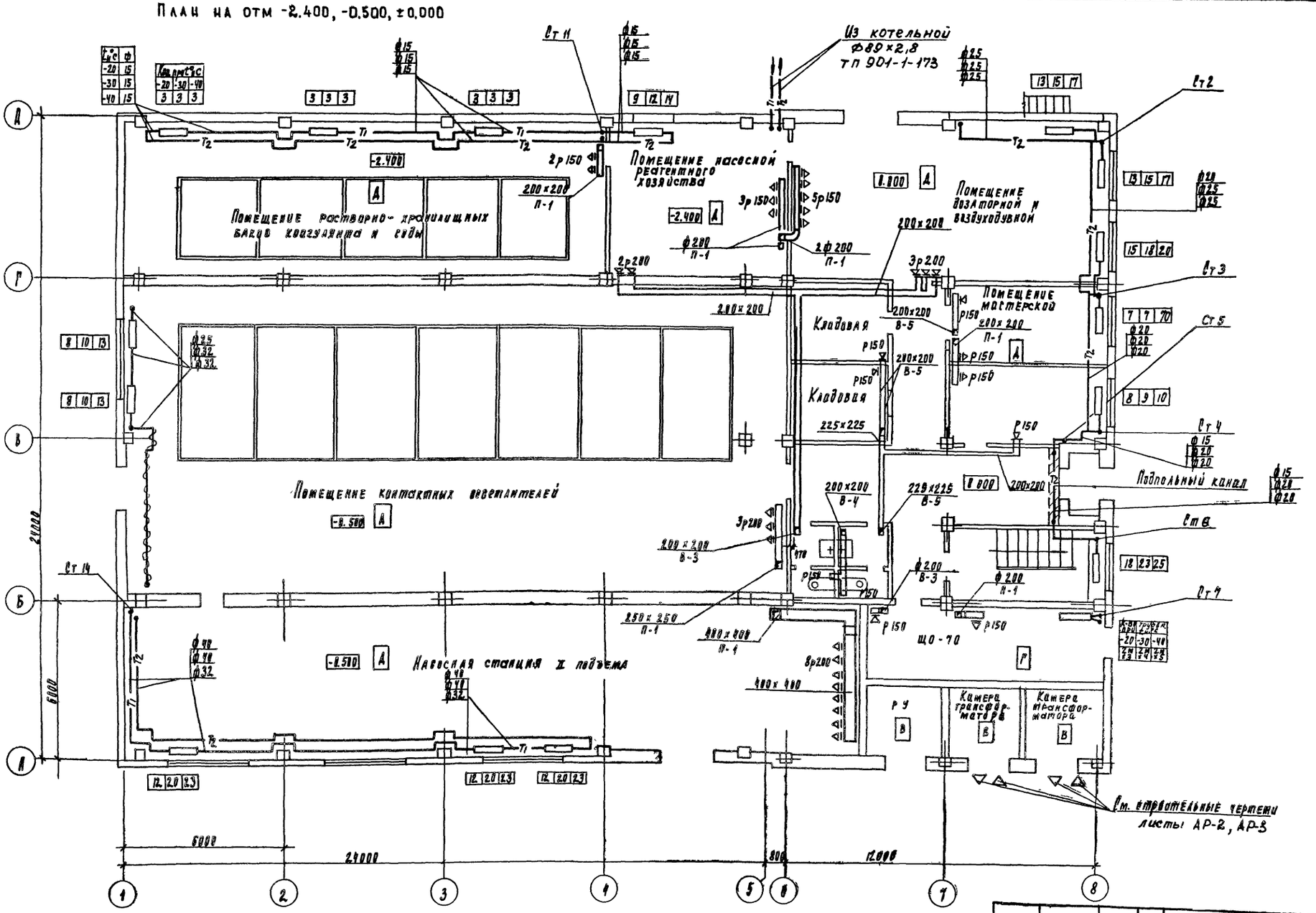

Отдел	ВР		Кротков
Отдел	АСП		Двойнина
Отдел	ЗАД		Трухинина

Инв. № подл. | Подпись и дата | Взам. инв. №

Привязан

Инв. №

Н. контр.	Полтинникова	
Ст. инж.	Трухина	
Гл. инж. пр.	Наркисова	
Нач. отд.	Платонов	

ТП 901-8-12.83 ОВ

Блок основных сооружений для станции обесфторивания воды производительностью 5 тыс м³/сутки

Стадия	Лист	Листов
Р	5	

План на отм -2.400, -0.500, ±0.000

ЦНИИЭП инженерного оборудования г. Москва

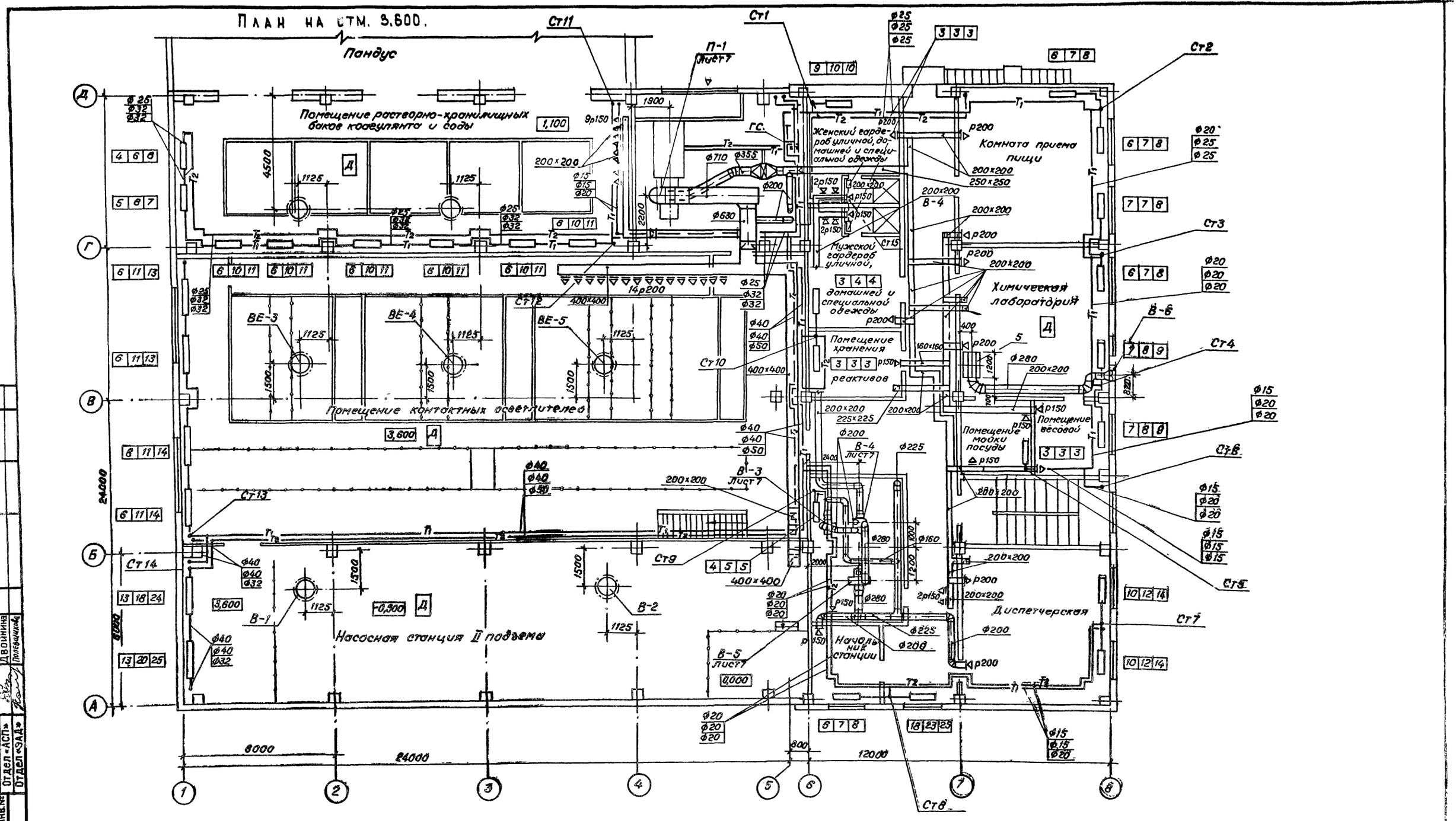

ТП 901-8-12.83					ОВ
Блок основных сооружений для станции обесфторивания воды производительностью 5 тыс.м³/сутки				Стадия	Лист	Листов
				Р	6	
План на отм. 3,600				ЦНИИЭП инженерного оборудования		
Н контр.	Полтинникова					
Ст инж	Трухина					
ГИП	Нарциссова					
Нач отд.	Платонов					

Привязан

Инв №

Типовой проект 901-8-12.83 Альбом II

Согласовано

Отдел ВГ — Кротков

Отдел «АСП» — Двойнина

Отдел «ЗАД» — Полевщикова

Взам. инв. № | Подпись и дата | Инв. №

Разрез 1-1

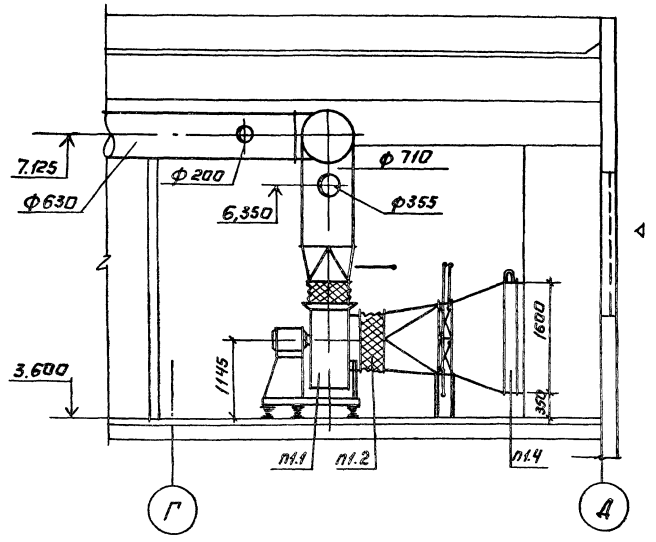

План

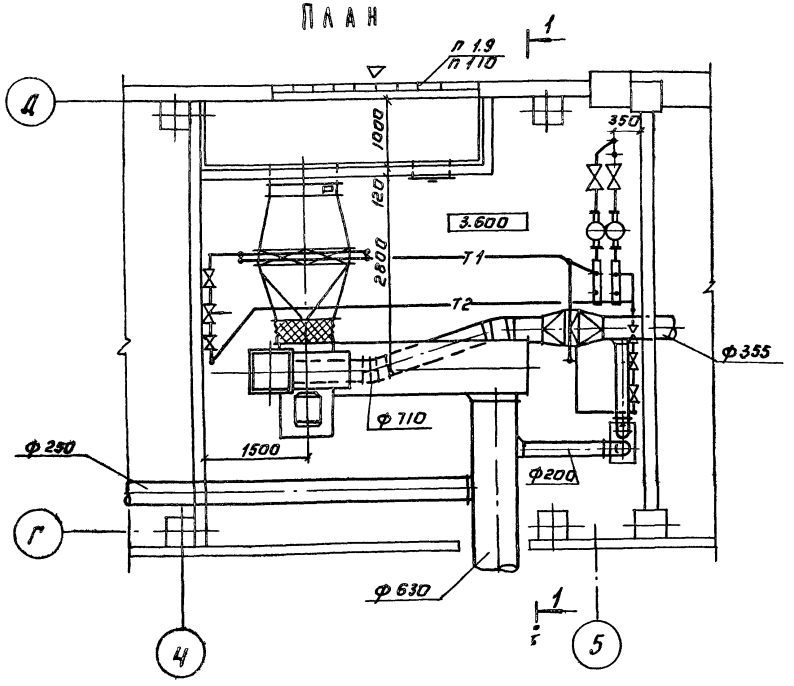

Разрез 2-2.

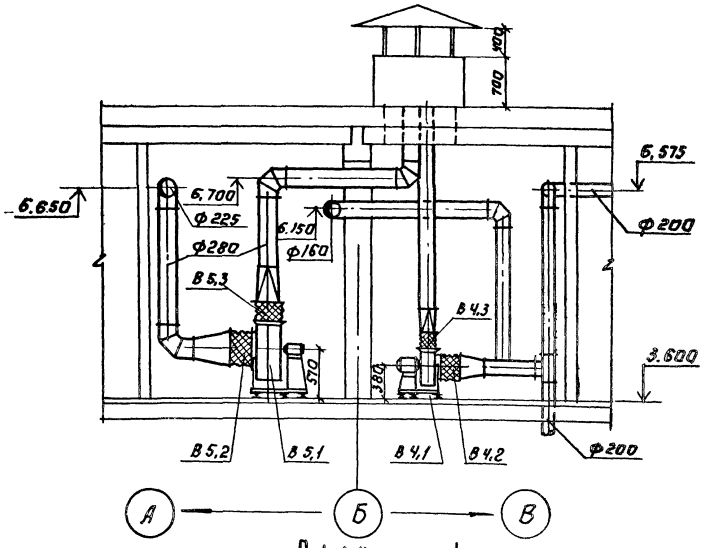

План

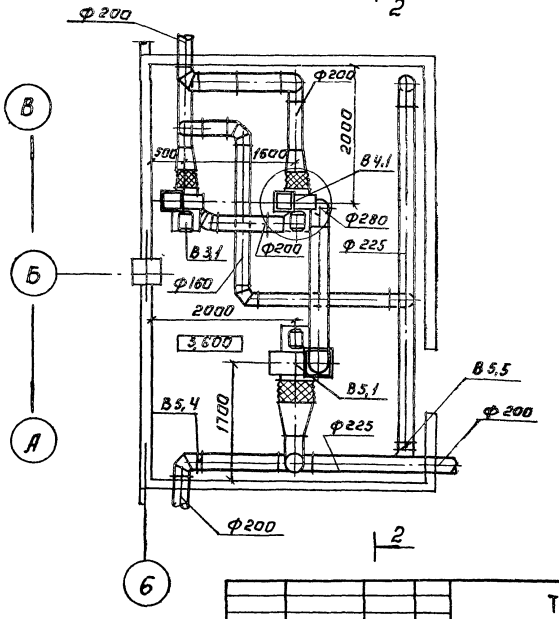

Типовой проект 901-8 12.83 Альбом II

Н контр	Полтинникова		ТП 901-8-12.83		ОВ
Исполн	Киселева		Блок основных сооружений для станции обесшторивания воды производительностью 5 тыс м³/сутки	Стадия	Лист	Листов
Вед инж	Крутикова			Р	7	
Гип	Нарциссова		Установки систем П1, В3, В4; В5	ЦНИИЭП инженерного оборудования г. Москва		
Нач отд.	Платонов					

Привязан:

Инв №

Взам. инв. | Подпись | Отдел ЭАД | Отдел АСП | Подпись | Дата

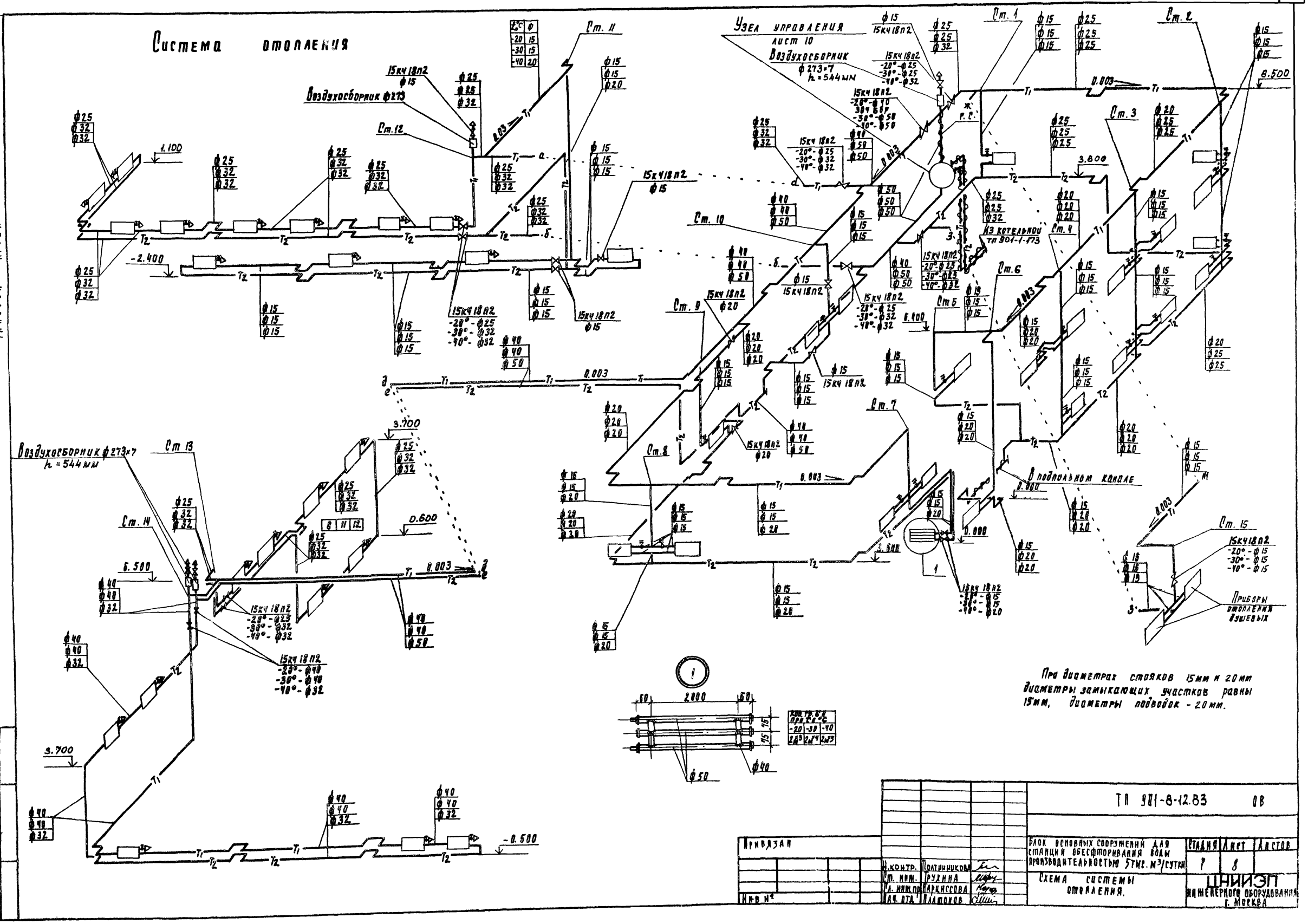
Система отопления
Узел управления
лист 10
Воздухосборник ф273×7
h=544мм
Воздухосборник ф273
Ст. 1
Ст. 2
Ст. 3
Ст. 4
Ст. 5
Ст. 6
Ст. 7
Ст. 8
Ст. 9
Ст. 10
Ст. 11
Ст. 12
Ст. 13
Ст. 14
Ст. 15
Из котельной
тп 901-1-173
В подпольном канале
Приборы отопления душевых
При диаметрах стояков 15мм и 20мм диаметры замыкающих участков равны 15мм, диаметры подводок - 20мм.
ТП 901-8-12.83 ОВ
Блок основных сооружений для станции обесфторивания воды производительностью 5тыс. м³/сутки
Схема системы отопления.
Стадия 7
Лист 8
Листов
ЦНИИЭП инженерного оборудования г. Москва
Н. контр. Полтинникова
Ст. инж. Трухина
Гл. инж. пр. Нарциссова
Нач. отд. Платонов
Привязан
Инв №
Типовой проект 901-8-12.83 Альбом II
Инв. № подл. Подпись и дата Взам. инв.

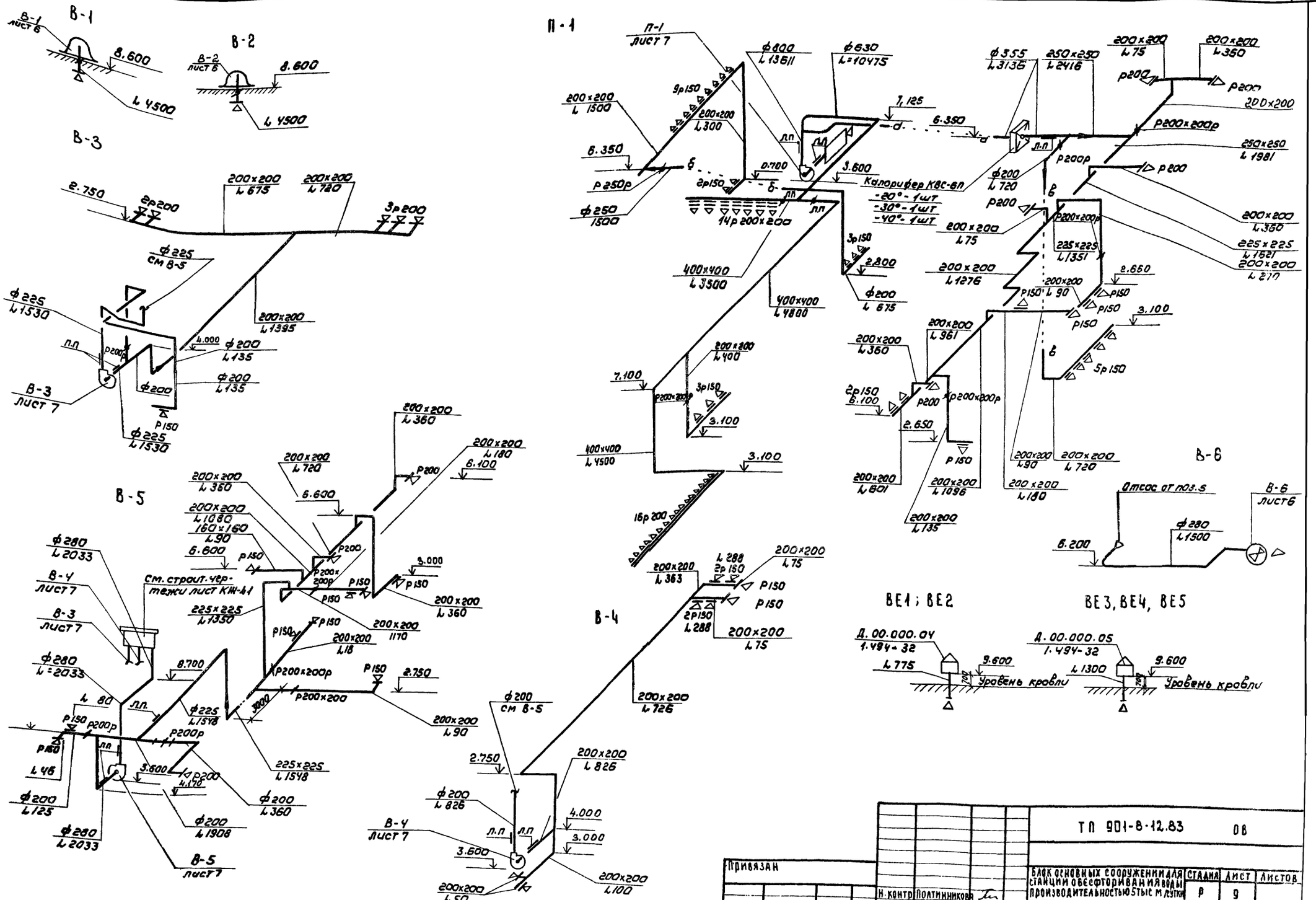

Привязан

Н. контр	Лолтинникова	
Ст. инж	Трухина	
Гл. инжр	Нарциссова	

ТП 901-8-12.83 ОВ

Блок основных сооружений для станции обесфторивания воды производительностью 5 тыс м³/сутки

Стадия	Лист	Листов
Р	9	

Системы систем вентиляции В-1÷В-6; BE-1-BE-5

ЦНИИЭП инженерного оборуд

Инв. № подл. | Подпись и дата | Взам. инв. №

Система теплоснабжения.

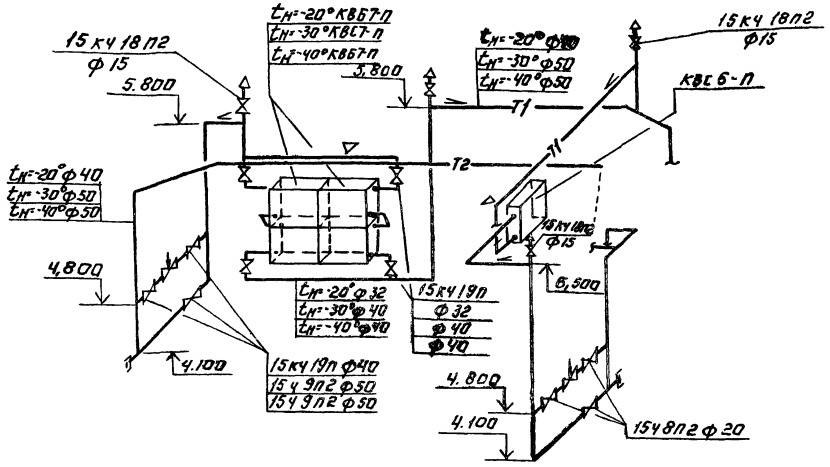

Узел управления.

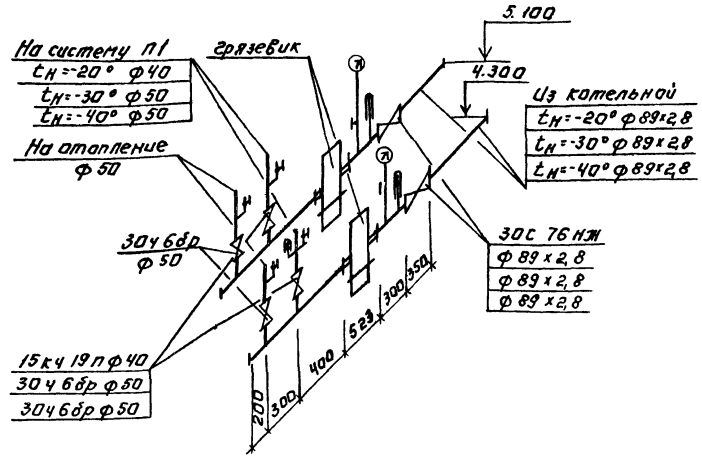

Спецификация
отопительно-вентиляционных установок.

Марка поз.	Обозначение	Наименование	Кол.	Масса ед. кг	Примечание
		П1			
П1.1	Учреждение	Агрегат вентилятор-			
	УЮ-400/5	ный А8-3 компл.	1	575	
		а. Вентилятор центро-			
		бежный Ц4-70, №8			
		полож. кож. ЛО°			
		б. Эл. двигат. 4А132S6			
		N=5,5 кВт, n=960 об/мин.			
П1.2	5.904-5	Гибкая вставка ВВ-22	1	11,75	
П1.3	5.904-5	Гибкая вставка ВН-15	1	11,74	
П1.4	Вентспецсервис Вентотп.3-6	Заслонка КВУ 1600х1000	1	132,0	
П1.5	Учреждение	Калорифер			
	ЯЛ-61/4	$t_н$=-20° КВБ7-П	2	84,0	
		$t_н$=-30° КВС7-П	4	74,8	
		$t_н$=-40° КВБ7-П	4	84,0	
П1.6	Учрежден. ЯЛ-61/4	Калорифер КВСБ-П	1	56,0	
П1.7	1.494-25	Подставка пов			
		калорифер.	8	2,1	
П1.8	5.904-4	Дверь герметическая			
		Дус 1,25х0,5	1	33,6	
П1.9	Гороховский механич.	Жалюзийная решетка разм. 150х490	8	1,0	
П1.10	з-д №1 треста «Сантехдеталь»	Жалюзийная решетка разм. 150х580	16	1,2	
		В3.В4			
В3.1 В4.1	Учреждение	Агрегат вентилятор-			
	УЮ-400/4	ный А3,2 105-1 компл.	2	42	
		а. Вентилятор центробеж			
		ный Ц4-70, №3,2			
		полож. кож. ЛО°			
		б. эл. двигат. 4АА63В4			
		N=0,37 кВт; n=1400 об/мин			
В3.2 В4.2	5.904-5	Гибкая вставка ВВ-18	2	3,45	
В3.2 В4.2	5.904-5	Гибкая вставка ВН-11	2	3,3	
		В5			
В5.1	Учреждение	Агрегат Вентилятор-			
	УЮ-400/4	ный А5105-1 компл.	1	120	
		а. Вентилятор центро-			
		бежный Ц4-70, №5			
		полож. кож. ЛО°			
		б. эл. двиг. 4А80А6			
		N=0,75 кВт; n=930 об/мин.			
В5.2	5.904-5	Гибкая вставка ВВ-20	1	6,76	
В5.3	5.904-5	Гибкая вставка ВН-13	1	5,02	
В5.4	3.904-15 В.1.2	Заслонка Р200Р	1	4,85	
В5.5	3.904-16 В.1.2	Заслонка Р225Р	1	5,4	

Инв. № подл. | Подпись и дата | Взам. инв. №

Привязан:

Инв. №

Копировал:

Н. контр.	Плотников		
Исполн.	Киселева		
Вед. инж.	Крутикова		
ГИП	Нарцисова		
Нач. отд.	Платонов		

ТП 901-8-12.83 ОВ

Блок основных сооружений для станции обеспечивания воды производительностью 5 тыс. м³/сутки

Схема системы теплоснабжения установки П1. Узел управления.

Стадия	Лист	Листов
Р	10	

ЦНИИЭП инженерного оборудования г. Москва

Типовой проект

Блок основных сооружений для станции обесфторивания воды производительностью 5,0 тыс. м³/сут.

Альбом II

Чертежи общих видов нетиповых конструкций

Привязан:

Инв.№

Содержание

Обозначение	Наименование	Примечание
ТП 901-8-12.83 ОВН1	Переходы	

Привязан:

Инв.№

Н.контр.	Платинникова	
Нач.отд.	Платонов	
ГИП	Нарцисова	
Вед.инж.	Крутикова	
Исполн.	Киселева	

ТП 901-8-12.83 ОВН

Содержание

Стадия	Лист	Листов

ЦНИИЭП инженерного оборудования г. Москва

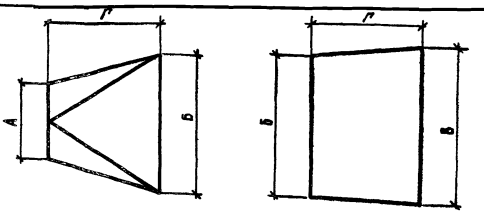

2 шт. 2 шт.

п-1	А	Б	В	Г
tн = -20°	ф 800	1310×503	1000×1600	800
tн = -30°	ф 800	1310×1006	1000×1600	800
tн = -40°	ф 800	1360×1006	1000×1600	800
tн = -20°	ф 355	530×503	ф 355	500
tн = -30°	ф 355	530×503	ф 355	500
tн = -40°	ф 355	530×503	ф 355	500

Изготавить из листовой стали δ = 1мм ГОСТ 19903-74

Привязан:

Инв.№

Н.контр.	Платинникова	
Нач.отд.	Платонов	
ГИП	Нарцисова	
Вед.инж.	Крутикова	
Исполн.	Киселева	

ТП 901-8-12.83 ОВН1

Переходы

Стадия	Лист	Листов
Р	11	12

ЦНИИЭП инженерного оборудования г. Москва

Типовой проект

Блок основных сооружений для станций обесфторивания воды производительностью 5.0 тыс. м³/сутки

Альбом II

Чертежи общих видов нетиповых конструкций.

Привязан

Инв.№

Содержание

Обозначение		Наименование	Г.
ТП	0ВН2	Воздуховод из асбестоцементных листов	
ТП	0ВН3	Узлы соединений	

Привязан

Инв.№

ТП 901-8-12.83 0ВН

Н. контр.	Политинникова	Содержание	Стадия Лист Листов
Нач. отд.	Платонов		
Гл. инж. пр.	Нарциссова		ЦНИИЭП инженерного оборудования г. Москва
Рук. гр.	Политинникова		
Ст. инж.	Орешкина		

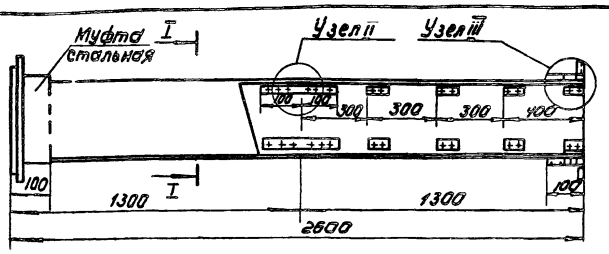

Сечение I-I

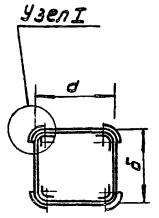

Внутреннее сечение воздуховодов

d	δ
160	160
200	200
225	225
250	250
400	400

1. В чертеже дана максимальная длина звена, которая при необходимости может быть уменьшена.
2. Муфта перед ее установкой внутри и торец воздуховода снаружи оклеиваются тканью на водонепроницаемом клее, дающем надежную склейку металла и ткани. Закрепление муфты на воздуховоде производится в соответствии с п. 5.65 СНиП III-28-75 путем уплотнения зазора между муфтой и воздуховодом пеньковым канатом, смоченным казеиновым клеем и асбестоцементным раствором, с добавлением в него казеинового клея, с последующим заполнением зазора асбестоцементным раствором более густой консистенции, замешанном на расширяющемся цементе с добавлением казеинового клея.
3. Муфты и фланец предварительно перед установкой на воздуховод окрашиваются масляной краской весь воздуховод перед установкой грунтуется под масляную покраску.

Привязан

Инв.№

ТП 0ВН2

Н. контр.	Политинникова	Воздуховод из асбестоцементных листов	Стадия Лист Листов
Нач. отд.	Платонов		
Гл. инж. пр.	Нарциссова		ЦНИИЭП инженерного оборудования г. Москва
Рук. гр.	Политинникова		
Ст. инж.	Орешкина		

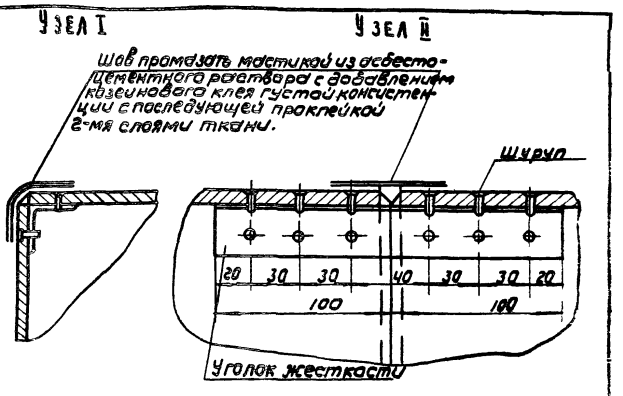

Узел III

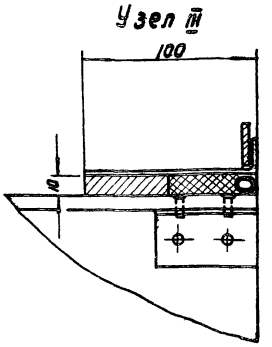

Привязан

Инв.№

ТП 901-8-12.83 0ВН3

Н. контр.	Политинникова	Узлы соединений	Стадия Лист Листов
Нач. отд.	Платонов		
Гл. инж. пр.	Нарциссова		ЦНИИЭП инженерного оборудования г. Москва
Рук. гр.	Политинникова		
Ст. инж.	Орешкина		

gost.e-ecolog.ru