ТИПОВОЙ ПРОЕКТ
902-1-104.86

КАНАЛИЗАЦИОННАЯ НАСОСНАЯ СТАНЦИЯ

ПРОИЗВОДИТЕЛЬНОСТЬЮ 2200-10000 $м^3/ч$, НАПОРОМ 25-32 М
ПРИ ГЛУБИНЕ ЗАЛОЖЕНИЯ ПОДВОДЯЩЕГО КОЛЛЕКТОРА -4,0 М

АЛЬБОМ 6

СТРОИТЕЛЬНЫЕ РЕШЕНИЯ
ПОДЗЕМНАЯ ЧАСТЬ. ИЗДЕЛИЯ

МФ 2140-07
ЦЕНА 3-57

				ПРИВЯЗАН.
ИНВН				

gost.e-ecolog.ru

ЦЕНТРАЛЬНЫЙ ИНСТИТУТ ТИПОВОГО ПРОЕКТИРОВАНИЯ
ГОССТРОЯ СССР

Москва. А-445. Смольная ул., 22

Сдано в печать XI 1987 года

Заказ № 13248 Тираж 1215 экз.

ТИПОВОЙ ПРОЕКТ
902-1-104.86

КАНАЛИЗАЦИОННАЯ НАСОСНАЯ СТАНЦИЯ

ПРОИЗВОДИТЕЛЬНОСТЬЮ 2200-10000 $м^3/ч$, НАПОРОМ 25-32 М
ПРИ ГЛУБИНЕ ЗАЛОЖЕНИЯ ПОДВОДЯЩЕГО КОЛЛЕКТОРА -4.0 М

СОСТАВ ПРОЕКТА

АЛЬБОМ	1	ПОЯСНИТЕЛЬНАЯ ЗАПИСКА
АЛЬБОМ	2	ТЕХНОЛОГИЧЕСКИЕ РЕШЕНИЯ. ВНУТРЕННИЙ ВОДОПРОВОД И КАНАЛИЗАЦИЯ ОТОПЛЕНИЕ И ВЕНТИЛЯЦИЯ
АЛЬБОМ	3	АРХИТЕКТУРНО-СТРОИТЕЛЬНЫЕ РЕШЕНИЯ. НАДЗЕМНАЯ ЧАСТЬ ЧАСТЬ 1. ВАРИАНТ-СБОРНЫЕ ЖЕЛЕЗОБЕТОННЫЕ КОНСТРУКЦИИ ЧАСТЬ 2. ВАРИАНТ-ЛЕГКИЕ МЕТАЛЛИЧЕСКИЕ КОНСТРУКЦИИ
АЛЬБОМ	4	АРХИТЕКТУРНО-СТРОИТЕЛЬНЫЕ РЕШЕНИЯ. НАДЗЕМНАЯ ЧАСТЬ. ИЗДЕЛИЯ
АЛЬБОМ	5	СТРОИТЕЛЬНЫЕ РЕШЕНИЯ. ПОДЗЕМНАЯ ЧАСТЬ
АЛЬБОМ	6	СТРОИТЕЛЬНЫЕ РЕШЕНИЯ. ПОДЗЕМНАЯ ЧАСТЬ. ИЗДЕЛИЯ
АЛЬБОМ	7	ЭЛЕКТРОТЕХНИЧЕСКАЯ ЧАСТЬ. ТЕХНОЛОГИЧЕСКИЙ КОНТРОЛЬ. СВЯЗЬ
АЛЬБОМ	8	СПЕЦИФИКАЦИИ ОБОРУДОВАНИЯ
АЛЬБОМ	9	ВЕДОМОСТИ ПОТРЕБНОСТИ В МАТЕРИАЛАХ
АЛЬБОМ	10	СМЕТЫ. ОБЩАЯ ЧАСТЬ. КНИГА 1. КНИГА 2
АЛЬБОМ	11	СМЕТЫ. ПОДЗЕМНАЯ ЧАСТЬ

АЛЬБОМ 6

Утвержден МЖКХ РСФСР
приказ N 462 от 27 октября 1986г.
Рабочие чертежи введены в действие
"ГИПРОКОММУНВОДОКАНАЛ"
приказ N 156 от 4 декабря 1986г.

РАЗРАБОТАН
ПРОЕКТНЫМ ИНСТИТУТОМ
"ГИПРОКОММУНВОДОКАНАЛ"
ЛЕНИНГРАДСКОЕ ОТДЕЛЕНИЕ

ГЛАВНЫЙ ИНЖЕНЕР ИНСТИТУТА Ю.А. ЖАРИКОВ
ГЛАВНЫЙ ИНЖЕНЕР ПРОЕКТА И.А. СЛЕГИН

ПРИВЯЗАН

ИНВ. N

Обозначение	Наименование	Стр	Примечание
ТП902-1-104.86- КЖИ	Содержание альбома	2-4	
- КЖИ ТТ	Технические требования	5	
- КЖИ-1.100СБ	Каркас пространственный	6	
- КЖИ-1.101	Каркас плоский	6	
- КЖИ-1.200СБ	Каркас пространственный	7	
- КЖИ-1.201	Каркас плоский	7	
- КЖИ-1.300СБ	Закладная деталь	8	
- КЖИ-1.300	"	9	
- КЖИ-1.300	"	10	
- КЖИ-1.301	Анкер А-1	11	
- КЖИ-2.100	Стеновая панель	12	
- КЖИ-2.101	"	13	
- КЖИ-2.102	"	14	
- КЖИ-2.103	"	15	
- КЖИ-2.104	"	16	
- КЖИ-2.105	"	17	
- КЖИ-2.106	"	18	
- КЖИ-2.107	"	19	
- КЖИ-2.108	"	20	
- КЖИ-2.109	"	21	
- КЖИ-2.200СБ	"	22	
- КЖИ-2.200СБ	"	23	
- КЖИ-2.201	"	24	
- КЖИ-2.202	"	25	
- КЖИ-2.203	"	26	
- КЖИ-2.204	"	27	
- КЖИ-2.205	"	28	
ТП902-1-104.86 - КЖИ-2.206	Стеновая панель	29	
- КЖИ-2.207	"	30	
- КЖИ-2.208	"	31	
- КЖИ-2.209	"	32	
- КЖИ-2.210	"	33	
- КЖИ-2.211	"	34	
- КЖИ-2.300	"	35	
- КЖИ-2.301	"	36	
- КЖИ-2.302	"	37	
- КЖИ-2.303	"	38	
- КЖИ-2.304	"	39	
- КЖИ-2.305	"	40	
- КЖИ-2.306	"	41	
- КЖИ-2.307	"	42	
- КЖИ-2.308	"	43	
- КЖИ-2.309	"	44	
- КЖИ-3.100	Плита опорная	45	
- КЖИ-3.101	Сетка	46	
- КЖИ-3.102	"	46	
- КЖИ-3.103	Изделие соединительное МС2	47	
- КЖИ-4.100	Каркас	48	
- КЖИ-4.101	"	48	
- КЖИ-4.102	"	49	
- КЖИ-4.103	"	49	
- КЖИ-4.104	"	50	
- КЖИ-4.105	"	50	
- КЖИ-4.106	"	51	

Привязан:

Инв. №

Нач. отд.	Манкаускас	
Н. контр.	Ефремова	
Гл. спец.	Укропова	
Рук. гр.	Терентьев	

ТП 902-1-104.86 - КЖИ

Содержание альбома

Стадия	Лист	Листов
Р	1	3

МЖКА РСФСР
ГИПРОКОММУНВОДОКАНАЛ
Ленинградское отделение

Копировал: Ф. МФ 2140-07 3 Формат: А3

Обозначение	Наименование	Стр.	Примечание
ТП902-1-104.86-КЖИ-4.107	Каркас	51	
-КЖИ-4.108	"	52	
-КЖИ-4.109	"	52	
-КЖИ-4.200	"	53	
-КЖИ-4.201	"	53	
-КЖИ-4.202	"	54	
-КЖИ-4.203	"	54	
-КЖИ-4.204	"	55	
-КЖИ-4.205	"	55	
-КЖИ-4.206	"	56	
-КЖИ-4.207	"	56	
-КЖИ-4.208	"	57	
-КЖИ-4.209	"	57	
-КЖИ-4.210	"	58	
-КЖИ-4.211	"	58	
-КЖИ-4.212	"	59	
-КЖИ-4.213	"	59	
-КЖИ-4.300	"	60	
-КЖИ-4.301	"	60	
-КЖИ-4.302	"	61	
-КЖИ-4.303	"	62	
-КЖИ-4.304	"	62	
-КЖИ-4.305	"	63	
-КЖИ-4.306	"	63	
-КЖИ-4.307	"	64	
-КЖИ-4.308	"	64	
-КЖИ-4.309	"	65	
-КЖИ-4.310	"	65	
-КЖИ-4.311	"	66	
ТП902-1-104.86-КЖИ-4.312	Каркас	66	
-КЖИ-4.313	"	67	
-КЖИ-4.314	"	67	
-КЖИ-4.315	"	68	
-КЖИ-4.316	"	68	
-КЖИ-4.317	"	69	
-КЖИ-4.318	"	69	
-КЖИ-5.100	"	70	
-КЖИ-5.101	"	70	
-КЖИ-5.102	"	71	
-КЖИ-5.103	"	71	
-КЖИ-5.104	"	72	
-КЖИ-5.105	"	72	
-КЖИ-5.106	"	73	
-КЖИ-5.200	"	73	
-КЖИ-5.201	"	74	
-КЖИ-5.202	"	74	
-КЖИ-5.300	"	75	
-КЖИ-5.301	"	75	
-КЖИ-5.302	"	76	
-КЖИ-5.303	"	76	
-КЖИ-6.100	"	77	
-КЖИ-6.101	"	77	
-КЖИ-6.102	"	78	
-КЖИ-6.103	"	78	
-КЖИ-6.104	"	79	
-КЖИ-6.105	"	79	
-КЖИ-6.106	"	80	
-КЖИ-6.107	"	80	

Привязан:

Инв. №

ТП 902-1-104.86 — КЖИ

Лист

Обозначение	Наименование	Стр.	Примечание
ТП902-1-104.86-КЖИ-6.109	Каркас	81	
-КЖИ-6.109	"	81	
-КЖИ-6.110	"	82	
-КЖИ-6.111	"	82	
-КЖИ-6.112	"	83	
-КЖИ-6.113	"	83	
-КЖИ-6.114	"	84	
-КЖИ-6.115	"	84	
-КЖИ-6.116	"	85	
-КЖИ-6.117	"	85	
-КЖИ-6.118	"	86	
-КЖИ-6.119	"	86	
-КЖИ-6.120	"	87	
-КЖИ-6.121	"	87	
-КЖИ-6.122	"	88	
-КЖИ-6.123	"	88	
-КЖИ-6.124	"	89	
-КЖИ-6.125	"	90	
-КЖИ-6.126	"	90	
-КЖИ-6.127	"	91	
-КЖИ-6.128	"	91	
-КЖИ-6.129	"	92	
-КЖИ-6.130	"	92	

Обозначение	Наименование	Стр.	Примечание

Привязан

Инв. №

Альбом содержит рабочую документацию на железобетонные и закладные детали следующих конструктивных элементов:

— днище
— стеновые панели
— форшахта
— монолитные железобетонные ребристые конструкции
— разделительные
— монолитные колонны
— элементы технологического оборудования

ТТ 1 Технические требования к изготовлению сборных железобетонных изделий

ТТ 1.1 При изготовлении железобетонных изделий обязательно соблюдение серии. А также требований ГОСТ 13015-75

ТТ 1.2 Закладные изделия стеновых панелей, перекрытий, колонн и балок, а также оговоренные на чертежах закладные изделия должны иметь металлизационное цинковое или алюминиевое покрытие толщиной 200 мкм, защищенное после распалубки слоем грунта-шпатлевки ЭП-00-10 (ТУ МХП 1027-62).

ТТ 2 Технические требования к изготовлению арматурных и закладных деталей.

ТТ 2.1 Арматурные и закладные изделия должны соответствовать ГОСТ 10922-75 и техническим требованиям серии.

ТТ 2.2 Арматурные изделия изготовляются посредством контактной точечной сварки всех пересечений стержней в соответствии с ГОСТ 14098-68. Применение дуговой сварки допускается только в случаях оговоренных на чертежах.

ТТ 2.3 В изготовлении закладных изделий применяется контактная и автоматическая сварка по ГОСТ 19292-73, а также ручная дуговая сварка.

ТТ 2.4 В соответствии с листом ТТ 1.3 закладные изделия должны иметь антикоррозийное покрытие. Покрытие наносится на пластины, и приваренные к ним анкера и арматурные стержни на длину 40-50мм, от пластины. Перед нанесением покрытия должна быть обеспечена вторая степень очистки поверхности согласно ГОСТ 9408-80.

Привязан:					ТП902-1-104.86 – КЖИ ТТ		
Инв. №							
			Нач. отд.	Манкаускас	Технические требования	Стадия	Лист	Листов
			Д. контр.	Ефремова		Р		1
			Гл. спец.	Укропова		МЖКХ РСФСР		
			Рук. гр.	Терентьев		ГИПРОКОММУНВОДОКАНАЛ		
			Инж.	Филиппов		Ленинградское отделение		

МФ 2140-07 6

Копировал: И. Формат: А3

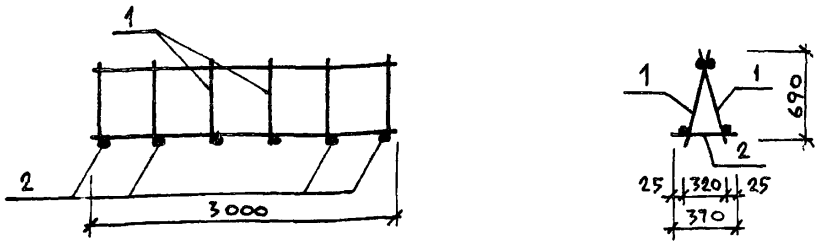

Формат	Зона	Поз.	Обозначение	Наименование	Кол.	Примечание
				Документация		
			ТП 902-1-104.86 КЖИ-ТТ	ТТ2		
				Сборочные единицы		
		1	КЖИ 1.101	Каркас плоский КР1	2	
				Детали		
		2		ф25АIII ГОСТ 5781-82*, ℓ=370	6	1,4 кг

Привязан

Инв. №

Нач. АСО	Манкаускас		
Н. контр.	Ефремова		
Гл. спец.	Укропова		
Рук. гр.	Пойда		
Вед. инж.	Суворов		

ТП 902-1-104.86 КЖИ-1.100 СБ

Каркас пространственный

Стадия	Масса	Масштаб
Р	61.0	1:50
Лист	Листов 1	

МЖКХ РСФСР
ГИПРОКОММУНВОДОКАНАЛ
Ленинградское отделение

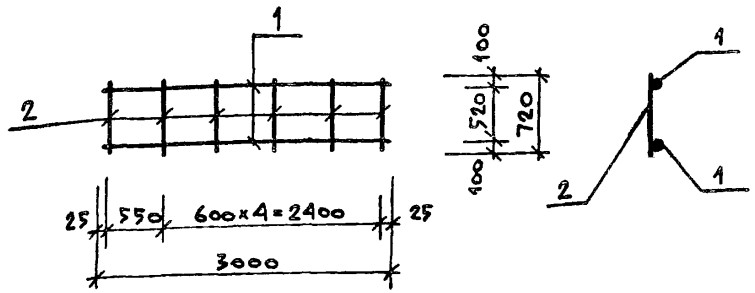

Формат	Зона	Поз.	Обозначение	Наименование	Кол.	Примечание
				Документация		
			ТП 902-1-104.86 КЖИ-ТТ	ТТ2		
				Детали		
				ф25АIII ГОСТ 5781-82* ℓ=3000	2	4.74 кг
				ф25АIII То же ℓ=720	6	2.8 кг

Привязан

Взам. инв. №

Подпись и дата

Инв. № подл.

Инв. №

Нач. АСО	Манкаускас		
Н. контр.	Ефремова		
Гл. спец.	Укропова		
Рук. гр.	Пойда		
Вед. инж.	Суворов		

ТП 902-1-104.86 — КЖИ-1.101

Каркас плоский

Стадия	Масса	Масштаб
Р	26.3	1:50
Лист	Листов 1	

МЖКХ РСФСР
ГИПРОКОММУНВОДОКАНАЛ
Ленинградское отделение

Копировал: Яшина — МФ 2140-07

Формат А3

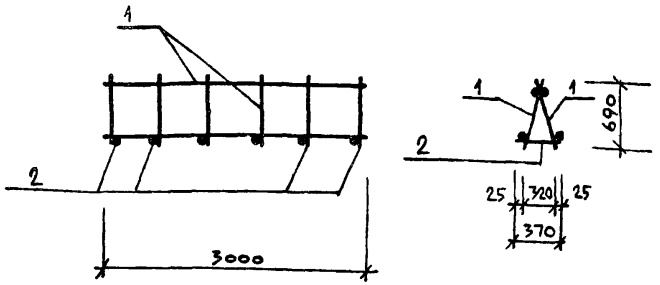

Формат	Зона	Поз.	Обозначение	Наименование	Кол.	Примечание
				Документация		
			ТП902-1-104.86 – КЖИ-ТТ	ТТ2		
				Сборочные единицы		
		1	КЖИ.1.201	Каркас плоский КР1	2	
				Детали		
		2		ф20AIII ГОСТ 5781-82,* ℓ=370	6	0.91 кг

Привязан

Инв.№

Нач.АСО	Манкаускас		
Н.контр.	Ефремова		
Гл.спец.	Укропова		
Рук.гр.	Пойда		
Вед.инж.	Суворов		

ТП902-1-104.86 – КЖИ-1.200СБ

Каркас пространственный

Стадия	Масса	Масштаб
Р	46,1	1:50

Лист | Листов 1

МЖКХ РСФСР
ГИПРОКОММУНВОДОКАНАЛ
Ленинградское отделение

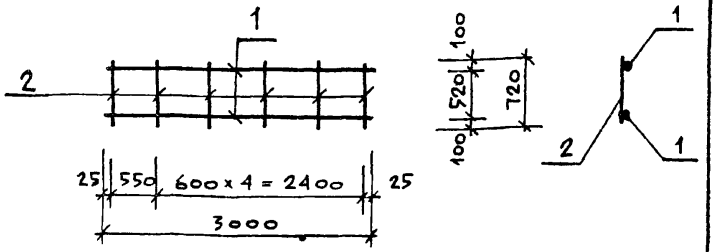

Формат	Зона	Поз.	Обозначение	Наименование	Кол.	Примечание
				Документация		
			ТП902-1-104.86КЖИ-	ТТ2		
				Детали		
		1		ф20AIII ГОСТ 5781-82* ℓ=3000	2	4.74 кг
		2		ф20AIII То же ℓ=720	6	1.78 кг

Взам.инв.№ | Подпись и дата | Инв.№ подл.

Привязан

Инв.№

Нач.АСО	Манкаускас		
Н.контр.	Ефремова		
Гл.спец.	Укропова		
Рук.гр.	Пойда		
Вед.инж.	Суворов		

ТП902-1-104.86 – КЖИ-1.201

Каркас плоский

Стадия	Масса	Масштаб
Р	20.3	1:50

Лист | Листов 1

МЖКХ РСФСР
ГИПРОКОММУНВОДОКАНАЛ
Ленинградское отделение

Копировал: Либац

мф 2140-87 8

Формат А3

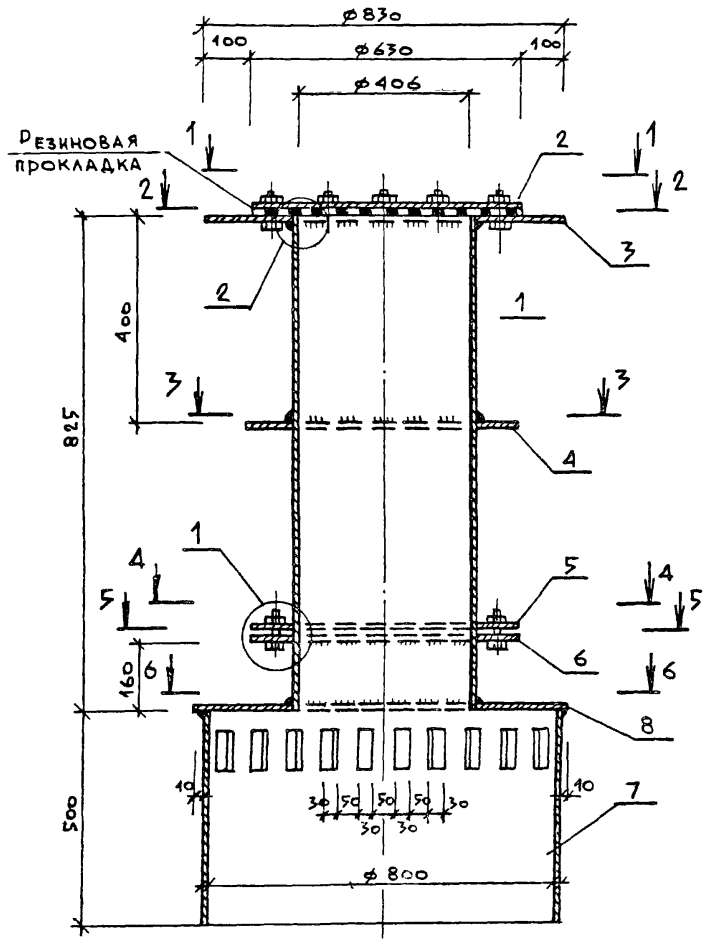

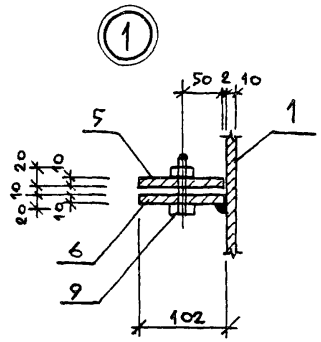

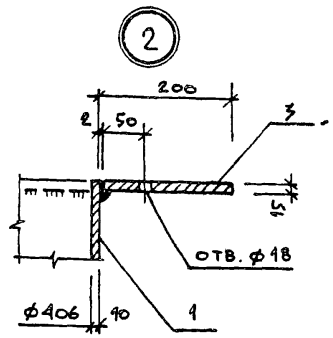

				ТП902-1-104.86 – КЖИ-1.300 СБ	
				Закладная деталь	Стадия: Р; Масса: 302,3; Масштаб: 1:10; Лист 1; Листов 3
Привязан:					МЖКХ РСФСР Гипрокоммунводоканал Ленинградское отделение
		Нач.АСО	Манкаускас		
		Н.контр.	Ефремова		
		Гл.спец.	Укропова		
		Рук.гр.	Терентьев		
Инв №		Инж.	Поляков		

Копировал: Ливаш МФ 2140-07 9 Формат: А3

1 - 1

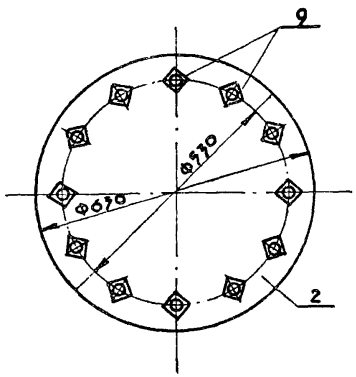

3 - 3

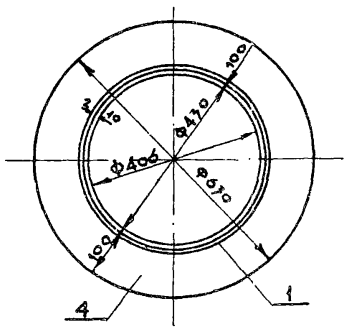

5 - 5

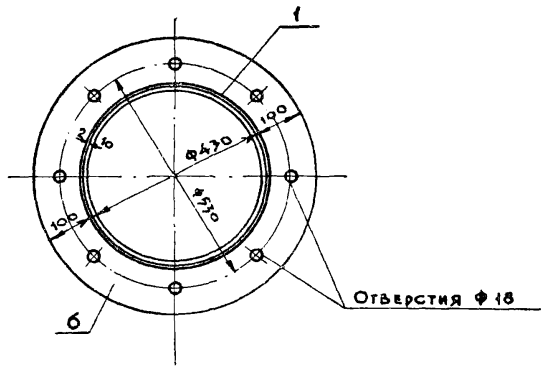

2 - 2

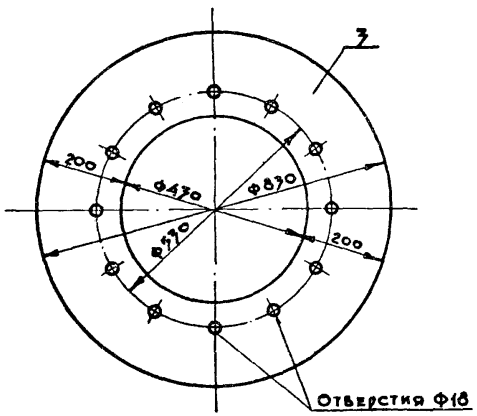

4 - 4

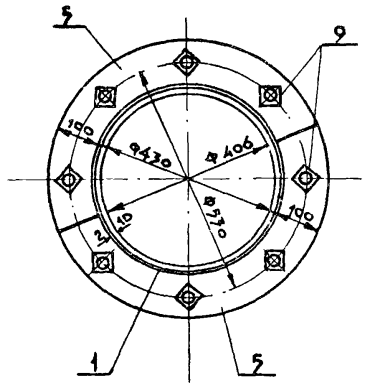

6 - 6

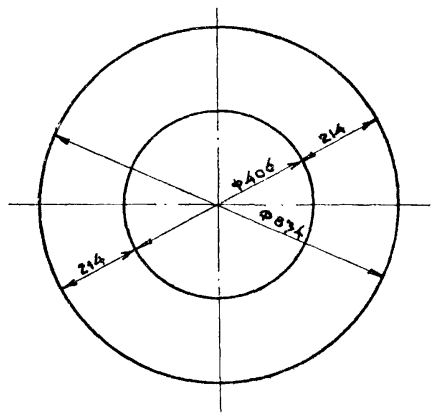

Привязан			
Инв №		ТП 902-1-104.86 – КЖИ 1.300	Лист 2

Копировал: л.и. МФ 2140-07 10 Формат А3

Типовой проект 902-1-104.86 Альбом 6

Формат	Зона	Поз	Обозначение	Наименование	Кол	Примечание
				Документация		
А4			ТП 902-1-104.86-КЖИ-ТТ	ТТ2		
А4			СБ	Сборочный чертеж Мн		
				Детали		
Б4		1		Труба 426х10 Гост 10704-76* / Вст3кп2 Гост 10705-80		
				ℓ=825	1	84.65
Б4		2		Полоса 16х630 Гост 82-70* / Вст3кп2-1ТУ14-1-3023-80		
				ℓ=630	1	39,2
Б4		3		Полоса 16х830 Гост 82-70* / Вст3кп2-1ТУ14-1-3023-80		
				ℓ=830	1	49,7
Б4		4		Полоса 10х630 Гост 82-70* / Вст3кп2-1-ТУ14-1-3023-80		
				ℓ=630	1	13.1
Б4		5		Полоса 10х315 Гост 82-70* / Вст3кп2-1ТУ14-1-3023-80		
				ℓ=315	2	6,55

Формат	Зона	Поз.	Обозначение	Наименование	Кол.	Примечание
Б4		6		Полоса 10х630 Гост 82-70* / Вст3кп2-1-ТУ14-1-3023-80		
				ℓ=630	1	13.1
Б4		7		Труба 820х7 Гост 10704-76* / Вст3кп2 Гост 10705-80		
				ℓ=500	1	70,15
Б4		8		Полоса 6х840 Гост 82-70* / Вст3кп2-1ТУ14-1-3023-80		
				ℓ=840	1	19,3
Б4		9		Болт М16х60,58 Гост 7798-70*	20	0,13

Привязан:

Инв. №

ТП 902-1-104.86 — КЖИ 1.300

Лист 3

Копировал: Лисоц-МФ 2140-07 11 Формат А3

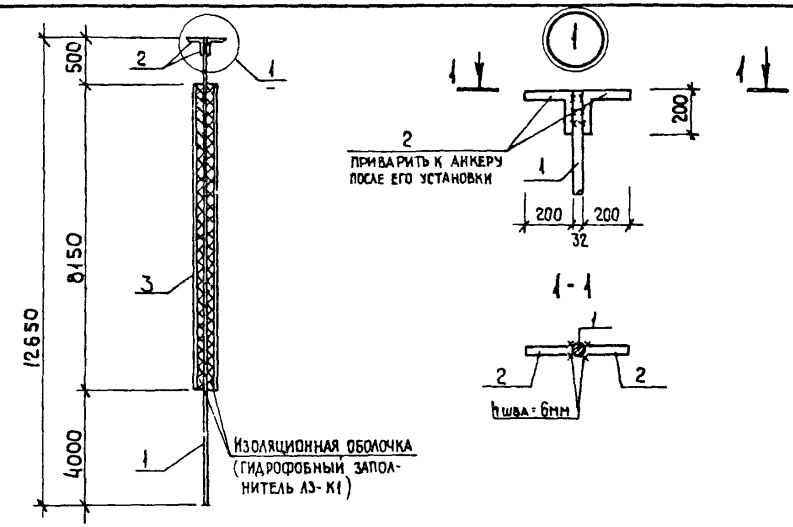

Формат	Зона	Поз.	Обозначение	Наименование	Кол	Примечание
				Документация		
			ТП 902-1-104.86 – КЖИ-ТТ	ТТ2		
				Детали		
		1		ф40 AIIIв ГОСТ5781-82* ℓ=12650	1	124.8 кг
		2		ф40 AIIIв ГОСТ5781-82* ℓ=400	2	3.9 кг
		3		Труба ф63 hст=3.0мм ГОСТ 18599-83 ℓ=8150	1	4.6 кг

Привязан

Инв. № подл. | Подпись и дата | Взам. инв. №

Инв. №

При отсутствии гидрофобного заполнителя возможно использование термотика „Гидропроект" и ЭКН

ТП 902-1-104.86 – КЖИ-1.301

Нач. АСО	Манкаускас	
Н. контр.	Ефремова	
Гл. спец.	Укропова	
Рук. гр.	Пойда	
Исп.	Чикова	

Анкер А-1

Стадия	Масса	Масштаб
Р	128.7	
Лист	Листов 1	

ммхх РСФСР
Гипрокоммунводоканал
Ленинградское отделение

мф 2140 07 12

Копировал А И

Формат А3

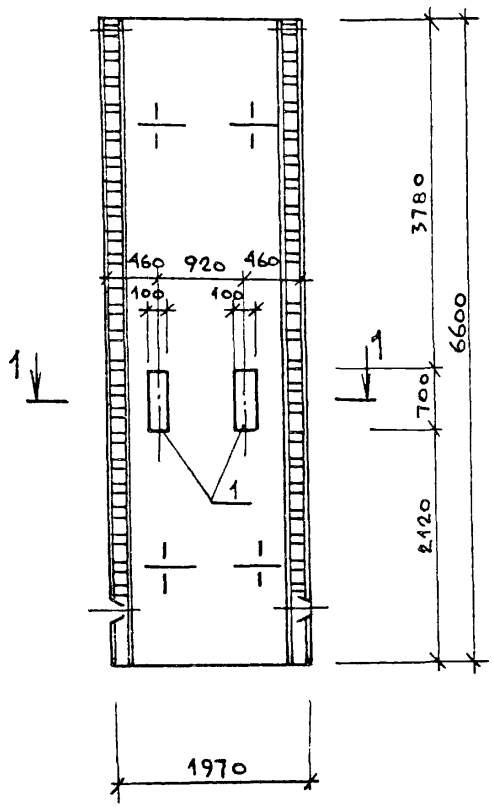

1—1

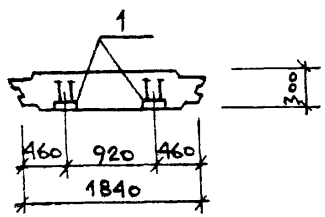

Формат	Зона	Поз.	Обозначение	Наименование	Кол.	Примечание
				Документация		
			ТП 902-1-104.86-КЖИ-ТТ1	ТТ1		
				Сборочные единицы		
			3.902.1-10 В.1	1ПС 66-2ш		со всеми зак. изд.
А4		1	1.400-15 В.1	Изделие закладное Мн127-5	2×0,7 пм	6,7 кг

Ведомость расхода стали на дополнительные закладные изделия, кг

Марка элемента	Изделия закладные									Общий расход
	Арм. класса			Прокат марки						
	A III			Вст3 кп2						
	ГОСТ 5781-82*			ГОСТ 103-76*						
	8		Итого	-δ=6	-δ=8		Итого			
1ПС66-2Ш-а	1,6		1,6	6,6	1,6		8,2			9,8

Привязан

Инв. №

Нач. АСО	Манкаускас	
Н. контр.	Ефремова	
Гл. спец.	Укропова	
Рук. гр.	Терентьев	
Инж.	Поляков	

ТП902-1-104.86 — КЖИ—2.100

Стеновая панель

Стадия	Масса	Масштаб
Р		1:50
Лист	Листов 1	

МЖКХ РСФСР
Гипрокоммунводоканал
Ленинградское отделение

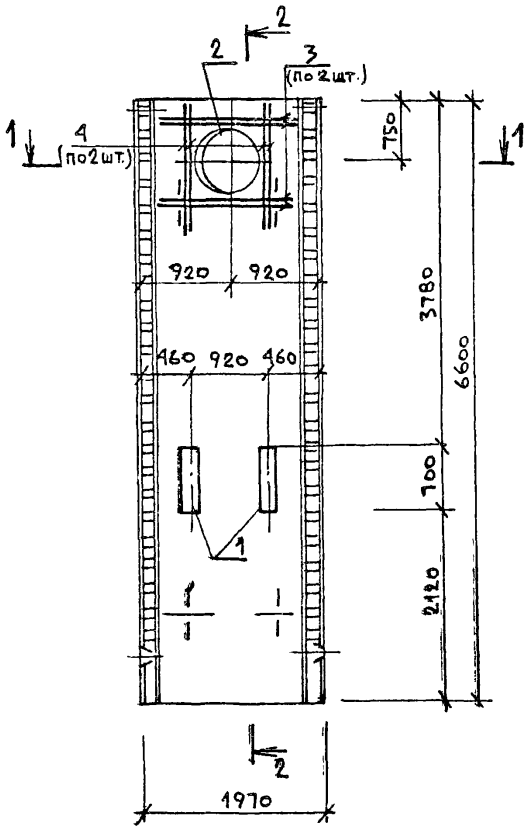

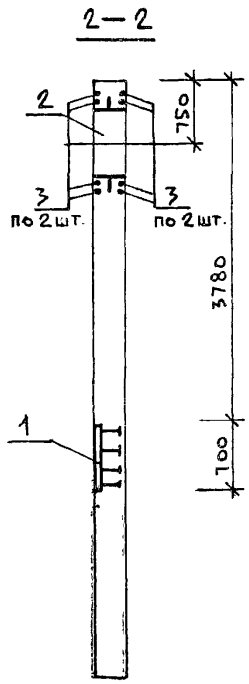

Формат	Зона	Поз.	Обозначение	Наименование	Кол.	Примечание
				Документация		
			ТП 902-1-104.86-КЖИ-ТТ1	ТТ1		
				Сборочные единицы		со всеми закладными деталями
			3.902.1-10 в.1	1ПС66-2ш		
А4		1	1.400-15 в.1	Изделие закладное МН127-5	2×0,7 пм	6,7 кг
А4		2	5.900-2	Сальник Ду-800; ℓ=300	1	112,3 кг
				Детали		
Б4		3		Ф20А III Гост 5781-82* ℓ=1800	8	4,45 кг
Б4		4		Ф16А III ℓ=1500	8	2,37 кг

Ведомость расхода стали на дополнительные закладные изделия и арматурные изделия, кг

Марка элемента	Изделия арматурные				Изделия закладные						Общий расход
	Арматура класса А-III Гост 5781-82*			Всего	Арм класса А-III Гост 5781-82*		Прокат Вст3кп2 Гост 103-76*		Сальник Ду-800 ℓ=500 серия 5.900-2	Всего	
	16	20	Итого		8	Итого	-δ=6	-δ=8			
1ПС66-2ш-δ	19.0	35,6	54.6	54.6	1.6	1.6	6.6	1.6	112,3	122.1	176,7

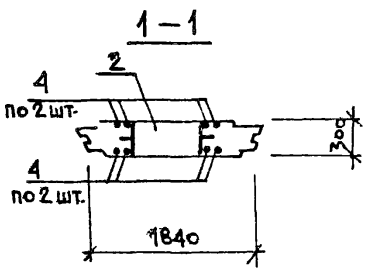

Привязан:				ТП 902-1-104.86 - КЖИ-2.101	
				Стеновая панель	Стадия: Р; Масса; Масштаб: 1:50
					Лист; Листов 1
					МЖКХ РСФСР ГИПРОКОММУНВОДОКАНАЛ Ленинградское отделение
Инв. №					
	Нач. АСО	Манкаускас			
	Н. контр.	Ефремова			
	Гл. спец.	Укропова			
	Рук. гр.	Терентьев			
	Инж.	Поляков			

Копировал Лисац МФ 2140-07 14 Формат А3

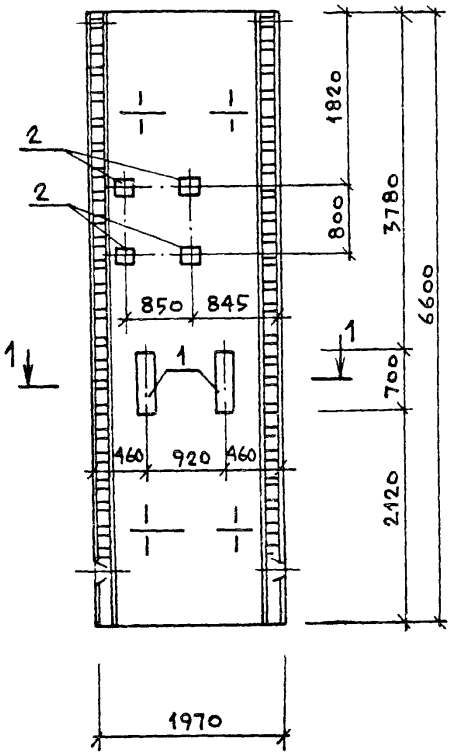

1—1

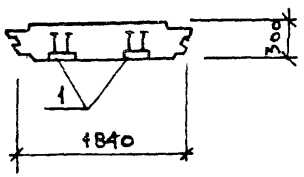

Формат	Зона	Поз.	Обозначение	Наименование	Кол.	Примечание
				Документация		
			ТП 902-1-104.86-КЖИ-ТТ1	ТТ1		
				Сборочные единицы		
			3.902.1-10.В.1	1ПС66-2ш		со всеми зака. дет
А4		1	1.400-15 В.1	Изделие закладное Мн 127-5	2х0.7 пм	6.7 кг
А4		2	1.400-15 В.1	" Мн 105-5	4	1.3 кг

Ведомость расхода стали на дополнительные закладные детали, кг

Марка элемента	Изделия закладные									Всего	Общий расход
	Арм. класса		Прокат марки								
	A III		Вст3 кп2								
	Гост 5781-82*		Гост 103-76*								
	8	Итого	-δ=6	-δ=8	Итого						
1ПС66-2ш-В	3,2	3,2	8,6	3,2	11,8					15.0	15.0

Привязан:			
Инв. №			
Нач. АСО	Манкаускас		
Н. контр.	Ефремова		
Гл. спец.	Укропова		
Рук. гр.	Терентьев		
Инж.	Поляков		

ТП902-1-104.86 — КЖИ-2.102

Стеновая панель

Стадия	Масса	Масштаб
Р		1:50
Лист	Листов 1	

Мжкх РСФСР
Гипрокоммунводоканал
Ленинградское отделение

Копировал: Лиева МФ 2140-07 15 Формат А3

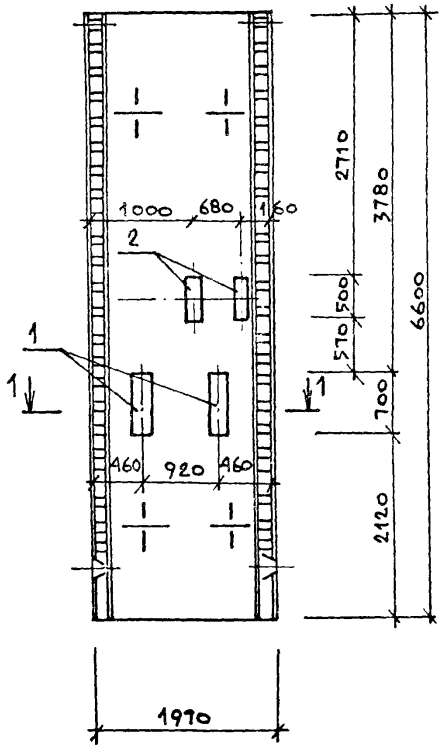

1 – 1

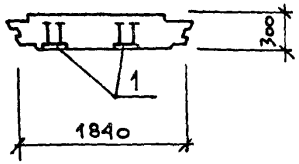

Формат	Зона	Поз.	Обозначение	Наименование	Кол	Примечание
				Документация		
			ТП902-1-104.86-КЖИ-ТТ1	ТТ1		
				Сборочные единицы		
			3.902.1-10 В.1	1ПС66-2ш		со всеми закл. дет
А4		1	1.400-15 В.1	Изделие закладное МН127-5	2х0,7 пм	6,7 кг
А4		2	1.400-15 В.1	" МН127-5	2х0,5 пм	6,7 кг

Ведомость расхода стали на дополнительные закладные детали, кг

Марка элемента	Изделия закладные								Всего	Общий расход
	Арматура класса А-III ГОСТ 5781-82*			Прокат марки Вст3кп2 ГОСТ 103-76*						
	8		Итого	-8=6	-8=8		Итого			
1ПС66-2ш-2	2,6		2,6	11,3	2,6		13,9		16,5	16,5

Привязан			
Нач АСО	Манкаускас		
Н контр	Ефремова		
Гл спец	Укропова		
Рук гр	Терентьев		
Инв. №	Инж	Поляков	

ГП902-1-104.86 – КЖИ-2.103

Стеновая панель

Стадия	Масса	Масштаб
Р		1:50
Лист	Листов 1	

МЖКХ РСФСР
Гипрокоммунводоканал
Ленинградское отделение

Копировал: Лифец МФ 2148-07 16 Формат: А3

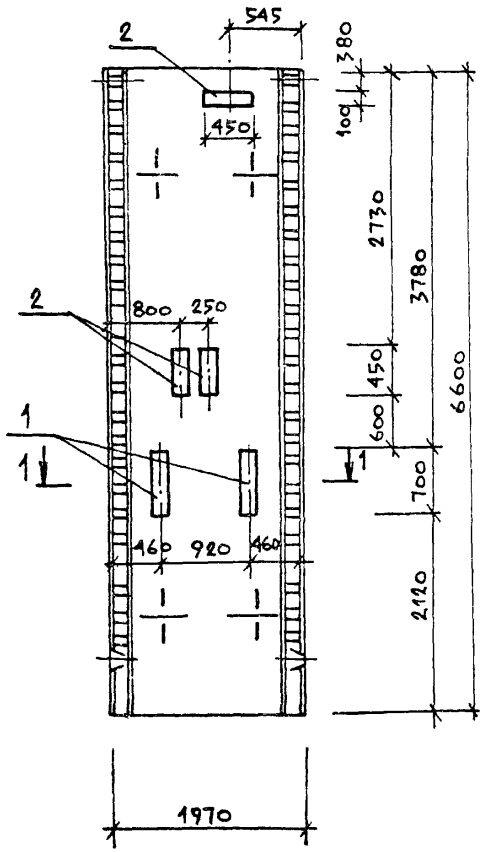

1—1

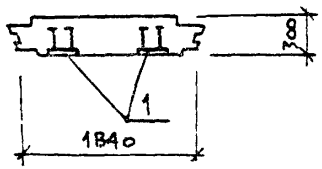

Формат	Зона	Поз.	Обозначение	Наименование	Кол.	Примечание
				Документация		
			ТП 902-1-104.86 - КЖИ-ТТ1	ТТ1		
				Сборочные единицы		
			3.902.1-10 в.1	1ПС66-2ш		со всеми закл. дет
А4		1	1.400-15 в.1	Изделие закладное МН127-5	2х0.7 п.м	6,7 кг
А4		2	1.400-15 в.1	МН127-5	3х0.45 п.м	6.7 кг

Ведомость расхода стали на дополнительные закладные детали, кг

Марка элемента	Изделия закладные										Общий расход
	Арматура класса			Прокат марки							
	А-III			Вст3кп2							
	ГОСТ 5781-82*			ГОСТ 103-76*							
	8		Итого	-δ=6	-δ=8		Итого			Всего	
1ПС66-2ш-а	3.2		3.2	13.2	3.2		16.4			19.6	19.6

Привязан			
Нач. АСО	Манкаускас		
Н. контр.	Ефремова		
Гл. спец.	Укропова		
Рук. гр.	Терентьев		
Инв. №	Инж.	Поляков	

ТП902-1-104.86 — КЖИ-2.104

Стеновая панель

Стадия	Масса	Масштаб
Р		1:50
Лист	Листов 1	

МЖКХ РСФСР
Гипрокоммунводоканал
Ленинградское отделение

Копировал: Ливад МФ 2140-07 17 Формат: А3

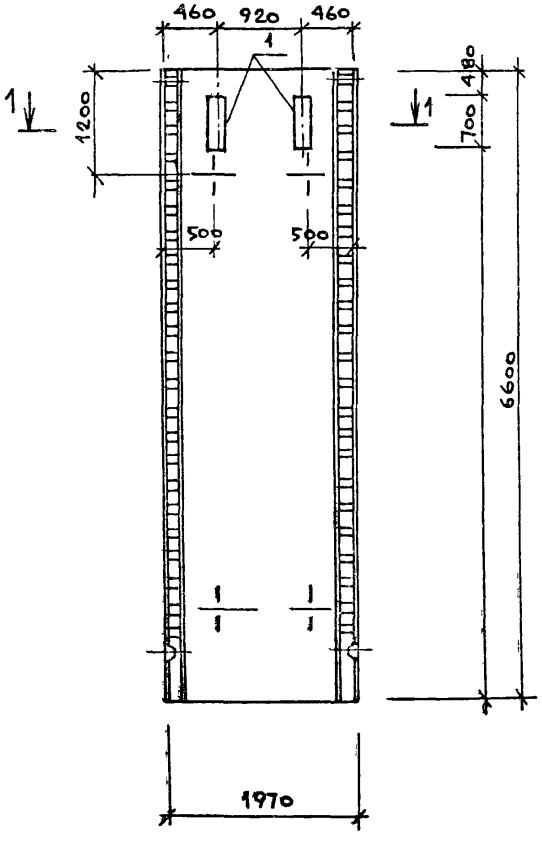

1–1

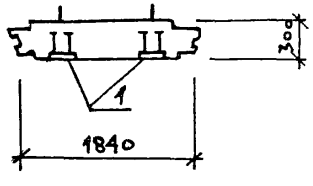

Формат	Зона	Поз.	Обозначение	Наименование	Кол.	Примечание
				Документация		
			ТП902-1-104.86 – КЖИ-ТТ1	ТТ1		
				Сборочные единицы		
			3.902.1-10 В.1	1ПС66-2ш		со всеми закл. дет.
А4			1.900-15 В.1	Изделие закладное Мн127-5	0,7×2 пм	6,7кг1пм

Ведомость расхода стали на дополнительные закладные изделия, кг

Марка элемента	Изделия закладные										Общий расход
	Арматура класса			Прокат марки							
	А – III			Вст3 кп2							
	Гост 5781-82*			Гост 103-76*							
	8		Итого	-8=6	-8=8		Итого				
1ПС66-2ш-е	1,6		1,6	6,6	1,6		8,2				9,8

Нач АСО	Манкаускас		
Н. контр.	Ефремова		
Гл спец.	Укропова		
Рук. гр.	Терентьев		
Инж.	Поляков		

Привязан

Инв. №

ТП902-1-104.86 – КЖИ-2.105

Стеновая панель

Стадия	Масса	Масштаб
Р		1·50

Лист | Листов 1

МЖКХ РСФСР
ГИПРОКОММУНВОДОКАНАЛ
Ленинградское отделение

Копировал Ливац- МФ 2140-07 18 Формат А3

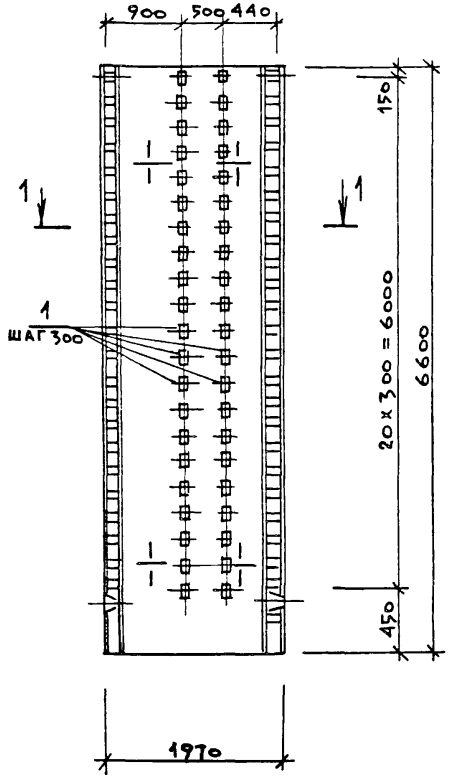

1 — 1

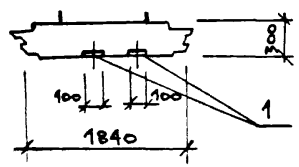

Формат	Зона	Поз.	Обозначение	Наименование	Кол.	Примечание
				Документация		
			ТП 902-1-104.86- КЖИ-ТТ1	ТТ1		
				Сборочные единицы		
			3.902.1-10 В.1	1ПС66-2ш		Со всеми закл. дет
		1	1.400-15 В.1	Изделие закладное МН106-5	42	1,5 кг

Ведомость расхода стали на дополнительные закладные изделия, кг

Марка элемента	Изделия закладные										Общий расход
	Арм-ра класса А-III Гост 5781-82*			Прокат марки ВСт3кп2 Гост 103-76*							
	8		Итого	-δ=6	-δ=8		Итого				
1ПС66-2ш-ж	16.8		16.8	29.4	16.8		46.2				63.0

Привязан:

Инв. №

Нач. АСО	Манкаускас	
Н. контр.	Ефремова	
Гл. спец.	Укропова	
Рук. гр.	Терентьев	
Инж.	Поляков	

ТП 902-1-104.86 – КЖИ-2.106

Стеновая панель

Стадия	Масса	Масштаб
Р		1:50
Лист	Листов 1	

МЖКХ РСФСР
Гипрокоммунводоканал
Ленинградское отделение

Копировал: Л.И. МФ2140-07 19 Формат: А3

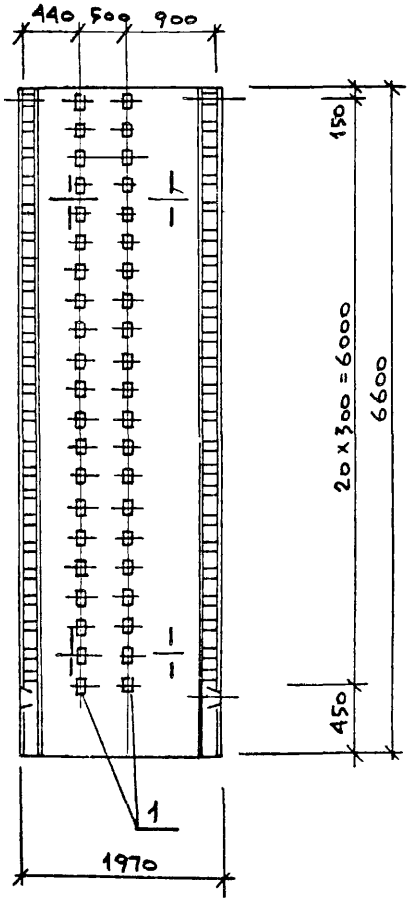

1 – 1

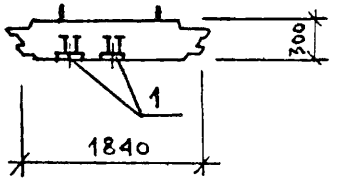

Формат	Зона	Поз.	Обозначение	Наименование	Кол.	Примечание
				Документация		
			ТП 902-1-104.86-КЖИ-ТТ1	ТТ1		
			3.902.1-10 в.1	Сборочные единицы		
				1ПС66-2ш		со всеми закл. дет.
		1.	1.400-15 в.1	Изделия закладные Мн106-5	42	1,5 кг

Ведомость расхода стали на дополнительные закладные изделия, кг

Марка элемента	Изделия закладные										Общий расход
	Арм-ра класса			Прокат марки							
	А-III			Вст3кп2							
	Гост 5781-82*			Гост 103-76*							
	8		Итого	-δ=6	-δ=8		Итого				
1ПС66-2ш-И	16,8		16,8	29,4	16,8		46,2				63,0

Привязан

Инв. №

Нач. АСО	Манкаускас	
Н. контр.	Ефремова	
Гл. спец.	Укропова	
Рук. гр.	Терентьев	
Инж.	Поляков	

ТП 902-1-104.86 – КЖИ – 2.107

Стеновая панель

Стадия	Масса	Масштаб
Р		1:50
Лист	Листов 1	

МЖКХ РСФСР
Гипрокоммунводоканал
Ленинградское отделение

Копировал: А.Ч. МФ 2140-07 20 Формат: А3

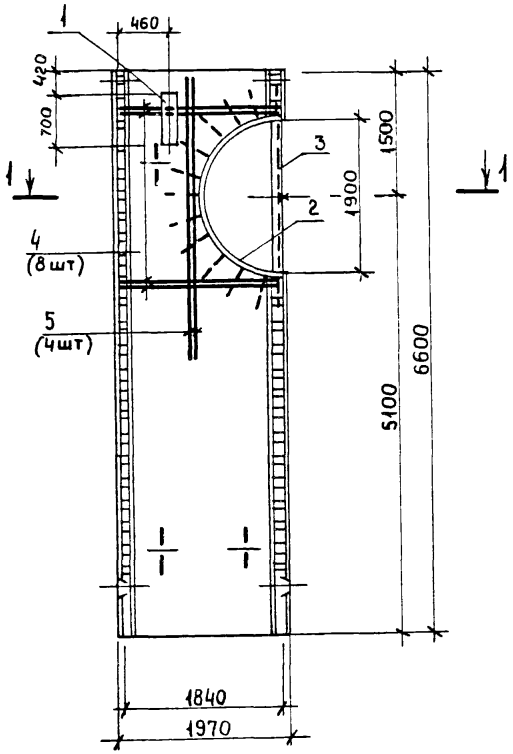

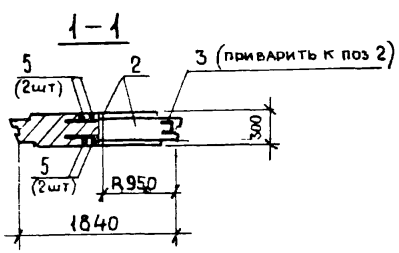

Формат	Зона	Поз	Обозначение	Наименование	Кол.	Примечание
				Документация		
			ТП 902-1-104.86 – КЖИ-ТТ1	ТТ1		
				Сборочные единицы		
			3.902.1-10 в.1	1ПС 66-2 ш		Со всеми закл. деталями
		1	1.400-15 в.1	Изделие закладное Мн-127-5	п.м 0,7	6,7кг 1пм
		2	то же	то же Мн 132-1	п.м 3,0	Сгнуть по R 19,9кг 1пм
				Детали		
Бч		3		⊏20 ГОСТ 8240-72* ℓ=1900	1	35,0 кг
Бч		4		ф22 AIII ГОСТ 5781-82* ℓ=1800	8	5,4 кг
Бч		5		ф 22 AIII ℓ=3400	4	9,3 кг

Ведомость расхода стали на дополнительные арматурные и закладные изделия, кг

Марка элемента	Изделия арматурные			Изделия закладные							Всего	Общий расход
	Арм. класса A-III ГОСТ 5781-82*		Всего	Арм. класса A-III ГОСТ 5781-82*			Прокат марки Вст3кп2 ГОСТ 103-76* -δ=6	Прокат марки Вст3кп2 ГОСТ 103-76* -δ=8	ГОСТ 8240-72 ⊏20	Итого		
	22			8	12	итого						
1ПС 66-2ш-	80,0		80,0	0,8	12,6	13,4	3,3	47,9	35,0	86,2	99,6	179,6

Привязан

Инв. №

Нач. АСО	Манкаускас	
Н. контр.	Ефремова	
Гл. спец.	Укропова	
Рук. гр.	Терентьева	
Инжен.	Поляков	

902-1-104.86 – КЖИ-2.108

Стеновая панель

Стадия	Масса	Масштаб
Р		1:50
Лист	Листов 1	

МЖКХ РСФСР ГИПРОКОММУНВОДОКАНАЛ Ленинградское отделение

Копировал Л.И Формат А3

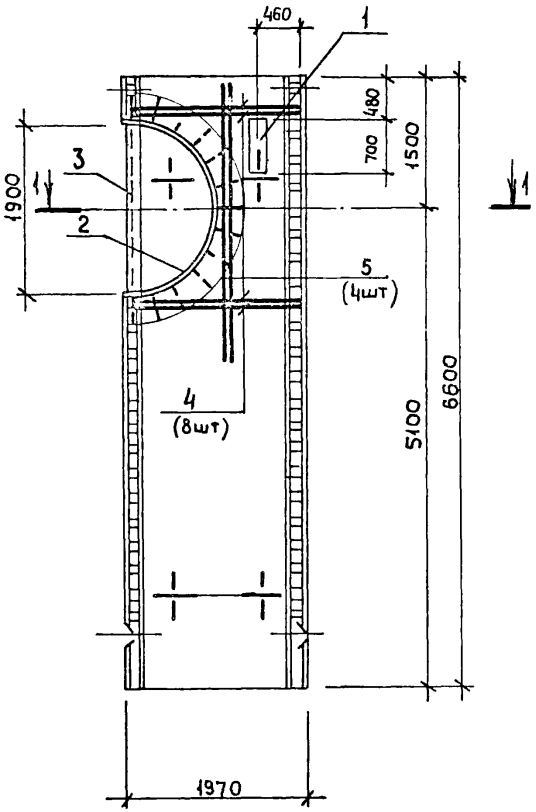

1-1

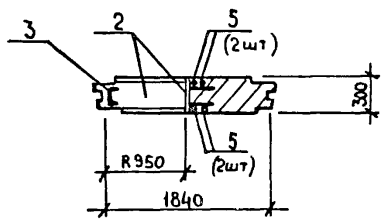

Формат	Зона	Поз	Обозначение	Наименование	Кол.	Примечание
				Документация		
			ТП902-1-104.86 – КЖИ-ТТ	ТТ1		
				Сборочные единицы		
			3.902.1-10 в.1	1ПС 66-2ш		Со всеми закладными деталями
		1	1.400-15 в.1	Изделие закладное Мн127-5	пм 0,7	6,7кг 1пм
		2	то же	то же Мн132-1	пм 3,0	согнуть по R 19,9кг. 1пм
				Детали		
БЧ		3		Ø20 ГОСТ 8240-72* ℓ=1900	1	35,0 кг
БЧ		4		Ø22AIII ГОСТ 5781-82* ℓ=1800	8	5,4 кг
БЧ		5		Ø22AIII ℓ=3100	4	9,3кг

Ведомость расхода стали на дополнительные арматурные и закладные изделия, кг.

Марка элемента	Изделия арматурные			Изделия закладные								Общ. расход
	Арм. класса A-III ГОСТ 5781-82*		Всего	Арм. класса A-III ГОСТ 5781-82*			Прокат марки Вст3 кп2 ГОСТ 103-76*		ГОСТ 8240-76*	Итого	Всего	
	22			8	12	Итого	-δ=6	-δ=8	Ø20			
1ПС66-2ш-	80,0		80,0	0,8	12,6	13,4	3,3	47,9	35,0	86,2	99,6	179,6

Привязан			
Нач. АСО	Манкаускас		
Н.контр	Ефремова		
Гл. спец	Укропова		
Рук. гр	Терентьев		
Инж.	Полаков		
Инв. №			

ТП902-1-104.86 – КЖИ-2.109

Стеновая панель

Стадия	Масса	Масштаб
Р		1:50
Лист	Листов 1	

МЖКХ РСФСР
ГИПРОКОММУНВОДОКАНАЛ
Ленинградское отделение

МФ 2140-07 22

Копировал ЛИ

Формат А3

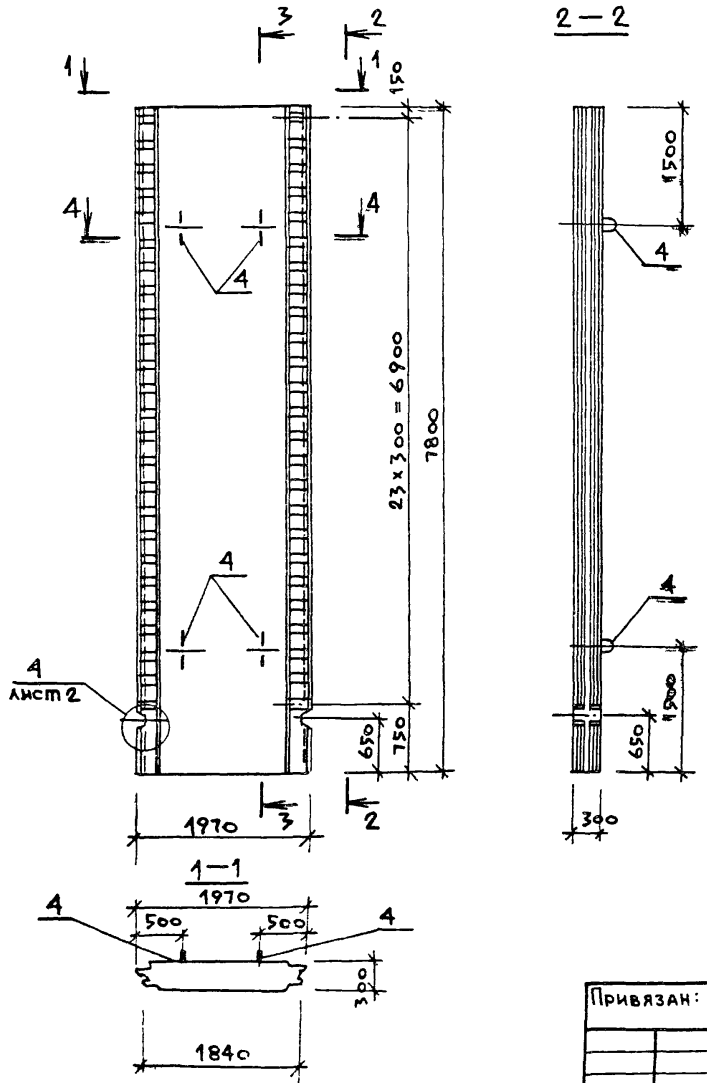

Формат	Зона	Поз.	Обозначение	Наименование	Кол	Примечание
				Документация		
			ТП 902-1-10486-КЖИ-ТТ1	ТТ 1		
				Сборочные единицы		
		1	3.902.1-10.1 00.01.00	Каркас плоский Кр 1	12	
		2	3.902.1-10.1 00.06.00-04	Сетка арматурная С25	1	
		3	3.902.1-10.1 00.09.00-10	Сетка арматурная С47	1	
		4	3.902.1-10.1 00.22.00-02	Изделие закладное МН3	4	
				Материалы		
				Бетон марки В-30	4.28	м³

Привязан:			
Инв. №	Нач. АСО	Манкаускас	
	Н. контр.	Ефремова	
	Гл. спец.	Укропова	
	Рук. гр.	Терентьев	
	Инж.	Поляков	

ТП 902-1-104.86 — КЖИ-2.200 СБ

Панель стеновая

Стадия	Масса	Масштаб
Р		1 : 50
Лист: 1	Листов: 2	

МЖКХ РСФСР
Гипрокоммунводоканал
Ленинградское отделение

Копировал: Ливаз — мф 2140-07 23 Формат: А3

3-3

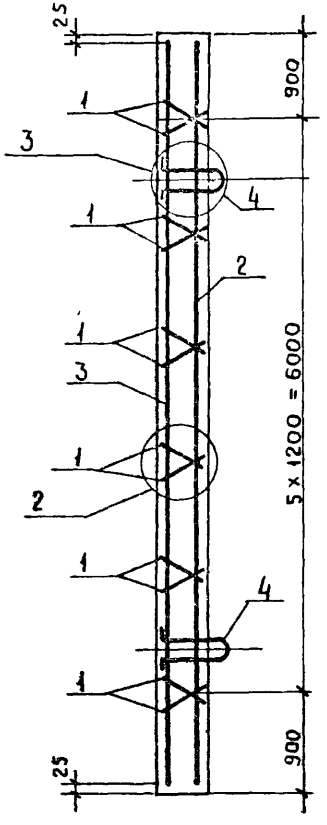

4-4

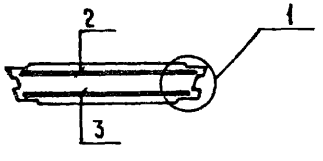

Ведомость расхода стали на элемент, кг

Марка элемента	Изделия арматурные											Изделия закладные				общий расход
	Арматура класса								Прокат марки		Всего	Арм-ра класса			Всего	
	А-I			А-III					Вст3 кп2			А-I	А-III			
	ГОСТ 5781-82*								ГОСТ 103-76*							
	6	8	итого	10	12	14	16	итого	-δ=10	итого		8	25	итого		
1ПС	33.26	21.36	54.62	26.88	102.03	166.5	—	295.41	91.82	91.82	441.85	5.76	31.0	36.76	36.76	478.61

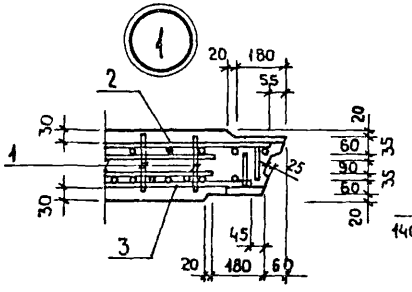

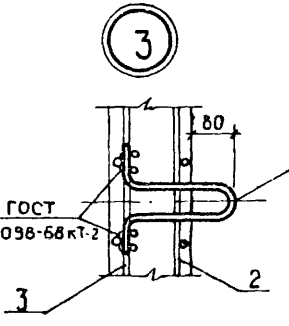

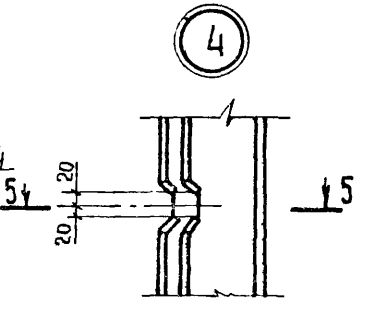

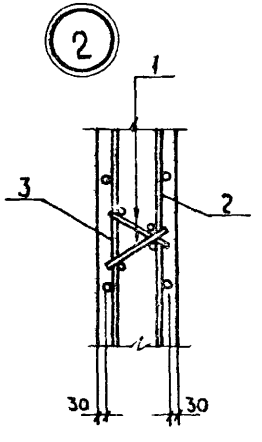

5-5

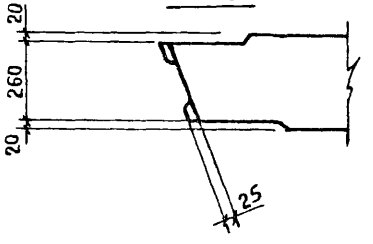

Привязан				ТП 902-1-104.86 – КЖИ-2.200 СБ	Лист 2
Инв. №					

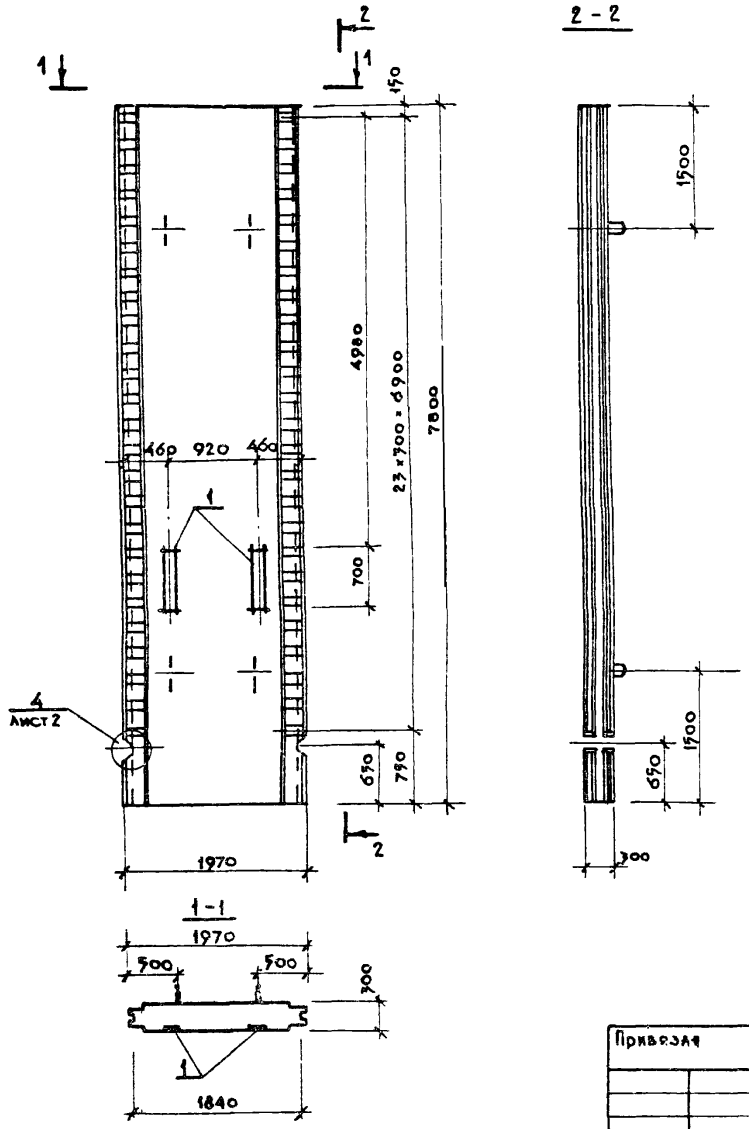

Формат	Зона	Поз.	Обозначение	Наименование	Кол.	Примечание
				Документация		
			т.п. 902-1-104.86-КЖИ-ТТ	ТТ 1		
				Сборочные единицы		
			т.п.902-1-104.86 – КЖИ-2.200-СБ	1ПС		
		1	1.400-15 в.1	Изделие закладное Мн 127-5	2×0.7 кг	6.7кг 1пм

Ведомость расхода стали и на дополнительные закладные изделия, кг

Марка элемента	Изделия закладные										Общий расход
	Арм-ра класса			Прокат марки							
	А-III			Вст3 кп2							
	ГОСТ 5781-82*			ГОСТ 103-76*							
	8		Итого	-δ=6	-δ=8		Итого				
1ПС-а	1.6		1.6	6.6	1.6		8.2				9.8

Привязан			
Инв. №			
Нач. АСО	Манкаускас		
Н.контр	Ефремова		
Гл. спец.	Укропова		
Рук. груп.	Терентьев		
Инженер	Поляков		

ТП 902-1-104.86-КЖИ-2.201

Панель стеновая

Стадия	Масса	Масштаб
Р		1:50
Лист	Листов 1	

МЖКХ РСФСР
ГИПРОКОММУНВОДОКАНАЛ
Ленинградское отделение

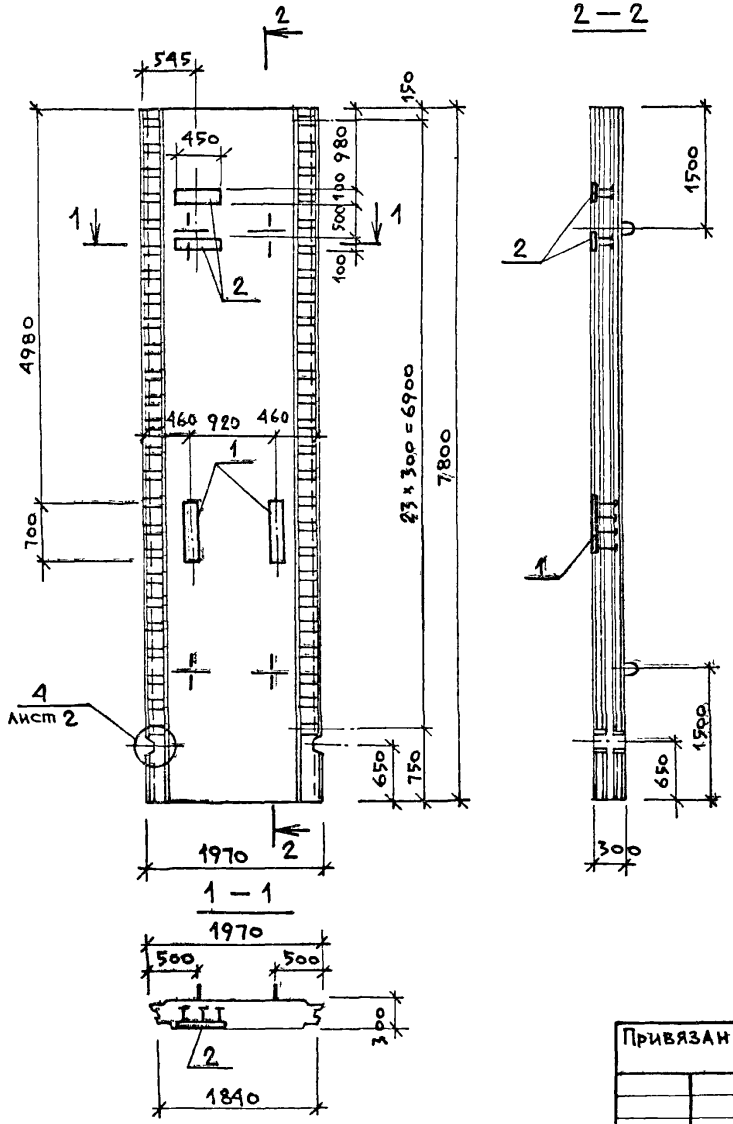

Формат	Зона	Поз.	Обозначение	Наименование	Кол.	Примечание
				Документация		
			ТП 902-1-104.86-КЖИ-ТТ	ТТ1		
				Сборочные единицы		
			КЖИ-2,200-СБ	1ПС		со всеми закл. дет.
		1	1.400-15 В.1	Изделие закладное МН127-5	2x0,7 пм	6,7кг1пм
		2	1.400-15 В.1	" МН127-5	2x0,45 пм	6,7кг1пм

Ведомость расхода стали на дополнительные закладные изделия, кг

Марка элемента	Изделие закладное									Всего	Общий расход
	Арматура класса			Прокат марки							
	А-III			Вст3кп2							
	ГОСТ 5781-82*			ГОСТ 103-76*							
	8		Итого	-δ=6	-δ=8		Итого				
1ПС-δ	2,6		2,6	11,3	2,6		13,9			16,5	16,5

Привязан				ТП902-1-104.86 — КЖИ-2.202			
				Панель стеновая	Стадия	Масса	Масштаб
					Р		1:50
					Лист	Листов 1	
					МЖКХ РСФРС		
					Гипрокоммунводоканал		
					Ленинградское отделение		
Инв. №							

Нач. АСО	Манкаускас	
Н. контр.	Ефремова	
Гл. спец.	Укропова	
Рук. гр.	Терентьев	
Инж.	Поляков	

Копировал Ливаз — МЦ 2140 07 26 Формат А3

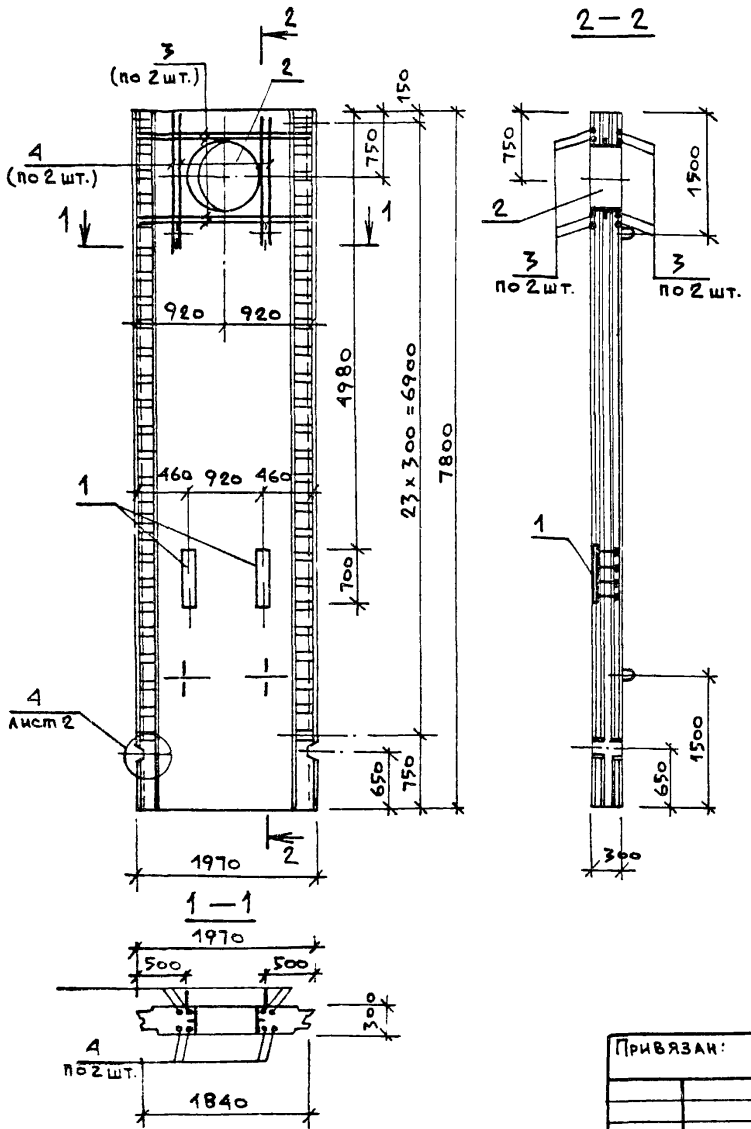

Формат	Зона	Поз.	Обозначение	Наименование	Кол	Примечание
				Документация		
			ТП 902-1-104.86-КЖИ-ТТ	ТТ1		
				Сборочные единицы		
			КЖИ-2.200-СБ	1 ПС		
		1	1.400-15 В.1	Изделие закладное МН 127-5	0,7×2 п.м	6,7 кг 1 пм
		2	5.900-2	Сальник Ду-800 ℓ=300	1	112,3 кг
				Детали		
БА		3		Ф20 А III ГОСТ 5781-82* ℓ=1800	8	4,45 кг
БА		4		Ф16 А III ℓ=1500	8	2,37 кг

Ведомость расхода стали на дополнительные арматурные и закладные изделия, кг

Марка элемента	Изд. арматурные				Изделия закладные						Общий расход
	Арм. класса А-III ГОСТ 5781-82*			Всего	Арм. класса А-III ГОСТ 5781-82*		Прокат Вст3кп2 ГОСТ 103-76*		Сальник Ду=800 ℓ=300 серия 5.900-2	Всего	
	16	20	Итого		8	Итого	-δ=6	-δ=8			
1 ПС-В	19.0	35.6	54.6	54.6	1,6	1.6	6,6	1.6	112.3	122.1	176.1

Привязан:			
Нач. АСО	Манкаускас		
Н. контр.	Ефремова		
Гл. спец.	Укропова		
Рук. гр.	Терентьев		
Инж.	Поляков		
Инв. №			

ТП 902-1-104.86 — КЖИ-2.203

Панель стеновая

Стадия	Масса	Масштаб
Р		1:50
Лист	Листов 1	

МЖКХ РСФСР
Гипрокоммунводокана
Ленинградское отделение

Копировал: Лисаз

МФ 2140-07 27 Формат: А3

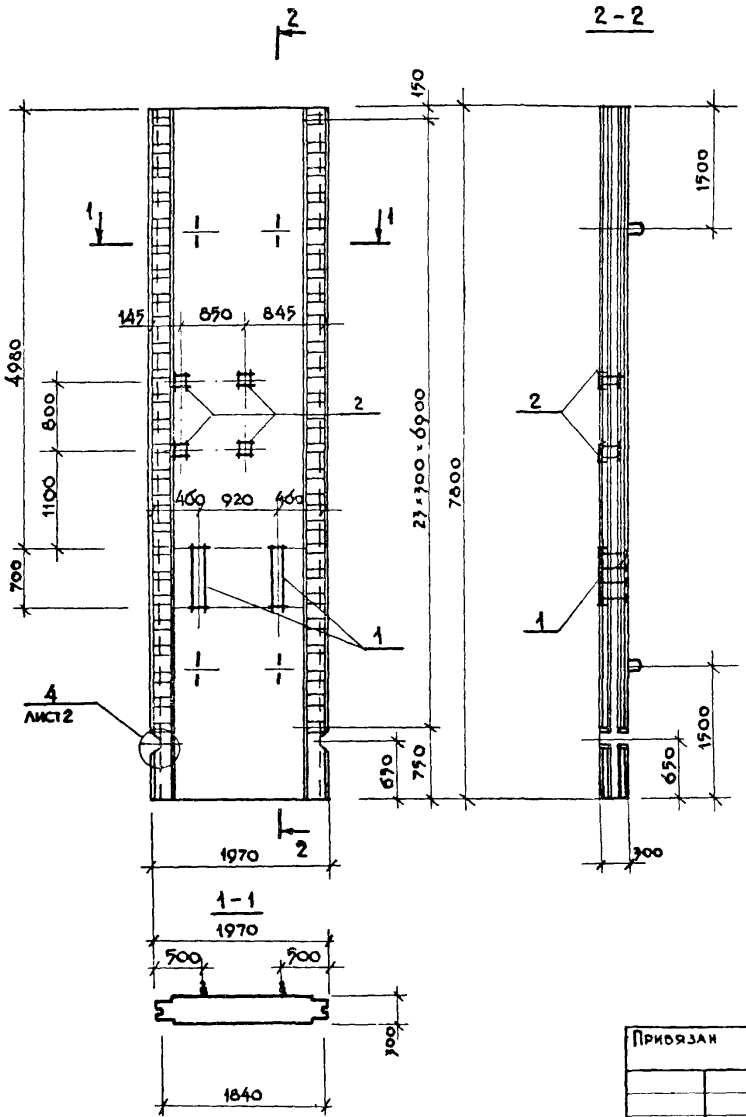

Формат	Зона	Поз	Обозначение	Наименование	Кол	Примечание
				Документация		
			ТП 902-1-104.86-КЖИ-ТТ	ТТ 1		
				Сборочные единицы		
			ТП 902-1-104.86 КЖИ-2.200-СБ	1ПС		Со всеми закл. дет.
		1	1.400-15 В.1	Изделие закладное Мн 127-5	0.7×2 пм	6.7 кг 1пм
		2	1.400-15 В.1	Мн 105-5	4	1.3 кг

Ведомость расхода стали на дополнительные закладные изделия, кг

Марка элемента	Изделия закладные									Всего	Общий расход
	Арм-ра класса			Прокат марки							
	А-III			Вст3 кп 2							
	ГОСТ 5781-82*			ГОСТ 103-76*							
	8		Итого	-8÷6	-8÷8	Итого					
1ПС-2	3.2		3.2	8.6	3.2	11.8				15.0	15.0

Привязан			
Нач. АСО	Манкаускас		
Н. контр.	Ефремова		
Гл. спец.	Укролова		
Рук. груп.	Терентьев		
Инженер	Поляков		
Инв. №			

ТП 902-1-104.86 – КЖИ-2.204

Панель стеновая

Стадия	Масса	Масштаб
Р		1:50
Лист	Листов 1	

Мж.кх РСФСР
ГИПРОКОММУНВОДОКАНАЛ
Ленинградское отделение

Копировал ли ИФ 2140-07 28 Формат А3

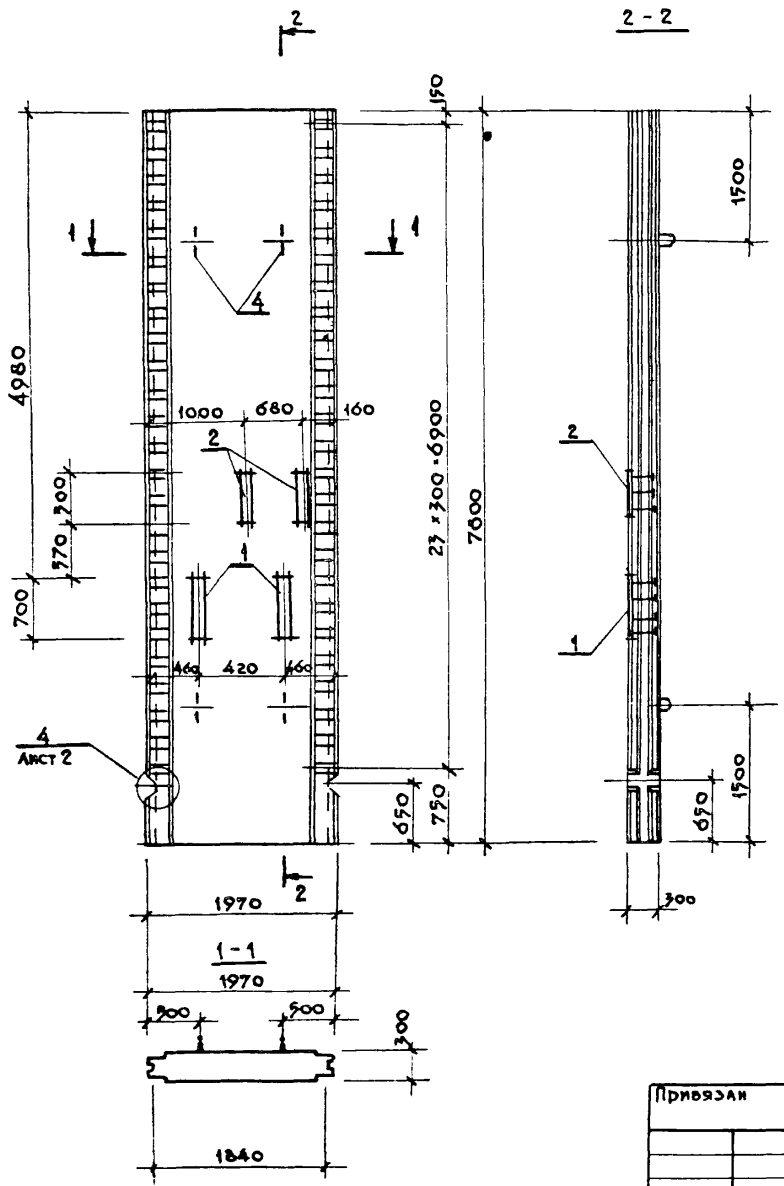

Формат	Зона	Поз.	Обозначение	Наименование	Кол.	Примечание
				Документация		
			ТП 902-1-104.86 - КЖИ-ТТ	ТТ 1		
				Сборочные единицы		
			КЖИ-2.200-СБ	1 ПС		Со всеми закл. дет.
		1	1.400-15 В.1	Изделие закладное Мн 127-5	2×0.7 пм	6.7 кг 1 пм
		2	1.400-15 В.1	Мн 127-5	2×0.5 пм	6.7 кг 1 пм

Ведомость расхода стали на дополнительные закладные изделия, кг

Марка элемента	Изделия закладные										Всего	Общ. расход
	Арм-ра класса А-III			Прокат марки Вст3 кп2								
	ГОСТ 5781-82*			ГОСТ 103-76*								
	δ		Итого	-δ=6	-δ=8	Итого						
1ПС-д	2.6		2.6	11.3	2.6	13.9					16.5	16.5

Привязан

Инв. №

Нач. АСО	Маникаускас	
Н. контр.	Ефремова	
Гл. спец.	Укропова	
Рук. груп.	Терентьев	
Инженер	Поляков	

ТП 902-1-104.86 – КЖИ-2.205

Панель стеновая

Стадия	Масса	Масштаб
Р		1:50
Лист	Листов 1	

МЖКХ РСФСР
ГИПРОКОММУНВОДОКАНАЛ
Ленинградское отделение

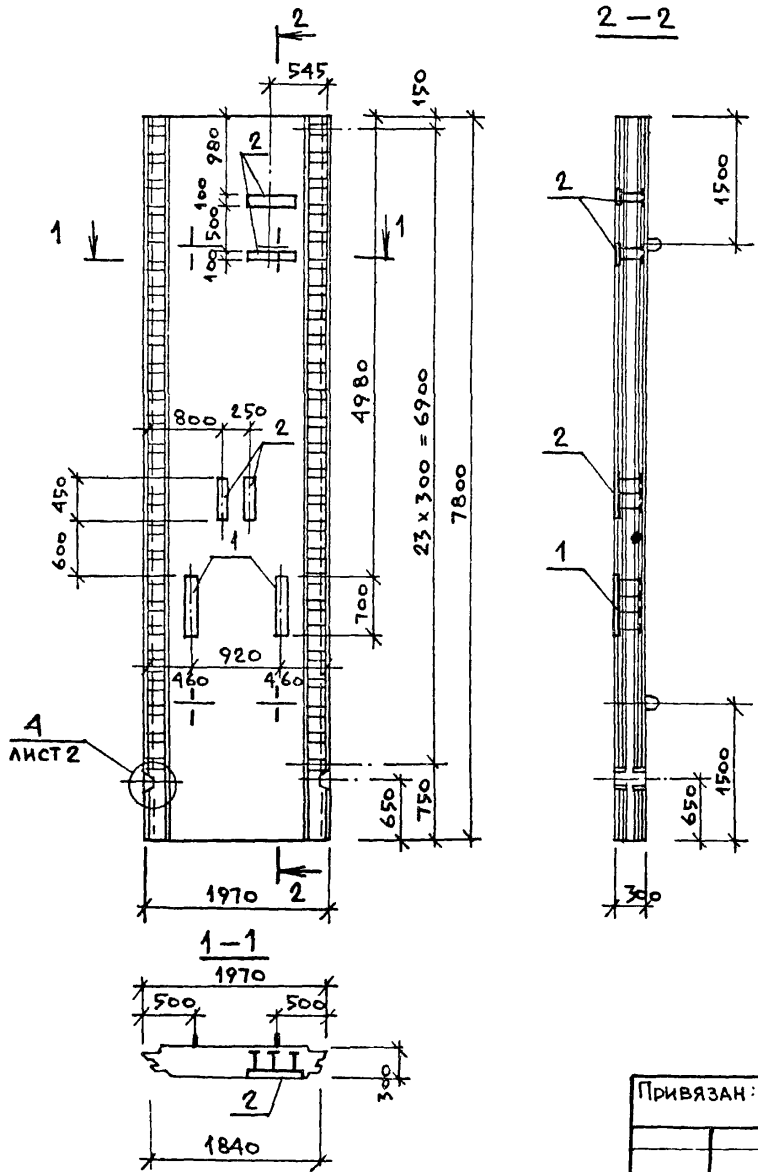

Формат	Зона	Поз.	Обозначение	Наименование	Кол.	Примечание
				Документация		
			ТП 902-1-104.86-КЖИ-ТТ	ТТ1		
				Сборочные единицы		
			КЖИ-2.200-СБ	1ПС		
		1	1.400-15 в.1	Изделие закладное МН127-5	2х0,7 пм	6,7кг 1пм
		2	1.400-15 в.1	МН127-5	4х0,45 пм	

Ведомость расхода стали на дополнительные закладные изделия, кг

Марка элемента	Изделия закладные										Всего	Общий расход
	Арм-ра класса			Прокат марки								
	А-III			Вст3кп2								
	ГОСТ 5781-82*			ГОСТ 103-76*								
	8		Итого	δ=6	δ=8	Итого						
1ПС-е	4.0		4.0	15.0	4.0	19.0					23.0	23.0

Привязан:			
Инв. №	Нач. АСО	Манкаускас	
	Н. контр.	Ефремова	
	Гл. спец.	Укропова	
	Рук. гр.	Терентьев	
	Инж.	Поляков	

ТП 902-1-104.86— КЖИ-2.206

Панель стеновая

Стадия	Масса	Масштаб
Р		1:50

Лист: | Листов: 1

МЖКХ РСФСР
Гипрокоммунводоканал
Ленинградское отделение

Копировал: Ливаш- мф 2140-07 30 Формат А3

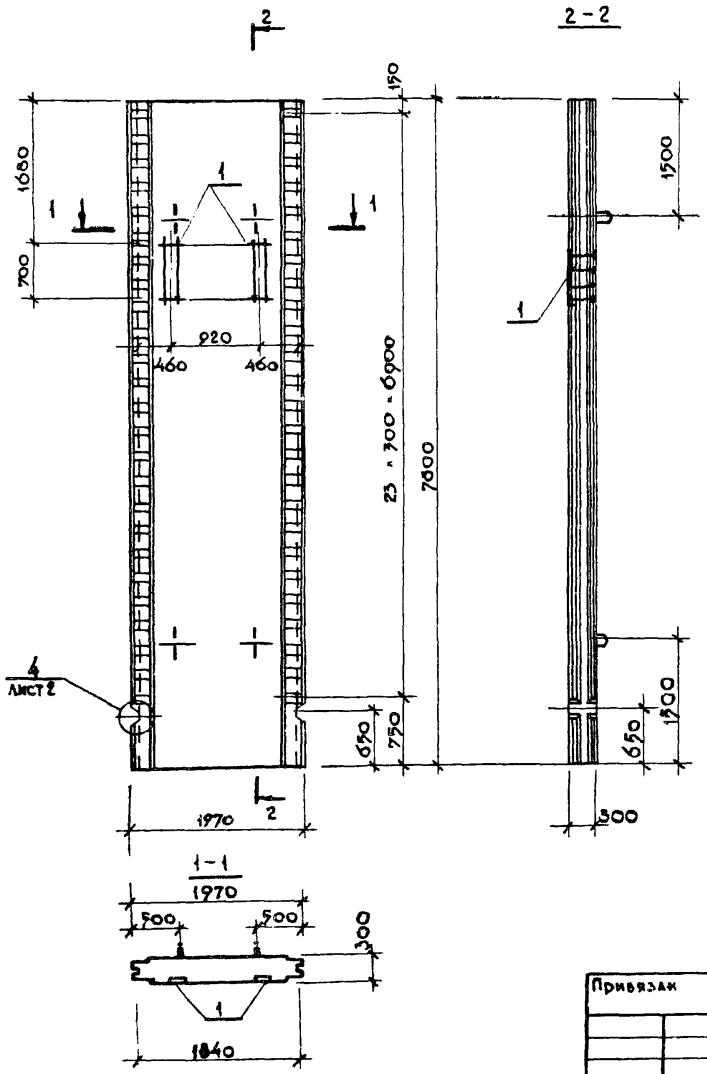

Формат	Зона	Поз.	Обозначение	Наименование	Кол.	Примечание
				Документация		
			ТП 902-1-10486-КЖИ-ТТ	ТТ 1		
				Сборочные единицы		
			КЖИ-2.200-08	1 пс		
		1	1.400-198.1	Изделие закладное Мн127-3	07×2 пм	6.7кг 1пм
		2				

Ведомость расхода стали на дополнительные закладные изделия, кг

Марка элемента	Изделия закладные									Всего	Общий расход
	Арм-ра класса А-III ГОСТ 5781-82*			Изделия закладные Прокат марки Вст3 кп2							
	8		Итого	8-6	8-8	Итого					
1ПС-Ж	1.6		1.6	6.6	1.6	8.2				9.8	9.8

Привязан		
Инв. №		
Нач. АСО	Манкаускас	
Ж. контр.	Ефремова	
Гл. спец.	Укропова	
Рук. груп.	Терентьев	
Инженер	Постников	

ТП 902-1-104.86 — КЖИ-2.207

Панель стеновая

Стадия	Масса	Масштаб
Р		1:50
Лист	Листов 1	

МЖКХ РСФСР
ГИПРОММУНВОДОКАНАЛ
Ленинградское отделение

Копировал: Л.Ч. Формат А3

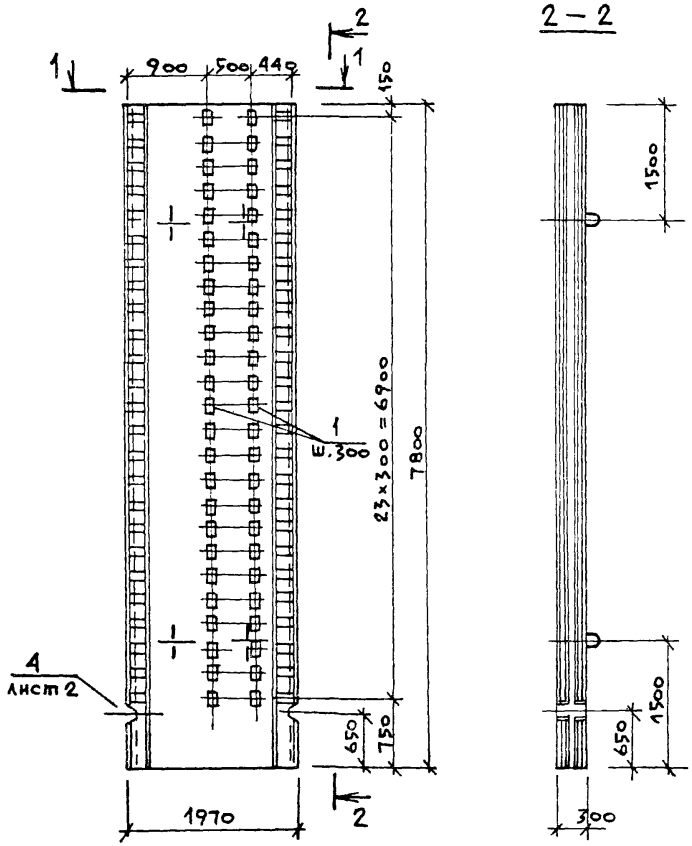

Формат	Зона	Поз.	Обозначение	Наименование	Кол.	Примечание
				Документация		
			ТП 902-1-104.86-КЖИ-ТТ	ТТ1		
				Сборочные единицы		
			КЖИ-2.200-СБ	1 ПС		
		1	1.400-15 В.1	Изделие закладное МН106-5	48	1,5 кг

Ведомость расхода стали на дополнительные закладные изделия, кг

Марка элемента	Изделия закладные										Общий расход
	Арматура класса			Прокат марки							
	А-III			Вст3кп2							
	ГОСТ 5781-82*			ГОСТ 103-76*							
	В		Итого	-δ=6	-δ=8	Итого				Всего	
1ПС-И	19,2		19,2	33,6	19,2	52,8				72,0	72,0

Привязан:

Инв. №

Нач. АСО	Манкаускас	
Н. контр.	Ефремова	
Гл. спец.	Укропова	
Рук. гр.	Терентьев	
ИНЖ.	Поляков	

ТП 902-1-104.86 – КЖИ-2.208

Панель стеновая

Стадия	Масса	Масштаб
Р		1:50
Лист	Листов 1	

МЖКХ РСФСР
ГИПРОКОММУНВОДОКАНАЛ
Ленинградское отделение

Копировал Инв. № МФ 2140 07 32 Формат А3

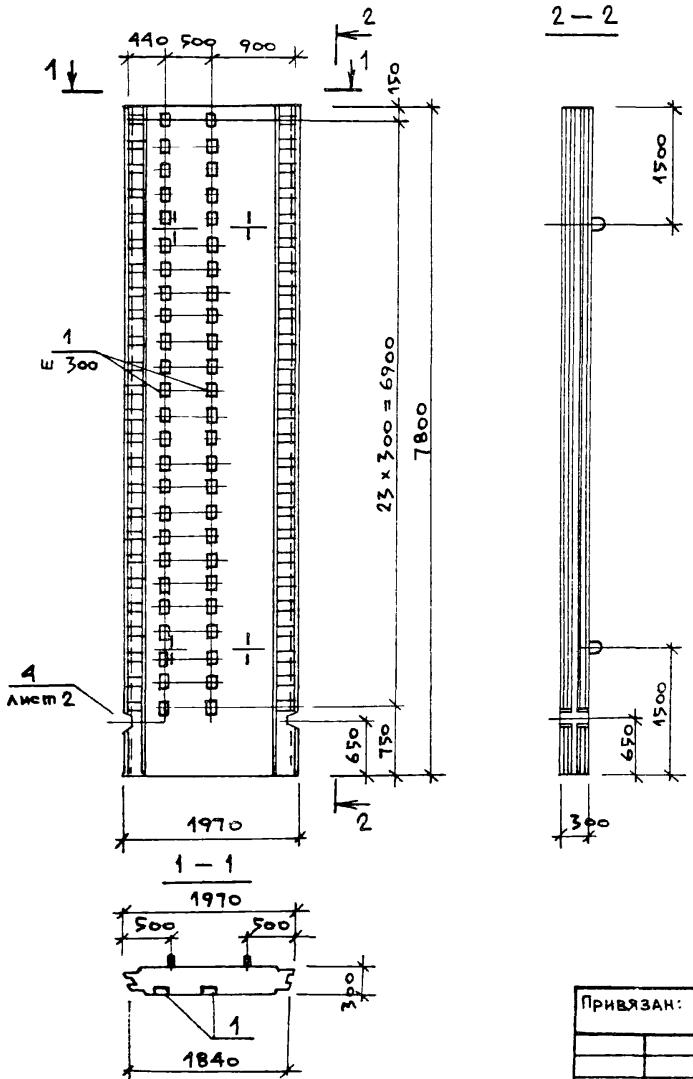

Формат	Зона	Поз.	Обозначение	Наименование	Кол.	Примечание
				Документация		
			ТП 902-1-104.86 КЖИ-ТТ	ТТ1		
				Сборочные единицы		
			КЖИ-2200-СБ	1 ПС		со всеми закл. дет.
		1	1.400-15 В.1	Изделие закладное МН106-5	48	1.5 кг

Ведомость расхода стали на дополнительные закладные изделия, кг

Марка элемента	Изделия закладные										Всего	Общий расход
	Арматура класса			Прокат марки								
	А-III			Вст3кп2								
	ГОСТ 5781-82*			ГОСТ 103-76*								
	8		Итого	-δ=6	-δ=8	Итого						
1ПС-К	19.2		19.2	33.6	19.2	52.8					72.0	72.0

Привязан:			
Инв. №			
Нач. АСО	Манкаускас		
Н. контр.	Ефремова		
Гл. спец.	Укропова		
Рук. гр.	Терентьев		
ИНЖ.	Поляков		

ТП 902-1-104.86 — КЖИ-2.209

Панель стеновая

Стадия	Масса	Масштаб
Р		1:50
Лист	Листов 1	

МЖКХ РСФСР
ГИПРОКОММУНВОДОКАНАЛ
Ленинградское отделение

МФ 2140-07 33

Копировал: Лисац — Формат: А3

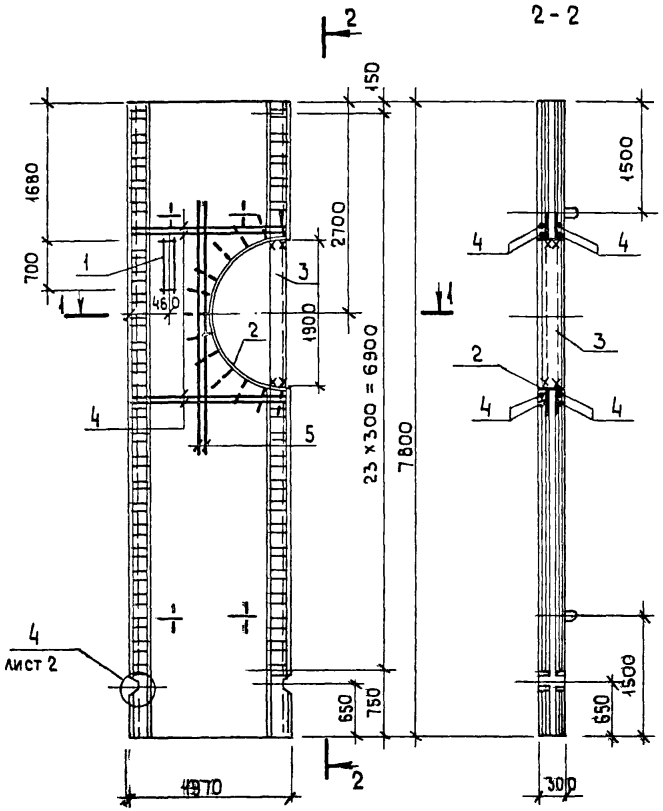

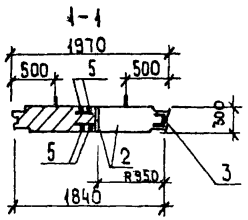

Формат	Зона	Поз	Обозначение	Наименование	Кол.	Примечание
				Документация		
			ТП 902-1-104.86 КЖИ-ТТ	ТТ1		
				Сборочные единицы		
			КЖИ-2.200 СБ	1ПС		
		1	1.400-15. В.1	Изделие закладное Мн 127-5	0,7 пм	6,7 кг 1 пм
		2	1.400-15 В.1	Мн 132-1	3,0 пм	согнуть по к 18,9 кг 1 пм
				Детали		
Б4		3		С20 ГОСТ 8240-72* ℓ=1900	1	35,0 кг
Б4		4		Ф22 АIII ГОСТ 5781-82* ℓ=1800	8	5,4 кг
Б4		5		Ф22 АIII ℓ=3100	4	9,3 кг

ВЕДОМОСТЬ РАСХОДА СТАЛИ НА ДОПОЛНИТЕЛЬНЫЕ АРМАТУРНЫЕ И ЗАКЛАДНЫЕ ИЗДЕЛИЯ, КГ

Марка элемента	Арм. изделия			Закладные изделия								Общий расход
	Арм. класса		Всего	Арм. класса			Прокат марки				Всего	
	А-III			А-III			В ст 3 кп 2		В ст 3 кп 6-1			
	ГОСТ 5781-82*			ГОСТ 5781-82*			ГОСТ 103-76*		ГОСТ 8240-72*			
	22			8	12	итого	-δ=6	-δ=8	С 20	Итого		
1ПС-Л	80.0		80,0	0.8	12.6	13,4	3,3	47.3	35,0	86.2	99.6	179.6

Нач. АСО	Манкаускас		
Н.контр.	Ефремова		
Гл.спец.	Укропова		
Рук. гр.	Терентьев		
Инжен.	Поляков		

Привязан

Инв. №

ТП 902-1-104.86 – КЖИ-2.210

Панель стеновая

Стадия	Масса	Масштаб
Р		1:50

Лист | Листов 1

МЖКХ РСФСР
ГИПРОКОММУНВОДОКАНАЛ
Ленинградское отделение

МФ 2140-07 34

Копировал: Л.И

Формат А3.

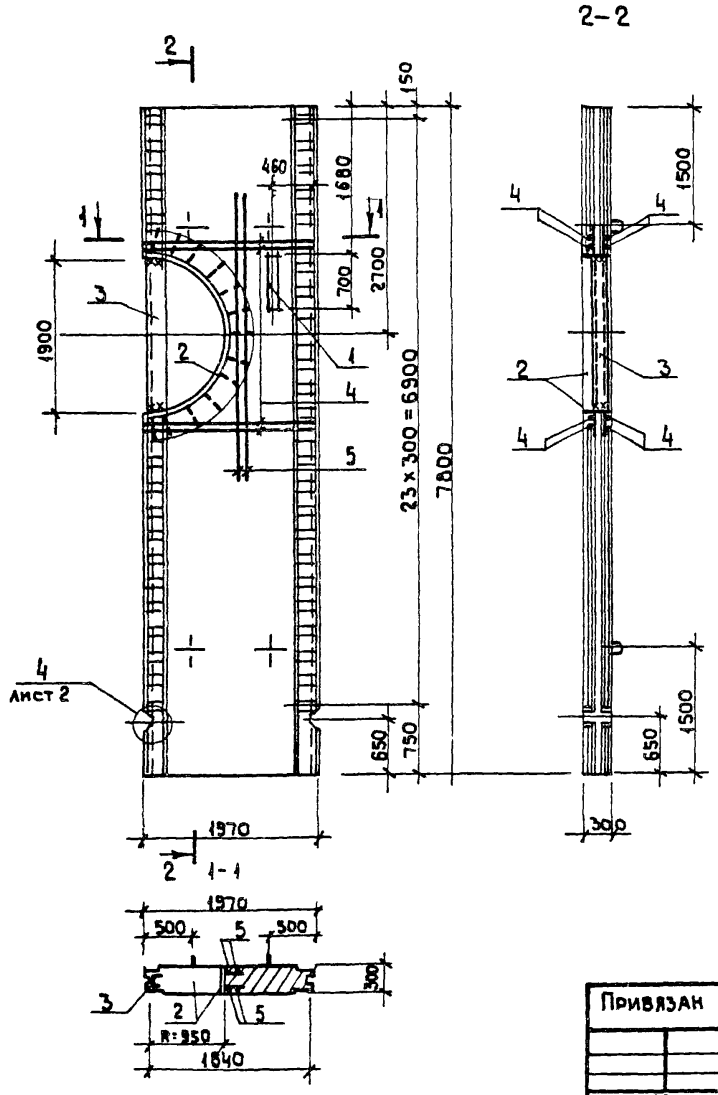

Формат	Зона	поз	Обозначение	Наименование	кол	Примечание
				Документация		
			ТП 902-1-104.86 кжи-тт	ТТ1		
				Сборочные единицы		
			КЖИ-2.200сс	1 ПС		
		1	1.400-15 в.1	Изделие закладное Мн127-5	0,7 пм	6,7кг 1 пм
		2	1.400-15 в.1	Мн132-1	3,0 п.м	согнуть по 2 13,9кг 1 пм
				Детали		
БЧ		3		С20 ГОСТ8240-72* ℓ=1900	1	35,0 кг
БЧ		4		ф22 AIII ГОСТ5781-82* ℓ=1800	8	5,4 кг
БЧ		5		ф22 AIII ℓ=3100	4	9,3 кг

Ведомость расхода стали на дополнительные арматурные и закладные изделия, кг

Марка элемента	Арм. изделия			Закладные изделия								Общ. расх.
	Арм. класса		Всего	Арм. класса			Прокат марки			Всего		
	A-III			A-III			Вст3кп2		Вст3кп6-1			
	ГОСТ5781-82*			ГОСТ 5781-82*			ГОСТ103-76*		ГОСТ8240-72*			
	22			8	12	итого	-б=6	-б=8	С20	итого		
1 ПС-м	80,0		80,0	0,8	12,6	13,4	3,3	47,9	35,0	86,2	99,6	179,6

Привязан

Инв №

Нач. АСО	Маккаускас	
Н.контр	Ефремова	
Гл. спец.	Укропова	
Рук. гр.	Терентьев	
Инжен.	Поляков	

ТП 902-1-104.86 КЖИ-2.211

Панель стеновая

Стадия	Масса	Масштаб
Р		1:50
Лист	Листов 1	

МЖКХ РСФСР ГИПРОКОММУНВОДОКАНАЛ ЛЕНИНГРАДСКОЕ ОТДЕЛЕНИЕ

Копировал: Л.И Формат А3

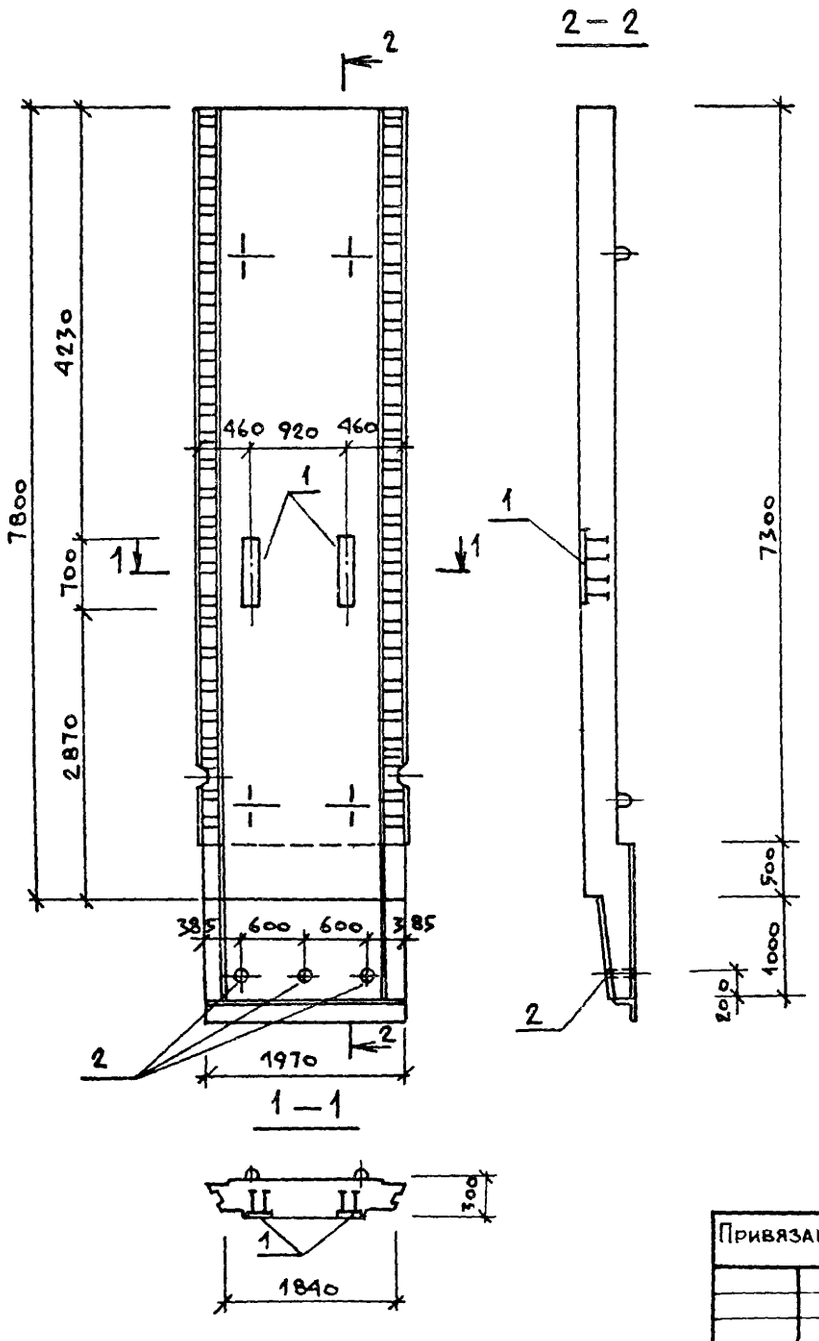

Формат	Зона	Поз	Обозначение	Наименование	Кол.	Примечание
				Документация		
			ТП902-1-104.86-КЖИ-ТТ1	ТТ1		
				Сборочные единицы		
			3.902.1-10 В.1	2ПС78-2ш		со всеми закл. дет.
А4		1	1.400-15 В.1	Изделие закладное Мн 127-5	2×6.7 пм	6.7кг 1пм
А4		2	1.400-15 В.1	Мн 806	3	0.44кг

Ведомость расхода стали на дополнительные закладные изделия, кг

Марка элемента	Изделия закладные									Общий расход
	Арматура класса			Прокат марки						
	А-III			Ст3кп-2						
	ГОСТ 5781-82*			ГОСТ 103-76*			ГОСТ 10704-76*			
	8		Итого	-δ=6	-δ=8	Итого	Труба Ш-40		Итого	
2ПС78-2ш-а	1.6		1.6	6.6	1.6	8.2	1.3		1.3	11.1

Привязан			
Нач. АСО	Манкаускас		
Н. контр.	Ефремова		
Гл. спец.	Укропова		
Рук. гр.	Терентьев		
Инв. №	Инж.	Поляков	

ТП902-1-104.86 – КЖИ-2.300

Стеновая панель

Стадия	Масса	Масштаб
Р		1:50
Лист	Листов 1	

МЖКХ РСФСР
Гипрокоммунводоканал
Ленинградское отделение

Копировал: Лисац МФ 21/С 87 36 Формат А3

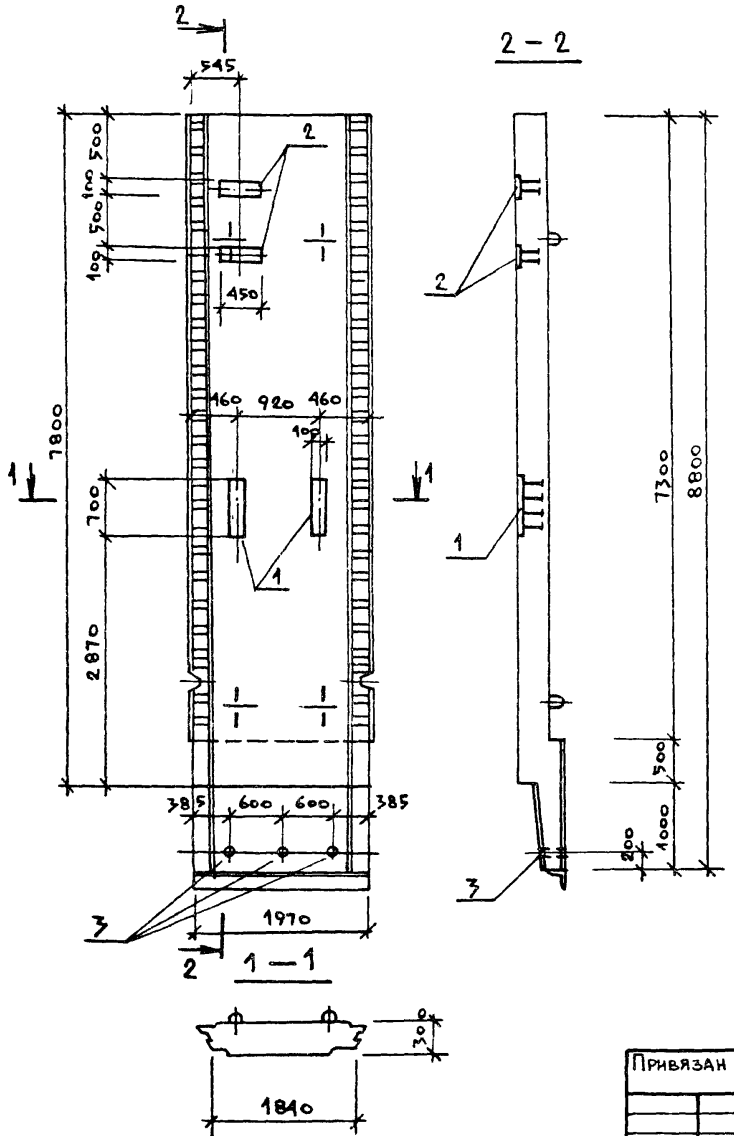

Формат	Зона	Поз.	Обозначение	Наименование	Кол.	Примечание
				Документация		
			ТП902-1-104.86-КЖИ-ТТ	ТТ1		
				Сборочные единицы		
			3.902.1-10 В.1	2ПС78-2ш		со всеми закл дет
А4		1	1.400-15 В.1	Изделие закладное МН127-5	2х0,7 пм	6.7кг 1пм
А4		2	1.400-15 В.1	МН127-5	2х0.45 пм	6.7кг 1пм
А4		3	1.400-15 В.1	МН806	3	0.44кг

Ведомость расхода стали на дополнительные закладные изделия, кг

Марка элемента	Изделия закладные										Общий расход
	Арм-ра класса			Прокат марки							
	А-III			Вст3кп						Всего	
	Гост 5781-82*			Гост 103-76*			Гост 10704-76*				
	8		Итого	-δ=6	-δ=8	Итого	Труба Ду-40		Итого		
2ПС78-2ш-δ	2.8		2.8	10.8	2.8	13.6	1.3		1.3	14.9	17.7

Привязан					ТП902-1-104.86 – КЖИ-2.301		
					Стеновая панель	Стадия	Масса	Масштаб
						Р		1:50
						Лист	Листов 1	
Инв. №						МЖКХ РСФСР ГИПРОКОММУНВОДОКАНАЛ Ленинградское отделение		
			Нач. АСО	Манкаускас				
			Н. контр.	Ефремова				
			Гл. спец.	Укропова				
			Рук. гр.	Терентьев				
			Инж.	Поляков				

МФ 2140-07 37

Копировал: Ливаз.

Формат: А3

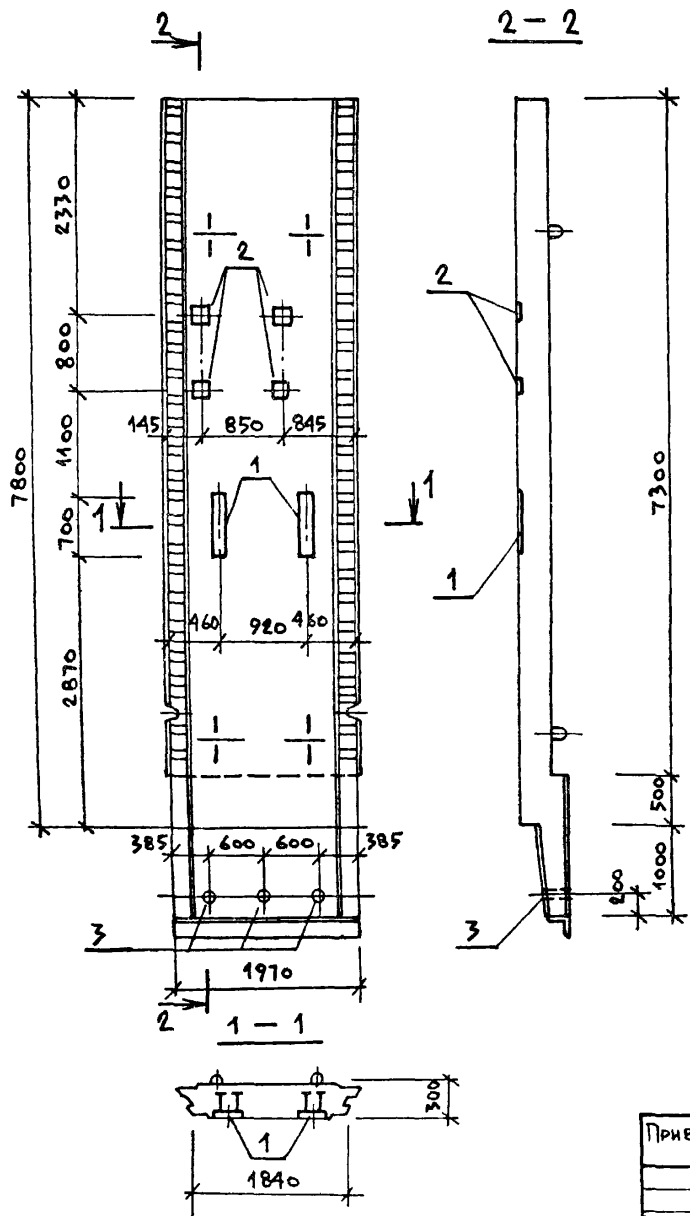

Формат	Зона	Поз.	Обозначение	Наименование	Кол.	Примечание
				Документация		
			ТП902-1-104.86-КЖИ-ТТ	ТТ1		
				Сборочные единицы		
			3.902.1-10 В.1	2ПС78-2ш		со всеми закл. дет.
А4		1	1.400-15 В.1	Изделие закладное МН 127-5	2х0.7 п м	6,7кг 1пм
А4		2	1.400-15 В.1	МН105-5	4	1.3 кг
А4		3	1.400-15 В.1	МН 806	3	0.44 кг

Ведомость расхода стали на дополнительные закладные изделия, кг

Марка элемента	Изделия закладные										Всего	Общий расход
	Арматура класса			Прокат марки								
	А-III			Вст3кп2								
	ГОСТ 5781-82*			ГОСТ 103-76*			ГОСТ 10704-76*					
	8		Итого	-δ=6	-δ=8	Итого	труба Ду-10		Итого			
2ПС78-2Ш-В	3,2		3,2	8,6	3,2	11.8	1.3		1.3		13,1	16,3

Привязан			
Инв. №			
Нач. Асо	Манкаускас		
Н. контр.	Ефремова		
Гл. спец.	Укропова		
Рук. гр.	Терентьев		
Инж.	Поляков		

ТП902-1-104.86 — КЖИ-2.302

Стеновая панель

Стадия	Масса	Масштаб
Р		1:50
Лист	Листов 1	

МЖКХ РСФСР
Гипрокоммунводоканал
Ленинградское отделение

МФ 2140-07 38

Копировал Ливаш

Формат А3

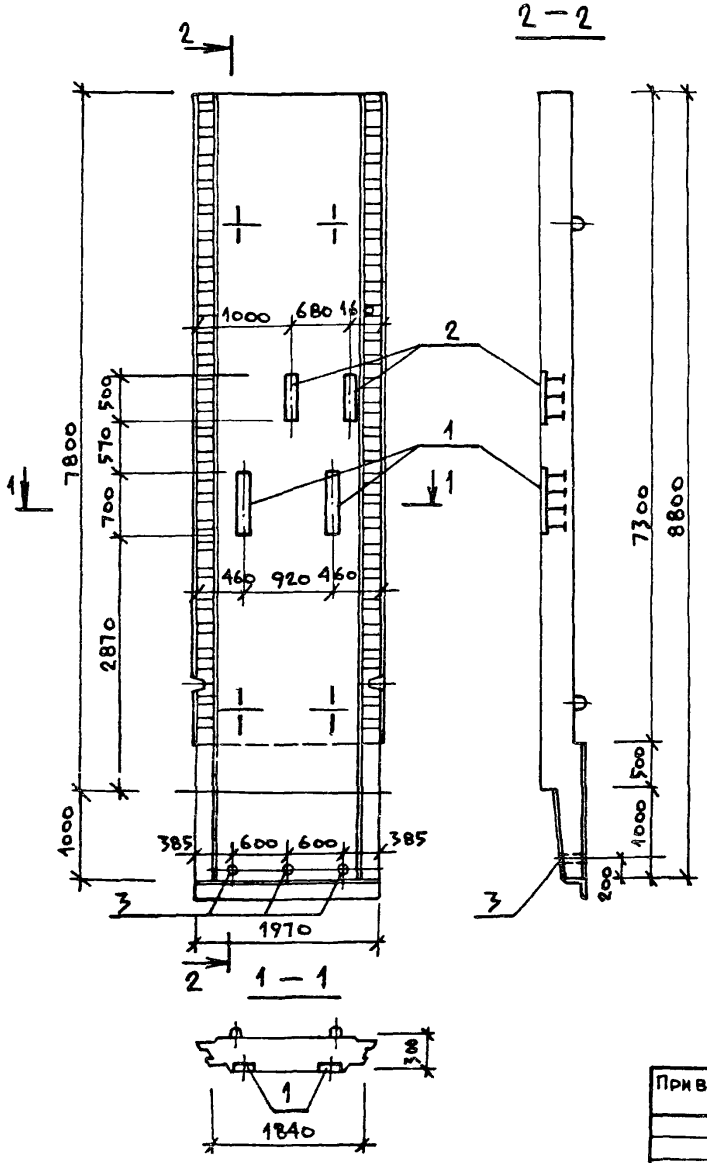

Формат	Зона	Поз.	Обозначение	Наименование	Кол.	Примечание
				Документация		
			ТП902-1-104.86-КЖИ-ТТ	ТТ1		
				Сборочные единицы		
			3.902.1-10 В.1	2ПС78-2ш-		со всеми закл. дет.
А4		1	1.400-15 В.1	Изделие закладное МН127-5	2 х 0,7 пм.	6,7 кг 1 пм
А4		2	1.400-15 В.1	МН127-5	2 х 0,5 пм	6,7 кг 1 пм
А4		3	1.400-15. В.1	МН806	3	0,44 кг

Ведомость расхода стали на дополнительные закладные изделия, кг

Марка элемента	Изделия закладные									Всего	Общий расход
	Арм-ра класса			Прокат марки							
	А-III			Вст3кп2							
	ГОСТ 5781-82*			ГОСТ 103-76*			ГОСТ 10704-76*				
	8		Итого	-δ=6	-δ=8	Итого	трубы Ду-40	Итого			
2ПС78-2ш-2	2,6		2,6	11,3	2,6	13,9	1,3	1,3		15,2	17,8

Привязан			
Инв. №			
Нач. АСО	Манкаускас		
Н. контр	Ефремова		
Гл. спец.	Укропова		
Рук. гр.	Терентьев		
Инж.	Поляков		

ТП902-1-104.86 – КЖИ-2.303

Стеновая панель

Стадия	Масса	Масштаб
Р		1:50
Лист	Листов 1	

МНКХ РСФСР
Гипрокоммунводоканал
Ленинградское отделение

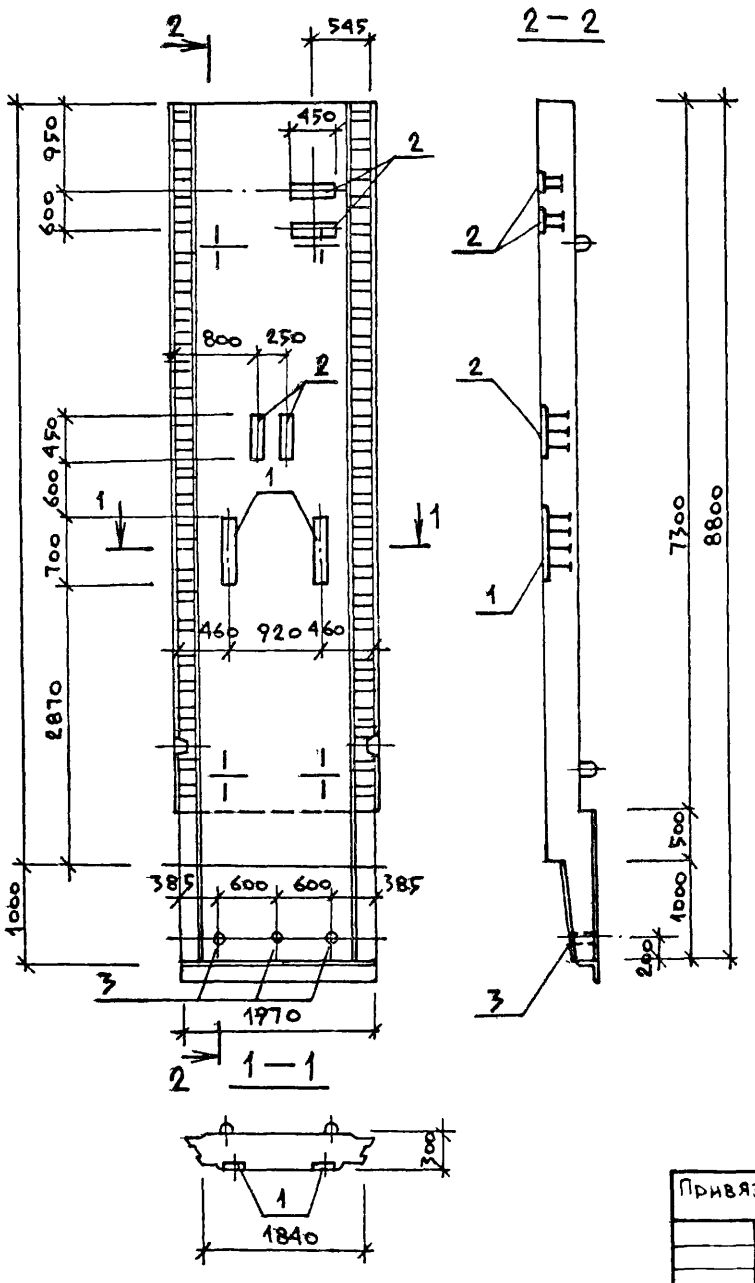

Формат	Зона	Поз.	Обозначение	Наименование	Кол.	Примечание
				Документация		
			ТП902-1-104.86-КЖИ-ТТ	ТТ2		
				Сборочные единицы		
			3.902.1-10 в.1	2ПС78-2ш		со всеми закл. дет.
А4		1	1.400-15 в.1	Изделие закладное МН127-5	2х0,7 пм	6,7кг1пм
А4		2	1.400-15 в.1	МН127-5	4х0,15 пм	6,7кг1пм
А4		3	1.400-15 в.1	МН806	3	0.44 кг

Ведомость расхода стали на дополнительные закладные изделия, кг

Марка элемента	Изделия закладные									Всего	Общий расход
	Арм-ра класса А-III			Прокат марки ВСт3кп2							
	ГОСТ 5781-82*			ГОСТ 103-76*				ГОСТ 10704-76*			
	8		Итого	-δ=6	-δ=8		Итого	труба Ду-40	Итого		
2ПС78-2ш-а	4.0		4.0	15.0	4.0		19.0	1.3	1.3	20.3	24.3

Привязан			
Инв. №			
Нач. АСО	Манкачская		
Н. контр.	Ефремова		
Гл. спец.	Укропова		
Рук. гр.	Терентьев		
Инж.	Поляков		

ТП902-1-104.86 – КЖИ-2.304

Стеновая панель

Стадия	Масса	Масштаб
Р		1:50
Лист	Листов 1	

МЖКХ РСФСР
Гипрокоммунводоканал
Ленинградское отделение

Копировал Ливац. мф 2140 07 40 Формат А3

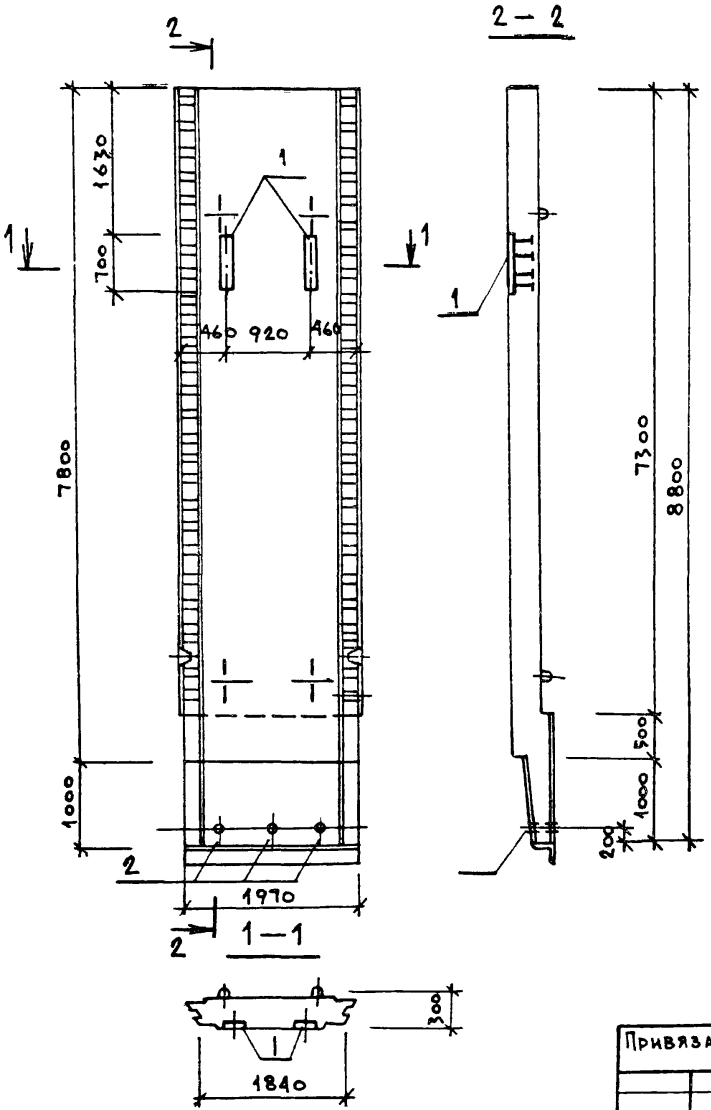

Формат	Зона	Поз.	Обозначение	Наименование	Кол.	Примечание
				Документация		
			ТП 902-1-104.86-КЖИ-ТТ	ТТ2		
				Сборочные единицы		
			3.902.1-10 в.1	2ПС78-2ш		со всеми закл. дет
А4		1	1.400-15 в.1	Изделие закладное МН127-5	2 хо.7 пм	6,7 кг 1 пм
А4		2	1.400-15 в.1	" МН806	3	0.44 кг

Ведомость расхода стали на дополнительные закладные изделия, кг

Марка элемента	Изделия закладные									Всего	Общий расход
	Арм-ра класса			Прокат марки							
	А-III			Вст3кп2							
	Гост 5781-82*			Гост 103-76*			Гост 10704-76*				
	8		Итого	-δ=6	-δ=8	Итого	труба Ду-40		Итого		
2ПС78-2ш-е	1,6		1,6	6.6	1.6	8.2	1,3		1.3	9,5	11,1

Привязан:			
Инв.№			

Нач. АСО	Манкаускас	
Н. контр.	Ефремова	
Гл. спец.	Укропова	
Рук. гр.	Терентьев	
Инж.	Поляков	

ТП902-1-104.86 — КЖИ-2.305

Стеновая панель

Стадия	Масса	Масштаб
Р		1:50
Лист	Листов 1	

МЖКХ РСФСР
Гипрокоммунводоканал
Ленинградское отделение

Копировал: Ливаз МФ 2140-07 41 Формат: А3

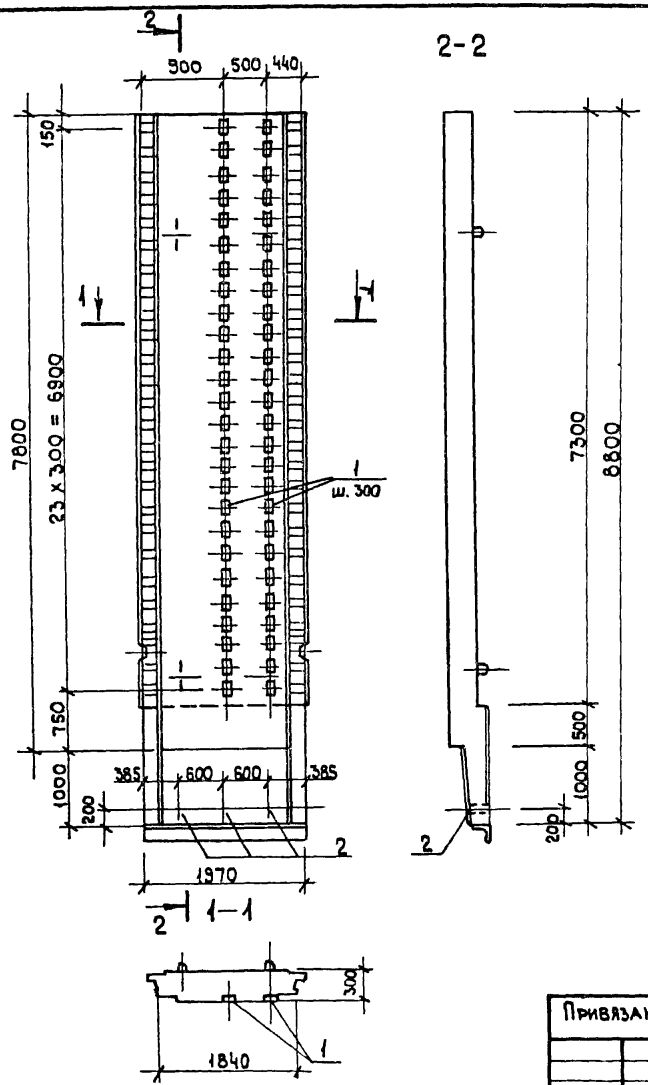

Формат	Зона	Поз.	Обозначение	Наименование	Кол.	Примечание
				Документация		
			ТП902-1-104.86-КЖИ-ТТ	ТТ1		
				Сборочные единицы		
			3.902.1-10 В.1	2ПС78-2ш		со всеми закл. дет.
А4		1	1.400-15 В.1	Изделие закладное МН 106-5	48	1.5 кг
А4		2	1.400-15 В.1	МН 806	3	0.44 кг.

Ведомость расхода стали на дополнительные закладные изделия, кг

Марка элемента	Изделия закладные										Всего	Общий расход
	Арм-ра класса А-III ГОСТ 5781-82*			Прокат марки Вст3кп2 ГОСТ 103-76*				ГОСТ 10704-76*				
	8		Итого	-б-6	-б-8		Итого	Труба Ау-40		Итого		
2ПС78-2ш-Ж	19.2		19.2	33.6	19.2		52.8	1.3		1.3	54.1	73.3

Привязан			
Инв. №			
Нач. АСО	Манкаускас		
Н. контр.	Ефремова		
Гл. спец.	Чкропова		
Рук. гр.	Терентьев		
Инжен.	Поляков		

ТП902-1-104.86-КЖИ-2.306

Стеновая панель

Стадия	Масса	Масштаб
Р		1:50
Лист	Листов 1	

МЖКХ РСФСР ГИПРОКОММУНВОДОКАНАЛ Ленинградское отделение

МФ 2140-07 42

Копировал Л.И Формат А3

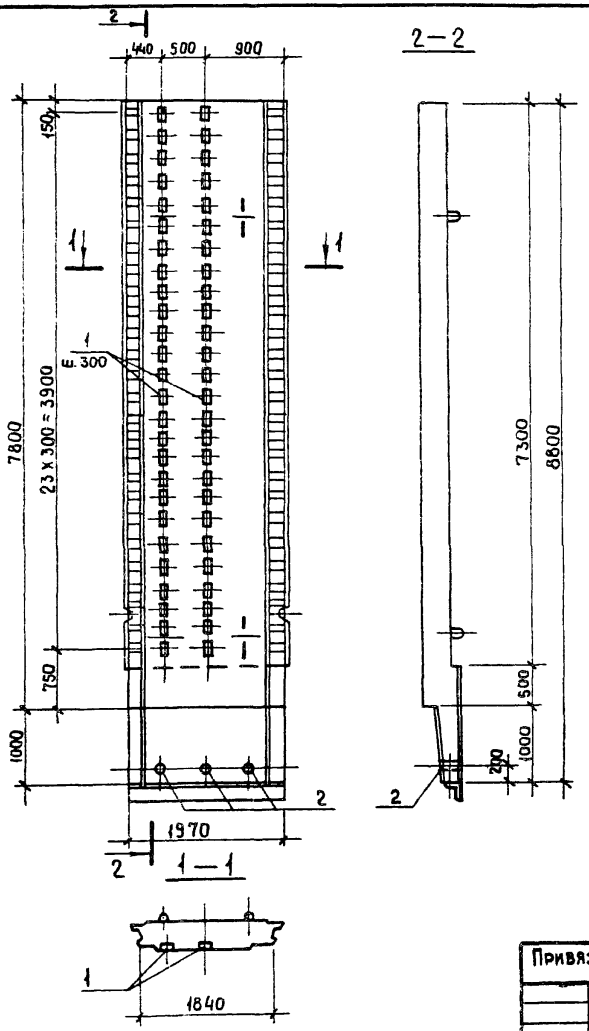

Формат	Зона	Поз	Обозначение	Наименование	Кол.	Примечание
				Документация		
			ТП902-1-104.86-КЖИ-ТТ	ТТ1		
				Сборочные единицы		
			3.902.1-10 в.1	2ПС78-2ш		со всеми закл. дет
А4		1	1.400-15 в.1	Изделие закладное Мн106-5	48	1.5 кг
А4		2	1.400-15 в.1	Мн 806	3	0,44 кг

Ведомость расхода стали на дополнительные закладные изделия, кг

Марка элемента	Изделия закладные											Общ. расход
	Арм-ра класса			Прокат марки							Всего	
	А-III			Вст3, кп2								
	ГОСТ 5781-82*			ГОСТ 103-76*				ГОСТ 10704-76*				
	8		Итого	-6=6	-6=8		Итого	труба Ду-40		Итого		
2ПС78-2ш-и	19,2		19,2	33,6	19,2		52,8	1,3		1,3	54,1	73,3

Привязан

Инв. №

Нач. АСО	Манкаускас	
Н. контр.	Ефремова	
Гл. спец.	Чкропова	
Рук. гр.	Терентьев	
Инжен.	Поляков	

902-1-104.86-КЖИ-2.307

Стеновая панель

Стадия	Масса	Масштаб
Р		1:50
Лист	Листов 1	

МЖКХ РСФСР Гипрокоммунводоканал Ленинградское отделение

мф 2140-07 43

Копировал ЛИ Формат А3

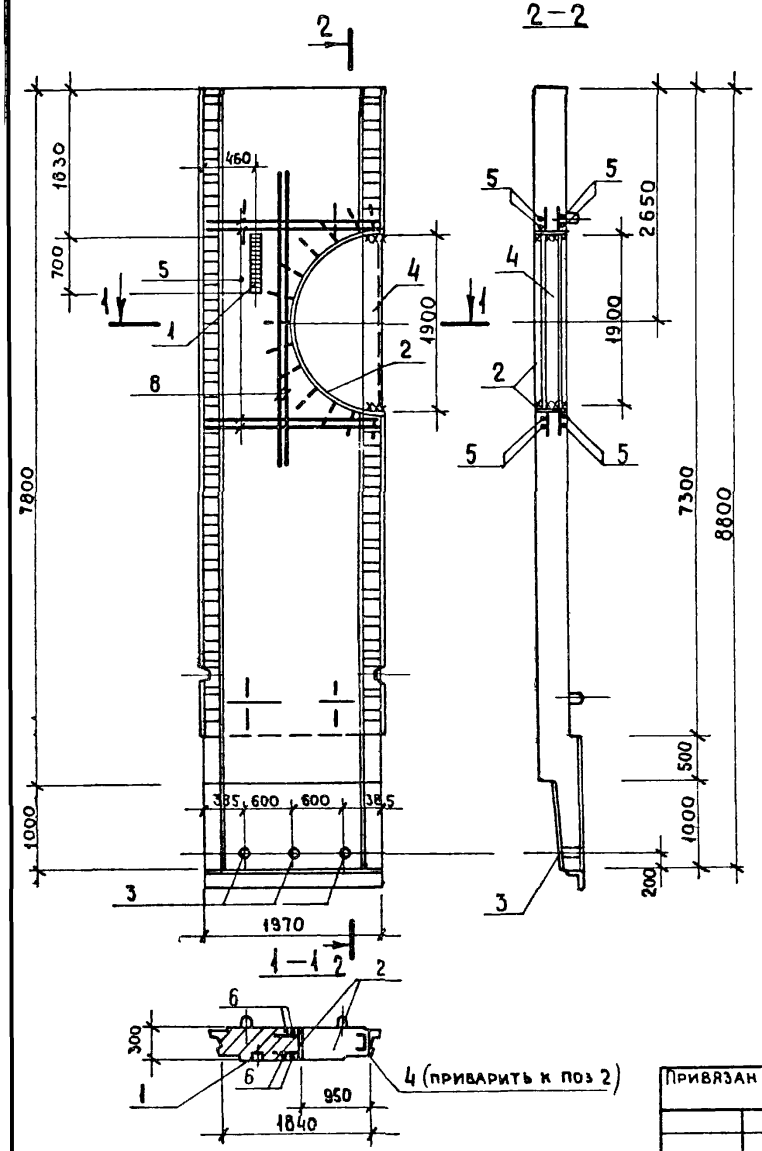

Формат	Зона	Поз.	Обозначение	Наименование	Кол.	Примечание
				Документация		
			ТП902-1-104.86-КЖИ-ТТ	ТТ1		
				Сборочные единицы		
			3.902.1-10 В.1	2ПС78-2ш		
		1	1.400-15 В.1	Изделие закладное Мн127-5	0,7 пм	6,7кг 1пм
		2	1.400-15 В.1	Мн132-1	3,0 пм	Согнутый 19,9кг 1пм
		3	1.400-15. В.1	Мн806	3	0,44 кг
				Детали		
Б4		4		С20 ГОСТ 8240-72* ℓ=1900	1	35,0кг
Б4		5		ф22 А III ГОСТ 5781-82* ℓ=1800	8	5,4 кг
Б4		6		ф22 А III ℓ=3100	4	9,3 кг

Ведомость расхода стали на дополнительные арматурные и закладные изделия, кг

Марка элемента	Изделия арматурные		Изделия закладные								Общий расход
	Арм. кл. А-III ГОСТ 5781-82*	Всего	Арм. класса А-III ГОСТ 5781-82*			Прокат марки Вст3кп2 ГОСТ 103-76*			Вст3кп 6-1 ГОСТ 8240-72*	Всего	
			8	12	итого	-δ=6	-δ=8	труба А У-40 ГОСТ 8 10704-76	С20	итого	
	22										
2ПС78-2ш-к	80,0	80,0	0,8	12,6	13,4	3,3	47,9	1,3	35,0	87,5	100,9	180,9

Привязан		
Нач. АСО	Манкаускас	
Н.контр.	Ефремова	
Гл. спец.	Укропова	
Рук. гр	Терентьев	
Инж.	Поляков	
Инв. №		

ТП 902-1-104.86-КЖИ 2.308

Панель стеновая

Стадия	Масса	Масштаб
Р		1:50
Лист	Листов 1	

МЖКХ РСФСР ГИПРОКОММУНВОДОКАНАЛ Ленинградское отделение

Копировал: Л.И.

Формат А3 МФ 2140-07 44

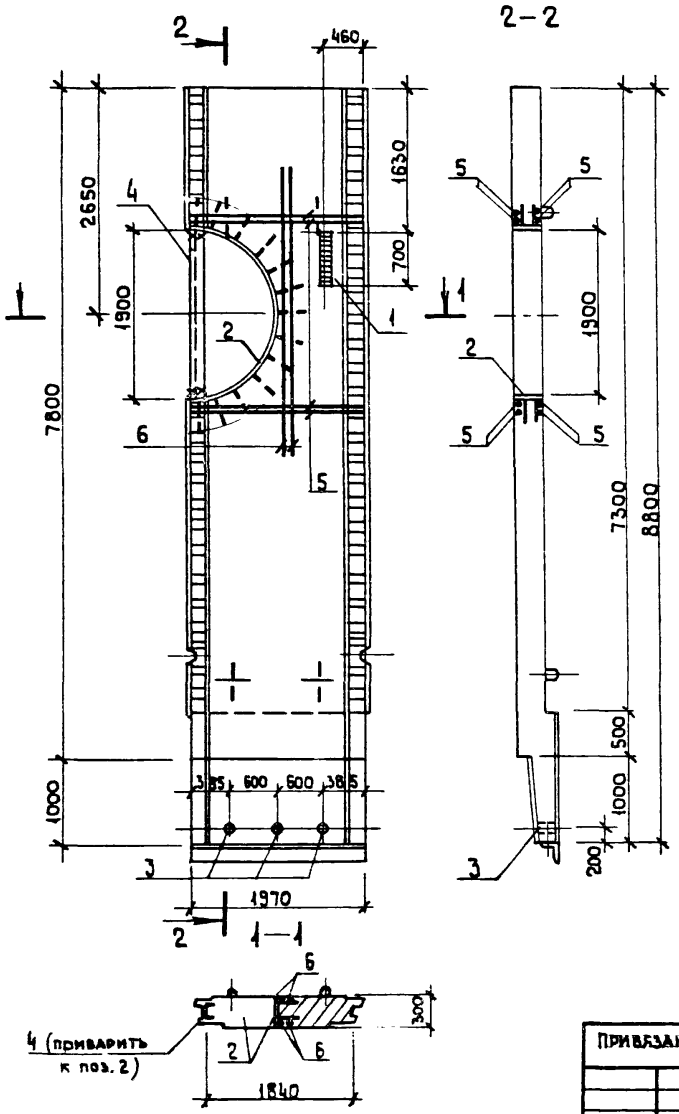

Формат	Зона	Поз	Обозначение	Наименование	Кол	Примечание
				Документация		
			ТП902-1-104.86-КЖИ-ТТ	ТТ1		
				Сборочные единицы		
			3.902.1-10 в.1	2ПС78-2Ш		со всеми закл. дет.
		1	1.400-15 в.1	Изделие закладное Мн127-5	0,7 пм	6,7кг 1пм
		2	1.400-15 в.1	Мн132-1	3,0 пм	Согнуть по R 18,9кг 1пм
		3	1.400-15 в.1	Мн 80,6	3	0,44 кг
				Детали		
Б4		4		С20 ГОСТ 8240-72* ℓ=1900	1	35,0 кг.
Б4		5		ф22 AIII ГОСТ 5781-82* ℓ=1800	8	5,4 кг.
Б4		6		ф22 AIII ℓ=3100	4	9,3 кг

Ведомость расхода стали на дополнительные арматурные и закладные изделия, кг

Марка элемента	Изделия арматурные		Изделия закладные								Общ расход
	Арм. кл A-III ГОСТ 5781-82	Всего	Арм. класса A-III ГОСТ 5781-82*			Прокат марки Вст3кп2 ГОСТ 103-76*		Вст3кп6-1 ГОСТ 10704-76	ГОСТ 8240-76*	Всего	
	22		8	12	итого	-δ=6	-δ=8	Труба Ду-40	С 20	итого	
2ПС78-2 ш-л	80,0	80,0	0,8	12,6	13,4	3,3	47,9	1,3	35,0	35,0	100,9	180,9

Привязан

Инв. №

Нач. АСО	Манкаускас	
Н. контр	Ефремова	
Гл. спец.	Укропова	
Рук. гр.	Терентьев	
Инжен.	Поляков	

ТП902-1-104.86-КЖИ-2.309

Стеновая панель

Стадия	Масса	Масштаб
Р		1:50
Лист	Листов 1	

МЖКХ РСФСР
ГИПРОКОММУНВОДОКАНАЛ
Ленинградское отделение

Инв. № подл. | Подпись и дата | Взам. инв. №

Копировал: Л.И Формат А3

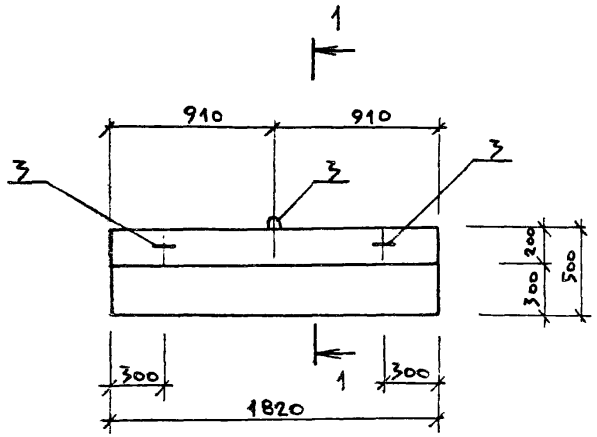

1—1 /повернуто/

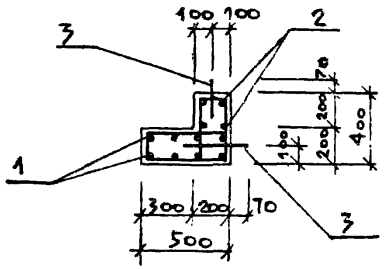

Поз. 3

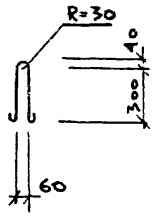

Формат	Зона	Поз.	Обозначение	Наименование	Кол.	Примечание
						масса ед. кг
				Документация		
			ТП 902-1-104.86 КЖИ-ТТ	ТТ1		
				Сборочные единицы		
		1	-КЖИ-3.100АЛ.	Сетка арматурная	1	
		2	-КЖИ-3.101АЛ.	то же	1	
				Детали		
		3		ф10 AI ГОСТ 5781-82* ℓ=870	3	0.54 кг
				Материалы		
				Бетон марки В30	0.26	м³

Ведомость расхода стали на элемент, кг

Марка элемента	Изделия арматурные				Всего	Общий расход
	Арматура класса					
	AI					
	ГОСТ 5781-82*					
	8	10		Итого		
ОП-1	17.3	1.62		18.92	18.92	18.92

Защитный слой бетона для арматуры принят 20 мм.

Привязан			
Нач. АСО	Манкаускас		
Н. контр.	Ефремова		
Гл. спец.	Укропова		
Рук. гр.	Терентьев		
Инв. №	Инж.	Филиппов	

ТП 902-1-104.86 – КЖИ-3.100

Плита опорная

Стадия	Масса	Масштаб
Р		1:25
Лист	Листов 1	

МЖКХ РСФСР
Гипрокоммунводоканал
Ленинградское отделение

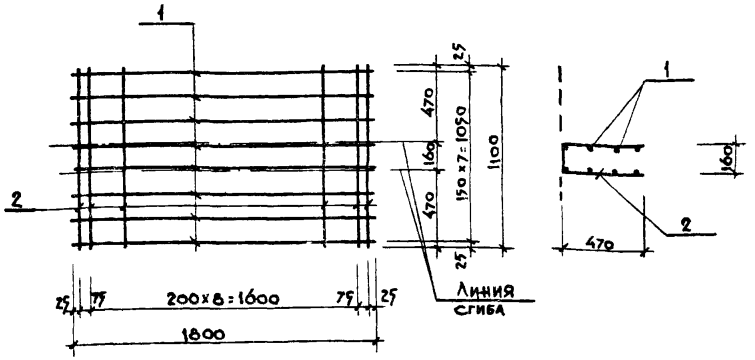

Формат	Зона	Поз.	Обозначение	Наименование	Кол.	Примечание
				Документация		
			ТП 902-1-104.86 – КЖИ-ТТ	ТТ2		
				Детали		
				ФВАI ГОСТ 5781-82* ℓ=1800	8	0.71 кг
				ФВАI Тоже ℓ=1100	11	0.43 кг

Привязан

Инв. №

Нач. АСО	Манкаускас		
Н. контр.	Ефремова		
Гл. спец.	Укропова		
Рук. груп.	Терентьев		
Инженер	Филиппов		

ТП 902-1-104.86 – КЖИ-3.101

СЕТКА

Стадия	Масса	Масштаб
Р	10.41	1:25
Лист	Листов 1	

МЖКХ РСФСР
ГИПРОКОММУНВОДОКАНАЛ
Ленинградское отделение

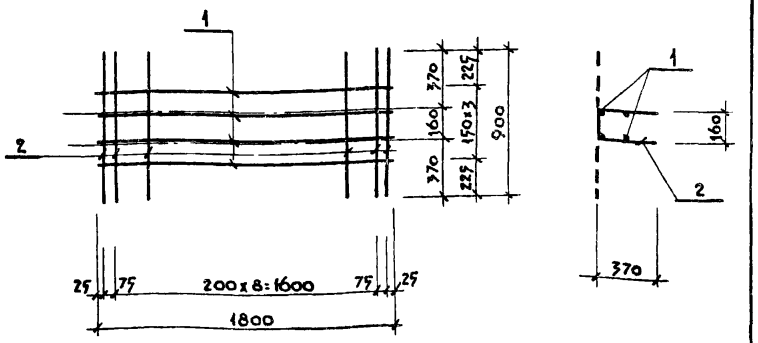

Формат	Зона	Поз.	Обозначение	Наименование	Кол.	Примечание
				Документация		
			ТП 902-1-104.86-КЖИ-ТТ	ТТ2		
				Детали		
		1		ФВАI ГОСТ 5781-82* ℓ=1800	4	0.71 кг
		2		ФВАI Тоже ℓ=900	11	0.36 кг

Взам. инв. №

Подпись и дата

Инв. № подл.

Привязан

Инв. №

Нач. АСО	Манкаускас		
Н. контр.	Ефремова		
Гл. спец.	Укропова		
Рук. груп.	Терентьев		
Инженер	Филиппов		

ТП 902-1-104.86 – КЖИ-3.102

СЕТКА

Стадия	Масса	Масштаб
Р	6.80	1:25
Лист	Листов 1	

МЖКХ РСФСР
ГИПРОКОММУНВОДОКАНАЛ
Ленинградское отделение

Копировал: А.И.

1 — 1

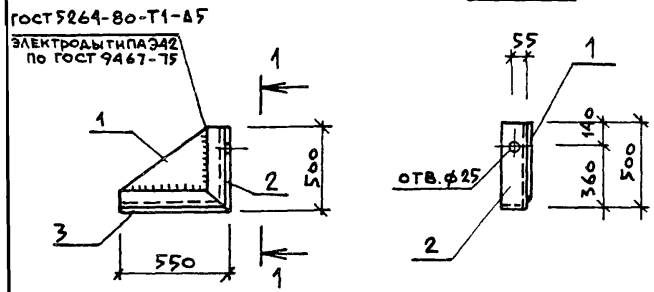

Формат	Зона	Поз.	Обозначение	Наименование	Кол.	Примечание
			Т.П.902-1-104.86КЖИ-ТТ	ТТ2		
				Детали		
Б4		1		Полоса $\frac{Б10х400\ ГОСТ\ 82-70*}{ВСТ3КП2-ПУ14-1-3023-80}$ $l=450$	1	14,1 кг
Б4		2		Уголок $\frac{Б100х100х8\ ГОСТ\ 8509-72*}{ВСТ3КП2-1ТУ14-1-3023-80}$ $l=500$	1	6,1 кг
Б4		3		Уголок $\frac{Б100х100х8\ ГОСТ\ 8509-72*}{ВСТ3КП2-1ТУ14-1-3023-80}$ $l=550$	1	6,7 кг

Привязан

Инв №

ТП 902-1-104.86 — КЖИ-3.103

Изделие соединительное МС2

Стадия	Масса	Масштаб
Р	26.9	—

Лист | Листов

МЖКХ РСФСР
ГИПРОКОММУНВОДОКАНАЛ
Ленинградское отделение

Нач. АСО	Манкаускас	
Н.контр.	Ефремова	
Гл.спец.	Укропова	
Рук.гр.	Терентьев	
Инж.	Филиппов	

Копировал: Ливац- МФ 2140-07 48 Формат: А3

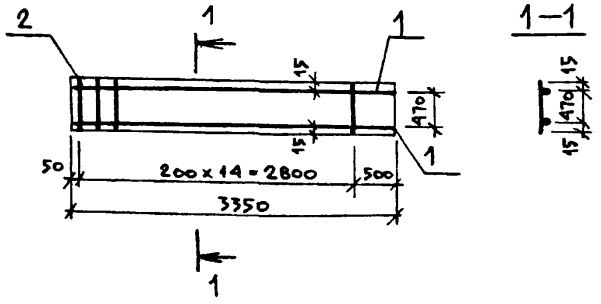

Формат	Зона	Поз.	Обозначение	Наименование	Кол.	Примечание
				Документация		
			ТП902-1-104.86-КЖИ-ТТ2	ТТ2		
				Детали		
Б4		1		ф16AIII ГОСТ 5781-82* ℓ=3350	2	5.28 кг
Б4		2		ф10AI ℓ=500	15	0.30 кг

Привязан:

Инв. №

ТП902-1-104.86 – КЖИ-4.100

Каркас

Стадия	Масса	Масштаб
Р	15,19	1:50

Лист | Листов 1

МЖКХ РСФСР
Гипрокоммунводоканал
Ленинградское отделение

Нач. АСО	Манкаускас	
Н. контр	Ефремова	
Гл. спец.	Укропова	
Рук. гр.	Терентьев	
Инж.	Постников	

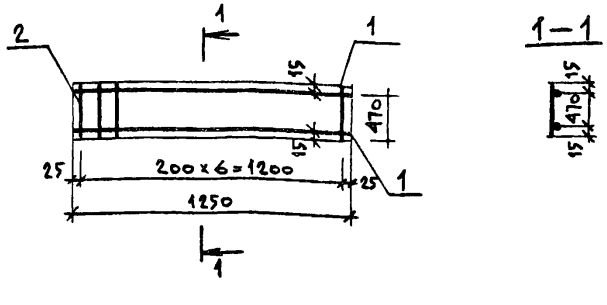

Формат	Зона	Поз.	Обозначение	Наименование	Кол.	Примечание
				Документация		
			ТП902-1-104.86-КЖИ-ТТ2	ТТ2		
				Детали		
Б4		1		ф16AIII ГОСТ 5781-82* ℓ=1250	2	1.97 кг
Б4		2		ф10AI ℓ=500	7	0.30 кг

Взам. инв. №

Подпись и дата

Инв. № подл.

Привязан:

Инв. №

ТП902-1-104.86 – КЖИ-4.101

Каркас

Стадия	Масса	Масштаб
Р	6.09	1:20

Лист: | Листов: 1

МЖКХ РСФСР
Гипрокоммунводоканал
Ленинградское отделение

Нач. АСО	Манкаускас	
Н. контр	Ефремова	
Гл. спец	Укропова	
Рук. гр.	Терентьев	
Инж.	Постников	

Копировал: Л.И.

Формат: А3

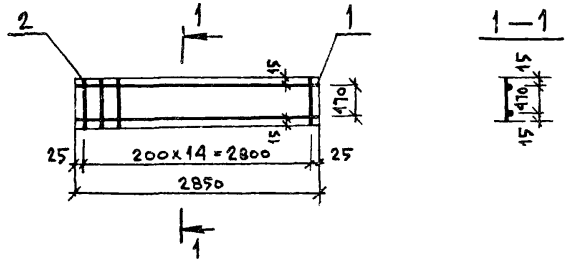

Формат	Зона	Поз.	Обозначение	Наименование	Кол.	Примечание
				Документация		
			ТП 902-1-104.86 КЖИ-ТТ2	ТТ2		
				Детали		
Б4	1			ф16А III Гост 5781-82* ℓ=2850	2	4.49 кг
Б4	2			ф10АI ℓ=500	15	0.30 кг

Привязан

Инв. №

Нач. АСО	Манкаускас		
Н. контр.	Ефремова		
Гл. спец.	Укропова		
Рук. гр.	Терентьев		
Инж.	Постников		

ТП 902-1-104.86 — КЖИ—4.102

Каркас

Стадия	Масса	Масштаб
Р	13.61	1:50
Лист 1	Листов 1	

МЖКХ РСФСР
ГИПРОКОММУНВОДОКАНАЛ
Ленинградское отделение

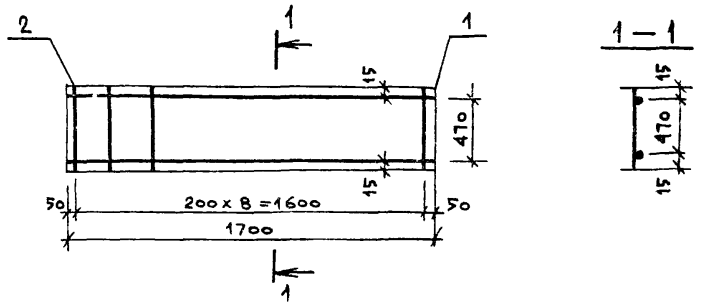

Формат	Зона	Поз.	Обозначение	Наименование	Кол.	Примечание
				Документация		
			ТП 902-1-104.86 КЖИ-ТТ2	ТТ2		
				Детали		
		1		ф16А III Гост 5781-82* ℓ=1700	2	2,68 кг
		2		ф10АI ℓ=500	9	0,30 кг

Взам. инв. №

Подпись и дата

Инв. № подл.

Привязан

Инв. №

Нач. АСО	Манкаускас		
Н. контр.	Ефремова		
Гл. спец.	Укропова		
Рук. гр.	Терентьев		
Инж.	Постников		

ТП-902-1-104.86 — КЖИ—4.103

Каркас

Стадия	Масса	Масштаб
Р	8.13	1:20
Лист 1	Листов 1	

МЖКХ РСФСР
ГИПРОКОММУНВОДОКАНАЛ
Ленинградское отделение

Копировал: [illegible] МФ 2140-07 50 Формат А3

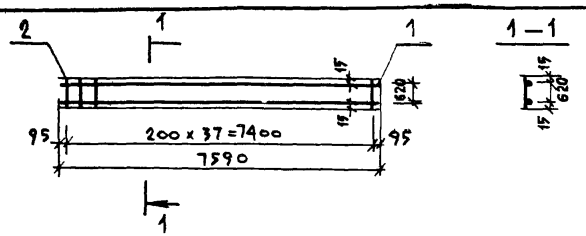

Формат	Зона	Поз.	Обозначение	Наименование	Кол.	Примечание
				Документация		
			ТП-902-1-104.86-КЖИ-ТТ2	ТТ2		
				Детали		
Б4		1		ф16А III Гост 5781-82* ℓ=7590	2	11.97 кг
Б4		2		ф10А I ℓ=650	38	0.40 кг

Привязан

Инв. №

ТП 902-1-104.86 — КЖИ-4.104

Нач. АСО	Манкаускас		
Н. контр.	Ефремова		
Гл. спец.	Укропова		
Рук. гр.	Терентьев		
Инж.	Постников		

Каркас

Стадия	Масса	Масштаб
Р	39.18	1:50
Лист:	Листов 1	

МЖКХ РСФСР
Гипрокоммунводоканал
Ленинградское отделение

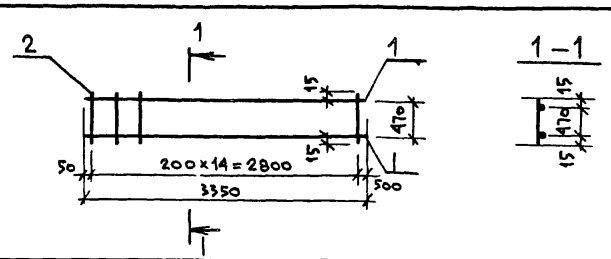

Формат	Зона	Поз.	Обозначение	Наименование	Кол.	Примечание
				Документация		
			ТП 902-1-104.86-КЖИ-ТТ2	ТТ2		
				Детали		
Б4		1		ф20А III Гост 5781-82* ℓ=3350	2	8.26 кг
Б4		2		ф10А I ℓ=500	15	0.30 кг

Взам. инв. №

Подпись и дата

Инв. № подл.

Привязан

Инв. №

ТП 902-1-104.86 — КЖИ-4.105

Нач. АСО	Манкаускас		
Н. контр.	Ефремова		
Гл. спец.	Укропова		
Рук. гр.	Терентьев		
Инж.	Постников		

Каркас

Стадия	Масса	Масштаб
Р	21.02	1:50
Лист	Листов 1	

МЖКХ РСФСР
Гипрокоммунводоканал
Ленинградское отделение

Копировал: Л.Ч. Формат А3

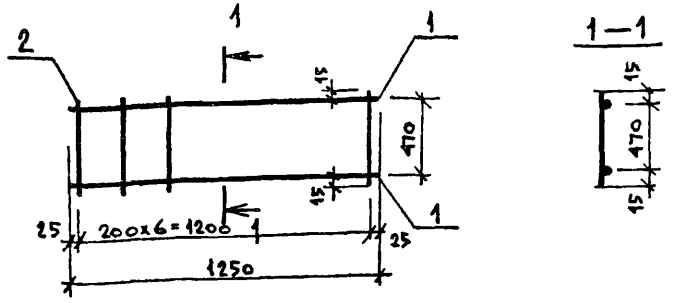

Формат	Зона	Поз	Обозначение	Наименование	Кол.	Примечание
				Документация		
			ТП902-1-104.86 -КЖИ-ТТ2	ТТ2		
				Детали		
Б4		1		ф20 AIII ГОСТ 5781-82* ℓ=1250	2	3.08 кг
Б4		2		ф10 AI ℓ=500	7	0,30 кг

Привязан

Инв. №

Нач. АСО	Манкаускас		
Н. контр	Ефремова		
Гл. спец	Укропова		
Рук. гр.	Терентьев		
Инж.	Постников		

ТП902-1-104.86 -КЖИ-4.106

Каркас

Стадия	Масса	Масштаб
Р	8.26	1:20
Лист	Листов 1	

МЖКХ РСФСР
ГИПРОКОММУНВОДОКАНАЛ
Ленинградское отделение

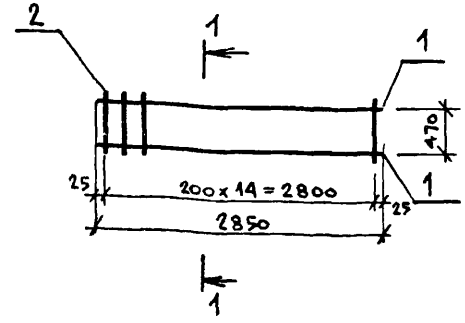

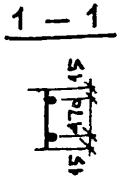

Формат	Зона	Поз.	Обозначение	Наименование	Кол.	Примечание
				Документация		
			ТП902-1-104.86-КЖИ-ТТ2	ТТ2		
				Детали		
Б4		1		ф20 AIII ГОСТ 5781-82* ℓ=2850	2	7.02 кг
Б4		2		ф10 AI ℓ=500	15	0.30 кг

Взам. инв. №
Подпись и дата
Инв. № подл.

Привязан

Инв. №

Нач АСО	Манкаускас		
Н контр	Ефремова		
Гл спец	Укропова		
Рук гр.	Терентьев		
Инж.	Постников		

ТП902-1-104.86 -КЖИ-4.107

Каркас

Стадия	Масса	Масштаб
Р	18,54	1:50
Лист	Листов 1	

МЖКХ РСФСР
ГИПРОКОММУНВОДОКАНАЛ
Ленинградское отделение

Копировал ЛЧ Формат А3

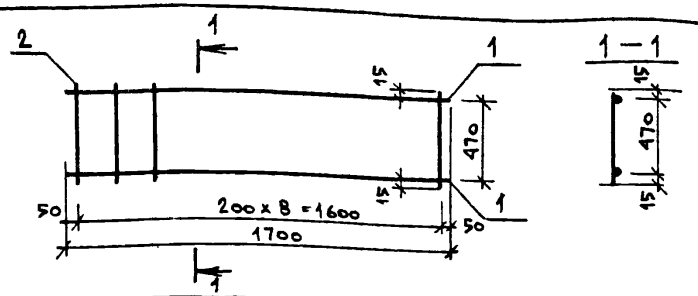

Формат	Зона	Поз.	Обозначение	Наименование	Кол.	Примечание
				Документация		
			ТП902-1-104.86 – КЖИ-ТТ2	ТТ2		
				Детали		
БА		1		ф20 AIII Гост 5781-82* ℓ=1700	2	4.19кг
БА		2		ф10 AI ℓ=500	9	0.30кг

Привязан

Инв. №

Нач. АСО	Манкаускас		
Н. контр.	Ефремова		
Гл. спец.	Укропова		
Рук. гр.	Терентьев		
Инж.	Постников		

ТП 902-1-104.86 – КЖИ-4.108

КАРКАС

Стадия	Масса	Масштаб
Р	11.08	1:20
Лист	Листов 1	

МЖКХ РСФСР
ГИПРОКОММУНВОДОКАНАЛ
Ленинградское отделение

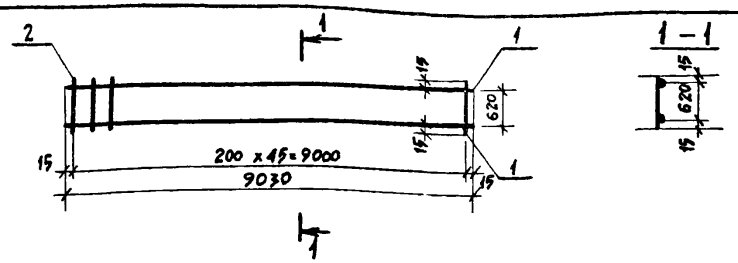

Формат	Зона	Поз	Обозначение	Наименование	Кол.	Примечание
				Документация		
			ТП902-1-104.86 – КЖИ-ТТ2	ТТ2		
				Детали		
БА		1		ф16 AIII Гост 5781-82* ℓ=9030	2	14.25кг
БА		2		ф10 AI ℓ=650	46	0,40кг

Взам. инв. №

Подпись и дата

Инв. № подл.

Привязан

Инв. №

Нач. АСО	Манкаускас		
Н. контр.	Ефремова		
Гл. спец.	Укропова		
Рук. гр.	Терентьев		
Инж.	Постников		

ТП 902-1-104.86-КЖИ-4.109

КАРКАС

Стадия	Масса	Масштаб
Р	46,9	
Лист	Листов 1	

МЖКХ РСФСР
ГИПРОКОММУНВОДОКАНАЛ
Ленинградское отделение

Копировал

Формат А3

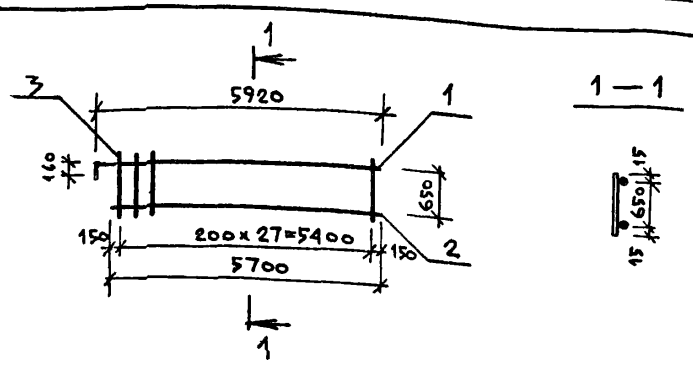

Формат	Зона	Поз.	Обозначение	Наименование	Кол.	Примечание
				Документация		
			ТП 902-1-104.86-КЖИ-ТТ2	ТТ2		
				Детали		
Б4		1		ф16А-III ГОСТ 5781-82* ℓ=6080	1	9,59 кг
Б4		2		ф16А-III ℓ=5700	1	8,99 кг
Б4		3		ф10А-I ℓ=680	28	0,42 кг

Привязан

Инв. №

ТП 902-1-104.86 — КЖИ-4.200

Нач. АСО	Манкаускас	
Н. контр.	Ефремова	
Гл. спец.	Укропова	
Рук. гр.	Терентьев	
Инж.	Постников	

КАРКАС

Стадия	Масса	Масштаб
Р	30,34	1:100
Лист	Листов 1	

МЖКХ РСФСР
ГИПРОКОММУНВОДОКАНАЛ
Ленинградское отделение

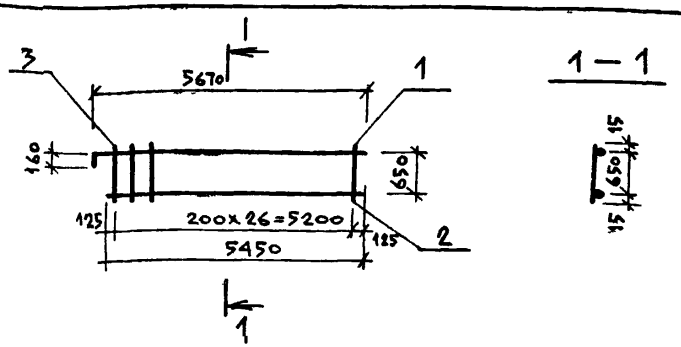

Формат	Зона	Поз.	Обозначение	Наименование	Кол.	Примечание
				Документация		
			ТП 902-1-104.86-КЖИ-ТТ2	ТТ2		
				Детали		
Б4		1		ф16А-III ГОСТ 5781-82* ℓ=5830	1	9,19 кг
Б4		2		ф16А-III ℓ=5450	1	8,60 кг
Б4		3		ф10А-I ℓ=680	27	0,42 кг

Привязан:

Инв. №

Подпись и дата

Взам. инв. №

Инв. № подл.

ТП 902-1-104.86 — КЖИ-4.201

Нач. АСО	Манкаускас	
Н. контр.	Ефремова	
Гл. спец.	Укропова	
Рук. гр.	Терентьев	
Инж.	Постников	

КАРКАС

Стадия	Масса	Масштаб
Р	29,13	1:100
Лист	Листов 1	

МЖКХ РСФСР
ГИПРОКОММУНВОДОКАНАЛ
Ленинградское отделение

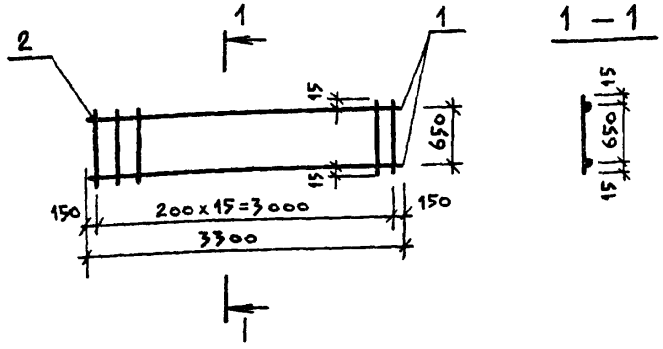

Формат	Зона	Поз.	Обозначение	Наименование	Кол.	Примечание
				Документация		
			ТП 902-1-104.86-КЖИ-ТТ2	ТТ2		
				Детали		
				ф16А III Гост 5781-82* ℓ=3300	2	5,20 кг
Б4		1		ф10АI ℓ=680	16	0.42 кг
Б4		2				

Привязан

Инв. №

Нач АСО	Манкаускас		
Н.контр.	Ефремова		
Гл СПЕЦ	Укропова		
Рук. гр.	Герентьев		
Инж.	Постников		

ТП902-1-104.86 – КЖИ-4.202

КАРКАС

Стадия	Масса	Масштаб
Р	17,12	1:50
Лист	Листов 1	

МЖКХ РСФСР
ГИПРОКОММУНВОДОКАНАЛ
Ленинградское отделение

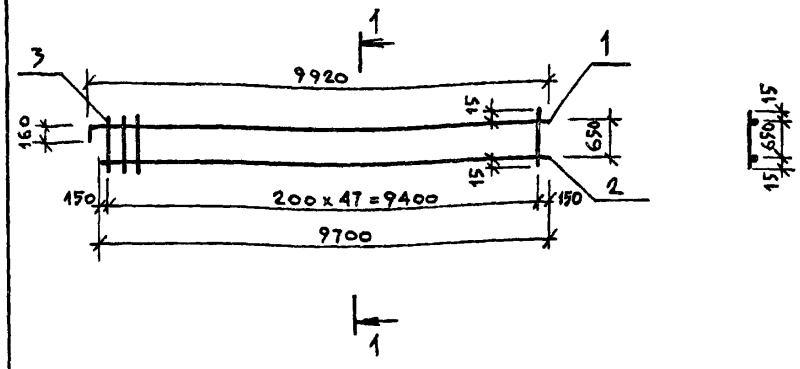

Формат	Зона	Поз	Обозначение	Наименование	Кол.	Примечание
				Документация		
			ТП 902-1-104.86-КЖИ-ТТ2	ТТ2		
				Детали		
Б4		1		ф16А III Гост 5781-82* ℓ=10080	1	15,90 кг
Б4		2		ф16А III ℓ=9700	1	15,30 кг
Б4		3		ф10АI ℓ=680	48	0.42 кг

Привязан

Инв. №

Взам. инв. № | Подпись и дата | Инв. № подл.

Нач. АСО	Манкаускас		
Н. Контр.	Ефремова		
Гл. спец.	Укропова		
Рук. гр.	Герентьев		
Инж.	Постников		

ТП902-1-104.86 – КЖИ-4.203

КАРКАС

Стадия	Масса	Масштаб
Р	51,36	1:100
Лист:	Листов 1	

МЖКХ РСФСР
ГИПРОКОММУНВОДОКАНАЛ
Ленинградское отделение

Копировал: Л.И.

Формат А3

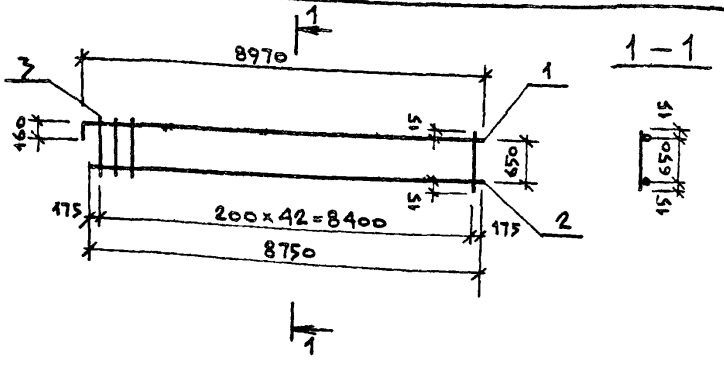

Формат	Зона	Поз.	Обозначение	Наименование	Кол	Примечание
				Документация		
			ТП902-1-104.86-КЖИ-ТТ2	ТТ2		
				Детали		
Б4		1		Ф16А III Гост5781-82* ℓ=9030	1	14,25 кг
Б4		2		Ф16А III ℓ=8750	1	13,80 кг
Б4		3		Ф10А I ℓ=680	43	0.42 кг

Привязан:

Инв. №

Нач. Асо	Манкаукас	
Н.контр.	Ефремова	
Гл.спец	Укропова	
Рук. гр.	Терентьев	
Инж.	Постников	

ТП902-1-104.86 — КЖИ-4.204

Каркас

Стадия	Масса	Масштаб
Р	46.11	1:100

Лист | Листов 1

МЖКХ РСФСР
ГИПРОКОММУНВОДОКАНАЛ
Ленинградское отделение

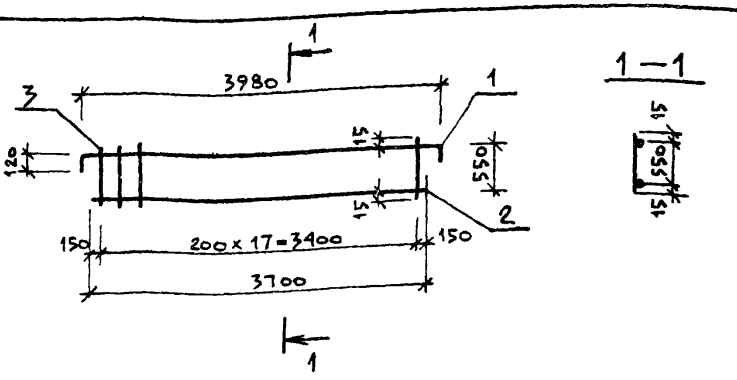

Формат	Зона	Поз.	Обозначение	Наименование	Кол	Примечание
				Документация		
			ТП902-1-104.86-КЖИ-ТТ2	ТТ2		
				Детали		
Б4		1		Ф12А III Гост 5781-82* ℓ=4220	1	3,74 кг
Б4		2		Ф12А III ℓ=3700	1	3,28 кг
Б4		3		Ф10А I ℓ=580	18	0,36 кг

Взам. инв. №

Подпись и дата

Инв. № подл.

Привязан

Инв. №

Нач. Асо	Манкаускас	
Н.контр.	Ефремова	
Гл.спец	Укропова	
Рук. гр.	Терентьев	
Инж.	Постников	

ТП902-1-104.86 — КЖИ-4.205

Каркас

Стадия	Масса	Масштаб
Р	13,5	1:50

Лист | Листов. 1

МЖКХ РСФСР
Гипрокоммунводокана
Ленинградское отделение

Копировал Лцвец МФ 2140-07 56

Формат: А3

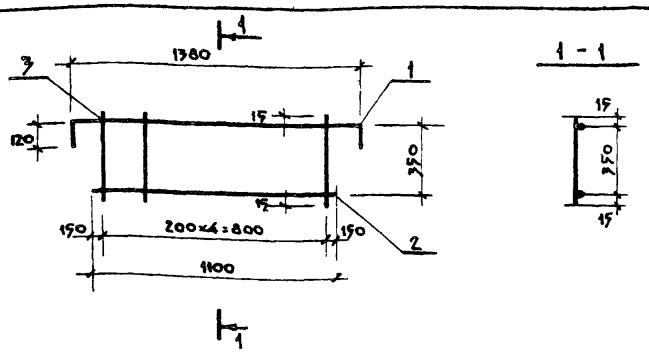

Формат	Зона	Поз.	Обозначение	Наименование	Кол.	Примечание
				Документация		
			ТП 902-1-104.86 – КЖИ-ТТ2	ТТ2		
				Детали		
Б4		1		Ф12А-III ГОСТ 5781-82* ℓ=1620	1	1.43 кг
Б4		2		Ф12А-III ℓ=1100	1	0.97 кг
Б4		3		Ф10АI ℓ=780	5	0.23 кг

Привязан

Инв. №

Нач. АСО	Маякуская	
Н. контр.	Ефремова	
Гл. спец.	Укропова	
Рук. груп.	Терентьев	
Инженер	Постников	

ТП 902-1-104.86 – КЖИ-4.206

КАРКАС

Стадия	Масса	Масштаб
Р	3.55	1:20
Лист	Листов 1	

МЖКХ РСФСР
ГИПРОКОММУНВОДОКАНАЛ
Ленинградское отделение

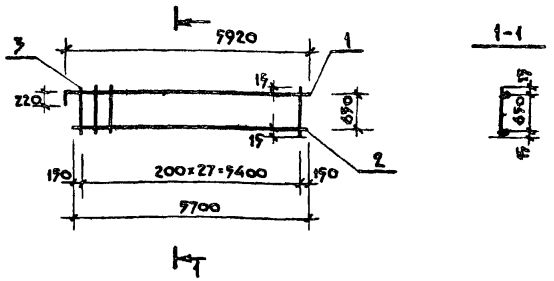

Формат	Зона	Поз.	Обозначение	Наименование	Кол.	Примечание
				Документация		
			ТП 902-1-104.86-КЖИ-ТТ2	ТТ2		
				Детали		
Б4		1		Ф20-AIII ГОСТ 5781-82* ℓ=6140	1	15.14 кг
Б4		2		Ф20АIII ℓ=5700	1	14.09 кг
Б4		3		Ф10АI ℓ=680	26	0.42 кг

Взам. инв. №

Подпись и дата

Инв. № подл.

Привязан

Инв. №

Нач. АСО	Маякуская	
Н. контр.	Ефремова	
Гл. спец.	Укропова	
Рук. груп.	Терентьев	
Инженер	Постников	

ТП 902-1-104.86 – КЖИ-4.207

КАРКАС

Стадия	Масса	Масштаб
Р	40.95	1:100
Лист	Листов 1	

МЖКХ РСФСР
ГИПРОКОММУНВОДОКАНАЛ
Ленинградское отделение

Копировал: Л.Ц.

Формат А3

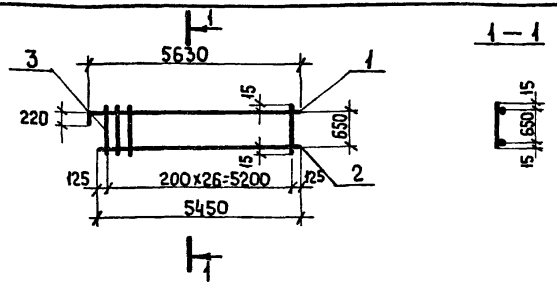

Формат	Зона	Поз.	Обозначение	Наименование	Кол.	Примечание
				Документация		
			ТП 902-1-104.86 - КЖИ-ТТ2	ТТ2		
				Детали		
БЧ		1		ф20AIII ГОСТ 5781-82* ℓ=5850	1	14,42 кг
БЧ		2		ф20AIII ℓ=5420	1	13,36 кг
БЧ		3		ф10AI ℓ=680	27	0,42 кг

Привязан

Инв. №

Нач. АСО	Манкаускас		
Н. контр.	Ефремова		
Гл. спец.	Укропова		
Рук. гр.	Терентьев		
Инжен.	Постников		

ТП 902-1-104.86 КЖИ 4.208

Каркас

Стадия	Масса	Масштаб
Р	39,12	1:100
Лист	Листов 1	

МЖКХ РСФСР
ГИПРОКОММУНВОДОКАНАЛ
Ленинградское отделение

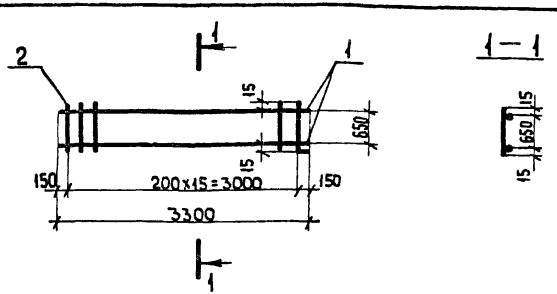

Формат	Зона	Поз.	Обозначение	Наименование	Кол.	Примечание
				Документация		
			ТП 902-1-104.86 - КЖИ-ТТ2	ТТ2		
				Детали		
БЧ		1		ф20AIII ГОСТ 5781-82* ℓ=3300	2	8,13 кг
БЧ		2		ф10AI ℓ=680	16	0,42 кг

Привязан

Инв. №

Взамен инв. №

Подпись и дата

Инв. № подл.

Нач. АСО	Манкаускас		
Н. контр.	Ефремова		
Гл. спец.	Укропова		
Рук. гр.	Терентьев		
Инж.	Постников		

902-1-104.86 - КЖИ - 4.209

Каркас

Стадия	Масса	Масштаб
Р	22.98	1:50
Лист	Листов 1	

МЖКХ РСФСР
ГИПРОКОММУНВОДОКАНАЛ
Ленинградское отделение

Копировал ЛИ Формат А3

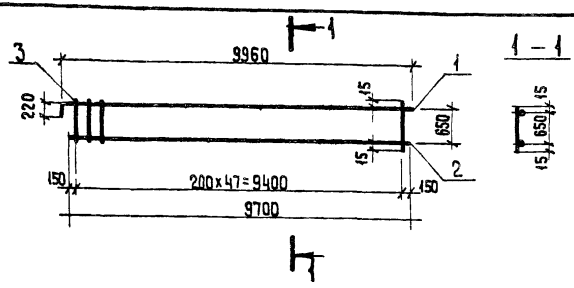

Формат	Зона	Поз.	Обозначение	Наименование	Кол.	Примечание
				Документация		
			ТП 902-1-104.86 -КЖИ-ТТ2	ТТ2		
				Детали		
БЧ		1		ф20AIII ГОСТ 5781-82* ℓ=10200	1	25,15 кг
БЧ		2		ф20AIII ℓ=9700	1	23,92 кг
БЧ		3		ф10AI ℓ= 680	48	0,42 кг

Привязан

Инв. №

Нач. АСО	Манкаускас	
Н. контр.	Ефремова	
Гл. спец.	Укропова	
Рук. гр.	Терентьев	
Инженер	Постников	

ТП 902-1-104.86-КЖИ-4.210

Каркас

Стадия	Масса	Масштаб
Р	69,23	1:100
Лист	Листов 1	

МЖКХ РСФСР
ГИПРОКОММУНВОДОКАНАЛ
Ленинградское отделение

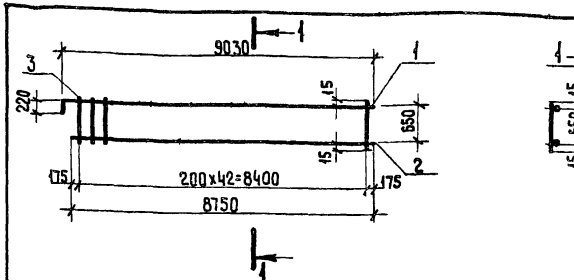

Формат	Зона	Поз.	Обозначение	Наименование	Кол.	Примечание
				Документация		
			ТП 902-1-104.86 -КЖИ-ТТ2	ТТ2		
				Детали		
БЧ		1		ф20AIII ГОСТ 5781-82* ℓ=9250	1	22,81 кг
БЧ		2		ф20AIII ℓ=8750	1	21,57 кг
БЧ		3		ф10AI ℓ= 680	43	0,42 кг

Взамен инв.№ | Подпись и дата | Инв.№ подл.

Привязан

Инв. №

Нач. АСО	Манкаускас	
Н. контр	Ефремова	
Гл. спец.	Укропова	
Рук. гр.	Терентьев	
Инженер	Постников	

ТП 902-1-104.86-КЖИ-4.211

Каркас

Стадия	Масса	Масштаб
Р	62,44	1:100
Лист	Листов 1	

МЖКХ РСФСР
ГИПРОКОММУНВОДОКАНАЛ
Ленинградское отделение

Копировал Формат А3

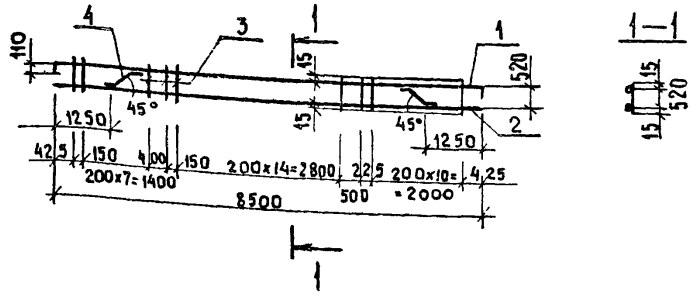

Формат	Зона	Поз.	Обозначение	Наименование		Кол	Примечание
				Документация			
			ТП 902-1-104.86 - КЖИ-ТТ	ТТ2			
				Детали			
		1		ф 16 A III ГОСТ 5781-82*	ℓ=8720	1	12,20 кг
		2		ф 12 A III	ℓ=8500	1	6,66 кг
		3		ф 10 AI	ℓ=550	35	0,34 кг
		4		ф 10 AI	ℓ=980	2	0,62 кг

Привязан

Инв. №

Нач. АСО	Манкаускас		
Н. контр.	Ефремова		
Гл. спец.	Укропова		
Рук. гр.	Игольникова		
Инж.	Шатилова		

ТП 902-1-104.86-КЖИ-4.212

Каркас

Стадия	Масса	Масштаб
Р	30,76	1:100
Лист	Листов 1	

МЖКХ РСФСР
Гипрокоммунводоканал
Ленинградское отделение

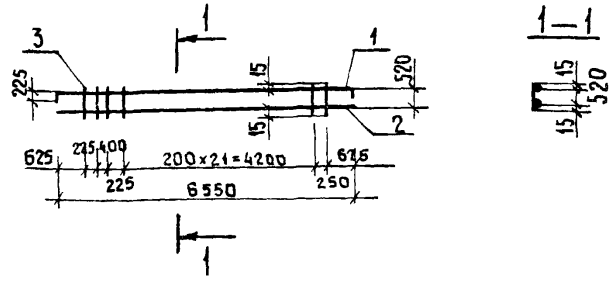

Формат	Зона	Поз.	Обозначение	Наименование		Кол	Примечание
				Документация			
			ТП 902-1-104.86 - КЖИ-ТТ	ТТ2			
				Детали			
		1		ф 28 A III ГОСТ 5781-82*	ℓ=7000	1	33,81 кг
		2		ф 28 A III	ℓ=6550	1	31,64 кг
		3		ф 12 AI	ℓ=550	26	0,49 кг

Взамен инв. №

Подпись и дата

Инв. № подл.

Привязан

Инв. №

Нач. АСО	Манкаускас		
Н. контр.	Ефремова		
Гл. спец.	Укропова		
Рук. гр.	Игольникова		
Инж.	Шатилова		

ТП 902-1-104.86-КЖИ-4.213

Каркас

Стадия	Масса	Масштаб
Р	78,19	1:100
Лист	Листов 1	

МЖКХ РСФСР
Гипрокоммунводоканал
Ленинградское отделение

мф 2140-07 60

Копировал Лукьянова Формат А3

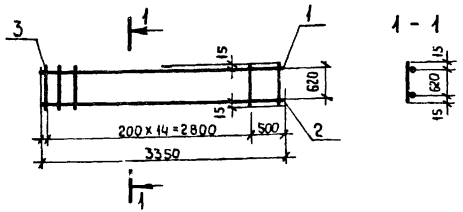

Формат	Зона	Поз.	Обозначение	Наименование	Кол.	Примеч.
				Документация		
			ТП902-1-104.86 КЖИ-ТТ	ТТ2		
				Детали		
Б4		1		ф16AIII ГОСТ 5781-82* ℓ=3350	1	5,28 кг
Б4		2		ф22AIII ℓ=3350	1	9,99 кг.
Б4		3		ф10AI ℓ= 650	15	0,4 кг.

Привязан

Инв. №

ТП 902-1-104.86-КЖИ-4.300

Нач. АСО	Мачкаускас	
Н. контр	Ефремова	
Гл. спец	Укропова	
Рук. гр	Терентьев	
Инж.	Постников	

Каркас

Стадия	Масса	Масштаб
Р	21,27	1:50
Лист	Листов 1	

МЖКХ РСФСР
ГИПРОКОММУНВОДОКАНАЛ
Ленинградское отделение

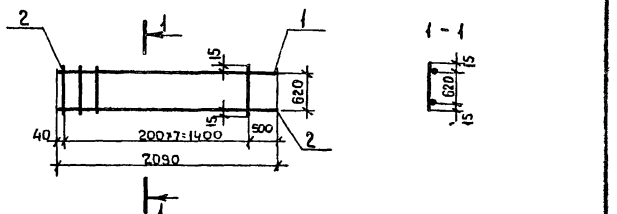

Формат	Зона	Поз.	Обозначение	Наименование	Кол	Примеч.
				Документация		
			ТП 902-1-104.86 КЖИ-ТТ	ТТ2		
				Детали		
Б4		1		ф16AIII ГОСТ 5781-82* ℓ=2090	1	3,29 кг.
Б4		2		ф22AIII ℓ=2090	1	6,23 кг.
Б4		3		ф10AI ℓ=650	8	0,4 кг.

Взамен инв.

Привязан

Инв. №

Подпись и дата

Инв. № подл.

ТП902-104.86-КЖИ-4.301

Нач. АСО	Мачкаускас	
Н. контр	Ефремова	
Гл. спец	Укропова	
Рук. гр	Терентьев	
Инж.	Постников	

Каркас

Стадия	Масса	Масштаб
Р	12,72	1:50
Лист	Листов 1	

МЖКХ РСФСР
ГИПРОКОММУНВОДОКАНАЛ
Ленинградское отделение

Копировал. Л.И

Формат А3

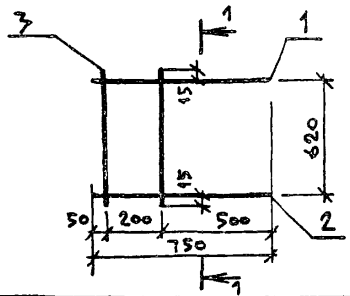

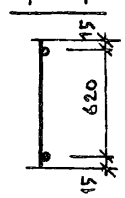

Формат	Зона	Поз.	Обозначение	Наименование	Кол.	Приме-чание
				Документация		
			ТП 902-1-104.86 -КЖИ-ТТ2	ТТ2		
				Детали		
Б4		1		ф16А III Гост 5781-82* ℓ=750	1	1,18кг
Б1		2		ф22А III ℓ=750	1	2,24кг
Б4		3		ф10А I ℓ=650	2	0.4 кг

Привязан:

Инв. №

ТП 902-1-104.86 -КЖИ-4.302

Каркас

Стадия	Масса	Масштаб
Р	4.22	1:20
Лист	Листов 1	

МЖКХ РСФСР
ГИПРОКОММУНВОДОКАНАЛ
Ленинградское отделение

Нач.АСО	Манкаускас	
Н.контр.	Ефремова	
Гл.спец.	Укропова	
Рук.гр.	Терентьев	
Инж.	Постников	

МФ 2140-07 62

Копировал: Лицаз - Формат: А3

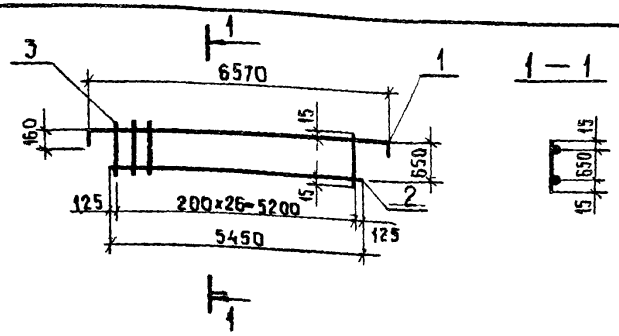

Формат	Зона	Поз.	Обозначение	Наименование	Кол	Примечание
				Документация		
			ТП 902-1-104.86-КЖИ-ТТ	ТТ2		
				Детали		
Б4		1		ф16AIII ГОСТ 5781-82* ℓ=6890	1	10,87 кг
Б4		2		ф16AIII ℓ=5450	1	8,60 кг
Б4		3		ф10AI ℓ=650	26	0,42 кг

Привязан

Инв. №

Нач. АСО	Манкаускас		
Н. контр.	Ефремова		
Гл. спец.	Укропова		
Рук. гр.	Терентьев		
Инжен.	Постников		

ТП902-1-104.86-КЖИ 4.303

КАРКАС

Стадия	Масса	Масштаб
Р	30,39	1:100
Лист	Листов 1	

МЖКХ РСФСР
ГИПРОКОММУНВОДОКАНАЛ
Ленинградское отделение

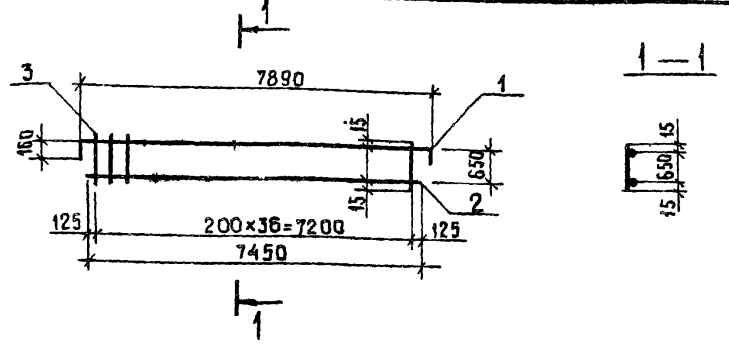

Формат	Зона	Поз.	Обозначение	Наименование	Кол	Примечание
				Документация		
			ТП 902-1-104.86-КЖИ-ТТ	ТТ2		
				Детали		
Б4		1		ф16AIII ГОСТ 5781-82* ℓ=8210	1	12,95 кг
Б4		2		ф16AIII ℓ=7450	1	11,75 кг
Б4		3		ф10AI ℓ=680	37	0,42 кг

Привязан

Взам. инв. №

Подпись и дата

Инв. № подл.

Инв. №

Нач. АСО	Манкаускас		
Н. контр.	Ефремова		
Гл. спец.	Укропова		
Рук. гр.	Терентьев		
Инж.	Постников		

ТП902-1-104.86-КЖИ-4.304

КАРКАС

Стадия	Масса	Масштаб
Р	40,27	1:100
Лист	Листов 1	

МЖКХ РСФСР
ГИПРОКОММУНВОДОКАНАЛ
Ленинградское отделение

Копировал Лукьянова Формат А3
мф 2140-87 63

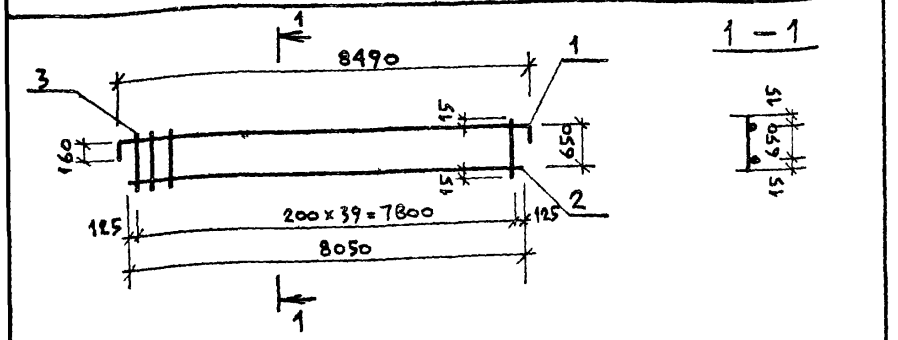

Формат	Зона	Поз.	Обозначение	Наименование	Кол.	Примечание
				Документация		
			ТП902-1-104.86-КЖИ-ТТ2	ТТ2		
				Детали		
Б4		1		ф16А III Гост5781-82* ℓ=8810	1	13,90 кг
Б4		2		ф16А III ℓ=8050	1	12,70 кг
Б4		3		ф10А I ℓ=680	40	0.42 кг

Привязан

Инв. №

Нач. АСО	Манкаускас	
Н. контр.	Ефремова	
Гл. спец.	Укропова	
Рук. гр.	Терентьев	
Инж.	Постников	

ТП902-1-104.86 — КЖИ — 4.305

Каркас

Стадия	Масса	Масштаб
Р	43,4	1 : 100

Лист | Листов 1

МЖКХ РСФСР
ГИПРОКОММУНВОДОКАНАЛ
Ленинградское отделение

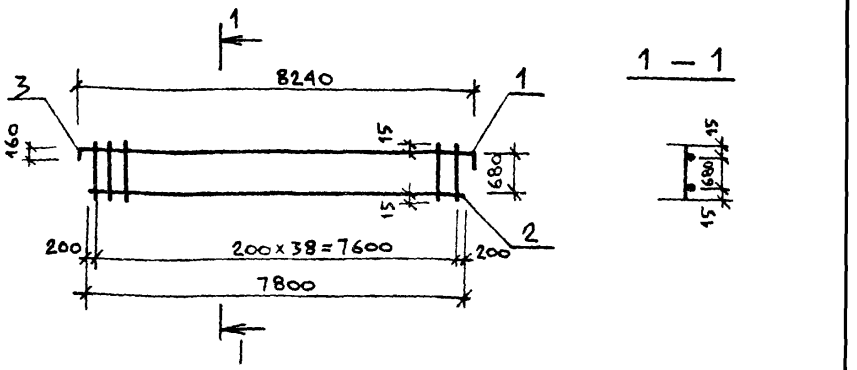

Формат	Зона	Поз.	Обозначение	Наименование	Кол.	Примечание
				Документация		
			ТП902-1-104.86-КЖИ-ТТ2	ТТ2		
				Детали		
Б4		1		ф16А III Гост5781-82* ℓ=8560	1	13,50 кг
Б4		2		ф16А III ℓ=7800	1	12,30 кг
Б4		3		ф10А I ℓ=680	39	0.42 кг

Взам. инв. № | Подпись и дата | Инв. № подл.

Привязан

Инв. №

Нач. АСО	Манкаускас	
Н. контр.	Ефремова	
Гл. спец.	Укропова	
Рук. гр.	Терентьев	
Инж.	Постников	

ТП902-1-104.86 — КЖИ — 4.306

Каркас

Стадия	Масса	Масштаб
Р	42,18	1 : 100

Лист | Листов 1

МЖКХ РСФСР
ГИПРОКОММУНВОДОКАНАЛ
Ленинградское отделение

МФ 2140-07 64

Копировал Либов,-

Формат: А3

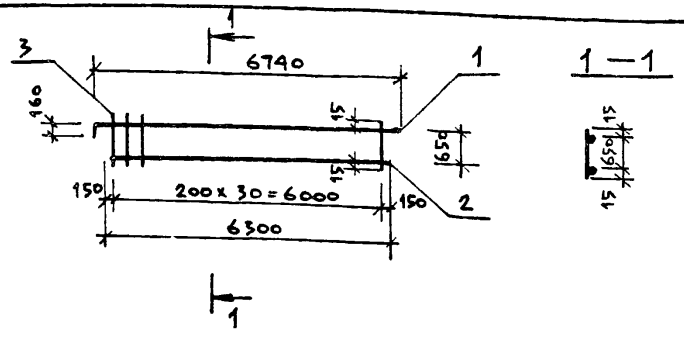

Формат	Зона	Поз.	Обозначение	Наименование	Кол.	Примечание
				Документация		
			ТП902-1-104.86-КЖИ-ТТ2	ТТ2		
				Детали		
Б4		1		Ф16А III Гост 5781-82* ℓ=7060	1	11,14 кг
Б4		2		Ф16А III ℓ=6300	1	9,94 кг
Б4				Ф10А I ℓ=680	31	0.42 кг

Привязан:

Инв. №

Нач. АСО	Манкаускас	
Н. контр.	Ефремова	
Гл. спец.	Укропова	
Рук. гр.	Терентьев	
Инж.	Постников	

ТП902-1-104.86 — КЖИ-4.307

Каркас

Стадия	Масса	Масштаб
Р	31.1	1:100

Лист | Листов 1

МЖКХ РСФСР
ГИПРОКОММУНВОДОКАНАЛ
Ленинградское отделение

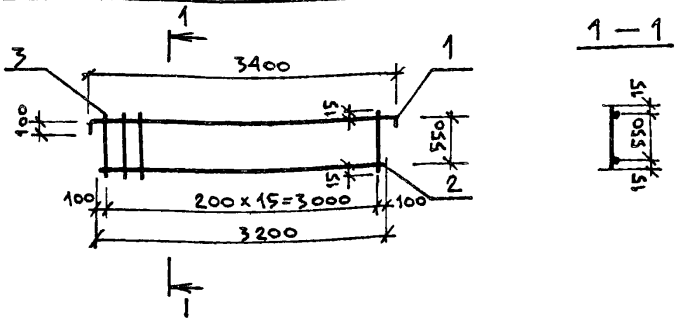

Формат	Зона	Поз.	Обозначение	Наименование	Кол.	Примечание
				Документация		
			ТП 902-1-104.86-КЖИ-ТТ2	ТТ2		
				Детали		
Б4		1		Ф10А III Гост 5781-82* ℓ=3600	1	2,22 кг
Б4		2		Ф12А III ℓ=3200	1	2,84 кг
Б4		3		Ф10А I ℓ=580	16	0,35 кг

Взам. инв. № | Подпись и дата | Инв. № подл.

Привязан

Инв. №

Нач. АСО	Манкаускас	
Н. контр.	Ефремова	
Гл. спец.	Укропова	
Рук. гр.	Терентьев	
Инж.	Постников	

ТП902-1-104.86 — КЖИ-4.308

Каркас

Стадия	Масса	Масштаб
Р	7.02	1:50

Лист | Листов 1

МЖКХ РСФСР
ГИПРОКОММУНВОДОКАНАЛ
Ленинградское отделение

Копировал: Лиев - МФ 2140-07 65 Формат: А3

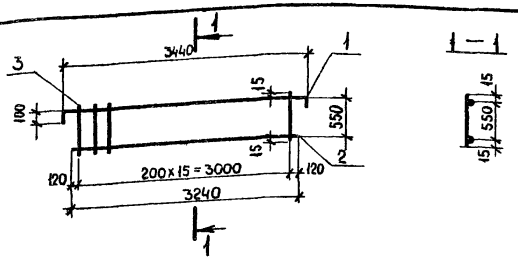

Формат	Зона	Поз.	Обозначение	Наименование	Кол.	Примечание
				Документация		
			ТП 902-1-104.86 - КЖИ-ТТ2	ТТ2		
				Детали		
Б4		1		ф10AIII ГОСТ 5781-82* ℓ=3640	1	2,24 кг
Б4		2		ф16AIII ℓ=3240	1	5,11 кг
Б4		3		ф10AI ℓ=580	16	0,35 кг

Привязан

Инв. №

Нач. АСО	Манкаускас		
Н. контр.	Ефремова		
Гл. спец.	Укропова		
Рук. гр.	Терентьев		
Инжен.	Постников		

ТП 902-1-104.86 КЖИ-4.309

Каркас

Стадия	Масса	Масштаб
Р	12,95	1:50
Лист	Листов 1	

МЖКХ РСФСР
ГИПРОКОММУНВОДОКАНАЛ
Ленинградское отделение

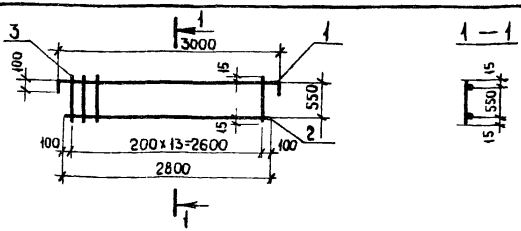

Формат	Зона	Поз.	Обозначение	Наименование	Кол.	Примечание
				Документация		
			ТП 902-1-104.86 - КЖИ-ТТ2	ТТ2		
				Детали		
Б4		1		ф10AIII ГОСТ 5781-82* ℓ=3200	1	1,97 кг
Б4		2		ф12AIII ℓ=2800	1	2,48 кг
Б4		3		ф10AI ℓ=580	14	0,35 кг

Взамен инв. №

Подпись и дата

Инв. № подл.

Привязан

Инв. №

Нач. АСО	Манкаускас		
Н. контр.	Ефремова		
Гл. спец.	Укропова		
Рук. гр.	Терентьев		
Инжен.	Постников		

ТП 902-1-104.86 КЖИ-4.310

Каркас

Стадия	Масса	Масштаб
Р	9,35	1:50
Лист	Листов 1	

МЖКХ РСФСР
ГИПРОКОММУНВОДОКАНАЛ
Ленинградское отделение

Копировал Л.И

Формат А3

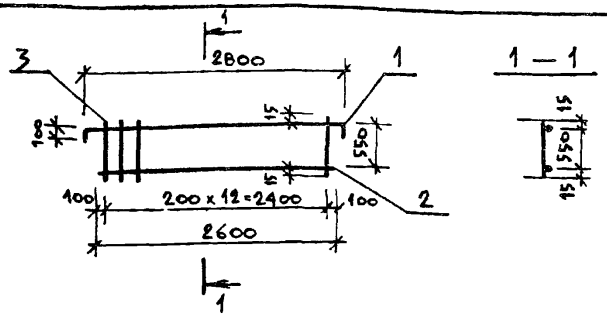

Формат	Зона	Поз.	Обозначение	Наименование	Кол	Примечание
				Документация		
			ТП902-1-104.86 — КЖИ-ТТ2	ТТ2		
				Детали		
БА		1		Ф10А III Гост 5781-82* ℓ=3000	1	1,85 кг
БА		2		Ф16А III ℓ=2600	1	4,10 кг
БА		3		Ф10АТ ℓ=580	13	0,35 кг

Привязан

Инв. №

ТП 902-1-104.86 — КЖИ-4.311

Каркас

Стадия	Масса	Масштаб
Р	10,5	1:50
Лист	Листов 1	

МЖКХ РСФСР
ГИПРОКОММУНВОДОКАНАЛ
Ленинградское отделение

Нач. АСО	Манкаускас	
Н. контр.	Ефремова	
Гл. спец.	Укропова	
Рук. гр.	Терентьев	
Инж.	Постников	

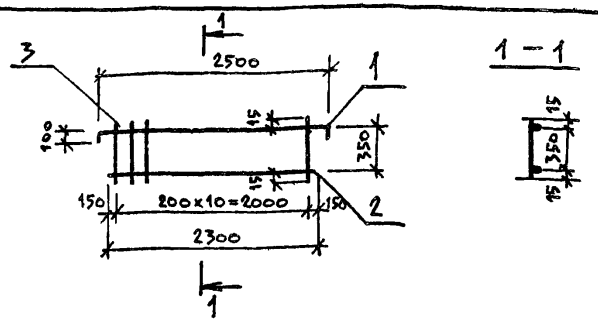

Формат	Зона	Поз.	Обозначение	Наименование	Кол	Примечание
				Документация		
			ТП902-1-104.86-КЖИ-ТТ2	ТТ2		
				Детали		
БА		1		Ф10А III Гост 5781-82* ℓ=2700	1	1,66 кг
БА		2		Ф12А III ℓ=2300	1	2,04 кг
БА		3		Ф10АI ℓ=380	11	0,23 кг

Привязан

Инв. № подл. | Подпись и дата | Взам. инв. №

ТП 902-1-104.86 — КЖИ-4.312

Каркас

Стадия	Масса	Масштаб
Р	6,23	1:50
Лист	Листов 1	

МЖКХ РСФСР
ГИПРОКОММУНВОДОКАНАЛ
Ленинградское отделение

Нач. АСО	Манкаускас	
Н. контр.	Ефремова	
Гл. спец.	Укропова	
Рук. гр.	Терентьев	
Инж.	Постников	

МФ 2140-07 67
Копировал: Ливаз Формат: А3

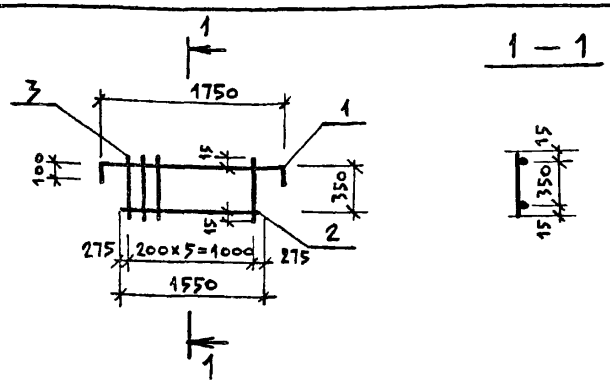

Формат	Зона	Поз.	Обозначение	Наименование	Кол.	Примечание
				Документация		
			ТП902-1-104.86-КЖИ-ТТ2	ТТ2		
				Детали		
Б4		1		ф10А III ГОСТ5781-82* ℓ=1950	1	1.20 кг
Б4		2		ф16А III ℓ=1550	1	2.44 кг
Б4		3		ф10А I ℓ=380	6	0.23 кг

Привязан:

Инв. №

Нач. АСО	Манкаускас		
Н. контр.	Ефремова		
Гл. спец.	Укропова		
Рук. гр.	Терентьев		
Инж.	Постников		

ТП902-1-104.86 — КЖИ-4.313

КАРКАС

Стадия	Масса	Масштаб
Р	5.02	1:50
Лист	Листов 1	

МЖКХ РСФСР
ГИПРОКОММУНВОДОКАНАЛ
Ленинградское отделение

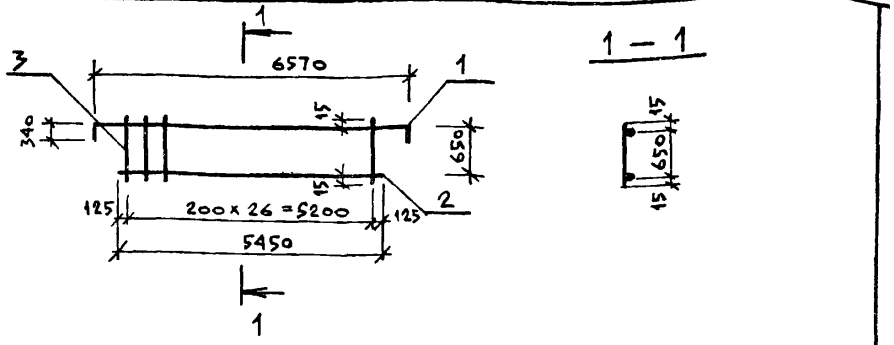

Формат	Зона	Поз.	Обозначение	Наименование	Кол.	Примечание
				Документация		
			ТП902-1-104.86-КЖИ-ТТ2	ТТ2		
				Детали		
Б4		1		ф22А III ГОСТ5781-82* ℓ=7250	1	21.63 кг
Б4		2		ф22А III ℓ=5450	1	16.26 кг
Б4		3		ф10А I ℓ=680	26	0.42 кг

Взам. инв. № | Подпись и дата | Инв. № подл.

Привязан

Инв. №

Нач. АСО	Манкаускас		
Н. контр.	Ефремова		
Гл. спец.	Укропова		
Рук. гр.	Терентьев		
Инж.	Постников		

ТП902-1-104.86 — КЖИ-4.314

КАРКАС

Стадия	Масса	Масштаб
Р	4881	1:100
Лист	Листов 1	

МЖКХ РСФСР
ГИПРОКОММУНВОДОКАНАЛ
Ленинградское отделение

МФ 2140-07 68

Копировал Ливац-

Формат А3

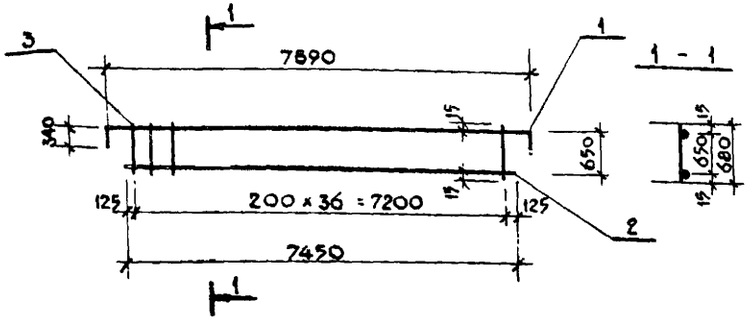

Формат	Зона	Поз.	Обозначение	Наименование	Кол.	Примечание
				Документация		
			ТП 902-1-104.86-КЖИ-ТТ2	ТТ2		
				Детали		
				Ф22А III ГОСТ 5781-82* ℓ=8670	1	25.57 кг
Б4		1		Ф22А III ℓ=7450	1	22.23 кг
Б4		2		Ф10АI ℓ=680	37	0.41 кг
Б4		3				

Привязан

Инв. №

Нач. АСО	Манкаускас	
Н. контр.	Ефремова	
Гл. спец.	Укропова	
Рук. груп.	Терентьев	
Инженер	Постников	

ТП 902-1-104.86 - КЖИ-4.315

КАРКАС

Стадия	Масса	Масштаб
Р	62.97	1:100
Лист	Листов 1	

МЖКХ РСФСР
ГИПРОКОММУНВОДОКАНАЛ
Ленинградское отделение

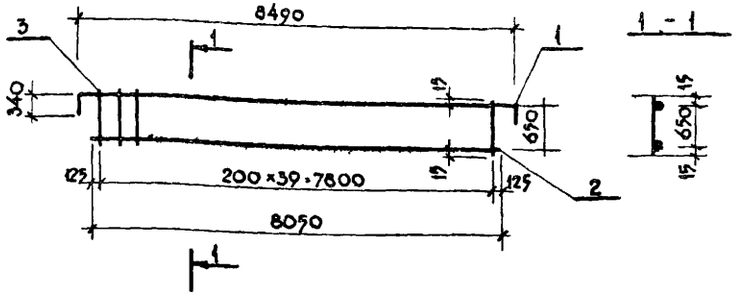

Формат	Зона	Поз.	Обозначение	Наименование	Кол.	Примечание
				Документация		
			ТП 902-1-104.86-КЖИ-ТТ2	ТТ2		
				Детали		
Б4		1		Ф22А III ГОСТ 5781-82* ℓ=9170	1	27.36 кг
Б4		2		Ф22А III ℓ=8050	1	24.02 кг
Б4		3		Ф10АI ℓ=680	40	0.41 кг

Взамен инв. №

Привязан

Подпись и дата

Инв. № подл.

Инв. №

Нач. АСО	Манкаускас	
Н. контр.	Ефремова	
Гл. спец.	Укропова	
Рук. груп.	Терентьев	
Инженер.	Постников	

ТП 902-1-104.86 - КЖИ-4.316

КАРКАС

Стадия	Масса	Масштаб
Р	67.78	1:100
Лист	Листов 1	

МЖКХ РСФСР
ГИПРОКОММУНВОДОКАНАЛ
Ленинградское отделение

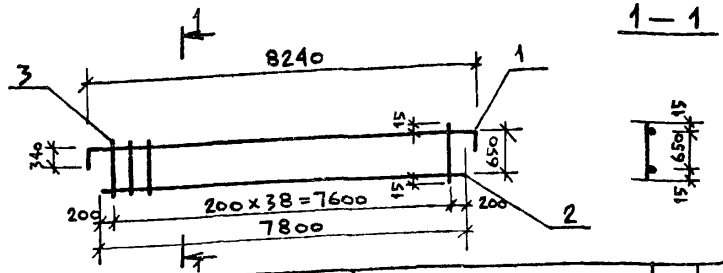

Формат	Зона	Поз.	Обозначение	Наименование		Кол	Примечание
				Документация			
			ТП 902-1-104.86-КЖИ-ТТ	ТТ2			
				Детали			
Б4		1		ф22АIII Гост 5781-82*	ℓ=8920	1	26,61 кг
Б4		2		ф22АIII	ℓ=7800	1	23,27 кг
Б4		3		ф10АI	ℓ=680	39	0,42 кг

Привязан

Инв. №

Нач. АСО	Манкаускас		
Н. контр.	Ефремова		
Гл. спец.	Укропова		
Рук. гр.	Терентьев		
Инж	Постников		

ТП902-1-104.86 — КЖИ-4.317

КАРКАС

Стадия	Масса	Масштаб
Р	66,26	1:100
Лист	Листов 1	

МЖКХ РСФСР
ГИПРОКОММУНВОДОКАНАЛ
Ленинградское отделение

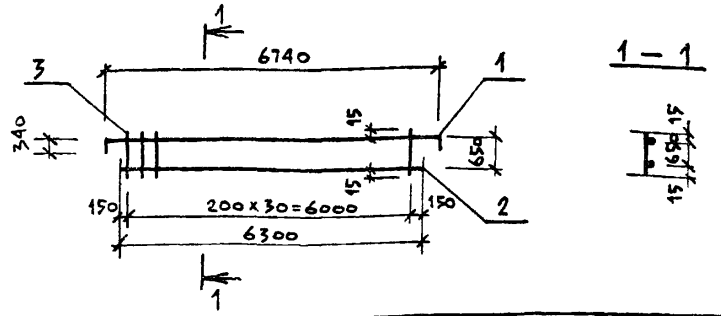

Формат	Зона	Поз.	Обозначение	Наименование		Кол.	Примечание
				Документация			
			ТП 902-1-104.86-КЖИ-ТТ	ТТ2			
				Детали			
Б4		1		ф22АIII Гост 5781-82*	ℓ=7420	1	22,14 кг
Б4		2		ф22АIII	ℓ=6300	1	18,79 кг
Б4		3		ф10АI	ℓ=680	31	0,42 кг

Взам. инв. № | Подпись и дата | Инв. № подл.

Привязан

Инв. №

Нач. АСО	Манкаускас		
Н. контр.	Ефремова		
Гл. спец.	Укропова		
Рук. гр.	Терентьев		
Инж.	Постников		

ТП902-1-104.86 — КЖИ-4.318

КАРКАС

Стадия	Масса	Масштаб
Р	53,95	1:100
Лист	Листов 1	

МЖКХ РСФСР
ГИПРОКОММУНВОДОКАНАЛ
Ленинградское отделение

МФ 2140-07 70

Копировал Лисащ- Формат А3

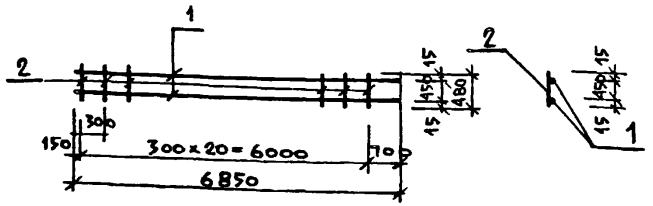

Формат	Зона	Поз.	Обозначение	Наименование	Кол.	Примечание
				Документация		
			ТП 902-1-104.86 КЖИ-ТТ	ТТ2		
				Детали		
		1		ф16А III ГОСТ 5781-82* ℓ=6850	2	21,6 кг
		2		ф10А I ℓ=480	21	6,2 кг

Привязан

Инв. №

ТП 902-1-104.86 – КЖИ – 5.100

Нач. АСО	Манкаускас	
Н. контр.	Ефремова	
Гл. спец.	Укропова	
Рук. гр.	Терентьев	
Инж.	Поляков	

КАРКАС

Стадия	Масса	Масштаб
Р	27.8	1:100
Лист	Листов 1	

МЖКХ РСФСР
ГИПРОКОММУНВОДОКАНАЛ
Ленинградское отделение

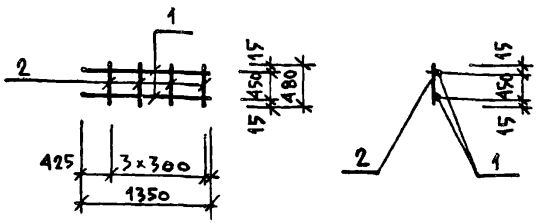

Формат	Зона	Поз.	Обозначение	Наименование	Кол.	Примечание
				Документация		
			ТП 902-1-104.86 КЖИ-ТТ	ТТ2		
				Детали		
		1		ф12А III ГОСТ 5781-82* ℓ=1350	2	2,4 кг
		2		ф10А I ℓ=480	4	1.2 кг

Взам. инв. №

Подпись и дата

Инв. № подл.

Привязан

Инв. №

ТП 902-1-104.86 – КЖИ – 5.101

Нач. АСО	Манкаускас	
Н. контр.	Ефремова	
Гл. спец.	Укропова	
Рук. гр.	Терентьев	
Инж.	Поляков	

КАРКАС

Стадия	Масса	Масштаб
Р	3.6	1:50
Лист	Листов 1	

МЖКХ РСФСР
ГИПРОКОММУНВОДОКАНАЛ
Ленинградское отделение

МФ 2140-07 71

Копировал: Лиева

Формат А3

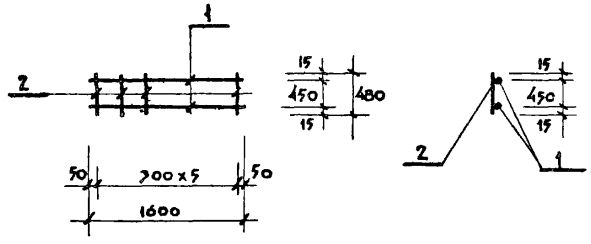

Формат	Зона	Поз.	Обозначение	Наименование	Кол	Примечание
				Документация		
			ТП 902-1-104.86 – КЖИ-ТТ2	ТТ2		
				Детали		
		1		Ф12А-III ГОСТ 5781-82* ℓ=1600	2	5.1 кг
		2		Ф10А-I ℓ=480	6	1.8 кг

Привязан

Инв. №

Нач. АСО	Манкаускас		
Н. контр.	Ефремова		
Гл. спец.	Укропова		
Рук. груп.	Терентьев		
Инженер	Поляков		

ТП 902-1-104.86 – КЖИ-5.102

КАРКАС

Стадия	Масса	Масштаб
Р	6.9	1:50
Лист	Листов 1	

МЖКХ РСФСР
ГИПРОКОММУНВОДОКАНАЛ
Ленинградское отделение

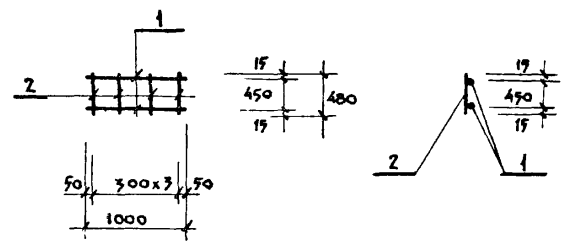

Формат	Зона	Поз.	Обозначение	Наименование	Кол.	Примечание
				Документация		
			ТП 902-1-104.86-КЖИ-ТТ2	ТТ2		
				Детали		
		1		Ф12А-III ГОСТ 5781-82* ℓ=1000	2	1.8 кг
		2		Ф10А-I ℓ=480	4	1.2 кг

Взам. инв. №

Подпись и дата

Инв. № подл.

Привязан

Инв. №

Нач. АСО	Манкаускас		
Н. контр	Ефремова		
Гл. спец	Укропова		
Рук. груп	Терентьев		
Инженер	Поляков		

ТП 902-1-104.86 – КЖИ-5.103

КАРКАС

Стадия	Масса	Масштаб
Р	3.0	1:50
Лист	Листов 1	

МЖКХ РСФСР
ГИПРОКОММУНВОДОКАНАЛ
Ленинградское отделение

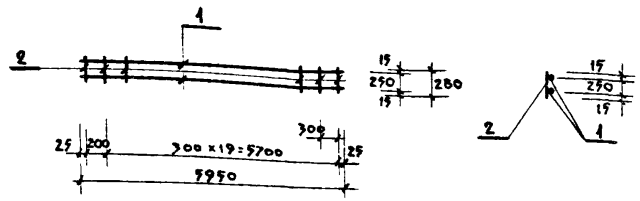

Формат	Зона	Поз.	Обозначение	Наименование	Кол.	Примечание
				Документация		
			ТП 902-1-104.86 – КЖИ-ТТ2	ТТ2		
				Детали		
Б4		1		Ф16А III ГОСТ 5781-82* ℓ=5950	2	18.8 кг
Б4		2		Ф10АI ℓ=280	21	3.6 кг

Привязан

Инв.№

Нач. АСО	Манкаускас	
Н. контр	Ефремова	
Гл. спец.	Укропова	
Рук. гр.	Терентьев	
Инженер	Поляков	

ТП 902-1-104.86 – КЖИ-5.104

КАРКАС

Стадия	Масса	Масштаб
Р	22.4	1:100
Лист	Листов 1	

МЖКХ РСФСР
ГИПРОКОММУНВОДОКАНАЛ
Ленинградское отделение

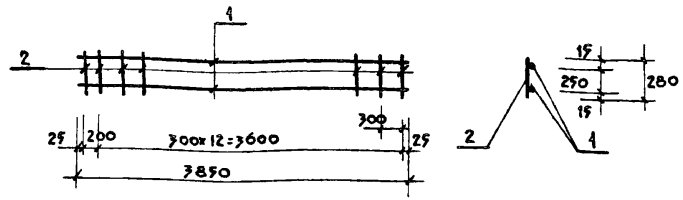

Формат	Зона	Поз.	Обозначение	Наименование	Кол.	Примечание
				Документация		
			ТП 902-1-104.86-КЖИ-ТТ2	ТТ2		
				Детали		
Б4		1		Ф16А III ГОСТ 5781-82* ℓ=3850	2	12.2 кг
Б4		2		Ф10АI ℓ=280	14	2.4 кг

Инв.№ подл. | Подпись и дата | Взам. инв.№

Привязан

Инв.№

Дан. АСО	Манкаускас	
Н. контр.	Ефремова	
Гл. спец.	Укропова	
Рук. груп.	Терентьев	
Инженер	Поляков	

ТП 902-1-104.86-КЖИ-5.105

КАРКАС

Стадия	Масса	Масштаб
Р	14.6	1:50
Лист	Листов 1	

МЖКХ РСФСР
ГИПРОКОММУНВОДОКАНАЛ
Ленинградское отделение

Копировал: АШ. Формат А3

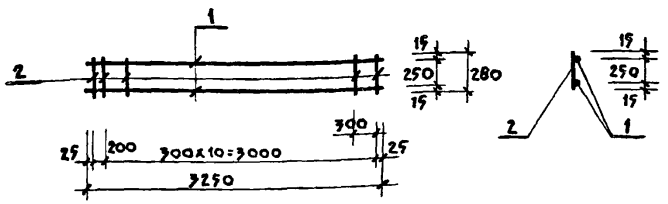

Формат	Зона	Поз.	Обозначение	Наименование	Кол.	Примечание
				Документация		
			ТП 902-1-104.86 – КЖИ-ТТ	ТТ2		
				Детали		
Б4				Ф16А III ГОСТ 5781-82* ℓ=3250	2	10.3 кг
Б4				Ф10А I ℓ=280	12	2.1 кг

Привязан

Инв. №

Нач. АСО	Манкаускас		
Н. контр.	Ефремова		
Гл. спец.	Укровова		
Рук. груп	Терентьев		
Инженер	Поляков		

ТП 902-1-104.86 – КЖИ-5.106

КАРКАС

Стадия	Масса	Масштаб
Р	12.4	1:50
Лист	Листов 1	

МЖКХ РСФСР
ГИПРОКОММУНВОДОКАНАЛ
Ленинградское отделение

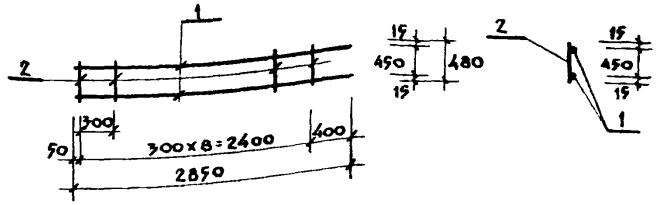

Формат	Зона	Поз	Обозначение	Наименование	Кол	Примечание
				Документация		
			ТП 902-1-104.86-КЖИ-ТТ	ТТ2		
				Детали		
Б4				Ф12А III ГОСТ 5781-82* ℓ=2850	2	5.1 кг
Б4		1		Ф10А III ℓ=480	9	2.7 кг
Б4		2				

Взам. инв. №

Подпись и дата

Инв. № подл.

Привязан

Инв. №

Нач. АСО	Манкаускас		
Н. контр.	Ефремова		
Гл. спец.	Укровова		
Рук. груп	Терентьев		
Инженер	Поляков		

ТП 902-1-104.86 – КЖИ-5.200

КАРКАС

Стадия	Масса	Масштаб
Р	7.8	1:50
Лист	Листов 1	

МЖКХ РСФСР
ГИПРОКОММУНВОДОКАНАЛ
Ленинградское отделение

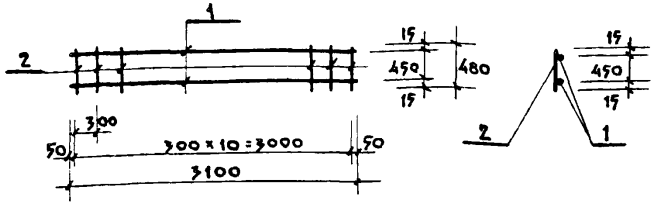

Формат	Зона	Поз.	Обозначение	Наименование	Кол.	Примечание
				Документация		
			ТП 902-1-104.86 – КЖИ-ТТ2	ТТ2		
				Детали		
Б4				Ф12А III ГОСТ 5781-82* ℓ=3100	2	5.5 кг
Б4				Ф10АI ℓ=480	11	3.3 кг

Привязан

Инв. №

ТП 902-1-104.86 – КЖИ-5.201		
КАРКАС	Стадия: Р	Масса: 8.8 / Масштаб: 1:50
	Лист	Листов 1
	МЖКХ РСФСР ГИПРОКОММУНВОДОКАНАЛ Ленинградское отделение	

Нач. АСО	Манкаускас	
Н. контр.	Ефремова	
Гл. спец.	Укропова	
Рук. груп.	Терентьев	
Инженер	Поляков	

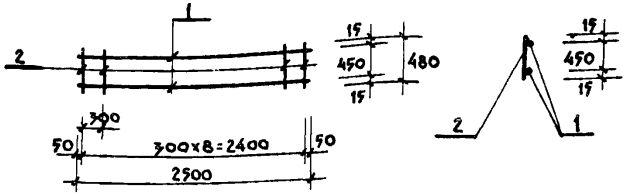

Формат	Зона	Поз.	Обозначение	Наименование	Кол.	Примечание
				Документация		
			ТП 902-1-104.86 – КЖИ-ТТ2	ТТ2		
				Детали		
Б4				Ф12А III ГОСТ 5781-82* ℓ=2500	2	4.4 кг
Б4				Ф10АI ℓ=480	9	2.7 кг

Привязан

Инв. №

Взам. инв. № | Подпись и дата | Инв. № подл.

ТП 902-1-104.86 – КЖИ-5.202		
КАРКАС	Стадия: Р	Масса: 7.1 / Масштаб: 1:50
	Лист	Листов 1
	МЖКХ РСФСР ГИПРОКОММУНВОДОКАНАЛ Ленинградское отделение	

Нач. АСО	Манкаускас	
Н. контр.	Ефремова	
Гл. спец.	Укропова	
Рук. груп.	Терентьев	
Инженер	Поляков	

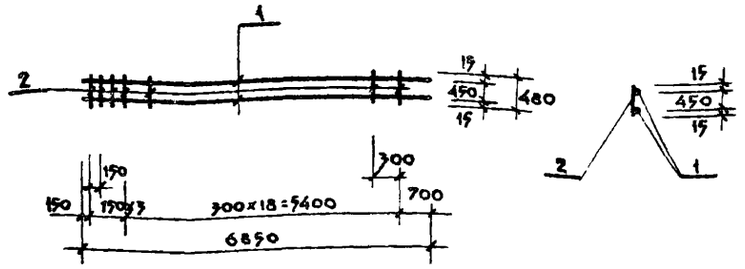

Формат	Зона	Поз.	Обозначение	Наименование	Кол.	Примечание
				Документация		
			ТП 902-1-104.86 – КЖИ-ТТ2	ТТ2		
				Детали		
		1		ф20AIII ГОСТ 5781-82* ℓ=6850	2	16.9 кг
		2		ф10AI ℓ=480	22	6.5 кг

Привязан

Инв. №

Нач. АСО	Манкаужас		
Н. контр.	Ефремова		
Гл. спец.	Укропова		
Рук. груп.	Терентьев		
Инженер	Поляков		

ТП 902-1-104.86 – КЖИ-5.300

КАРКАС

Стадия	Масса	Масштаб
Р	23.4	1:100
Лист	Листов 1	

МЖКХ РСФСР
ГИПРОКОММУНВОДОКАНАЛ
Ленинградское отделение

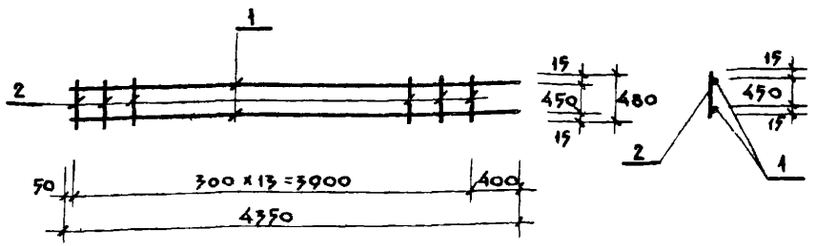

			Обозначение	Наименование	Кол.	Примечание
				Документация		
			ТП 902-1-104.86 – КЖИ-ТТ2	ТТ2		
				Детали		
		1		ф16AIII ГОСТ 5781-82* ℓ=4350	2	13.7 кг
		2		ф10AI ℓ=480	14	4.1 кг

Привязан

Инв. №

Подпись и дата

Взам. инв. №

Инв. № подл.

Нач. АСО	Манкаужас		
Н. контр.	Ефремова		
Гл. спец.	Укропова		
Рук. груп.	Терентьев		
Инженер	Поляков		

ТП 902-1-104.86 – КЖИ-5.301

КАРКАС

Стадия	Масса	Масштаб
Р	17.8	1:50
Лист	Листов 1	

МЖКХ РСФСР
ГИПРОКОММУНВОДОКАНАЛ
Ленинградское отделение

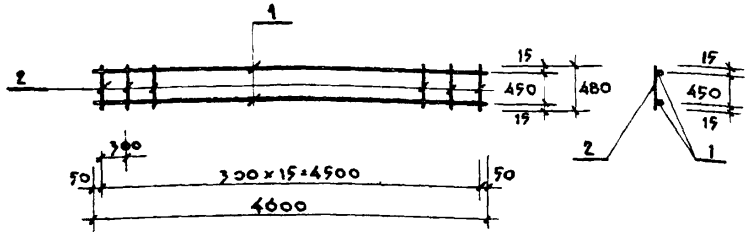

Формат	Зона	Поз.	Обозначение	Наименование	Кол.	Примечание
				Документация		
			ТП 902-1-104.86 - КЖИ-ТТ2	ТТ2		
				Детали		
		1		Ф16А III ГОСТ 5781-82* ℓ=4600	2	14.5 кг
		2		Ф10АI ℓ=480	16	4.7 кг

Привязан

Инв. №

Нач. АСО	Манкаускас	
Н. контр	Ефремова	
Гл. спец.	Укропова	
Рук. груп.	Терентьев	
Инженер	Поляков	

ТП 902-1-104.86 - КЖИ-5.302

КАРКАС

Стадия	Масса	Масштаб
Р	19.2	1:50
Лист	Листов 1	

МЖКХ РСФСР
ГИПРОКОММУНВОДОКАНАЛ
Ленинградское отделение

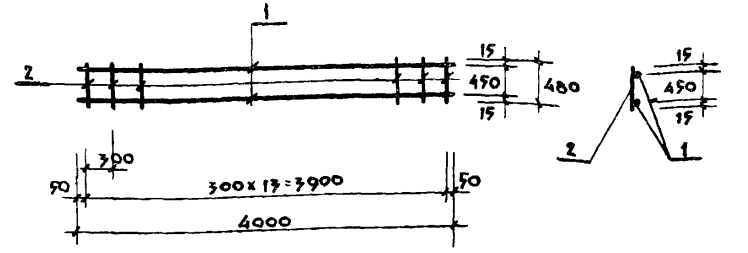

Формат	Зона	Поз.	Обозначение	Наименование	Кол.	Примечание
				Документация		
			ТП 902-1-104.86-КЖИ-ТТ2	ТТ2		
				Детали		
		1		Ф16А III ГОСТ 5781-82* ℓ=4000	2	12.6 кг
		2		Ф10АI ℓ=480	14	4.1 кг

Взам. инв. №

Подпись и дата

Инв. № подл.

Привязан

Инв. №

Нач. АСО	Манкаускас	
Н. контр	Ефремова	
Гл. спец.	Укропова	
Рук. груп.	Терентьев	
Инженер	Поляков	

ТП 902-1-104.86 - КЖИ-5.303

КАРКАС

Стадия	Масса	Масштаб
Р	16.7	1:50
Лист	Листов 1	

МЖКХ РСФСР
ГИПРОКОММУНВОДОКАНАЛ
Ленинградское отделение

Копировал: л.и.

1-1

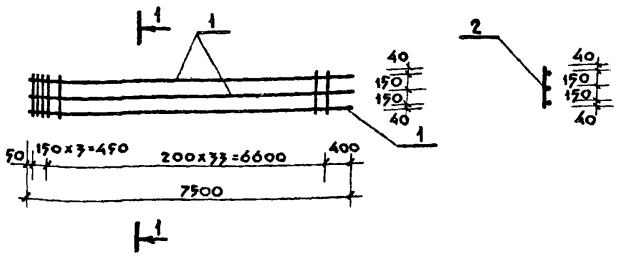

Формат	Зона	Поз.	Обозначение	Наименование	Кол.	Примечание
				Документация		
			ТП 902-1-104.86 – КЖИ-ТТ	ТТ2		
				Детали		
Б4		1		Ф28AIII ГОСТ 5781-82* ℓ:7500	3	36.22кг
Б4		2		Ф12AI ℓ:380	37	0.34кг

Привязан

Инв №

ТП 902-1-104.86-КЖИ-6.100

КАРКАС

Стадия	Масса	Масштаб
Р	121.26	1:100
Лист	Листов 1	

МЖКХ РСФСР
ГИПРОКОММУНВОДОКАНАЛ
Ленинградское отделение

Нач. АСО	Манкаускас	
Н. контр.	Ефремова	
Гл. спец.	Укропова	
Рук. груп	Поддикин	
Вед. инж	Тимофеева	

1-1

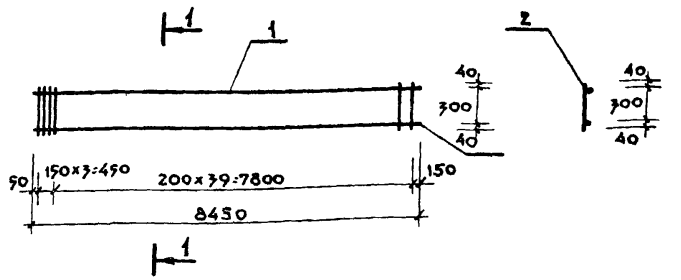

Формат	Зона	Поз.	Обозначение	Наименование	Кол.	Примечание
				Документация		
			ТП 902-1-104.86-КЖИ-ТТ	ТТ2		
				Детали		
Б4		1		Ф28AIII ГОСТ 5781-82* ℓ:8450	2	40.96кг
Б4		2		Ф8AI ℓ:380	43	0.15 кг

Привязан

Инв. №

Взам. инв. №

Подпись и дата

Инв. № подл.

ТП 902-1-104.86-КЖИ-6.101

КАРКАС

Стадия	Масса	Масштаб
Р	88.37	1:100
Лист	Листов 1	

МЖКХ РСФСР
ГИПРОКОММУНВОДОКАНАЛ
Ленинградское отделение

Нач. АСО	Манкаускас	
Н. контр	Ефремова	
Гл. спец.	Укропова	
Рук. груп	Поддикин	
Вед. инж	Тимофеева	

Копировал: ДМ

Формат А3

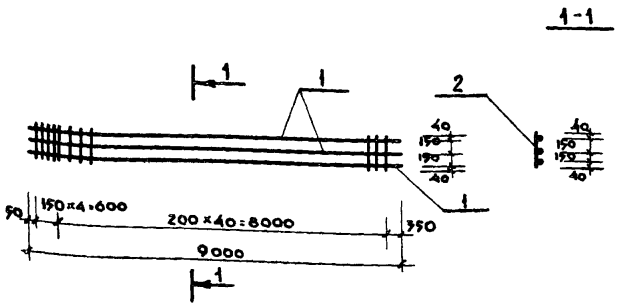

Формат	Зона	Поз.	Обозначение	Наименование	Кол.	Примечание
				Документация		
			ТП 902-1-104.86 - КЖИ-ТТ	ТТ2		
				Детали		
Б4		1		Ф28AIII ГОСТ 5781-82* ℓ=9000	3	43.47 кг
Б4		2		Ф12AI ℓ=380	45	0.34 кг

Привязан

Инв. №

Нач. АСО	Манкаускас		
Н. контр	Ефремова		
Гл. спец.	Укропова		
Рук. гр.	Подликин		
Вед. инж.	Тимофеева		

ТП 902-1-104.86 - КЖИ-6.102

КАРКАС

Стадия	Масса	Масштаб
Р	145.71	1:100
Лист	Листов 1	

МЖКХ РСФСР
ГИПРОКОММУНВОДОКАНАЛ
Ленинградское отделение

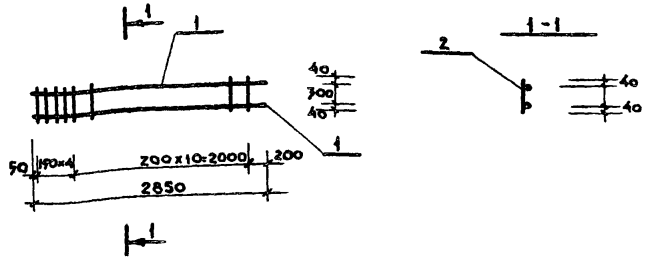

Формат	Зона	Поз.	Обозначение	Наименование	Кол.	Примечание
				Документация		
			ТП 902-1-104.86-КЖИ-ТТ	ТТ2		
				Детали		
		1		Ф28AIII ГОСТ 5781-82* ℓ=2850	2	13.91 кг
		2		Ф12AI ℓ=380	15	0.34 кг

Взам. инв. №

Подпись и дата

Инв. № подл.

Привязан

Инв. №

Нач. АСО	Манкаускас		
Н. контр	Ефремова		
Гл. спец.	Укропова		
Рук. груп.	Подликин		
Вед. инж.	Тимофеева		

ТП 902-1-104.86 - КЖИ-6.103

КАРКАС

Стадия	Масса	Масштаб
Р	32.92	1:50
Лист	Листов 1	

МЖКХ РСФСР
ГИПРОКОММУНВОДОКАНАЛ
Ленинградское отделение

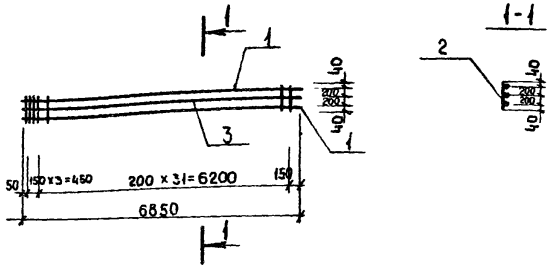

Формат	Зона	Поз	Обозначение	Наименование	Кол	Примечание
				Документация		
			ТП 902-1-104.86-КЖИ-ТТ	ТТ2		
				Детали		
БЧ		1		ф25 AIII ГОСТ 5781-82* ℓ=6850	2	26.49 кг
БЧ		2		ф12 AI ℓ=480	35	0,43 кг
БЧ		3		ф12 AIII ℓ=6850	1	6,11 кг

Привязан

Инв. №

Нач. АСО	Манкаускас		
Н. контр.	Ефремова		
Гл. спец.	Укропова		
Рук. гр.	Подликин		
Вед. инж.	Тимофеева		

ТП 902-1-104.86 КЖИ-Б.104

Каркас

Стадия	Масса	Масштаб
Р	74,14	1:100
Лист	Листов 1	

МЖКХ РСФСР
ГИПРОКОММУНВОДОКАНАЛ
Ленинградское отделение

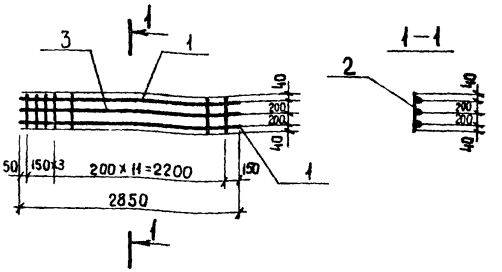

Формат	Зона	Поз.	Обозначение	Наименование	Кол	Примечание
				Документация		
			ТП 902-1-104.86-КЖИ-ТТ	ТТ2		
				Детали		
БЧ		1		ф28 AIII ГОСТ 5781-82* ℓ=2850	2	13.90
БЧ		2		ф12 AI ℓ=480	15	0,43
БЧ		3		ф12 AIII ℓ=2850	1	2,55

Взамен инв.№

Привязан

Инв. №

Подпись и дата

Инв.№ подл.

Нач. АСО	Манкаускас		
Н. контр.	Ефремова		
Гл. спец.	Укропова		
Рук. гр.	Подликин		
Вед. инж.	Тимофеева		

ТП 902-1-104.86 КЖИ-Б.105

Каркас

Стадия	Масса	Масштаб
Р	36,80	1:50
Лист	Листов 1	

МЖКХ РСФСР
ГИПРОКОММУНВОДОКАНАЛ
Ленинградское отделение

МФ 2140-07 80

Копировал ЛИ Формат А3

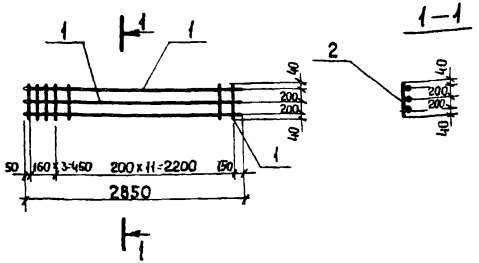

Формат	Зона	Поз.	Обозначение	Наименование	Кол	Примечание
				Документация		
			ТП 902-1-104.86 - КЖИ-ТТ2	ТТ2		
				Детали		
Б4		1		ф28 AIII ГОСТ 5781-82* ℓ=2850	3	13,91 кг
Б4		2		ф12 AI ℓ=480	15	0,43 кг

Привязан

Инв. №

Нач. АСО	Манкаускас		
Н. контр.	Ефремова		
Гл. спец.	Укропова		
Рук. гр.	Подликин		
Вед. инж.	Тимофеева		

ТП 902-1-104.86 КЖИ-6.106

Каркас

Стадия	Масса	Масштаб
Р	48,18	1:50
Лист	Листов 1	

МЖКХ РСФСР
ГИПРОКОММУНВОДОКАНАЛ
Ленинградское отделение

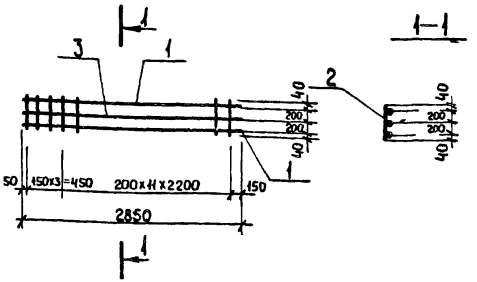

Формат	Зона	Поз.	Обозначение	Наименование	Кол	Примечание
				Документация		
			ТП 902-1-104.86 - КЖИ-ТТ	ТТ2		
				Детали		
Б4		1		ф20 AIII ГОСТ 5781-82* ℓ=2850	2	7,11 кг
Б4		2		ф8 AI ℓ=480	15	0,19 кг
Б4		3		ф12 AIII ℓ=2850	1	2,56 кг

Привязан

Инв. №

Взамен инв. №

Подпись и дата

Инв. № подл.

Нач. АСО	Манкаускас		
Н. контр.	Ефремова		
Гл. спец.	Укропова		
Рук. гр.	Подликин		
Вед. инж.	Тимофеева		

ТП 902-1-104.86 КЖИ-6.107

Каркас

Стадия	Масса	Масштаб
Р	19,63	1:50
Лист	Листов 1	

МЖКХ РСФСР
ГИПРОКОММУНВОДОКАНАЛ
Ленинградское отделение

Копировал. Л.И Формат А3

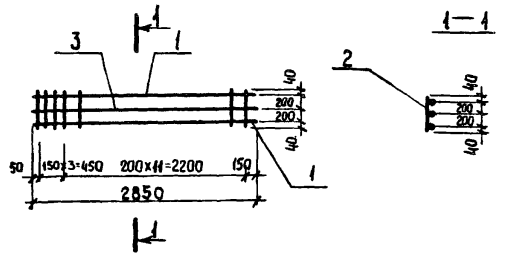

Формат	Зона	Поз.	Обозначение	Наименование	Кол.	Примечание
				Документация		
			ТП 902-1-104.86 - КЖИ-ТТ	ТТ2		
				Детали		
БЧ		1		ф25AIII ГОСТ5781-82* ℓ=2850	2	11.09 кг
БЧ		2		ф12AI ℓ=480	15	0,19 кг
БЧ		3		ф12AIII ℓ=2850	1	2,56

Привязан

Инв.№

ТП 902-1-104.86КЖИ-6.108

Нач. АСО	Манкаускас		
Н.контр.	Ефремова		
Гл.спец.	Укропова		
Рук.гр.	Подликин		
Вед.инж.	Тимофеева		

Каркас

Стадия	Масса	Масштаб
Р	27.59	1:50

Лист | Листов 1

МЖКХ РСФСР
ГИПРОКОММУНВОДОКАНАЛ
Ленинградское отделение

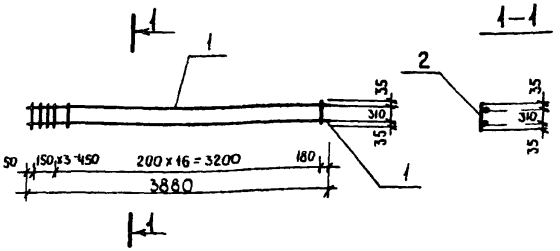

Формат	Зона	Поз.	Обозначение	Наименование	Кол	Примечание
				Документация		
			ТП 902-1-104.86 - КЖИ-ТТ	ТТ2		
				Детали		
БЧ		1		ф16AIII ГОСТ 5781-82* ℓ=3880	2	6.13 кг
БЧ		2		ф8AI ℓ=380	20	0.15 кг

Привязан

Инв.№

Взамен инв.№ | Подпись и дата | Инв.№ подл.

ТП 902-1-104.86КЖИ-6.109

Нач. АСО	Манкаускас		
Н.контр.	Ефремова		
Гл.спец.	Укропова		
Рук.гр.	Подликин		
Вед.инж.	Тимофеева		

Каркас

Стадия	Масса	Масштаб
Р	15.26	1:50

Лист | Листов 1

МЖКХ РСФСР
ГИПРОКОММУНВОДОКАНАЛ
Ленинградское отделение

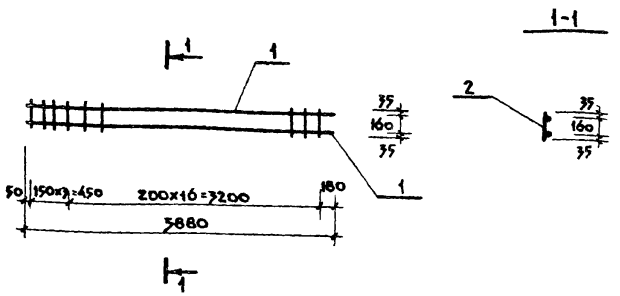

Формат	Зона	Поз.	Обозначение	Наименование	Кол	Примечание
				Документация		
			ТП 902-1-104.86 – КЖИ-ТТ	ТТ2		
				Детали		
Б4		1		ф16AIII ГОСТ 5781-82* ℓ=7880	2	6.17 кг
Б4		2		ф8AI ℓ=230	20	0.09 кг

Привязан

Инв. №

Нач. АСО	Манкаускас		
Н. контр.	Ефремова		
Гл. спец.	Укропова		
Рук. груп.	Подликин		
Вед. инж.	Тимофеева		

ТП 902-1-104.86 – КЖИ-6.110

КАРКАС

Стадия	Масса	Масштаб
Р	14.06	1:50
Лист	Листов 1	

МЖКХ РСФСР
ГИПРОКОММУНВОДОКАНАЛ
Ленинградское отделение

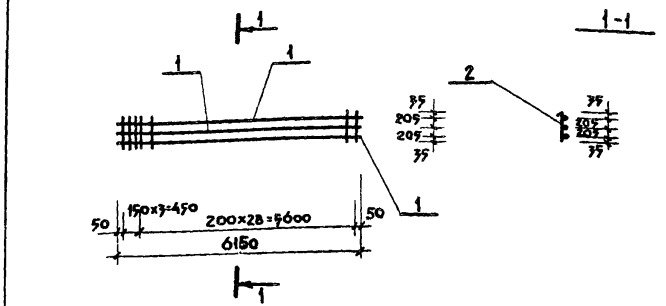

Формат	Зона	Поз.	Обозначение	Наименование	Кол.	Примечание
				Документация		
			ТП 902-1-104.86 – КЖИ-ТТ	ТТ2		
				Детали		
Б4		1		ф22AIII ГОСТ 5781-82* ℓ=6150	3	18.44 кг
Б4		2		ф8AI ℓ=480	32	0.19 кг

Привязан

Инв. №

Инв. № подл. | Подпись и дата | Взам. инв. №

Нач. АСО	Манкаускас		
Н. контр.	Ефремова		
Гл. спец.	Укропова		
Рук. груп.	Подликин		
Вед. инж.	Тимофеева		

ТП 902-1-104.86 – КЖИ-6.111

КАРКАС

Стадия	Масса	Масштаб
Р	61.40	1:100
Лист	Листов 1	

МЖКХ РСФСР
ГИПРОКОММУНВОДОКАНАЛ
Ленинградское отделение

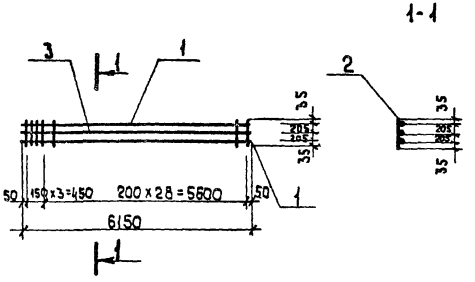

Формат	Зона	Поз.	Обозначение	Наименование	Кол.	Примечание
				Документация		
			ТП 902-1-104.86 - КЖИ-ТТ	ТТ2		
				Детали		
БЧ		1		ф22 AIII ГОСТ 5781-82* ℓ=6150	2	18.44 кг
БЧ		2		ф8 AI ℓ=480	32	0,19 кг
БЧ		3		ф12 AIII ℓ=6150	1	5,49 кг

Привязан

Инв. №

Нач. АСО	Манкаускас		
Н. контр.	Ефремова		
Гл. спец.	Укропова		
Рук. гр.	Подликин		
Вед. инж.	Тимофеева		

ТП 902-1-104.86 КЖИ-6.112

Каркас

Стадия	Масса	Масштаб
Р	48,45	1:100
Лист	Листов 1	

МЖКХ РСФСР
ГИПРОКОММУНВОДОКАНАЛ
Ленинградское отделение

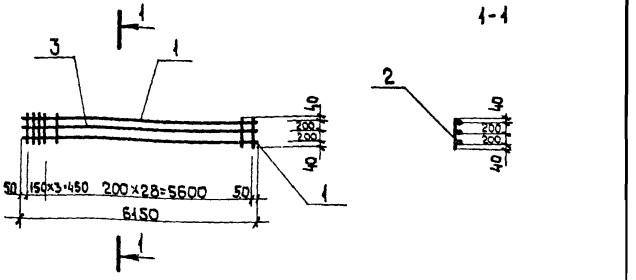

Формат	Зона	Поз.	Обозначение	Наименование	Кол.	Примечание
				Документация		
			ТП 902-1-104.86 - КЖИ-ТТ	ТТ2		
				Детали		
БЧ		1		ф28 AIII ГОСТ 5781-82* ℓ=6150	2	29,85 кг.
БЧ		2		ф8 AI ℓ=480	32	0,19 кг
БЧ		3		ф12 AIII ℓ=6150	1	5,49 кг.

Взамен инв. №

Подпись и дата

Инв. № подл.

Привязан

Инв. №

Нач. АСО	Манкаускас		
Н. контр.	Ефремова		
Гл. спец.	Укропова		
Рук. гр	Подликин		
Вед. инж.	Тимофеева		

ТП 902-1-104.86 КЖИ-6.113

Каркас

Стадия	Масса	Масштаб
Р	71,27	1:100
Лист	Листов 1	

МЖКХ РСФСР
ГИПРОКОММУНВОДОКАНАЛ
Ленинградское отделение

Копировал Л.И

Формат А3

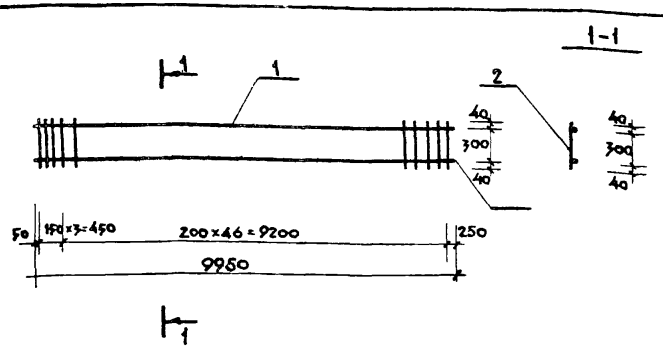

Формат	Зона	Поз.	Обозначение	Наименование	Кол.	Примечание
				Документация		
			ТП 902-1-104.86 – КЖИ-ТТ	ТТ2		
				Детали		
Б4		1		Ф28AIII ГОСТ 5781-82* ℓ=9950	2	48.20 кг
Б4		2		Ф8AI ℓ=380	50	0.15 кг

Привязан

Инв. №

Нач. АСО Майкаускас

Н. контр. Ефремова

Гл. спец. Укропова

Рук. груп. Подликин

Вед. инж. Тимофеева

ТП 902-1-104.86 – КЖИ-6.114

КАРКАС

Стадия	Масса	Масштаб
Р	10.39	1:100
Лист	Листов 1	

МЖКХ РСФСР
ГИПРОКОММУНВОДОКАНАЛ
Ленинградское отделение

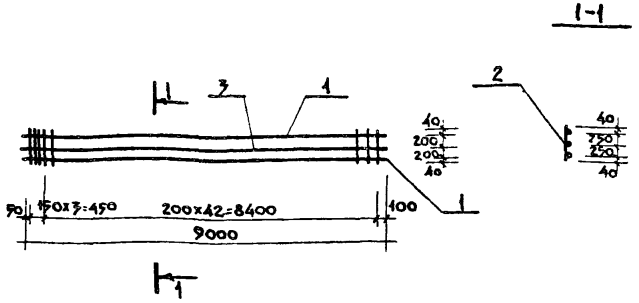

Формат	Зона	Поз.	Обозначение	Наименование	Кол.	Примечание
				Документация		
			ТП 902-1-104.86 – КЖИ-ТТ	ТТ2		
				Детали		
Б4		1		Ф28AIII ГОСТ 5781-82* ℓ=9000	2	43.47 кг
Б4		2		Ф12AI ℓ=580	46	0.52 кг
Б4		3		Ф12AIII ℓ=9000	1	7.99 кг

Привязан

Инв. №

Подпись и дата

Взам. инв. №

Инв. № подл.

Нач. АСО Майкаускас

Н. контр. Ефремова

Гл. спец. Укропова

Рук. груп. Подликин

Вед. инж. Тимофеева

ТП 902-1-104.86 – КЖИ-6.115

КАРКАС

Стадия	Масса	Масштаб
Р	48.85	1:100
Лист	Листов 1	

МЖКХ РСФСР
ГИПРОКОММУНВОДОКАНАЛ
Ленинградское отделение

Копировал: А.Ч.

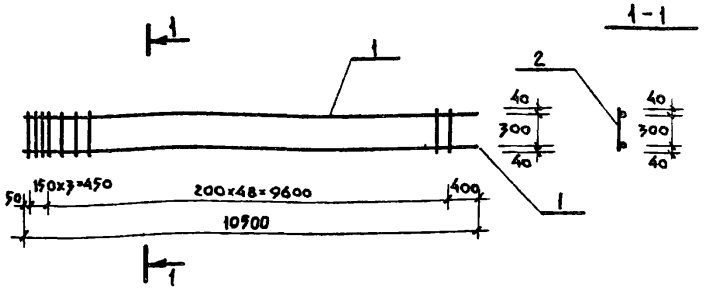

Формат	Зона	Поз.	Обозначение	Наименование	Кол.	Примечание
				Документация		
			ТП 902-1-104.86-КЖИ-ТТ	ТТ2		
				Детали		
Б4		1		Ф28 AIII ГОСТ 5781-82* ℓ=10900	2	50.72 кг
Б4		2		Ф 12 AI ℓ=380	52	0.34 кг

Привязан

Инв. №

Нач. АСО	Манкаускас	
Гл. спец.	Укровова	
Рук. груп.	Подликин	
Вед. инж.	Тимофеева	

ТП 902-1-104.86-КЖИ-6.116

КАРКАС

Стадия	Масса	Масштаб
Р	119.12	1:100
Лист	Листов 1	

МЖКХ РСФСР
ГИПРОКОММУНВОДОКАНАЛ
Ленинградское отделение

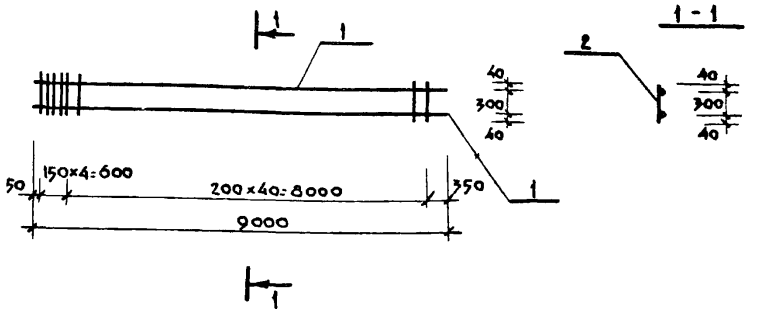

Формат	Зона	Поз.	Обозначение	Наименование	Кол	Примечание
				Документация		
			ТП 902-1-104.86-КЖИ-ТТ	ТТ2		
				Детали		
Б4		1		Ф28 AIII ГОСТ 5781-82* ℓ=9000	2	43.47 кг
Б4		2		Ф12 AI ℓ=380	45	0.34 кг

Взам. инв. №

Подпись и дата

Инв. № подл.

Привязан

Инв. №

Нач. АСО	Манкаускас	
Н. контр.	Ефремова	
Гл. спец.	Укровова	
Рук. груп.	Подликин	
Вед. инж.	Тимофеева	

ТП 902-1-104.86-КЖИ-6.117

КАРКАС

Стадия	Масса	Масштаб
Р	102.24	1:100
Лист	Листов 1	

МЖКХ РСФСР
ГИПРОКОММУНВОДОКАНАЛ
Ленинградское отделение

Копировал: А.Ц

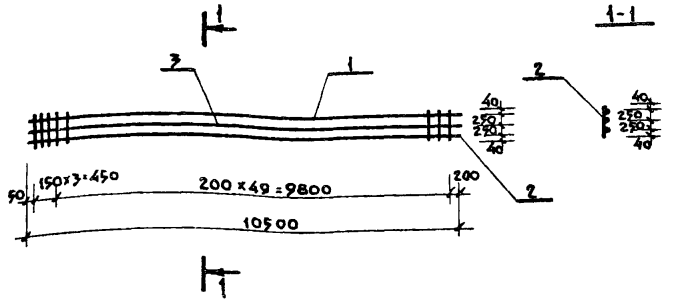

Формат	Зона	Поз.	Обозначение	Наименование	Кол.	Примечание
				Документация		
			ТП 902-1-104.86-КЖИ-ТТ	ТТ2		
				Детали		
Б4		1		Ф28АIII ГОСТ 5781-82* ℓ=10500	2	50.72 кг
Б4		2		Ф12АI ℓ=580	53	0.52 кг
Б4		3		Ф12АIII ℓ=10500	1	9.32 кг

Привязан

Инв.№

Нач. АСО	Манкаускас		
Н. контр.	Ефремова		
Гл. спец.	Укропова		
Рук. груп.	Подлипкин		
Вед. инж.	Тимофеева		

ТП 902-1-104.86-КЖИ-6.118

КАРКАС

Стадия	Масса	Масштаб
Р	141.5	1:100
Лист	Листов 1	

МЖКХ РСФСР
ГИПРОКОММУНВОДОКАНАЛ
Ленинградское отделение

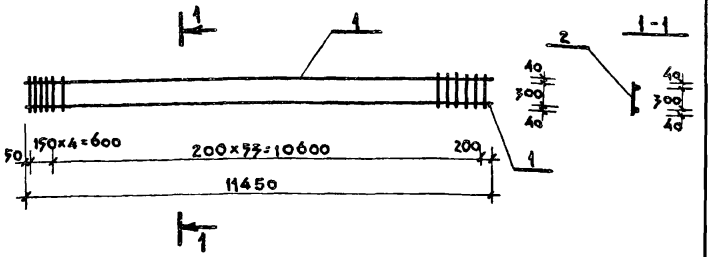

Формат	Зона	Поз.	Обозначение	Наименование	Кол.	Примечание
				Документация		
			ТП 902-1-104.86-КЖИ-ТТ2	ТТ2		
				Детали		
Б4		1		Ф28АIII ГОСТ 5781-82* ℓ=11450	2	55.55 кг
Б4		2		Ф12АI ℓ=380	58	0.34 кг

Взам. инв. №

Подпись и дата

Инв. № подл.

Привязан

Инв.№

Нач. АСО	Манкаускас		
Н. контр.	Ефремова		
Гл. спец.	Укропова		
Рук. груп.	Подлипкин		
Вед. инж.	Тимофеева		

ТП 902-1-104.86-КЖИ-6.119

КАРКАС

Стадия	Масса	Масштаб
Р	130.82	1:100
Лист	Листов 1	

МЖКХ РСФСР
ГИПРОКОММУНВОДОКАНАЛ
Ленинградское отделение

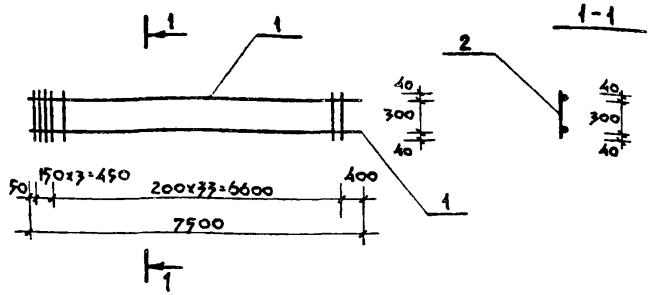

Формат	Зона	Поз.	Обозначение	Наименование	Кол.	Примечание
				Документация		
			ТП 902-1-104.86-КЖИ-ТТ	ТТ2		
				Детали		
				Ф28AIII ГОСТ 5781-82* ℓ=7500	2	36.22 кг
				Ф12AI ℓ=380	37	0.34 кг

Привязан

Инв. №

Нач. АСО	Манкаускас	
Н. контр.	Ефремова	
Гл. спец.	Укропова	
Рук. гр.	Подыкин	
Вед. инж.	Тимофеева	

ТП 902-1-104.86-КЖИ-6.120

КАРКАС

Стадия	Масса	Масштаб
Р	85.02	1:100
Лист	Листов 1	

МЖКХ РСФСР
ГИПРОКОММУНВОДОКАНАЛ
Ленинградское отделение

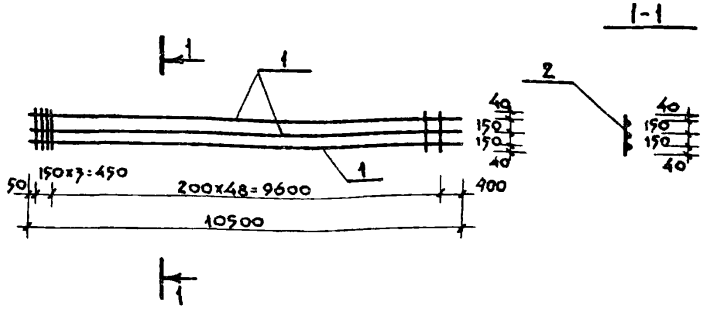

Формат	Зона	Поз.	Обозначение	Наименование	Кол.	Примечание
				Документация		
			ТП 902-1-104.86-КЖИ-ТТ	ТТ2		
				Детали		
				Ф28AIII ГОСТ 5781-82* ℓ=10500	3	50.72 кг
				Ф12AI ℓ=380	52	0.34 кг

Инв. № подл. | Подпись и дата | Взам. инв. №

Привязан

Инв. №

Нач. АСО	Манкаускас	
Н. контр.	Ефремова	
Гл. спец.	Укропова	
Рук. груп.	Подыкин	
Вед. инж.	Тимофеева	

ТП 902-1-104.86-КЖИ-6.121

КАРКАС

Стадия	Масса	Масштаб
Р	169.84	1:100
Лист	Листов 1	

МЖКХ РСФСР
ГИПРОКОММУНВОДОКАНАЛ
Ленинградское отделение

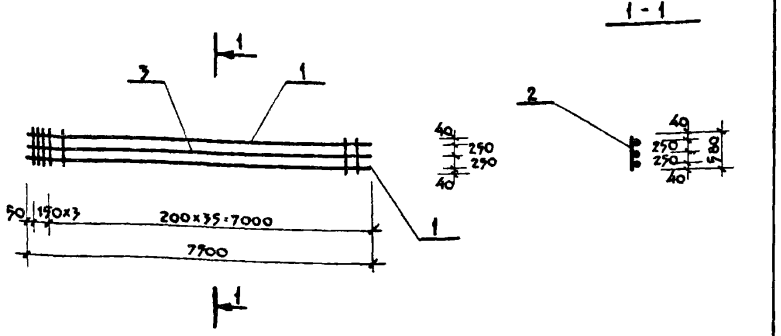

Формат	Зона	Поз.	Обозначение	Наименование	Кол.	Примечание
				Документация		
			ТП 902-1-104.86 – КЖИ-ТТ	ТТ2		
				Детали		
Б4		1		Ф28 А III ГОСТ 5781-82* ℓ=7500	2	36.22 кг
Б4		2		Ф12 А I ℓ=580	39	0.52 кг
Б4		3		Ф12 А III ℓ=7500	1	6.66 кг

Привязан

Инв. №

Нач. АСО	Манкаускас	
Н. контр	Ефремова	
Гл. спец.	Укропова	
Рук. гр.	Подлипкин	
Вед. инж.	Тимофеева	

ТП 902-1-104.86 – КЖИ-6.122

КАРКАС

Стадия	Масса	Масштаб
Р	99.38	1:100
Лист	Листов 1	

МЖКХ РСФСР
ГИПРОКОММУНВОДОКАНАЛ
Ленинградское отделение

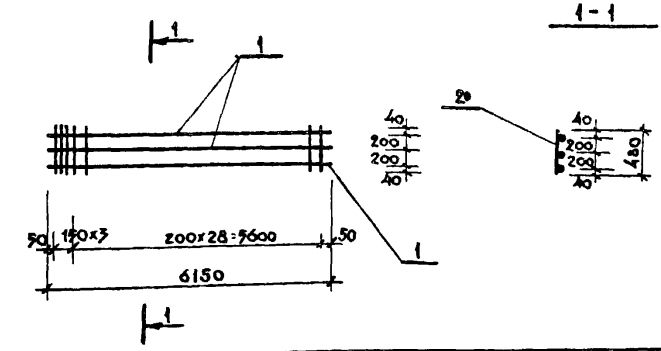

Формат	Зона	Поз.	Обозначение	Наименование	Кол.	Примечание
				Документация		
			ТП 902-1-104.86-КЖИ-ТТ	ТТ2		
				Детали		
Б4		1		Ф28 А III ГОСТ 5781-82* ℓ=6150	3	29.85 кг
Б4		2		Ф8 А I ℓ=480	32	0.19 кг

Инв. № подл. | Подпись и дата | Взам. инв. №

Привязан

Инв. №

Нач. АСО	Манкаускас	
Н. контр	Ефремова	
Гл. спец.	Укропова	
Рук. груп.	Подлипкин	
Вед. инж.	Тимофеева	

ТП 902-1-104.86 – КЖИ-6.123

КАРКАС

Стадия	Масса	Масштаб
Р	97.63	1:100
Лист	Листов 1	

МЖКХ РСФСР
ГИПРОКОММУНВОДОКАНАЛ
Ленинградское отделение

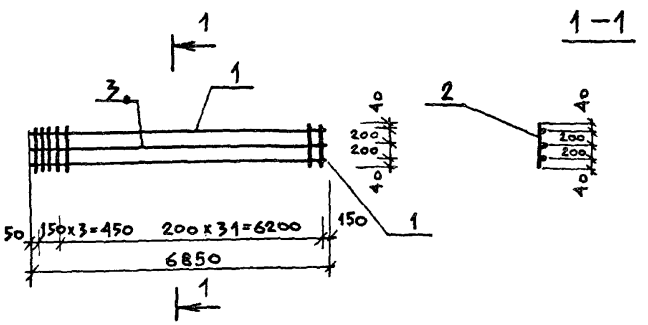

Формат	Зона	Поз.	Обозначение	Наименование	Кол.	Примечание
				Документация		
			ТП 902-1-104.86 КЖИ-ТТ	ТТ2		
				Детали		
Б4		1		ф22А III Гост 5781-82* ℓ=6850	2	20,53 кг
Б4		2		ф12А I ℓ=480	35	0.43 кг
Б4		3		ф12А III ℓ=6850	1	6.11 кг

Привязан

Инв. №

Нач. АСО	Манкаускас	
Н. контр.	Ефремова	
Гл. спец.	Укропова	
Рук. гр.	Подликин	
Вед. инж.	Тимофеева	

ТП902-1-104.86 КЖИ-6.124

Каркас

Стадия	Масса	Масштаб
Р	62.22	1:100

Лист | Листов 1

МЖКХ РСФСР
ГИПРОКОММУНВОДОКАНАЛ
Ленинградское отделение

Копировал Либац. МФ 2140-07 90 Формат А3

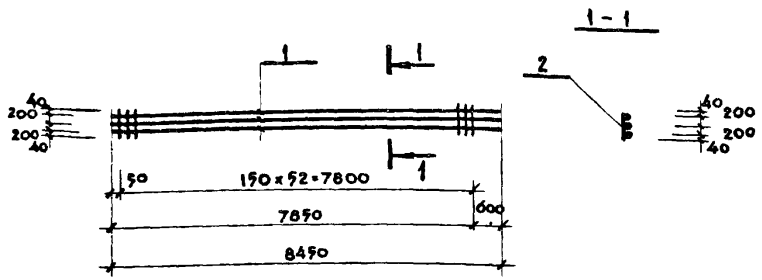

Формат	Зона	Поз.	Обозначение	Наименование	Кол.	Примечание
				Документация		
			ТП 902-1-104.86 КЖИ-ТТ	ТТ2		
				Детали		
Б4		1		Ф28А III ГОСТ 5781-82* ℓ=8450	3	40.81 кг
Б4		2		Ф12А II ℓ=480	53	0.43 кг

Привязан

Инв. №

Нач. АСО	Маникаускас		
Н. контр.	Ефремова		
Гл. спец.	Укропова		
Рук. гр.	Подлипкин		
Инженер	Богданов		

ТП 902-1-104.86 КЖИ-6.125

КАРКАС

Стадия	Масса	Масштаб
Р	145.22	1:100
Лист	Листов 1	

МЖКХ РСФСР
ГИПРОКОММУНВОДОКАНАЛ
Ленинградское отделение

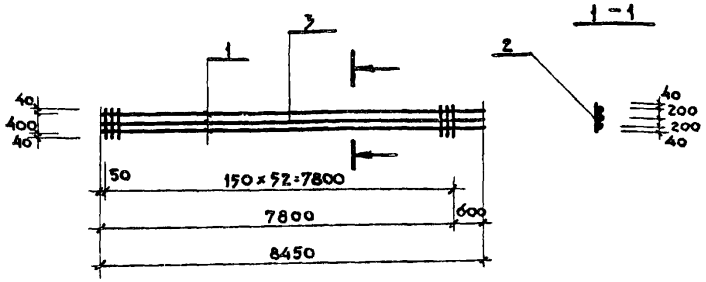

Формат	Зона	Поз.	Обозначение	Наименование	Кол.	Примечание
				Документация		
			ТП 902-1-104.86 КЖИ-ТТ	ТТ2		
				Детали		
Б4		1		Ф28А III ГОСТ 5781-82* ℓ=8450	2	40.81 кг
Б4		2		Ф12А II ℓ=480	53	0.43 кг
Б4		3		Ф12А III ℓ=8450	1	7.50 кг

Привязан

Инв. №

Взам. инв. №

Подпись и дата

Инв. № подл.

Нач. АСО	Маникаускас		
Н. контр	Ефремова		
Гл. спец.	Укропова		
Рук. груп	Подлипкин		
Инженер	Богданов		

ТП 902-1-104.86 КЖИ-6.126

КАРКАС

Стадия	Масса	Масштаб
Р	111.91	1:100
Лист	Листов 1	

МЖКХ РСФСР
ГИПРОКОММУНВОДОКАНАЛ
Ленинградское отделение

Копировал: л.и. Формат А3

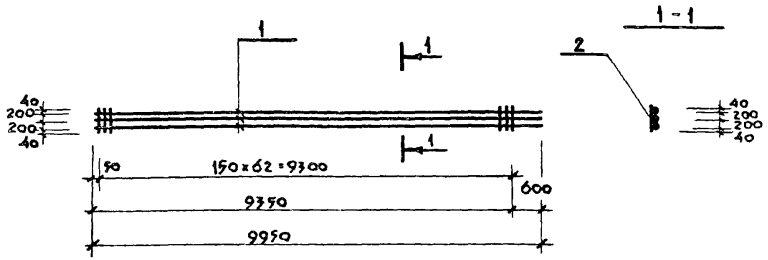

Формат	Зона	Поз.	Обозначение	Наименование	Кол.	Примечание
				Документация		
			ТП902-1-104.86 КЖИ-ТТ	ТТ2		
				Детали		
Б4		1		Ф28АIII ГОСТ 5781-82* ℓ=9950	3	48.05кг
Б4		2		Ф12АIII ℓ=480	63	0.43 кг

Привязан

Инв. №

Нач. АСО	Манкаускас		
Н. контр.	Ефремова		
Гл. спец.	Укропова		
Рук. груп.	Подликин		
Инженер	Богданов		

ТП 902-1-104.86 КЖИ-6.127

КАРКАС

Стадия	Масса	Масштаб
Р	171.24	1:100
Лист	Листов 1	

МЖКХ РСФСР
ГИПРОКОММУНВОДОКАНАЛ
Ленинградское отделение

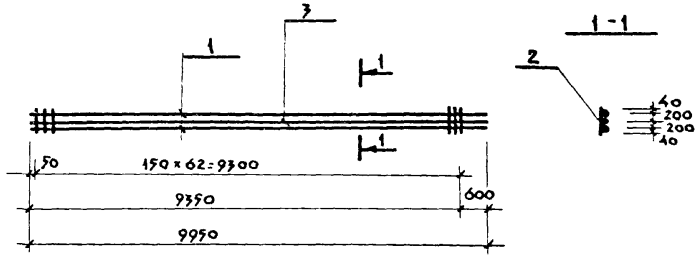

Формат	Зона	Поз.	Обозначение	Наименование	Кол.	Примечание
				Документация		
			ТП 902-1-104.86 КЖИ-ТТ	ТТ2		
				Детали		
Б4		1		Ф28АIII ГОСТ 5781-82* ℓ=9950	2	50.3 кг
Б4		2		Ф12АIII ℓ=480	63	0.43 кг
Б4		3		Ф12АIII ℓ=9950	1	8.84 кг

Взам. инв. №

Подпись и дата

Инв. № подл.

Привязан

Инв №

Нач. АСО	Манкаускас		
Н. контр.	Ефремова		
Гл. спец.	Укропова		
Рук. груп.	Подликин		
Инженер	Богданов		

ТП 902-1-104.86 КЖИ-6.128

КАРКАС

Стадия	Масса	Масштаб
Р	136.53	1:100
Лист	Листов 1	

МЖКХ РСФСР
ГИПРОКОММУНВОДОКАНАЛ
Ленинградское отделение

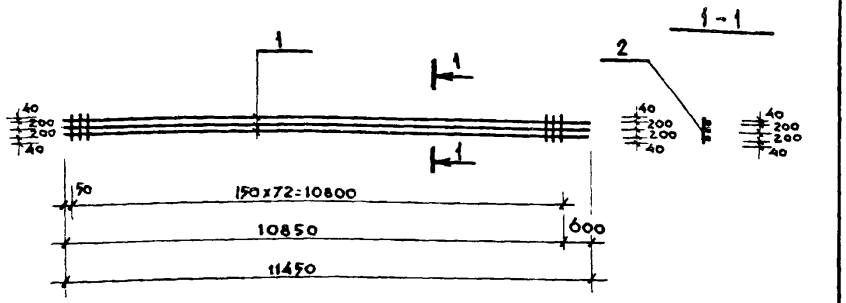

Формат	Зона	Поз	Обозначение	Наименование	Кол.	Примечание
				Документация		
			ТП 902-1-104.86 КЖИ-ТТ	ТТ2		
				Детали		
Б4		1		Ф28А III ГОСТ 5781-82* ℓ 11450	3	55.3 кг
Б4		2		Ф12А III ℓ=480	73	0.43 кг

Привязан

Инв. №

Нач. АСО	Манкаускас		
Н. контр.	Ефремова		
Гл. спец.	Укропова		
Инженер	Богданов		

ТП 902-1-104.86 КЖИ-6.129

КАРКАС

Стадия	Масса	Масштаб
Р	197.3	1:100
Лист	Листов 1	

МЖКХ РСФСР
ГИПРОКОММУНВОДОКАНАЛ
Ленинградское отделение

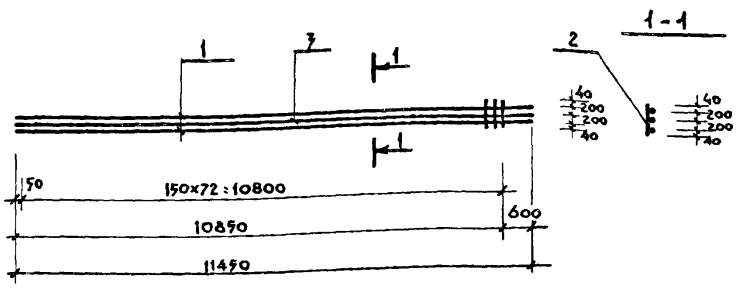

Формат	Зона	Поз.	Обозначение	Наименование	Кол.	Примечание
				Документация		
			ТП 902-1-104.86 КЖИ-ТТ	ТТ2		
				Детали		
Б4		1		Ф28А III ГОСТ 5781-82* ℓ=11450	2	55.3 кг
Б4		2		Ф12А III ℓ=480	73	0.43 кг
Б4		3		Ф12А III ℓ=11450	1	10.17 кг

Привязан

Инв. №

Взам. инв. №

Подпись и дата

Инв. № подл.

Нач. АСО	Манкаускас		
Н. контр.	Ефремова		
Гл. спец.	Укропова		
Рук. груп.	Подлипкин		
Инженер	Богданов		

ТП 902-1-104.86 КЖИ-6.130

КАРКАС

Стадия	Масса	Масштаб
Р	152.17	1:100
Лист	Листов 1	

МЖКХ РСФСР
ГИПРОКОММУНВОДОКАНАЛ
Ленинградское отделение

gost.e-ecolog.ru