ТИПОВОЙ ПРОЕКТ
902-1-106.86

КАНАЛИЗАЦИОННАЯ НАСОСНАЯ СТАНЦИЯ

ПРОИЗВОДИТЕЛЬНОСТЬЮ 2200-10000 $м^3/ч$,
НАПОРОМ 25-32м. ПРИ ГЛУБИНЕ ЗАЛОЖЕНИЯ
ПОДВОДЯЩЕГО КОЛЛЕКТОРА - 7,0м.

Альбом 5

МФ 2142-01
ЦЕНА 4-26

gost.e-ecolog.ru

ЦЕНТРАЛЬНЫЙ ИНСТИТУТ ТИПОВОГО ПРОЕКТИРОВАНИЯ
ГОССТРОЯ СССР

Москва, А-445, Смольная ул., 22

Сдано в печать XI 198[illegible] года

Заказ № 19237 Тираж 815 экз.

ТИПОВОЙ ПРОЕКТ
902-1-105.86

КАНАЛИЗАЦИОННАЯ НАСОСНАЯ СТАНЦИЯ
ПРОИЗВОДИТЕЛЬНОСТЬЮ 2200-10000 $м^3/ч$, НАПОРОМ 25-32 М ПРИ ГЛУБИНЕ ЗАЛОЖЕНИЯ ПОДВОДЯЩЕГО КОЛЛЕКТОРА - 7,0 М

СОСТАВ ПРОЕКТА

АЛЬБОМ	1	ПОЯСНИТЕЛЬНАЯ ЗАПИСКА
АЛЬБОМ	2	ТЕХНОЛОГИЧЕСКИЕ РЕШЕНИЯ. ВНУТРЕННИЙ ВОДОПРОВОД И КАНАЛИЗАЦИЯ ОТОПЛЕНИЕ И ВЕНТИЛЯЦИЯ
АЛЬБОМ	3	АРХИТЕКТУРНО-СТРОИТЕЛЬНЫЕ РЕШЕНИЯ. НАДЗЕМНАЯ ЧАСТЬ
		ЧАСТЬ 1 ВАРИАНТ - СБОРНЫЕ ЖЕЛЕЗОБЕТОННЫЕ КОНСТРУКЦИИ
		ЧАСТЬ 2 ВАРИАНТ - ЛЕГКИЕ МЕТАЛЛИЧЕСКИЕ КОНСТРУКЦИИ
АЛЬБОМ	4	АРХИТЕКТУРНО-СТРОИТЕЛЬНЫЕ РЕШЕНИЯ. НАДЗЕМНАЯ ЧАСТЬ. ИЗДЕЛИЯ
АЛЬБОМ	5	СТРОИТЕЛЬНЫЕ РЕШЕНИЯ. ПОДЗЕМНАЯ ЧАСТЬ
АЛЬБОМ	6	СТРОИТЕЛЬНЫЕ РЕШЕНИЯ. ПОДЗЕМНАЯ ЧАСТЬ. ИЗДЕЛИЯ
АЛЬБОМ	7	ЭЛЕКТРОТЕХНИЧЕСКАЯ ЧАСТЬ. ТЕХНОЛОГИЧЕСКИЙ КОНТРОЛЬ. СВЯЗЬ
АЛЬБОМ	8	СПЕЦИФИКАЦИИ ОБОРУДОВАНИЯ
АЛЬБОМ	9	ВЕДОМОСТИ ПОТРЕБНОСТИ В МАТЕРИАЛАХ
АЛЬБОМ	10	СМЕТЫ. ОБЩАЯ ЧАСТЬ *книга 1, книга 2*
АЛЬБОМ	11	СМЕТЫ. ПОДЗЕМНАЯ ЧАСТЬ

АЛЬБОМ 5

РАЗРАБОТАН
ПРОЕКТНЫМ ИНСТИТУТОМ
"ГИПРОКОММУНВОДОКАНАЛ"
ЛЕНИНГРАДСКОЕ ОТДЕЛЕНИЕ

ГЛАВНЫЙ ИНЖЕНЕР ИНСТИТУТА Ю. А. ЖАРИКОВ
ГЛАВНЫЙ ИНЖЕНЕР ПРОЕКТА И. А. СЛЕГИН

УТВЕРЖДЕН МЖКХ РСФСР
ПРИКАЗ № 462 от 27 октября 1986 г
РАБОЧИЕ ЧЕРТЕЖИ ВВЕДЕНЫ В ДЕЙСТВИЕ
"ГИПРОКОММУНВОДОКАНАЛ"
ПРИКАЗ №156 от 4 декабря 1986 г.

ПРИВЯЗАН

ИНВ.№

СОДЕРЖАНИЕ АЛЬБОМА

N п/п	Наименование	NN листов	NN стр.
1	Содержание альбома	—	2
	Основной комплект марки КЖ		
2	Общие данные	1-2	3-4
3	Планы на отм. ±0.000; -4.600; -8.600; -11.500	3	5
4	Разрезы 1-1; 2-2; 3-3.	4	6
5	Схема расположения опорных блоков и форшахты.	5	7
6	Схема расположения элементов подземной части.	6	8
7	Схема расположения стеновых панелей	7	9
8	Схема расположения стеновых панелей. Узлы.	8	10
9	Плита ПДм1 (выпуски)	9	11
10	Плита ПДм1. План по Б-Б. Армирование. План расположения каркасов	10	12
11	Плита ПДм1 План по А-А. Армирование	11	13
12	Плита ПДм1 Фрагмент 1. Армирование. Разрез 3-3	12	14
13	Плита ПДм1. Схема расположения анкеров.	13	15
14	Плита ПДм1. Узел установки детали Мн. Зумпф	14	16
15	Разделительная стенка СТм1 План по А-А; Б-Б	15	17
16	Разделительная стенка СТм1. Разрезы 1-1÷4-4.	16	18
17	Разделительная стенка СТм1. Армирование	17	19
18	Разделительная стенка СТм1. Разрезы 1-1÷4-4.	18	20
19	Разделительная стенка СТм1. Ведомость расхода стали на элемент. Ведомость деталей. Спецификация.	19	21
20	Обвязочное кольцо ОКм1. Опалубочно-арматурный чертёж.	20	22
21	РКм2. Опалубочный чертёж	21	23
22	РКм2. Плита Пм1. Балка Бм1. Армирование	22	24
23	РКм3. Опалубочный чертёж	23	25
24	РКм3 Опалубочный чертёж. Разрезы 1-1÷5-5.	24	26
25	РКм2 Плита Пм1 Армирование	25	27
26	РКм3. Балки Бм1÷Бм6. Армирование	26	28
27	РКм3. Балка Обм1. Спецификация (начало).	27	29
28	РКм3. Ведомость расхода стали на элемент. Спецификация (окончание).	28	30
29	Схема расположения лотка	29	31
30	ЛТм1. Армирование	30	32
31	Лоток Балки Бм1. Бм2 Армирование	31	33
32	РКм4. Опалубочный чертёж.	32	34
33	РКм4. Опалубочный чертёж. Разрезы 1-1÷3-3.	33	35
34	РКм4. Плита Пм1. Армирование	34	36
35	РКм4 Балки Бм1÷Бм5. Армирование	35	37
36	РКм4. Балки Бм6÷Бм13. Армирование	36	38
37	РКм4 Балка Обм1. Армирование Спецификация (начало)	37	39
38	РКм4. Спецификация (продолжение)	38	40
39	РКм4 Спецификация (окончание)	39	41
40	Схема расположения колонн и фундаментов под оборудование	40	42
41	Колонны Км1-Км3. Армирование	41	43
42	Колонны Км4, Км4а, Км4б, Км5, Км6. Армирование	42	44
43	Колонны Км7÷Км10. Армирование	43	45
44	Колонна Км11. Армирование	44	46
45	Схемы расположения опор под трубопроводы на отм. 8,600 и 11,50	45	47
	Основной комплект марки КМ		
46	Общие данные	1	48
47	Техническая спецификация металла	2	49
48	Схемы расположения металлических площадок, лестниц, ограждений и стоек. Разрезы 1-1, 2-2.	3	50
49	Разрезы 3-3÷8-8; 17-17; 18-18; Узел 1	4	51
50	Разрезы 9-9÷16-16.	5	52
51	Схема расположения монорельса в осях 3-6; В-Г;	6	53
52	Монорельс, узлы.	7	54

Инв. № подл. | Подпись и дата | Взам. инв. №

ПРИВЯЗАН

ИНВ. N

Альбом 5

Типовой проект 902-1-106.86-КЖ

Ведомость рабочих чертежей основного комплекта марки КЖ.

Лист	Наименование	Примечание
1	Общие данные (начало)	
2	Общие данные (окончание)	
3	Планы на отм. ±0.000; -4.600; -8.600; -11.500.	
4	Разрезы 1-1; 2-2; 3-3.	
5	Схема расположения опорных блоков и форшахты.	
6	Схема расположения элементов подземной части.	
7	Схема расположения стеновых панелей	
8	Схема расположения стеновых панелей. Узлы.	
9	Плита ПДм1. (выпуски).	
10	Плита ПДм1 План по Б-Б. Армирование.	
	План расположения каркасов.	
11	Плита ПДм1. План по А-А. Армирование	
12	Плита ПДм1. Фрагмент 1.	
	Армирование. Разрез 3-3.	
13	Плита ПДм1. Схема расположения анкеров	
14	Плита ПДм1. Узел установки закладной детали Зумпф.	
15	Разделительная стенка СТм1. План по А-А; Б-Б.	
16	Разделительная стенка СТм1.	
	Разрезы 1-1 ÷ 4-4.	
17	Разделительная стенка СТм1. Армирование.	
18	Разделительная стенка СТм1. Разрезы 1-1 ÷ 4-4.	
19	Разделительная стенка СТм1. Ведомость расхода стали на элемент. Ведомость деталей.	
	Спецификация.	
20	Обвязочное кольцо ОКм1. Опалубочно-арматурный чертеж.	
21	РКм2. Опалубочный чертёж.	
22	РКм2. Плита Пм1. Балка Бм1. Армирование	

Лист	Наименование	Примечание
23	РКм3. Опалубочный чертёж.	
24	РКм3. Опалубочный чертёж. Разрезы 1-1 ÷ 5-5.	
25	РКм3. Плита Пм1. Армирование	
26	РКм3. Балки Бм1 ÷ Бм6. Армирование	
27	РКм3. Балка ОБм1. Спецификация (начало)	
28	РКм3. Ведомость расхода стали на элемент.	
	Спецификация (окончание)	
29	Схема расположения лотка	
30	ЛТм1. Армирование.	
31	Лоток. Балки Бм1, Бм2. Армирование.	
32	РКм4. Опалубочный чертёж	
33	РКм4. Опалубочный чертёж. Разрезы 1-1 ÷ 3-3.	
34	РКм4. Плита Пм1. Армирование.	
35	РКм4. Балки Бм1 ÷ Бм5 Армирование	
36	РКм4. Балки Бм6 ÷ Бм13. Армирование	
37	РКм4. Балка ОБм1. Армирование	
	Спецификация (начало).	
38	РКм4. Спецификация (продолжение)	
39	РКм4. Спецификация (окончание)	
40	Схема расположения колонн и фундаментов под оборудование.	
41	Колонны Км1 ÷ Км3. Армирование	
42	Колонны Км4, Км4а, Км4б, Км5, Км6. Армирование	
43	Колонны Км7 ÷ Км10. Армирование.	
44	Колонна Км11. Армирование	
45	Схемы расположения опор под трубопроводы на отм. 8,600 и 11,500	

Ведомость ссылочных и прилагаемых документов.

Обозначение	Наименование	Примечание
	Ссылочные документы	
сер. 3.902.1-10 в.0.1	Стены сборные жел. бетонные	
	Прилагаемые документы.	
т.п 902-1		

Ведомость основных комплектов рабочих чертежей см. альбом 2.

Рабочие чертежи основного комплекта марки КЖ выполнены в соответствии с действующими строительными нормами и правилами и предусматривают технические решения, обеспечивающие безопасность при соблюдении установленных правил безопасности эксплуатации зданий.

Главный инженер проекта
Главный инженер проекта, осуществивший привязку

И.А. Слегин/

Инв. № подл. | Подпись и дата | Взам. инв. №

Инв. №

Привязан

ТП 902-1-106.86 КЖ

ГИП	Слегин		
Нач. отд.	Манкаускас		
Н. контр.	Ефремова		
Гл. спец.	Ухватова		
Рук. гр.	Терентьев		
Инженер	Алексеева		

Канализационная насосная станция при глубине заложения коллектора - 7,0.

Общие данные (начало)

Стадия	Лист	Листов
Р	1	

МЖКХ РСФСР
ГИПРОКОММУНВОДОКАНАЛ
Ленинградское отделение

МФ2142-01 Ч

Альбом 5

Типовой проект 902-1-106.86-КЖ

Ведомость спецификаций.

Лист	Наименование	Примечание
5	Спецификация к схеме расположения опорных блоков и форшахты.	
6	Спецификация к схеме расположения элементов к подземной части	
7	Спецификация к схеме расположения стеновых панелей.	
8	Спецификация соединительных элементов расположенных на узлах	
9	Спецификация выпусков ПДм 1	
11	Спецификация плиты. ПДм 1	
13	Спецификация элементов к схеме расположения анкеров	
19	Спецификация разделительной стенки СТм 1	
20	Спецификация обвязочного кольца ОКм 1	
22	Спецификация перекрытия РКм 2	
27	Спецификация перекрытия РКм 3 (начало)	
28	" (окончание)	
29	Спецификация к схеме расположения элементов лотка	
31	Спецификация элементов лотка	
37	Спецификация перекрытия РКм 4 (начало)	
38	" (продолжение)	
39	" (окончание)	
40	Спецификация к схеме расположения колонн и фундаментов под оборудование.	
41	Спецификация элементов к колоннам Км1÷Км3	
42	" Км4, Км4а, Км4б, Км5, Км6	
43	" Км7÷Км10	
44	" Км11	
45	Спецификация к схемам расположения опор под трубопроводы ОП1–ОП4.	

Ведомость объемов сборных, бетонных и железобетонных конструкций по рабочим чертежам основного комплекта КЖ.

N строки	Наименование группы элементов конструкции	Код	Количество м³	Примечание
1	Сборные железобетонные стеновые панели	583100	178.9	

Нагрузки в условиях строительства

Эксплуатационные нагрузки

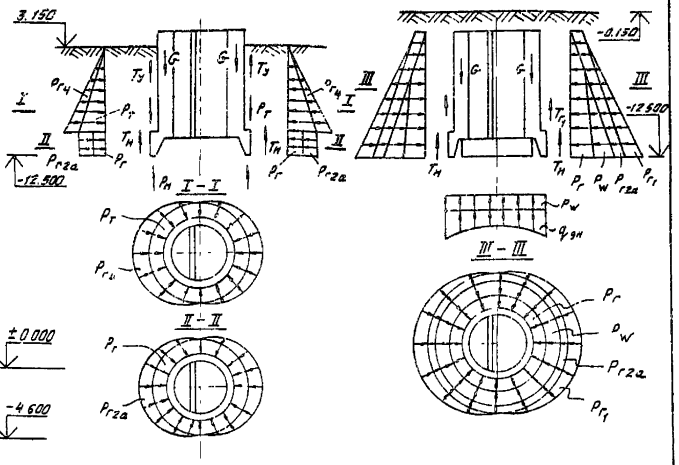

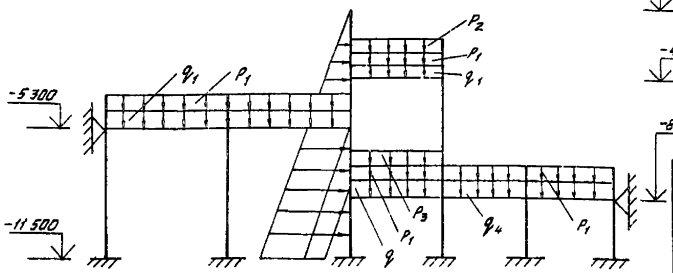

Постоянные нагрузки				Временные нагрузки					
Собственный вес элементов конструкции кН/м				Эксплуатационные от воды в резервуаре кН/м			Эксплуатационные нагрузки на перекрытие кН/м		
q_1	q_2	q_3	q_4	H_{min}	H_{max}	$H_{авар.}$	P_1	P_2	P_3
26,3	47,1	54,9	17,8	28,4	60,8	325,6	18,8	148,1	172,5

ширина грузовой площади $b = 3{,}2$ м

Расчетные нагрузки								Нормативные нагрузки					
Нагрузки на период строительства				Эксплуатационные нагрузки				—					
Давление тиксотрудного раствора кН/м²	Давление от чавала колодца кН/м²	Основное давление грунта кН/м²	Дополнительное давление от нагрузки на поверхности	Основное давление грунта кН/м²	Гидростатическое давление грунтовых вод	Дополнительное давление от накопления пластов кН/м²	Дополнительное давление от нагрузки на поверхности	Вес колодца кН	Трение ножа кН	Трение замка кН	Давление глинящего раствора кН/м²	Сопротивление грунта под ножом кН/м²	Давление днища кН/м²
$P_т$	$P_{г4}$	$P_г$	$P_{г2а}$	$P_г$	P_w	$P_{г1}$	$P_{г2а}$	G	$T_н$	$T_у$	$P_т$	$P_н$	$q_{дн}$
96,0	12,1	89,2	4,9	71,8	118,6	17,6	4,9	7438	5514	999,6	80,4	110,7	57,8
96,0	12,1	64,0	3,9	57,5	118,6	12,7	3,9	7438	4122	999,6	80,4	110,7	57,8

Расчетные и нормативные нагрузки даны в числителе для связных грунтов ($\varphi = 0{,}35$ рад, $\gamma = 20$ кН/м³, $c^н = 4$ кПа), в знаменателе для несвязных грунтов ($\varphi = 0{,}49$ рад, $\gamma = 18$ кН/м³, $c^н = 2$ кПа).

Инв. № подл. | Подпись и дата | Взам. инв. №

Привязан

Инв. №

ГИП	Слегин	
Нач. отд.	Манкаускас	
Н. контр.	Ефремова	
Гл. спец.	Укропова	
Рук. гр.	Терентьев	
Инжен.	Далеева	

ТП 902-1-106.86 -КЖ

Канализационная насосная станция при глубине заложения коллектора – 7,0 м.

Общие данные (окончание)

Стадия	Лист	Листов
Р	2	

МЖКХ РСФСР ГИПРОКОММУНВОДОКАНАЛ ЛЕНИНГРАДСКОЕ ОТДЕЛЕНИЕ

МФ 2142-01 5

Типовой проект 902-1-106.86 -КЖ Альбом 5

План на отм. ± 0.000

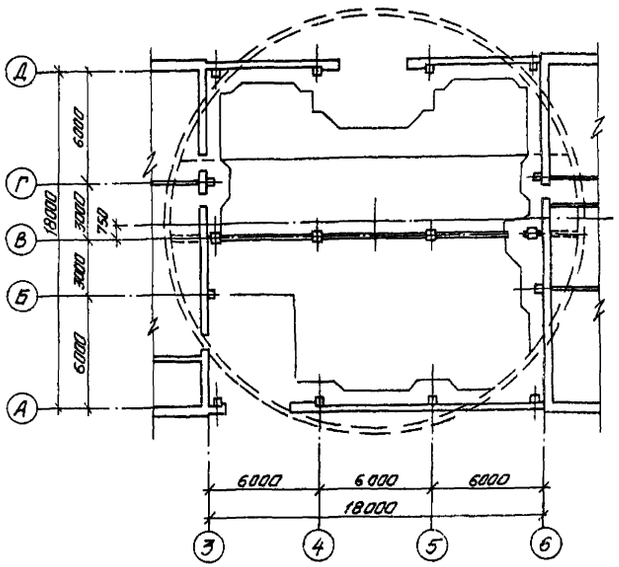

План на отм. -4.600

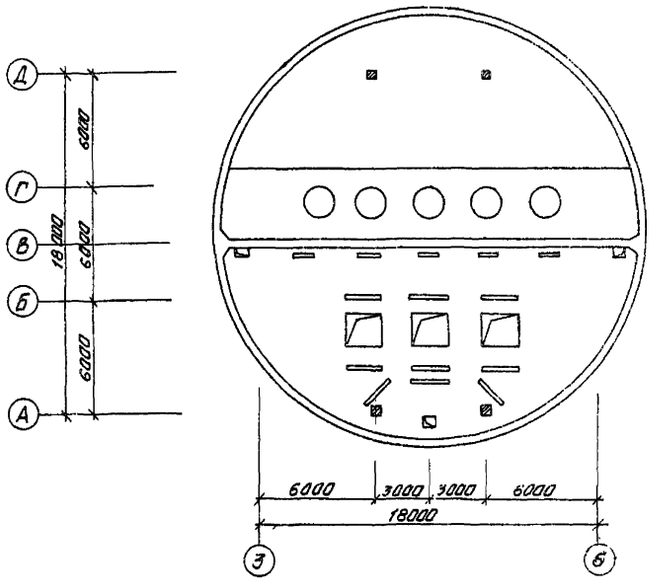

План на отм. -8.600

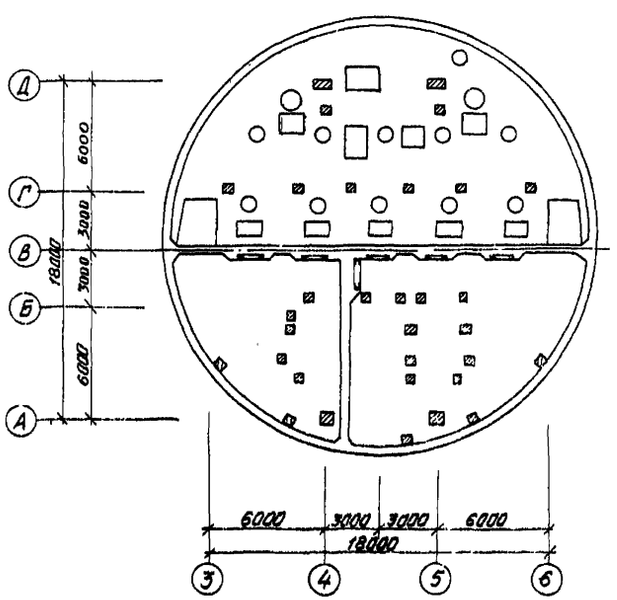

План на отм. -11.500

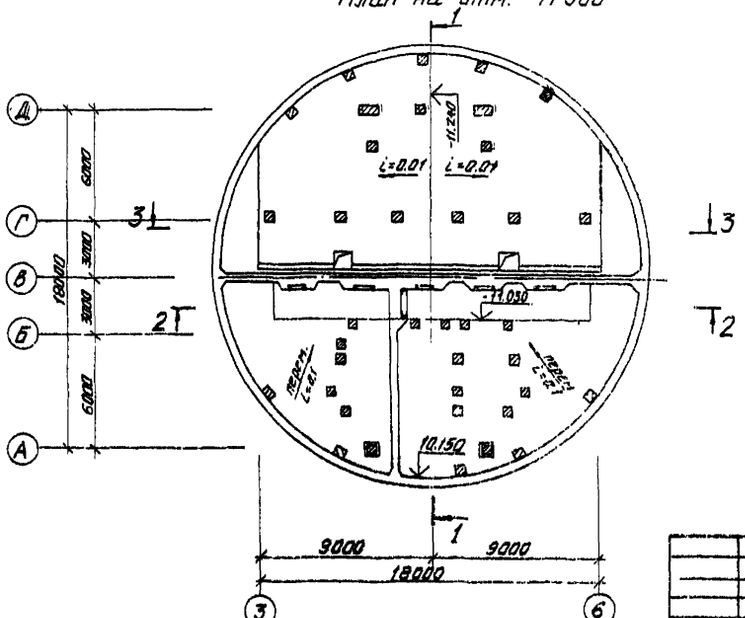

Привязан			
	Нач. отд.	Манкаускас	
	Н. контр.	Ефремова	
	Гл. спец.	Украинцева	
	Рук. гр.	Терентьев	
Инв. №	Инженер.	Далецва	

ТП 902-1-106.86 -КЖ

Канализационная насосная станция при глубине заложения подводящего коллектора -7.0 м.

Стадия	Лист	Листов
Р	3	

Планы на отм. ± 0.000, -4.600; -8.600; -11.500.

МЖКХ РСФСР
ГИПРОКОММУНВОДОКАНАЛ
ЛЕНИНГРАДСКОЕ ОТДЕЛЕНИЕ

Инв. № подл. | Подпись и дата | Взам. инв. №

МФ 2142-01 6

Альбом 5

Типовой проект 902-1-106.86 -КЖ

1-1

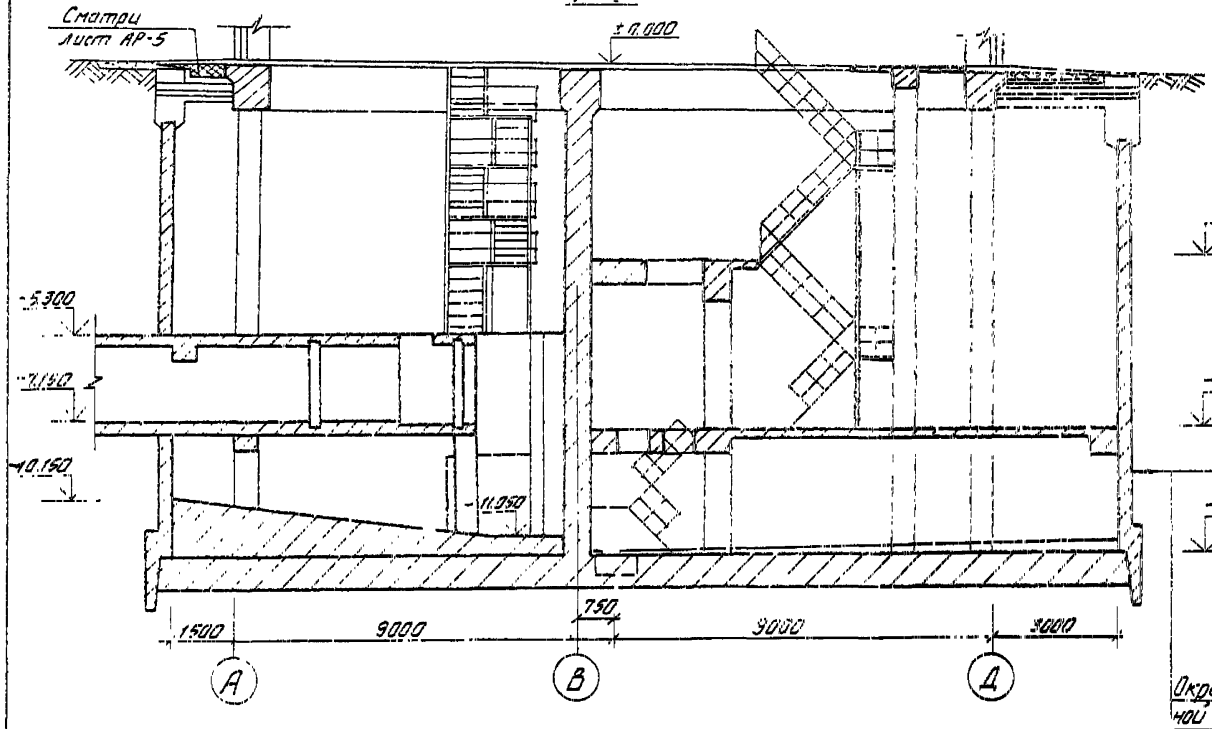

3-3

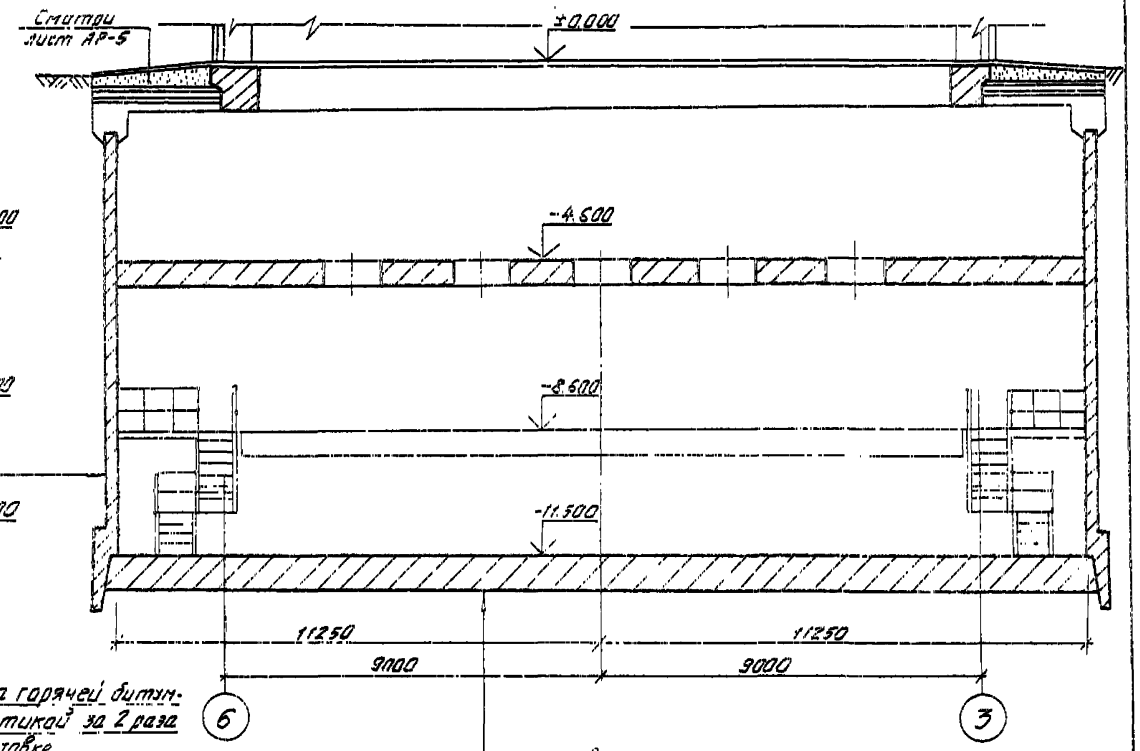

Окраска горячей битумной мастикой за 2 раза по огрунтовке (ГОСТ 2889-80) Железобетонная стена

Подготовка из бетона класса В5 δ=100 мм Железобетонное днище

2-2

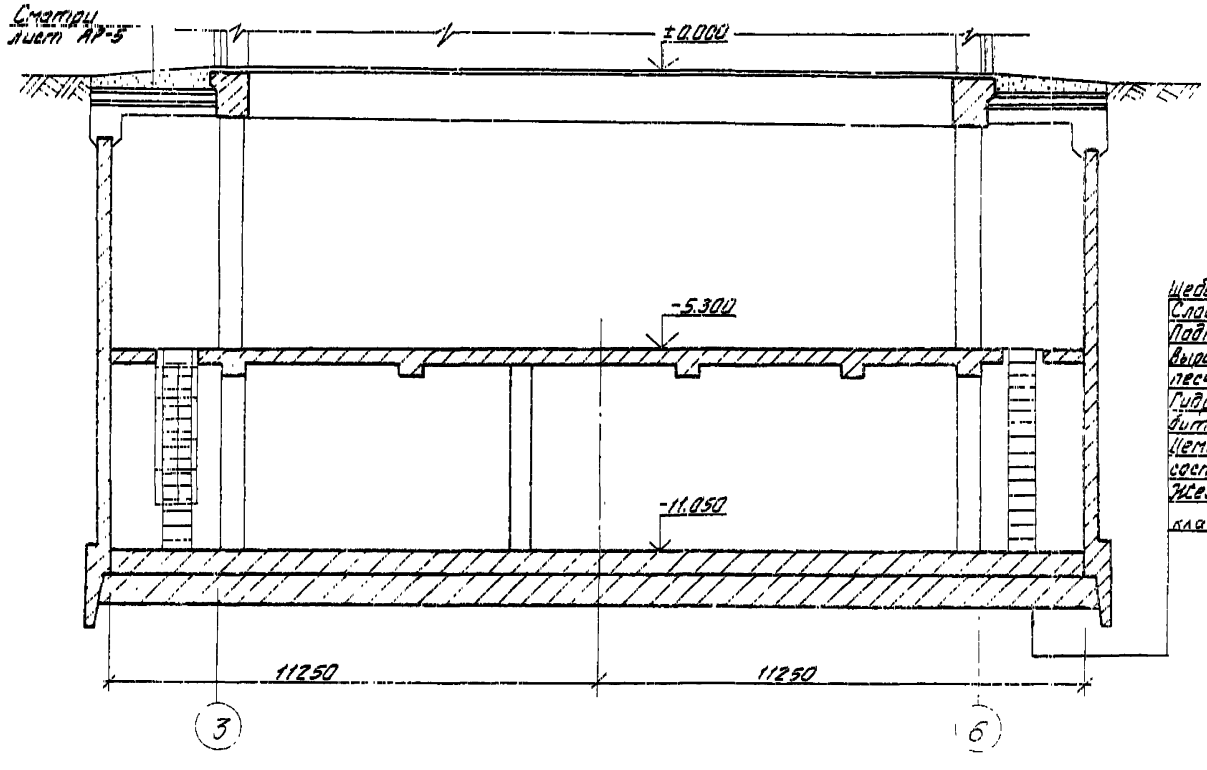

Щебеночно-дренажный слой δ=150мм (ГОСТ 22132-76)
Слой толя или рубероида (ГОСТ 3135-82; ГОСТ 10923-82)
Подготовка из бетона В5 δ=150мм
Выравнивающий слой из цементно-песчаного раствора δ=20мм
Гидроизол или дизол - 3 слоя на (ГОСТ 7415-74; ГОСТ 17176-71) битумной мастике δ=10мм (ГОСТ 2889-80).
Цементно-песчаный раствор состава 1:3 δ=20мм
Железобетонное днище из бетона класса В30, W8.

Привязан

Инв. №

Изм. Кол. Лист № докум. Подпись и дата Взам. инв. № Инв. № подл.

Нач. отд	Манкаскас	
Н. контр.	Ефремова	
Гл. спец.	Укрепова	
Рук. гр.	Терентьев	
Инженер	Далеева	

ТП902-1-106.86 -КЖ

Канализационная насосная станция при глубине заложения коллектора -7.00.

Стадия	Лист	Листов
Р	4	

Разрезы 1-1; 2-2; 3-3.

МЖКХ РСФСР ГИПРОКОММУНВОДОКАНАЛ Ленинградское отделение

МФ2142-01 7

Типовой проект 902-1-106.86-КЖ Альбом 5

Схема расположения опорных блоков и фаршахты

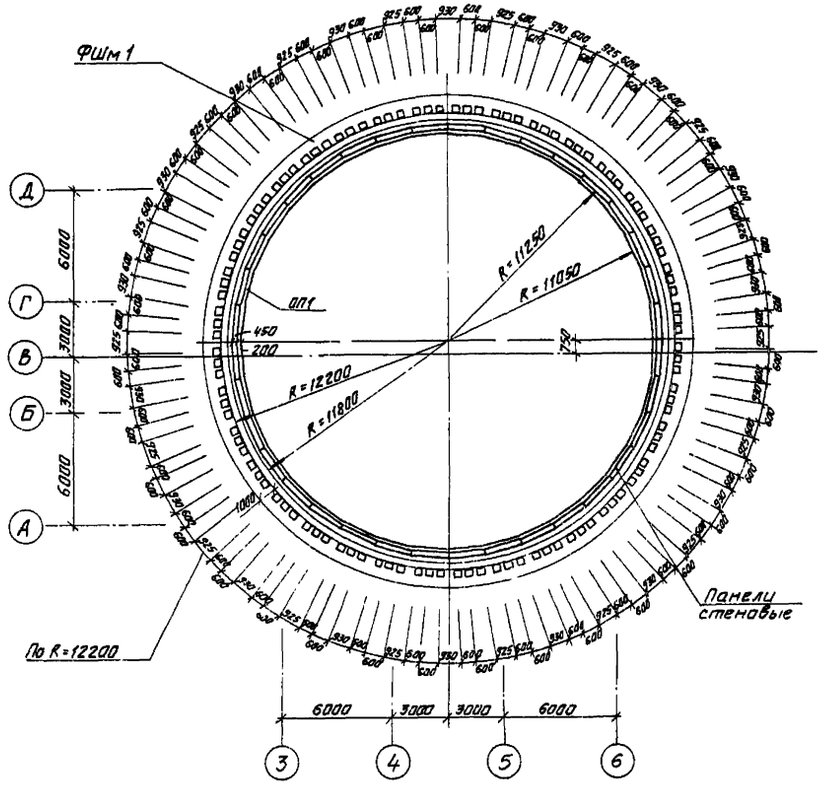

1-1

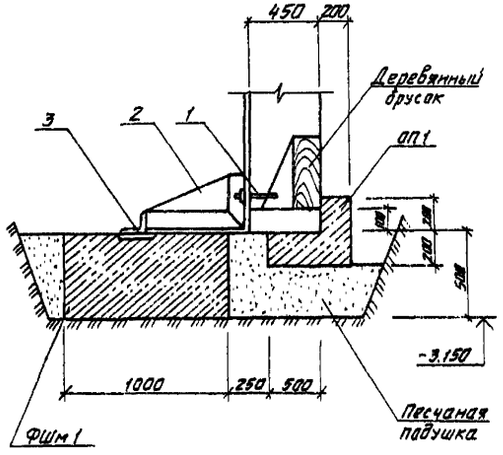

Ведомость деталей

Поз.	Эскиз
3	ф12765
2	740 175 1295 430 25
4	ф11835
5	ф12050
6	ф12300
7	ф12550

Деталь фиксации калавца во опускания

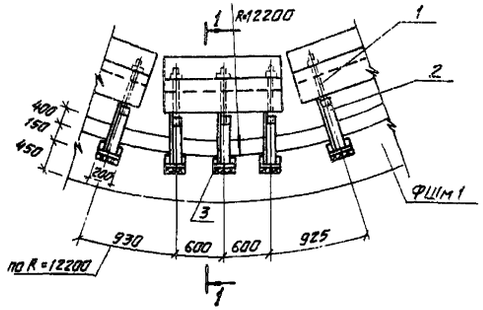

ФШм 1 Армирование

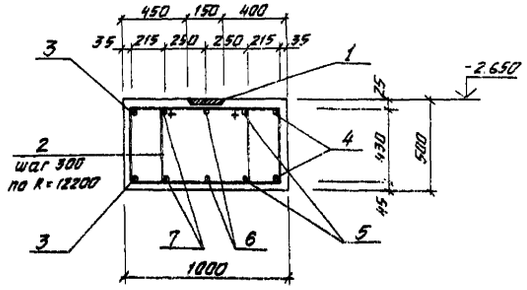

Спецификация к схеме расположения опорных блоков и фаршахты

Марка поз.	Обозначение	Наименование	Кол.	Масса ед. кг	Примечание
ФШм 1	КЖ-5	Фаршахта ФШм 1	1		
ОП1	902-1-104.86-КЖИ-3.100	Опорный блок ОП1	36	6,50	
1	ГОСТ 7798-70*	Болт М22х220 с гайкой	108	0,83	
2	902-1-104.86-КЖК-3.103	Изделие соединительное МС2	108	26,9	
		Уголок 6-63х63х6 ГОСТ 8509-72*			
3	КЖ-5	Итого: Вст3кп2-1 ТУ14-3023-80	390	108	1,14

Спецификация фаршахты ФШм 1

Формат	Зона	Поз.	Обозначение	Наименование	Кол.	Примечание
						Масса ед. кг
				Сборочные единицы		
		1	Серия 1.400-15. В.1 413-04	Изделие закладное Мн 403-1	108	
				Детали		
				ф 8 AI ГОСТ 5781-82*		
		2	КЖ-5	ℓ = 2490	436	0,98 кг
				ф 20 А III ГОСТ 5781-82*		
		3	"	ℓ = 80800	2	199,6 кг
		4	"	ℓ = 75000	2	185,3 кг
		5	"	ℓ = 76300	2	188,5 кг
		6	"	ℓ = 77900	2	192,4 кг
		7	"	ℓ = 79400	2	196,1 кг
				Материалы		
				Бетон марки В20	38,6	м³

Ведомость расхода стали на элемент, кг

Марка элемента	Изделия арматурные				Всего	Изделия закладные				Всего	Общий расход
	Арматура класса					Арматура класса		Прокат марки			
	AI		AIII			AIII		Вст3кп2			
	ГОСТ 5781-82*		ГОСТ 5781-82*			ГОСТ 5781-82*		ГОСТ 103-76*			
	8	Итого	20	Итого		8	Итого	δ=6	Итого		
ФШм 1	486,1	486,1	1523,8	1923,8	2409,9	56,2	56,2	151,2	151,2	207,4	2617,3

1. Поз. 5; 7-10 сварить между собой при установке.
2. Сварку поз. 5; 7-10 выполнять согласно СН393-78.

Привязан

Инв. №

Нач. отд.	Манкаускас	
Н. контр.	Ефремова	
Гл. спец.	Чкротава	
Рук. гр.	Терентьев	
Инженер	Филиппов	

ТП 902-1-106.86 -КЖ

Канализационная насосная станция при глубине заложения коллектора -7,0 м

Схема расположения опорных блоков и фаршахты

Стадия	Лист	Листов
Р	5	

МЖКХ РСФСР ГИПРОКОММУНВОДОКАНАЛ Ленинградское отделение

МФ 2142-01 8

Типовой проект 902-1-106.86 -КЖ

1-1

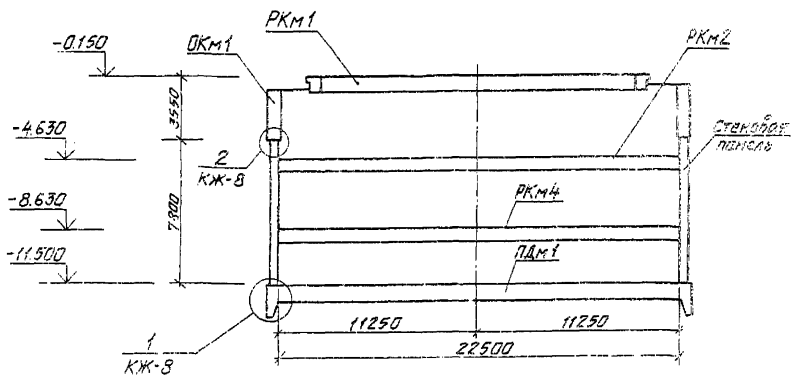

2-2

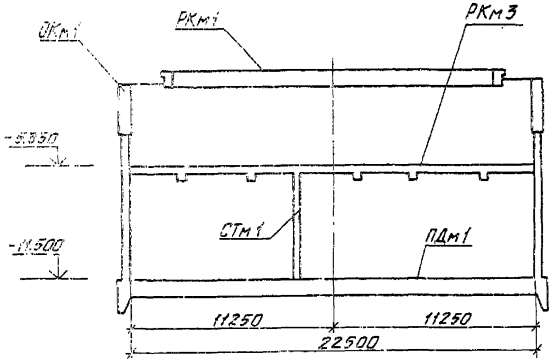

3-3

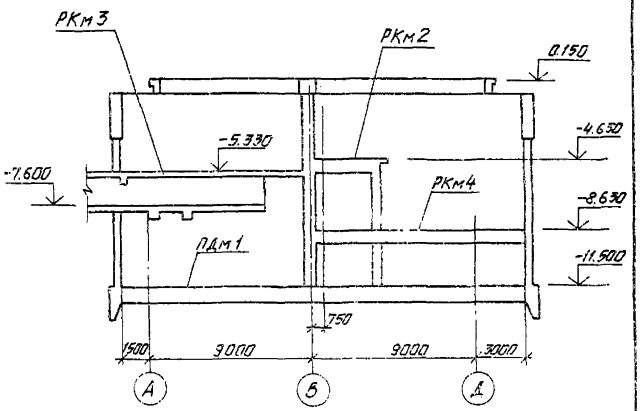

Схема расположения элементов подземной части

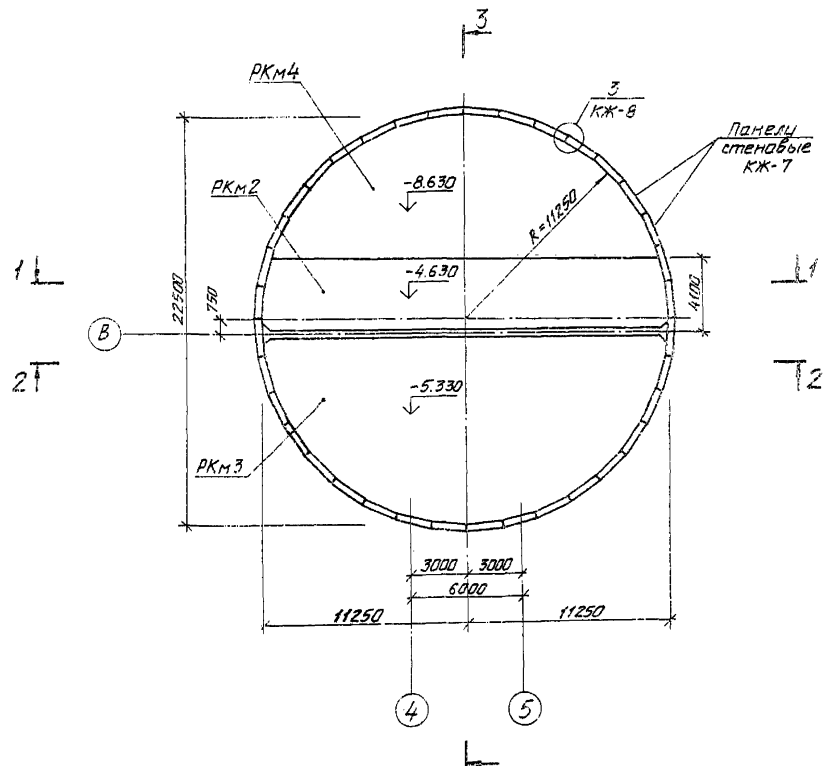

Спецификация к схеме расположения элементов подземной части

Марка, поз.	Обозначение	Наименование	Кол.	Масса ед. кг.	Примечание
РКм 1	ТП902-1-104.86 Альбом 3 лист КЖ	Перекрытие на отм. 0.030			
		РКм 1	1		
ОКм 1	КЖ-20	Обвязочное кольцо монолит. ОКм 1	1		
РКм 2	КЖ-21	Перекрытие на отм. -4.630			
		РКм 2	1		
РКм 3	КЖ-23	Перекрытие на отм. -5.330			
		РКм 3	1		
РКм 4	КЖ-32	Перекрытие на отм. -8.630			
		РКм 4	1		
СТм 1	КЖ-15	Разделительная стенка монолитная СТм 1	1		
ПДм 1	КЖ-9	Плита днища ПДм 1	1		

Привязан

Инв. №

Нач. отд.	Манкаускас		
Н. контр.	Ефремова		
Гл. спец.	Укропова		
Рук. гр.	Терентьев		
Инженер	Лостников		

ТП 902-1-106.86 -КЖ

Канализационная насосная станция при глубине заложения коллектора – 7,0.

Стадия	Лист	Листов
Р	6	

Схема расположения элементов подземной части.

МЖКХ РСФСР
ГИПРОКОММУНВОДОКАНАЛ
Ленинградское отделение

Развертка наружной стены

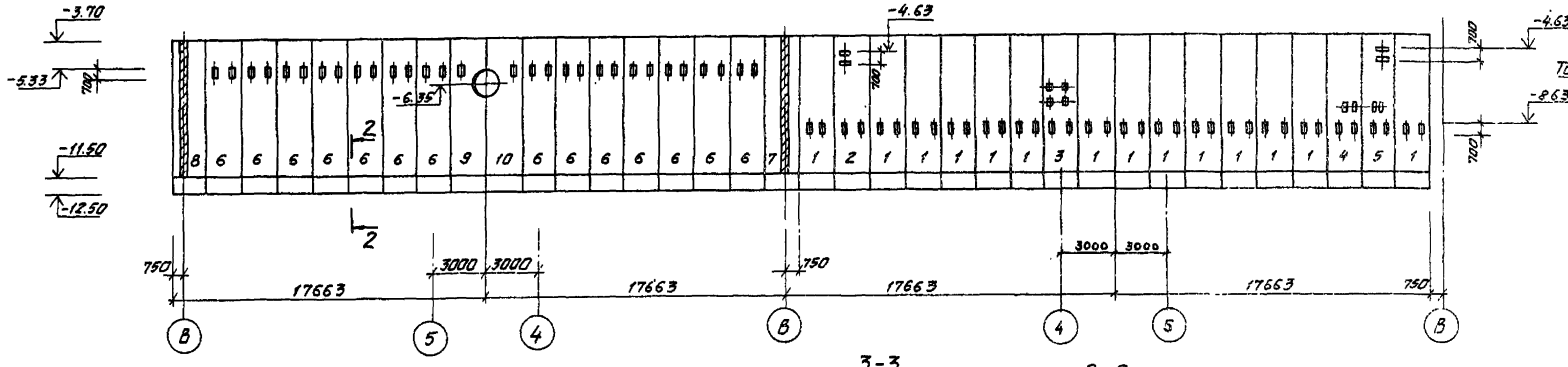

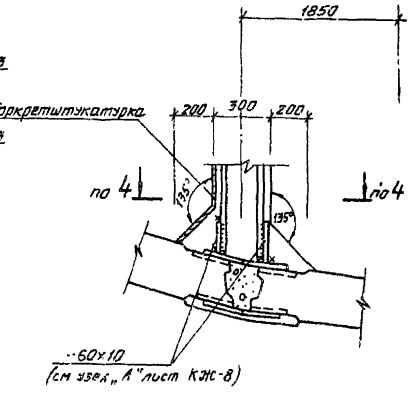

Схема расположения стеновых панелей

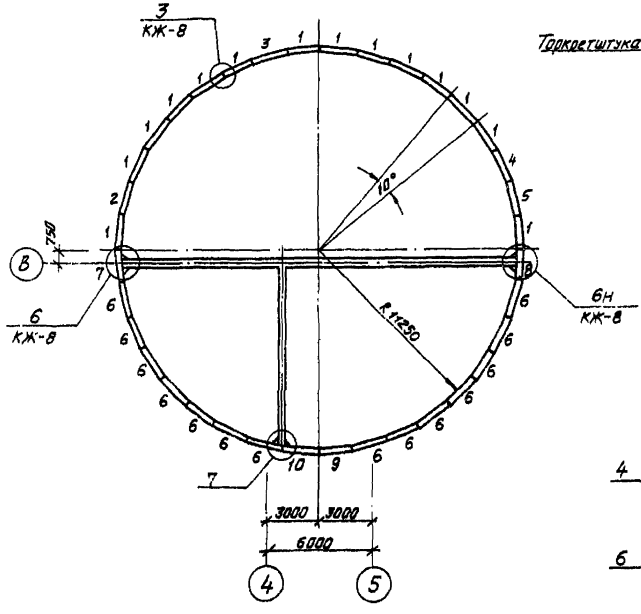

3-3

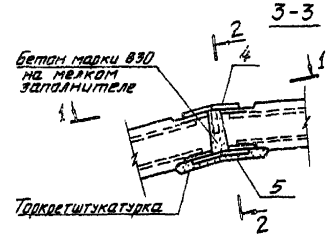

2-2

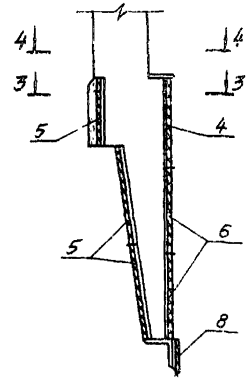

4-4

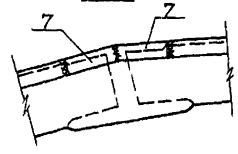

1-1

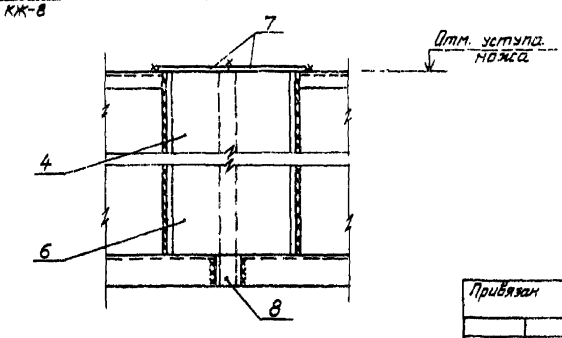

Спецификация к схеме расположения стеновых панелей

Формат	Зона	Позиция	Обозначение	Наименование	Кол.	Примечание
				Стеновая панель		
		1	3.902.1-10 и т.п. 902-1-106.86	КЖИ-2.300	2ПС 78-2ш-а	14	12425 кг
		2		КЖИ-2.301	2ПС 78-2ш-б	1	"
		3		КЖИ-2.302	2ПС 78-2ш-в	1	"
		4		КЖИ-2.303	2ПС 78-2ш-г	1	"
		5		КЖИ-2.304	2ПС 78-2ш-д	14	"
		6		КЖИ-2.305	2ПС 78-2ш-е	1	"
		7		КЖИ-2.306	2ПС 78-2ш-ж	1	"
		8		КЖИ-2.307	2ПС 78-2ш-и	1	"
		9		КЖИ-2.308	2ПС 78-2ш-к	1	
		10		КЖИ-2.309	2ПС 78-2ш-л	1	

Спецификация на соединительные детали смотри на листе КЖ-8

Привязан

Инв. №

Нач. отд.	Манкаускас	
Н. контр.	Ефремова	
Гл. спец.	Укропова	
Рук. гр.	Терентьев	
Инженер	Поляков	

ТП 902-1-106.86 -КЖ

Канализационная насосная станция при глубине заложения коллектора – 7.0 м

Схема расположения стеновых панелей.

Стадия	Лист	Листов
Р	7	

МЖКХ РСФСР ГИПРОКОММУНВОДОКАНАЛ ЛЕНИНГРАДСКОЕ ОТДЕЛЕНИЕ

Альбом 5

Типовой проект 902-1-106.86-КЖ

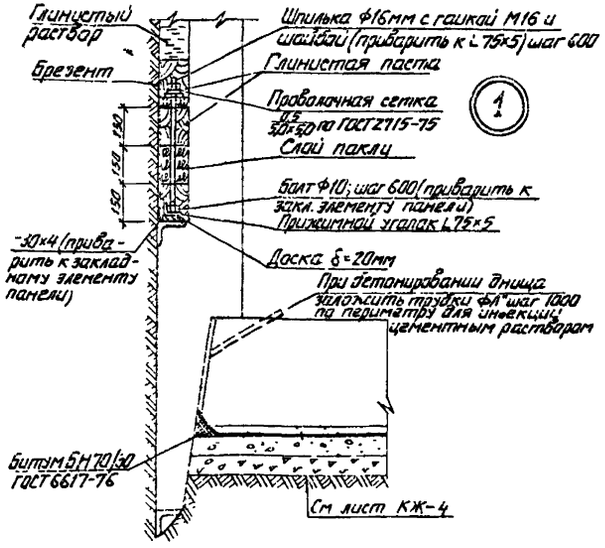

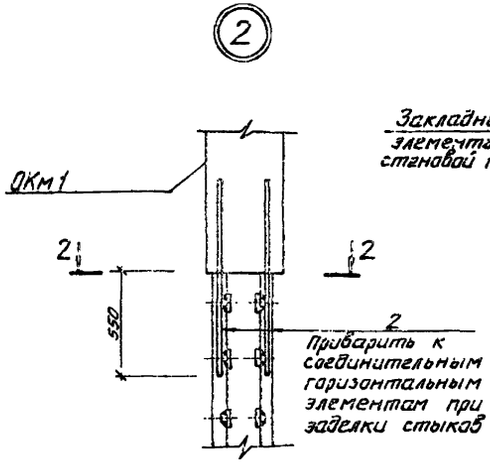

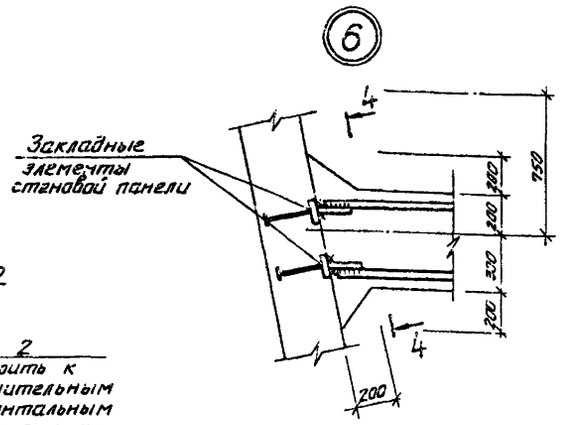

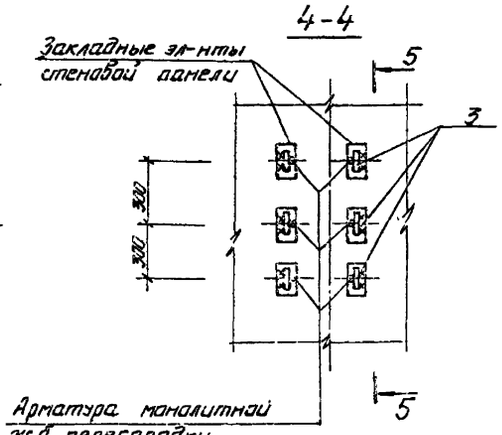

1-1

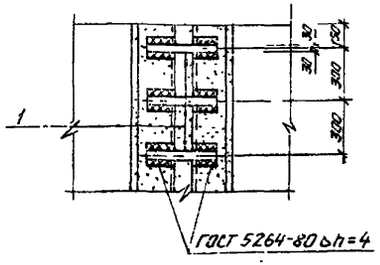

2-2

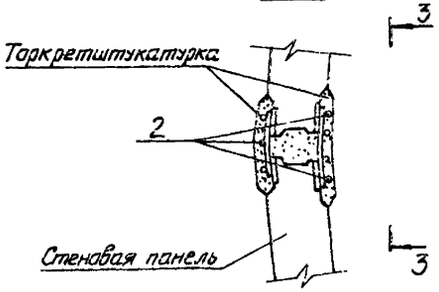

5-5

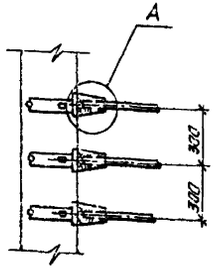

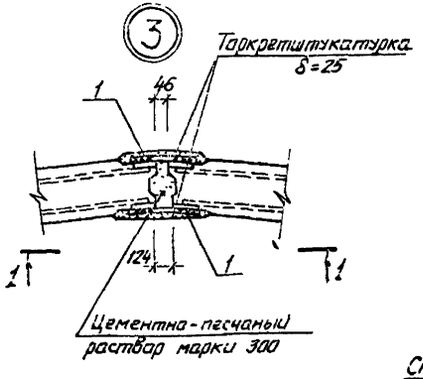

3-3

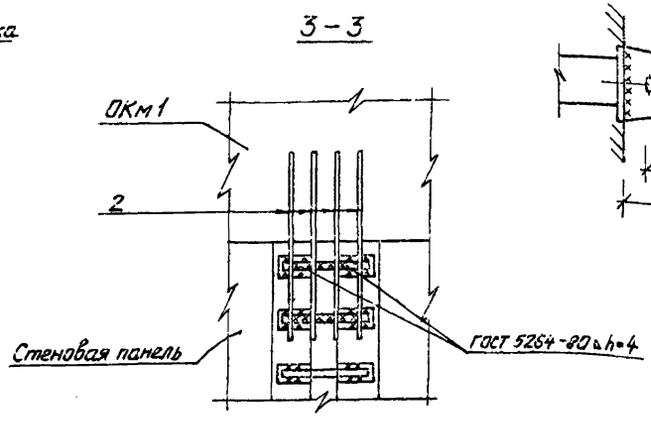

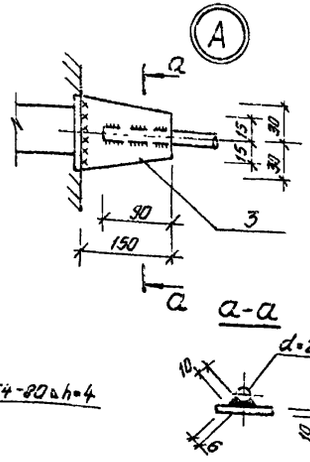

Спецификация соединительных элементов расположенных на узлах.

Формат	Зона	Позиция	Обозначение	Наименование	Кол.	Примечание
				Соединительные элементы		
		1	3.902 1-10.100.26.07	МС8	1728	0,68кг
		2	3.902 1-10.100.28.00-01	МС51	252	1,74кг
		3	КЖ-8	-60х10 ГОСТ 103-76* Вст3 кп 2 ГОСТ 380-71* ℓ=150	144	0,81кг
		4	3.902-1-10.1 00.32.00-06	МС70	36	11,74кг
		5	00.26.00-31	МС32	108	9,42кг
		6	00.32.00-14	МС78	72	11,48кг
		7	00.29.00-08	МС62	72	1,5кг
		8	00.26.00-39	МС40	36	3,79кг

Привязан

Инв. № подл. | Подпись и дата | Взам. инв. №

Инв. №

Нач. отд	Манкажас	
Н. контр	Ефремова	
Гл. спец	Украпава	
Рук. гр	Терентьев	
Инжен	Поляков	

ТП 902-1-106.86 -КЖ

Канализационная насосная станция при глубине заложения коллектора -7,0м

Схема расположения стеновых панелей. Узлы.

Стадия	Лист	Листов
Р	8	

МЖКХ РСФСР ГИПРОКОММУНВОДОКАНАЛ ЛЕНИНГРАДСКОЕ ОТДЕЛЕНИЕ

МФ 2142-01 11

Альбом 5

Типовой проект 902-1-106.86-КЖ

Инв. № подл. | Подпись и дата | Взам. инв. №

Плита ПДм1

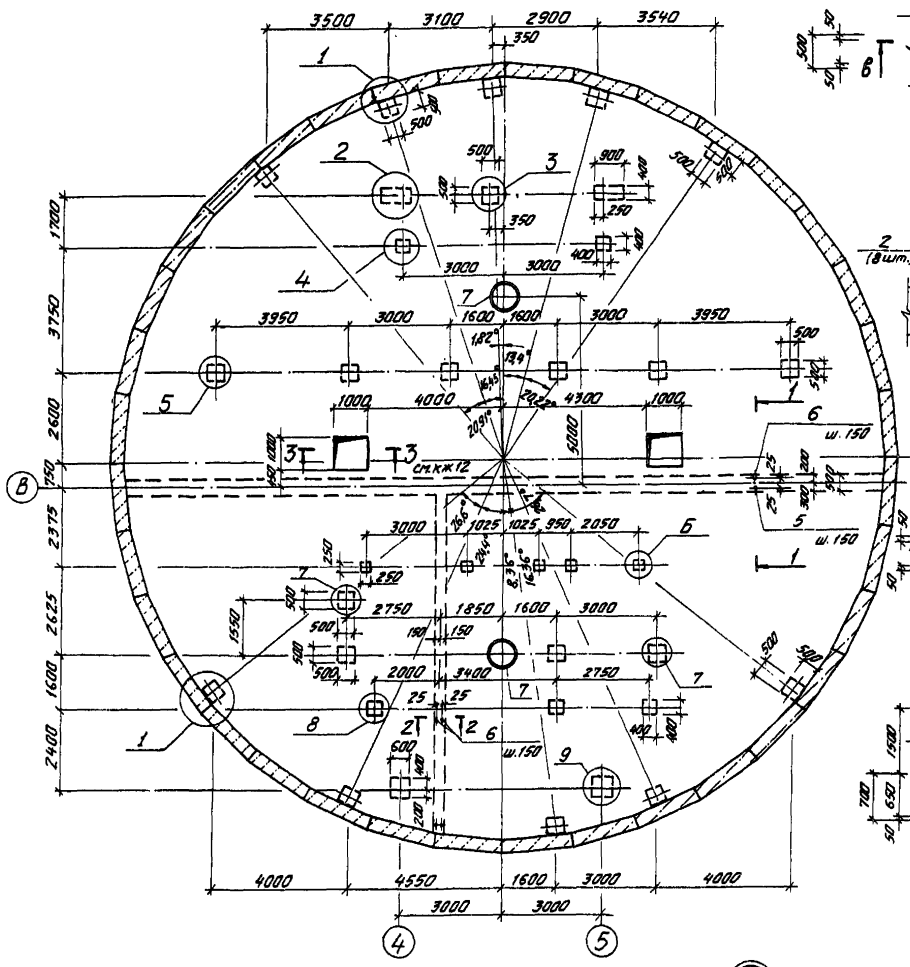

Ведомость деталей

Поз	Эскиз
1	2150
2	2000
3	1850
4	1500
5	2150
6	1250

Спецификация выпусков ПДм1.

Формат	Зона	Поз	Обозначение	Наименование	К-во	Примечание
				Детали		
		1	КЖ-9	ф28 AIII ГОСТ 5781-82* ℓ=2350	152	11,35кг
		2	"	ф25 AIII ГОСТ 5781-82* ℓ=2200	8	8,47кг
		3	"	ф22 AIII ГОСТ 5781-82* ℓ=2050	48	6,12кг
		5	"	ф20 AIII ГОСТ 5781-82* ℓ=2350	150	5,80кг
			"	ф16 AIII ГОСТ 5781-82*		
		4	"	ℓ=1700	32	2,68кг
		6	"	ℓ=1450	286	2,29кг
		7	ТП 902-1-104.86-КЖ4 1.300 СБ альб 6	Закладная деталь	2	302,3

1. Данный лист рассматривать совместно с листом КЖ-12.
2. Разрез 3-3 (армирование смотри лист КЖ-12)

Привязан:

Инв. №

Нач. отд.	Мантуская	
Н. контр.	Ефремова	
Гл. спец.	Укропова	
Рук. гр.	Пейда	
Вед. инж.	Суворов	

ТП 902-1-106.86 -КЖ

Канализационная насосная станция при глубине заложения коллектора -7,0.

Плита ПДм1 (выпуски)

Стадия	Лист	Листов
Р	9	

МЖКХ РСФСР
ГИПРОКОММУНВОДОКАНАЛ
Ленинградское отделение

МФ 2142-01 12

Типовой проект 902-1-106.86-КЖ Альбом 5

План по Б-Б

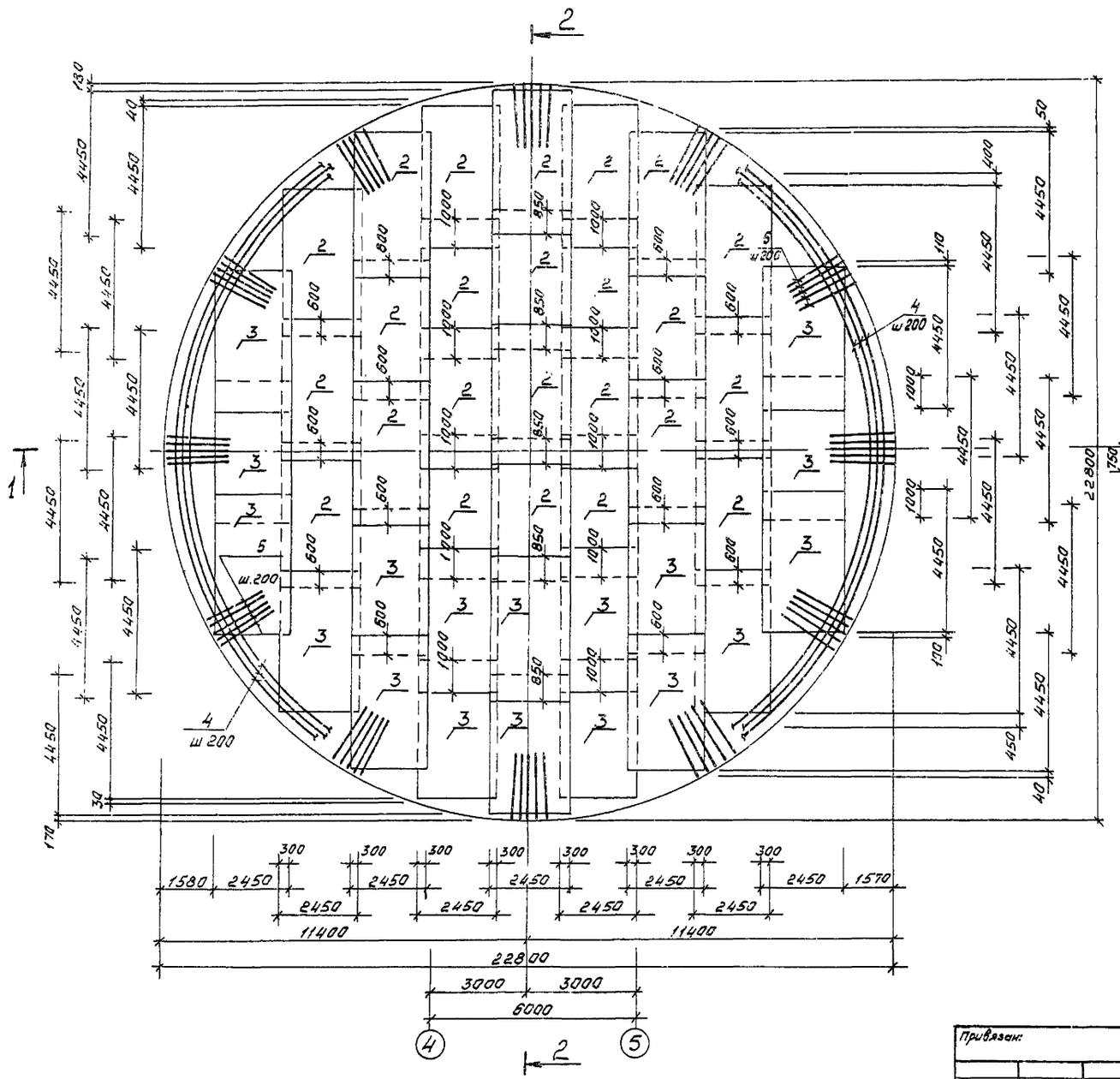

Расчетная схема днища.

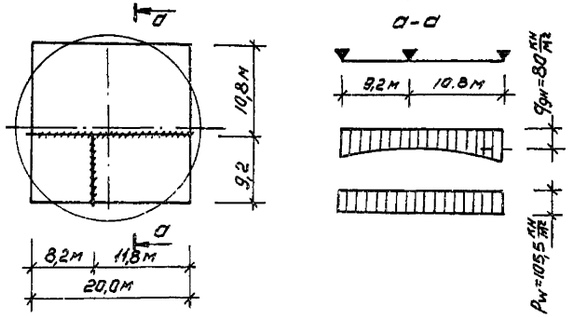

План расположения каркасов

(Все каркасы поз. 1)

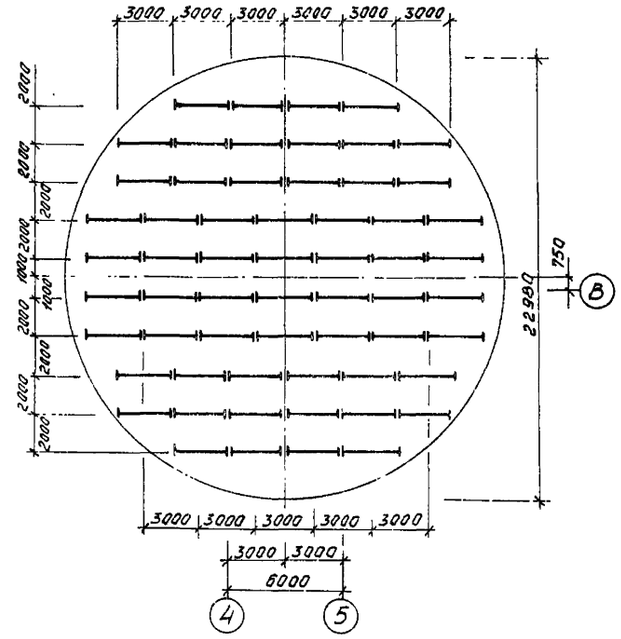

1. Выборку арматуры смотри лист КЖ-12.
2. Данный лист рассматривать совместно с КЖ-11.

Инв. № подл. | Подпись и дата | Взам. инв. №

Привязан:			ТП902-1-106.86 -КЖ
Инв. №	Нач. отд. Манкаускас		Канализационная насосная станция при глубине заложения коллектора - 7,0м. Плита ПДм1. План по Б-Б. Армирование. План расположения каркасов.
	Н. контр. Ефремова		Стадия: Р; Лист: 10; Листов:
	Гл. спец. Укропова		МЖКХ РСФСР ГИПРОКОММУНВОДОКАНАЛ Ленинградское отделение
	Рук. гр. Пойда		
	Вед. инж. Суворов		

МФ 2142-01 13

Типовой проект 902-1-106.86-КЖС Альбом 5

План по А-А

(Поз. 3, 4 условно не показаны)

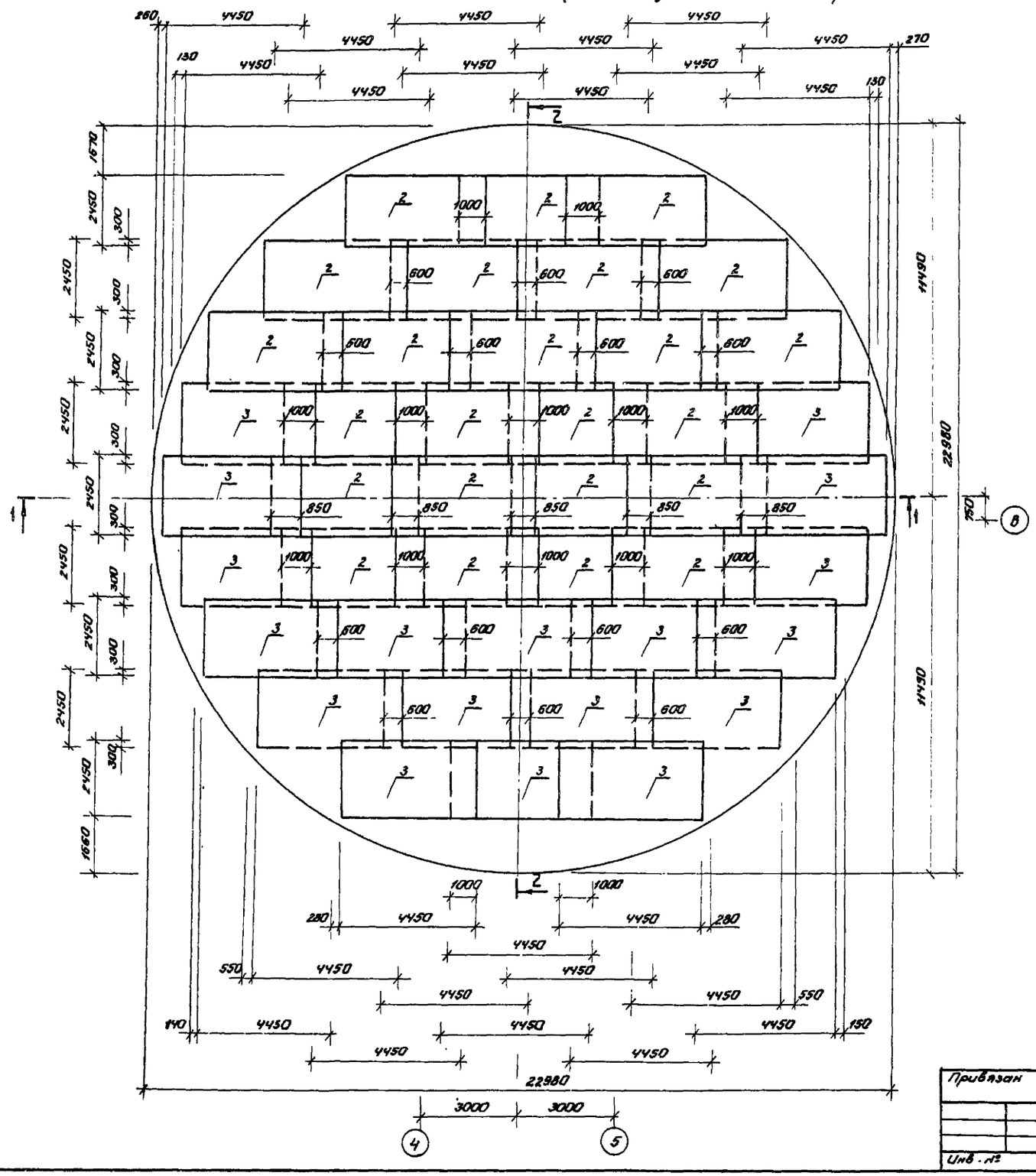

Ведомость деталей

Поз.	Эскиз
4	Dср = 21700
6	1600 1300 1600
7	200 1100 200

Спецификация плиты ПДм 1

	Обозначение	Наименование	Кол.	Примечание
		ПДм 1		
		Сборочные единицы		
1	ТП 902-1-104.86-КЖСИ-1.200СБ ал.6	Каркас пространственный	60	
		Сетка арматурная		
2	ГОСТ 23279-85	1с 20AIII / 10AIII 445 × 245	96	
3	"	1с 16AIII / 10AIII 445 × 245	72	
		Детали		
		ф20AIII ГОСТ 5781-82*		
4	КЖС-11	ℓ = 74200	6	182,98 кг
5	"	ℓ = 2000	100	4,94 кг
6	"	ℓ = 4500	28	11,10 кг
7	"	ℓ = 2500	20	6,17 кг
		ф10AI ГОСТ 5781-82*		
8	"	ℓ = 1400	24	0,87 кг
9	"	ℓ = 2000	24	1,24 кг
		Материалы		
		Бетон марки В30, W6, F100		231,0 м³

1. Данный лист рассматривать совместно с листом КЖ-12.

Инв. № подл. | Подпись и дата | Взам. инв. №

Привязан

Инв. №

Нач. отд.	Манкаускас	
Н. контр.	Ефремова	
Гл. спец.	Укропова	
Рук. гр.	Лойда	
Вед. инж.	Субораб	

ТП 902-1-106.86-КЖ

Канализационная насосная станция при глубине заложения коллектора -7,0 м

Стадия	Лист	Листов
Р	14	

Плита ПДм1. План по А-А. Армирование.

МЖКХ РСФСР ГИПРОКОММУНВОДОКАНАЛ ЛЕНИНГРАДСКОЕ ОТДЕЛЕНИЕ

Типовой проект 902-1-106.86-КЖ Альбом 5

1-1

(Все не обозначенные паз-2. Каркасы условно не показаны)

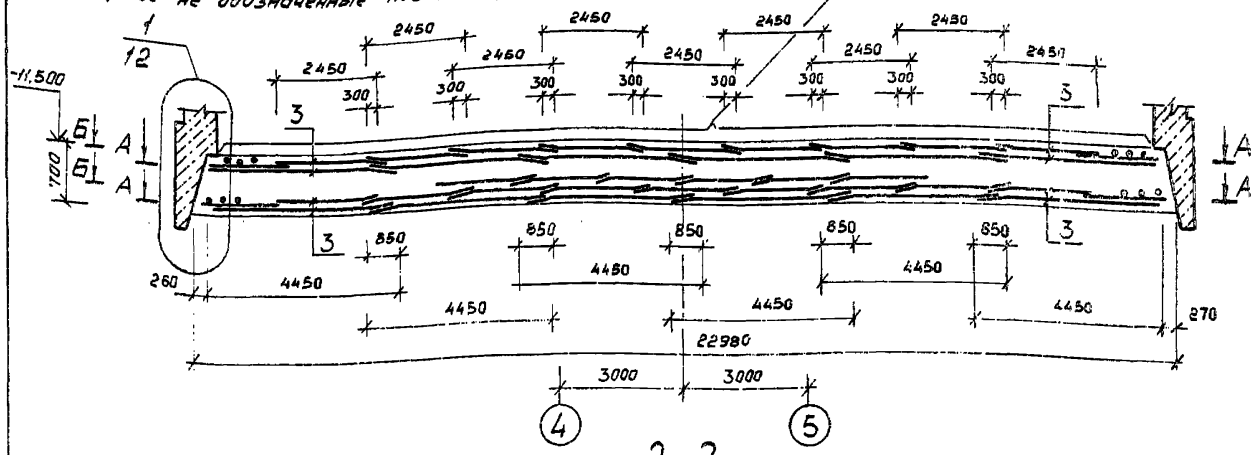

2-2

(Все не обозначенные паз. - 2)

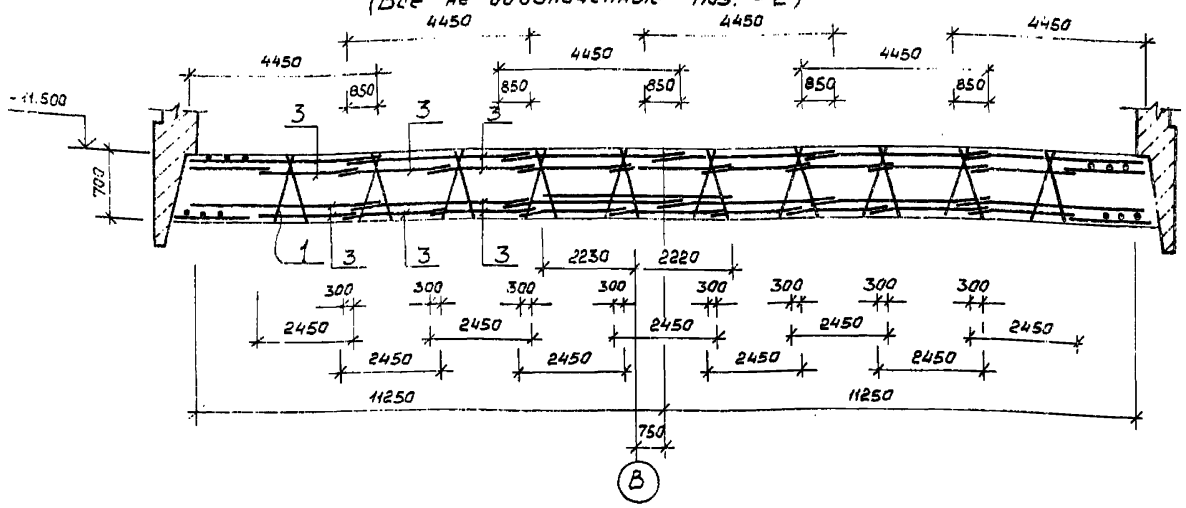

Фрагмент 1

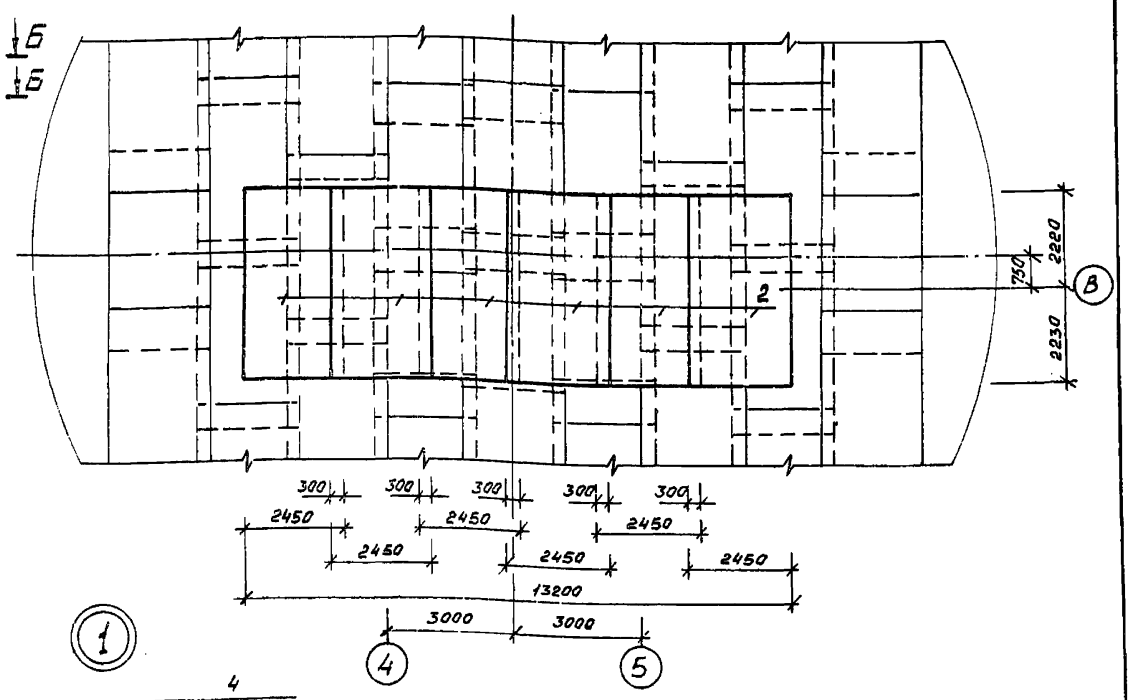

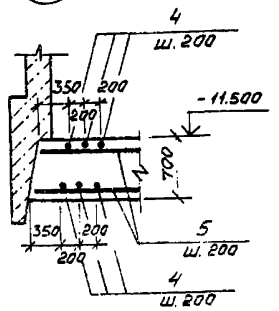

1. Данный лист рассматривать совместно с листами КЖ-9, КЖ-10
2. Схему расположения приямка (разрез 3-3) см. лист КЖ-9.
3. Арматуру сеток в месте расположения приямка обрезать и отогнуть по месту.

3-3

(Армирование)

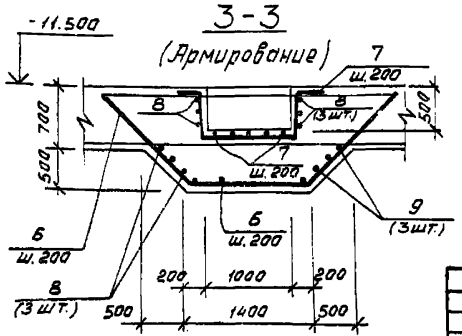

Ведомость расхода стали на элемент 6 кг.

Марка элемента	Изделия арматурные											Всего	Общий расход
	Арматура класса AI ГОСТ 5781-82*				Арматура класса AIII ГОСТ 5781-82*								
	10			Итого	10	16	20	22	25	28	Итого		
ПДм 1	50,7	—	—	50,7	2103,7	7712,9	21155,5	—	—	—	30972,1	31022,8	31022,8
Выпуски из ПДм 1	—	—	—	—	—	740,3	869,4	293,7	67,8	1725,4	3696,6	3696,8	3696,6

Взам. инв. № | Подпись и дата | Инв. № подл.

Привязан

Инв. №

Нач. отд.	Манкоуская	
Н. контр.	Ефремова	
Гл. спец.	Укропова	
Рук. гр.	Пойда	
Вед. инж.	Суворов	

ТП902-1-106.86 КЖ

Канализационная насосная станция при глубине заложения коллектора -7,0м.	Стадия	Лист	Листов
	Р	12	
Плита ПДм 1. Фрагмент 1. Армирование. Разрез 3-3	МЖКХ РСФСР ГИПРОКОММУНВОДОКАНАЛ Ленинградское отделение		

МФ 2142-01 15

Типовой проект 902-1-106.86-КЖ Альбом 5

Схема расположения анкеров (все анкера А1)

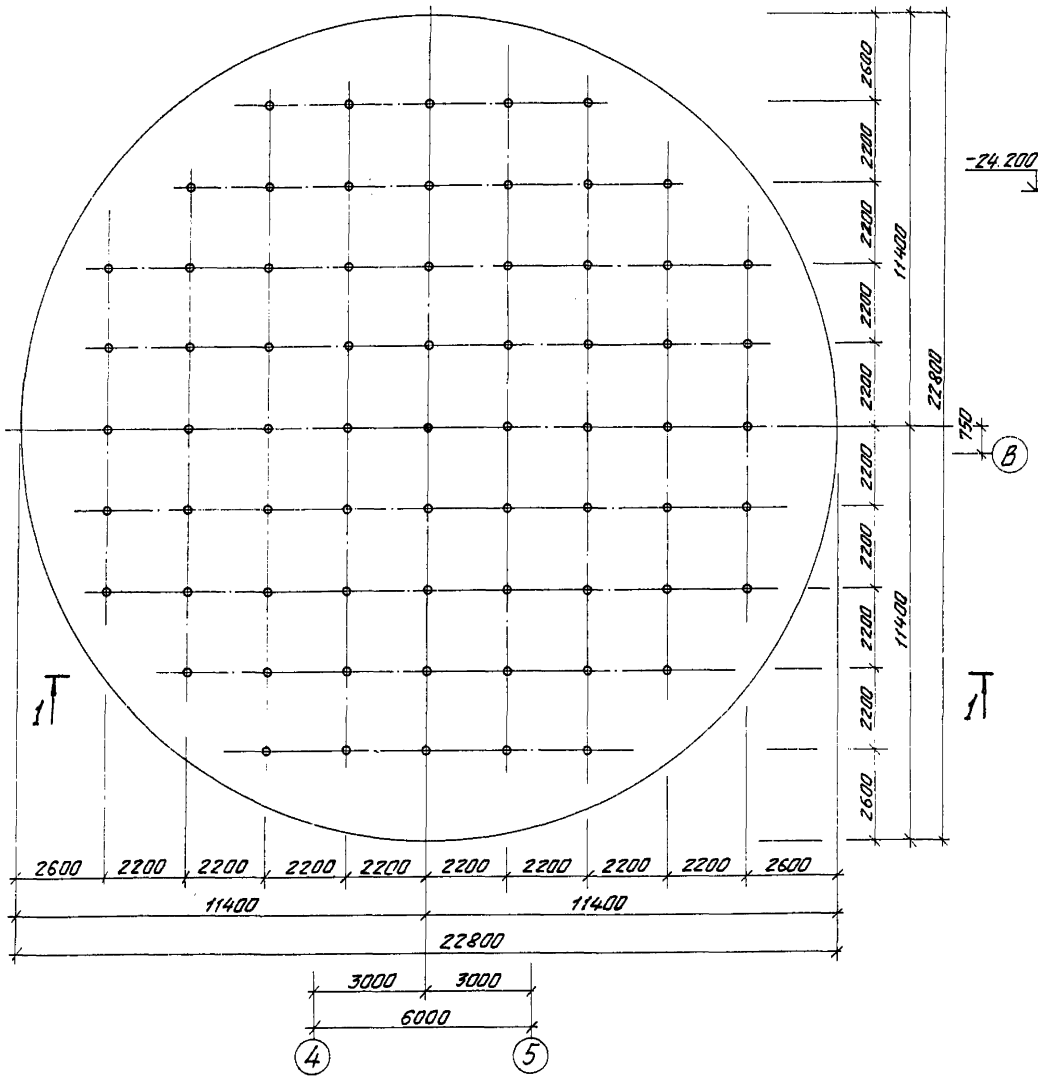

1-1

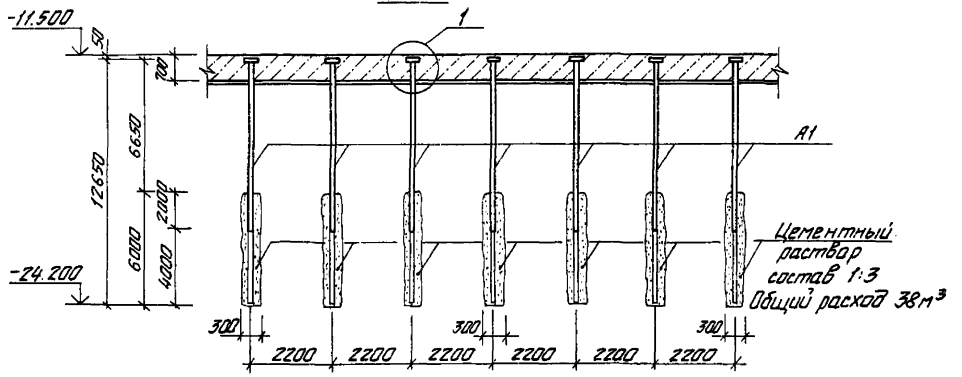

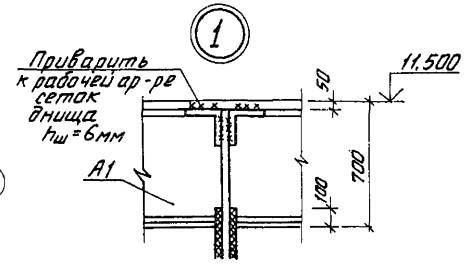

Спецификация элементов к схеме расположения анкеров

Марка	Обозначение	Наименование	Кол.	Масса ед., кг	Примечание
А1	ТП902-1-104.86 КЖИ.301ал.6	Анкер А1	69	128,7	

Несущая способность анкера А1:
при эксплуатации – 30,0т
при испытании – 45,0т

				ТП902-1-106.86 -КЖ		
Привязан				Канализационная насосная станция при глубине заложения коллектора -7,0м.	Стадия	Лист	Листов
					Р	13	
	Нач.отд.	Манжаускас		Плита ПДм1. Схема расположения анкеров.	МЖКХ РСФСР ГИПРОКОММУНВОДОКАНАЛ ЛЕНИНГРАДСКОЕ ОТДЕЛЕНИЕ	
	Н.контр.	Еремова				
	Гл.спец.	Укропова				
	Рук.гр.	Лойда				
Инв.№	Вед.инж.	Субботав				

Инв. № подл. | Подпись и дата | Взам. инв. №

МФ 2142-01 16

Альбом 5

Типовой проект 902-1-106.86-КЖ

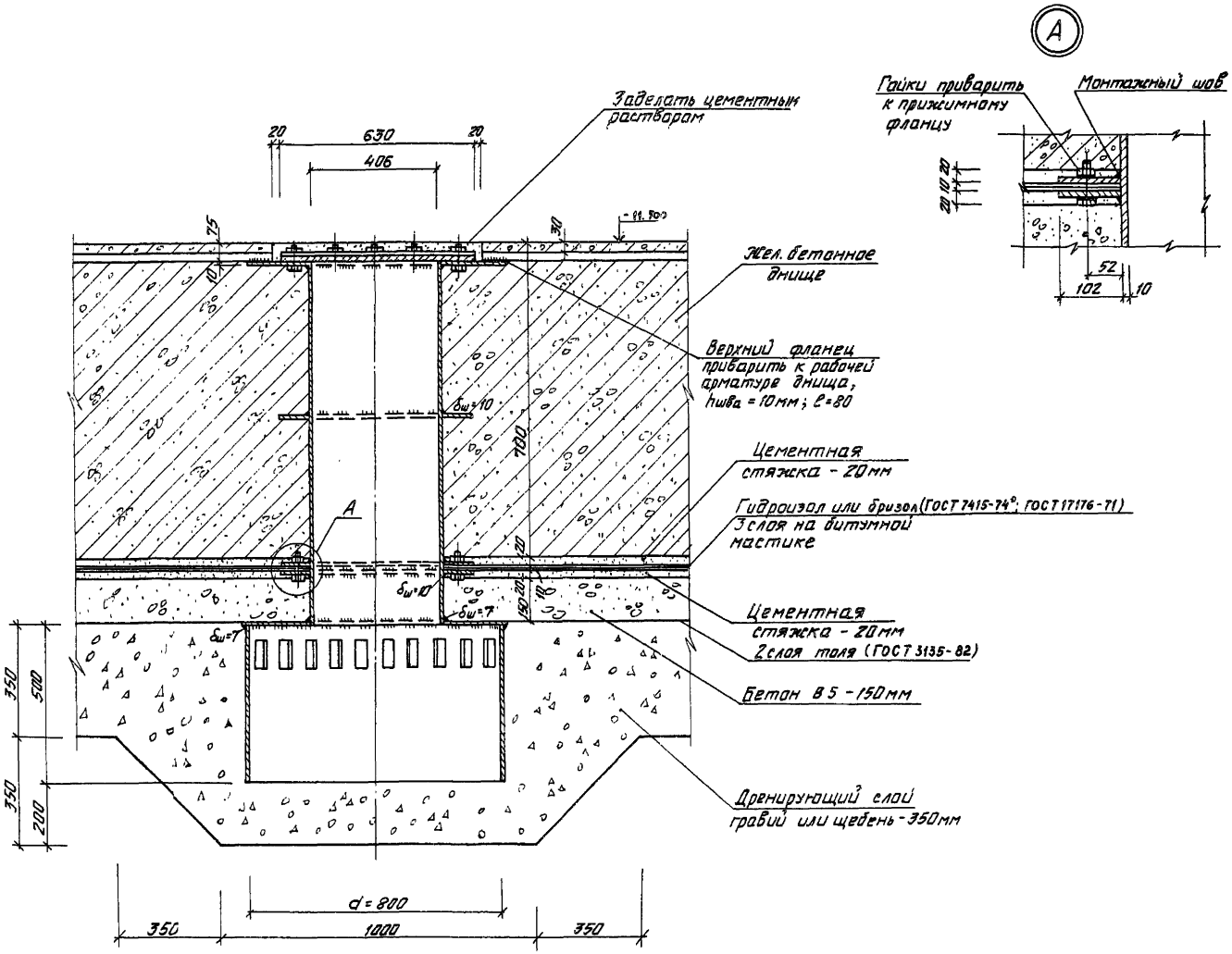

					ТП 902-1-106.86 -КЖ		
Привязан		Нач. отд.	Манкаускас		Канализационная насосная станция при глубине заложения коллектора - 7,0м.	Стадия	Лист	Листов
		Н. контр.	Ефремова			Р	14	
		Гл. спец.	Укропова		Плита ПДм 1. Узел установки закладной детали Мн 3УМГФ	МЖКК РСФСР ГИПРОКОММУНВОДОКАНАЛ ЛЕНИНГРАДСКОЕ ОТДЕЛЕНИЕ		
		Рук. гр.	Терентьев					
Инв. №		Инжен.	Поляков					

Инв. № подл. | Подпись и дата | Взам. инв. №

МФ2142-01 17

Альбом 5

Типовой проект 902-1-106.86-КЖ

План по А-А

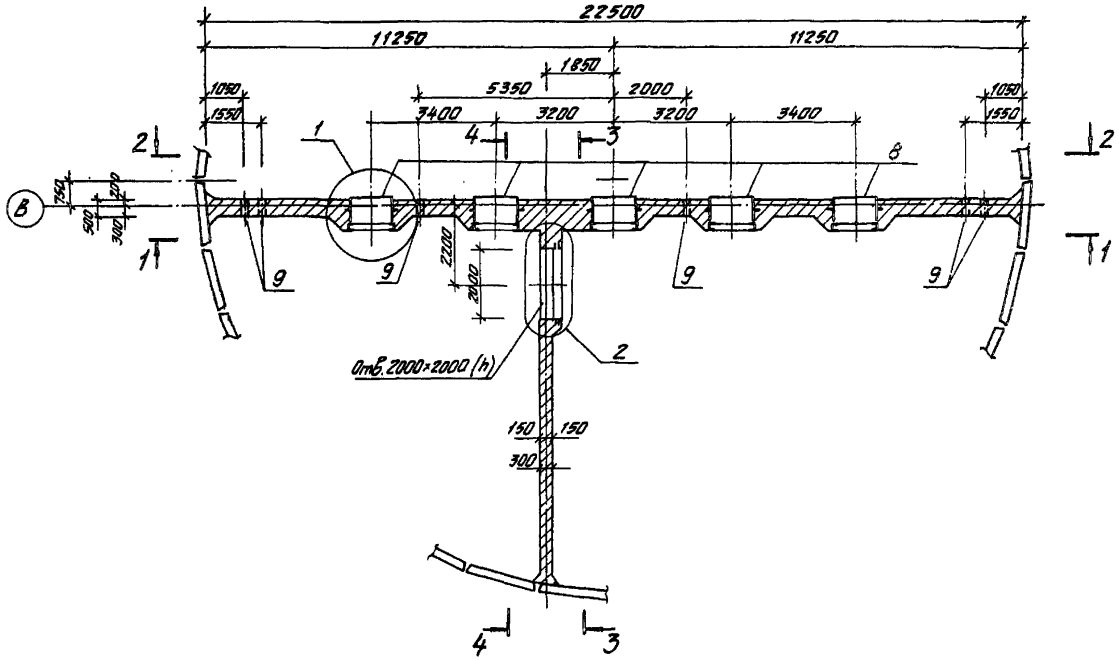

План по Б-Б

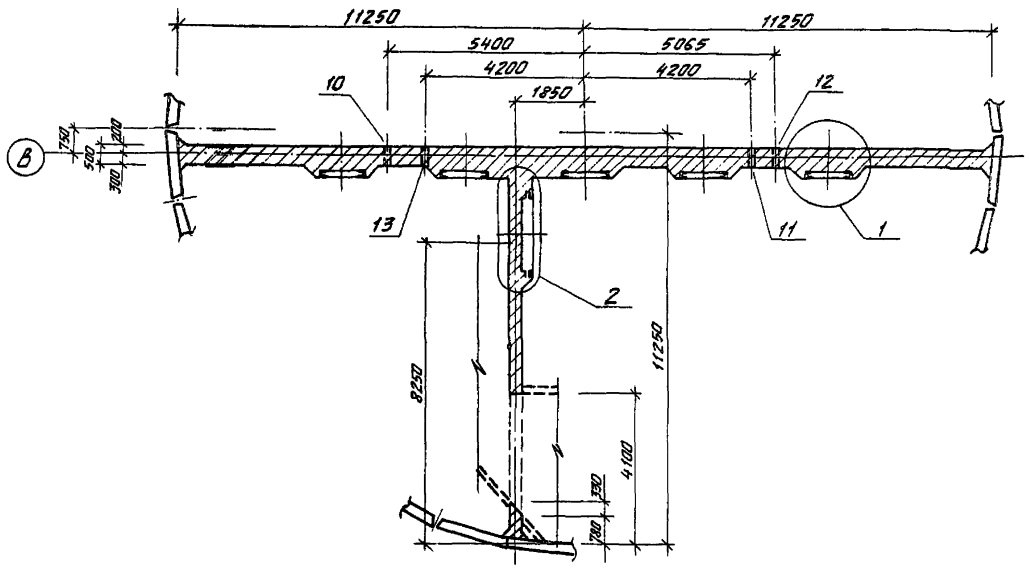

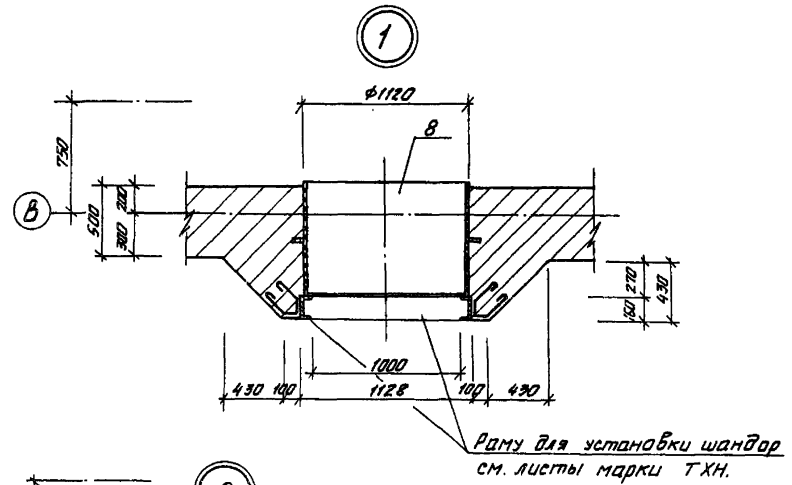

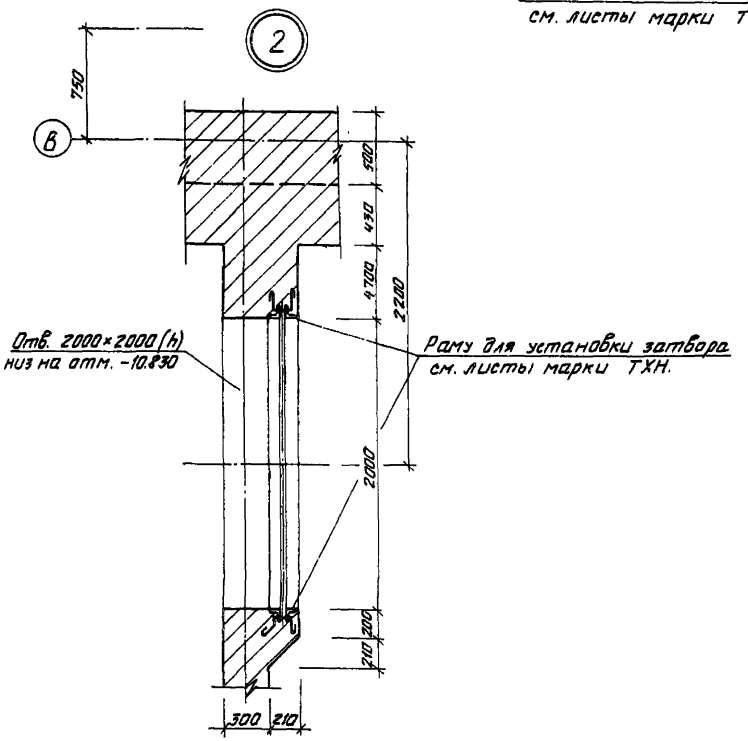

Привязан				ТП 902-1-106-86 -КЖ			
		Нач. отд.	Манкаускас	Канализационная насосная станция при глубине заложения коллектора -7,0м	Стадия	Лист	Листов
		Н. контр.	Ефремова		Р	15	
		Гл. спец.	Укропова	Разделительная стенка СТм1. План по А-А; Б-Б.	МЖКХ РСФСР ГИПРОКОММУНВОДОКАНАЛ ЛЕНИНГРАДСКОЕ ОТДЕЛЕНИЕ		
		Рук. гр.	Терентьев				
Инв. №		Инжен.	Поляков				

МФ 2142-01 18

Инв. № подл. | Подпись и дата | Взам. инв. №

Альбом 5

Типовой проект 902-1-106.86-КЖ

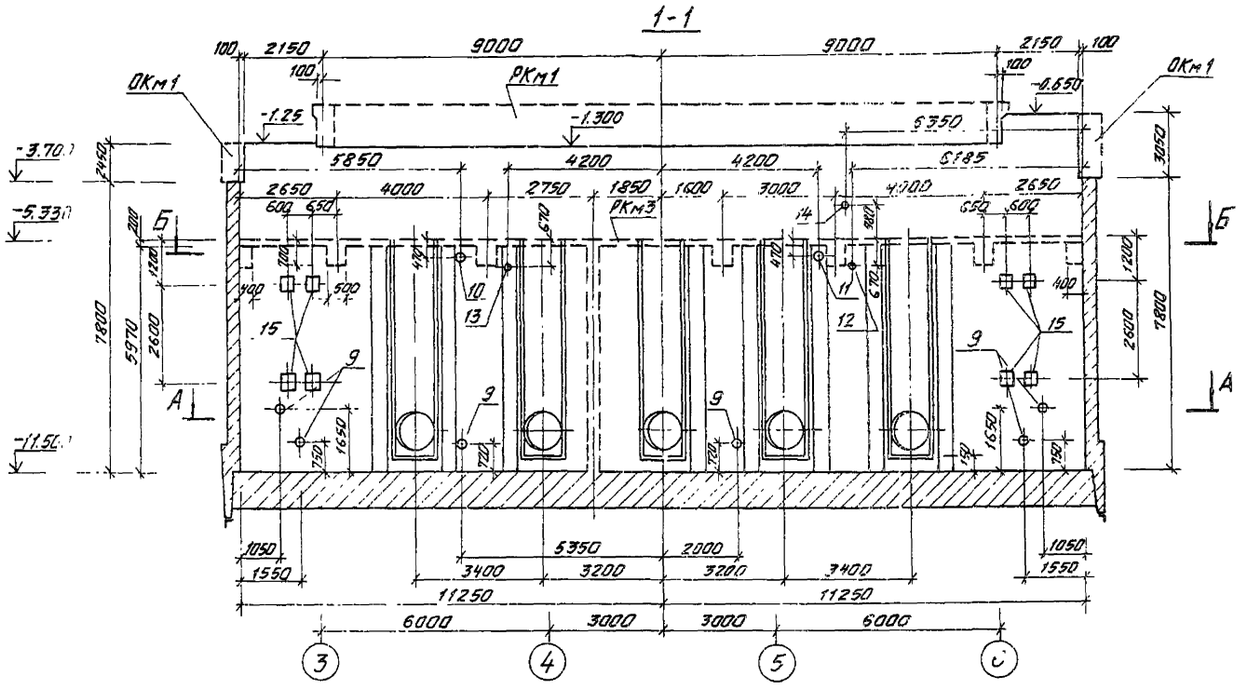

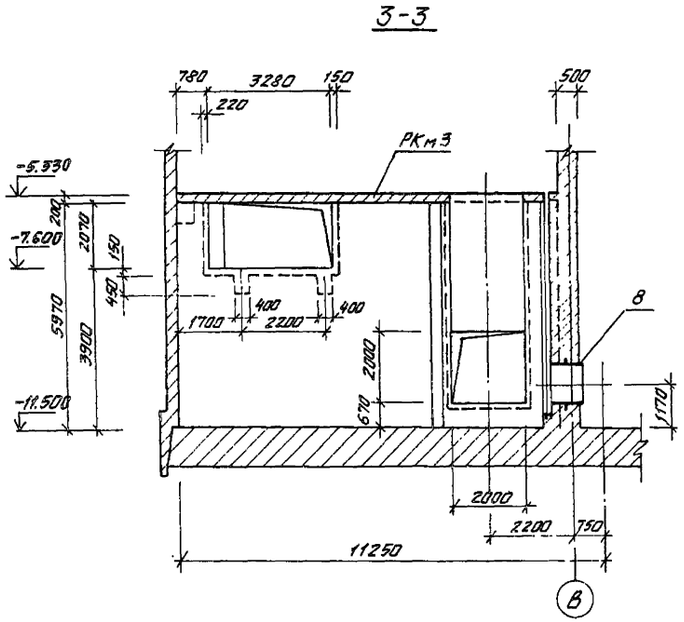

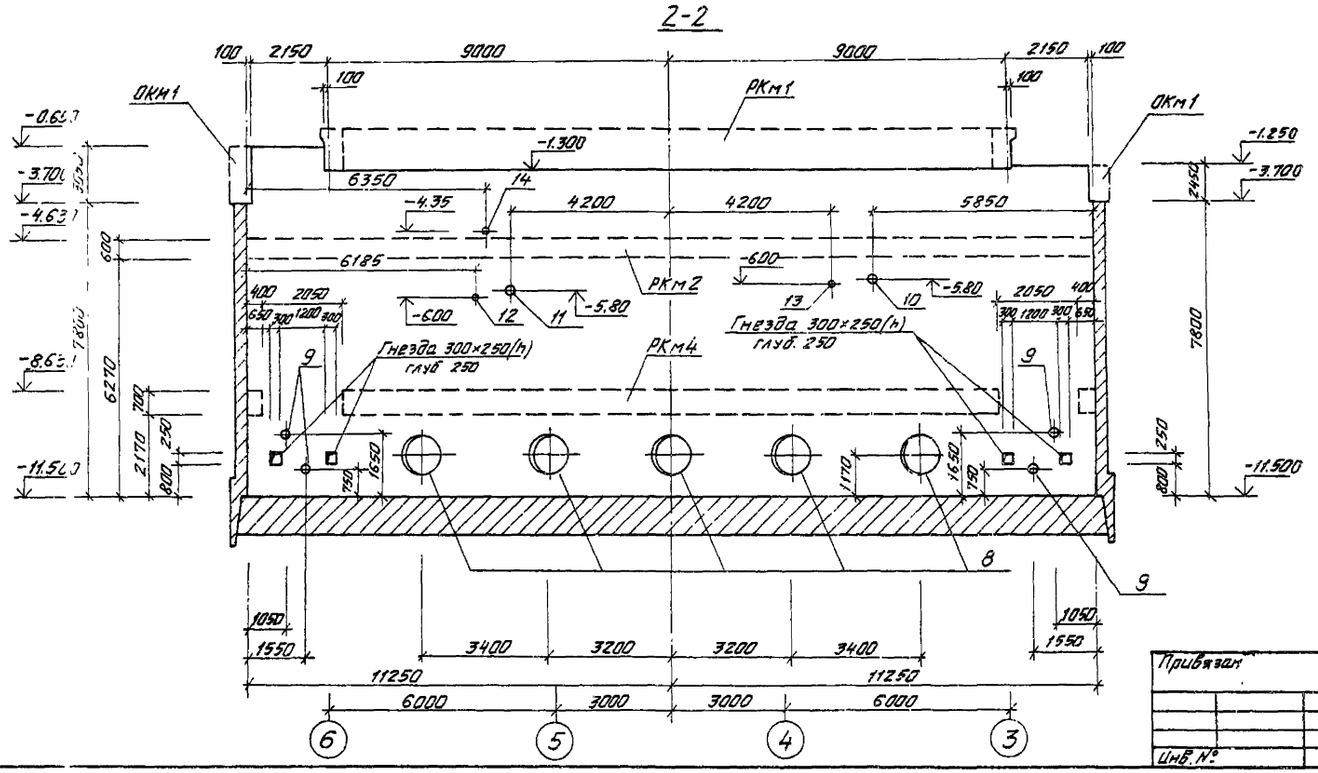

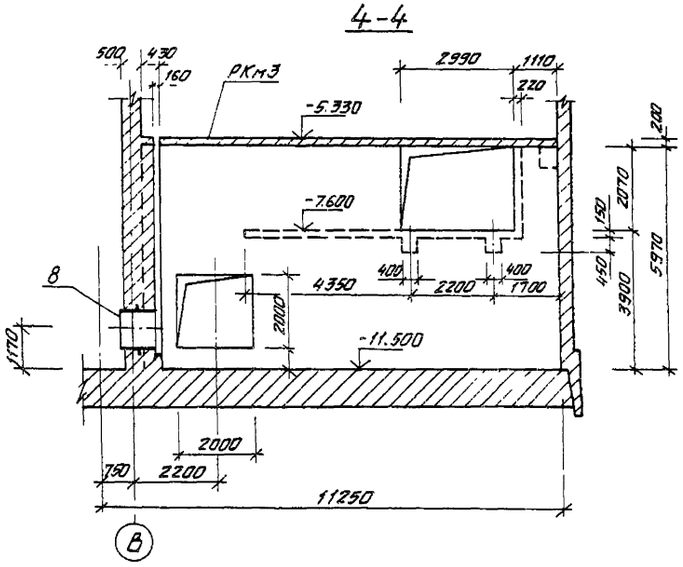

Привязан			
Инв.№ подл.	Подпись и дата	Взам.инв.№	

Нач.отд.	Манкаускас	
Н.контр.	Ефремова	
Гл.спец.	Укропова	
Рук.гр.	Терентьев	
Инженер.	Поляков	

ТП 902-1-106.86 -КЖ

Канализационная насосная станция при глубине заложения коллектора -7.0м.	Стадия	Лист	Листов
	Р	16	
Разделительная стенка СТм1. Разрезы 1-1÷4-4.	МЖКХ РСФСР ГИПРОКОММУНВОДОКАНАЛ Ленинградское отделение		

МФ 2142-01 19

Альбом 5

Типовой проект 902-1-106.86-КЖ

Инв. № подл. | Подпись и дата | Взам. инв. №

План по А-А

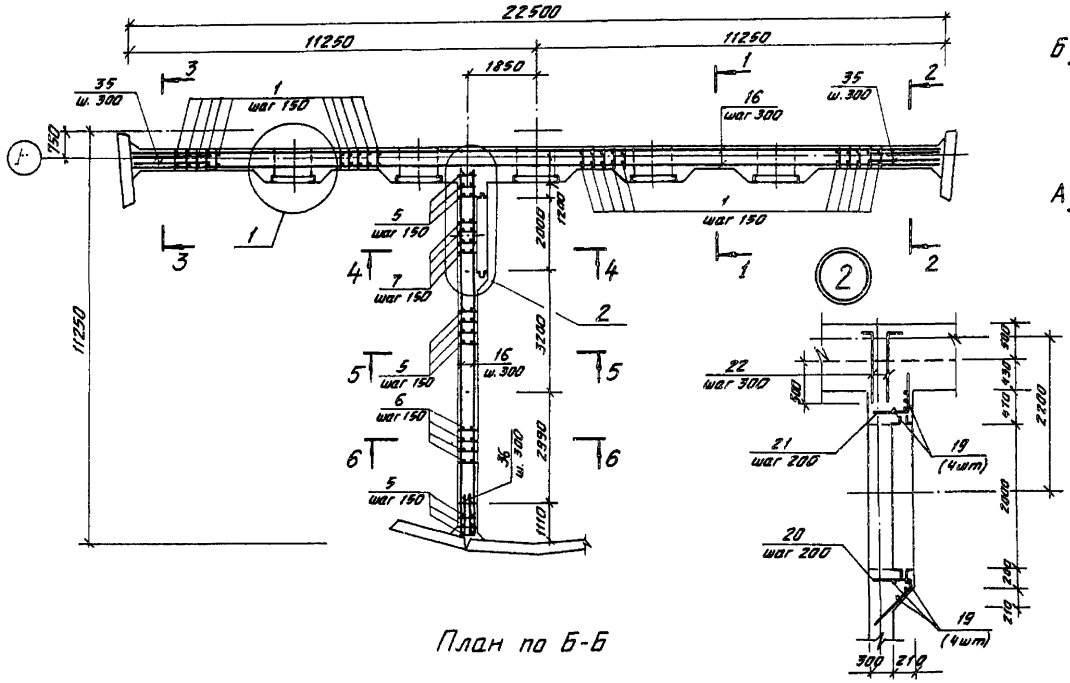

1-1

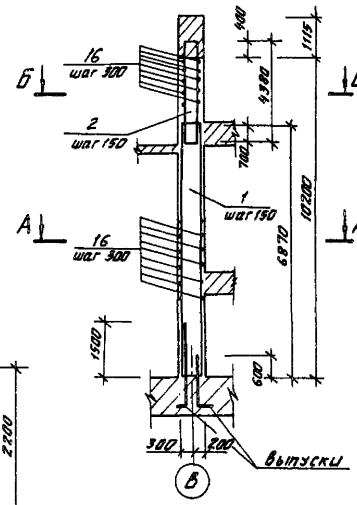

2-2

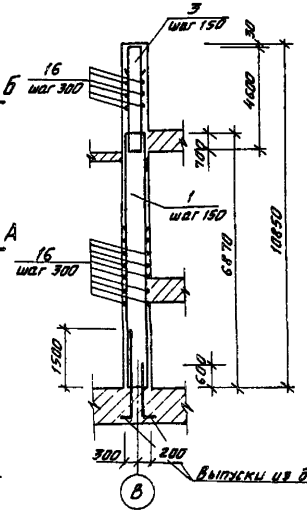

3-3

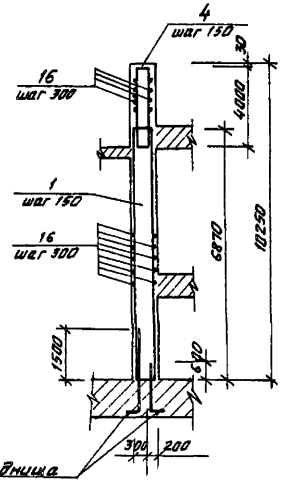

План по Б-Б

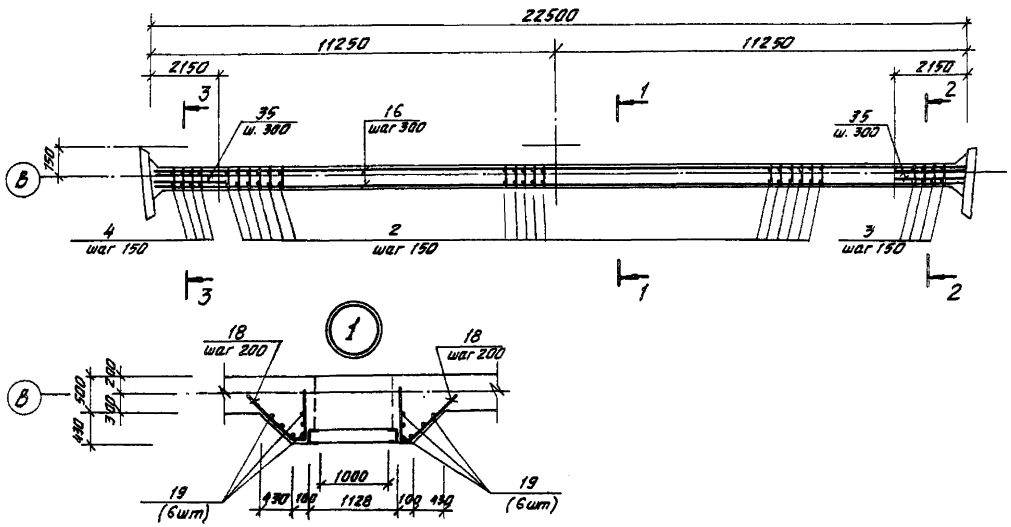

4-4

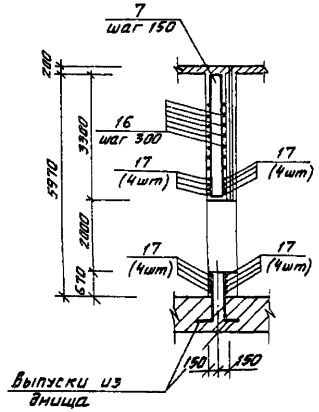

5-5

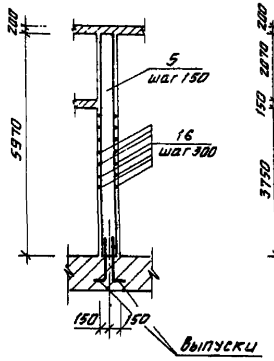

6-6

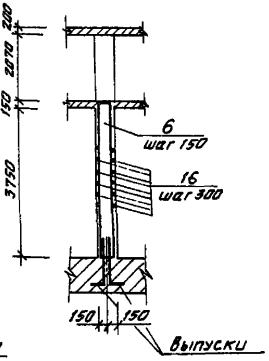

Привязан				ТП 902-1-106.86 -КЖ	
	Нач. отд.	Манкаускас		Канализационная насосная станция при глубине заложения коллектора -7,0м. Разделительная стенка СТм1. Армирование.	Стадия: Р; Лист: 17; Листов:
	Н. контр.	Ефремова			
	Гл. спец.	Укропова			
	Рук. гр.	Терентьев			
Инв. №	Инженер.	Поляков			МЖКХ РСФСР ГИПРОКОММУНВОДОКАНАЛ Ленинградское отделение

МФ 2142-01 20

Альбом 5

Типовой проект 902-1-106.86-КЖ

1-1

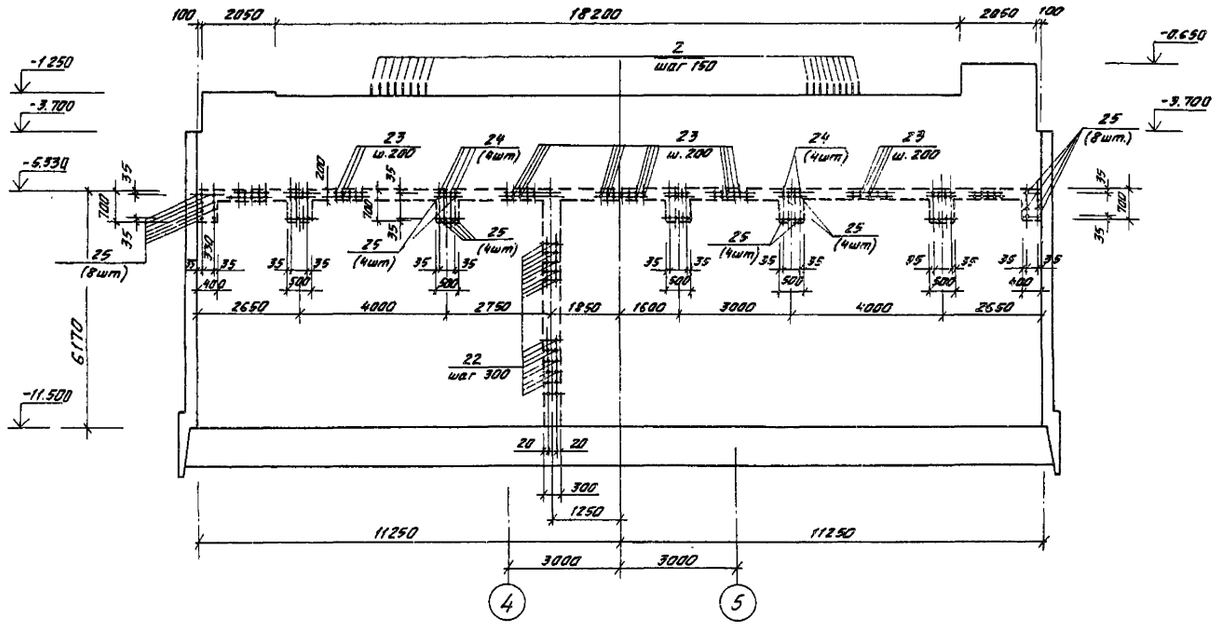

3-3

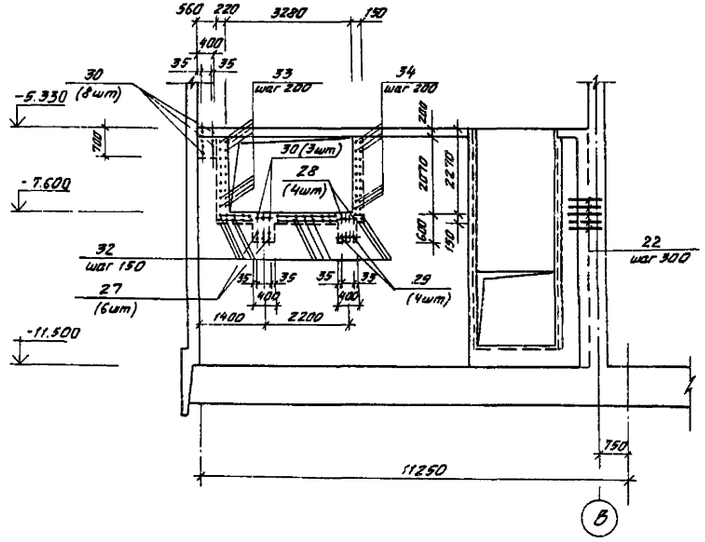

2-2

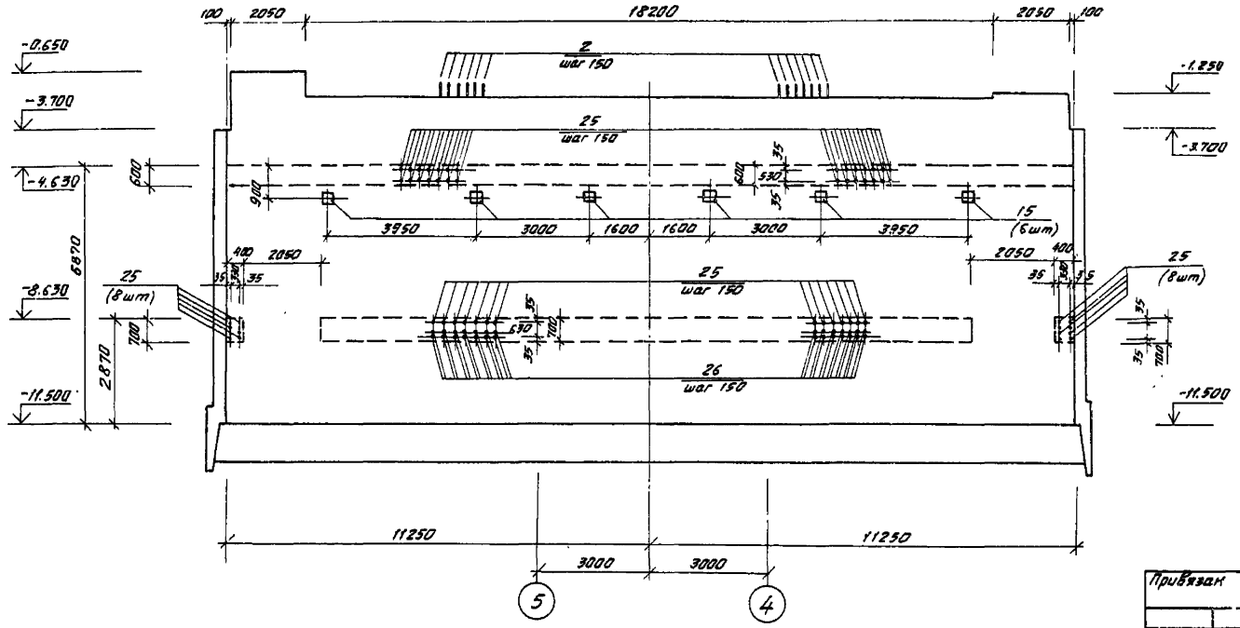

4-4

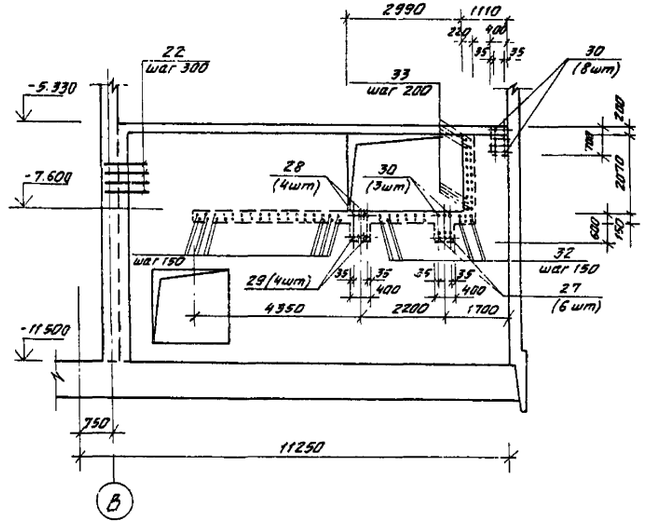

				ТП 902-1-106.86 -КЖ	
Привязан				Канализационная насосная станция при глубине заложения коллектора -7,0м.	Стадия: Р; Лист: 18; Листов:
	Нач. отд.	Манкаускас		Разделительная стенка СТм 1. Разрезы 1-1÷4-4.	МЖКХ РСФСР ГИПРОКОММУНВОДОКАНАЛ Ленинградское отделение
	Н.контр	Ефремова			
	Гл. спец.	Укрепова			
Инв. №	Рук. гр.	Терентьев			
	Инженер	Полякова			

Инв. № подл. | Подпись и дата | Взам. инв. №

МФ2142-01 21

Альбом 5

Типовой проект 902-1-106.86-КЖ

Ведомость расхода стали на элемент, кг

Марка элемента	Арматурные изделия: Арматура класса A-I	A-III гост 5781-82* 10	Итого	8	10	12	14	16	18	20	22	28	32	Итого	Всего
Стм 1		1824.1	1824.1	11.2	1079.8	1138.1	6.0	9268.6	14.2	4056.7	1977.6	58.0	403.2	12000.6	13824.7

Марка элемента	Изделия закладные: Арм-ра кл. A-III гост 5781-82* 12	Итого	Прокат марки Вст3 кп2 гост 19903-74* -δ=8	-δ=10	Итого	Сальники Серия 5.900-2 Dу1000 e=800	Dу200 e=500	Dу150 e=500	Dу150 e=800	Dу80 e=500	Dу80 e=800	Dу50 e=500	Итого	Всего	Общий расход
Стм 1	16.2	16.2	79.9	11.2	51.0	1352.0	171.6	33.3	45.2	11.6	18.1	9.4	1641.2	1750.4	15575.1

Ведомость деталей

Поз.	Эскиз
18	70, 1000, 800
20	100, 750, 500
21	500, 750, 100
22	900, 100
24	100, 1800
25	100, 1100
26	100, 1500
31	100, 650
34	100, 500

Спецификация разделительной стенки Стм 1.

Формат	Зона	Поз.	Обозначение	Наименование	Кол.	Примечание
				Сборочные единицы		
		1	ТП902-1-104.86-КЖИ-5.300 альбом 6	Каркас плоский	151	23.4кг
		2	" КЖИ-5.301 "	то же	121	17.8кг
		3	" КЖИ-5.302 "	"	15	19.2кг
		4	" КЖИ-5.303 "	"	15	16.7кг
		5	" КЖИ-5.104 "	"	37	22.4кг
		6	" КЖИ-5.105 "	"	20	14.8кг
		7	" КЖИ-5.106 "	"	13	12.4кг
				Сальники		
		8	5.900-2	Ду 1000 ; e=800	5	270.4кг
		9		Ду 200 ; e=500	6	28.6кг
		10		Ду 150 ; e=500	1	33.3кг
		11		Ду 150 ; e=800	1	45.2кг
		12		Ду 80 ; e=500	1	11.6кг
		13		Ду 80 ; e=800	1	18.1кг
		14		Ду 50 ; e=500	1	9.4кг
				Изделие закладное		
		15	1.400-15 в. 0.1	МН126-5	14	7.8кг
				Детали		
				ф8 A-III гост 5781-82*		
		33	КЖ-18	e=800	20	0.32кг
		34	"	e=600	20	0.24кг
				ф10 A-III гост 5781-82*		
		16	"	общ. e=17500мм.		0.617кг

Формат	Зона	Поз.	Обозначение	Наименование	Кол.	Примечание
				ф12 A-III гост 5781-82*		
		18	КЖ-18	e=1870	300	1.7кг
		19	"	e=6000	68	5.3кг
		20	"	e=1350	30	1.2кг
		21	"	e=1250	30	1.1кг
		23	"	e=600	225	0.53кг
		31	"	e=750	60	0.67кг
		32	"	e=1100	40	0.98кг
				ф14 A-III гост 5781-82*		
		29	"	e=1200	4	1.5кг
				ф18 A-III гост 5781-82*		
		22	"	e=1000	62	1.58кг
		30	"	e=1300	11	2.1кг
				ф18 A-III гост 5781-82*		
		28	"	e=1400	4	2.8кг
				ф20 A-III гост 5781-82*		
		24	"	e=2000	20	4.94кг
		25	"	e=1200	475	2.96кг
				ф22 A-III гост 5781-82*		
		26	"	e=1700	236	5.1кг
		35	"	e=2000	108	6.0кг
		36	"	e=1000	42	3.0кг
				ф32 A-III гост 5781-82*		
		17	"	e=4000	16	25.2кг
				Материалы		
				Бетон марки В-30	140.8	м³

Инв. № подл. | Подпись и дата | Взам. инв. №

Привязан

Инв. №

Нач. отд.	Манкаускас	
Н.контр.	Ефремова	
Гл. спец.	Укропова	
Рук. гр.	Терентьев	
Инженер.	Поляков	

ТП 902-1-106.86 КЖ

Канализационная насосная станция при глубине заложения коллектора -7.0 м.

Стадия: Р | Лист: 19 | Листов:

Разделительная стенка Стм 1. Ведомость расхода стали на элемент. Ведомость деталей. Спецификация.

МЖКХ РСФСР ГИПРОКОММУНВОДОКАНАЛ Ленинградское отделение

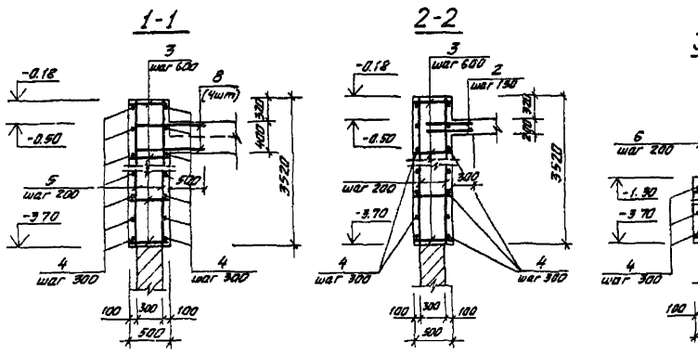

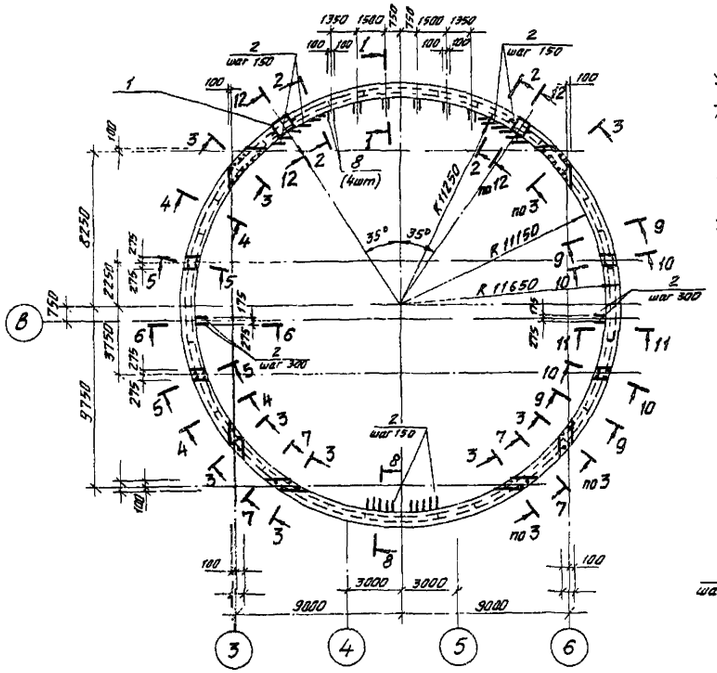

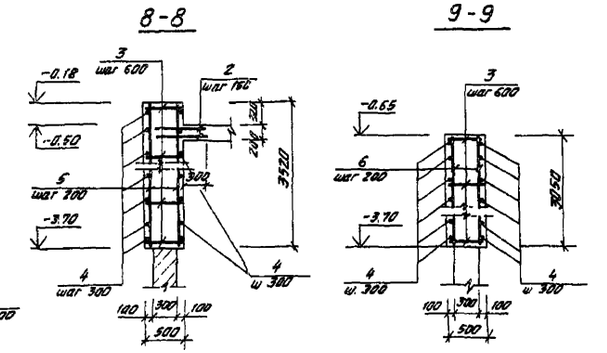

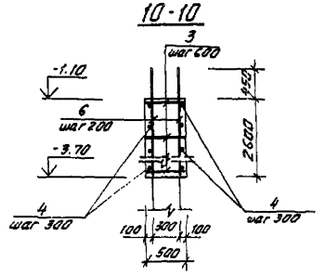

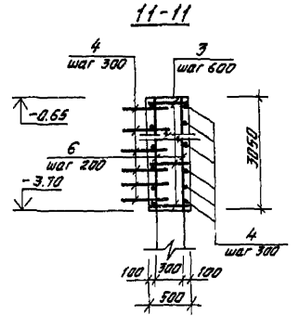

Спецификация обвязочного кольца ОКм1

Обозначение	Наименование	Кол.	Примечание
	Сборочные единицы		
5.900-2	Сальник Ду 800; ℓ=500	2	150,6 кг
	Детали		
	ф10 AIII ГОСТ 5781-82*		
КЖ-20	ℓ=600	224	3,7 кг
	ф12 AIII ГОСТ 5781-82*		
"	ℓ=480	698	4,26 кг
"	общ. ℓ=1592,0 п.м		0,888 кг
	ф14 AIII ГОСТ 5781-82*		
"	ℓ=3500	399	4,24 кг
"	ℓ=3030	166	3,67 кг
"	ℓ=2430	166	2,94 кг
	ф16 A III ГОСТ 5781-82*		
"	ℓ=1000	24	1,58 кг
	ф22 AIII ГОСТ 5781-82*		
"	ℓ=2200	16	6,56 кг
	Материалы		
	Бетон марки В20	м³	113,8

Ведомость расхода стали на элемент, кг

Марка элемента	Арматурные изделия								
	Арматура класса								Всего
	A-III								
	ГОСТ 5781-82*								
	10	12	14	16	22			Итого	
ОКм1	82,9	1111,2	2286,4	37,9	105,0			4628,4	4628,4

ТП 902-1-106.86 -КЖ

Привязан

Инв. №

Нач. отд.	Манкаускас	
Н. контр.	Ефремова	
Гл. спец.	Укропова	
Рук. гр.	Терентьев	
Инженер	Поляков	

Канализационная насосная станция при глубине заложения коллектора – 7,0 м
Обвязочное кольцо ОКм1. Опалубочно-арматурный чертежи.

Стадия	Лист	Листов
Р	20	

МЖКХ РСФСР
ГИПРОКОММУНВОДОКАНАЛ
Ленинградское отделение

МФ 2142-01 23

Инв. № подл. | Подпись и дата | Взам. инв. №

Альбом 5

Типовой проект 902-1-106.86-КЖ

Инв. № подл. | Подпись и дата | Взам. инв. №

1-1

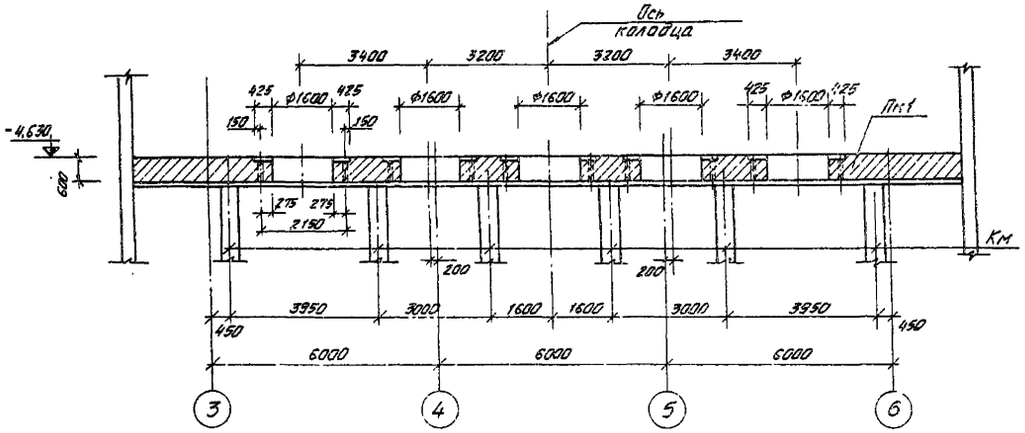

2-2

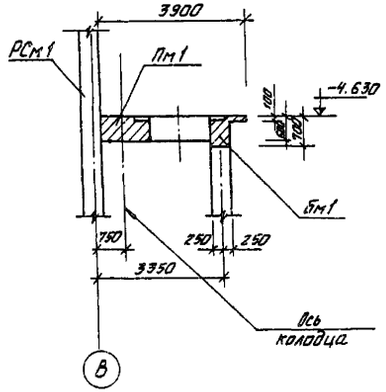

1

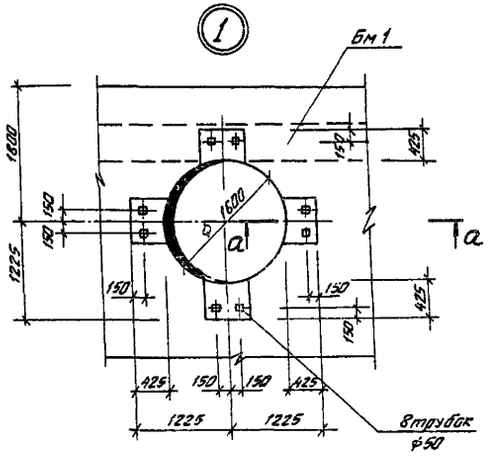

Та

РКм 2

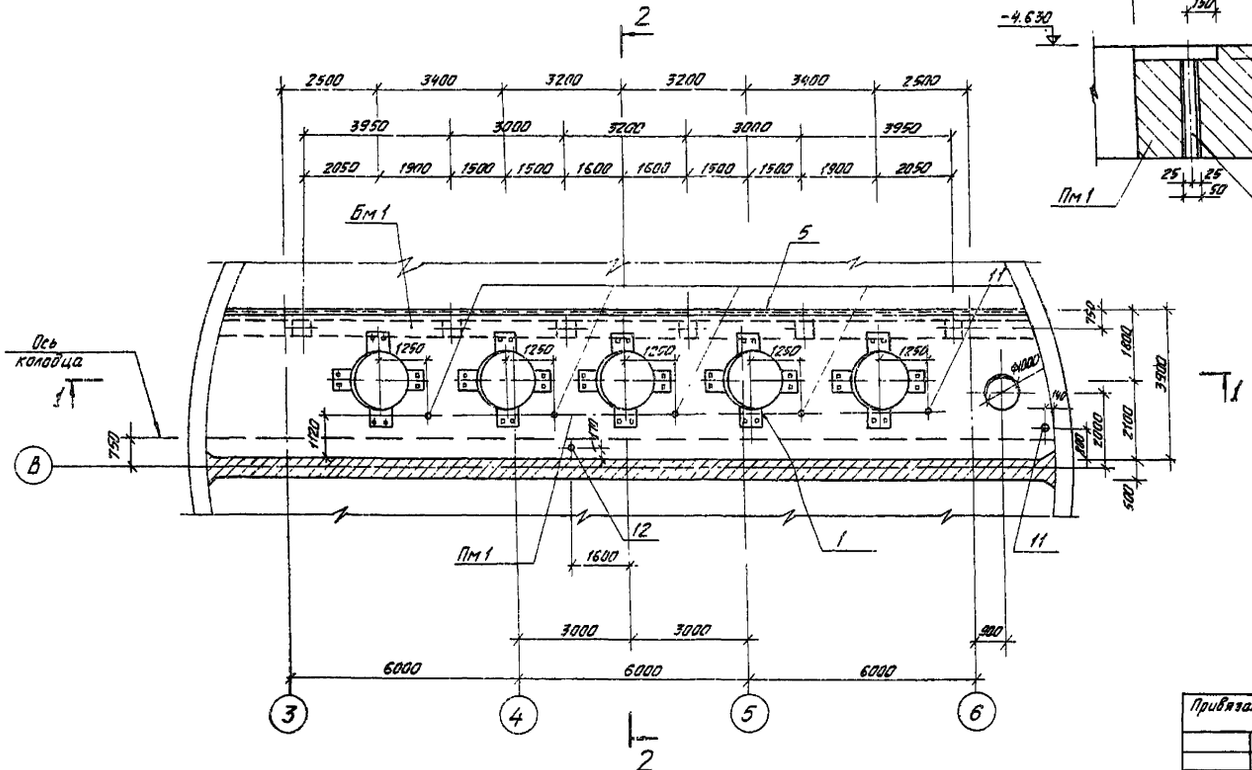

Т1

а-а

1. Схему расположения элементов подземной части смотри КЖ-6.
2. Армирование и спецификации РКм2 смотри КЖ-22.

Привязан				ТП 902-1-106.86		- КЖ
				Канализационная насосная станция при глубине заложения коллектора — 7,0 м.	Стадия: Р	Лист: 21	Листов:
				РКм 2. Опалубочный чертёж.	МЖКХ РСФСР ГИПРОКОММУНВОДОКАНАЛ Ленинградское отделение	
Инв. №				Нач. отд. Манкаускас; Н. контр. Ефремова; Гл. спец. Украпова; Рук. гр. Терентьев; Инженер. Постников		

МФ 2142-01 24

Альбом 5

Типовой проект 902-1-106.86 -К.ЖС

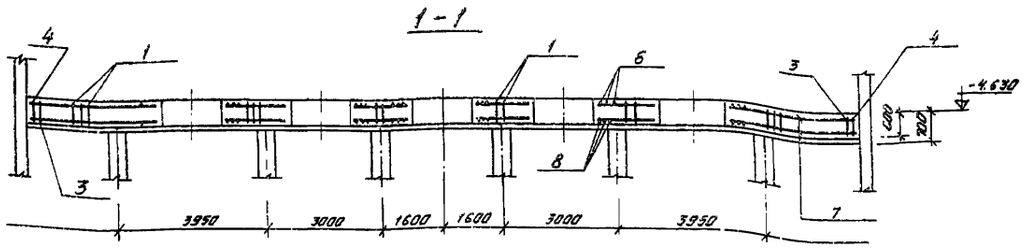

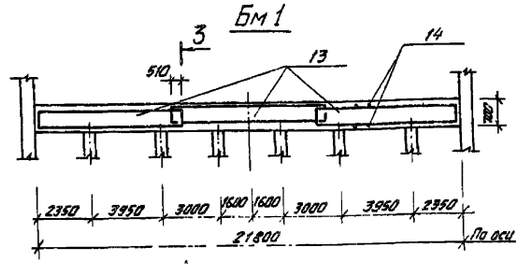

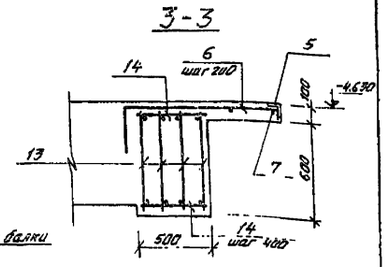

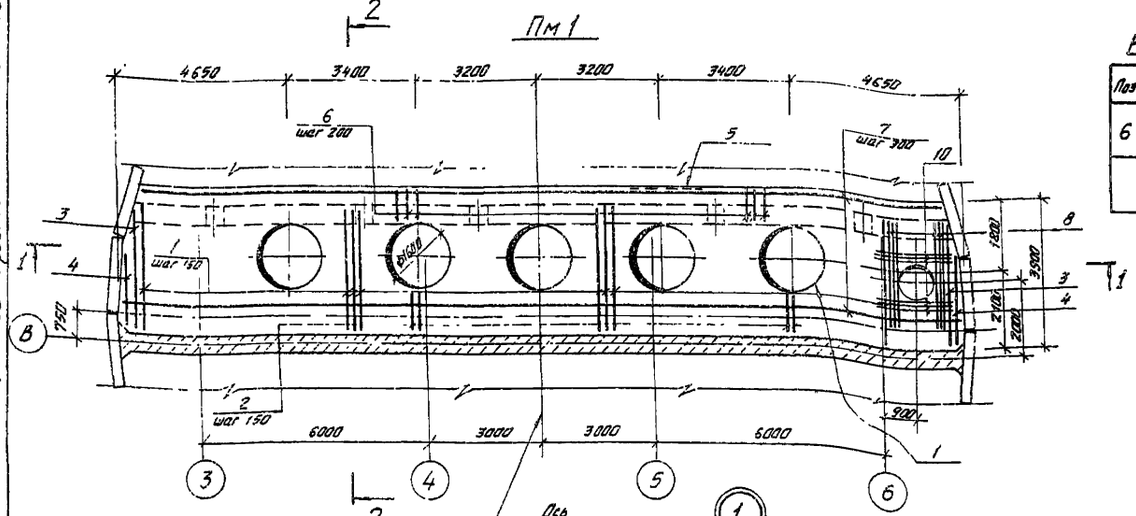

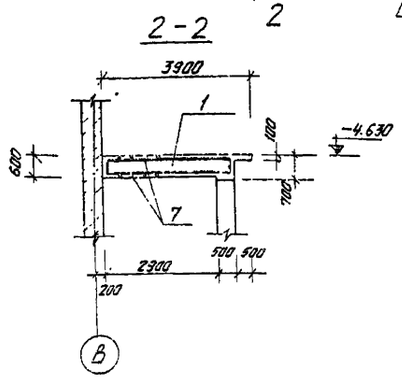

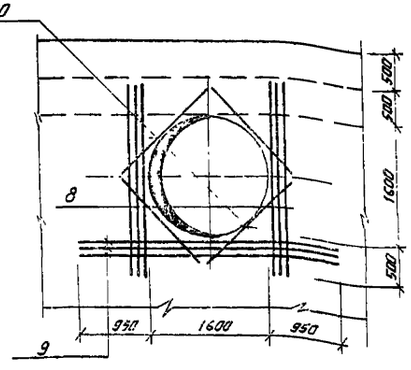

Ведомость деталей

Поз	Эскиз
6	980, 300, 80

Расчетная схема Бм1

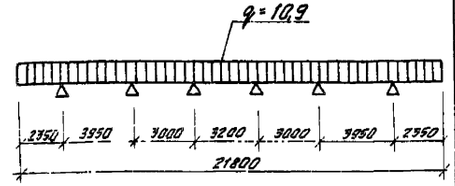

Спецификация перекрытия РКм2.

Формат	Зона	Поз.	Обозначение	Наименование	Кол.	Примечание
				Плита Пм1 - шт 1		
				Сборочные единицы		
				Каркасы плоские		
		1	ТП 902-1-104.86 КЖИ-4.105 ал.6		90	21,02кг
		2	КЖИ-4.106 ал.6		30	8,26кг
		3	КЖИ-4.107 ал.6		2	18,54кг
		4	КЖИ-4.108 ал.6		2	11,08кг
		5	1.400-15.81.550-08	Изделие закладное МН 557	2	8,1кг
				Детали		
		6	КЖ-22	ф12 AIII ГОСТ 5781-82* ℓ=1420	107	1,26кг
		7	"	ф10 AI ℓ=499 п.м	-	0,617кг
		8	"	ф16 AIII ℓ=2600	72	4,10кг
		9	"	ф32 AIII ℓ=3500	30	22,08кг
		10	"	ф16 AIII ℓ=1600	52	2,53кг
		11	"	Газ тр ф50мм ГОСТ 3262-75* ℓ=650	46	3,42кг
		12	"	ф70мм ℓ=650	1	4,58кг
				Бм1 шт. 1		
				Сборочные единицы		
		13	ТП 902-1-104.86 КЖИ-4.134 ал.5	Каркас плоский	12	39,18кг
				Детали		
		14	КЖ-22	ф10 AI ГОСТ 5781-82* ℓ=450	76	0,28кг
				Материалы на РКм2		
				Бетон В20	41,8	м³

Защитный слой бетона для рабочей арматуры принять 25мм

Ведомость расхода стали на элемент, кг

Марка элемента	Изделия арматурные: Арматура класса AI, ГОСТ 5781-82*: 10	Итого	AIII: 12A	16	32	20	Итого	Всего	Изделия закладные: Арматура класса A-I, ГОСТ 5781-82*: 6	Итого	AIII: 8	Итого	Прокат Вст3кп2-1, ГОСТ 8509-72*: L100×63×6	Итого	Всего	Общий расход
РКм2	973,0	973,0	134,8	114,0	662,4	1716,4	3193,4	4166,4	4,26	4,26	8,52	8,52	159,7	159,7	172,5	4338,9

Привязан

Инв. №

Нач. отд.	Манкаускас		
Н. контр.	Ефремова		
Гл. спец.	Укропова		
Рук. гр.	Терентьев		
Инженер	Постников		

ТП 902-1-106.86 -КЖ

Канализационная насосная станция при глубине заложения коллектора -7,0 м.

Стадия	Лист	Листов
Р	22	

РКм2 Плита Пм1. Балка Бм1 Армирование

МЖКХ РСФСР ГИПРОКОММУНВОДОКАНАЛ Ленинградское отделение

Инв. № подл. | Подпись и дата | Взам. инв. №

Альбом 5

Типовой проект 902-1-106.86 - КЖ

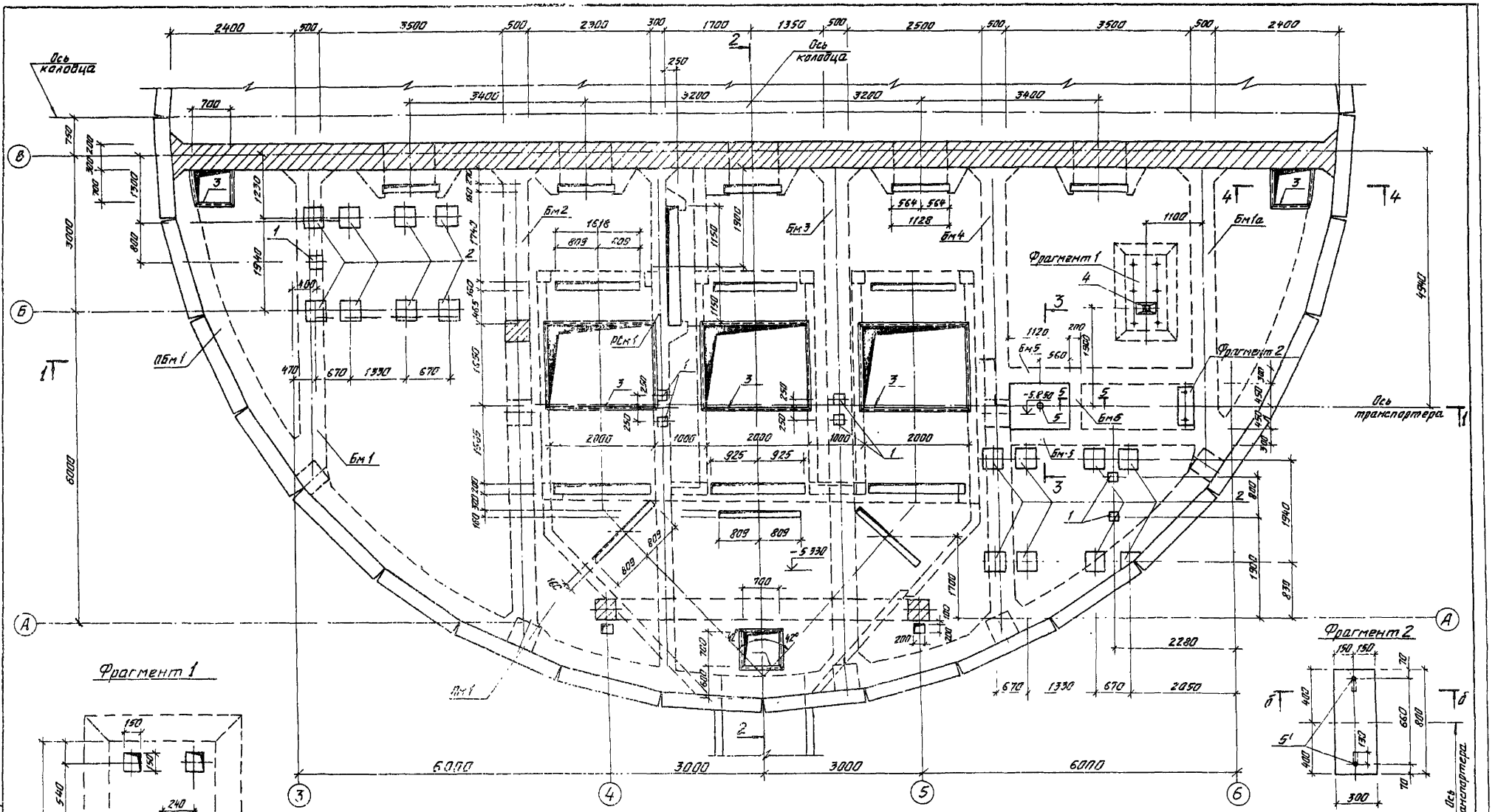

Фрагмент 1

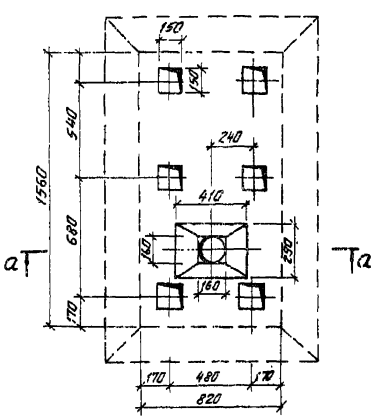

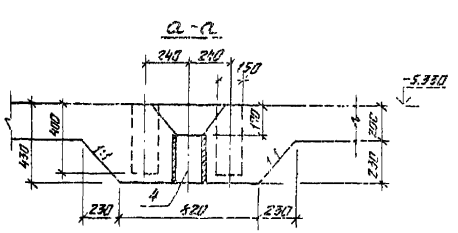

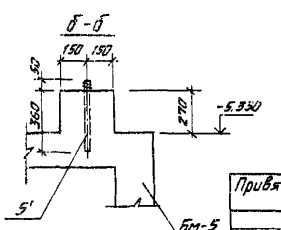

1 Схему расположения элементов подземной части смотри лист КЖ-6.

2. Разрезы 1-1 ÷ 5-5 смотри лист КЖ-24

Привязан			ТП902-1-106.86 -КЖ		
	Нач. отд.	Манкаускас	Канализационная насосная станция при глубине заложения коллектора -7,0 м.	Стадия	Лист	Листов
	Н. контр.	Ефремова		Р	23	
	Гл. спец.	Укропова				
	Рук. гр.	Терентьев	РКК3 Оплубочный чертеж.	МЖКХ РСФСР ГИПРОКОММУНВОДОКАНАЛ ЛЕНИНГРАДСКОЕ ОТДЕЛЕНИЕ		
Инв. №	Инжен.	Постников				

Инв. № подл. | Подпись и дата | Взам. инв. №

МФ 2142-01 26

Типовой проект 902-1-106.86 -КЖ Альбом 5

Инв. № подл. | Подпись и дата | Взам. инв. №

1 - 1

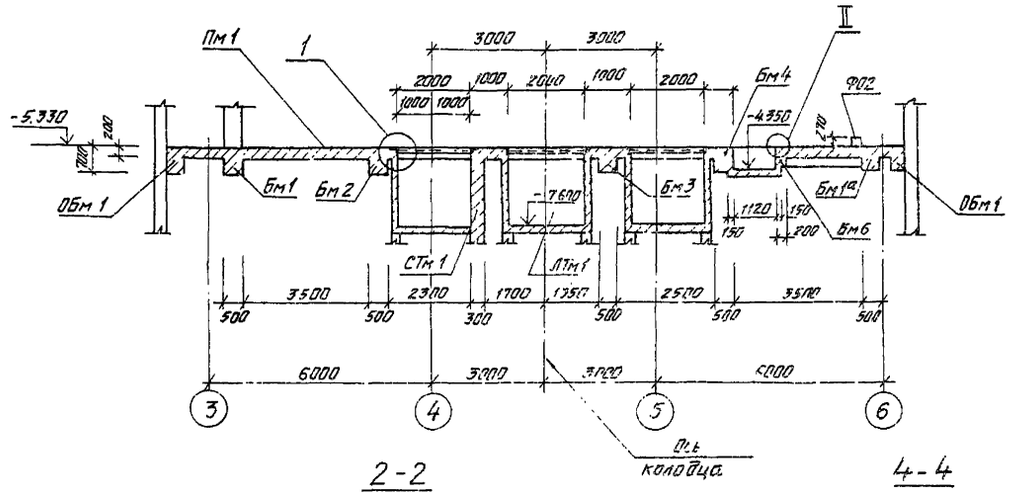

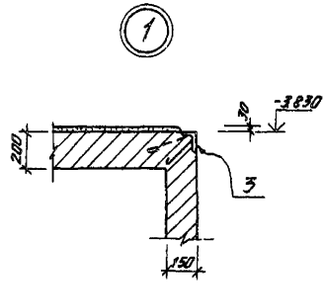

2 - 2

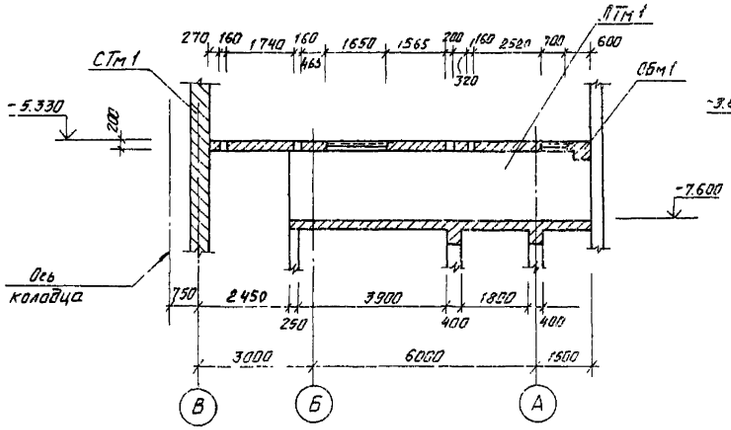

4 - 4

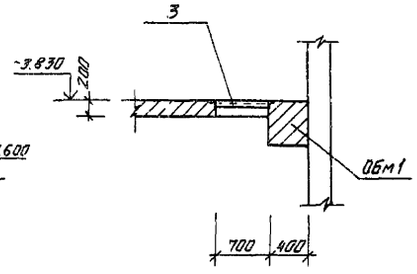

3 - 3

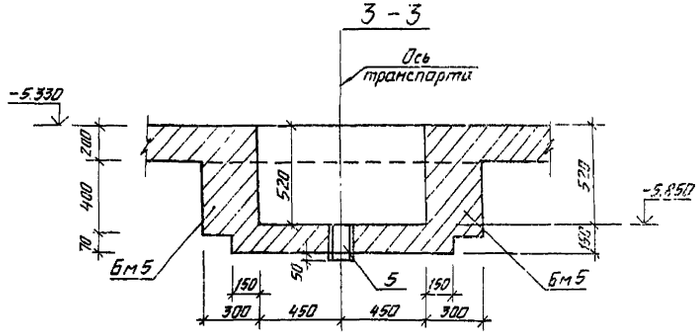

5 - 5

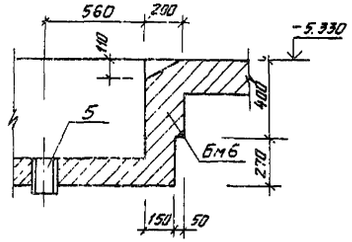

Привязан				ТП 902-1-106.86 -КЖ	
	Нач. отд	Манкаускас		Канализационная насосная станция при глубине заложения коллектора - 7,0м	Стадия: Р; Лист: 24; Листов:
	Н. контр.	Ефремова		РКм 3 Опалубочный чертеж. Разрезы 1-1 ÷ 5-5.	МЖКХ РСФСР ГИПРОКОММУНВОДОКАНАЛ Ленинградское отделение
	Гл. спец.	Укропова			
	Рук. гр.	Теремтьев			
Инв. №	Инжен.	Пестников			

МФ 2142-01 27

Типовой проект 902-1-106.86 -КЖ Альбом 5

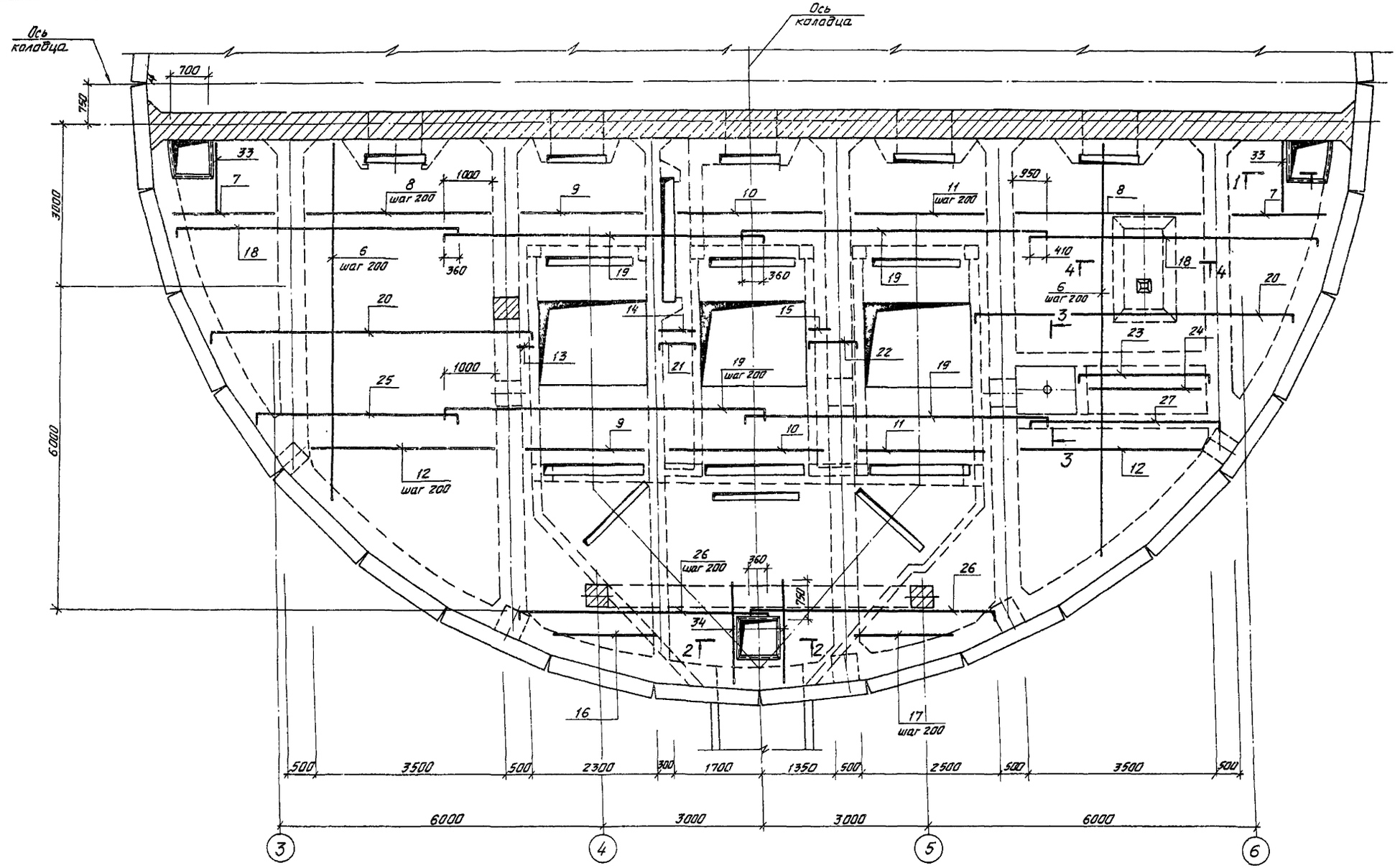

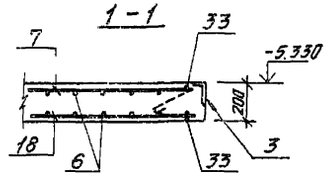

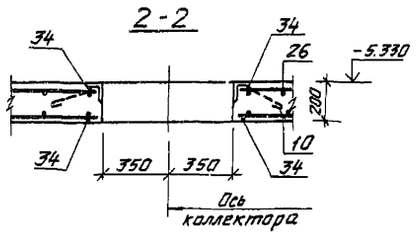

Привязан				ТП 902-1-106.86 -КЖ	
	Нач.отд	Манкаускас		Канализационная насосная станция при глубине заложения коллектора - 7,0 м.	Стадия: Р; Лист: 25; Листов:
	Н.контр.	Ефремова			
	Гл.спец.	Укропова			
	Рук.гр.	Терентьев		РК м3 Плита Пм1 Армирование	МЖКХ РСФСР ГИПРОКОММУНВОДОКАНАЛ Ленинградское отделение
Инв. №	Инжен.	Пестников			

Инв. № подл. | Подпись и дата | Взам. инв. №

МФ 2142-01 28

Типовой проект 902-1-106.86 - КЖ Альбом 5

Инв. № подл. | Подпись и дата | Взам. инв. №

Бм 1

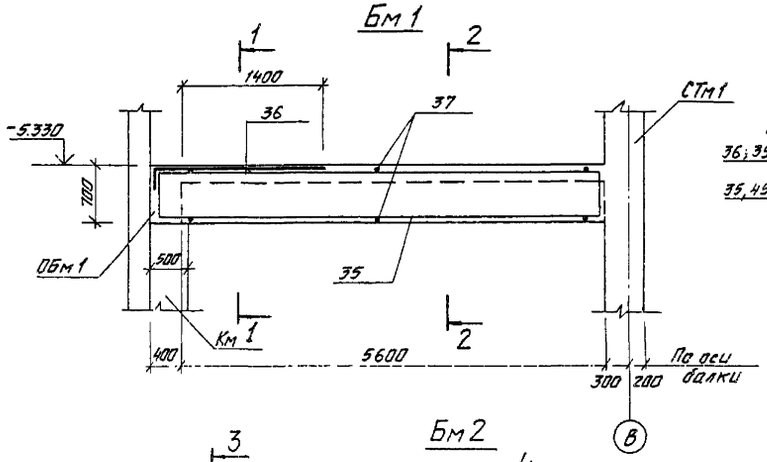

1-1 2-2

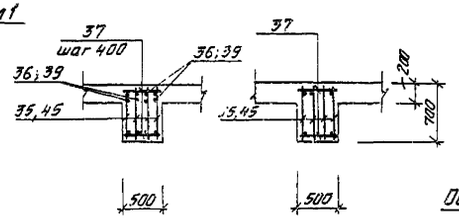

Бм4

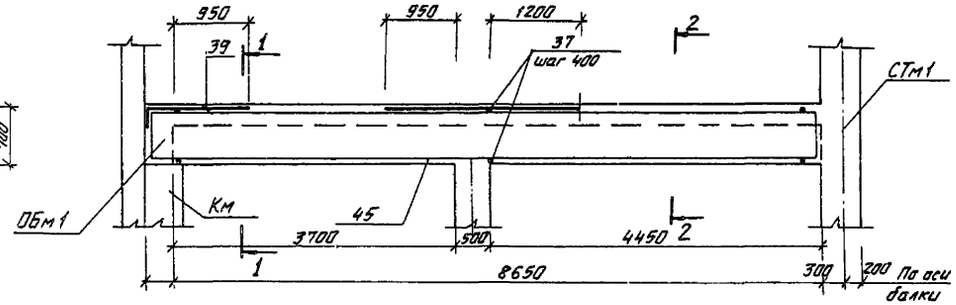

Бм2

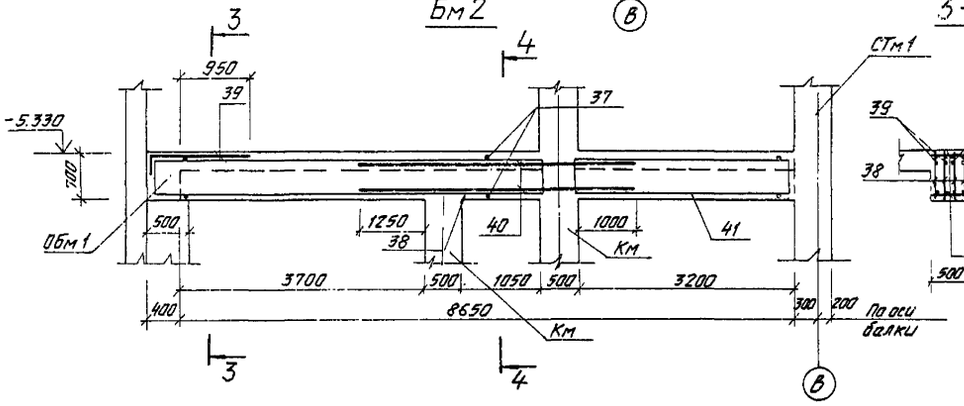

3-3 4-4

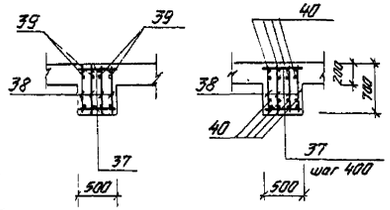

Расчетные схемы балок

Бм 1, 1а

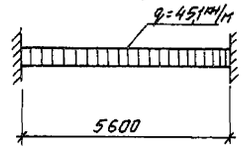

Бм 2

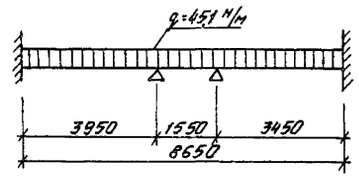

Бм3

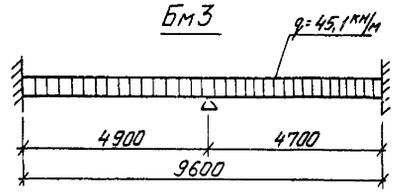

Бм4

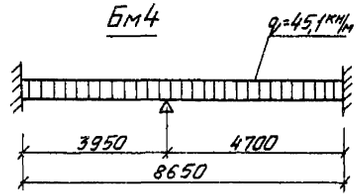

Бм5

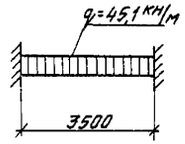

Бм6

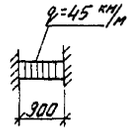

Бм3

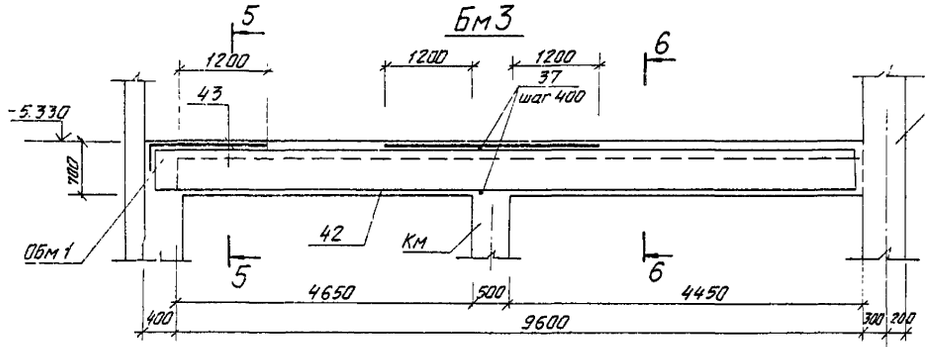

5-5 6-6

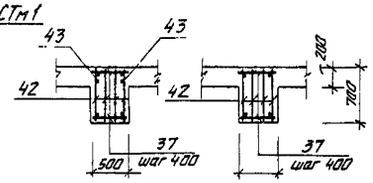

Бм 6

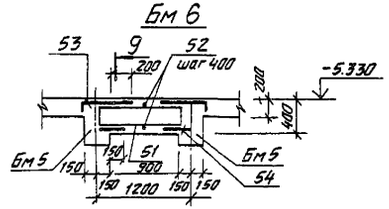

Бм5

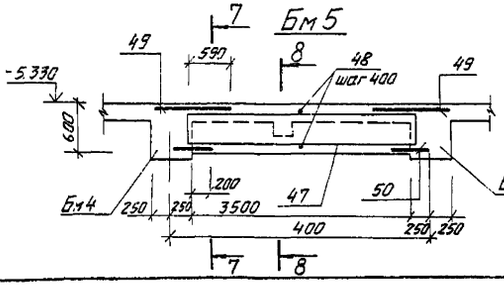

7-7 8-8

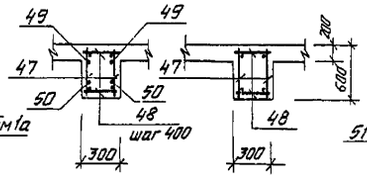

9-9

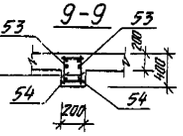

1. Балки Бм1÷6 замаркированы КЖ-23.
2. Защитный слой бетона для рабочей арматуры балок принять 25мм

Привязан				ТП902-1-106.86 -КЖ	
	Нач.отд.	Манкаускас			
	Н.контр.	Ефремова		Канализационная насосная станция при глубине заложения коллектора -7,0м	Стадия: Р; Лист: 26; Листов:
	Гл.спец.	Укропова			
	Рук.гр.	Терентьев		РКМ 3 Балки Бм1÷Бм6 Армирование.	МЖКХ РСФСР ГИПРОКОММУНВОДОКАНАЛ Ленинградское отделение
Инв. №:	Инженер.	Постников			

МФ 2142-01 29

Альбом 5

Типовой проект 902-1-108.86. -КЖ

3 - 3

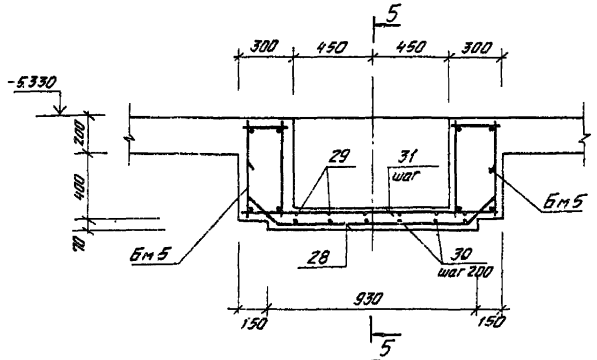

5 - 5

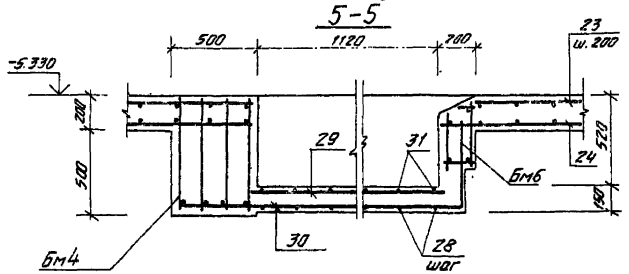

4 - 4

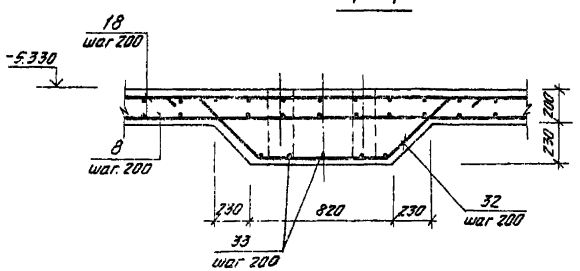

Обм 1

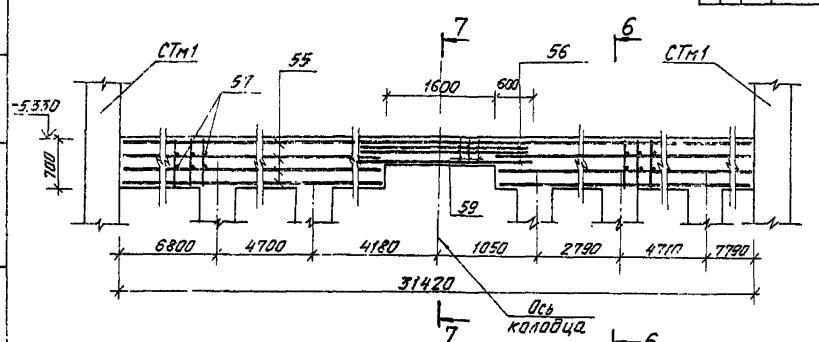

6 - 6

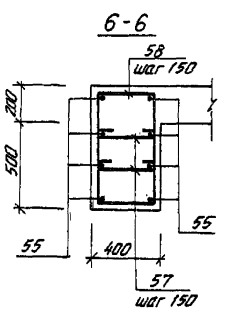

7 - 7

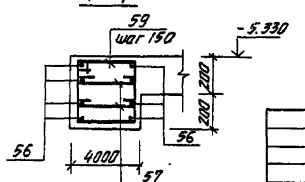

Спецификация перекрытия РКм3 (отм. -5.330).

Формат	Зона	Поз.	Обозначение	Наименование	Кол.	Примечание
				Плита ПмР1 - шт 1		
				Сварочные единицы		
				Изделия закладные		
		1	1.400-15 А.1. 130-11	МН118-6	3	3,9кг
		2	1.400-15 в 1. 170-35	МН157-6	16	16,3кг
		3	1.400-15 в 1. 550-08	МН 557	36,2	8,1кг
		4	КЖ-23	Гов.тр. ф150 ГОСТ 3262-75* ℓ=260	1	4,63кг
		5	"	ф100 " ℓ=200	1	0,48кг
		5'	"	Анкер ф16 А I с резьб. ℓ=480	2	0,75кг
				Детали		
		6	КЖ-27	ф10 А I ГОСТ 5781-82* $\ell_{общ}$ = 500м	-	0,617кг
				ф12 А III ГОСТ 5781-82*		
		7	КЖ-27	$\ell_{ср}$ = 1750	28	1,55кг
		8	"	ℓ = 3600	42	3,19кг
		9	"	ℓ = 2400	35	2,13кг
		10	"	ℓ = 3150	35	2,79кг
		11	"	ℓ = 2600	35	2,30кг
		12	"	$\ell_{ср}$ = 2100	32	1,86кг
		13	"	ℓ = 250	9	0,22кг
		14	"	ℓ = 650	9	0,58кг
		15	"	ℓ = 300	9	0,26кг
		16	"	$\ell_{ср}$ = 1650	4	1,46кг
		17	"	$\ell_{ср}$ = 1850	4	1,64кг
		18	"	$\ell_{ср}$ = 4830	28	4,29кг
		19	"	ℓ = 6340	74	5,63кг
		20	"	$\ell_{ср}$ = 6200	18	5,5кг
		21	"	$\ell_{ср}$ = 1230	9	1,1кг
		22	"	ℓ = 1140	9	1,01кг
		23	"	ℓ = 3000	5	2,66кг
		24	"	ℓ = 2280	5	2,02кг
		25	"	$\ell_{ср}$ = 2280	16	2,02кг

Ведомость деталей

Поз.	Эскиз
7	2100 ÷ 1400
12	3600 ÷ 600
16	2400 ÷ 900
17	2600 ÷ 1100
18	180 — 5990 ÷ 3680 — 180
19	180 — 5980 — 180
20	180 — 6220 ÷ 5470 — 180
21	180 — 870 — 180
22	180 — 780 — 180
23	180 — 2640 — 180
25	180 — 3060 ÷ 790 — 180
26	180 — 4680 ÷ 1860 — 180
27	180 — 2840 ÷ 790 — 180
28	45 — 250 — 1100 — 250 — 45 — 45°
30	1750 — 500
32	150 — 550 — 800 — 550 — 150 — 410 — 45°
33	150 — 550 — 1540 — 560 — 150 — 410 — 45°
36	220 — 1780
39	220 — 1330
43	220 — 1240
53	100 — 460
57	380
58	460 / 760 — 380 — 680
59	460 / 460 — 380 — 380

Привязан

Инв. №

Инв. № подл. | Подпись и дата | Взам. инв. №

Нач. отд.	Манкаускас	
Н. контр.	Ефремова	
Гл. спец.	Укропова	
Рук. гр.	Терентьев	
Инженер	Постников	

ТП 902-1-106.86 -КЖ

Канализационная насосная станция при глубине заложения коллектора -7,0 м.

РКм3. Балка Обм 1.

Спецификация (начало)

Стадия	Лист	Листов
Р	27	

МЖКХ РСФСР
ГИПРОКОММУНВОДОКАНАЛ
Ленинградское отделение

МФ 2142-01 30

Спецификация перекрытия РКм3 (отм. -5.330)

Формат	Зона	Поз.	Обозначение	Наименование	Кол.	Примечание
				Ф12АIII ГОСТ 5781-82*		
		26	КЖ-27	$\ell_{ср}$ = 3630	10	3,22кг
		27	"	$\ell_{ср}$ = 2170	10	1,92кг
		28	"	ℓ = 1710	7	1,52кг
		29	"	ℓ = 1420	5	1,08кг
		30	"	ℓ = 2250	5	1,99кг
		31	"	ℓ = 1480	7	1,31кг
		32	"	ℓ = 2200	8	1,95кг
		33	"	ℓ = 2940	5	2,61кг
				Ф25АIII ГОСТ 5781-82*		
		34	КЖ-27	ℓ = 1450	4	5,58кг
		34'	"	ℓ = 1830	4	7,04кг
				Бм1; Бм1а - шт. 1+1		
				Сборочные единицы		
		35	ТП902-1-104.86 КЖИ-4.207ал.6	Каркас плоский	4	40,95кг
				Детали		
		36	КЖ-27	Ф20АIII ГОСТ 5781-82* ℓ=2000	4	4,93кг
		37	"	Ф10АI " ℓ=480	28	0,29кг
				Бм2 - шт. 1		
				Сборочные единицы		
				Каркасы плоские		
		38	ТП902-1-104.86 КЖИ-4.208 ал. 6		4	39,12кг
		41	ТП902-1-104.86 КЖИ-4.209 ал. 6		4	22,98кг
				Детали		
		37	КЖ-27	Ф10АI ГОСТ 5781-82* ℓ=480	43	0,29кг
		39	"	Ф20АIII " ℓ=1550	4	3,82кг
		40	"	Ф20АIII " ℓ=4300	8	10,60кг
				Бм3 - шт. 1		
				Сборочные единицы		
		42	ТП902-1-104.86 КЖИ-4.210ал.6	Каркас плоский	4	69,23кг
				Детали		
		37	КЖ-27	Ф10АI ГОСТ 5781-82* ℓ=480	48	0,29кг
				Ф20АIII ГОСТ 5781-82*		
		43	КЖ-27	ℓ=1800	4	4,44кг
		44	"	ℓ=2900	4	7,15кг

Формат	Зона	Поз.	Обозначение	Наименование	Кол.	Примечание
				Бм4 - 1шт		
				Сборочные единицы		
		45	ТП902-1-104.86 КЖИ-4,211альбом6	Каркас плоский	4	62,44кг
				Детали		
		37	КЖ-27	Ф10АI ГОСТ 5781-82* ℓ=480	42	0,29кг
				Ф20АIII ГОСТ 5781-82*		
		46	КЖ-27	ℓ=2650	4	6.55
		39	"	ℓ=1850	4	3,82кг
				Бм5 - 2шт		
				Сборочные единицы		
		47	ТП902-1-104.86 КЖИ-4,205альбом6	Каркас плоский	2	13,5кг
				Детали		
		48	КЖ-27	Ф10АI ГОСТ 5781-82* ℓ=280	18	0,17кг
				Ф12АIII ГОСТ 5781-82*		
		49	КЖ-27	ℓ=950	4	0,84кг
		50	"	ℓ=380	4	0,34кг

Формат	Зона	Поз.	Обозначение	Наименование	Кол.	Примечание
				Бм6 - 1шт		
				Сборочные единицы		
		51	ТП902-1-104.86 КЖИ-4,206альбом6	Каркас плоский	2	3,55
				Детали		
		52	КЖ-27	Ф10АI ГОСТ 5781-82 ℓ=180	4	0,11кг
				Ф12АIII ГОСТ 5781-82*		
		53	КЖ-27	ℓ=560	4	0,49кг
		54	КЖ-27	ℓ=330	4	0,29кг
				ОБм1 - 1шт		
				Детали		
				Ф20АIII ГОСТ 5781-82*		
		55	КЖ-27	$\ell_{общ.}$ = 238,5м	-	2,466кг
		56	"	ℓ=2800	8	6,9кг
				Ф10АI ГОСТ 5781-82*		
		57	"	ℓ=530	420	0,33кг
		58	"	ℓ=2270	199	1,40кг
		59	"	ℓ=1670	11	1,03кг
				Материалы на РКм3		
				Бетон марки 820	79,7	м³

Ведомость расхода стали на элемент, кг

Марка элемента	Изделия арматурные										Изделия закладные												Общий расход
	Арматура класса									Всего	Арматура класса						Прокат марки					Всего	
	А-I			А-III							А-I		А-III				ВСт3кп2-1		ВСт3кп2				
	ГОСТ 5781-82*			ГОСТ 5781-82*							ГОСТ 5781-82*		ГОСТ 5781-82*				ГОСТ 85 10-72*		ГОСТ 103-76*				
	10		Итого	12	16	20	25		Итого		6	Итого	8	12	14	Итого	L100×63×6	Итого	-δ=8	-δ=10	Итого		
РКм3	1145,4		1145,4	1415,5	-	1594,7	56,0		3066,2	4211,6	7,2	7,2	14,5	1,8	30,4	46,7	271,5	271,5	7,5	232,8	240,3	565,7	4777,3

Альбом 5

Типовой проект 902-1-106.86 - КЖ

Инв. № подл. | Подпись и дата | Взам. инв. №

Привязан

Инв. №

Нач. отд.	Манхаускас	
Н. контр.	Ефремова	
Гл. спец.	Укропова	
Рук. гр.	Терентьев	
Инжен.	Лостников	

ТП902-1-106.86 -КЖ

Канализационная насосная станция при глубине заложения коллектора -7,0м.

РКм3 Ведомость расхода стали на элемент. Спецификация (окончание).

Стадия	Лист	Листов
Р	28	

МЖКХ РСФСР ГИПРОКОММУНВОДОКАНАЛ ЛЕНИНГРАДСКОЕ ОТДЕЛЕНИЕ

МФ 2142-01 31

Типовой проект 902-1-106.86-КЖ Альбом 5

Схема расположения элементов лотка

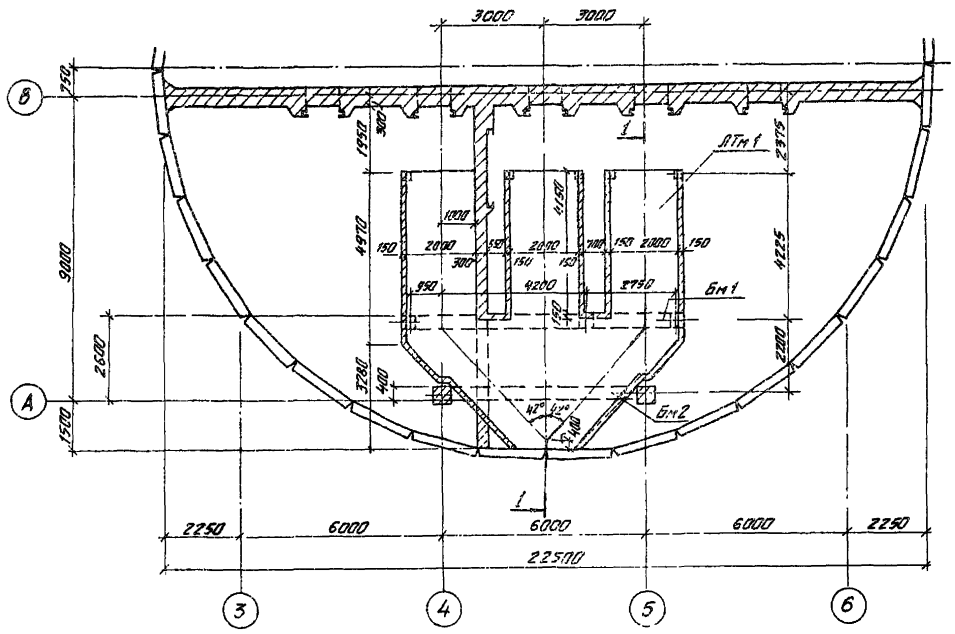

Схема устройства набетонки лотка

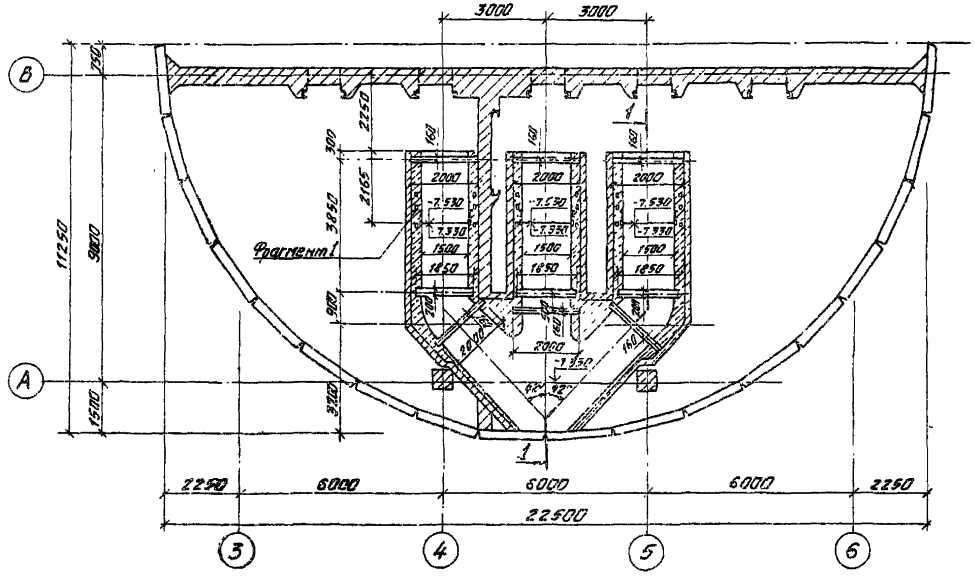

1-1

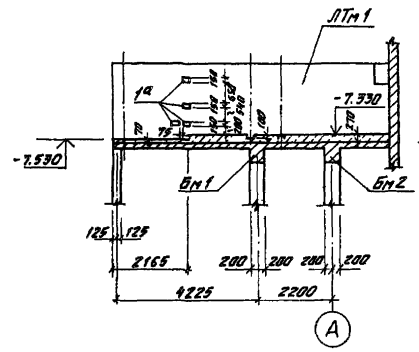

Фрагмент 1

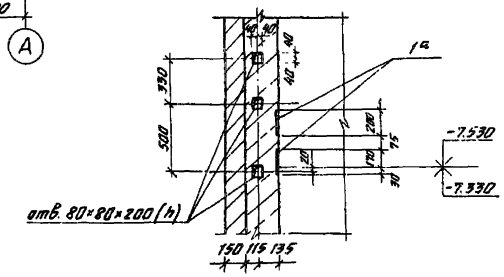

Спецификация к схеме расположения элементов лотка

Марка	Обозначение	Наименование	Кол.	Масса ед., кг	Примечание
ЛТм1	КЖ-29	Лоток монолитный ЛТм1	1	-	
Бм1	"	Балка монолитная Бм1	1	-	
Бм2	"	Балка монолитная Бм2	1	-	

1. Перекрытие лотка условно не показано.
2. Набетонку в лотках выполнить из бетона В10 $V_в = 23{,}5\ м^3$.
3. Армирование лотка смотри КЖ-30.

Привязан					ТП 902-1-106.86 -КЖ		
		Нач. отд.	Манкаченко		Канализационная насосная станция при глубине заложения коллектора 7,0м	Стадия	Лист	Листов
		Н. контр.	Ефремова			Р	29	
		Гл. спец.	Уварова		Схема расположения лотка.	МЖКХ РСФСР ГИПРОКОММУНВОДОКАНАЛ Ленинградское отделение		
		Рук. гр.	Игнатьикова					
Инв. №:		Ст. инж.	Попова					

МФ 2142-01 32

Типовой проект 902-1-106.86-КЖ Альбом 5

ЛТм 1

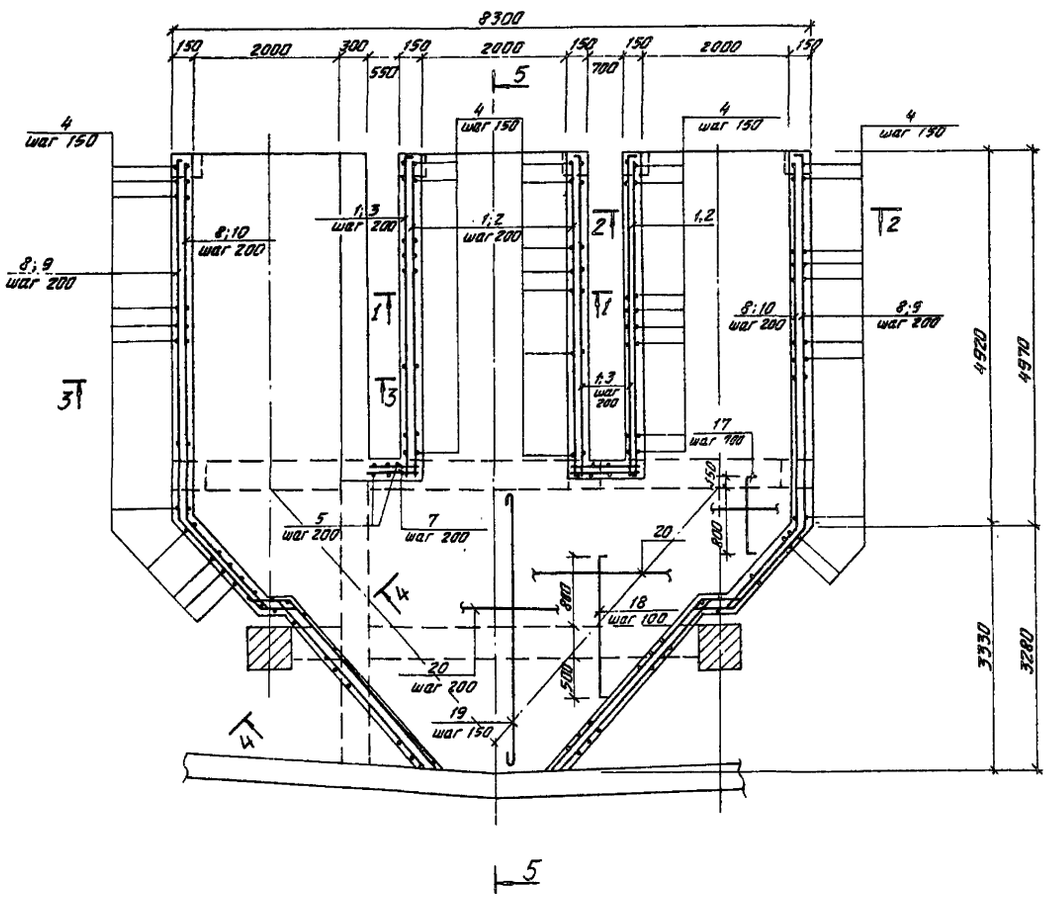

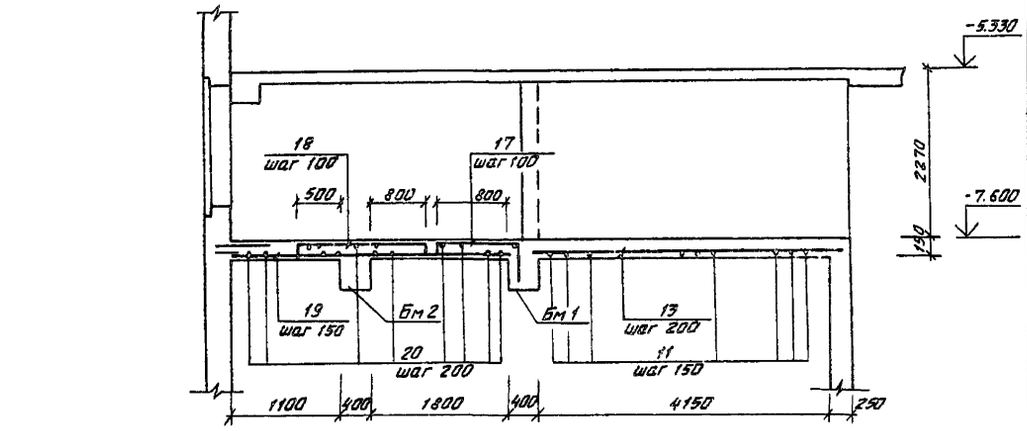

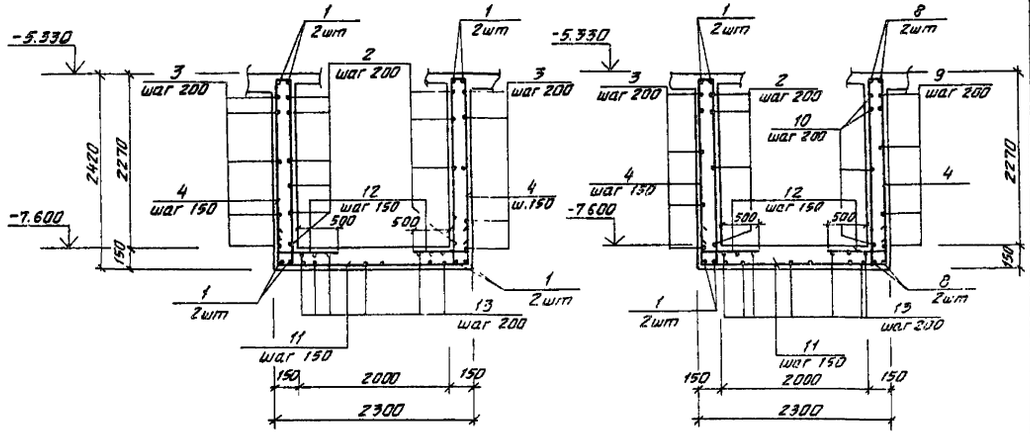

1. Защитный слой бетона для лотка – 15 мм
2. Спецификацию арматуры смотри КЖ-31.

				ТП 902-1-106.86 -КЖ	
Привязан				Канализационная насосная станция при глубине заложения коллектора -7,0 м	Стадия: Р; Лист: 30; Листов:
		Нач. отд.	Манкаускас		
		Н.контр.	Ефремова		
		Гл. спец.	Украпова	ЛТм1. Армирование	МЖКХ РСФСР ГИПРОКОММУНВОДОКАНАЛ Ленинградское отделение
		Рук. гр.	Шгальникова		
Инв. №		Ст. инж.	Попова		

Инв. № подл. | Подпись и дата | Взам. инв. №

МФ 2142-01 33

Альбом 5

Типовой проект 902-1-105.85 - КЖ

Ведомость деталей

Поз.	Эскиз
1	4250
2	4250
3	4250
4	2390 / 2390
5	2390
6	970
7	835
8	4940 / 1460 / 500 / 480
9	200 / 4940 / 1460 / 500
10	4950 / 1400
11	235 / 2250 / 235
12	235 / 625

Поз.	Эскиз
13	4500
15	2190 ÷ 1700
16	5340
17	950 / 360
18	170 / 130
19	400 ÷ 3600
20	2000 ÷ 8000
21	500 / 2960
22	2960
23	480 / 500 / 2960
24	2960

Спецификация элементов лотка

Формат	Зона	Позиция	Обозначение	Наименование	Кол.	Примечание
				ЛТм1		
				Сборочные единицы		
		19	1.400-15 в.о.1	Изделие соединительное МН 113-6	24	Заложено в набетонке
				Детали		
		1	КЖ-31	Ф16АIII ГОСТ 5781-82* ℓ=4250	12	6,7
		2	"	Ф6АI ГОСТ 5781-82* ℓ=4340	33	1,0
		3	"	ℓ=4430	33	1,0
		4	"	Ф10АIII ГОСТ 5781-82* ℓ=5120	213	3,2
		5	"	Ф6АI ГОСТ 5781-82* ℓ=2370	16	0,5
		6	"	ℓ=1050	44	0,23
		7	"	ℓ=920	44	0,2
		8	"	Ф16АIII ГОСТ 5781-82* ℓ=7380	8	11,6
		9	"	Ф6АI ГОСТ 5781-82* ℓ=7190	22	1,6
		10	"	ℓ=6500	22	1,4
		11	"	Ф12АIII ГОСТ 5781-82* ℓ=2720	58	2,4
		12	"	ℓ=860	120	0,8
		13	"	Ф6АI ГОСТ 5781-82* ℓ=4580	30	1,0
		14	"	Ф12АIII ГОСТ 5781-82* ℓ=2130	34	1,9
		15	"	ℓср=1930	18	1,7
		16	"	Ф6АI ГОСТ 5781-82* ℓ=5420	11	1,2
		17	"	Ф12АIII ГОСТ 5781-82* ℓ=1440	56	1,3
		18	"	ℓ=1960	46	1,7
		19	"	ℓср=2000	54	1,8
		20	"	Ф6АI ГОСТ 5781-82* ℓср=5000	17	1,1
		21	"	ℓ=3460	11	0,8
		22	"	Ф16АIII ГОСТ 5781-82* ℓ=2960	4	4,7
		23	"	ℓ=5940	4	6,2
		24	"	Ф6АI ГОСТ 5781-82* ℓ=3050	11	0,7
				Материалы		
				Бетон В20	м³	19,00

Формат	Зона	Позиция	Обозначение	Наименование	Кол.	Примечание
				Балка Бм1		
				Сборочные единицы		
		25	ТП902-1-104.86 - КЖИ-4.212	Каркас плоский	4	
			Альбом 6			
				Детали		
		26	КЖ-31	Ф6АI ГОСТ 5781-82* ℓ=380	18	
				Материалы		
				Бетон марки В20		2,6м³
				Балка Бм2		
				Сборочные единицы		
		27	ТП 902-1-104.86 - КЖИ-4.213	Каркас плоский	3	
			Альбом 6			
				Детали		
		26	КЖ-31	Ф6АI ГОСТ 5781-82* ℓ=380	14	
				Материалы		
				Бетон марки В20		1,4м³

Расчетные схемы балок

Бм1

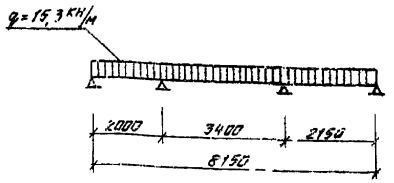

Бм2

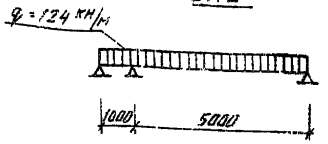

Ведомость расхода стали на элемент, кг

Марка элемента	Изделия арматурные: Арматура класса ГОСТ 5781-82*: АI, Ф мм: 6	10	12	Итого	АIII, Ф мм: 10	12	16	28		Итого	Всего	Изделия закладные: Прокат марки ВСт3кп2, ГОСТ 103-76*, Ф мм: -δ=6	-δ=8	Ар-ра класса АIII, Ф мм: 8	Всего	Общий расход
АТм1	338,1			338,1	672,9	573,6	135,6			1382,1	1720,2	1,4	0,4	0,1	1,9	1722,1
Бм1	2,7	11,9		14,6		26,6	48,8			75,4	90,0					90,0
Бм2	2,0		38,2	40,2				196,4		196,4	236,6					236,6

Защитный слой бетона для балок - 25 мм.

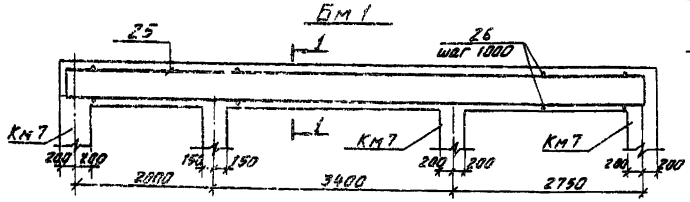

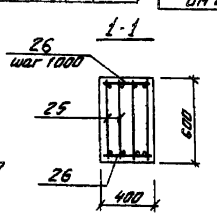

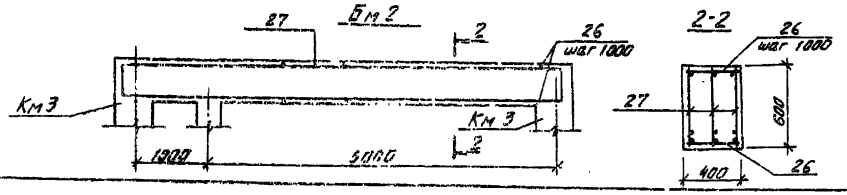

Нач. отд.	Манкаускас		ТП 902-1-106.86 -КЖ		
Н. контр.	Ефремова				
Гл. спец.	Укропова		Канализационная насосная станция при глубине заложения коллектора -7,0 м.	Стадия: Р	Лист: 31	Листов:
Рук. гр.	Игольникова		Лоток. Балки Бм1, Бм2. Армирование.	МЖКХ РСФСР ГИПРОКОММУНВОДОКАНАЛ ЛЕНИНГРАДСКОЕ ОТДЕЛЕНИЕ	
Ст. инж.	Попова				

Привязан

Инв. №

Инв. № подл. | Подпись и дата | Взам. инв. №

МФ 2142-01 34

Альбом 5

Типовой проект 902-1-106.86 - КЖ

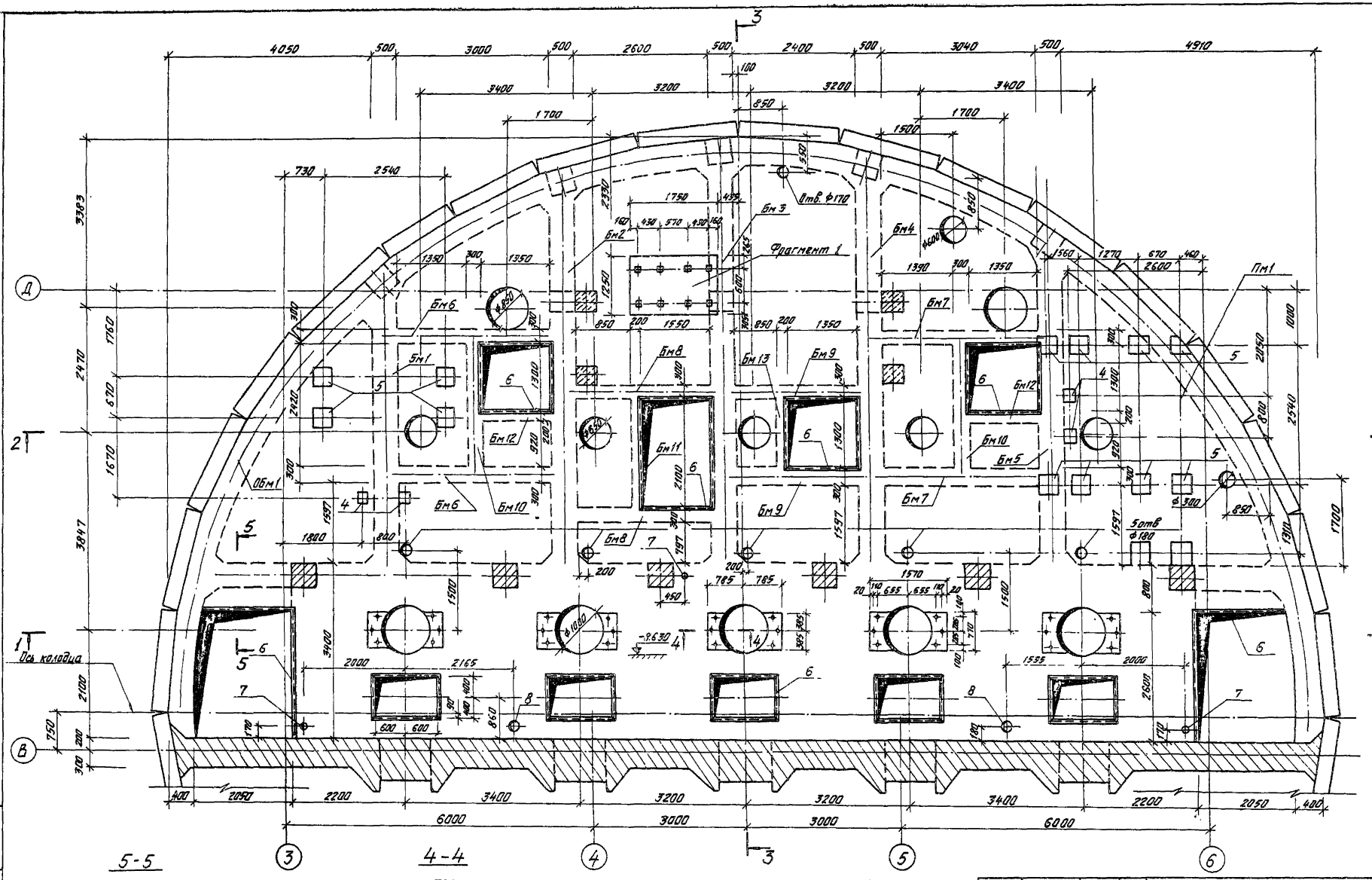

5-5

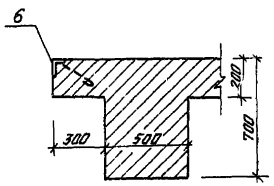

4-4

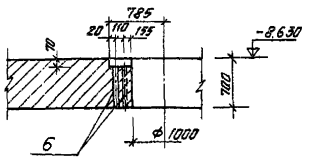

1. Схему распределения элементов подземной части смотри КЖ-6.
2. Разрезы 1-1 ÷ 3-3 смотри КЖ-33.

Привязан				
Инв. №	Нач. отд.	Манкаускас		
	Н. контр.	Ефремова		
	Гл. спец.	Укропова		
	Рук. гр.	Терентьев		
	Инжен.	Постников		

ТП 902-1-106.86 -КЖ

Канализационная насосная станция при глубине заложения коллектора -7,0м.

РКм4
Опалубочный чертеж.

Стадия	Лист	Листов
Р	32	

МЖКХ РСФСР
ГИПРОКОММУНВОДОКАНАЛ
ЛЕНИНГРАДСКОЕ ОТДЕЛЕНИЕ

МФ2142-01 35

Инв. № подл. | Подпись и дата | Взам. инв. №

Альбом 5

Типовой проект 902-1-106.86 - КЖ

Инв. № подл. | Подпись и дата | Взам. инв. №

1 - 1

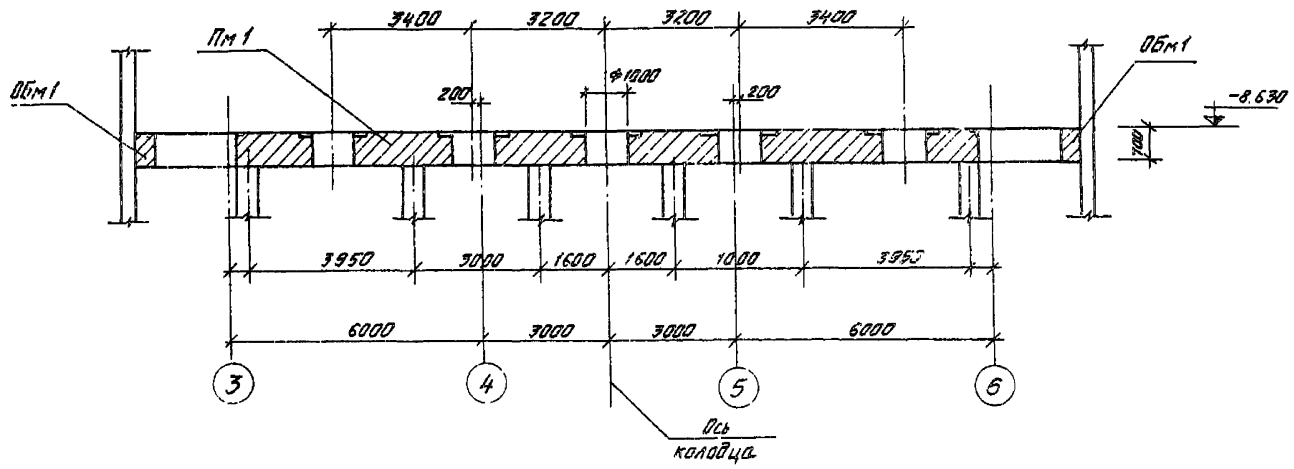

3 - 3

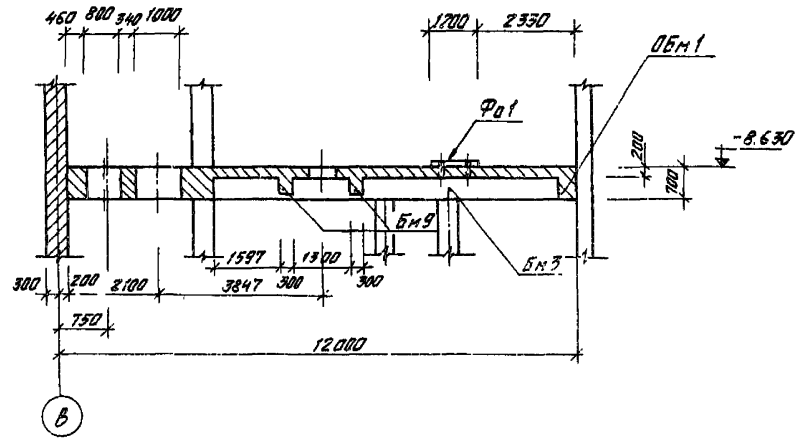

2 - 2

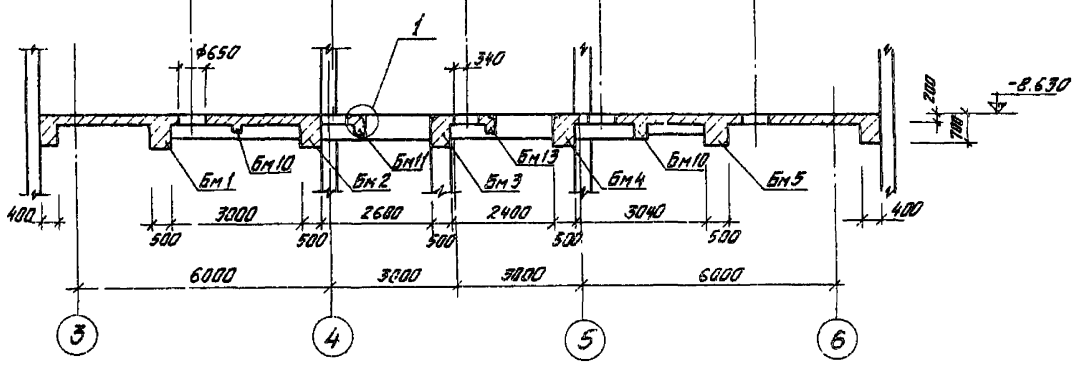

Фрагмент 1

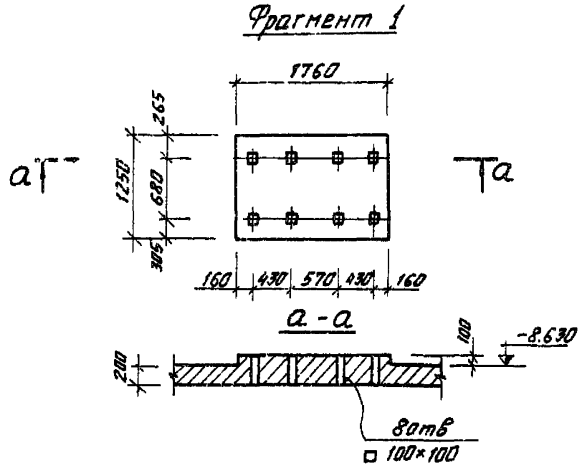

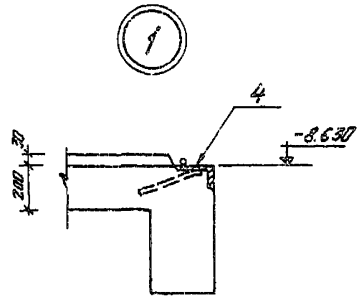

Привязан				ТП 902-1-106.86 - КЖ			
	Нач. отд.	Манкаускас		Канализационная насосная станция при глубине заложения коллектора -7,0 м.	Стадия	Лист	Листов
	Н. контр.	Ефремова			Р	33	
	Гл. спец.	Укропова		РКм4 Опалубочный чертёж Разрезы 1-1 ÷ 3-3.	МЖКХ РСФСР ГИПРОКОММУНВОДОКАНАЛ Ленинградское отделение		
Инв. №	Рук. гр.	Терентьев					
	Инженер.	Постников					

МФ 2142-01 36

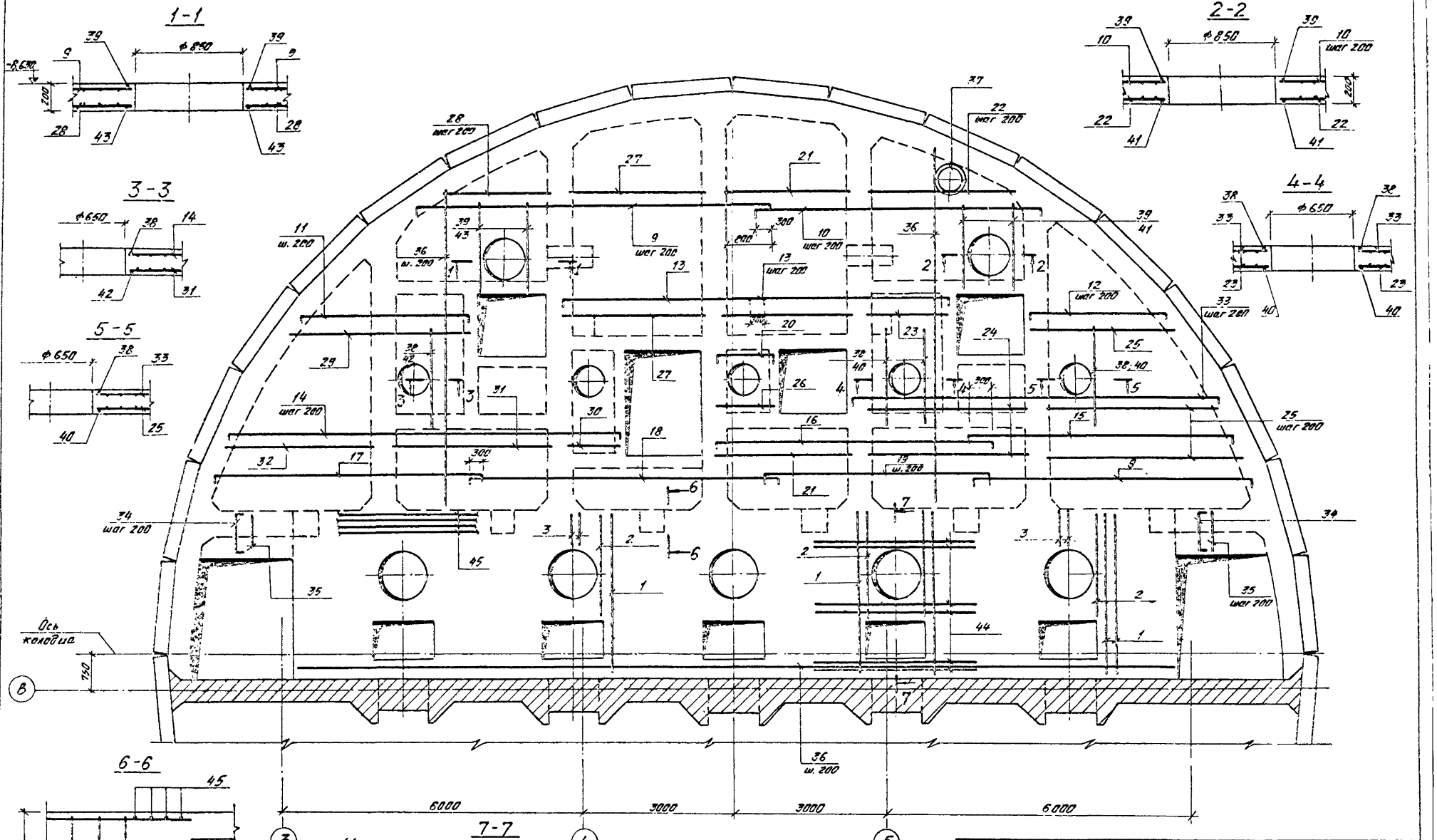

Альбом 5

Типовой проект 902-1-106.86-КЖ

Инв. № подл. | Подпись и дата | Взам. инв. №

Привязан			
Нач. отд.	Манкаусов		
Н. контр.	Ефремова		
Гл. спец.	Укропова		
Рук. гр.	Терентьев		
Инженер.	Постников		
Инв. №			

ТП-902-1-106.86 -КЖ

Канализационная насосная станция при глубине заложения коллектора -7.0м.

РК№4. Плита Пм1 Армирование.

Стадия	Лист	Листов
Р	34	

МЖКХ РСФСР
ГИПРОКОММУНВОДОКАНАЛ
Ленинградское отделение

МФ2142-01 37

Альбом 5

Типовой проект 902-1-106.86 -КЖ

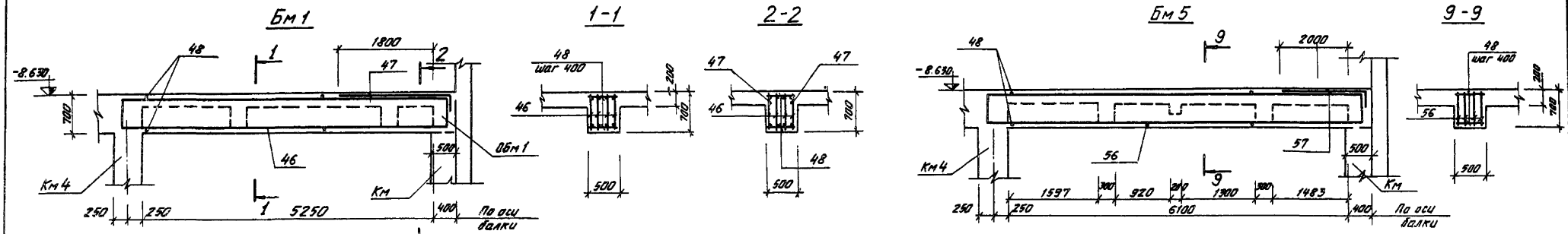

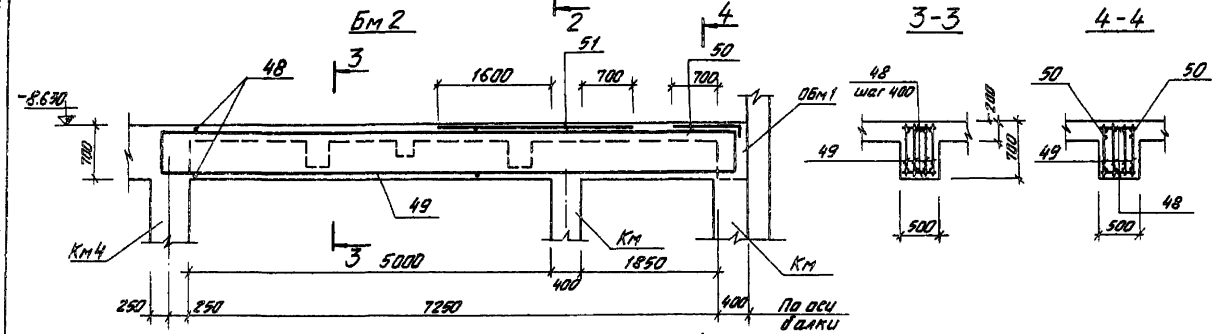

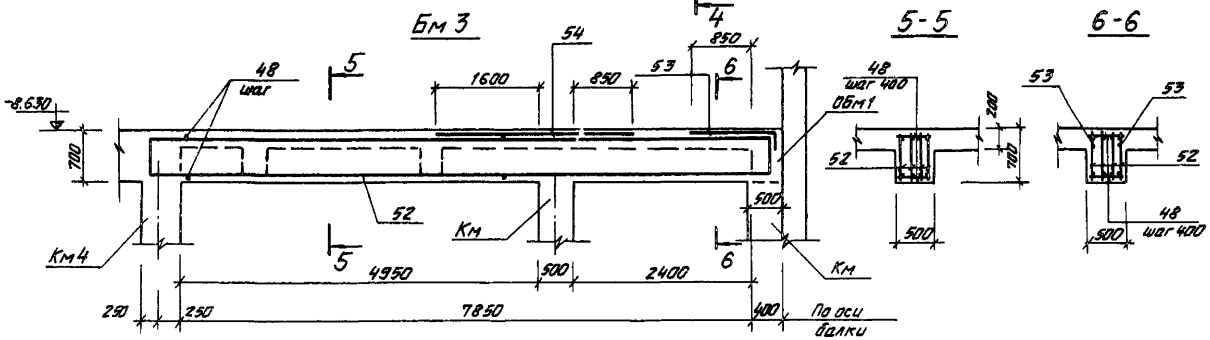

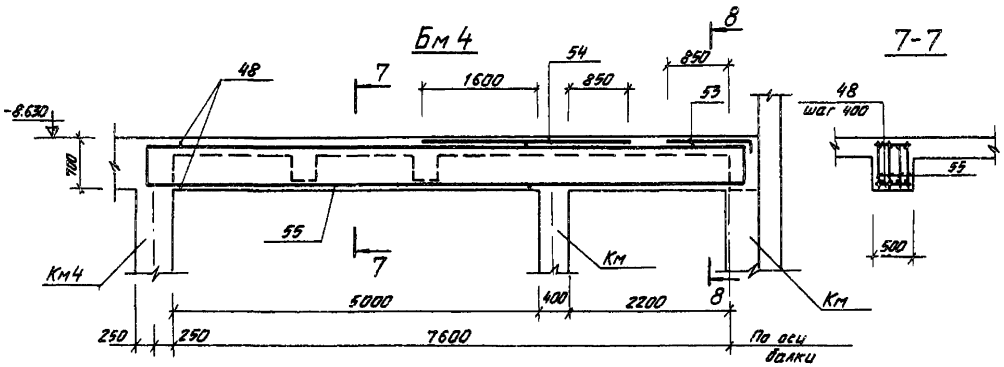

Расчетные схемы балок

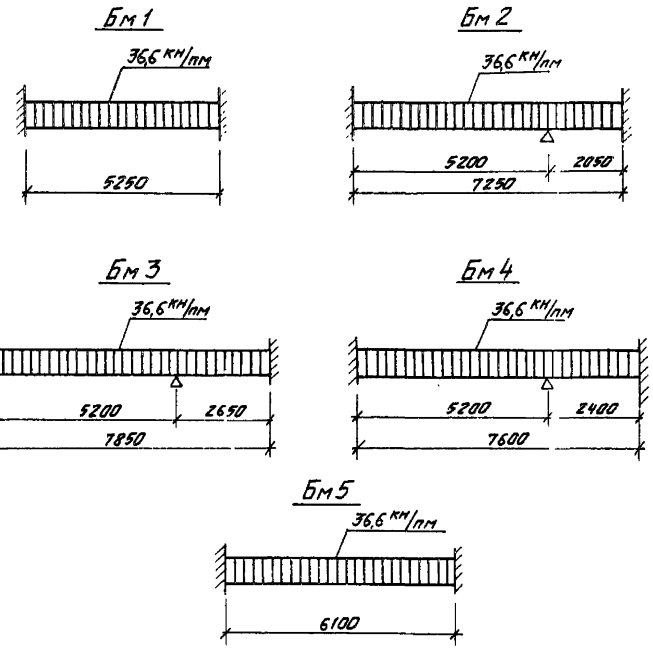

1. Балки Бм1 ÷ Бм5 замаркированы на КЖ-32
2. Защитный слой бетона для рабочей арматуры балок принять 25 мм.

Привязан				ТП 902-1-106.86 -КЖ	
Инв. №	Нач. отд.	Манкажас		Канализационная насосная станция при глубине заложения коллектора -7,0м	Стадия: Р; Лист: 35; Листов:
	Н. контр.	Ефремова		Рм4. Балки Бм1 ÷ Бм5 Армирование.	МЖКХ РСФСР ГИПРОКОММУНВОДОКАНАЛ Ленинградское отделение
	Гл. спец.	Укропова			
	Рук. гр.	Терентьев			
	Инженер	Постников			

Инв. № подл. | Подпись и дата | Взам. инв. №

МФ2142-01 38

Альбом 5

Типовой проект 902-1-106.86 - КЖ

Инв. № подл. | Подпись и дата | Взам. инв. №

Бм 6

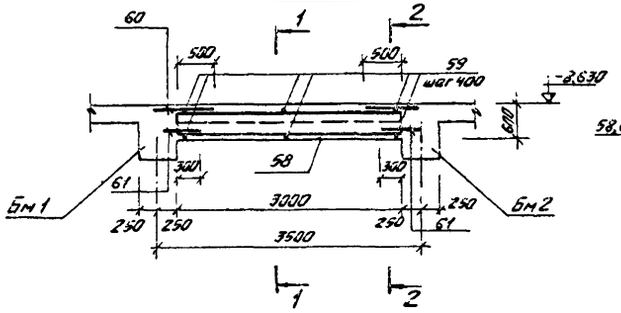

1-1

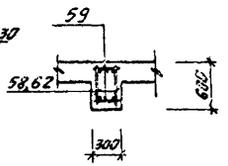

2-2

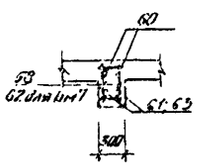

Бм 7

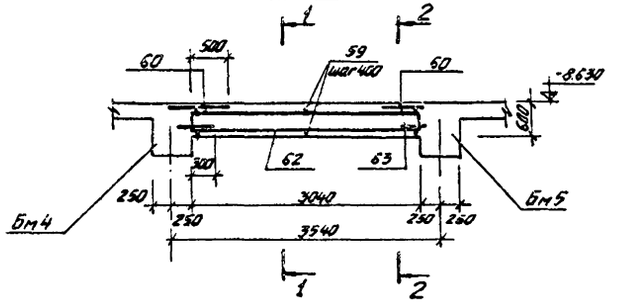

Бм 6

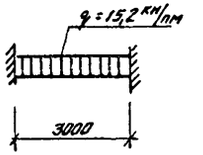

Бм 7

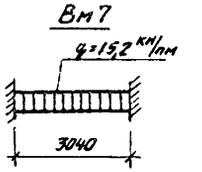

Бм 8

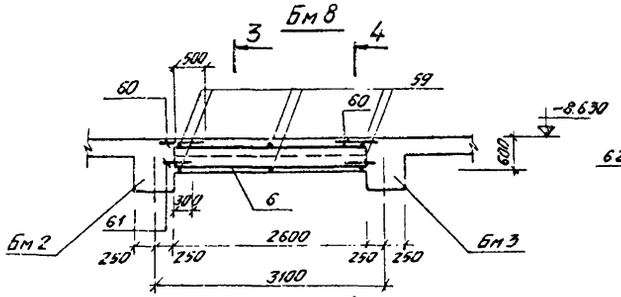

3-3

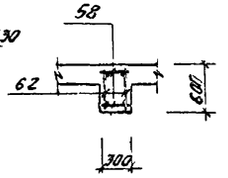

4-4

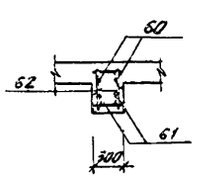

Расчетные схемы балок.

Бм 8

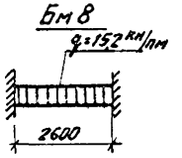

Бм 9

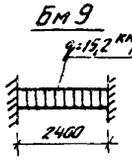

Бм 10

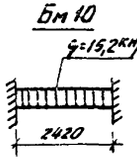

Бм 11

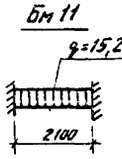

Бм 9

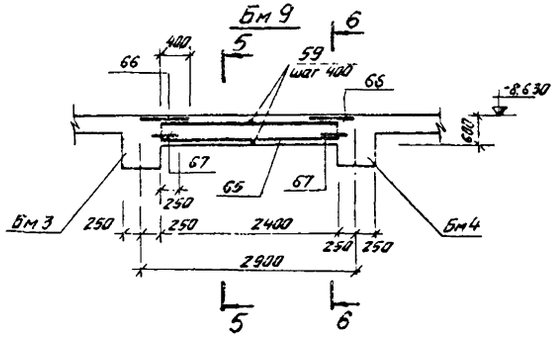

5-5

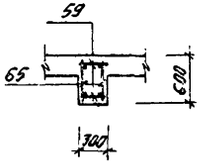

6-6

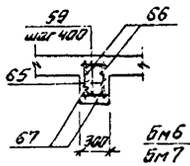

Бм 10

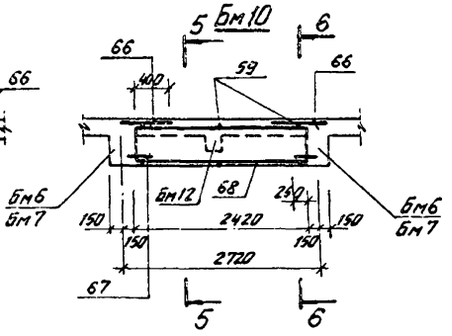

Бм 12

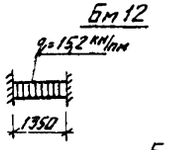

Бм 13

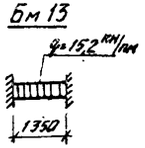

Бм 13

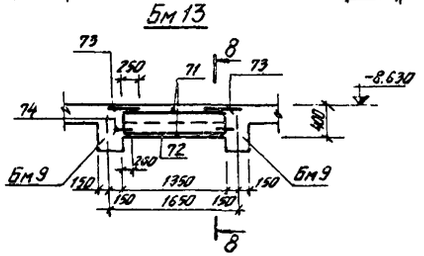

Бм 11

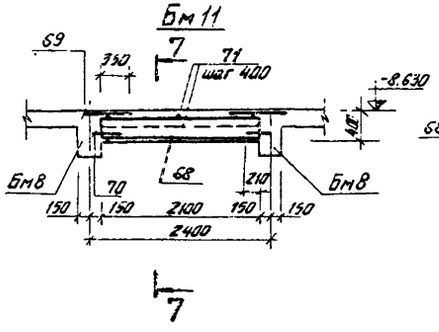

7-7

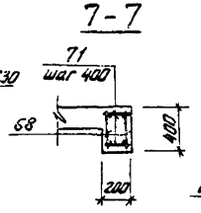

Бм 12

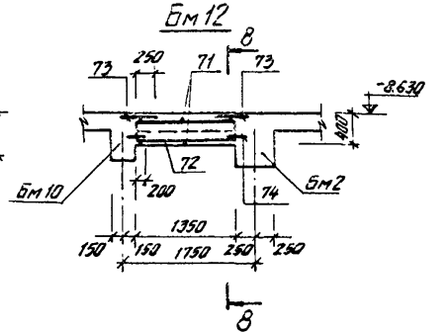

8-8

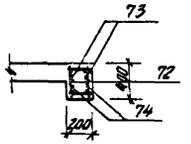

Балки Бм6÷Бм13 замаркированы на КЖ-32.

Привязан				ТП-902-1-106.86 КЖ		
	Нач. отд.	Манкаускас		Канализационная насосная станция при глубине заложения коллектора -7,0 м.	Стадия	Лист	Листов
	Н. контр.	Ефремова			Р	36	
	Гл. спец.	Укропова		РКМ4. Балки Бм6-Бм13. Армирование.	МЖКХ РСФСР ГИПРОКОММУНВОДОКАНАЛ Ленинградское отделение		
	Рук. гр.	Терентьев					
Инв. №	Инженер	Постников					

МФ 2142-01 39

Альбом 5

Типовой проект 902-1-106.86-КЖ

Обм 1

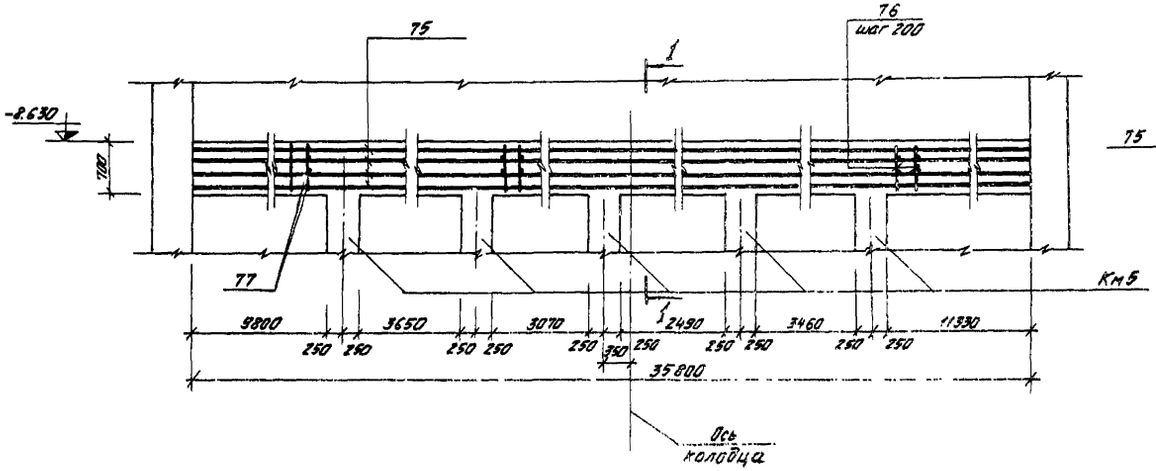

1-1

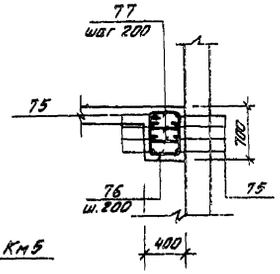

Ведомость деталей

Поз.	Эскиз
9	180 2970÷8920 180
10	180 1620÷7620 180
11	180 3140÷4090 180
12	180 2190÷3190 180
13	180 4060 180
14	180 7140÷8090 180
15	180 5020÷5570 180
16	180 5720 180
17	180 5320÷5020 180
18	180 6200 180
19	180 4500 180
20	180 1290 180
22	3240÷3320
25	600÷4200
28	800÷4350
29	2800÷3850
32	3400÷2400
33	180 3350÷3750 180
34	180 710 180
37	200 D=650
47	2170 290
50	1070 290
53	1220 290
57	2370 290
76	555 755 480 680
77	480

Спецификация перекрытия РКм4 (отм. -8.630).

Формат	Зона	Поз.	Обозначение	Наименование	Кол.	Примечание
				Плита Пм1 - 1 шт.		
				Сборочные единицы		
		1	ТП 902-1-104.86 - КЖИ-4.300ал.6	Каркас плоский	88	21,27кг
		2	КЖИ-4.301ал.6		10	12,72кг
		3	КЖИ-4.302ал.6		35	4,22кг
				Изделия закладные		
		4	1.400-15 в.1 130-11	МН 118-6	4	3,9кг
		5	1.400-15 в.1 170-35	МН 157-6	14	16,3кг
		6	1.400-15 в.1 550-08	МН 557	325мм	8,1кг
		7	КЖ-31	Газ.тр. ф50 ГОСТ 3262-75* ℓ=800	33	
		8	"	ф100 ℓ=800	2	
				Детали		
				ф10А III ГОСТ 5781-82*		
		9	КЖ-37	$\ell_{ср}$=6305	21	3,89кг
		10	"	$\ell_{ср}$=4980	21	3,07кг
		11.	"	$\ell_{ср}$=3975	7	2,45кг
		12	"	$\ell_{ср}$=3050	7	1,88кг
		13	"	ℓ=4320	14	2,66кг
		14	"	$\ell_{ср}$=7975	10	4,92кг
		15	"	$\ell_{ср}$=5655	3	3,49кг
		16	"	ℓ=6080	3	3,75кг
		17	"	$\ell_{ср}$=5830	12	3,59кг
		18	"	$\ell_{ср}$=6560	6	4,04кг
		19	"	ℓ=4860	6	2,99кг
		20	"	ℓ=1650	7	1,02кг

Формат	Зона	Поз.	Обозначение	Наименование	Кол.	Примечание
				ф12А III ГОСТ 5781-82*		
		21	КЖ-37	ℓ=2600	32	2,31кг
		22	"	$\ell_{ср}$=2095	8	1,86кг
		23	"	ℓ=1590	7	1,41кг
		24	"	ℓ=3240	16	2,88кг
		25	"	$\ell_{ср}$=2400	29	2,13кг
		26	"	ℓ=1050	7	0,93кг
				ф16А III ГОСТ 5781-82*		
		27	КЖ-37	ℓ=2800	20	4,42кг
		28	"	$\ell_{ср}$=2575	14	4,06кг
		29	"	$\ell_{ср}$=3325	7	5,24кг
		30	"	ℓ=1050	11	1,65кг
		31	"	ℓ=3200	15	5,04кг
		32	"	$\ell_{ср}$=3100	8	4,89кг
				ф10А III ГОСТ 5781-82*		
		33	КЖ-37	ℓ=6940	5	4,28кг
		34	"	ℓ=1080	22	0,66кг
		35	"	ф16А III ГОСТ 5781-82* ℓ=720	22	1,13кг

Инв. № подл. | Подпись и дата | Взам. инв. №

Привязан

Инв. №

Нач. отд.	Манкаускас	
Н. контр.	Ефремова	
Гл. спец.	Укропова	
Рук. гр.	Терентьев	
Инжен.	Постников	

ТП-902-1-106.86 КЖ

Канализационная насосная станция при глубине заложения коллектора -7,0м.

Стадия	Лист	Листов
Р	37	

РКм4. Балка Обм 1. Армирование Спецификация (начало)

МЖКХ РСФСР ГИПРОКОММУНВОДОКАНАЛ ЛЕНИНГРАДСКОЕ ОТДЕЛЕНИЕ

МФ 2142-01 40

Альбом 5

Типовой проект 902-1-106.86 - КЖ

Формат	Зона	Поз.	Обозначение	Наименование	Кол.	Примечание
		36	КЖ-37	ф10АI ГОСТ 5781-82* $\ell_{общ}$=140м	—	0,617кг
				ф20АIII ГОСТ 5781-82*		
		37	КЖ-37	ℓ=2240	2	6,68кг
		38	"	ℓ=1850	3	4,56кг
		39	"	ф22АIII ГОСТ 5781-82* ℓ=1860	4	5,52кг
		40	"	ф25АIII " ℓ=2150	3	6,41кг
		41	"	ф22АIII " ℓ=2000	2	5,66кг
		42	"	ф32АIII " ℓ=2570	1	16,21кг
		43	"	ф36АIII " ℓ=2150	2	17,18кг
		44	"	ф32АIII " ℓ=3120	75	19,68кг
		45	"	ф16АIII " $\ell_{общ}$=180м	—	1,578кг
				Бм1 - 1шт		
				Сборочные единицы		
		46	ТП 902-1-104.86 КЖИ-4.303 вл.6	Каркас плоский	4	30,39кг
				Детали		
		47	КЖ-37	ф22АIII ГОСТ 5781-82* ℓ=2460	2	6,06кг
		48	"	ф10АI ℓ=450	26	0,28кг
				Бм2 - 1шт		
				Сборочные единицы		
		49	ТП 902-1-104.86 КЖИ-4.315 альбом 6	Каркас плоский	4	62,97кг
				Детали		
		50	КЖ-37	ф22АIII ГОСТ 5781-82* ℓ=1360	2	4,05кг
		48	"	ф10АI ℓ=450	36	0,28кг
		51	"	ф22АIII ℓ=2700	2	8,05кг
				Бм3 - 1шт		
		52	ТП 902-1-104.86 КЖИ-4.316 альбом 6	Каркас плоский	4	67,78кг
				Детали		
		53	КЖ-37	ф22АIII ГОСТ 5781-82* ℓ=1510	2	4,50кг
		48	"	ф10АI ℓ=450	40	0,28кг
		54	"	ф22АIII ℓ=2850	2	8,50кг
				Бм4 - 1шт		
				Сборочные единицы		
		55	ТП 902-1-104.86 КЖИ-4.317 альбом 6	Каркас плоский	4	66,26кг
				Детали		
		53	КЖ-37	ф22АIII ГОСТ 5781-82* ℓ=1510	2	4,50кг
		48	"	ф10АI ℓ=450	38	0,28кг
		54	"	ф22АIII ℓ=2850	2	8,50кг

Формат	Зона	Поз.	Обозначение	Наименование	Кол.	Примечание
				Бм5 - 1шт		
				Сборочные единицы		
		56	ТП-902-1-104.86 КЖИ-4.318 альбом 6	Каркас плоский	4	53,95кг
				Детали		
		57	КЖ-37	ф22АIII ГОСТ 5781-82* ℓ=2660	2	7,93кг
		48	"	ф10АI ℓ=450	32	0,28кг
				Бм6 - 2шт		
				Сборочные единицы		
		58	ТП-902-1-104.86 КЖИ-4.308 альбом 6	Каркас плоский	2	7,02кг
				Детали		
				ф10АI ГОСТ 5781-82*		
		59	КЖ-37	ℓ=260	16	0,16кг
		60	"	ℓ=800	4	0,49кг
		61		ф12АIII ГОСТ 5781-82* ℓ=480	4	0,42кг
				Бм7 - 2 шт		
				Сборочные единицы		
		62	ТП 902-1-104.86 КЖИ-4.309 альбом 6	Каркас плоский	2	12,95кг
				Детали		
		60	КЖ-37	ф10АIII ГОСТ 5781-82* ℓ=800	4	0,49кг
		63	"	ф16АIII ℓ=540	4	0,85кг
		59	"	ф10АI ℓ=260	16	0,16кг
				Бм8 - 2 шт		
				Сборочные единицы		
		64	ТП 902-1-104.86 КЖИ-4.310 альбом 6	Каркас плоский	2	9,35кг
				Детали		
		60	КЖ-37	ф10АIII ГОСТ 5781-82* ℓ=800	4	0,49кг
		61	"	ф12АIII ℓ=480	4	0,42кг
		59	"	ф10АI ℓ=260	14	0,16кг

Формат	Зона	Поз.	Обозначение	Наименование	Кол	Примечание
				Бм9 - 2шт		
				Сборочные единицы		
		65	ТП 902-1-104.86 КЖИ-4.311 альбом 6	Каркас плоский	2	10,5кг
				Детали		
		66	КЖ-37	ф10АIII ГОСТ 5781-82* ℓ=700	4	0,43кг
		67	"	ф16АIII ℓ=490	4	0,77кг
		59	"	ф10АI ℓ=260	14	0,16кг
				Бм10 - 2шт		
				Сборочные единицы		
		65	ТП 902-1-104.86 КЖИ-4.311 альбом 6	Каркас плоский	2	10,5кг
				Детали		
		66	КЖ-37	ф10АIII ГОСТ 5781-82* ℓ=700	4	0,43кг
		67	"	ф16АIII ℓ=490	4	0,77кг
		59	"	ф10АI ℓ=260	14	0,16кг
				Бм11 - 1шт		
				Сборочные единицы		
		68	ТП 902-1-104.86 КЖИ-4.312 альбом 6	Каркас плоский	2	6,23кг
				Детали		
		69	КЖ-37	ф10АIII ГОСТ 5781-82* ℓ=750	4	0,46кг
		70	"	ф12АIII ℓ=390	4	0,34кг
		71	"	ф10АI ℓ=160	12	0,1кг

Инв.№ подл. | Подпись и дата | Взам. инв.№

Привязан

Инв.№

Нач.отд.	Манкаускас		
Н.контр.	Баранова		
Гл.спец.	Укропова		
Рук.гр.	Терентьев		
Инженер.	Лоскутков		

ТП 902-1-106.86 КЖ

Канализационная насосная станция при глубине заложения коллектора -7,0м.

Стадия	Лист	Листов
Р	38	

РК14. Спецификация (продолжение)

МЖКХ РСФСР ГИПРОКОММУНВОДОКАНАЛ Ленинградское отделение

МФ2142-01 41

Ведомость расхода стали на элемент, кг

Марка элемента	Изделия арматурные														Изделия закладные										Общий расход
	Арматура класса ГОСТ 5781-82*													Всего	Прокат марки						Арматура класса				Всего	
	AI			Итого	AIII								Итого		Вст3кп2 ГОСТ 103-76*			Вст3кп2-1 ГОСТ 8510-72*			AI		AIII			
	ф мм				ф мм										-δ=6	-δ=8	-δ=10	L100×63×6			ф мм	Итого	ф мм		Итого	
	10				10	12	16	20	22	25	28	32	36								6		8	12 14		
РКм4	1772,6			1772,6	1141,3	246,4	1717,3	27,0	2050,3	19,2	9,6	1492,2	34,4	6737,7	8517,3		10,0	204,8	243,7			6,5	6,5	13,0	24 26,6	42,0	507,0	9024,0

Спецификация перекрытия РКм4 (отм. -8.630).

Формат	Зона	Поз.	Обозначение	Наименование	Кол.	Примечание
				Бм12 - 2 шт		
				Сборочные единицы		
		72	ТП 902-1-104.86 КЖИ-4.313 альбом 6	Каркас плоский	2	5,02 кг
				Детали		
		73	КЖ-37	ф10 AIII ГОСТ 5781-82* ℓ=550	4	0,34 кг
		74	"	ф16 AIII " ℓ=440	4	0,69 кг
		71	"	ф10 AI " ℓ=160	6	0,1 кг
				Бм13 - 1 шт		
				Сборочные единицы		
		72	ТП 902-1-104.86 КЖИ-4.313 альбом 6	Каркас плоский	2	5,02 кг
				Детали		
		73	КЖ-37	ф10 AIII ГОСТ 5781-82* ℓ=550	4	0,34 кг
		74	"	ф16 AIII " ℓ=440	4	0,69 кг
		71	"	ф10 AI " ℓ=160	6	0,1 кг

Формат	Зона	Поз.	Обозначение	Наименование	Кол.	Примечание
				ОБм1		
				Детали		
		75	КЖ-37	ф16 AIII ГОСТ 5781-82* ℓобщ=296м	—	1,578 кг
				ф10 AI ГОСТ 5781-82*		
		76	КЖ-37	ℓ=2470	186	1,52 кг
		77	"	ℓ=630	372	0,39 кг
				Материалы на РКм4		
				Бетон марки 820	9,5	м³

Альбом 5

Типовой проект 902-1-106.86 -КЖ

Инв.№ подл. | Подпись и дата | Взам.инв.№

Привязан

Инв.№

Нач.отд.	Минкаускас		
Н.контр.	Еремеева		
Гл.спец.	Украпова		
Рук.гр.	Терентьев		
Инженер	Пастников		

ТП902-1-106.86 -КЖ

Канализационная насосная станция при глубине заложения коллектора -7,0м.

Стадия	Лист	Листов
Р	39	

РКм4. Спецификация. (окончание)

МЖКХ РСФСР ГИПРОКОММУНВОДОКАНАЛ Ленинградское отделение

МФ2142-01 42

Альбом 5

Типовой проект 902-1-106.86-КЖ

Инв. № подл. | Подпись и дата | Взам. инв. №

Спецификация к схеме расположения колонны фундаментов под оборудование

Марка	Обозначение	Наименование	Кол. (шт)	Масса ед. кг	Примечание
Км-1	КЖ-41	Колонна Км-1	2		
Км-2	"	" Км-2	2		
Км-3	"	" Км-3	2		
Км-4	КЖ-42	" Км-4	4		
Км-4а	"	" Км-4а	1		
Км-4б	"	" Км-4б	1		
Км-5	"	" Км-5	5		
Км-6	"	" Км-6	1		
Км-7	КЖ-43	" Км-7	3		
Км-8	"	" Км-8	5		
Км-9	"	" Км-9	3		
Км-10	"	" Км-10	5		
Км-11	КЖ-44	" Км-11	1		
ФО-1	КЖ-40	Фундамент под оборудование ФО-1	2		
		Материалы			
		Бетон В 30	0,93	м³	

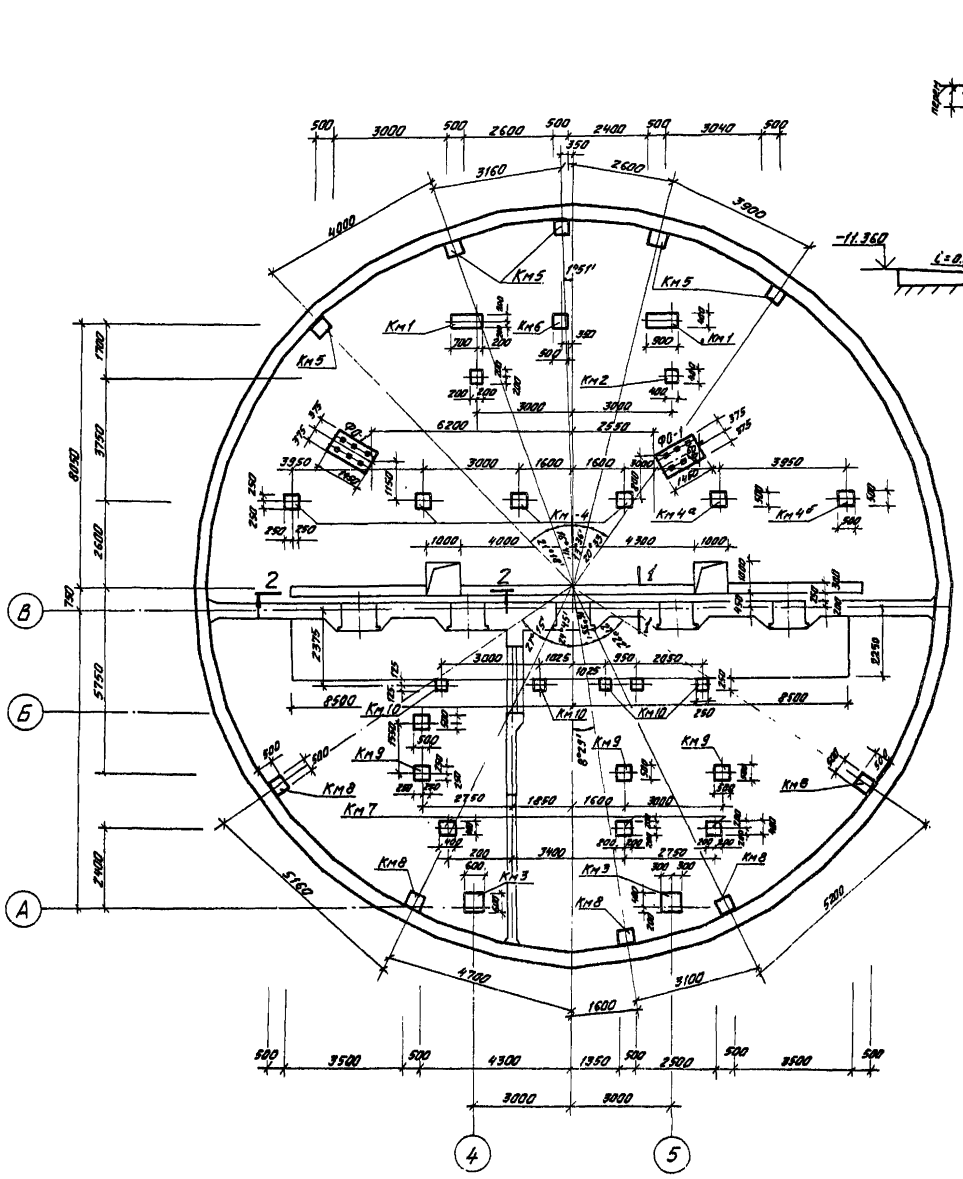

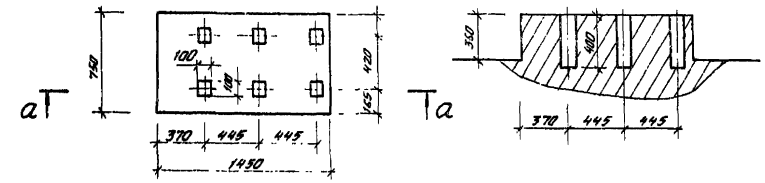

Фундамент под оборудование ФО1 бетонировать одновременно с днищем.

					ТП 902-1-106.86 -КЖ		
Привязан					Канализационная насосная станция при глубине заложения коллектора -7,0 м.	Стадия	Лист	Листов
		Нач.отд.	Манчуслас			Р	40	
		Н.контр.	Ефремова					
		Гл.спец.	Укропова		Схема расположения колонн и фундаментов под оборудование.	МЖКХ РСФСР ГИПРОКОММУНВОДОКАНАЛ Ленинградское отделение		
Инв. №		Рук.гр.	Терентьев					
		Инженер.	Далеева					

МФ 2142-01 43

Альбом 5

Типовой проект 902-1-106.86 -КЖ

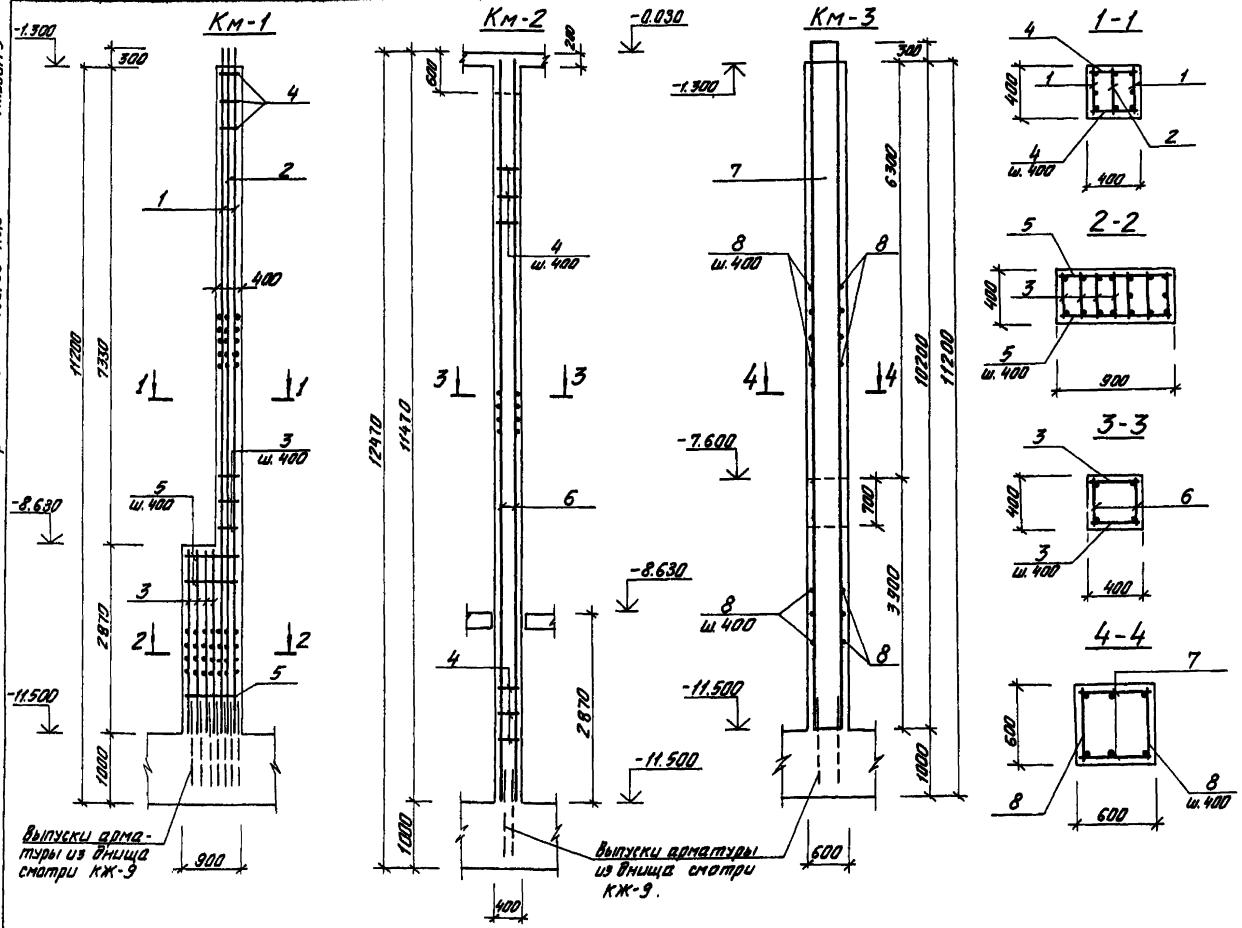

Спецификация элементов к монолитным колоннам.

Формат	Зона	Поз.	Обозначение	Наименование	Кол.	Примечание
				Колонна Км-1		кг на 1 шт.
				Сборочные единицы		
		1	ТП 902-1-104.86 КЖИ-6.121 альбом 6	Каркас плоский	2	163,84
		2	КЖИ-6.116 альбом 6	То же	1	119,12
		3	КЖИ-6.103 альбом 6	"	4	32,92
				Детали		
				ФВАI ГОСТ 5781-82*		
		4	КЖ-41	ℓ=380	38	0,15
		5	"	ℓ=880	16	0,35
				Материалы		
				Бетон В30, F50	2,21	м³
				Колонна Км-2		
				Сборочные единицы		
		6	т.п.902-1-104.86 - КЖИ-6.119 альбом 6	Каркас плоский	2	130,82
				Детали		
				ФВАI ГОСТ 5781-82*		
		4	КЖ-41	ℓ=380	56	0,15
				Материалы		
				Бетон В30; F50	1,74	м³
				Колонна Км-3		
				Сборочные единицы		
		7	т.п.902-1-104.86 КЖИ-6.118 альбом 6	Каркас плоский	2	141,50
				Детали		
				ФВАI ГОСТ 5781-82*		
		8	КЖ-41	ℓ=580	52	0,23
				Материалы		
				Бетон В30; F50	3,67	м³

Ведомость расхода стали на элемент, кг

Марка элемента	Изделия арматурные									Всего
	Арматура класса									
	AI ГОСТ 5781-82*				AIII ГОСТ 5781-82*					
	8	12		Итого	12	22	25	28	Итого	
Км-1	11,30	72,44		84,74				517,04	517,04	601,78
Км-2	8,40	39,44		47,84				222,20	222,20	270,04
Км-3	11,96	61,48		73,44	18,64			202,88	221,52	294,96

Защитный слой бетона для рабочей арматуры принят – 35 мм.

Привязан

Инв. №

Инв. № подл. | Подпись и дата | Взам. инв. №

Нач. отд.	Малкажская		
Н. контр.	Еремеева		
Гл. спец.	Укрепова		
Рук. гр.	Павличкин		
Вед. инж.	Тимофеева		
Инженер	Богданов		

ТП 902-1-106.86 -КЖ

Канализационная насосная станция при глубине заложения коллектора -7,0м.

Колонны Км1÷Км3. Армирование.

Стадия	Лист	Листов
Р	41	

МЖКХ РСФСР ГИПРОКОММУНВОДОКАНАЛ Ленинградское отделение

МФ 2142-01 44

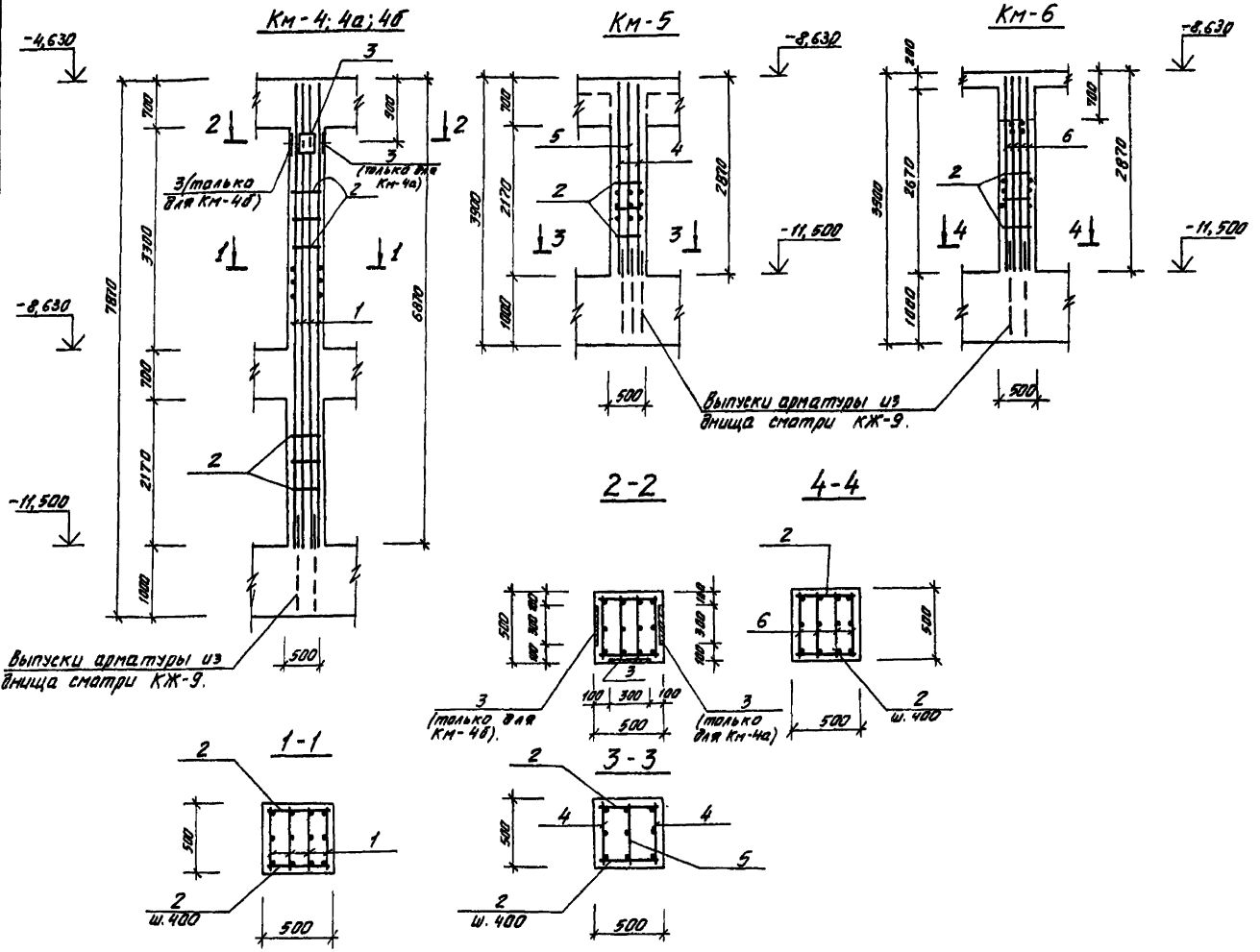

Типовой проект 902-1-106.86-КЖ. Альбом 5

Спецификация элементов к монолитным колоннам.

Формат	Зона	Поз.	Обозначение	Наименование	Кол.	Примечание
				Колонна Км-4		кг на 1шт.
				Сборочные единицы		
		1	ТП902-1-104.86 КЖИ-6.104альбом6	Каркас плоский	4	74,14
		3	1.400-15 в.1. 130СБ	Изделие закладное Мн126-3	1	6,70
				Детали		
		2	КЖ-42	ф8АI ГОСТ5781-82* ℓ=480	32	0,19
				Материалы		
				Бетон В30; F50	1,6	м³
				Колонна Км-4а		
				Сборочные единицы		
		1	ТП902-1-104.86-КЖИ-6.104 альбом 6	Каркас плоский	4	74,14
		3	1.400-15 в.1 130СБ	Изделие закладное Мн126-3	2	6,70
				Детали		
				ф8АI ГОСТ 5781-82*		
		2	КЖ-42	ℓ=480	32	0,19
				Материалы		
				Бетон В30; F50	1,6	м³
				Колонна Км-4б		
		1-3	ТП902-1-104.86-КЖИ-6.104 альбом 6	Смотри Км-4а		
				Колонна Км-5		
				Сборочные единицы		
		4	-КЖИ-6.106 альбом 6	Каркас плоский	2	48,18
		5	-КЖИ-6.105 альбом 6	То же	1	36,80
				Детали		
				ф8АI ГОСТ5781-82*		
		2	КЖ-42	ℓ=480	12	0,19
				Материалы		
				Бетон В30; F50	0,6	м³
				Колонна Км-6		
				Сборочные единицы		
		6	ТП902-1-104.86-КЖИ-6.108 альбом 6	Каркас плоский	4	27,59
				Детали		
				ф8АI ГОСТ 5781-82*		
		2	КЖ-42	ℓ=480	12	0,19
				Материалы		
				Бетон В30; F50	0,6	м³

Ведомость расхода стали на элемент, кг

Марка элемента	Изделия арматурные										Всего	Изделие закладное								Общий расход
	Арматура класса											Арматура класса				Прокат марки			Всего	
	АI					АIII						АIII				Вст3кп2				
	ГОСТ 5781-82*					ГОСТ 5781-82*						ГОСТ 5781-82*				ГОСТ 103-76*				
	8	12	16		Итого	12	16	25	28	Итого		12			Итого	-8×30		Итого		
Км-4	6,08	60,2			66,28	24,44		211,92		236,36	302,64	1,0			1,0	5,7		5,7	6,7	309,34
Км-4а	6,08	60,2			66,28	24,44		211,92		236,36	302,64	2,0			2,0	11,4		11,4	13,4	316,04
Км-4б	6,08	60,2			66,28	24,44		211,92		236,36	302,64	2,0			2,0	11,4		11,4	13,4	316,04
Км-5	2,28	19,35			21,63	2,55			111,26	113,81	135,44									135,44
Км-6	2,28	11,40			13,68	10,24		88,72		98,96	112,64									112,64

Защитный слой бетона для рабочей арматуры принять - 35 мм.

ТП 902-1-106.86 -КЖ

Нач.отд.	Манкаускас		Канализационная насосная станция при глубине заложения коллектора -7,00м	Стадия	Лист	Листов
Н.контр.	Ефремова			Р	42	
Гл.спец.	Укропова					
Рук.гр.	Подликин		Колонны Км-4; Км-4а, Км-4б Км-5; Км-6. Армирование	МЖКХ РСФСР ГИПРОКОММУНВОДОКАНАЛ ЛЕНИНГРАДСКОЕ ОТДЕЛЕНИЕ		
Вед.инж.	Тимофеева					
Инжен.	Богданов					

Привязан

Инв. №

Инв. № подл. | Подпись и дата | Взам. инв. №

МФ 2142-01 45

Типовой проект 902-1-106.86-КЖ

Альбом 5

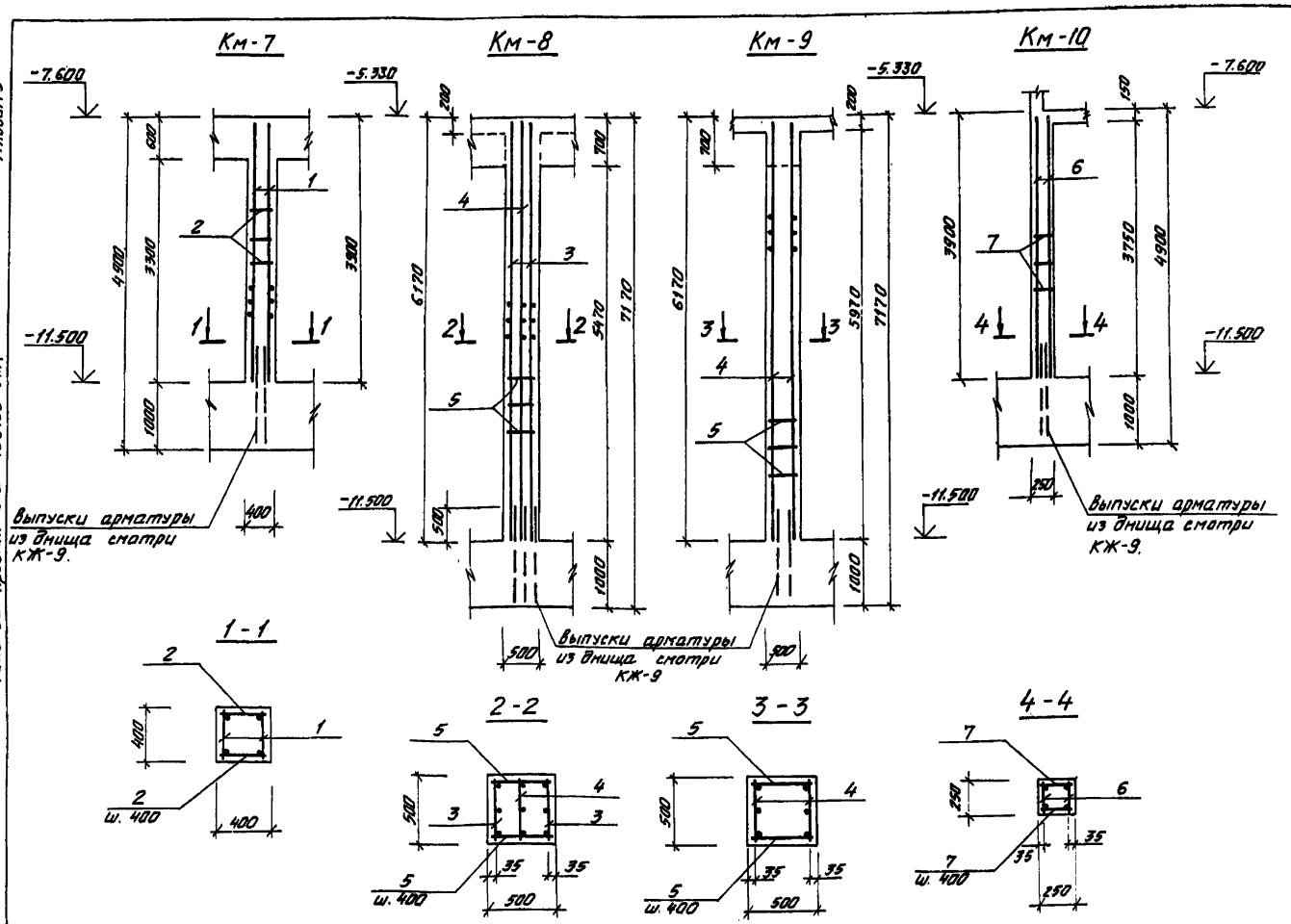

Спецификация элементов к монолитным колоннам.

Формат	Зона	Поз.	Обозначение	Наименование	Кол.	Примечание
				Колонна Км-7		
				Сборочные единицы		
		1	ТП902-1-104.86-КЖИ-6.109 альбом 6	Каркас плоский	2	15,26
				Детали		
				Ф8АI ГОСТ 5781-82*		
		2	КЖ-43	ℓ=380	18	0,15
				Материалы		
				Бетон В30; F50	0,53	м³
				Колонна Км-8		
				Сборочные единицы		
		3	т.п.902-1-104.86 КЖИ-6.123 альбом 6	Каркас плоский	2	95,63
		4	КЖИ-6.113 альбом 6	То же	1	71,27
				Детали		
				Ф8АI ГОСТ 5781-82*		
		5	КЖ-43	ℓ=480	28	0,19
				Материалы		
				Бетон В30; F50	1,38	м³
				Колонна Км-9		
				Сборочные единицы		
		4	т.п.902-1-104.86 КЖИ-6.113 альбом 6	Каркас плоский	2	71,27
				Детали		
				Ф8АI ГОСТ 5781-82*		
		5	КЖ-43	ℓ=480	28	0,19
				Материалы		
				Бетон В30; F50	1,33	м³
				Колонна Км-10		
				Сборочные единицы		
		6	т.п.902-1-104.86-КЖИ-6.110 альбом 6	Каркас плоский	2	14,06
				Детали		
				Ф8АI ГОСТ 5781-82*		
		7	КЖ-43	ℓ=230	20	0,09
				Материалы		
				Бетон В30; F50	0,23	м³

Защитный слой бетона для рабочей арматуры принят - 35мм.

Ведомость расхода стали на элемент, кг

Марка элемента	Изделие арматурные									
	Арматура класса									Всего
	АI				АIII					
	ГОСТ 5781-82*				ГОСТ 5781-82*					
	8	12		Итого	12	16	28		Итого	
Км-7	8,70			8,70		24,52			24,52	33,22
Км-8	23,56			23,56	5,49		238,80		244,29	267,85
Км-9	17,48			17,48	10,98		119,40		130,38	147,86
Км-10	5,40			5,40		24,52			24,52	29,92

Инв. № подл.	Подпись и дата	Взам. инв. №			

Привязан

Инв. №

Нач. отд.	Манкаускас	
Н. контр.	Ефремова	
Гл. спец.	Укропова	
Рук. гр.	Подликин	
Вед. инж.	Тимофеева	
Инжен.	Богданов	

ТП902-1-106.86 -КЖ

Канализационная насосная станция при глубине заложения коллектора - 7,0м.

Колонны Км7 ÷ Км10; Армирование.

Стадия	Лист	Листов
Р	43	

МЖКХ РСФСР ГИПРОКОММУНВОДОКАНАЛ ЛЕНИНГРАДСКОЕ ОТДЕЛЕНИЕ

Типовой проект 902-1-106.86-КЖ Альбом 5

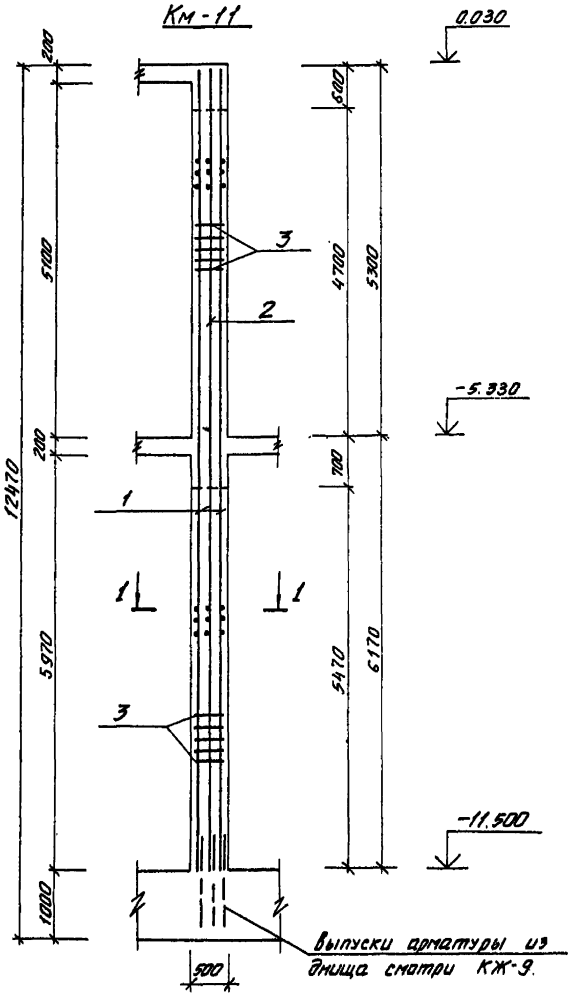

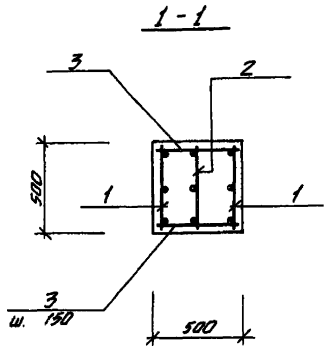

Спецификация элементов к монолитной колонне

Формат	Зона	Поз.	Обозначение	Наименование	Кол.	Примечание
				Колонна Км-11		кг на 1 шт.
				Сборочные единицы.		
		1	ТП902-1-104.86 КЖИ-6.129 альбом 6	Каркас плоский	2	197,30
		2	КЖИ-6.130 альбом 6	То же	1	152,17
				Детали		
				Ф12 А III ГОСТ 5781-82*		
		3	КЖ-44	ℓ=480	146	0,43
				Материалы		
				Бетон В30, F50	2,72	м³

Защитный слой бетона для рабочей арматуры принять – 35 мм.

Ведомость расхода стали на элемент, кг

Марка элемента	Изделия арматурные										Всего
	Арматура класса										
	AI					AIII					
	ГОСТ 5781-82*					ГОСТ 5781-82*					
					Итого		12	28		Итого	
Км-11							167,15	442,4		609,55	609,55

Инв. № подл. | Подпись и дата | Взам. инв. №

Привязан	Нач. отд.	Манкаускас	
	Н. контр.	Ефремова	
	Гл. спец.	Укропова	
	Рук. гр.	Подыкин	
Инв. №	Вед. инж.	Тимофеева	
	Инжен.	Богданов	

ТП 902-1-106.86 -КЖ

Канализационная насосная станция при глубине заложения коллектора -7,0 м

Колонна Км-11. Армирование.

Стадия	Лист	Листов
Р	44	

МЖКХ РСФСР ГИПРОКОММУНВОДОКАНАЛ Ленинградское отделение

МФ 2142-01 47

Альбом 5

Типовой проект 902-1-106.86-КЖ

Схема расположения опор под трубопроводы на отм. -8.600.

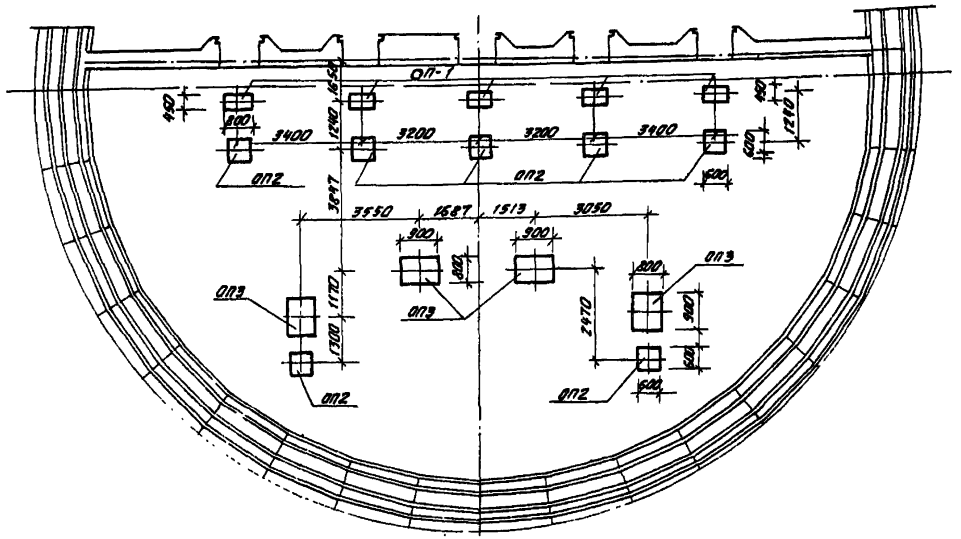

Схема расположения опор под трубопроводы на отм. -11.500.

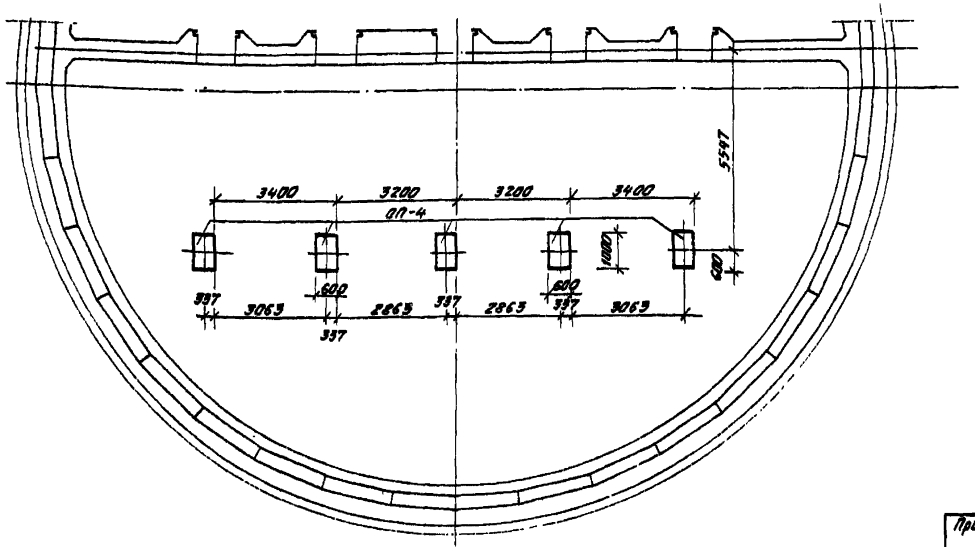

Спецификация к схемам расположения опор под трубопроводы.

Марка	Обозначение	Наименование	Кол.	Масса ед. кг	Примечание
ОП-1	КЖ-45	Опора под задвижку ОП-1	5	0,1	
ОП-2	"	Опора под трубопров. ОП-2	7	0,1	
ОП-3	"	То же ОП-3	4	0,23	
ОП-4	"	" ОП-4	5	0,3	
		Материалы			
		Бетон В30	3,62	м³	

ОП1 ÷ ОП4

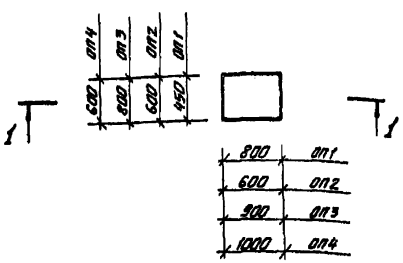

1-1

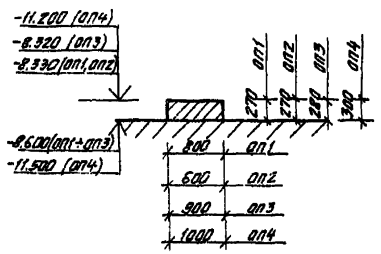

Привязан		Нач. отд.	Манкаускас		ТП902-1-106.86 -КЖ	
		Н. контр.	Ефремова			
		Гл. спец.	Укропова		Канализационная насосная станция при глубине заложения коллектора - 7,0 м.	Стадия: Р; Лист: 45; Листов:
		Рук. гр.	Терентьев		Схемы расположения опор под трубопроводы на отм. -8.600 и -11.500.	МЖКХ РСФСР ГИПРОКОММУНВОДОКАНАЛ ЛЕНИНГРАДСКОЕ ОТДЕЛЕНИЕ
Инв. №		Инжен.	Далеева			

МФ 2142-01 48

Инв. № подл. | Подпись и дата | Взам. инв. №

Типовой проект 902-1-106.86 КМ Альбом 5

Ведомость рабочих чертежей основного комплекта марки КМ

Лист	Наименование	Примечание
1	Общие данные	
2	Техническая спецификация металла.	
3	Схемы расположения металлических площадок, лестниц, ограждений и стоек. Разрезы 1-1; 2-2.	
4	Разрезы 3-3 ÷ 8-8; 17-17; 18-18. Узел 1.	
5	Разрезы 9-9 ÷ 16-16.	
6	Схемы расположения монорельса в осях 3-6; В-Г.	
7	Монорельс. Узлы.	

Ведомость основных комплектов рабочих чертежей см. Альбом 2.

Ведомость ссылочных и прилагаемых документов

Обозначение	Наименование	Примечание
	Ссылочные документы	
	Стальные лестницы, площадки,	
1.450.3-3 вып.0.1	стремянки и ограждения	
	Стальные подкрановые балки	
1.426.2-3 вып.2	Балки путей подвесного транспорта	

Рабочие чертежи основного комплекта марки КМ выполнены в соответствии с действующими строительными нормами и правилами и предусматривают технические решения, обеспечивающие безопасность при соблюдении установленных правил безопасности эксплуатации здания.

Главный инженер проекта
Главный инженер проекта, осуществивший привязку /И.А. Слегин/

Ведомость металлоконструкций по видам профилей

Наименование конструкций по номенклатуре прейскуранта № 01-09	Позиция по прейскуранту № 01-09	№ п.п.	Код конструкций	Масса конструкций, т: Всего стали повышенной и высокой прочности	По видам профилей стали: Балки и швеллеры	Крупносортная сталь	Среднесортная сталь	Мелкосортная сталь	Толстолистовая сталь	Универсальная сталь	Тонколистовая сталь	Гнутые и холодносварные	Трубы	Прочие	Всего	Количество, шт.	Серия типовых конструкций
1	2	3	4	5	6	7	8	9	10	11	12	13	14	15	16	17	18
Подкрановые пути					0,958	0,006									0,973		
Балки					0,562										0,567		
Площадки					5,51	0,257			0,236						6,063		
Связи						0,329									0,332		
Контрольная сумма															7,935		

Ведомость спецификаций

Лист	Наименование	Примечание
5	Спецификация элементов к схемам расположения металлических площадок, лестниц, ограждений и стоек.	
6	Спецификация элементов к схеме расположения монорельса в осях 3-6; В-Г.	

Общие указания

1. Настоящие листы марки КМ разработаны в соответствии с техническими условиями на строительное проектирование и соответствующими заданиями смежных специальностей и листами марок АР и КЖ.
2. Материал конструкций — сталь марок Вст3Гпс5, Вст3пс6 — для конструкций подвесных путей кранов и монорельсов; сталь Вст3кп2 - для конструкций обслуживания подъемного и технологического оборудования.
3. Монтажные соединения выполнять на болтах нормальной точности по ГОСТ 7798-70* и на сварке.
4. Сварку производить электродами марки Э-42 ГОСТ 9467-75 или автоматическую сварку под слоем флюса. Катет шва равен наименьшей из толщин свариваемых деталей.
5. Все стальные конструкции окрасить двумя слоями масляной краски по предварительной огрунтовке, или двумя слоями эмали ПФ115 по слою грунта ГФ020 толщиной 100 мк.
6. Изготовление, монтаж и приемку металлических конструкций выполнять в соответствии с требованиями СНиП III-18-75 разделы I, II.
7. В техническую спецификацию металла не включены элементы лестниц, площадок и ограждений, принятых по тип. серии 1.450.3-3 вып. 0.1. Массы данных конструкций указаны на листах КМ, в содержание которых они входят.

Привязан

Инв. №

ТП 902-1-106.86 КМ

Тип	Слегин	
Нач. отд.	Манкауская	
Н. контр.	Ефремова	
Гл. спец.	Укропова	
Вед. инж.	Степанова	
Инж.	Бутузова	

Канализационная насосная станция при глубине заложения коллектора — 7,0 м

Общие данные.

Стадия	Лист	Листов
Р	1	7

МЖКХ РСФСР Гипрокоммунводоканал Ленинградское отделение

Инв. № | Подпись, дата | Взам. инв. №

МФ 2142-01 49

Копировал Л.И. Формат А2

Типовой проект 902-1-106.86-КМ Альбом 5

Техническая спецификация металла

Вид профиля и ГОСТ, ТУ	Марка металла и ГОСТ	Обозначение и размер профиля, мм	№ п.п.	Код: Марка металла	Код: Вид профиля	Код: Размер профиля	Количество, шт	Длина, мм	Масса металла по элементам конструкций: Подвесные пути	Балки	Площадки	Связи	Общая масса, т	Масса погребности в металле покрытиям (заполняется изготовителем), т: I	II	III	IV	Заполняется ВЦ
				Код элемента конструкций														
1	2	3	4	5	6	7	8	9										
Балки двутавровые	ВСт3Гпс5	I 30М							0,931				0,931					
для подвесных путей	Гост 380-71*																	
по ГОСТ 19425-74*																		
		Всего:							0,931				0,931					
Двутавры с параллель	ВСт3пс6-1	I 20Б2								0,546			0,546					
ными гранями	ТУ14-1-3023-80																	
ТУ 14-2-24-72																		
		Всего:								0,546			0,546					
Швеллеры по	Вст3кп2	С14									5,35		5,35					
ГОСТ 8240-72*	Гост 380-71*																	
		Всего:									5,35		5,35					
Сталь угловая	ВСт3кп2	L 50×5										0,29	0,29					
равнополочная по	Гост 380-71*	L 63×5										0,03	0,03					
ГОСТ 8509-72*		L 90×6									0,025		0,025					
		L 100×7							0,006				0,006					
		Всего:							0,006		0,025	0,32	0,351					
Сталь листовая риф.	Вст3кп2																	
леная по ГОСТ 8568-77*	Гост 380-71*										0,23		0,23					
		Всего:									0,23		0,23					
		Итого:							0,937	0,546	5,605	0,32	7,408					

Инв. № подл. | Подпись и дата | Взам. инв. №

Привязан

Инв. №

Нач. отд.	Манкаускас	
Н. контр.	Ефремова	
Гл. спец.	Укропова	
Рук. гр.	Бялковская	
Вед. инж.	Степанова	

ТП 902-1-106.86 -КМ

Канализационная насосная станция при глубине заложения коллектора -7,0 м

Техническая спецификация металла

Стадия	Лист	Листов
Р	2	

МЖКХ РСФСР
Гипрокоммунводоканал Ленинградское отделение

МФ2142-01 50

Формат: А2

Типовой проект 902-1-106.86-КМ Альбом 5

Схема 1

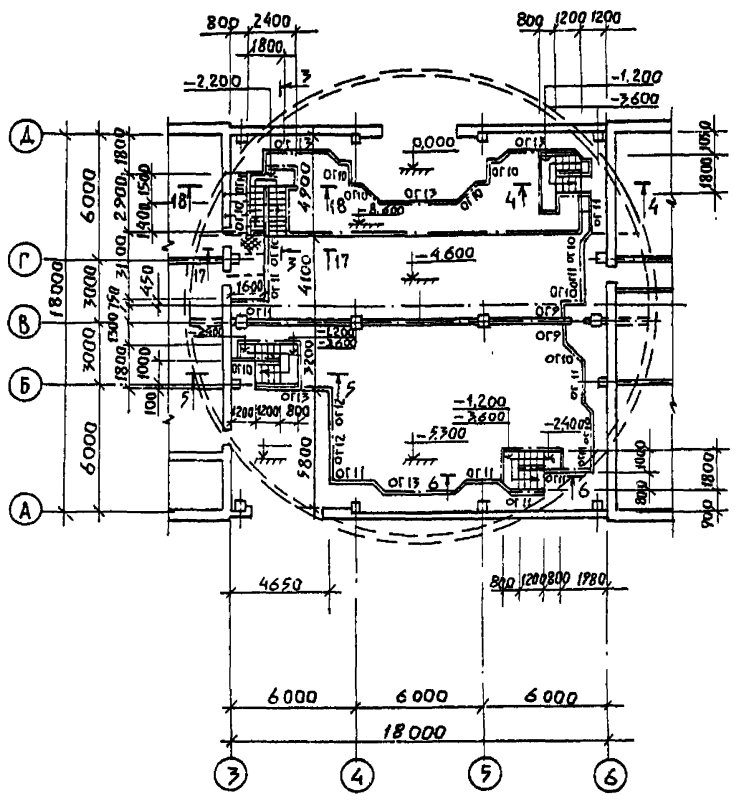

Схема 2

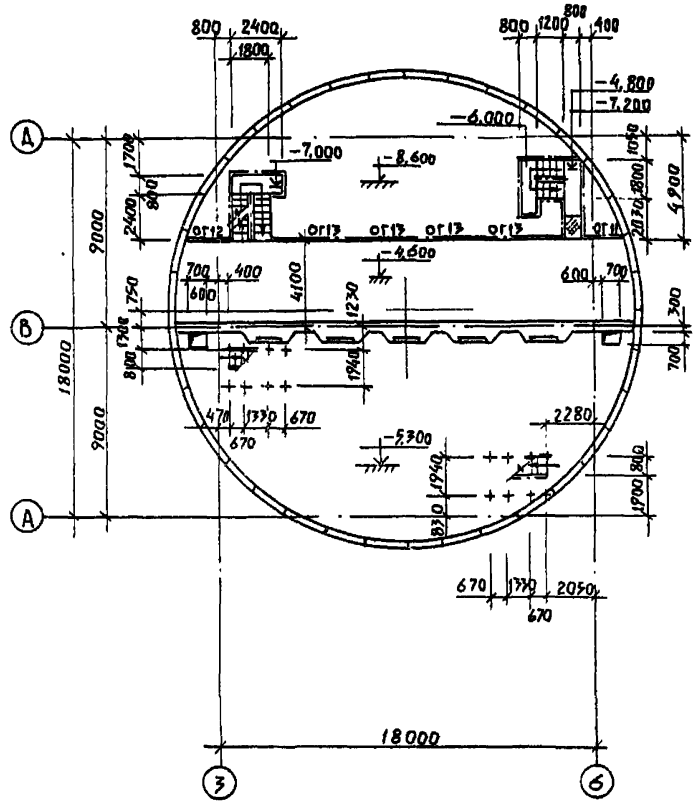

Схема 3

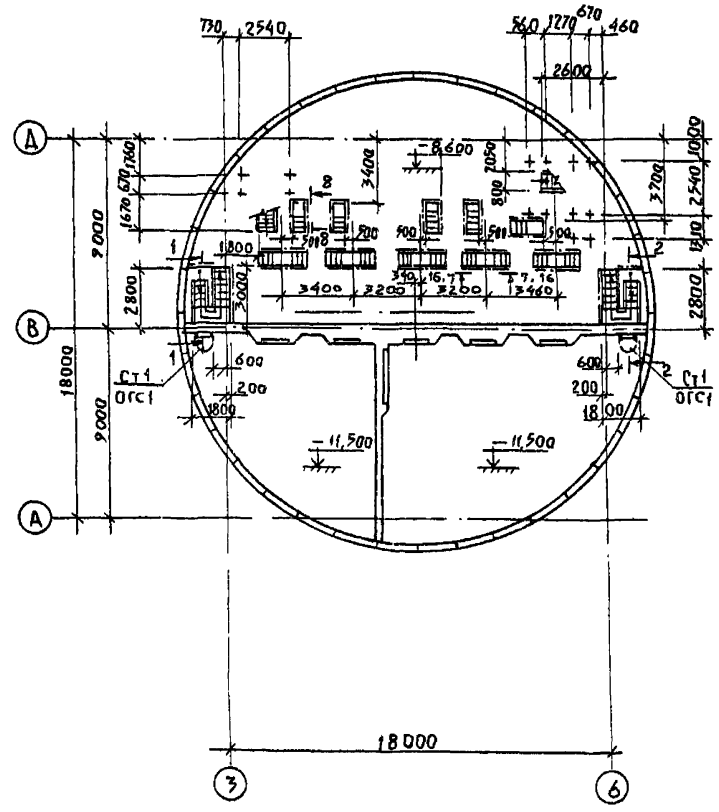

1—1

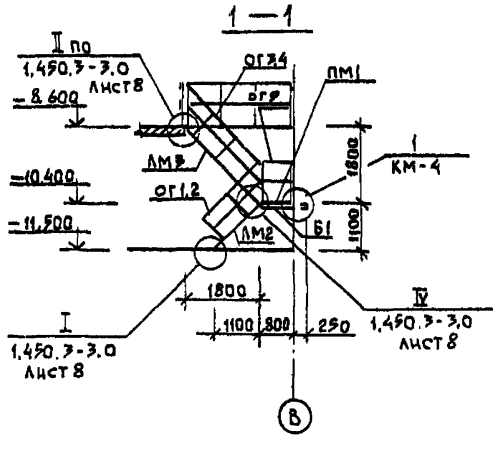

2—2

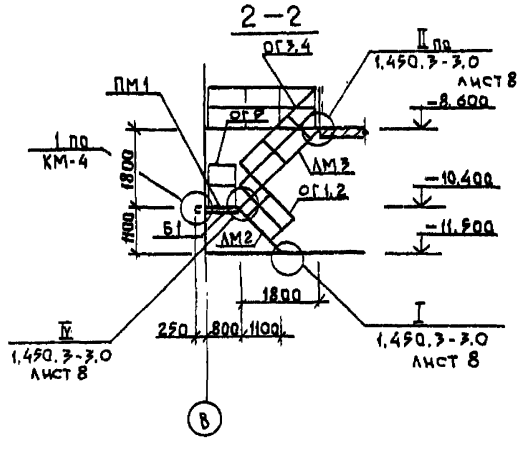

1. Данный лист смотри совместно с листами КМ-4, КМ-5
2. Спецификация к схемам расположения площадок, лестничных маршей и ограждений расположена на листе КМ-5.

Привязан:

Инв.№

Нач.отд.	Манкаускас		
Н.контр.	Ефремова		
Гл.спец.	Укропова		
Вед.инж.	Степанова		
Инж.	Бутузова		

ТП 902-1-106.86 -КМ

Канализационная насосная станция при глубине заложения коллектора -7.0 м	Стадия	Лист	Листов
	Р	3	
Схемы расположения металлических площадок, лестниц, ограждений и стоек. Разрезы 1-1; 2-2	МЖКХ РСФСР Гипрокоммунводоканал Ленинградское отделение		

Взам.инв.№ | Подпись, дата | Инв.№

МФ 2142-01 51

Копировал Л.И.

Формат А2

Типовой проект 902-1-106.86-КМ Альбом 5

3-3

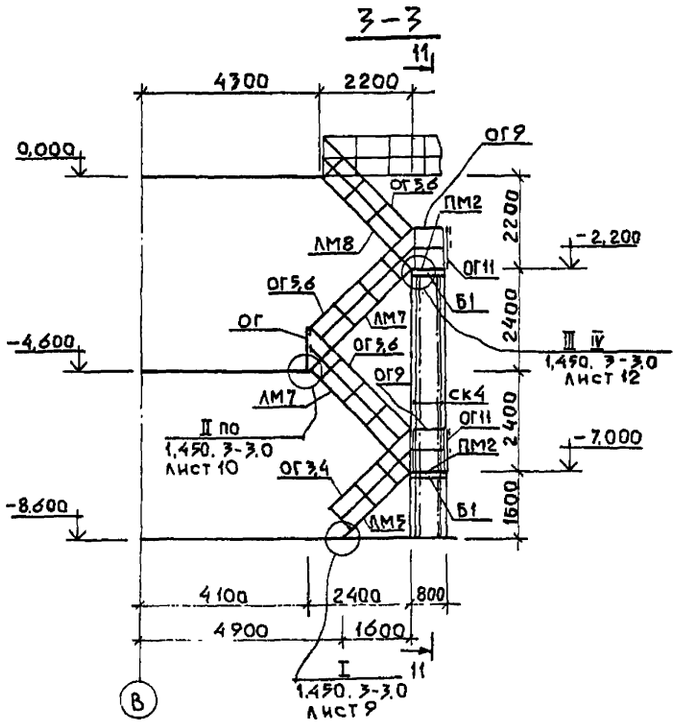

4-4

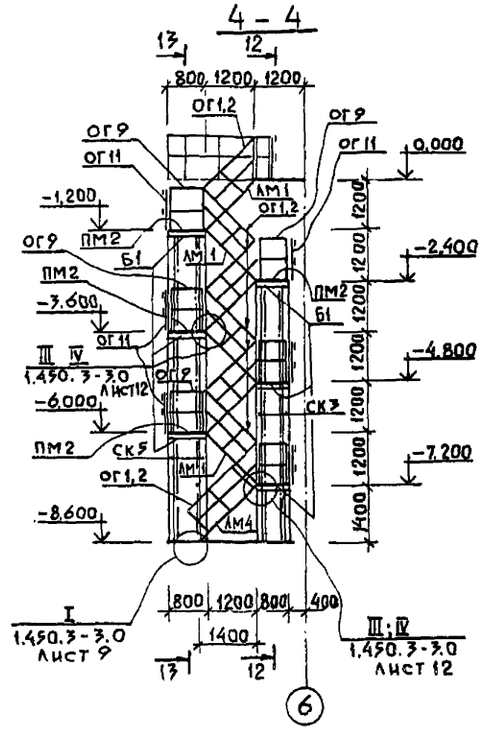

5-5

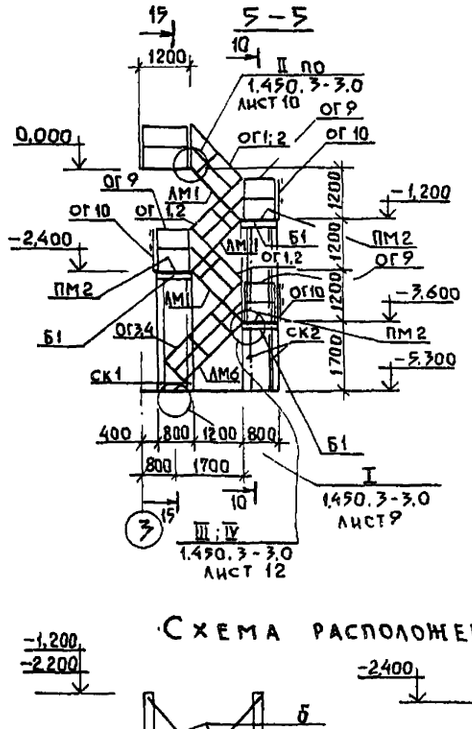

6-6

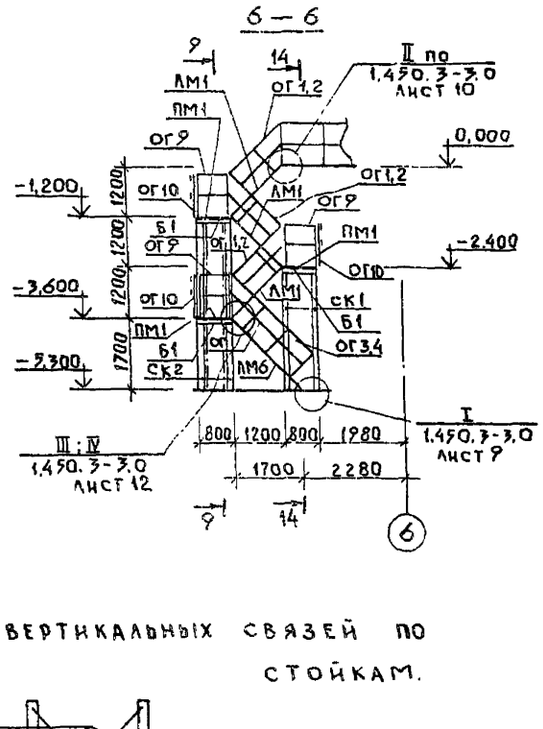

Схема расположения вертикальных связей по стойкам.

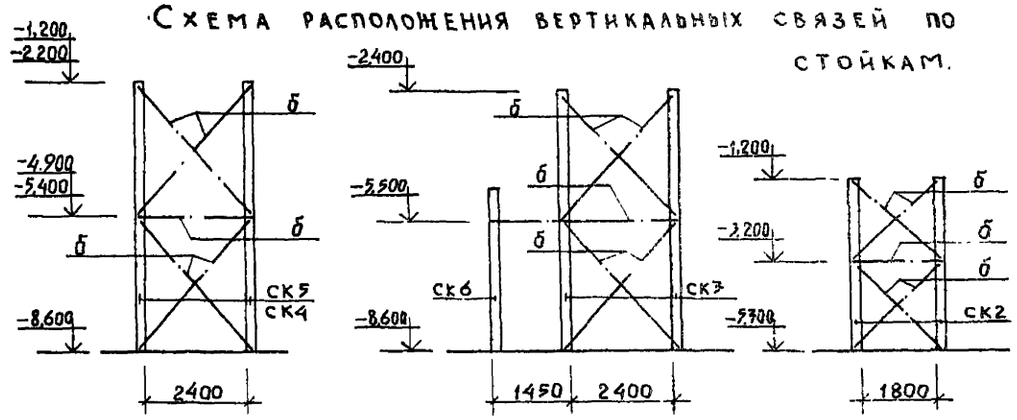

Данный лист смотри совместно с листами КМ-3 ; КМ-5.

7-7

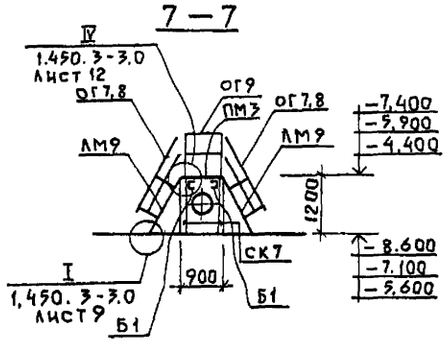

8-8

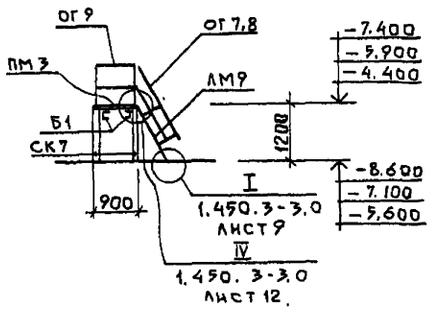

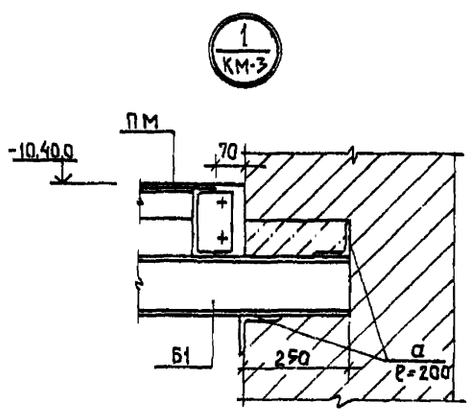

17-17; 18-18

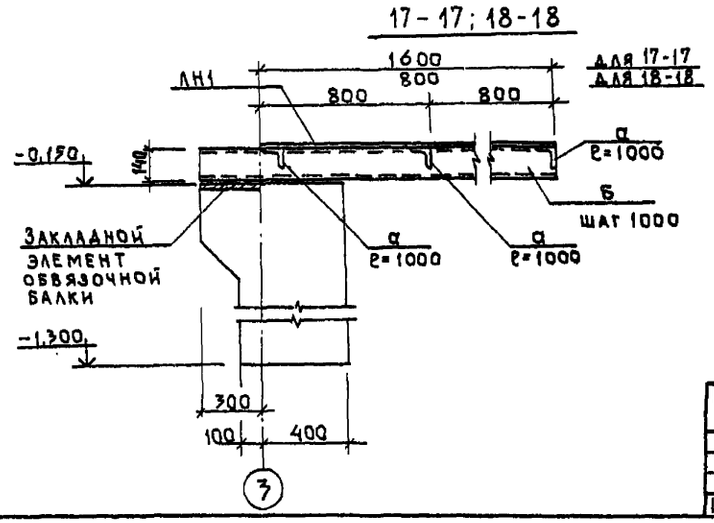

Привязан			ТП 902-1-106.86 .-КМ	
			Канализационная насосная станция при глубине заложения коллектора -7,0 м	Стадия: Р; Лист: 4; Листов:
Инв.№	Нач.отд. Манкаускас		Разрезы 3-3÷8-8; 17-17; 18-18 Узел 1	МЖКХ РСФСР Гипрокоммунводоканал Ленинградское отделение
	Н.контр. Ефремова			
	Гл.спец. Укроппова			
	Вед.инж. Степанова			
	Инж. Бутузова			

Взам. инв.№ | Подпись, дата | Инв.№

МФ2142-01 52

Типовой проект 902-1-106.86-КМ Альбом 5

14-14 ; 15-15 ; 16-16

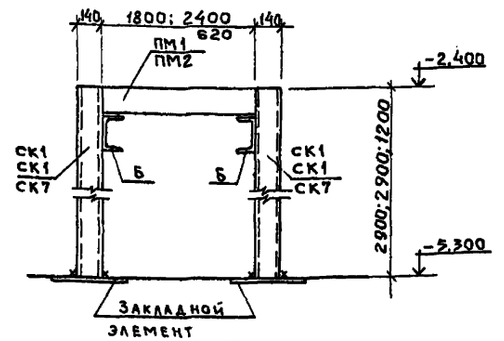

9-9 ; 10-10 ; 11-11

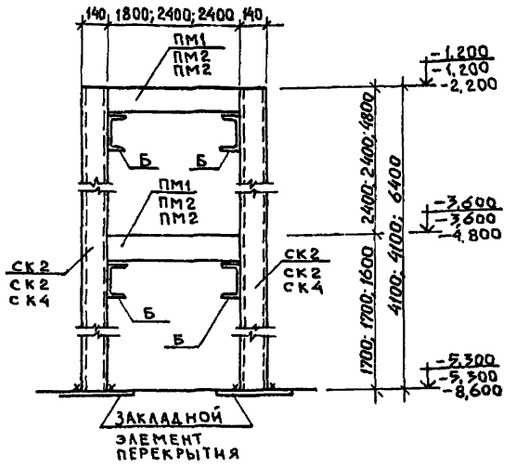

12-12 ; 13-13

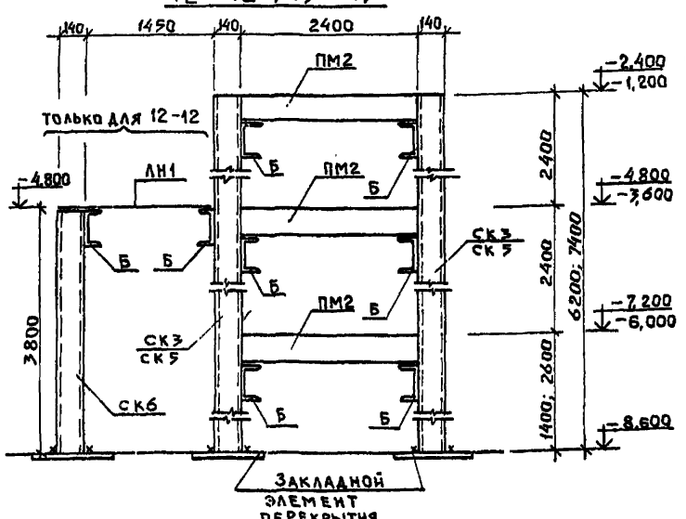

Ведомость элементов

Марка	Сечение: Эскиз	Поз	Сечение: Состав	Опорные усилия: M тс-м	N тс	Q тс	Группа конструкц.	Марка металла	Примечание
СК1			2 [14					Вст3кп2 ГОСТ 380-71*	
СК2			2 [14						
СК3			2 [14						
СК4			2 [14						
СК5			2 [14						
СК6			2 [14						
Б1			[14						
АН1			Рифл.ст.δ=6						
а			L 90×6					Вст3кп2 ГОСТ 380-71*	
б			L 50×5						

Спецификация к схемам расположения площадок, лестничных маршей и ограждений

Марка поз.	Обозначение	Наименование	Кол.	Масса ед., кг	Примечание
		Стойки металлические			
СК1	КМ-5	СК1	8	71,4	
СК2	КМ-5	СК2	8	100,9	
СК3	КМ-5	СК3	4	132,6	
СК4	КМ-5	СК4	4	137,5	
СК5	КМ-5	СК5	4	182,1	
СК6	КМ-5	СК6	2	93,5	
СК7	КМ-5	СК7	40	29,6	
		Балки металлические			
Б1	КМ-4,5	С14 ГОСТ 8240-72* п.м.	51,1	12,3	общая 628,5
		Площадки металлические			
ПМ1	1.450.3-3 вып.1	ПМХФ-18.8	8	84,5	
ПМ2	"	ПМХФ-24.8	8	109,1	
ПМ3	"	ПМХФ-9.6	10	38,0	

Спецификация к схемам расположения площадок лестничных маршей и ограждений.

Марка поз.	Обозначение	Наименование	Кол.	Масса ед., кг	Примечание
		Лестницы металлические			
ЛМ1	1.450.3-3 вып.1	МЛХФ45-12.8	12	64,0	
ЛМ2	"	МЛХФ45-12.8	2	64,0	обрезать на 100
ЛМ3	"	МЛХФ45-18.8	2	96,5	
ЛМ4	"	МЛХФ45-18.8	1	96,5	обрезать на 400
ЛМ5	"	МЛХФ45-18.8	1	96,5	обрезать на 200
ЛМ6	"	МЛХФ45-18.8	2	96,5	обрезать на 100
ЛМ7	"	МЛХФ45-24.8	2	129,5	
ЛМ8	"	МЛХФ45-24.8	1	129,5	обрезать на 200
ЛМ9	"	МЛХФ60-12.6	15	40,0	
СТ1	"	Стремянка СХ-64	2	107,6	обрезать на 400
		Ограждение лестниц и площадок			
ОГ1	1.450.3-3 вып.1	ОГлМЛХ45-10.12	15	7,5	
ОГ2	"	ОГпМЛХ45-10.12	15	7,5	
ОГ3	"	ОГлМЛХ45-10.18	5	12,5	
ОГ4	"	ОГпМЛХ45-10.18	5	12,5	
ОГ5	"	ОГлМЛХ45-10.24	3	19,8	
ОГ6	"	ОГпМЛХ45-10.24	3	19,8	
ОГ7	"	ОГлМЛХ60-10.12	15	6,0	
ОГ8	"	ОГпМЛХ60-10.12	15	6,0	
ОГ9	"	ОГПМХЭБ-10.9	63	10,5	
ОГ10	"	ОГПМХЭБ-10.12	17	12,5	
ОГ11	"	ОГПМХЭБ-10.18	20	18,7	
ОГ12	"	ОГПМХЭБ-10.24	3	22,8	
ОГ13	"	ОГПМХЭБ-10.36	9	33,1	
ОГС1		Ограждение стремянки ОГС-424	2	38,1	
АН1	КМ-4,5	Рифл.ст.δ=6 ГОСТ 8568-77* м²	4,5	50,1	общая 225,5 кг
а	КМ-4,5	L 90×6 ГОСТ 8509-72* п.м.	3.0	8,33	общая 25,0 кг
б	КМ-4	L 50×5 ГОСТ 8509-72* п.м	77.5	3,77	общая 292,2

Данный лист смотри совместно с листами КМ-3 ; КМ-4.

Привязан

Инв.№

Нач.отд.	Манкаускас	
Н.контр.	Ефремова	
Гл.спец.	Укропова	
Вед.инж.	Степанова	
Инж.	Бутузова	

ТП 902-1-106.86 -КМ

Канализационная насосная станция при глубине заложения коллектора -7.0 м.

Стадия	Лист	Листов
Р	5	

Разрезы 9-9 ÷ 16-16.

МЖКХ РСФСР Гипрокоммунводоканал Ленинградское отделение

МФ 2142-01 53

Инв.№ | Подпись, дата | Взам. инв.№

Альбом 5

Типовой проект 902-1-106.86-КМ

Схема расположения монорельса в осях „3-6"; „В-Г"

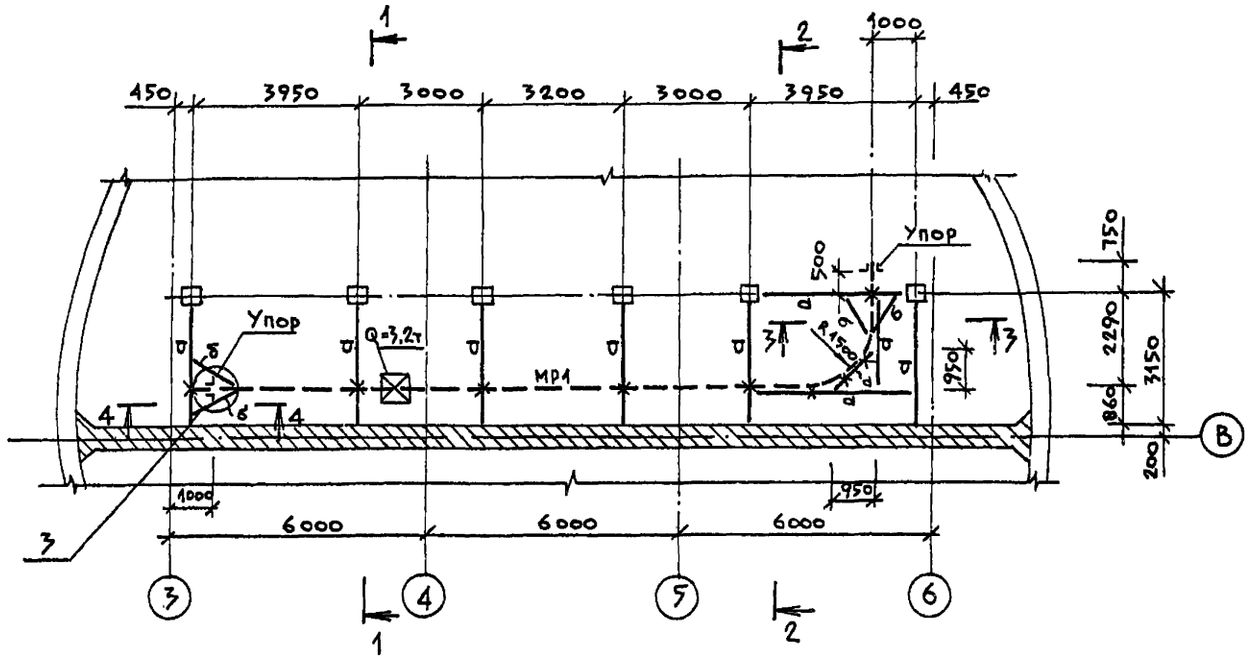

Ведомость элементов

Марка	Сечение: Эскиз	Поз	Состав	Опорные усилия: М тс.м	И тс	Q тс	Группа констр.	Марка металла	Примечание
МР1	I		I 30М			4,34	1	Вст3пс6 ГОСТ380-71*	
d	I		I 20Б2	2,9		3,35	1	Вст3пс6-1 ТУ14-1-3023-80	
б	L		L 63×5	по г	ибкости (+)		4	Вст3кп2 ГОСТ380-71*	λ≤400

1 — 1

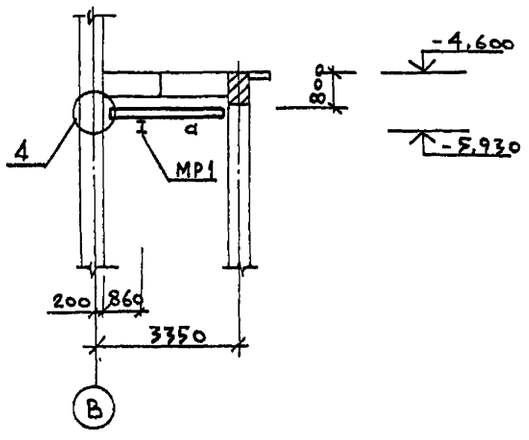

2 — 2

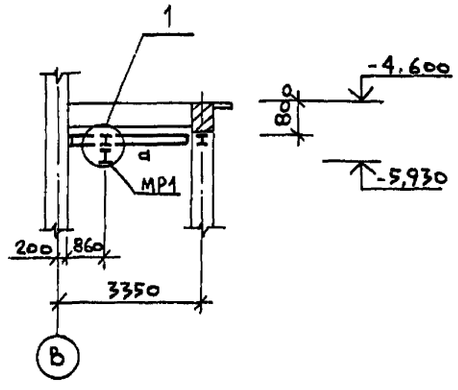

3 — 3

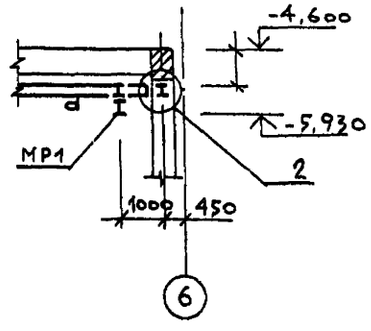

4 — 4

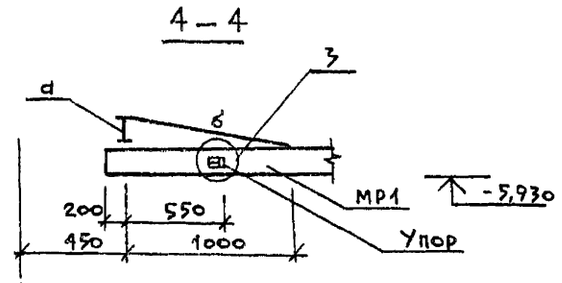

Привязан:

Инв.№

Нач.отд.	Манкаускас		
Н.контр.	Ефремова		
Гл.спец.	Укропова		
Рук.гр.	Бялковская		
Инж.			

ТП 902-1-106.86 -КМ

Канализационная насосная станция при глубине заложения коллектора -7,0 м

Стадия	Лист	Листов
Р	6	

Схема расположения монорельса в осях „3-6"; „В-Г"

МЖКХ РСФСР
ГИПРОКОММУНВОДОКАНАЛ
Ленинградское отделение

Инв.№ подл. | Подпись и дата | Взам.инв.№

МФ2142-01 54

Копировал: Ш.И.

Типовой проект 902-1-106.86 - КМ Альбом 5

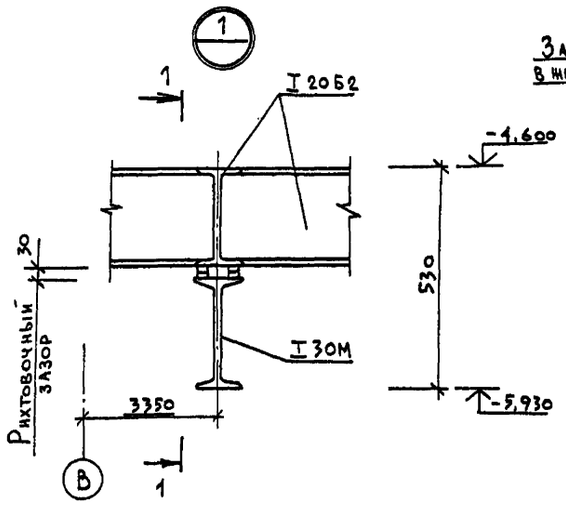

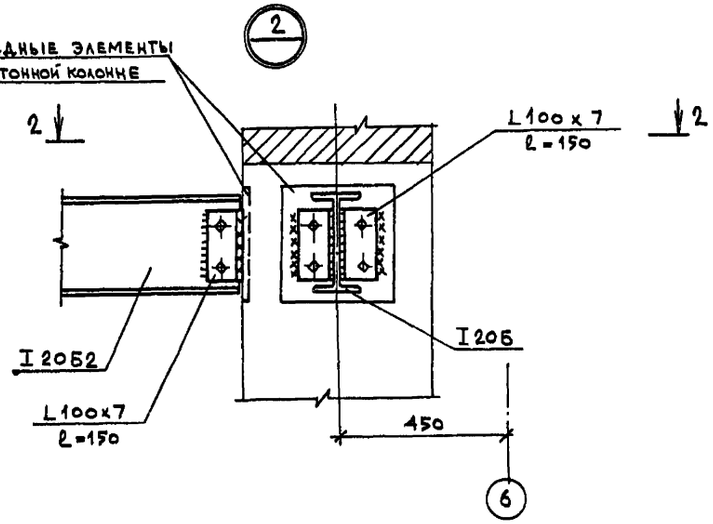

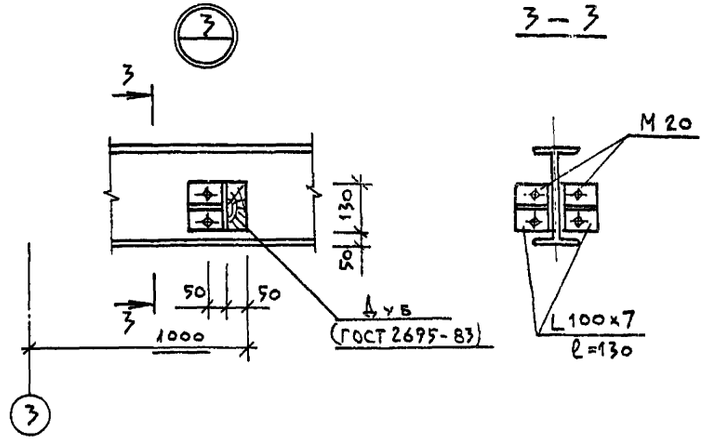

3 — 3

1 — 1

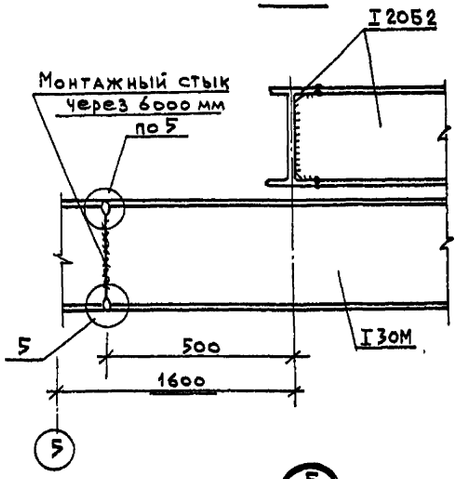

2 — 2

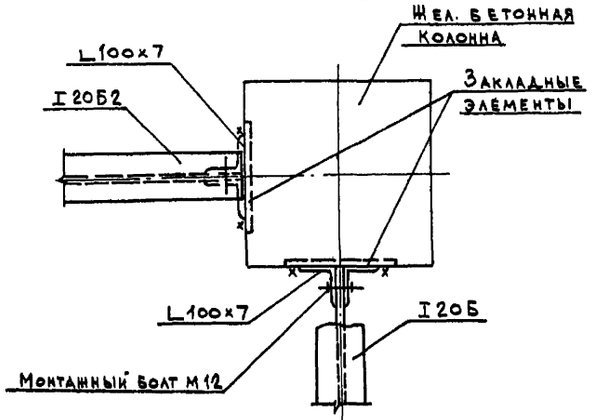

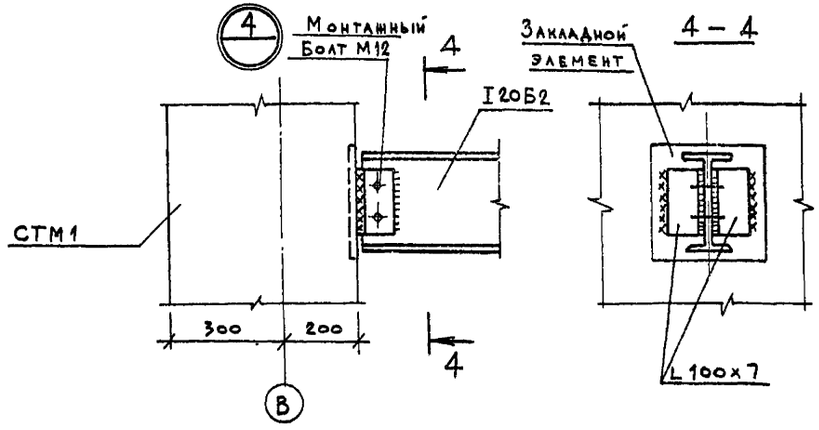

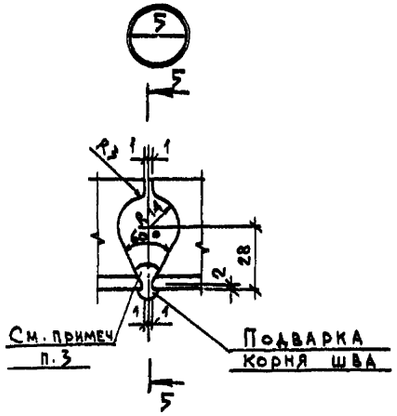

5 — 5

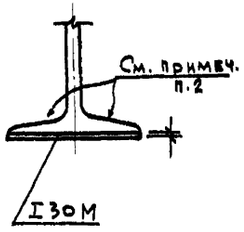

1. Смотреть совместно с листом КМ-6.
2. Стыковые швы нижнего пояса балки зачистить заподлицо с вздовой поверхностью полки балки.
3. Швы монтажного стыка поясов балки начинать и заканчивать на выводных планках; после сварки планки срезать и места среза зачистить заподлицо с краем полки балки.

Привязан:

Инв. №

Нач.отд.	Манкачская	
Н.контр.	Ефремова	
Гл.спец.	Укропова	
Рук.гр.	Бялковская	
Инж.		

ТП902-1-106.86 -КМ

Канализационная насосная станция при глубине заложения коллектора - 7.0 м

Монорельс
Узлы

Стадия	Лист	Листов
Р	7	

МЖКХ РСФСР
ГИПРОКОММУНВОДОКАНАЛ
Ленинградское отделение

Подпись и дата | Взам. инв. № | Инв. № подл.

МФ 2142-01 55

Копировал: Т.Ч. Формат: А2

gost.e-ecolog.ru