ТИПОВОЙ ПРОЕКТ
902-1-104.86

КАНАЛИЗАЦИОННАЯ НАСОСНАЯ СТАНЦИЯ
ПРОИЗВОДИТЕЛЬНОСТЬЮ 2200–10000 $м^3/ч$, НАПОРОМ 25–32 М
ПРИ ГЛУБИНЕ ЗАЛОЖЕНИЯ ПОДВОДЯЩЕГО КОЛЛЕКТОРА –4,0 М

АЛЬБОМ 4
АРХИТЕКТУРНО – СТРОИТЕЛЬНЫЕ РЕШЕНИЯ
НАДЗЕМНАЯ ЧАСТЬ. ИЗДЕЛИЯ

МФ 2140-05
ЦЕНА 1-60

gost.e-ecolog.ru

ПРИВЯЗАН

ИНВ №

ЦЕНТРАЛЬНЫЙ ИНСТИТУТ ТИПОВОГО ПРОЕКТИРОВАНИЯ
ГОССТРОЯ СССР

Москва. А-445. Смольная ул., 22

Сдано в печать XI 1987 года

Заказ № 15253 Тираж 1250 экз

ТИПОВОЙ ПРОЕКТ
902-1-104.86

КАНАЛИЗАЦИОННАЯ НАСОСНАЯ СТАНЦИЯ ПРОИЗВОДИТЕЛЬНОСТЬЮ 2200—10000 $м^3/ч$, НАПОРОМ 25—32 М ПРИ ГЛУБИНЕ ЗАЛОЖЕНИЯ ПОДВОДЯЩЕГО КОЛЛЕКТОРА —4,0 М

СОСТАВ ПРОЕКТА

АЛЬБОМ	1	ПОЯСНИТЕЛЬНАЯ ЗАПИСКА
АЛЬБОМ	2	ТЕХНОЛОГИЧЕСКИЕ РЕШЕНИЯ ВНУТРЕННИЙ ВОДОПРОВОД И КАНАЛИЗАЦИЯ. ОТОПЛЕНИЕ И ВЕНТИЛЯЦИЯ
АЛЬБОМ	3	АРХИТЕКТУРНО-СТРОИТЕЛЬНЫЕ РЕШЕНИЯ НАДЗЕМНАЯ ЧАСТЬ ЧАСТЬ 1 ВАРИАНТ — СБОРНЫЕ ЖЕЛЕЗОБЕТОННЫЕ КОНСТРУКЦИИ ЧАСТЬ 2 ВАРИАНТ — ЛЕГКИЕ МЕТАЛЛИЧЕСКИЕ КОНСТРУКЦИИ
АЛЬБОМ	4	АРХИТЕКТУРНО-СТРОИТЕЛЬНЫЕ РЕШЕНИЯ НАДЗЕМНАЯ ЧАСТЬ ИЗДЕЛИЯ
АЛЬБОМ	5	СТРОИТЕЛЬНЫЕ РЕШЕНИЯ. ПОДЗЕМНАЯ ЧАСТЬ
АЛЬБОМ	6	СТРОИТЕЛЬНЫЕ РЕШЕНИЯ. ПОДЗЕМНАЯ ЧАСТЬ. ИЗДЕЛИЯ
АЛЬБОМ	7	ЭЛЕКРОТЕХНИЧЕСКАЯ ЧАСТЬ. ТЕХНОЛОГИЧЕСКИЙ. КОНТРОЛЬ. СВЯЗЬ.
АЛЬБОМ	8	СПЕЦИФИКАЦИИ ОБОРУДОВАНИЯ.
АЛЬБОМ	9	ВЕДОМОСТИ ПОТРЕБНОСТИ В МАТЕРИАЛАХ
АЛЬБОМ	10	СМЕТЫ. ОБЩАЯ ЧАСТЬ. КНИГА 1 КНИГА 2
АЛЬБОМ	11	СМЕТЫ ПОДЗЕМНАЯ ЧАСТЬ

АЛЬБОМ 4

РАЗРАБОТАН
ПРОЕКТНЫМ ИНСТИТУТОМ
'ГИПРОКОММУНВОДОКАНАЛ'
ЛЕНИНГРАДСКОЕ ОТДЕЛЕНИЕ

ГЛАВНЫЙ ИНЖЕНЕР ИНСТИТУТА Ю А ЖАРИКОВ
ГЛАВНЫЙ ИНЖЕНЕР ПРОЕКТА И А СЛЕГИН

УТВЕРЖДЕН МЖКХ РСФСР
ПРИКАЗ N 462 ОТ 27 ОКТЯБРЯ 1986 Г
РАБОЧИЕ ЧЕРТЕЖИ ВВЕДЕНЫ В ДЕЙСТВИЕ
'ГИПРОКОММУНВОДОКАНАЛ'
ПРИКАЗ N 156 ОТ 4 ДЕКАБРЯ 1986 Г.

ПРИВЯЗАН

ИНВ №

Обозначение	Наименование	Стр	Примечание
ТП902-1-104.86 КЖИ	Содержание альбома	2-3	
КЖИ-ТТ	Технические требования	4	
КЖИ-1.100	Каркас	5	
КЖИ-1.101	"	5	
КЖИ-1.102	"	6	
КЖИ-1.103	"	6	
КЖИ-1.104	"	7	
КЖИ-1.105	"	7	
КЖИ-1.106	"	8	
КЖИ-1.107	"	8	
КЖИ-1.108	"	9	
КЖИ-1.109	"	9	
КЖИ-1.110	"	10	
КЖИ-1.111	"	10	
КЖИ-1.112	"	11	
КЖИ-1.113	"	11	
КЖИ-1.114	"	12	
КЖИ-1.115	"	12	
КЖИ-1.116	"	13	
КЖИ-1.117	"	13	
КЖИ-1.118	"	14	
КЖИ-1.119	"	14	
КЖИ-1.120	"	15	
КЖИ-1.121	"	15	
КЖИ-1.122	"	16	
КЖИ-1.123	"	16	
КЖИ-1.124	Сетка	17	
КЖИ-1.125	Анкер А-1	18	
КЖИ-1.126	Анкер А-2	18	
ТП902-1-104.86	КЖИ-1.127 Анкер А3	19	
	КЖИ-2.100 Колонны	20	
	КЖИ-2.101 "	20	
	КЖИ-2.102 "	21	
	КЖИ-2.103 "	21	
	КЖИ-2.104 "	22	
	КЖИ-2.105 "	22	
	КЖИ-2.106 Колонна	23	
	КЖИ-2.107 "	24	
	КЖИ-2.108 Колонна	25	
	КЖИ-2.109 "	25	
	КЖИ-2.110 "	26	
	КЖИ 2.200 Балка	27	
	КЖИ-3.100 Плиты покрытия	28	
	КЖИ-3.101 "	28	
	КЖИ-3.102 "	29	
	КЖИ-3.103 "	29	
	КЖИ-3.104 "	30	
	КЖИ-3.105 "	30	
	КЖИ-3.106 Плита покрытия	31	
	КЖИ-3.200 Плита перекрытия	32	
	КЖИ-4.100 Панель стеновая	33	
	КЖИ-4.101 "	33	
	КЖИ-5.100 Изделие закладное	34	
	КЖИ-5.101 "	34	
	КЖИ-5.102 "	35	
	КЖИ-5.103 "	35	
	КЖИ-5.104 "	36	

Привязан

Инв №

Нач ОТД	Юнацкая	
Н контр	Ефремова	
Гл спец	Укропова	
Рук гр	Терентьев	
Инж	Филиппов	

ТП 902-1-104.86 — КЖИ

Содержание альбома (начало)

Стадия	Лист	Листов
Р	1	2

МЖКХ РСФСР
ГИПРОКОММУНВОДОКАНАЛ
Ленинградское отделение

Обозначение	Наименование	Стр	Примечание
ТП902-1-104.86	-КЖИ-5.105 Изделие закладное	36	
	-КЖИ-5.106 Закладной элемент	37	
	-КЖИ-5.200 Щит перекрытия	38	
	-КЖИ-5-201 "	38	
	-КЖИ-5.202 "	39	
	-КЖИ-5-203 "	39	
	-КЖИ-5-204 "	40	

Привязан:

Инв №

МФ 2140-05 4

Копир и.

Формат А3

Альбом содержит рабочую документацию на железобетонные и закладные изделия следующих конструктивных элементов.

ростверки, монолитные железобетонные ребристые конструкции;
элементы каркаса ; ригеля, колонны, балки покрытия, фундаменты;
плиты покрытия и перекрытия;
стеновые панели наружных стен;
элементы технологического оборудования

ТТ1 Технические требования к изготовлению сборных железобетонных изделий.

ТТ1.1 При изготовлении железобетонных изделий обязательно соблюдение требований серий к изделиям, а также требований ГОСТ 13015-75.

ТТ1.2 Закладные изделия плит покрытия, ригелей, колонн, балок, а также оговоренные на чертежах закладные изделия должны иметь металлизационное цинковое или алюминиевое покрытие толщиной 200 мкм, защищенное после распалубки слоем грунта-шпатлевки ЭП-00-10 (ТУ МХП 1027-62).

ТТ2 Технические требования к изготовлению арматурных и закладных изделий.

ТТ2.1 Арматурные и закладные изделия должны соответствовать ГОСТ 10922-75 и техническим требований серий.

ТТ2.2 Арматурные изделия изготовляются посредством контактной точечной сварки всех пересечений стержней в соответствии с ГОСТ 14098-68. Применение дуговой сварки допускается только в случаях оговоренных на чертежах

ТТ2.3 В изготовлении закладных изделий применяется контактная и автоматическая сварка по ГОСТ 19292-73, а также ручная дуговая сварка.

ТТ2.4 В соответствии с п. ТТ1.3 закладные изделия должны иметь антикоррозийное покрытие. Покрытие наносится на пластины и приваренные к ним анкера и арматурные стержни на длину 40-50мм от пластины. Перед нанесением покрытия должна быть обеспечена вторая степень очистки поверхности согласно ГОСТ 9408-80.

Привязан:				ТП902-1-104.86 — КЖИ-ТТ	
	Нач. отд	Маникаускас		Технические требования	Стадия: Р; Лист; Листов: 1
	Н.контр	Ефремова			МЖКХ РСФСР ГИПРОКОММУНВОДОКАНАЛ Ленинградское отделение
	Гл.спец.	Укропова			
	Рук. гр	Гербтьев			
Инв. №	Инж.	Филиппов			

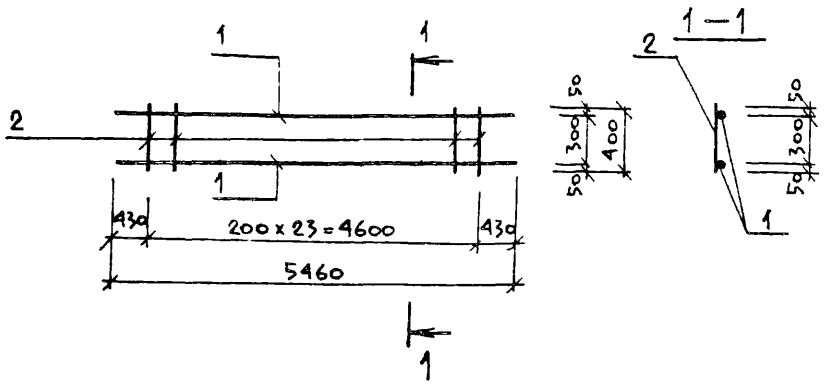

Формат	Зона	Поз	Обозначение	Наименование	Кол	Примечание
				Документация		
			ТП902-1-104.86 КЖИ-ТТ	ТТ2		
				Детали		
Б4		1		ф16А III Гост 5781-82* ℓ=5460	2	8.63 кг
Б4		2		ф8А I по ж ℓ=400	24	0.16 кг

Привязан

Инв №

Нач АСО	Манкаускас		
Н контр.	Ефремова		
Гл спец.	Укропова		
Рук гр	Терентьев		
Инж	Филиппов		

ТП902-1-104 86-КЖИ-1100

Каркас

Стадия	Масса	Масштаб
Р	21,1	1:75
Лист	Листов 1	

МЖКХ РСФСР
ГИПРОКОММУНВОДОКАНАЛ
Ленинградское отделение

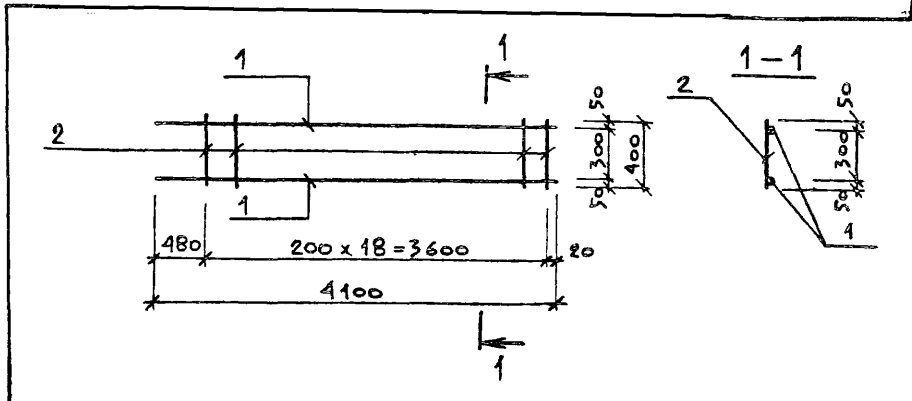

Формат	Зона	Поз	Обозначение	Наименование	Кол	Примечание
				Документация		
			ТП 902-1-104.86 КЖИ-ТТ	ТТ2		
				Детали		
Б4		1		ф16А III Гост 5781 82* ℓ=4100	2	6,48 кг
Б4		2		ф8А I то же ℓ=400	19	0,16 кг

Взам инв №

Подпись и дата

Инв № подл

Привязан

Инв №

Нач АСО	Манкаускас		
Н контр.	Ефремова		
Гл спец.	Укропова		
Рук гр	Терентьев		
Инж	Филиппов		

ТП902-1-104 86-КЖИ-1.101

Каркас

Стадия	Масса	Масштаб
Р	16 0	1:50
Лист	Листов 1	

МЖКХ РСФСР
ГИПРОКОММУНВОДОКАНАЛ
Ленинградское отделение

Копировал Ливанова

Формат А3

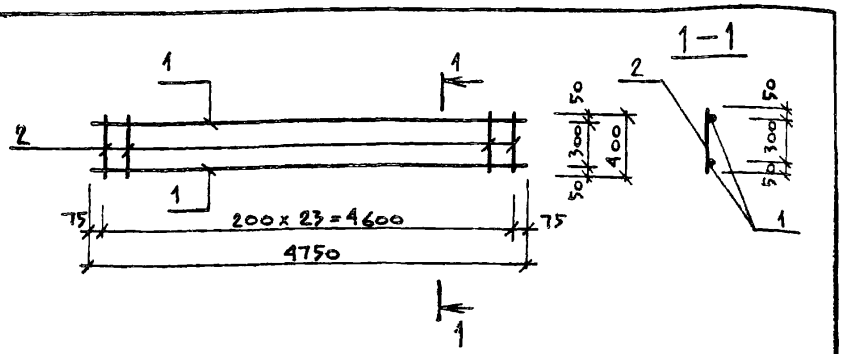

Формат	Зона	Поз.	Обозначение	Наименование	Кол	Примечание
				Документация		
			ТП902-1-104.86 КЖИ-ТТ	ТТ2		
				Детали		
		1		ф16AIII ГОСТ 5781-82* ℓ=4750	2	7.51 кг
		2		ф8AI ℓ=400	24	0.16 кг

Привязан

Инв №

Нач. АСО	Манкаускас		
Н. контр.	Ефремова		
Гл. спец.	Укропова		
Рук. гр.	Терентьев		
Инж.	Филиппов		

ТП902-1-104.86-КЖИ-1.102

Каркас

Стадия	Масса	Масштаб
Р	18.86	1:50
Лист	Листов 1	

МЖКХ РСФСР
ГИПРОКОММУНВОДОКАНАЛ
Ленинградское отделение

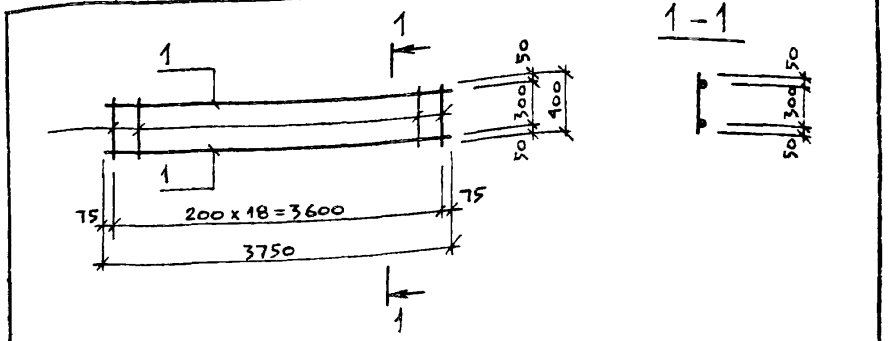

Формат	Зона	Поз	Обозначение	Наименование	Кол	Примечание
				Документация		
			ТП902-1-104.86 КЖИ ТТ	ТТ2		
				Детали		
		1		ф16AIII ГОСТ 5781-82* ℓ=3750	2	5.93 кг
				ℓ=400	19	0.16 кг
		2		ф8AI		

Привязан

Инв. №

Подпись и дата

Взам. инв. №

Инв. № подл.

Нач. АСО	Манкаускас		
Н. контр.	Ефремова		
Гл. спец.	Укропова		
Рук. гр.	Терентьев		
Инж.	Филиппов		

ТП902-1-104.86 — КЖИ-1.103

Каркас

Стадия	Масса	Масштаб
Р	14.90	1:50
Лист	Листов 1	

МЖКХ РСФСР
ГИПРОКОММУНВОДОКАНАЛ
Ленинградское отделение

Копировал Щево 08

Формат А3

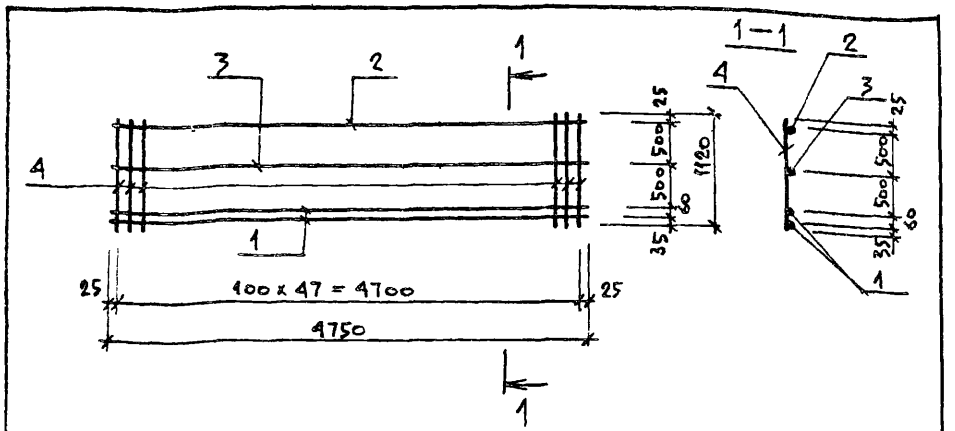

Формат	Зона	Поз	Обозначение	Наименование	Кол	Примечание
				Документация		
			ТП902-1-104.86 КЖИ.ТТ	ТТ2		
				Детали		
		1		Ф32А III Гост5781-82* ℓ=4750	2	29,97 кг
		2		Ф25А III то же ℓ=4750	1	18,29 кг
		3		Ф22А III " ℓ=4750	1	14,16 кг
		4		Ф18А III " ℓ=1120	48	2,24 кг

Привязан

Инв №

Нач АСО	Манкаускас	
Н контр.	Ефремова	
Гл спец	Укропова	
Рук гр	Терентьев	
Инж	Филиппов	

ТП902-1-104.86-КЖИ-1.104

Каркас

Стадия	Масса	Масштаб
Р	199,91	

Лист | Листов 1

МЖКХ РСФСР
ГИПРОКОММУНВОДОКАНАЛ
Ленинградское отделение

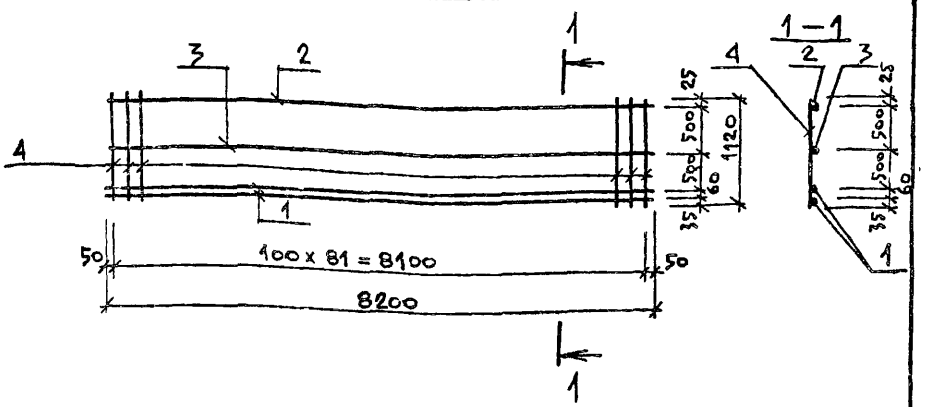

Формат	Зона	Поз.	Обозначение	Наименование	Кол	Примечание
				Документация		
			ТП902-1-104.86 КЖИ.ТТ	ТТ2		
				Детали		
		1		Ф32А III Гост5781-82* ℓ=8200	2	51,74 кг
		2		Ф25А III то же ℓ=8200	1	31,57 кг
		3		Ф22А III " ℓ=8200	1	24,44 кг
		4		Ф18А III " ℓ=1120	82	2,24 кг

Взам инв №

Подпись и дата

Инв № подл.

Привязан:

Инв №

Нач АСО	Манкаускас	
Н контр.	Ефремова	
Гл спец	Укропова	
Рук гр.	Терентьев	
Инж	Филиппов	

ТП902-1-104.86-КЖИ-1.105

Каркас

Стадия	Масса	Масштаб
Р	343,17	1:75

Лист | Листов 1

МЖКХ РСФСР
ГИПРОКОММУНВОДОКАНАЛ
Ленинградское отделение

МФ 2140-05 8

Копировал: Ливац.

Формат А3

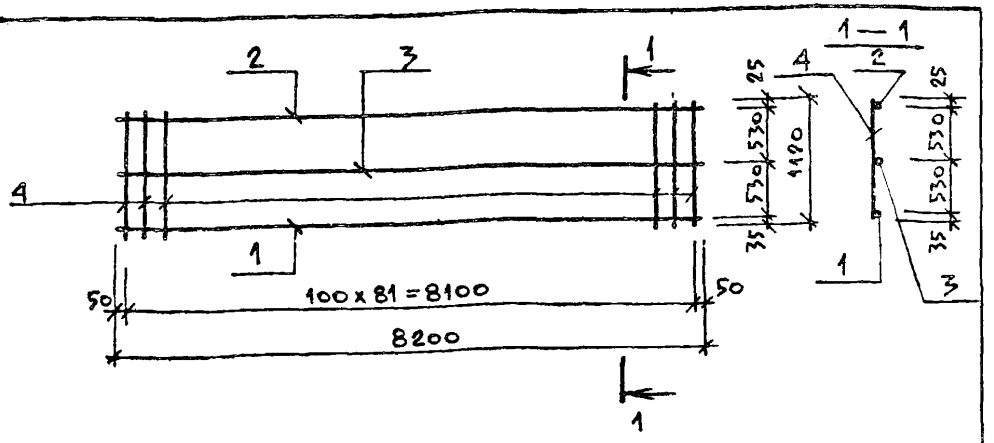

Формат	Зона	Поз.	Обозначение	Наименование	Кол.	Примечание
				Документация		
			ТП 902-1-104.86 КЖИ-ТТ	ТТ2		
				Детали		
		1		ф18А III Гост 5781-82* ℓ=8200	1	16,40 кг
		2		ф25А III то же ℓ=8200	1	31,57 кг
		3		ф10А III " ℓ=8200	1	5,06 кг
		4		ф18А III " ℓ=1120	82	2,24 кг

Привязан

Инв №

Нач АСО	Манкаускас		
Н контр	Ефремова		
Гл спец	Укропова		
Рук гр	Терентьев		
Инж	Филиппов		

ТП 902-1-104.86-КЖИ-1.100

Каркас

Стадия	Масса	Масштаб
Р	236,74	1:75
Лист	Листов 1	

МЖКХ РСФСР
Гипрокоммунводоканал
Ленинградское отделение

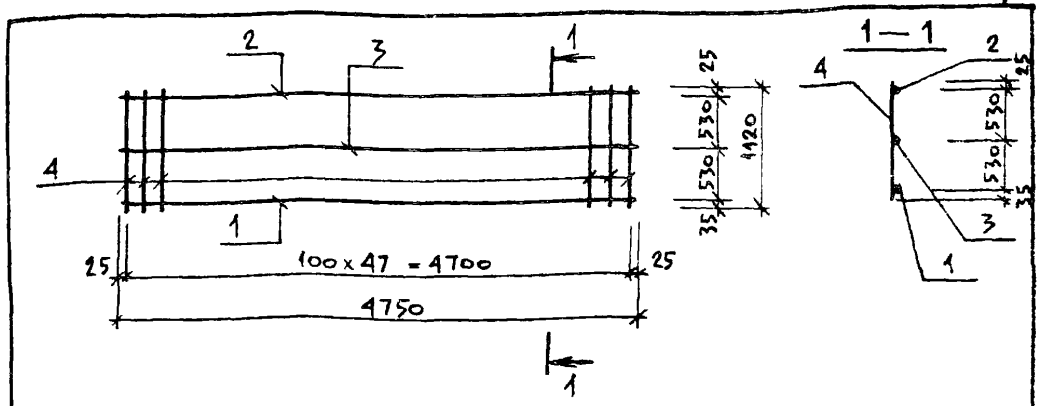

Формат	Зона	Поз.	Обозначение	Наименование	Кол	Примечание
				Документация		
			ТП 902-1-104.86 КЖИ-ТТ	ТТ2		
				Детали		
		1		ф18А III Гост 5781-82* ℓ=4750	1	9,5 кг
		2		ф25А III то же ℓ=4750	1	18,29 кг
		3		ф10А III " ℓ=4750	1	2,93 кг
		4		ф18А III " ℓ=1120	48	2,24 кг

Привязан

Инв №

Инв № подл. | Подпись и дата | Взам. инв. №

Нач АСО	Манкаускас		
Н контр	Ефремова		
Гл спец	Укропова		
Рук гр	Терентьев		
Инж	Филиппов		

ТП 902-1-104.86-КЖИ-1.107

Каркас

Стадия	Масса	Масштаб
Р	138,29	1:50
Лист	Листов 1	

МЖКХ РСФСР
Гипрокоммунводоканал
Ленинградское отделение

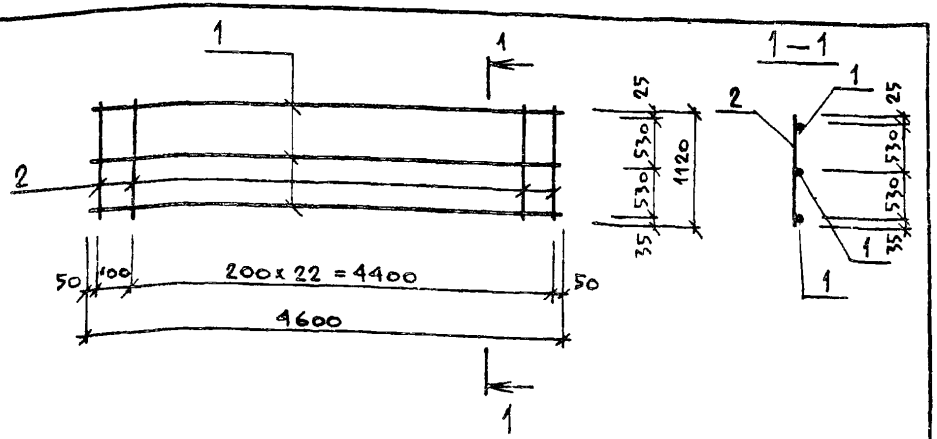

Формат	Зона	Поз.	Обозначение	Наименование	Кол.	Примечание
				Документация		
			ТП902-1-104.86 КЖИ-ТТ	ТТ2		
				Детали		
				ф12AIII ГОСТ5781-82* ℓ=4600	3	4,09кг
		1		ф10AI то же ℓ=1120	24	0,99кг
		2				

Привязан:

Инв №

Нач АСО	Манкаускас		
Н.контр	Ефремова		
Гл спец	Укропова		
Рук гр.	Терентьев		
ИНЖ.	Филиппов		

ТП902-1-104.86-КЖИ-1.108

Каркас

Стадия	Масса	Масштаб
Р	48,3	1:50
Лист	Листов 1	

МЖКХ РСФСР
ГИПРОКОММУНВОДОКАНАЛ
Ленинградское отделение

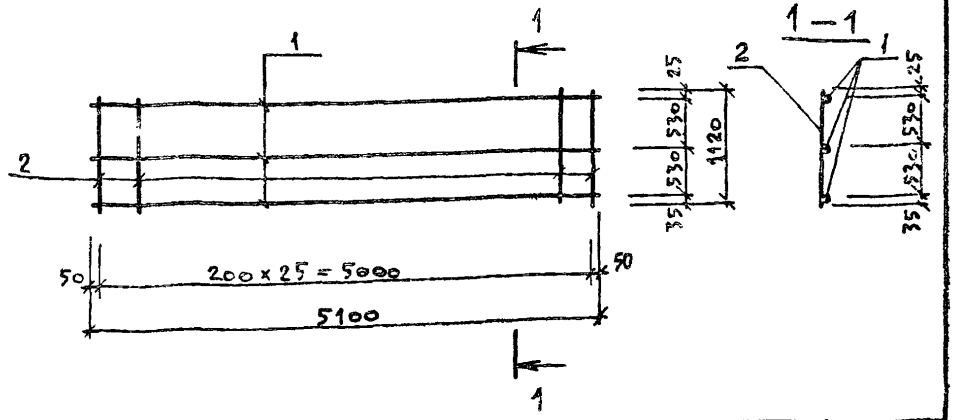

Формат	Зона	Поз.	Обозначение	Наименование	Кол.	Примечание
				Документация		
			ТП902-1-104.86 КЖИ-ТТ	ТТ2		
				Детали		
		1		ф12AIII ГОСТ5781-82* ℓ=5100	3	4,53 кг
		2		ф10AI то же ℓ=1120	26	0,99 кг

Привязан:

Инв. №

Нач.АСО	Манкаускас		
Н.контр	Ефремова		
Гл.спец.	Укропова		
Рук.гр	Терентьев		
ИНЖ	Филиппов		

ТП902-1-104.86-КЖИ-1.109

Каркас

Стадия	Масса	Масштаб
Р	39,33	1:50
Лист	Листов 1	

МЖКХ РСФСР
ГИПРОКОММУНВОДОКАНАЛ
Ленинградское отделение

Взам инв № | Подпись и дата | Инв № подл.

Копировал Лицевой Формат А3

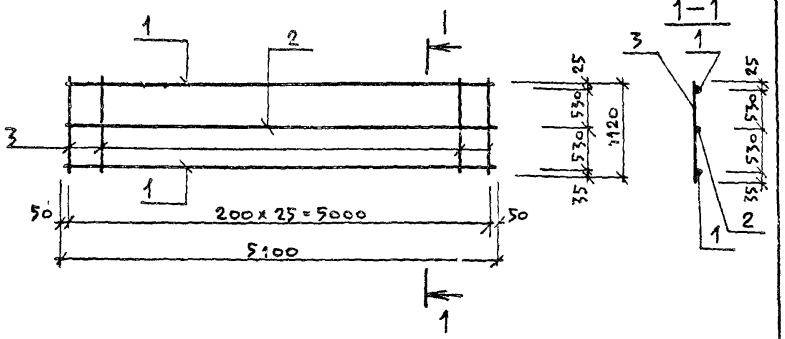

Формат	Зона	Поз.	Обозначение	Наименование	Кол.	Примечание
				Документация		
			ТП 902-1-104.86 КЖИ-ТТ	ТТ2		
				Детали		
		1		ф16AIII ГОСТ 5781-82* ℓ=5100	1	8,06 кг
		2		ф12A III то же ℓ=5100	1	4,53 кг
		3		ф10AI " ℓ=1120	26	0,99 кг

Привязан:

Инв. №

ТП 902-1-104.86-КЖИ-1.110

Каркас	Стадия	Масса	Масштаб
	Р	38,33	1:50
	Лист	Листов 1	

Нач АСО	Манкаускас	
Н.контр.	Ефремова	
Гл.спец.	Укропова	
Рук.гр	Терентьев	
Инж.	Филиппов	

МЖКХ РСФСР
ГИПРОКОММУНВОДОКАНАЛ
Ленинградское отделение

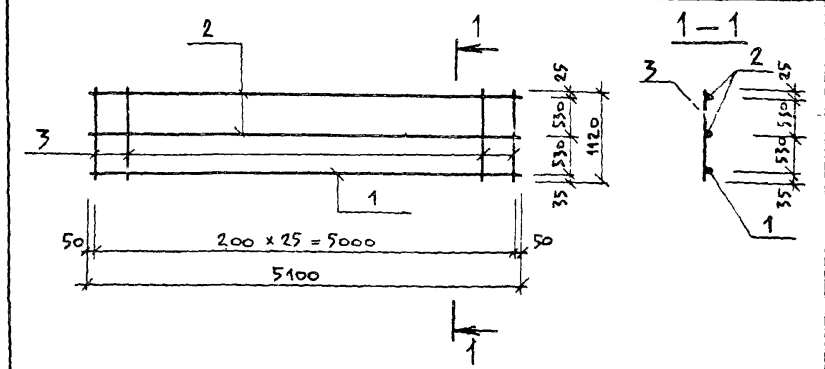

Формат	Зона	Поз.	Обозначение	Наименование	Кол	Примечание
				Документация		
			ТП 902-1-104.86 КЖИ-ТТ	ТТ2		
				Детали		
		1		ф25AIII ГОСТ 5781-82* ℓ=5100	1	19,64 кг
		2		ф12A III то же ℓ=5100	2	4,53 кг
		3		ф10AI " ℓ=1120	26	0,99 кг

Взам инв №

Подпись и дата

Инв № подл

Привязан:

Инв. №

ТП 902-1-104.86 – КЖИ – 1.111

Каркас	Стадия	Масса	Масштаб
	Р	54,44	1:50
	Лист	Листов 1	

Нач АСО	Манкаускас	
Н.контр	Ефремова	
Гл.спец	Укропова	
Рук.гр	Терентьев	
ГИП	Филиппов	

МЖКХ РСФСР
ГИПРОКОММУНВОДОКАНАЛ
Ленинградское отделение

МФ 2140-05 11

Копировал Лисад- Формат А3

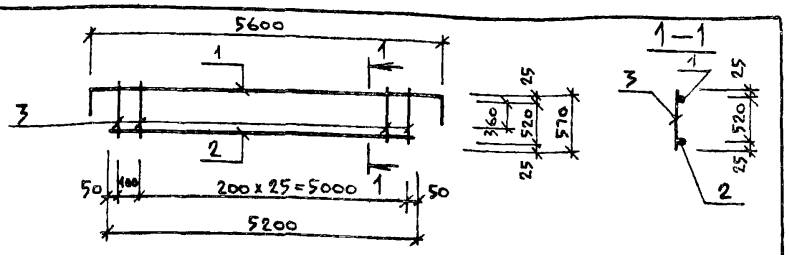

Формат	Зона	Поз.	Обозначение	Наименование	Кол.	Примечание
				Документация		
			ТП 902-1-104.86 КЖИ-ТТ	ТТ2		
				Детали		
		1		ф22АIII Гост 5781-82* ℓ=6320	1	18,83 кг
		2		ф22АIII то же ℓ=5200	1	15,50 кг
		3		ф8АI " ℓ=570	27	0,23 кг

Привязан

Инв №

Нач АСО	Манкаускас	
Н контр.	Ефремова	
Гл спец	Укропова	
Рук гр.	Терентьев	
Инж.	Филиппов	

ТП 902-1-104 86-КЖИ-1.112

КАРКАС

Стадия	Масса	Масштаб
Р	40 54	1:75

Лист | Листов 1

МЖКХ РСФСР
ГИПРОКОММУНВОДОКАНАЛ
Ленинградское отделение

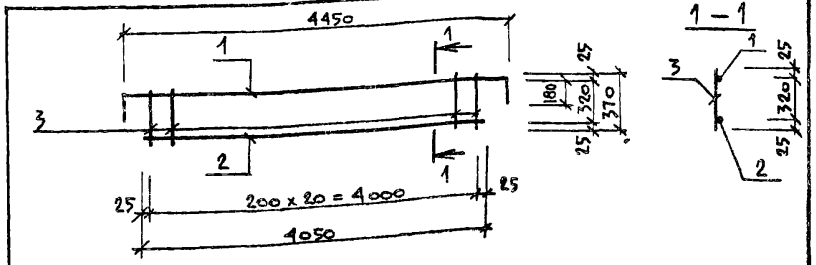

Формат	Зона	Поз.	Обозначение	Наименование	Кол	Примечание
				Документация		
			ТП 902-1-104.86 КЖИ-ТТ	ТТ2		
				Детали		
				ф16АIII Гост 5781-82* ℓ=4810	1	7,60 кг
		1		ф16АIII то же ℓ=4050	1	6.40 кг
		2		ф8АI " ℓ=370	21	0.15 кг
		3				

Взам инв №

Подпись и дата

Инв № подл

Привязан.

Инв №

Нач. АСО	Манкаускас	
Н. контр	Ефремова	
Гл. спец	Укропова	
Рук. гр	Терентьев	
Инж	Филиппов	

ТП 902-1-104.86-КЖИ-1.113

КАРКАС

Стадия	Масса	Масштаб
Р	17,15	1:50

Лист | Листов 1

МЖКХ РСФСР
ГИПРОКОММУНВОДОКАНАЛ
Ленинградское отделение

МФ 2140-05 12

Копировал: Либац. Формат А3

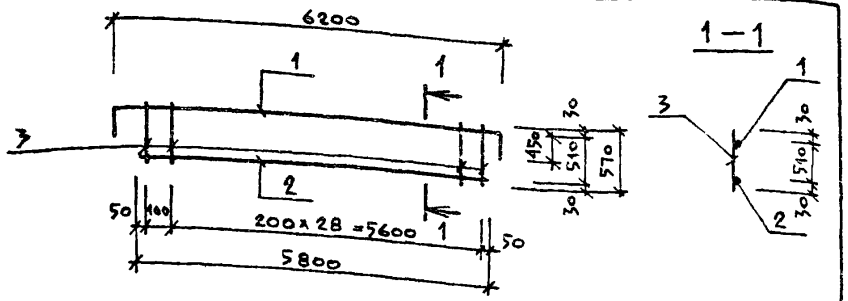

Формат	Зона	Поз.	Обозначение	Наименование	Кол.	Примечание
				Документация		
			ТП 902-1-104.86 КЖИ-ТТ	ТТ2		
				Детали		
		1		⌀25 A III ГОСТ 5781-82* ℓ=7100	1	27,34 кг
		2		⌀25 A III то же ℓ=5800	1	22,33 кг
		3		⌀10 A I " ℓ=570	30	0,35 кг

Привязан:

Инв №

ТП 902-1-104.86-КЖИ-1114

Нач АСО	Манкаускас		
Н контр	Ефремова		
Гл спец	Укропова		
Рук гр	Терентьев		
Инж	Филиппов		

КАРКАС

Стадия	Масса	Масштаб
Р	60.17	1:75
Лист	Листов 1	

МЖКХ РСФСР
ГИПРОКОММУНВОДОКАНАЛ
Ленинградское отделение

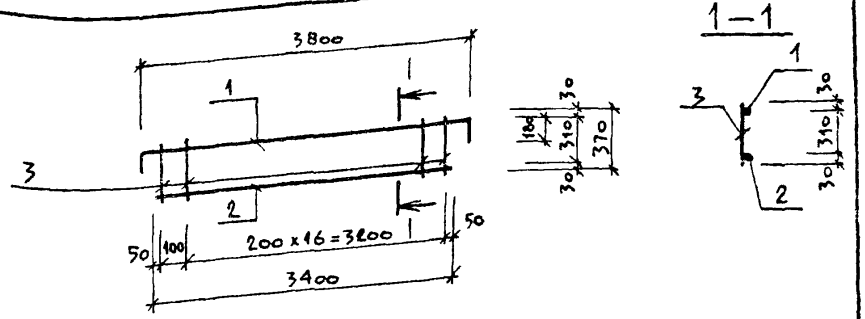

Формат	Зона	Поз.	Обозначение	Наименование	Кол	Примечание
				Документация		
			ТП 902-1-104.86 КЖИ-ТТ	ТТ2		
				Детали		
		1		⌀16 A III ГОСТ 5781-82* ℓ=4160	1	6,57 кг
		2		⌀16 A III то же ℓ=3400	1	5,37 кг
				⌀8 A I " ℓ=370	18	0,15 кг

Привязан:

Инв. №

ТП 902-1-104.86 — КЖИ — 1115

Нач АСО	Манкаускас		
Н контр	Ефремова		
Гл спец	Укропова		
Рук гр	Терентьев		
Инж	Филиппов		

КАРКАС

Стадия	Масса	Масштаб
Р	14,64	1:50
Лист	Листов 1	

МЖКХ РСФСР
ГИПРОКОММУНВОДОКАНАЛ
Ленинградское отделение

Взам инв № | Подпись и дата | Инв № подл.

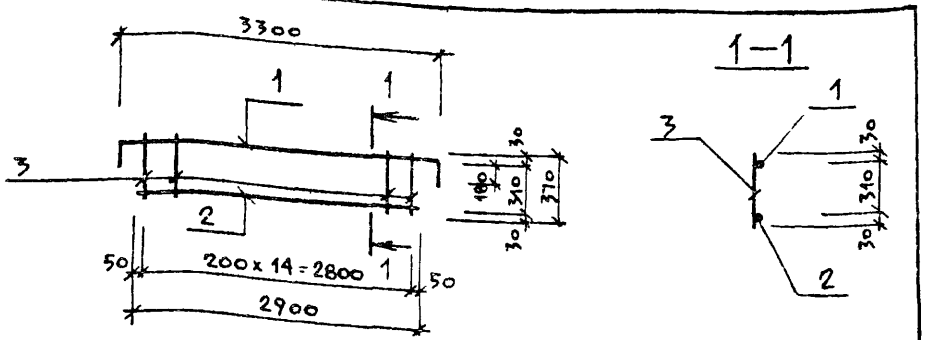

Формат	Зона	Поз.	Обозначение	Наименование	Кол.	Примечание
				Документация		
			ТП 902-1-104.86 КЖИ-ТТ	ТТ2		
				Детали		
		1		Ф16А III Гост 5781-82* ℓ=3660	1	5,78 кг
		2		Ф16А III то же ℓ=2900	1	4,58 кг
		3		Ф8А I " ℓ=370	15	0 15 кг

Привязан:

Инв. №

ТП 902-1-104.86-КЖИ-1,116

Каркас

Стадия	Масса	Масштаб
Р	12.61	1:50

Лист | Листов 1

МЖКХ РСФСР
ГИПРОКОММУНВОДОКАНАЛ
Ленинградское отделение

Нач. АСО	Манкаускас	
Н. контр	Ефремова	
Гл. спец	Укропова	
Рук. гр	Терентьев	
Инж	Филиппов	

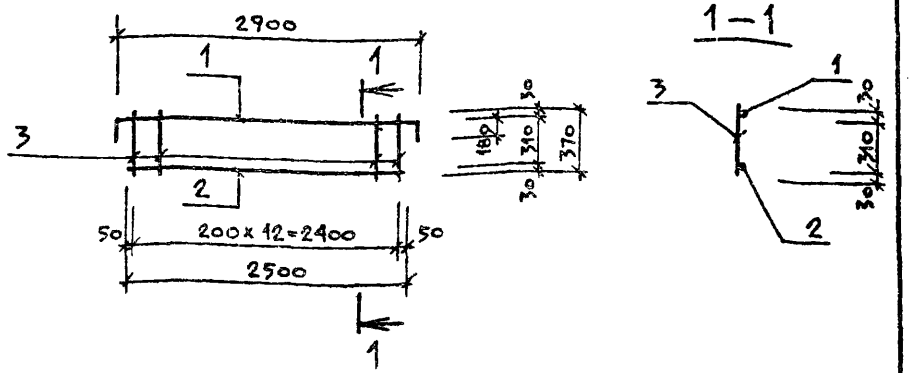

Формат	Зона	Поз.	Обозначение	Наименование	Кол.	Примечание
				Документация		
			ТП 902-1-104.86 КЖИ-ТТ	ТТ2		
				Детали		
		1		Ф16А III Гост 5781-82* ℓ=3260	1	5,15 кг
		2		Ф16А III то же ℓ=2500	1	3,95 кг
		3		Ф8А I " ℓ=370	13	0,15 кг

Взам инв №

Подпись и дата

Инв № подл

Привязан:

Инв. №

ТП 902-1-104.86-КЖИ-1 117

Каркас

Стадия	Масса	Масштаб
Р	11.05	1:50

Лист | Листов 1

МЖКХ РСФСР
ГИПРОКОММУНВОДОКАНАЛ
Ленинградское отделение

Нач. АСО	Манкаускас	
Н. контр	Ефремова	
Гл. спец	Укропова	
Рук. гр	Терентьев	
Инж	Филиппов	

Копировал Ливан МФ 2140-05 14

Формат А3

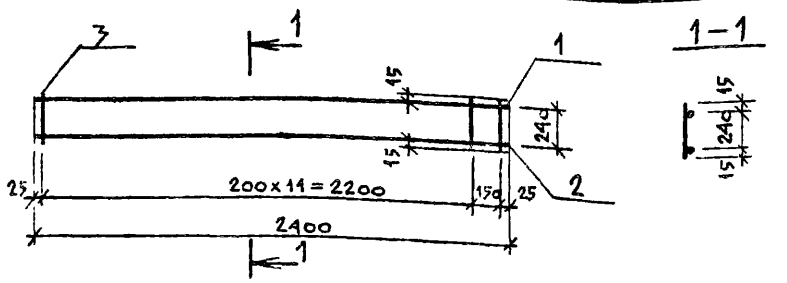

Формат	Зона	Поз.	Обозначение	Наименование	Кол	Примечание
				Документация		
			ТП 902-1-104.86 КЖИ-ТТ	ТТ2		
				Детали		
БЧ		1		Ф12А III ГОСТ 5781-82* ℓ=2400	1	2,13 кг
БЧ		2		Ф16А III ℓ=2400	1	3,79 кг
БЧ		3		Ф8АI ℓ=270	13	0,11 кг

Привязан:

Инв. №

Нач. АСО	Манкаускас		
Н. контр.	Ефремова		
Гл. спец.	Укропова		
Рук. гр.	Игольникова		
Инж.	Шатилова		

ТП 902-1-104.86-КЖИ-1.118

Каркас

Стадия	Масса	Масштаб
Р	7,31	1:25
Лист	Листов 1	

МЖКХ РСФСР
ГИПРОКОММУНВОДОКАНАЛ
Ленинградское отделение

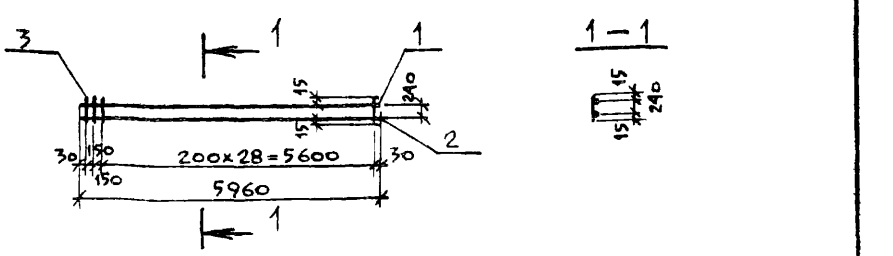

Формат	Зона	Поз.	Обозначение	Наименование	Кол.	Примечание
				Документация		
			ТП 902-1-104.86 КЖИ-ТТ	ТТ2		
				Детали		
БЧ		1		Ф12А III ГОСТ 5781-82* ℓ=5960	1	2,29 кг
БЧ		2		Ф16А III ℓ=5960	1	9,40 кг
БЧ		3		Ф8АI ℓ=270	31	0,11 кг

Привязан:

Инв. №

Взам. инв. №
Подписи и дата
Инв. № подл.

Нач. АСО	Манкаускас		
Н. контр.	Ефремова		
Гл. спец.	Укропова		
Рук. гр.	Игольникова		
Инж.	Шатилова		

ТП 902-1-104.86-КЖИ-1.119

Каркас

Стадия	Масса	Масштаб
Р	15,1	1:100
Лист	Листов 1	

МЖКХ РСФСР
ГИПРОКОММУНВОДОКАНАЛ
Ленинградское отделение

Копировал Яцевич

Формат А3

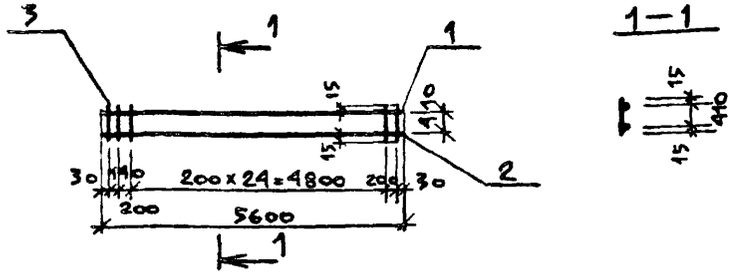

Формат	Зона	Поз.	Обозначение	Наименование	Кол.	Примечание
				Документация		
			ТП 902-1-104.86 КЖИ-ТТ	ТТ2		
				Детали		
Б4		1		ф12А III ГОСТ 5781-82* ℓ=5600	1	4,97 кг
Б4		2		ф16А III ℓ=5600	1	8,84 кг
Б4		3		ф8 А I ℓ=440	28	0,17 кг

Привязан:

Инв. №

ТП 902-1-104.86-КЖИ-1 120

Каркас	Стадия	Масса	Масштаб
	Р	18,57	1:100
	Лист	Листов 1	

Нач. АСО	Манкаускас	
Н контр	Ефремова	
Гл спец	Укропова	
Рук. гр	Игольникова	
Инж	Шатилова	

МЖКХ РСФСР
ГИПРОКОММУНВОДОКАНАЛ
Ленинградское отделение

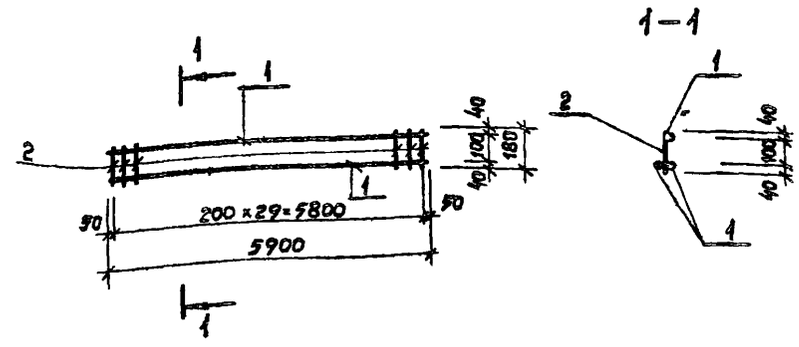

Формат	Зона	Поз.	Обозначение	Наименование	Кол.	Примечание
				Документация		
			ТП 902-1-104.86 КЖИ-ТТ	ТТ2		
				Детали		
		1		ф 16А III ГОСТ 5781-82* ℓ=5900	3	9,3
		2		ф 8 АI ГОСТ 5781-82* ℓ=180	30	0,07

Взамен инв.№

Подпись и дата

Инв. № подл.

Привязан:

Инв. №

ТП 902-1-104.86 КЖИ-1.121

Каркас	Стадия	Масса	Масштаб
	Р	30,0	1:100
	Лист	Листов 1	

Нач. АСО	Манкаускас	
Н контр	Ефремова	
Гл. спец	Укропова	
Рук. гр	Терентьев	
Инж	Филиппов	

МЖКХ РСФСР
ГИПРОКОММУНВОДОКАНАЛ
Ленинградское отделение

Копировал: Ливаш-

Формат А3

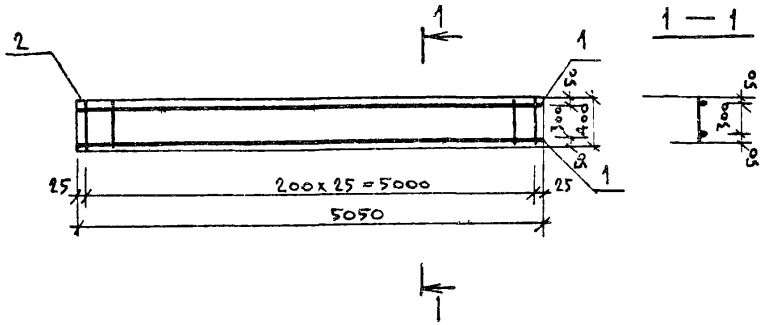

Формат	Зона	Поз.	Обозначение	Наименование	Кол.	Примечание
				Документация		
			ТП 902-1-104.86 КЖИ-ТТ	ТТ2		
				Детали		
Б4		1		ф16А III Гост 5781-82* ℓ=5050	2	7,96 кг
Б4		2		ф8А I ℓ=400	26	0,16 кг

Привязан:

Инв. №

ТП 902-1-104.86 — КЖИ-1.122

Нач. отд	Манкаускас		
Н. контр	Ефремова		
Гл. спец.	Укропова		
Рук. гр	Терентьев		
Инж	Постников		

Каркас

Стадия	Масса	Масштаб
Р	20,08	1:50
Лист 1	Листов 1	

МЖКХ РСФСР
ГИПРОКОММУНВОДОКАНАЛ
Ленинградское отделение

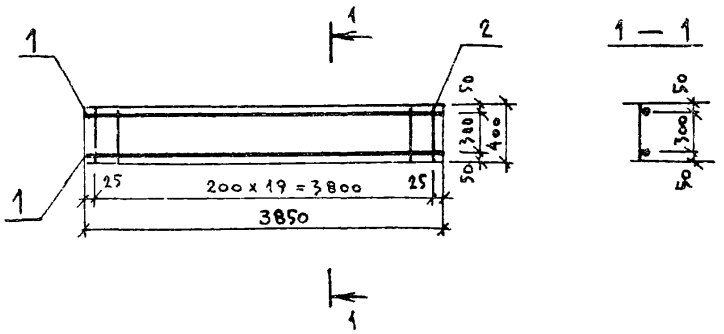

Формат	Зона	Поз.	Обозначение	Наименование	Кол.	Примечание
				Документация		
			ТП 902-1-104.86 КЖИ-ТТ	ТТ2		
				Детали		
Б4		1		ф16А III Гост 5781-82* ℓ=3850	2	6,07 кг
Б4		2		ф8А I ℓ=400	20	0,16 кг

Взам. инв. №

Подпись и дата

Инв. № подл.

Привязан:

Инв. №

ТП 902-1-104.86 — КЖИ-1.123

Нач. отд	Манкаускас		
Н. контр	Ефремова		
Гл. спец.	Укропова		
Рук. гр	Терентьев		
Инж	Постников		

Каркас

Стадия	Масса	Масштаб
Р	15,34	1:50
Лист	Листов 1	

МЖКХ РСФСР
ГИПРОКОММУНВОДОКАНАЛ
Ленинградское отделение

УФ 3140 05 17

Копир

Формат А3

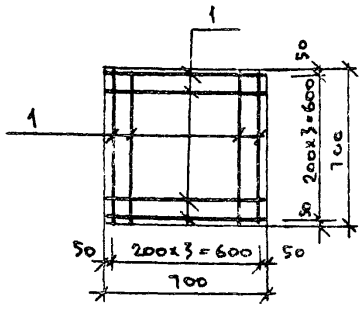

Формат	Зона	Поз.	Обозначение	Наименование	Кол.	Примечание
				Документация		
			ТП 902-1-104.86 КЖИ-ТТ	ТТ2		
				Детали		
А4		1		Ф12АIII ГОСТ 5781-82* ℓ=700	8	0,62 кг

Привязан:

Инв. №

Нач. отд.	Маникуская		
Контр.	Ефремова		
Гл. спец.	Укропова		
Рук. гр.	Терентьев		
Инж.	Плотников		

ТП 902-1-104.86 — КЖИ-1124

Сетка

Стадия	Масса	Масштаб
Р	4.96	1:2
Лист	Листов 1	

МЖКХ РСФСР
ГИПРОКОММУНВОДОКАНАА
Ленинградское отделение

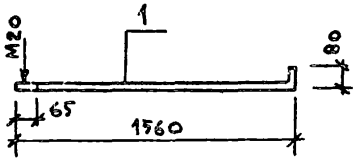

Формат	Зона	Поз.	Обозначение	Наименование	Кол	Примечание
				Документация		
			ТП 902-1-104.86 КЖИ-ТТ	ТТ2		
				Детали		
				ф20 AI ГОСТ 5781-82* ℓ=1640	1	4.04 кг

Привязан:

Инв. №

Нач. отд.	Манкаускас		
Н. контр.	Ефремова		
Гл. спец.	Укропова		
Рук. гр.	Терентьев		
Инж.	Постников		

ТП902-1-104.86 — КЖИ-1.125

Анкер А-1

Стадия	Масса	Масштаб
Р	4.04	1:20

Лист | Листов 1

МЖКХ РСФСР
ГИПРОКОММУНВОДОКАНАЛ
Ленинградское отделение

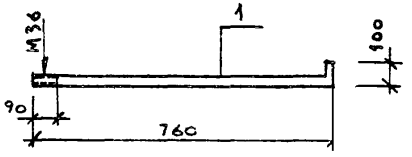

Формат	Зона	Поз	Обозначение	Наименование	Кол	Примечание
				Документация		
			ТП 902-1-104.86 КЖИ-ТТ	ТТ2		
				Детали		
Б4		1		ф28 AI ГОСТ 5781-82* ℓ=860	1	1.72 кг

Привязан:

Инв. №

Взам. инв. № | Подпись и дата | Инв. № подл.

Нач. отд.	Манкаускас		
Н. контр.	Ефремова		
Гл. спец.	Укропова		
Рук. гр.	Терентьев		
Инж.	Постников		

ТП902-1-104.86 — КЖИ-1.126

Анкер А-2

Стадия	Масса	Масштаб
Р	1.72	1:20

Лист | Листов 1

МЖКХ РСФСР
ГИПРОКОММУНВОДОКАНАЛ
Ленинградское отделение

Копировал

Формат А3

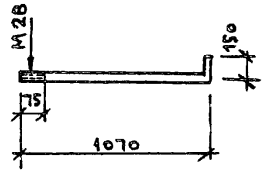

Формат	Зона	Поз.	Обозначение	Наименование	Кол.	Примечание
				Документация		
				ТТ2		
				Детали		
А4		1		ф28 AI Гост 5781-82* ℓ=1220	1	5,89 кг

Привязан

Инв. №

ТП 902-1-104.86 — КЖИ-1.127

Анкер А-3	Стадия	Масса	Масштаб
	Р	5,89	1:20
	Лист	Листов 1	
	МЖКХ РСФСР Гипрокоммунводоканал Ленинградское отделение		

Нач. отд.	Манкаускас	
Гл. констр.	Ефремова	
Гл. спец.	Укропова	
Рук. гр.	Терентьев	
Инж.	Постников	

Копировал

Формат А3

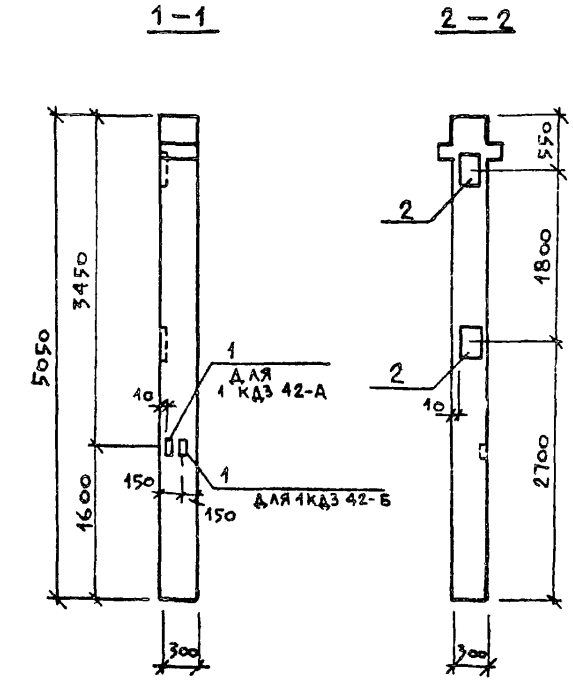

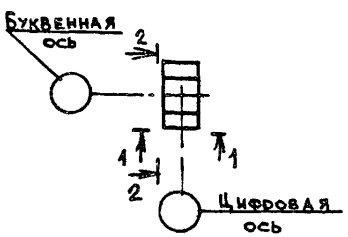

Закладную МН-44 приварить к арматуре колонны

Формат	Зона	Поз	Обозначение	Наименование	Кол.	Примечание
			КЖИ-2 100	1КД3 42-А		
				Документация		
			КЖИ-ТТ1	ТТ1		
				Сборочные единицы		
			1020-1/83 2-1	1КД3 42		со всеми закл. изд.
		1	1020-1/83 2-15 31	Изделие закладное МН 44	1	0.62
			КЖИ-2 101	1КД3 42-Б		
				Документация		
			КЖИ-ТТ1	ТТ1		
				Сборочные единицы		
			1020-1/83 2-1	1КД3 42		со всеми закл. изд.
		1	1020-1/83 2-15 31	Изделие закладное МН 44	1	0.62
		2	1020-1/83 2-15 26	" МН 27	2	12.98

Ведомость расхода стали на дополнительные закладные изделия, кг

Марка элемента	Изделия закладные									Общий расход
	Арматура класса AIII					Прокат марки Вст3кп2				
	ГОСТ 5781-82*					ГОСТ 103-76*				
	⌀8	⌀12	⌀18		Итого	δ=6	δ=12		Итого	
1КД3 42-А	0.12				0.12	0.42			0.42	0,54
1КД3 42-Б	0.12	0.36	7.68		8.16	0.42	17.94		18.36	26,52

ТП 902-1-104.86 – КЖИ-2100, 2101

Колонны

Стадия	Масса	Масштаб
Р		
Лист	Листов 1	

МЖКХ РСФСР
Гипрокоммунводоканал
Ленинградское отделение

Привязан:

Инв. №

Нач. АСО	Маккаускас	
Н. контр.	Ефремова	
Гл. спец.	Укропова	
Рук. гр.	Терентьев	
ИКН	Бутузова	

Копировал Ливаш

Формат А3

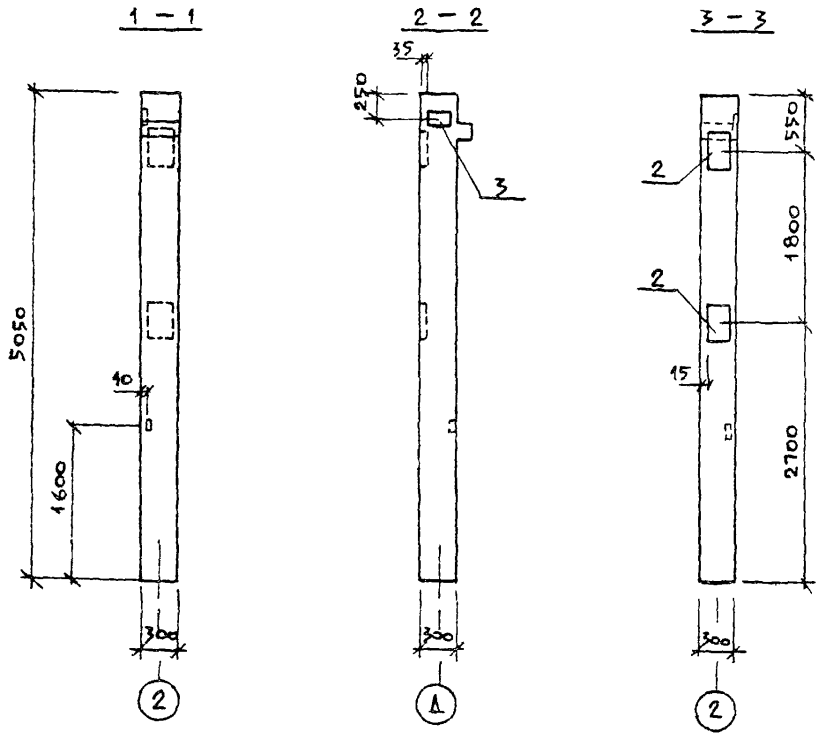

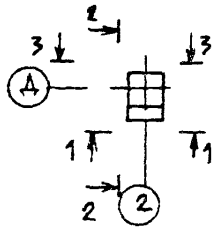

Формат	Зона	Поз.	Обозначение	Наименование	Кол.	Примечание
			КЖИ-2102, КЖИ-2103	1КО3 42-А, 1КО3 42-Б		
				Документация		
			КЖИ-ТТ1	ТТ1		
				Сборочные единицы		
			1 020-1/83 2-1	1КО3 42		со всеми вып. изд.
		1	1 020-1/83 2-15 31	Изделие закладное МН44	1	0.62
		2	1 020-1/83 2-15 25	" МН-25	2	14.39
		3	1 020-1/83 2-15 24-08	" МН40	1	2,55 кг

Ведомость расхода стали
на дополнительные закладные изделия, кг

Марка элемента	Изделия закладные									Общий расход
	Арматура класса AIII ГОСТ 5781-82*				Прокат марки Вст3кп2 ГОСТ 103-76*					
	⌀8	⌀12	⌀16	Итого	δ=6	δ=8	δ=12		Итого	
1КО3 42-А	0.12	1,48	8,16	9,76	0.42	1.41	20.4		22.23	31.99
1КО3 42-Б	0.12	1,48	8,16	9,76	0.42	1.41	20.4		22.23	31.99

1. На данном чертеже показана колонна 1КО3 42-А
2. Колонна 1КО3 42-Б зеркальна колонне 1КО3 42-А.
3. Закладную МН-44 приварить к арматуре колонны

Привязан:
Инв. №

Нач. АСО	Майкаускас	
Н. контр.	Ефремова	
Гл. спец.	Укропова	
Рук. гр.	Терентьев	
Инж.	Бутузова	

ТП902-1-104.86-КЖИ-2102, 2103

Колонны

Стадия	Масса	Масштаб
Р		
Лист	Листов 1	

МЖКХ РСФСР
Гипрокоммунводоканал
Ленинградское отделение

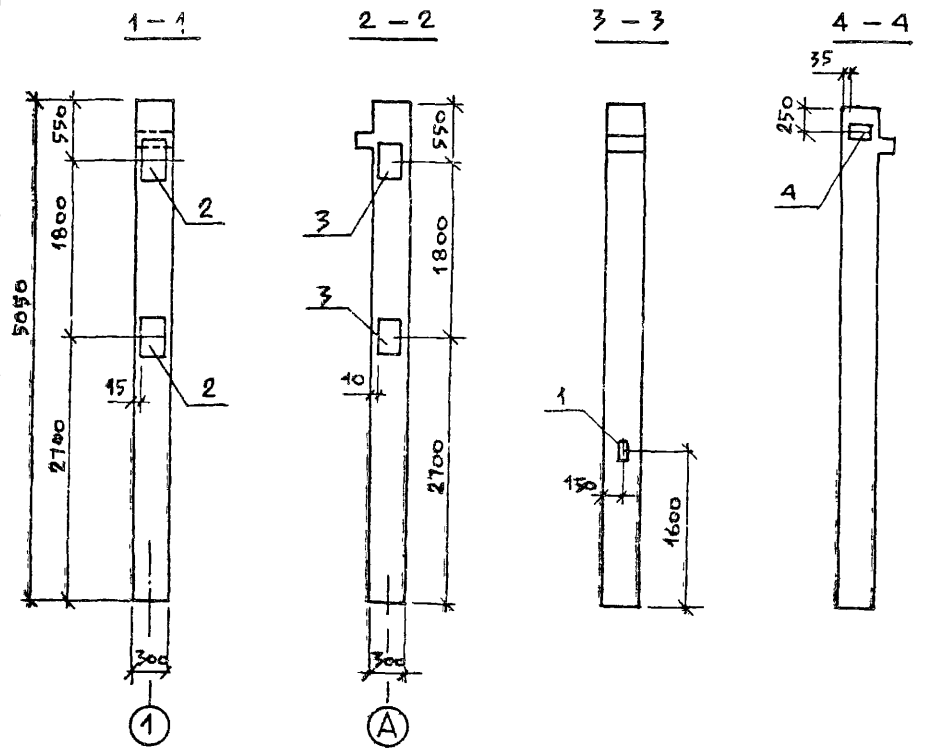

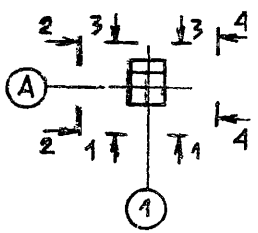

Формат	Зона	Поз.	Обозначение	Наименование	Кол.	Примечание
			КЖИ-2 104, КЖИ-2 105	1КОЗ 42-В; 1КОЗ 42-Г		
				Документация		
			КЖИ-ТТ1	ТТ1		
				Сборочные единицы		
			1 020 – 1/83 2-1	1КОЗ 42		со всеми закл. издел.
		1	1 020 – 1/83 2-15 31	Изделие закладное МН 44	1	0.62 кг
		2	1 020 – 1/83 2-15 25	" МН 25	2	14,39 кг
		3	1 020 – 1/83 2-15 26	" МН 27	2	12,98 кг
		4	1 020 – 1/83 2-15 24-08	" МН40	1	2,55 кг

Ведомость расхода стали на дополнительные закладные изделия, кг

Марка элемента	Изделия закладные									Общий расход
	Арматура класса					Прокат марки				
	А II					ВСт3 кп2				
	ГОСТ 5781-82*					ГОСТ 103-76*				
	ø8	ø12	ø16	ø18	Итого	δ=6	δ=8	δ=12	Итого	
1КОЗ 42-В	0,12	1,84	8,16	7,68	17,8	0,42	1,41	38,34	40,17	57,97
1КОЗ 42-Г	0,12	1,84	8,16	7,68	17,8	0,42	1,41	38,34	40,17	57,97

1. На данном чертеже показана колонна 1КОЗ 42-В
2. Колонна 1КОЗ 42-Г зеркальна колонне 1КОЗ 42-В
3. Закладную МН-44 приварить к арматуре колонны.

Нач. АСО	Манкаускас		
Н. контр	Ефремова		
Гл. спец.	Укропова		
Рук. гр	Терентьев		
Инж	Бутузова		

Привязан:

Инв. №

ТП 902-1-104.86-КЖИ-2 104, 2 105

Колонны

Стадия	Масса	Масштаб
Р		

Лист | Листов 1

МЖКХ РСФСР
Гипрокоммунводоканал
Ленинградское отделение

МФ 2140-05 23

Копировал Ливаш

Формат А3

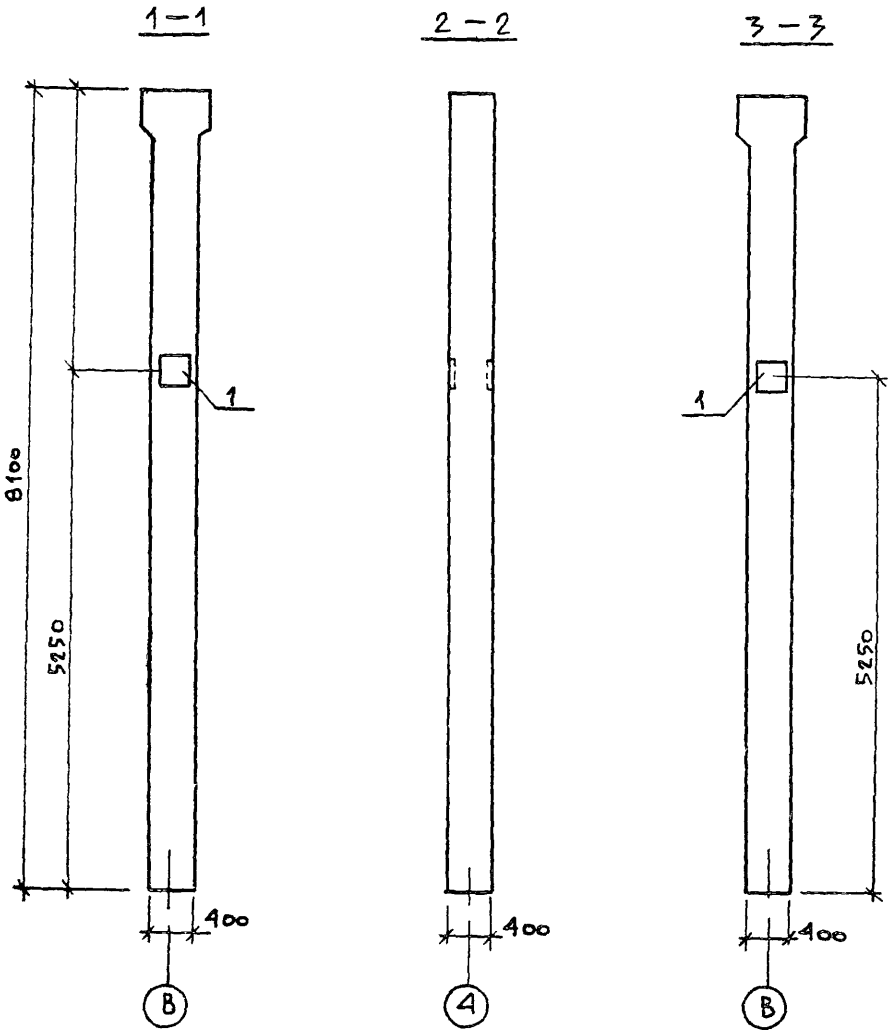

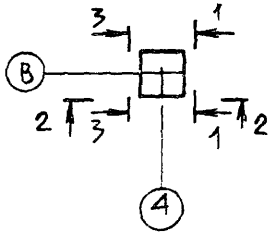

			Обозначение	Наименование	Кол.	Примечание
				К.72-16А		
				Документация		
			КЖИ-ТТ1	ТТ1		
				Сборочные единицы		
			1.423-3 вып 1	К72-16		со всеми закл. издел.
		1	1.423-3 вып 2	Изделие закладное НМ1-4-1	2	11.2 кг
		2		"		

Ведомость расхода стали на дополнительные закладные изделия, кг

Марка элемента	Изделия закладные									Общий расход
	Арматура класса						Прокат марки			
	А I		А III							
	ГОСТ 5781-82*		ГОСТ 5781-82*				ГОСТ 103-76*			
	Ф6	Итого	Ф14	Ф22		Итого	δ=10		Итого	
К72-16А	0.4	0.4	5.6	2.8		8.4	13.6		13.6	22.4

Нач АСО	Манкаускас		
Н контр	Ефремова		
Гл спец	Укропова		
Рук гр	Терентьев		
Инж.	Бутузова		

Привязан:

Инв №

ТП902-1-104.86-КЖИ-2106

Колонна

Стадия	Масса	Масштаб
Р		

Лист | Листов 1

МЖКХ РСФСР
Гипрокоммунводоканал
Ленинградское отделение

МФ 2140-05 24

Копировал Шевц-

Формат А3

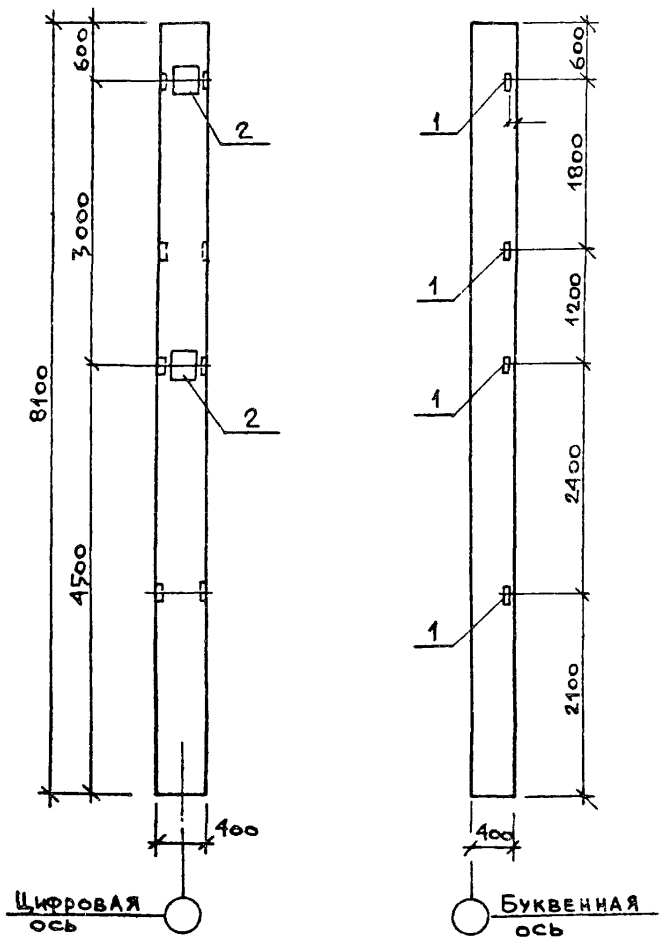

Формат	Зона	Поз	Обозначение	Наименование	Кол	Примечание
				К72-4А		
				Документация		
			КЖИ-ТТ1	ТТ1		
				Сборочные единицы		
			1.423-3 вып 1	К72-4		со всеми закл издел
		1	1.423-3 вып 2	Изделие закладное М1-14	4	1.8 кг
		2	1.423-3 вып 2	НМ1-4-1	2	11,2 кг

Ведомость расхода стали на дополнительные закладные изделия, кг

Марка элемента	Изделия закладные										Общий расход
	Арматура класса						Прокат марки				
	А I		А III				ВСт3кп2				
	ГОСТ 5781-82*		ГОСТ 5781-82*				ГОСТ 103-76*		ГОСТ 8509-72*		
	⌀6	Итого	⌀12	⌀14	⌀22	Итого	δ=10	Итого	L63x5	Итого	
К72-4А	0.4	0.4	1,32	5.6	2.8	9,72	13.6	13,6	5,76	5,76	29,48

Нач Асо	Манкаускас		
Ч контр	Ефремова		
Гл. спец	Укропова		
Рук. гр	Терентьев		
Инж	Бутузова		

Привязан:

Инв. №

ТП 902-1-104.86-КЖИ - 2.107

Колонна

Стадия	Масса	Масштаб
Р		

Лист | Листов 1

МЖКХ РСФСР
ГИПРОКОММУНВОДОКАНАЛ
Ленинградское отделение

Копировал Ливац МФ 2140 05 25

Формат А3

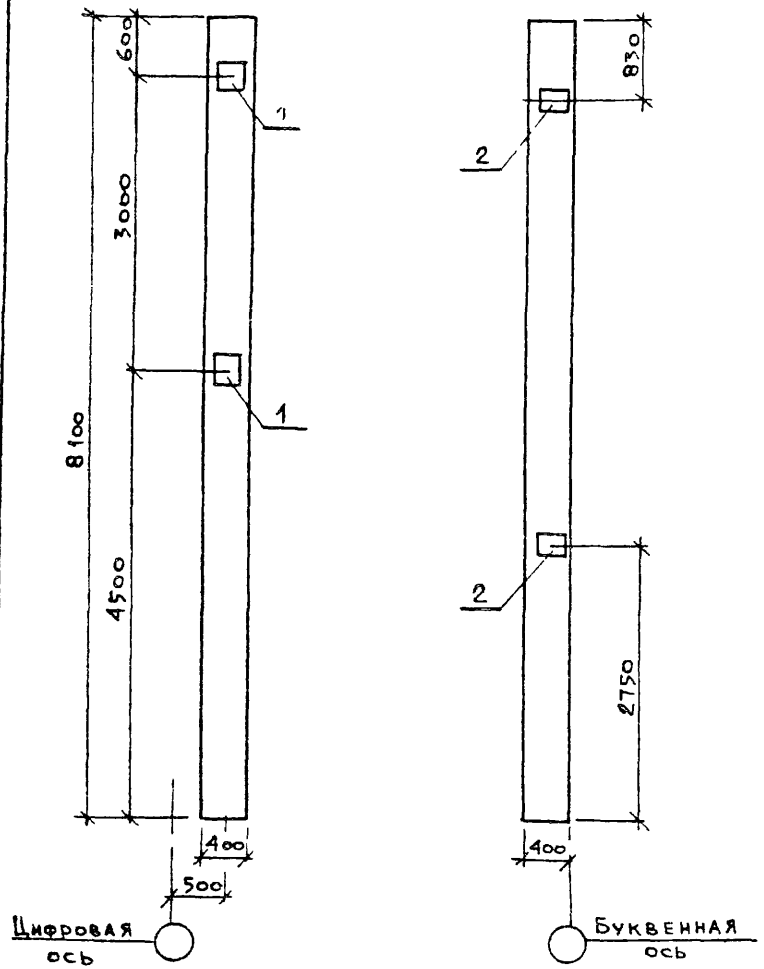

Формат	Зона	Поз	Обозначение	Наименование	Кол.	Примечание
			КЖИ-2108; КЖИ-2109	К72-4Б, К72-4В		
				Документация		
			КЖИ-ТТ1	ТТ1		
				Сборочные единицы		
			1.423-3 вып 1	К72-4		со всеми закл изделиями
		1	1.423-3 вып 2	Изделие закладное НМ1-4-1	2	11,2 кг
		2	1.423-3 вып 2	" М1-12-1	2	6,0 кг

Ведомость расхода стали на дополнительные закладные изделия, кг

Марка элемента	Изделия закладные								Общий расход
	Арматура класса						Прокат марки		
	А I		А III				ВСт3 кп2		
	ГОСТ 5781-82*		ГОСТ 5781-82*				ГОСТ 103-76*		
	ф 6	Итого	ф 12	ф 14	ф 22	Итого	δ=10	Итого	
К72-4Б	0.4	0.4	2.8	5.6	2.8	11,2	22,8	22,8	34,4
К72-4В	0.4	0.4	2.8	5.6	2.8	11,2	22,8	22,8	34.4

1. На данном чертеже показана колонна К72-4Б
2. Колонна К72-4В зеркальна колонне К72-4Б.

Нач АСО	Манкаускас		
Н контр	Ефремова		
Гл спец	Укропова		
Рук гр	Терентьев		
Инж	Бутузова		

Привязан

Инв №

ТП 902-1-104.86 - КЖИ-2108,2109

Колонны

Стадия	Масса	Масштаб
Р		

Лист | Листов 1

МЖКХ РСФСР
Гипрокоммунводоканал
Ленинградское отделение

МФ 2140-05 26

Копировал Ливан -

Формат А3

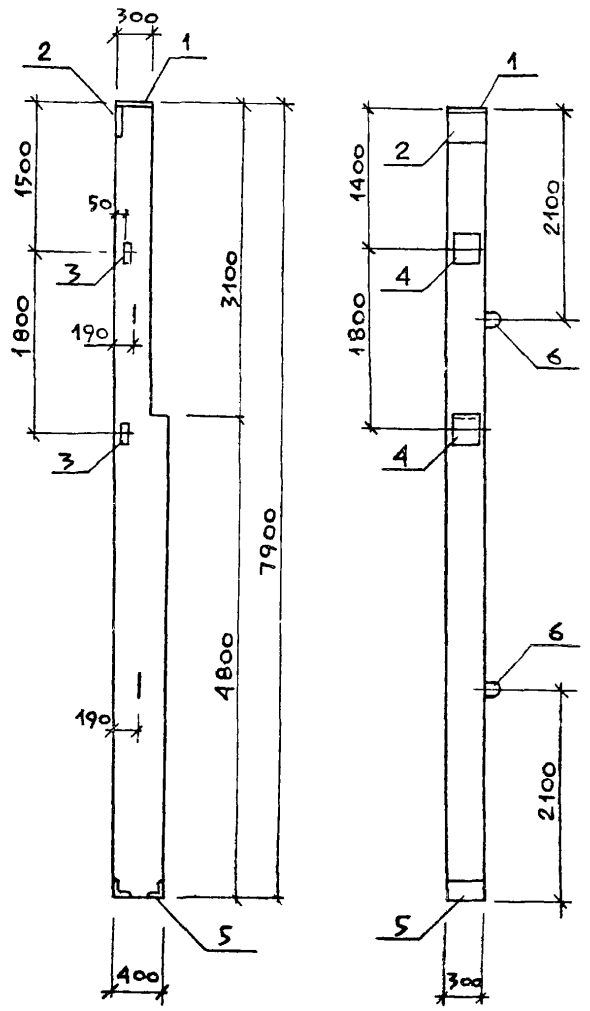

Формат	Зона	Поз	Обозначение	Наименование	Кол	Примечание
				6КФ79-1А		
				Документация		
			КЖИ-ТТ1	ТТ1		
				Сборочные единицы		
			1.427.1-3.1-2.00.СБ	6КФ79-1		
		1	1.427.1-3.2-0.08.0	Изделие закладное МН3	1	7.7 кг
		2	1.427.1-3.2-0.06.0	" МН1	1	7.8 кг
		3	1.427.1-3.2-0.200-02	" МН30	2	2.3 кг
		4	1.427.1-3.2-0.190-05	" МН24	2	8,5 кг
		5	1.427.1-3.2-0.12.0-01	" МН8	1	6.4 кг
		6	1.427.1-3.2-0.21.0-01	" МН33	2	0.8 кг

Ведомость расхода стали
на дополнительные закладные изделия, кг

Марка элемента	Изделия закладные												Общий расход
	Арматура класса						Прокат марки						
	AI		AIII				Вст3кп2						
	ГОСТ 5781-82*		ГОСТ 5781-82*				ГОСТ 103-76*			ГОСТ 8509-72*			
	Ф12	Итого	Ф10	Ф12	Ф14	Итого	δ=8	δ=10	Итого	L63х5	L90х6	Итого	
6КФ79-1А	1.6	1.6	3,54	0.96	10.3	14.8	5.7	14.3	20.0	1.4	5.0	6.4	42.8

Привязан			
Нач АСО	Манкаускас		
Н контр	Ефремова		
Гл спец	Укропова		
Рук гр	Терентьев		
Инв №	Инж	Бутузова	

ТП902-1-104.86-КЖИ-2 110

Колонна

Стадия	Масса	Масштаб
Р		
Лист	Листов 1	

МЖКХ РСФСР
Гипрокоммунводоканал
Ленинградское отделение

МФ 2140 05 27

Копировал Яшева

Формат А3

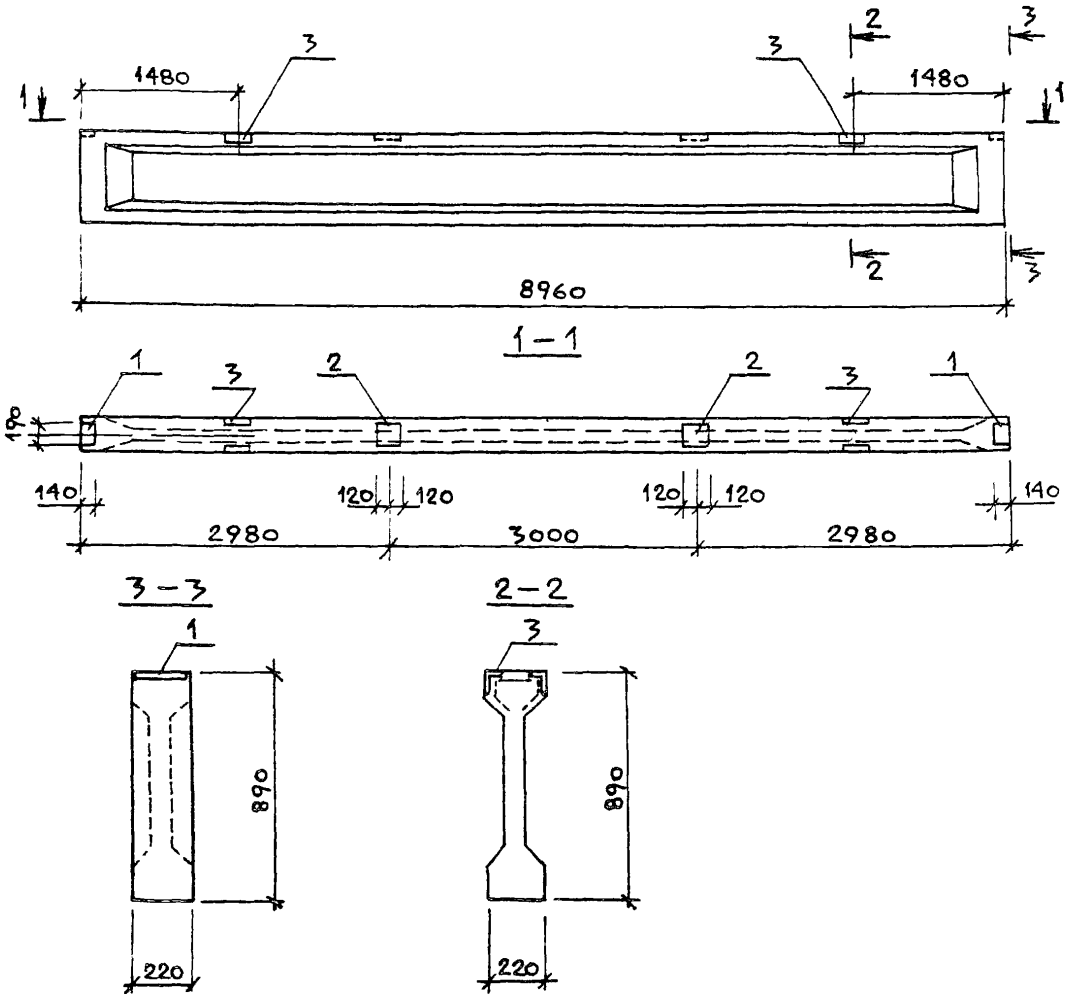

Формат	Зона	Поз	Обозначение	Наименование	Кол	Примечание
				Документация		
			ТП 902-1-104.86 КЖИ-ТТ	ТТ1		
				Сборочные единицы		
			1.462.1-10/80.1	1БСД9-5АIII т		со всеми закл изд
				Изделие закладное		
		1	1.462.1-10/80.2-100	" М5	2	2,8 кг
		2	1.462.1-10/80.2-110	" М6	2	4,8 кг
		3	1.462.1-10/80.2-120-02	" М9	2	7,6 кг

Ведомость расхода стали
на дополнительные закладные изделия, кг

Марка элемента	Изделия закладные										Общий расход
	Арматура класса				Прокат марки					Всего	
	A III				ВСт3						
	ГОСТ 5781-82*				ГОСТ 103-76*			ГОСТ 8510-72*			
	ф8	ф10		Итого	δ=6		Итого	L90×56×5,5	Итого		
ТП 902-1-104.86 КЖИ-2.200	0,7	1,4		2,1	6,8		6,8	6,2	6,2	15,1	15,1

Привязан:

Инв №

Нач АСО	Манкаускас	
Н контр	Ефремова	
Гл спец	Укропова	
Рук гр	Терентьев	
Инж	Бутузова	

ТП 902-1-104.86-КЖИ-2.200

Балка

Стадия	Масса	Масштаб
Р		
Лист	Листов 1	

МЖКХ РСФСР
Гипрокоммунводоканал
Ленинградское отделение

Копировал Мщ-

Формат А3

ПГ-4АIVТ-А

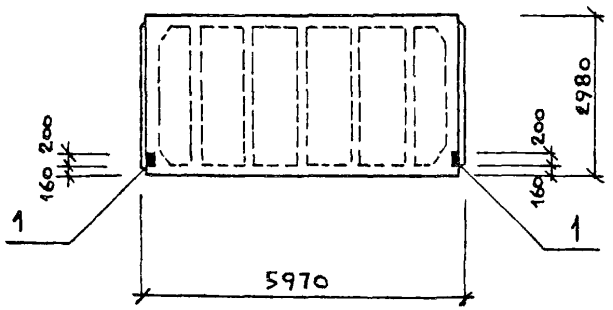

ПГ-4АIVТ-Б

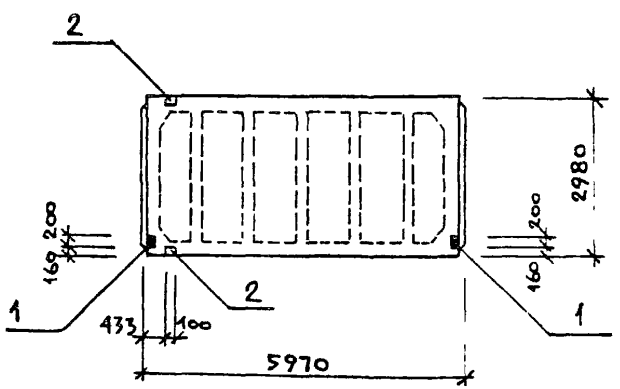

Спецификация дополнительных закладных деталей на элемент

Формат	Зона	Поз.	Обозначение	Наименование	Кол	Примечание
			КЖИ-3.100	ПГ-4АIVТ-А		Масса ед кг
				Документация		
			КЖИ-ТТ1	ТТ1		
				Сборочные единицы		
			ГОСТ 22701 0,1-77*	ПГ-4АIVТ		
		1	ГОСТ 22701.5-77*	Изделие закладное М8	2	1.7
			КЖИ-3.101	ПГ-4АIVТ-Б		
				Документация		
			КЖИ-ТТ1	ТТ1		
				Сборочные единицы		
			ГОСТ 22701 0,1-77*	ПГ-4АIVТ		
		1	ГОСТ 22701 5-77*	Изделие закладное М8	2	1.7
		2	То же	То же М9	2	1.25

Выборка стали на дополнительные закладные детали

Марка элемента	Изделия закладные							Всего	Общий расход
	Арматура класса			Прокат марки					
	A III			Вст3кп2					
	ГОСТ 5781-82*			ГОСТ 8509-72*		ГОСТ 103-76*			
	10	14	Итого	L70x8	Итого	-8=8	Итого		
ПГ-4АIVТ-А	0.8		0.8			2.6	2.6	2.6	3.4
ПГ-4АIVТ-Б	1.42	0.2	1.62	1.68	1.68	2.6	2.6	4.28	5.9

Привязан:

Инв. №

Нач АСО	Манкаускас	
Н контр	Ефремова	
Гл спец	Укропова	
Рук гр	Терентьев	
Инж	Филиппов	

ТП 902-1-104.86-КЖИ-3.100.3101

Плиты покрытия

Стадия	Масса	Масштаб
Р		
Лист	Листов 1	

МЖКХ РСФСР
Гипрокоммунводоканал
Ленинградское отделение

МФ 2140 05 29

Копировал Ливаш

Формат А3

ПГ-4AIVT-В

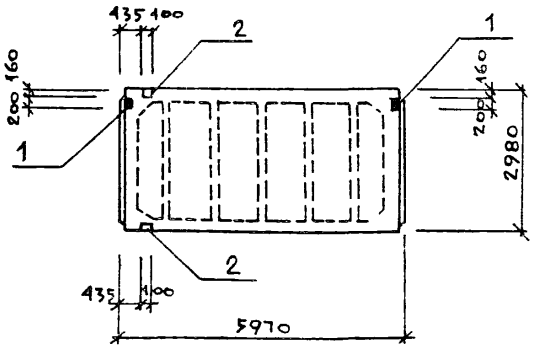

ПГ-4AIVT Г

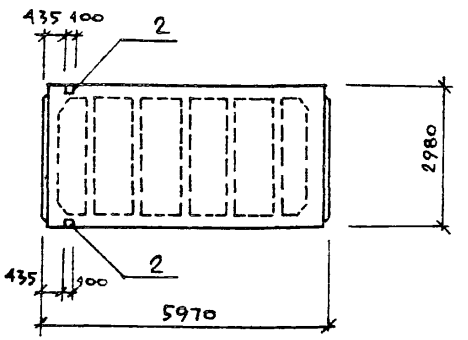

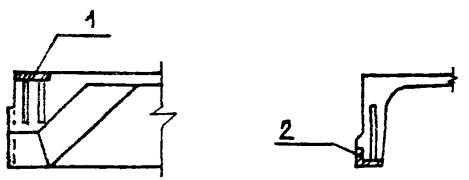

Спецификация дополнительных закладных деталей на элемент

Формат	Зона	Поз.	Обозначение	Наименование	Кол.	Примечание
			-КЖИ-3102	ПГ-4AIVT-В		Масса ед., кг
				Документация		
				Сборочные единицы		
			ГОСТ 22701.0÷5-77*	ПГ-4AIVT		
		1	То же	Изделие закладное М8	2	1,7
		2	"	То же М9	2	1,25
			-КЖИ-3.103	ПГ-4AIVT-Г		
				Документация		
				Сборочные единицы		
			ГОСТ 22701.0÷5-77*	ПГ-4AIVT		
		2	То же	Изделие закладное М9	2	1,25

Выборка стали на дополнительные закладные детали

Марка элемента	Изделия закладные							Всего	Общий расход
	Арматура класса AIII			Прокат марки Вст3кп2					
	ГОСТ 5781-82*			ГОСТ 8509-72*		ГОСТ 103-76*			
	10	14	Итого	L70x8	Итого	-δ=8	Итого		
ПГ-4AIVT-В	1,42	0,2	1,62	1,68	1,68	2,6	2,6	4,28	5,9
ПГ-4AIVT-Г	0,62	0,2	0,82	1,68	1,68			1,68	2,5

Привязан

Инв №

Нач АСО	Манкаускас	
Н контр.	Ефремова	
Гл спец.	Укропова	
Рук гр	Терентьев	
Инж	Филиппов	

ТП 902-1-104.86 — КЖИ-3102;3103

Плиты покрытия

Стадия	Масса	Масштаб
Р		
Лист	Листов 1	

МЖКХ РСФСР
ГИПРОКОММУНВОДОКАНАЛ
Ленинградское отделение

МФ 2140-05 30

Копировал Ливац-

Формат А3

ПВ7-4АIVТ-А

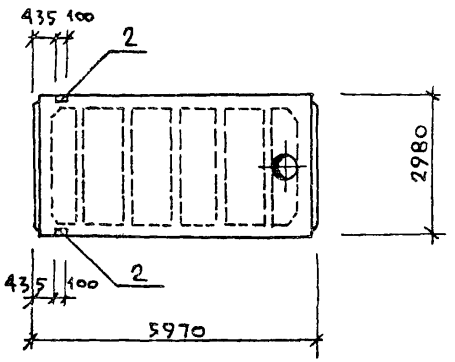

ПВ4-4АIVТ-А

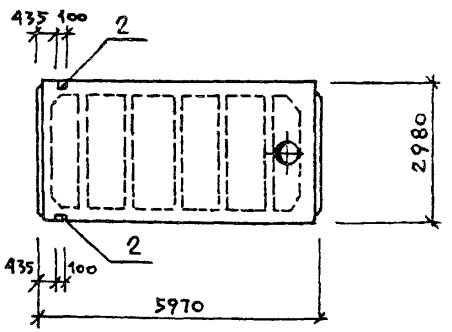

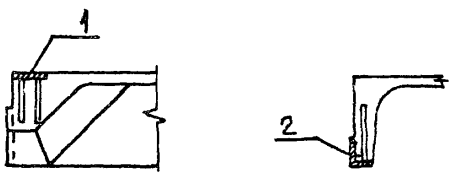

Спецификация дополнительных закладных деталей на элемент

Формат	Зона	Поз	Обозначение	Наименование	Кол	Примечание
			-КЖИ-3 104	ПВ7-4АIVТ-А		масса ед. кг
				Документация		
				Сборочные единицы		
			ГОСТ 22701 0-5-77*	ПВ7-4АIVТ		
		2	то же	Изделие закладное М9	2	1.25
			-КЖИ-3105	ПВ4-4АIVТ-А		
				Документация		
				Сборочные единицы		
			ГОСТ 22701 0-5-77*	ПВ4-4АIVТ		
		2	то же	Изделие закладное М9	2	1.25

Выборка стали на дополнительные закладные детали

Марка элемента	Изделия закладные							Всего	Общий расход
	Арматура класса			Прокат марки					
	A III			Вст3 кп2					
	ГОСТ 5781-82*			ГОСТ 8509-72*					
	10	14	Итого	L 70х8	Итого				
ПВ7-4АIVТ-А	0.62	0.2	0.82	1.68	1.68			1.68	2.5
ПВ4-4АIVТ-А	0.62	0.2	0.82	1.68	1.68			1.68	2.5

ТП 902-1-104.86 -КЖИ-3 104, 3 105

Плиты покрытия

Стадия	Масса	Масштаб
Р		
Лист	Листов 1	

Привязан:

Инв №

Нач АСО	Маникуская	
Н контр	Ефремова	
Гл спец	Укропова	
Рук гр	Герентьев	
Инж	Филиппов	

МЖКХ РСФСР
ГИПРОКОММУНВОДОКАНАЛ
Ленинградское отделение

МФ 2140 05 31

Копировал Либащ

Формат А3

ПВ7-4АIVТ-Б

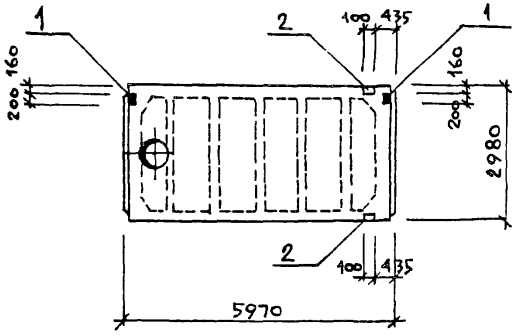

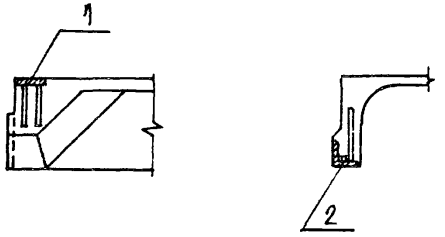

Спецификация дополнительных закладных деталей на элемент

Формат	Зона	Поз.	Обозначение	Наименование	Кол	Примечание
			КЖИ-3.106	ПВ7-4АIVТ-Б		
			КЖИ-ТТ1	Докуметация		
				ТТ1		
				Сборочные единицы		
			ГОСТ 22701.0-5-77*	ПВ7-4АIVТ		
		1	То же	Изделие закладное М8	2	
		2	"	То же М9	2	

Выборка стали на дополнительные закладные детали

Марка элемента	Изделия закладные							Всего	Общий расход
	Арматура класса			Прокат марки					
	A III			Вст3кп2					
	ГОСТ 5781-82*			ГОСТ 8509-72*		ГОСТ 103-76*			
	10	14	Итого	L 70х8	Итого	-δ=8	Итого		
ПВ7-4АIV-Б	1.42	0.2	1.62	1.68	1.68	2.6	2.6	4.28	5.9

Привязан.		Т.П. 902-1-104.86-КЖИ-3.106	
		Плита покрытия	Стадия: Р; Масса: ; Масштаб:
Нач АСО	Манкаускас		Лист; Листов 1
Н контр.	Ефремова		МЖКХ РСФСР
Гл спец.	Укропова		Гипрокоммунводоканал Ленинградское отделение
Рук гр	Терентьев		
Инж	Филиппов		
Инв. №			

Копировал Лебащ Формат А3

ПК57 12-8АтVТ-А

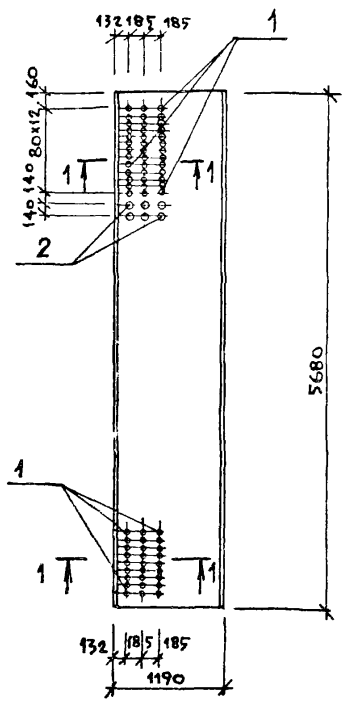

1 — 1

1:2

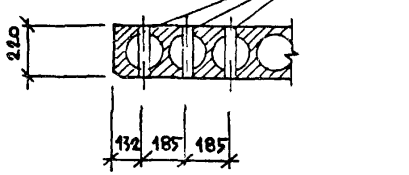

Спецификация дополнительных закладных деталей на элемент

Формат	Зона	Поз.	Обозначение	Наименование	Кол.	Примечание
				Документация		Масса ед. кг
			КЖИ-ТТ1	ТТ1		
				Сборочные единицы		
			Серия 1-141-1 вып. 63	ПК 57 12-8АтVт		
				Изделие закладное		
		1	ГОСТ 3262-75*	Газ тр d_y=40 ℓ=220	66	0.85
		2	то же	Газ тр d_y=80 ℓ=220	6	1.84

Выборка стали на дополнительные закладные детали

Марка элемента	Изделия закладные						Общий расход
	Арматура кл		Прокат марки				
			Вст3 кп2				
			ГОСТ 3262-75*				
			Газ тр d_y=40	Газ тр d_y=80		Итого	
ПК5712 8АтVт-А			56.1	11.04		67,14	67,14

Привязан:

Инв №

Нач АСО	Манкаускас	
Н. контр	Ефремова	
Гл. спец.	Укропова	
Рук. гр.	Терентьев	
Инж.	Филиппов	

ТП 902-1-104.86 — КЖИ-3 200

Плита перекрытия

Стадия	Масса	Масштаб
Р		
Лист	Листов 1	

МЖКХ РСФСР
Гипрокоммунводоканал
Ленинградское отделение

МФ 2140 05 33

Копировал Лисов

Формат А3

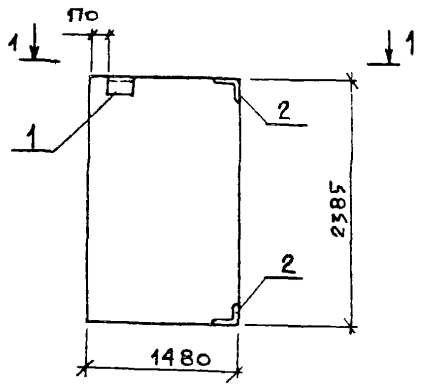

1 — 1

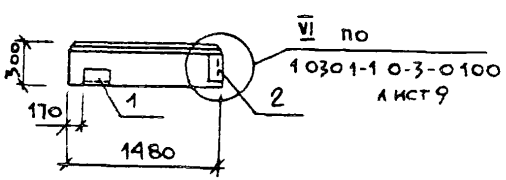

Формат	Зона	Поз.	Обозначение	Наименование	Кол.	Примечание
			КЖИ-4100	2ПС15 24 30-Л-1 58А		
			КЖИ-4101	2ПС15 24 30-Л-2 58А		
				Документация		
			ТП902-1-104 86 КЖИ-ТТ	ТТ1		
				Сборочные единицы		
			1.030 1-1 в 1-1	2ПС15,24 30-Л-1 58		со всеми закл издел
			1,030 1-1 в 1-1	2ПС15.24 30-Л-2 58		—"—
				Изделие закладное		
		1	1.030 1-1.1-3-30-01	" М2	1	2.14 кг
		2	1.030 1-1.1-3-35-01	" М11	2	1,36 кг

Ведомость расхода стали на дополнительные закладные изделия, кг

Марка элемента	Изделия закладные										Общий расход
	Арматура класса			Прокат марки						Всего	
	А III			Вст3							
	ГОСТ 5781-82*			ГОСТ 103-76*			ГОСТ 8509-72*				
	ф10		Итого	δ=6		Итого	L63x6		Итого		
ТП902-1-104 86 КЖИ 4 100	0.6		0.6	0.6		0.6	2.3		2.3	3.5	3.5
КЖИ 4 101	0.6		0.6	0.6		0.6	2.3		2.3	3.5	3.5

Нач АСО	Манкаускас		
Н контр	Ефремова		
Гл спец	Укропова		
Рук гр	Терентьев		
Инж	Бутузова		

Привязан:

Инв. №

ТП 902-1-104 86-КЖИ-4.100 ; 4101

Панель стеновая

Стадия	Масса	Масштаб
Р		

Лист | Листов 1

МЖКХ РСФСР
ГИПРОКОММУНВОДОКАНАЛ
Ленинградское отделение

Копировал Ливаз- Формат А3

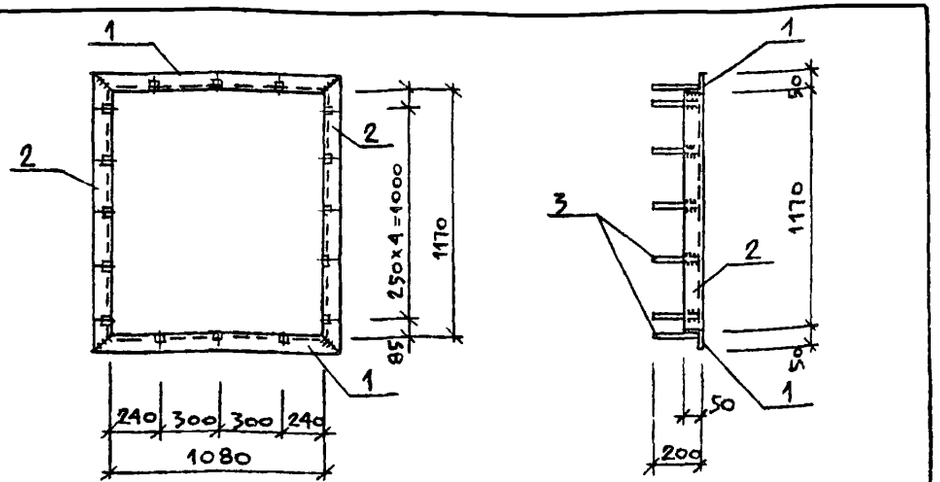

Формат	Зона	Поз.	Обозначение	Наименование	Кол.	Примечание
				Документация		
			ТП 902-1-104.86 КЖИ-ТТ	ТТ2		
				Детали		
				Уголок $\frac{5-50\times50\times5\ ГОСТ\ 8509-72^{*}}{Ст3кп2\ ГОСТ\ 380-71^{*}}$ $\ell=1080$	2	4.07 кг
				То же $\ell=1170$	2	4.41 кг
				Полоса $\frac{4\times4\ ГОСТ\ 103-76^{*}}{Ст3кп2\ ГОСТ\ 380-71^{*}}$ $\ell=200$	16	0.25 кг

Привязан:

Инв. №

Нач АСО	Манкаускас		
Н.контр	Ефремова		
Гл.спец.	Укропова		
Рук.гр.	Терентьев		
Инж.	Филиппов		

ТП 902-1-104.86-КЖИ-5100

Изделие закладное

Стадия	Масса	Масштаб
Р	20.96	1:25
Лист	Листов 1	

МЖКХ РСФСР
ГИПРОКОММУНВОДОКАНАЛ
Ленинградское отделение

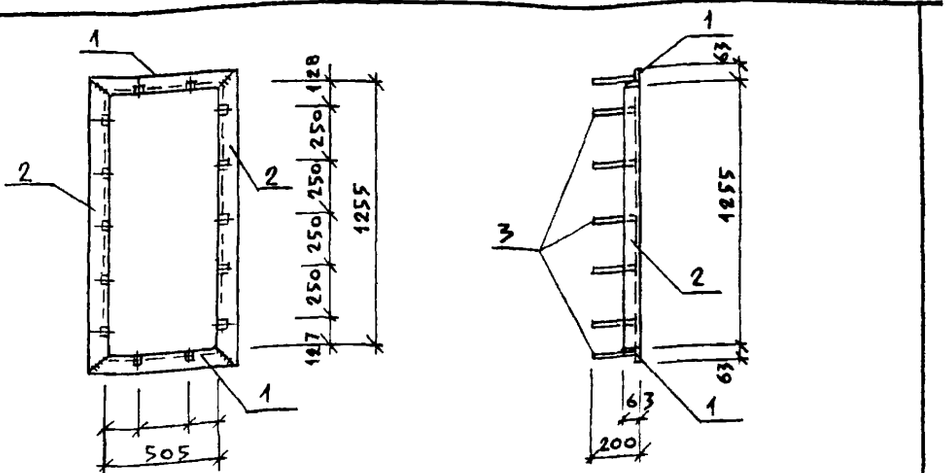

Формат	Зона	Поз.	Обозначение	Наименование	Кол.	Примечание
				Документация		
			ТП 902-1-104.86 КЖИ-ТТ	ТТ2		
				Детали		
				Уголок $\frac{6-63\times63\times5\ ГОСТ\ 8509-72^{*}}{Ст3кп2\ ГОСТ\ 380-71^{*}}$ $\ell=631$	2	3.03 кг
				То же $\ell=1381$	2	6.64 кг
				Полоса $\frac{4\times4\ ГОСТ\ 103-76^{*}}{Ст3кп2\ ГОСТ\ 380-71^{*}}$ $\ell=200$	14	0.25 кг

Взам. инв. №

Подпись и дата

Инв. № подл.

Привязан:

Инв. №

Нач АСО	Манкаускас		
Н.контр	Ефремова		
Гл.спец.	Укропова		
Рук.гр.	Терентьев		
Инж.	Филиппов		

ТП 902-1-104.86-КЖИ-5.101

Изделие закладное

Стадия	Масса	Масштаб
Р	22.84	1:25
Лист	Листов 1	

МЖКХ РСФСР
Гипрокоммунводоканал
Ленинградское отделение

Копировал Формат А2

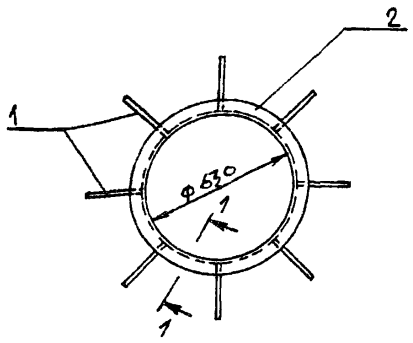

1 — 1

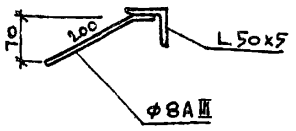

Формат	Зона	Поз.	Обозначение	Наименование	Кол.	Примечание
				Документация		
			ТП 902-1-104.86 КЖИ-ТТ	ТТ2		
				Детали		
		1		ф8AIII Гост 5781-82* ℓ=250	8	0.10 кг
		2		Уголок 5-50х50х5 Гост 8509-72* Ст3кп2 Гост 380-71* ℓ=1978	1	7.46 кг

Привязан:

Инв. №

Нач АСО	Манкаускас		
Н.контр	Ефремова		
Гл. спец	Укропова		
Рук. гр	Терентьев		
ИНЖ	Филиппов		

ТП 902-1-104.86-КЖИ-5.102

Изделие закладное

Стадия	Масса	Масштаб
Р	8.26	1:20
Лист	Листов 1	

МЖКХ РСФСР
ГИПРОКОММУНВОДОКАНАЛ
Ленинградское отделение

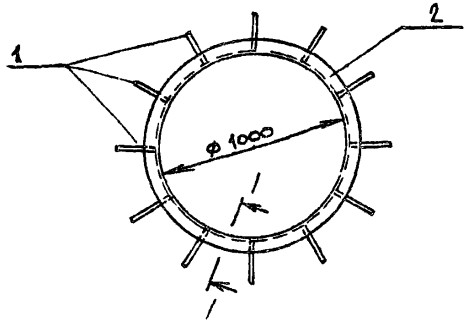

1 — 1

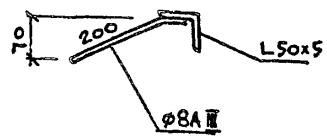

Формат	Зона	Поз.	Обозначение	Наименование	Кол.	Примечание
				Документация		
			ТП 902-1-104.86 КЖИ-ТТ	ТТ2		
				Детали		
		1		ф8AIII Гост 5781-82* ℓ=250	12	0.1 кг
		2		Уголок 5-50х50х5 Гост 8509-72* Ст3кп2 Гост 380-71* ℓ=3140	1	11.84 кг

Взам инв. № | Подпись и дата | Инв. № подл.

Привязан:

Инв. №

Нач АСО	Манкаускас		
Н контр	Ефремова		
Гл. спец.	Укропова		
Рук. гр.	Терентьев		
ИНЖ	Филиппов		

ТП 902-1-104.86-КЖИ-5.103

Изделие закладное

Стадия	Масса	Масштаб
Р	13.04	1:25
Лист	Листов 1	

МЖКХ РСФСР
ГИПРОКОММУНВОДОКАНАЛ
Ленинградское отделение

Копировал Лисаз-

Формат А3

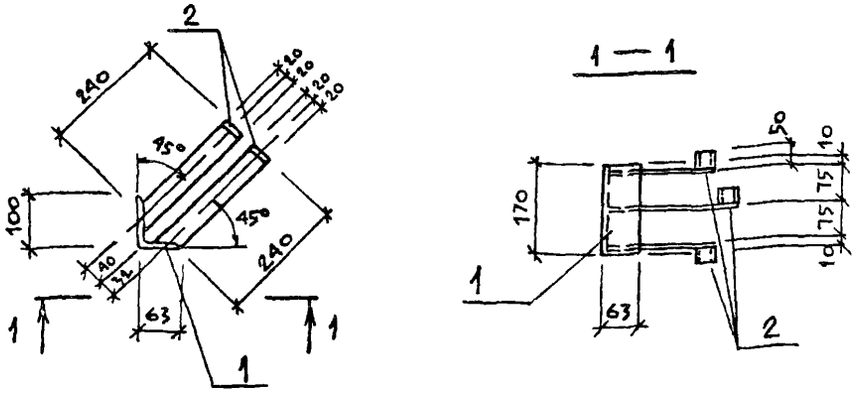

Формат	Зона	Поз.	Обозначение	Наименование	Кол.	Примечание
				Документация		
			ТП 902-1-104.86 КЖИ-ТТ	ТТ2		
				Детали		
		1		Уголок 100×63×7 Гост 8510-72* / Вст3кп2 Гост 380-71* ℓ=170	1	1.48 кг
		2		Полоса 4×5 Гост 103-76* / Вст3кп2 Гост 380-71* ℓ=290	3	0.46 кг

Привязан:

Инв. №

ТП 902-1-104.86-КЖИ-5104

Изделие закладное	Стадия	Масса	Масштаб
	Р	2.86	1:10
	Лист	Листов 1	
	МЖКХ РСФСР ГИПРОКОММУНВОДОКАНАЛ Ленинградское отделение		

Нач. АСО	Манкаускас	
Н. контр	Ефремова	
Гл. спец.	Укропова	
Рук. гр	Герентьев	
Инж	Филиппов	

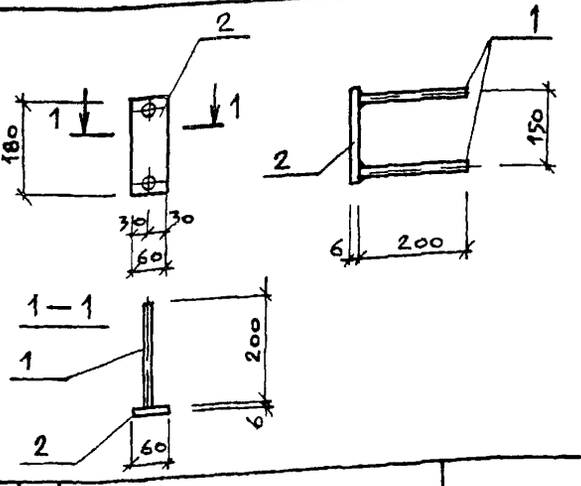

Формат	Зона	Поз.	Обозначение	Наименование	Кол.	Примечание
				Документация		
			ТП 902-1-104.86 КЖИ-ТТ	ТТ2		
				Детали		
		1		⌀8 AI Гост 5781-82* ℓ=200	2	0,08 кг
		2		Полоса −60×6 Гост 103-76* / Вст3кп3 Гост 380-71* ℓ=180	1	0.51 кг

Взам. инв. №

Подпись и дата

Инв. № подл.

Привязан:

Инв. №

ТП 902-1-104.86-КЖИ-5105

Изделие закладное	Стадия	Масса	Масштаб
	Р	0,67	1:10
	Лист	Листов 1	
	МЖКХ РСФСР ГИПРОКОММУНВОДОКАНАЛ Ленинградское отделение		

Нач. АСО	Манкаускас	
Н. контр	Ефремова	
Гл. спец	Укропова	
Рук. гр	Герентьев	
Инж	Филиппов	

Копировал Лисац Формат А3

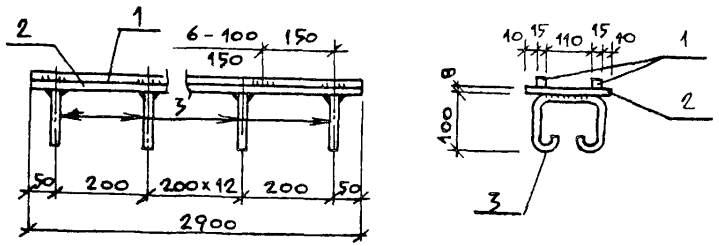

Формат	Зона	Поз.	Обозначение	Наименование	Кол.	Примечание
				Документация		
			ТП 902-1-104.86 КЖИ-			
				Детали		
		1		Сталь $\frac{\text{а-15 Гост 2591-71*}}{\text{ВСт3кп2 Гост 380-71*}}$ ℓ=2900	1	5,13 кг
		2		Полоса $\frac{\text{160x8 Гост 103-76*}}{\text{ВСт3кп2 Гост 380-71*}}$ ℓ=2900	1	25,14 кг
		3		Ø10AI Гост 5781-82* ℓ=500	15	4,65кг

Привязан:

Инв. №

ТП902-1-104.86-КЖИ-5.106

Закладной элемент

Стадия	Масса	Масштаб
Р		
Лист	Листов 1	

МЖКХ РСФСР
ГИПРОКОММУНВОДОКАНАЛ
Ленинградское отделение

Нач АСО	Каникускас	
Н контр.	Ефремова	
Гл. спец.	Укропова	
Рук. гр	Игольникова	
Инж	Постников	

Копировал Лисец-

Формат А3

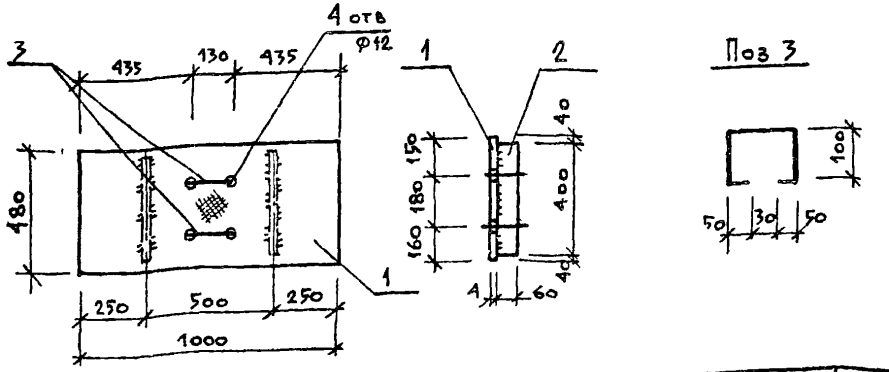

Формат	Зона	Поз.	Обозначение	Наименование	Кол.	Примечание
				Документация		
			ТП902-1-104.86 КЖИ-ТТ	ТТ2		
				Детали		
Б4		1		Рифл ст $\frac{\delta=6\ \text{Гост}\ 8568-77^*}{\text{Вст}3\ \text{кп}2\ \text{Гост}\ 380-71^*}$ 0.48 м²	1	24.05 кг
Б4		2		Полоса $\frac{60\times4\ \text{Гост}\ 103-76^*}{\text{Вст}3\ \text{кп}2\ \text{Гост}\ 380-71^*}$ $l=400$	2	0.75 кг
Б4		3		Ф10АI Гост 5781-82* $l=560$	2	0.34 кг

Привязан

Инв №

Нач АСО	Манкаускас	
Н контр	Ефремова	
Гл спец	Укропова	
Рук гр	Игольникова	
Инж	Постников	

ТП 902-1-104.86-КЖИ-5.200

Щит перекрытия

Стадия	Масса	Масштаб
Р	26,23	1:200

Лист | Листов 1

МЖКХ РСФСР
ГИПРОКОММУНВОДОКАНАЛ
Ленинградское отделение

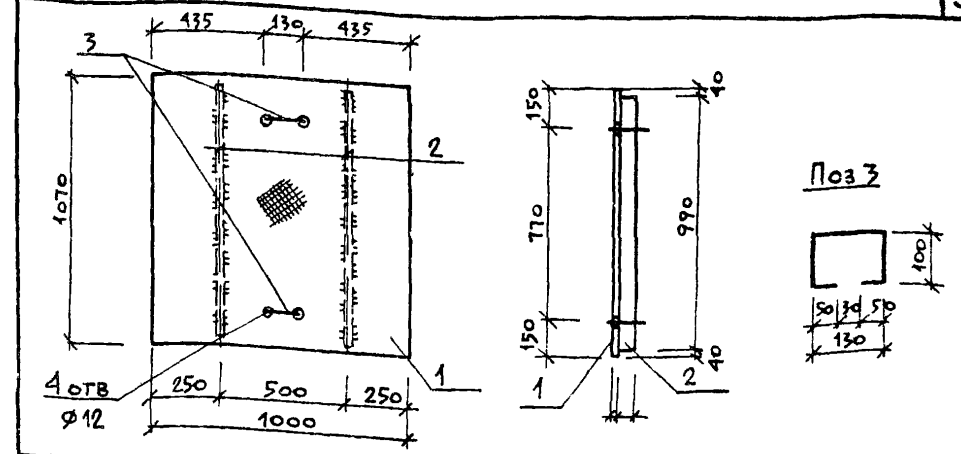

Формат	Зона	Поз.	Обозначение	Наименование	Кол.	Примечание
				Документация		
			ТП902-1-104.86 КЖИ-ТТ	ТТ2		
				Детали		
Б4		1		Рифл ст $\frac{\delta=6\ \text{Гост}\ 85668-77^*}{\text{Вст}3\ \text{Гост}\ 380-71^*}$ 1.07 м²	1	53.61 кг
Б4		2		Полоса $\frac{60\times4\ \text{Гост}\ 103-76^*}{\text{Вст}3\ \text{кп}2\ \text{Гост}\ 380-71^*}$ $l=990$	2	1.86 кг
Б4		3		Ф10АI Гост 5781-82* $l=560$	2	0.34 кг

Взам инв №

Подпись и дата

Инв № подл

Привязан:

Инв. №

Нач АСО	Манкаускас	
Н контр	Ефремова	
Гл. спец	Укропова	
Рук. гр	Игольникова	
Инж	Постников	

ТП 902-1-104.86-КЖИ-5.201

Щит перекрытия

Стадия	Масса	Масштаб
Р	58.01	1:200

Лист | Листов 1

МЖКХ РСФСР
ГИПРОКОММУНВОДОКАНАЛ
Ленинградское отделение

МФ 2140 05 39

Копировал Ивац- Формат А3

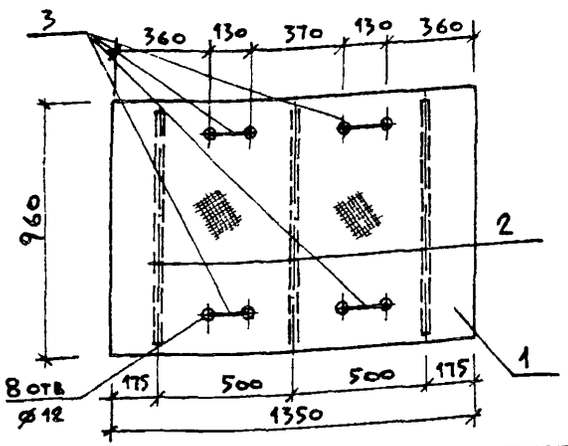

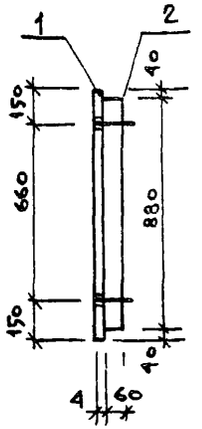

Поз. 3

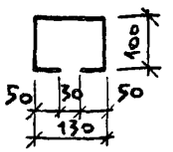

Формат	Зона	Поз.	Обозначение	Наименование	Кол	Примечание
				Документация		
			ТП 902-1-104.86 КЖИ-ТТ	ТТ2		
				Детали		
Б4		1		Рифл ст $\frac{\delta=6\ \text{ГОСТ}\ 8568\text{-}77^*}{\text{ВСт3кп2 ГОСТ}\ 380\text{-}71^*}$ 1,29 м²	1	64,63 кг
Б4		2		Полоса $\frac{60\times4\ \text{ГОСТ}\ 103\text{-}76^*}{\text{ВСт3кп2 ГОСТ}\ 380\text{-}71^*}$ $\ell=880$	3	1,65 кг
Б4		3		ф10AI ГОСТ 5781-82* $\ell=560$	4	0,34 кг

Привязан:

Инв. №

Нач АСО	Манкаускас		
Н контр	Ефремова		
Гл спец	Укропова		
Рук. гр	Игольникова		
Инж	Постников		

ТП 902-1-104.86-КЖИ-5.202

Щит перекрытия

Стадия	Масса	Масштаб
Р	70,94	1:200
Лист	Листов 1	

МЖКХ РСФСР
ГИПРОКОММУНВОДОКАНАЛ
Ленинградское отделение

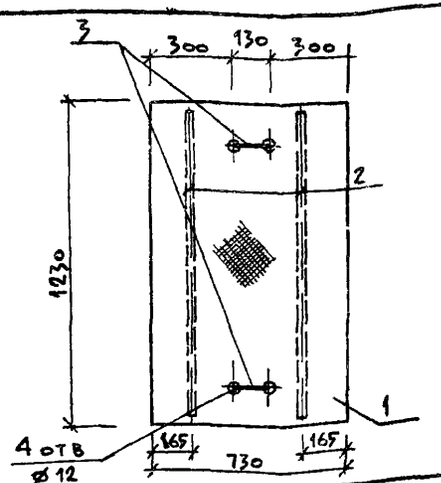

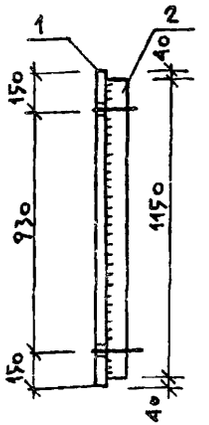

Поз. 3

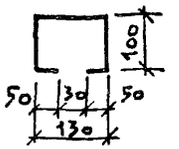

Формат	Зона	Поз.	Обозначение	Наименование	Кол.	Примечание
				Документация		
			ТП 902-1-104.86 КЖИ-ТТ	ТТ2		
				Детали		
Б4		1		Рифл ст $\frac{\delta=6\ \text{ГОСТ}\ 8568\text{-}77^*}{\text{ВСт3кп2 ГОСТ}\ 380\text{-}71^*}$ 0,89 м³	1	44,58 кг
Б4		2		Полоса $\frac{60\times4\ \text{ГОСТ}\ 103\text{-}76^*}{\text{ВСт3кп2 ГОСТ}\ 380\text{-}71^*}$ $\ell=1150$	2	2,16 кг
Б4		3		ф10AI ГОСТ 5781-82* $\ell=560$	2	0,34 кг

Взам. инв. №

Подпись и дата

Инв. № подл.

Привязан:

Инв. №

Нач АСО	Манкаускас		
Н контр	Ефремова		
Гл спец	Укропова		
Рук. гр	Игольникова		
Инж	Постников		

ТП 902-1-104.86-КЖИ-5.203

Щит перекрытия

Стадия	Масса	Масштаб
Р	49,58	1:200
Лист	Листов 1	

МЖКХ РСФСР
ГИПРОКОММУНВОДОКАНАЛ
Ленинградское отделение

Копировал Лебедь

Формат А3

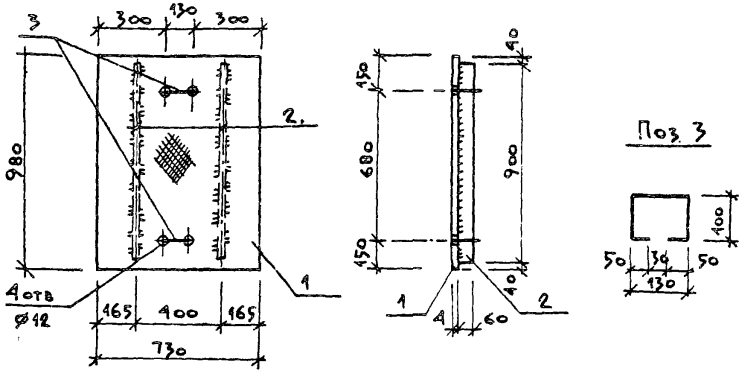

Поз 3

Формат	Зона	Поз	Обозначение	Наименование	Кол.	Примечание
				ДОКУМЕНТАЦИЯ		
			ТП902-1-104.86 КЖИ-ТТ	ТТ2		
				ДЕТАЛИ		
БА		1		Рифст $\frac{5-4\ \text{ГОСТ}\ 8568-77^{*}}{\text{Вст3кп2 ГОСТ}\ 380-71^{*}}$ 0,72 м²	1	36,07 кг
БА		2		Полоса $\frac{60\times4\ \text{ГОСТ}\ 103-76^{*}}{\text{Вст3кп2 ГОСТ}\ 380-71^{*}}$ ℓ=820	2	1,54 кг
БА		3		ф10AI ГОСТ 5781-82* ℓ=560	2	0,34 кг

Привязан:

Инв. №

ТП902-1-104.86-КЖИ-5.204

Щит перекрытия

Стадия	Масса	Масштаб
Р	39,83	
Лист	Листов 1	

МЖКХ РСФСР
ГИПРОКОММУНВОДОКАНАЛ
Ленинградское отделение

Нач АСО	Манкаускас	
Н контр.	Ефремова	
Рук. гр	Игольникова	
Инженер	Постников	

gost.e-ecolog.ru

Копировал

Формат А3