ТИПОВОЙ ПРОЕКТ

902-1-104.86

КАНАЛИЗАЦИОННАЯ НАСОСНАЯ СТАНЦИЯ

ПРОИЗВОДИТЕЛЬНОСТЬЮ 2200-10000 $м^3/ч$,
НАПОРОМ 25-32м ПРИ ГЛУБИНЕ ЗАЛОЖЕНИЯ
ПОДВОДЯЩЕГО КОЛЛЕКТОРА - 4,0м

Альбом 3

ЧАСТЬ 1

МФ 2140-03

gost.e-ecolog.ru

ЦЕНТРАЛЬНЫЙ ИНСТИТУТ ТИПОВОГО ПРОЕКТИРОВАНИЯ
ГОССТРОЯ СССР

Москва, А-445, Смольная ул., 22

Сдано в печать X 1987 года

Заказ № 13250 Тираж 1215 экз.

ТИПОВОЙ ПРОЕКТ
902-1-104.86

КАНАЛИЗАЦИОННАЯ НАСОСНАЯ СТАНЦИЯ
ПРОИЗВОДИТЕЛЬНОСТЬЮ 2200-10000 $м^3/ч$, НАПОРОМ 25-32 м ПРИ ГЛУБИНЕ ЗАЛОЖЕНИЯ ПОДВОДЯЩЕГО КОЛЛЕКТОРА - 4,0 м

СОСТАВ ПРОЕКТА

АЛЬБОМ	1	ПОЯСНИТЕЛЬНАЯ ЗАПИСКА
АЛЬБОМ	2	ТЕХНОЛОГИЧЕСКИЕ РЕШЕНИЯ. ВНУТРЕННИЙ ВОДОПРОВОД И КАНАЛИЗАЦИЯ ОТОПЛЕНИЕ И ВЕНТИЛЯЦИЯ
АЛЬБОМ	3	АРХИТЕКТУРНО-СТРОИТЕЛЬНЫЕ РЕШЕНИЯ. НАДЗЕМНАЯ ЧАСТЬ
		ЧАСТЬ 1 ВАРИАНТ - СБОРНЫЕ ЖЕЛЕЗОБЕТОННЫЕ КОНСТРУКЦИИ
		ЧАСТЬ 2 ВАРИАНТ - ЛЕГКИЕ МЕТАЛЛИЧЕСКИЕ КОНСТРУКЦИИ
АЛЬБОМ	4	АРХИТЕКТУРНО-СТРОИТЕЛЬНЫЕ РЕШЕНИЯ. НАДЗЕМНАЯ ЧАСТЬ. ИЗДЕЛИЯ
АЛЬБОМ	5	СТРОИТЕЛЬНЫЕ РЕШЕНИЯ. ПОДЗЕМНАЯ ЧАСТЬ
АЛЬБОМ	6	СТРОИТЕЛЬНЫЕ РЕШЕНИЯ. ПОДЗЕМНАЯ ЧАСТЬ. ИЗДЕЛИЯ
АЛЬБОМ	7	ЭЛЕКТРОТЕХНИЧЕСКАЯ ЧАСТЬ. ТЕХНОЛОГИЧЕСКИЙ КОНТРОЛЬ. СВЯЗЬ
АЛЬБОМ	8	СПЕЦИФИКАЦИИ ОБОРУДОВАНИЯ
АЛЬБОМ	9	ВЕДОМОСТИ ПОТРЕБНОСТИ В МАТЕРИАЛАХ
АЛЬБОМ	10	СМЕТЫ. ОБЩАЯ ЧАСТЬ КНИГА 1, КНИГА 2
АЛЬБОМ	11	СМЕТЫ. ПОДЗЕМНАЯ ЧАСТЬ

АЛЬБОМ 3

ЧАСТЬ 1

РАЗРАБОТАН
ПРОЕКТНЫМ ИНСТИТУТОМ
"ГИПРОКОММУНВОДОКАНАЛ"
ЛЕНИНГРАДСКОЕ ОТДЕЛЕНИЕ

ГЛАВНЫЙ ИНЖЕНЕР ИНСТИТУТА Ю. А. ЖАРИКОВ
ГЛАВНЫЙ ИНЖЕНЕР ПРОЕКТА И. А. СЛЕГИН

УТВЕРЖДЕН МЖКХ РСФСР
ПРИКАЗ № 462 ОТ 27 ОКТЯБРЯ 1986 г.
РАБОЧИЕ ЧЕРТЕЖИ ВВЕДЕНЫ В ДЕЙСТВИЕ
"ГИПРОКОММУНВОДОКАНАЛ"
ПРИКАЗ № 156 ОТ 4 ДЕКАБРЯ 1986 г.

ПРИВЯЗАН

ИНВ. №

СОДЕРЖАНИЕ АЛЬБОМА

Часть 1

NN п.п.	Наименование	NN листов	NN стр.
1	Содержание альбома		2
	Основной комплект марки АР		
2	Общие данные (начало)	1	3
3	Общие данные (окончание)	2	4
4	План на отм. 0.000	3	5
5	Фрагменты плана 1-9. Узел 8	4	6
6	Разрезы 1-1; 2-2. Узлы 1-5.	5	7
7	Фасады 1-8; В-1; Д-А; А-Д	6	8
8	План полов на отм. 0.000	7	9
	План отверстий на отм. 0.000		
	План кровли вентшахты 1,2. Узлы 6,7		
9	Схема расположения сборных	8	10
	перегородок		
	Основной комплект марки КЖ		
10	Общие данные	1	11
11	Схемы расположения растверков и свай	2	12
12	Схема расположения фундаментов и	3	13
	фундаментных балок.		
13	РСм 1. Армирование	4	14
14	РСм 2 - РСм 4. Армирование	5	15
15	РКм 1. Опалубочный чертеж	6	16
16	РКм 1. Балки ОБм 1 - ОБм 5. Армирование	7	17
17	РКм 1. Плиты Пм 1. Балки Бм 1 - Бм 6	8	18
	Армирование		
18	РКм 1. Ведомость деталей Спецификация (начало).	9	19
19	РКм 1. Спецификация (окончание)	10	20
	Ведомость расхода стали на элемент.		
20	Схемы расположения элементов каркаса	11	21
21	Схемы расположения плит покры-	12	22
	тия и перекрытия		

NN п.п.	Наименование	NN листов	NN стр.
22	Схемы покрытия и перекрытия. Моно-	13	23
	литные участки Ум 1 - Ум 4.		
23.	Схемы расположения стеновых пане-	14	24
	лей по осям А; Д; 3; Б.		
24	Схемы расположения стеновых па-	15	25
	нелей по осям 1; 8; Д; А		
25	Операторская РУ-6кв. ПСУ. Камеры	16	26
	трансформаторов. Схемы расположения		
	элементов на отм. 0.000 и каналов.		
26	Операторская РУ-6кв. ПСУ камеры	17	27
	трансформаторов. Разрезы 1-1 ÷ 4-4		
27	РУ-6кв. Камеры трансформаторов Пм 1,	18	28
	Пм 2, Бм 1, Бм 2. Ум 1. Армирование. Горизон-		
	тальная диафрагма.		
	Основной комплект марки КМ		
28	Общие данные.	1	29
29	Техническая спецификация металла.	2	30
30	Схема расположения подкрановых путей.	3	31
31	Подкрановые пути. Узлы. Детали.	4	32
32	Схема расположения монорельса.	5	33
	площадки обслуживания.		
33	Электропомещения. Сетчатые	6	34
	ограждения.		
34	Лестницы.	7	35

NN п.п.	Наименование	NN листов	NN стр.

Привязан

Инв. №

Ведомость основных комплектов рабочих чертежей

Обозначение	Наименование	Примечание
ТХ	Технологические решения	
ВК	Внутренний водопровод и канализация	
ОВ	Отопление и вентиляция	
АР	Архитектурно-строительные решения	
КЖ	Конструкции железобетонные	
КМ	Конструкции металлические	
ЭМ	Силовое электрооборудование.	
АТХ	Технологический контроль.	
СС	Связь	

Ведомость рабочих чертежей основного комплекта марки АР

Лист	Наименование	Примечание
1	Общие данные /начало/	
2	Общие данные /окончание/	
3	План на отм. 0.000	
4	Фрагменты плана 1; 2; 3; 4; 5; 6; 7; 8; 9. Узел 8	
5	Разрезы 1-1; 2-2. Узлы 1; 2; 3; 4; 5	
6	Фасады 1-8; 8-1; Д-А; А-Д	
7	План полов на отм. 0.000 План отверстий на отм. 0.000 План кровли. Вентшахты 1, 2. Узлы 6; 7	
8	Схема расположения сборных перегородок.	

Рабочие чертежи основного комплекта марки АР выполнены в соответствии с действующими строительными нормами и правилами и предусматривают технические решения, обеспечивающие безопасность при соблюдении установленных правил безопасности эксплуатации здания.

Главный инженер проекта /И.А.Слегин/

Главный инженер проекта, осуществивший привязку

Указания по привязке типового проекта.

План на отм. 0.000 настоящего альбома разработан для варианта с заложением подводящего коллектора – 4.00 м.

При привязке типового проекта для вариантов с заглублением коллектора –5,5 м и –7.0 м необходимо произвести замену металлических лестниц в машинном зале и помещении решеток.

Изменяемые фрагменты плана расположены на АР-4.

Ведомость ссылочных и прилагаемых документов

Обозначение	Наименование	Примечание
	Ссылочные документы	
Гост 24698-81	Двери деревянные наружные для жилых и общественных зданий.	
Гост 6629-74	Двери деревянные внутренние для жилых и общественных зданий.	
Гост 12506-81	Окна деревянные для промышленных зданий	
Гост 22415-77	Шкафы деревянные для хранения одежды в санитарно-бытовых помещениях промышленных предприятий.	
Серия 1.038.1-1 в. 1	Перемычки железобетонные для зданий с кирпичными стенами.	
Серия 1.435.9-17	Ворота распашные	
Серия 2.460-18 в.1	Узлы покрытий одноэтажных производственных зданий с рулонными кровлями и железобетонными плитами	
Серия 1.430.8-3	Перегородки из асбестоцементных экструзионных панелей для многоэтажных зданий промышленных предприятий	
Серия 2.436-17	Узлы окон с деревянными переплетами по ГОСТ 12506-81	
Серия 2.430-3 в.2	Детали парапетов, карнизов и стен в местах перепада высот.	
Серия 3.006.1-2/82 в.0	Сборные железобетонные каналы и тоннели из лотковых элементов	
Т.П. 407-3-349.84 альб. 1.	Трансформаторная подстанция с четырьмя кабельными вводами 6-10 кВ на два трансформатора мощностью до 2×400 кВА.	

Общие указания

1. За относительную отметку 0.000 принят уровень чистого пола монтажной площадки в машинном зале, соответствующий абсолютной отметке ☐
2. Степень огнестойкости здания – II.
3. Ограждающие конструкции:
   – керамзитобетонные панели $\gamma = 1100 \frac{кг}{м^3}$; $\delta = 300$ мм.
   – вставки наружных стен из обыкновенного глиняного кирпича пластического прессования М 100 на смешанном растворе М75.
4. Перегородки:
   – Несущие стены выполняются из обыкновенного глиняного кирпича пластического прессования М100 на растворе М75,
   – Сборные из асбестоцементных экструзионных панелей,
   – В душевых и санузлах – из обыкновенного глиняного кирпича М75 на смешанном растворе М50 с прокладкой арматуры 2 Ф 5 ВI в швах через 6 рядов кладки.
5. По обрезу фундамента устраивается гидроизоляция из цементно-песчаного раствора 1:2 δ=30мм и δ= 50мм
6. По всему периметру здания устраивается асфальтобетонная отмостка шириной 750 мм.
7. Проект разработан из условия производства работ в летнее время. При производстве работ в зимнее время необходимо руководствоваться соответствующими главами СНиП
8. Наружные поверхности панельных стен окрашиваются силикатными красками.
   Наружную версту кирпичных вставок выполнять из лицевого кирпича.
   Все металлические и деревянные изделия окрашиваются масляной краской за 2 раза.

Привязан

Инв. №

ТП 902-1-104.86-АР

ГИП	Слегин	
Нач. АСО	Манкаускас	
Н. контр.	Ефремова	
Гл. спец.	Укропова	
ГАП	Костин	
Рук. гр.	Краснов	
Ст. арх.	Никольская	
Архит.	Смирнова	

Канализационная насосная станция при глубине заложения подводящего коллектора-4,0м	Стадия	Лист	Листов
	Р	1	8
Общие данные /начало/	МЖКХ РСФСР ГИПРОКОММУНВОДОКАНАЛ Ленинградское отделение		

мф 2140-03 4

Копировал Лукьянова

ВЕДОМОСТЬ ОТДЕЛКИ ПОМЕЩЕНИЙ

НАИМЕНОВАНИЕ ИЛИ НОМЕР ПОМЕЩЕНИЯ ПО ПЛАНУ	ПОТОЛОК		СТЕНЫ ИЛИ ПЕРЕГОРОДКИ		ОТДЕЛКА НИЗА СТЕН ИЛИ ПЕРЕГОРОДОК			ПРИМЕЧАНИЯ
	ПЛОЩАДЬ м²	ВИД ОТДЕЛКИ	ПЛОЩАДЬ м²	ВИД ОТДЕЛКИ	ПЛОЩАДЬ м²	ВИД ОТДЕЛКИ	ВЫСОТА мм	
1	2	3	4	5	6	7	8	9
ПОМЕЩЕНИЕ РЕШЕТОК - ДРОБИЛОК	235.44	ЗАТИРКА; ГРУНТ ИЗ ЛАКА ПФ-170 В 1 СЛОЙ, ОКРАСКА ЭМАЛЬЮ ПФ133 В 3 СЛОЯ	561.8	ШТУКАТУРКА КИРПИЧНЫХ УЧ-КОВ СТЕН, ЗАТИРКА Ж.Б. СТЕН, ГРУНТ ИЗ ЛАКА ПФ-133 В 3 СЛОЯ				
ПОМЕЩЕНИЕ НАСОСОВ	235.44	ЗАТИРКА, КЛЕЕВАЯ ПОКРАСКА	822.49	ЗАТИРКА Ж.Б. СТЕН, ШТУКАТУРКА КИРПИЧНЫХ СТЕН КЛЕЕВАЯ ПОКРАСКА				
РУ КАМЕРЫ ТРАНСФОРМАТОРА	119,43	ЗАТИРКА, ИЗВЕСТКОВАЯ ПОБЕЛКА	326.4	ПОДРЕЗКА ШВОВ КИРПИЧНЫХ УЧ-КОВ СТЕН, РАСШИВКА ШВОВ ПАНЕЛЬНЫХ СТЕН, ИЗВЕСТКОВАЯ ПОБЕЛКА				
ПСУ МАСТЕРСКАЯ	56.6	ЗАТИРКА, КЛЕЕВАЯ ПОБЕЛКА	164.62	ШТУКАТУРКА КИРПИЧНЫХ СТЕН, РАСШИВКА ШВОВ ПАНЕЛЬНЫХ СТЕН ОКРАСКА КЛЕЕВЫМИ КРАСКАМИ СВЕТЛЫХ ТОНОВ				
КОМНАТА ОБСЛУЖИВАЮЩЕГО ПЕРСОНАЛА, КОРИДОР, ТАМБУР	45,47	ЗАТИРКА, КЛЕЕВАЯ ПОБЕЛКА	200,2	ШТУКАТУРКА КИРПИЧНЫХ СТЕН И ПЕРЕГОРОДОК; ОКРАСКА КЛЕЕВЫМИ КРАСКАМИ СВЕТЛЫХ ТОНОВ	66,03	ОКРАСКА МАСЛЯНОЙ КРАСКОЙ	ОКРАСКА 1500	
ОПЕРАТОРСКАЯ	24.17	ЗАТИРКА, КЛЕЕВАЯ ПОБЕЛКА	70,39	ШТУКАТУРКА КИРПИЧНЫХ СТЕН, ОКРАСКА МАСЛЯНЫМИ КРАСКАМИ СВЕТЛЫХ ТОНОВ				
ВЕНТКАМЕРЫ	45.83	ЗАТИРКА, ИЗВЕСТКОВАЯ ПОБЕЛКА	219,81	ПОДРЕЗКА ШВОВ, ИЗВЕСТКОВАЯ ПОБЕЛКА				
ГАРДЕРОБ ДОМ. И СПЕЦ. ОДЕЖДЫ САНУЗЛЫ	42,75	ЗАТИРКА, ОКРАСКА ВА-27	142,5	ШТУКАТУРКА КИРПИЧНЫХ УЧ-КОВ СТЕН, ЗАТИРКА ПАНЕЛЬНЫХ СТЕН, ОКРАСКА ЭМАЛЬЮ	84,54	ГЛАЗУРОВАННАЯ ПЛИТКА	1500	
ДУШЕВЫЕ	4.86	ЗАТИРКА, ОКРАСКА МАСЛЯНОЙ КРАСКОЙ	26,4	ШТУКАТУРКА КИРПИЧНЫХ СТЕН, ОКРАСКА МАСЛЯНОЙ КРАСКОЙ	20,8	ГЛАЗУРОВАННАЯ ПЛИТКА	1800	

Количество работающих и группы производственных процессов

Группа произв. процесса	Списочный состав			Максимальная смена	
	Всего	М	Ж	М	Ж
I А	1	1	—	1	—
III В	16	2	14	2	3
Всего	17	3	14	3	3

СПЕЦИФИКАЦИЯ ЭЛЕМЕНТОВ ЗАПОЛНЕНИЯ ПРОЁМОВ

МАРКА, ПОЗ.	ОБОЗНАЧЕНИЕ	НАИМЕНОВАНИЕ	КОЛ.	МАССА ЕД., КГ	ПРИМЕЧАНИЕ
1	СЕРИЯ 1.435.9-17	ВОРОТА ВР 3,6×3,6Т	2		С КАЛИТКОЙ
2	ГОСТ 24698-81	ДВЕРНОЙ БЛОК ДН 24-19 ГПЩР 2	1		
3	ТП 407-3-349.84 АЛЬБ. II	ВОРОТА ТРАНСФОРМАТОРНЫЕ В-1	2		
4	ГОСТ 24698-81	ДВЕРНОЙ БЛОК ДН-24-10АГПЩР2	5		
5	ГОСТ 6629-74*	ДВЕРНОЙ БЛОК ДГ 24-10С	8		
6	ТО ЖЕ	ДВЕРНОЙ БЛОК ДГ 24-10СА	6		
7	" "	ДВЕРНОЙ БЛОК ДГ 21-9С	1		
8	" "	ДВЕРНОЙ БЛОК ДГ 21-7СВА	2		
9	" "	ДВЕРНОЙ БЛОК ДГ 21-7СВ	5		
ОК-1	ГОСТ 12506-81	ОКОННЫЙ БЛОК ПВД 12-30.2	8		
ОК-2	ТО ЖЕ	ОКОННЫЙ БЛОК ПВД 12-24.1	2		
ОК-3	" "	ОКОННЫЙ БЛОК ПВД 12-18.1	2		
ОК-4	" "	ОКОННЫЙ БЛОК ПВД 18-24.1	4		
ОК-5	" "	ОКОННЫЙ БЛОК СГО 6-9	2		

СПЕЦИФИКАЦИЯ ПЕРЕМЫЧЕК

МАРКА, ПОЗ.	ОБОЗНАЧЕНИЕ	НАИМЕНОВАНИЕ	КОЛ.	МАССА ЕД. КГ	ПРИМЕЧАНИЕ
1	СЕРИЯ 1.038.1-18.1	2ПБ26-4	4	109	
2	ТО ЖЕ	2ПБ22-3	8	92	
3	" "	2ПБ19-3	16	81	
4	" "	2ПБ13-1	24	54	
5	" "	2ПБ10-1	7	43	
6	" "	3ПБ16-37	4	102	
7	" "	2ПБ17-2	3	71	

СПЕЦИФИКАЦИЯ ГАРДЕРОБНОГО ОБОРУДОВАНИЯ

МАРКА, ПОЗ.	ОБОЗНАЧЕНИЕ	НАИМЕНОВАНИЕ	КОЛ.	МАССА ЕД., КГ	ПРИМЕЧАНИЕ
	ГОСТ 22415-77	ШКАФ ДЕРЕВЯННЫЙ ДД-33.2	2		СО СКАМЬЕЙ
	ТО ЖЕ	ШКАФ ДЕРЕВЯННЫЙ ДД-33.3	10		ТО ЖЕ

ВЕДОМОСТЬ СПЕЦИФИКАЦИЙ

ЛИСТ	НАИМЕНОВАНИЕ	ПРИМЕЧАНИЕ
АР-2	СПЕЦИФИКАЦИЯ ЭЛЕМЕНТОВ ЗАПОЛНЕНИЯ ПРОЕМОВ	
АР-2	СПЕЦИФИКАЦИЯ ПЕРЕМЫЧЕК	
АР-2	СПЕЦИФИКАЦИЯ ГАРДЕРОБНОГО ОБОРУДОВАНИЯ	
АР-8	СПЕЦИФИКАЦИЯ ЭЛЕМЕНТОВ К СХЕМЕ РАСПОЛОЖЕНИЯ ПЕРЕГОРОДОК	

ПРИВЯЗАН:

ИНВ. №

ГИП	СЛЕГИН	
НАЧ. АСО	МАНКАУСНАС	
Н. КОНТР	ЕФРЕМОВА	
ГЛ. СПЕЦ.	УКРОПОВА	
ГАП	КОСТИН	
РУК. ГР.	КРАСНОВ	
СТ. АРХ.	НИКОЛЬСКАЯ	
АРХИТ.	СМИРНОВА	

ТП 902-1-104.86 - АР

КАНАЛИЗАЦИОННАЯ НАСОСНАЯ СТАНЦИЯ ПРИ ГЛУБИНЕ ЗАЛОЖЕНИЯ КОЛЛЕКТОРА -4.0м

СТАДИЯ	ЛИСТ	ЛИСТОВ
Р	2	

ОБЩИЕ ДАННЫЕ /ОКОНЧАНИЕ/

МЖКХ РСФСР ГИПРОКОММУНВОДОКАНАЛ ЛЕНИНГРАДСКОЕ ОТДЕЛЕНИЕ

План на отм. 0.000

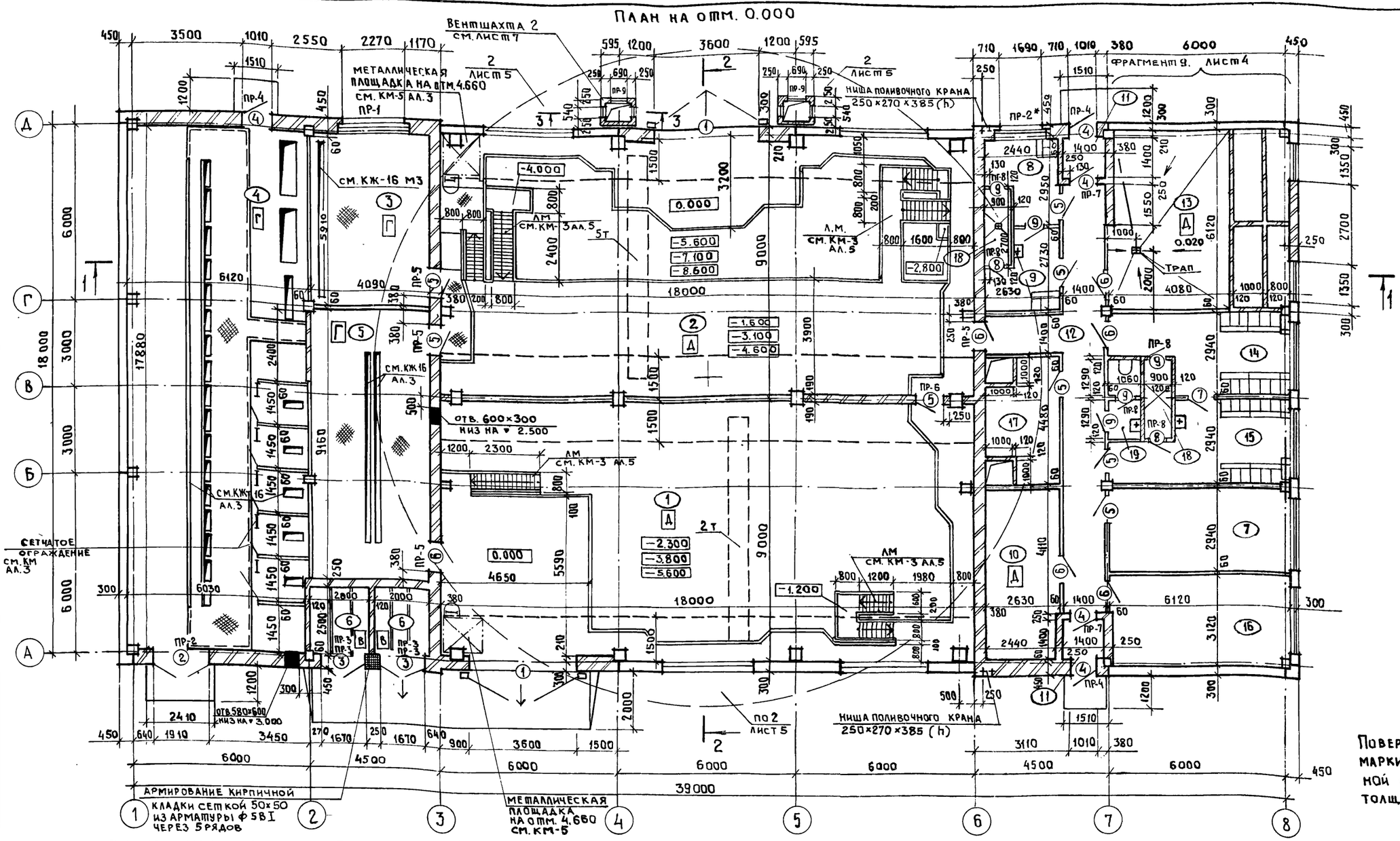

Ведомость перемычек

Марка, поз.	Схема сечения
ПР-1	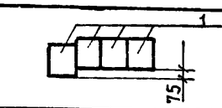
ПР-2	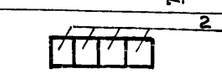
ПР-2*	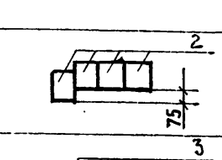
ПР-3	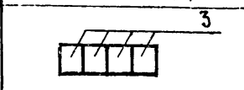
ПР-4	
ПР-5	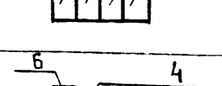
ПР-6	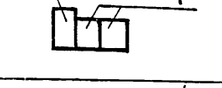
ПР-7	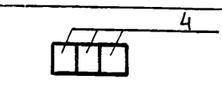
ПР-8	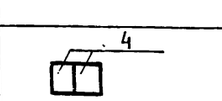

Поверхность полотен дверного блока марки 7 по оси „6" общить кровельной сталью по асбестовому картону толщиной не менее 5 мм.

Экспликация помещений

Номер по плану	Наименование	Площадь м²	Категория производства по взрывной взрывопожарной и пожарной опасности
1	2	3	4
1	Помещение решеток	222,42	Д
2	Помещение насосов	547.94	Д
3	Операторская	24,17	Г
4	РУ – 6 кв	109.43	Г
5	ПСУ	37.46	Г
6	Камера трансформатора	5.0	В
7	Комната дежурного персонала	17,99	—
8	Гардероб уличной и домашней одежды (м)	5,69	—
9	Гардероб рабочей одежды (м)	5,69	—
10	Венткамера вытяжная	10.81	Д
11	Тамбур	2×1,96	—
12	Коридор	24,09	—
13	Венткамера приточная	37,45	Д
14	Гардеробуличной и домашней одежды (ж)	14,45	—
15	Гардероб рабочей одежды (ж)	14,45	—
16	Мастерская	19,09	—
17	Кладовая	9,28	—
18	Душевая	2×2,43	—
19	Санузел	2,86	—

Ведомость проемов ворот и дверей

Марка, поз	Размеры проема
1	3600×3600
2	1910×2370
3	1670×2360
4	1010×2370
5,6	1010×2370 (в кладке)
7	916×2070
8,9	710×2070 (в кладке)

Размеры проемов дверей в сборных перегородках см. АР-8

Привязан

Инв. №

ГИП	Слегин	
Нач. АСО	Манкаускас	
Н. контр.	Ефремова	
Гл. спец.	Укропова	
ГАП	Костин	
Рук. гр.	Краснов	
Ст. арх.	Никольская	
Архит.	Смирнова	

ТП 902-1-104.86-АР

Канализационная насосная станция при глубине заложения коллектора – 4.0м

Стадия	Лист	Листов
Р	3	

План на отм. 0.000

МЖКХ РСФСР Гипрокоммунводоканал Ленинградское отделение

МФ 2140-03 6

ФРАГМЕНТ ПЛАНА 1

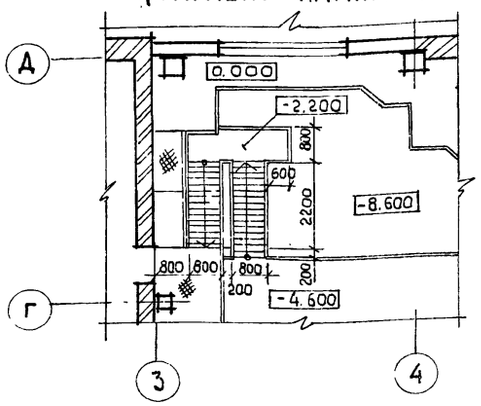

ФРАГМЕНТ ПЛАНА 2

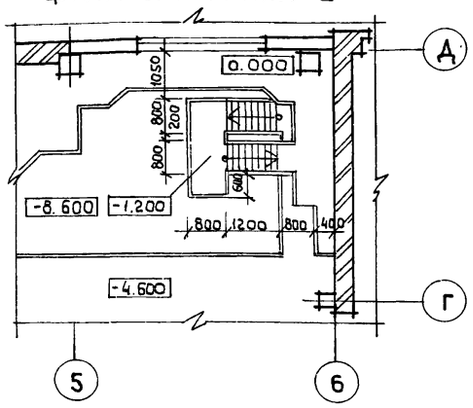

ФРАГМЕНТ ПЛАНА 3

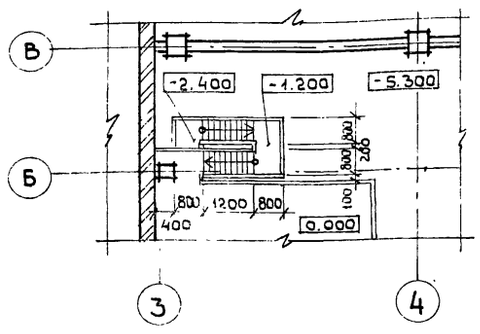

ФРАГМЕНТ ПЛАНА 4

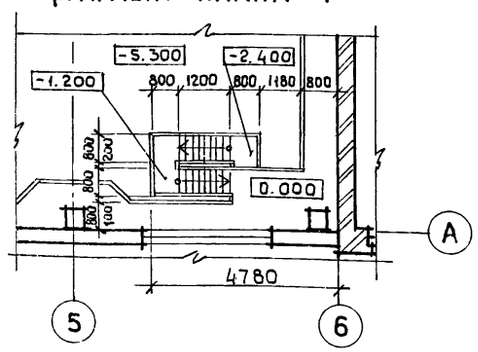

ФРАГМЕНТ ПЛАНА 5

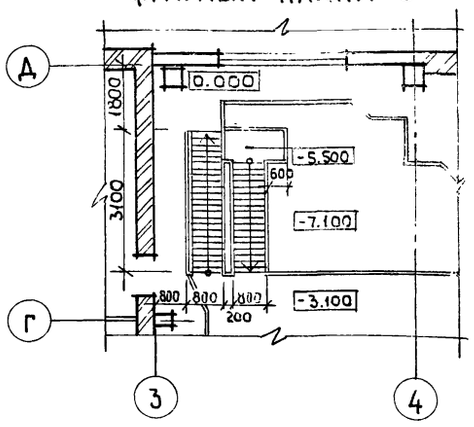

ФРАГМЕНТ ПЛАНА 6

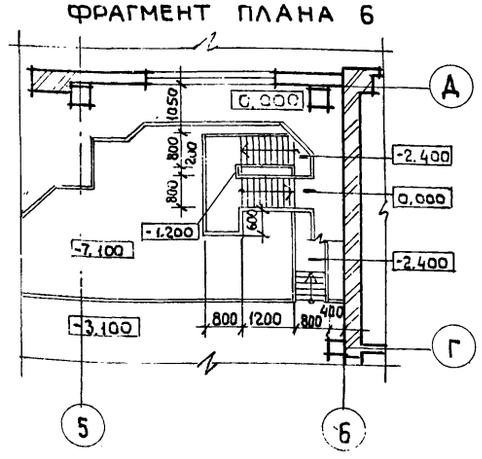

ФРАГМЕНТ ПЛАНА 7

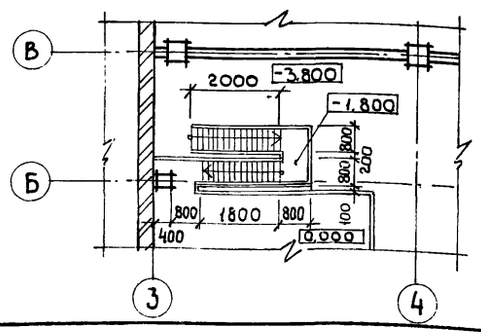

ФРАГМЕНТ ПЛАНА 8

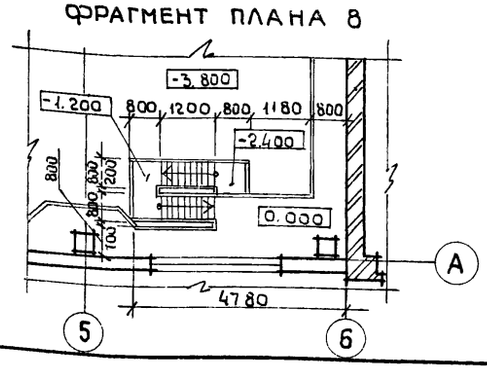

ФРАГМЕНТ ПЛАНА 9

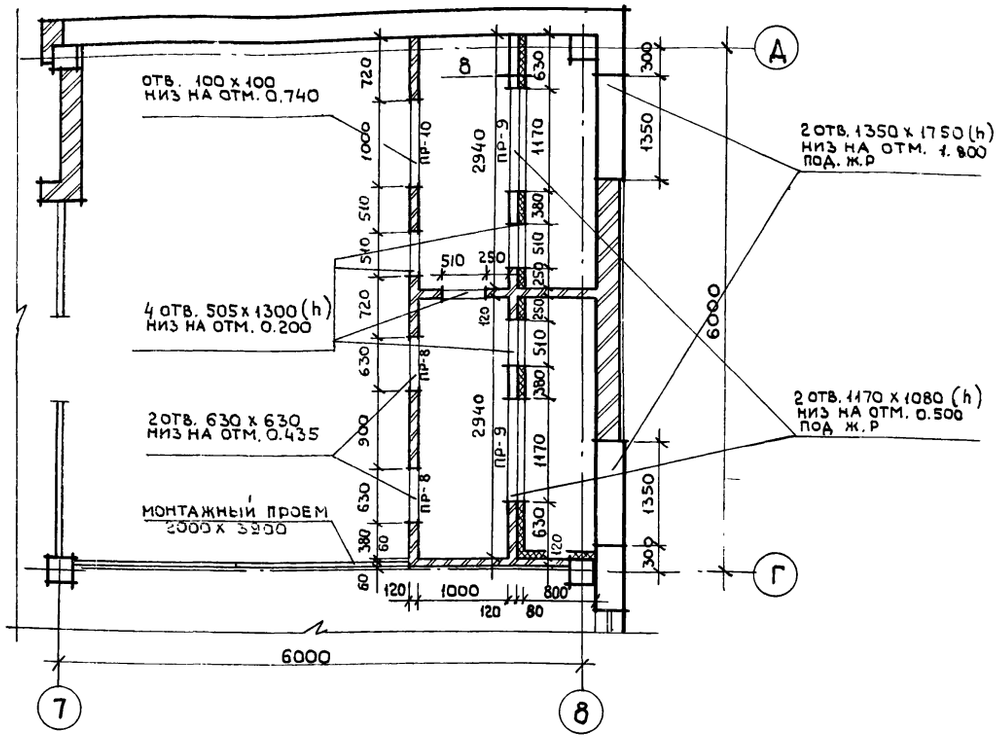

ВЕДОМОСТЬ ПЕРЕМЫЧЕК

МАРКА ПОЗ.	СХЕМА СЕЧЕНИЯ
ПР-8	5
ПР-9	7
ПР-10	4

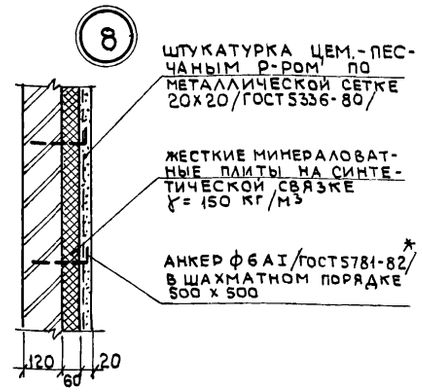

1. ФРАГМЕНТЫ ПЛАНА 1÷4 ПРИМЕНЯТЬ ПРИ ГЛУБИНЕ ЗАЛОЖЕНИЯ ПОДВОДЯЩЕГО КОЛЛЕКТОРА -7.0 М. СМ. Т.П. 902-1-106.86 АЛЬБОМ 5 КМ-3

2. ФРАГМЕНТЫ ПЛАНА 5÷8 ПРИМЕНЯТЬ ПРИ ГЛУБИНЕ ЗАЛОЖЕНИЯ ПОДВОДЯЩЕГО КОЛЛЕКТОРА - 5.5 М. СМ. ТП. 902-1-105.86 АЛЬБОМ 5 КМ-3

ТП 902-1-104.86 - АР

Нач. АСО	Манкаускас	
Н. контр	Ефремова	
Гл. спец.	Укропова	
ГАП	Костин	
Рук. гр	Краснов	
Ст. арх.	Быков	
Архит.	Смирнова	

Привязан

Инв. №

Канализационная насосная станция при глубине заложения коллектора - 4.0 м.

Стадия Р | Лист 4 | Листов

Фрагменты плана 1; 2; 3; 4; 5; 6; 7; 8; 9. Узел 8

МЖКХ РСФСР ГИПРОКОММУНВОДОКАНАЛ Ленинградское отделение

МФ 2140-03 7

Разрез 1-1

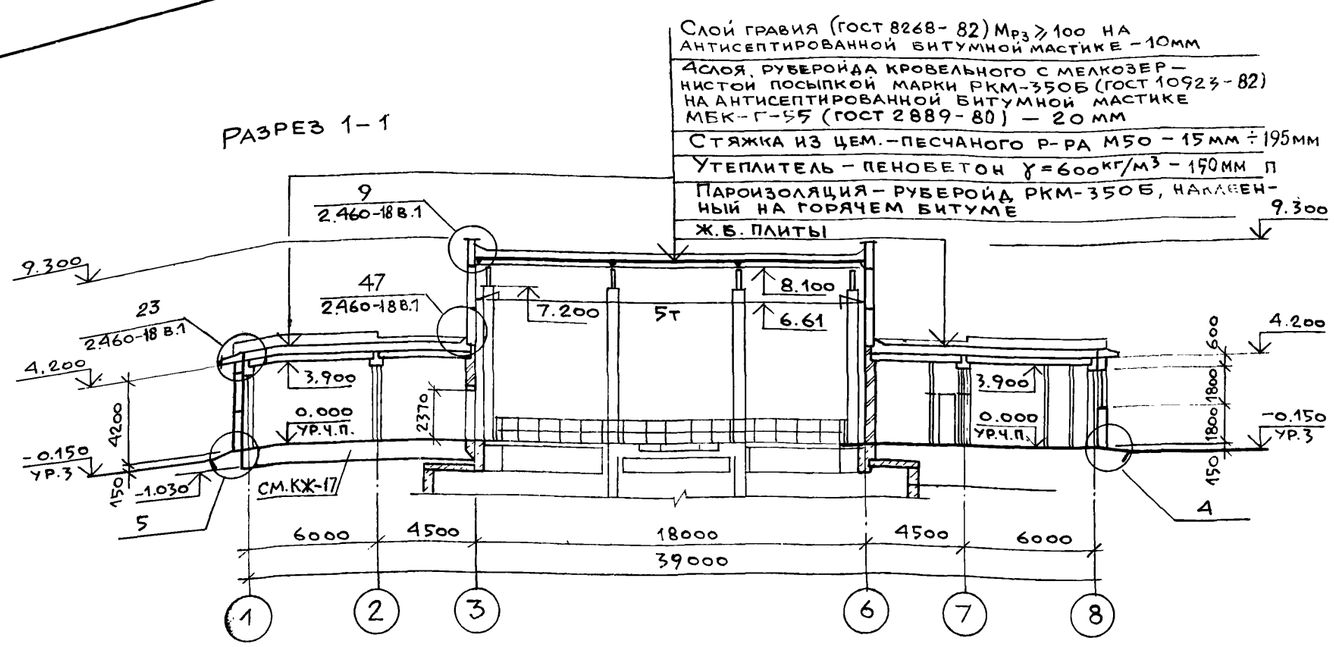

Разрез 2-2

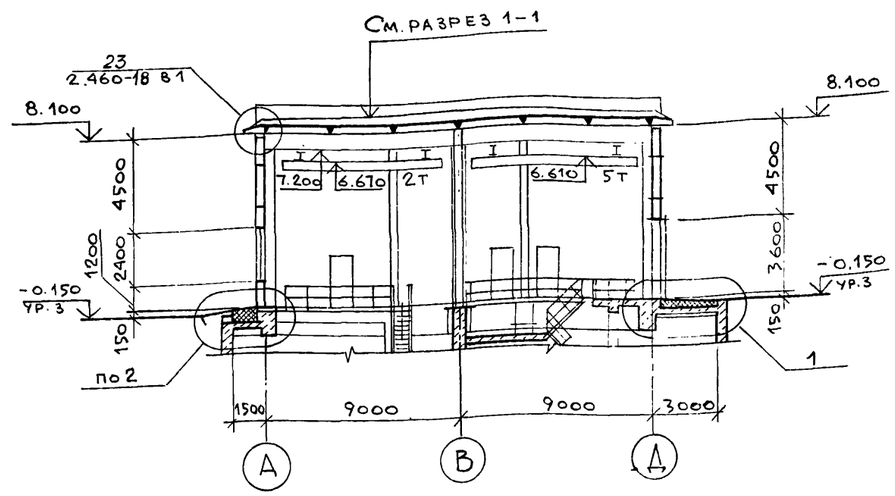

1

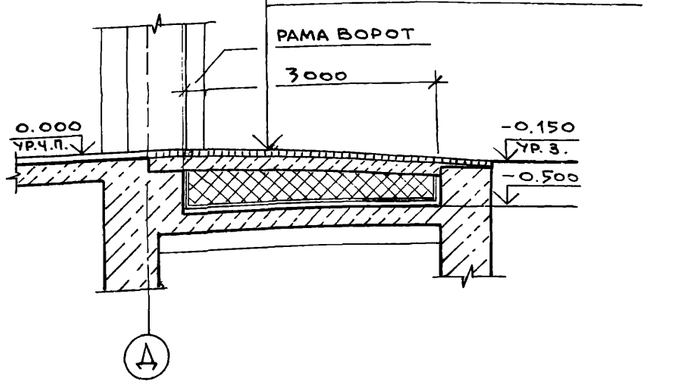

2

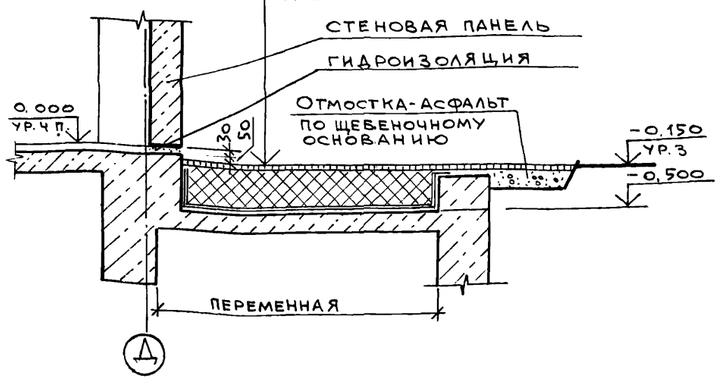

3

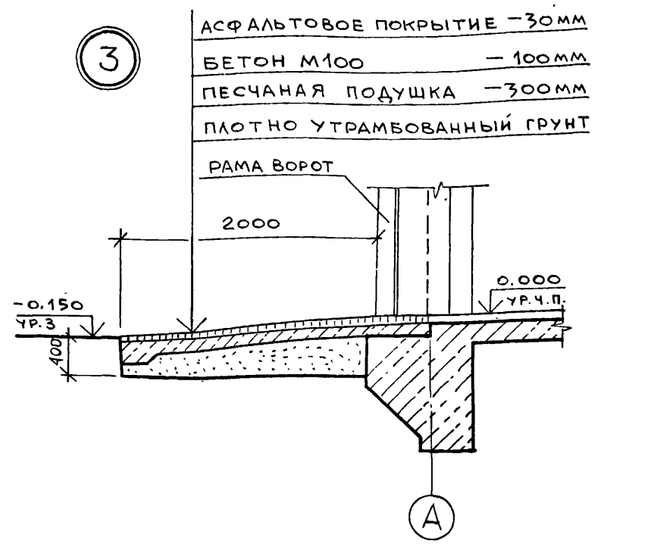

4

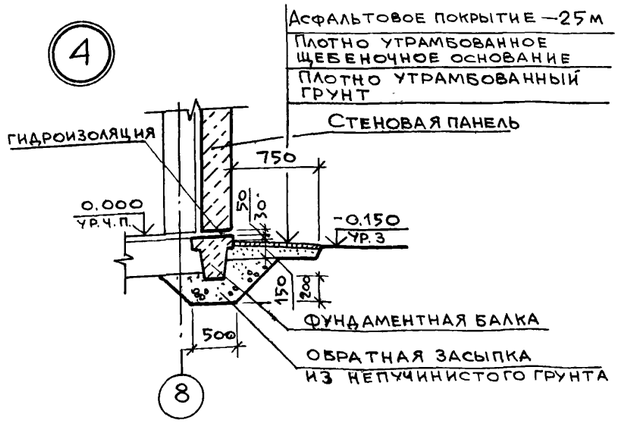

5

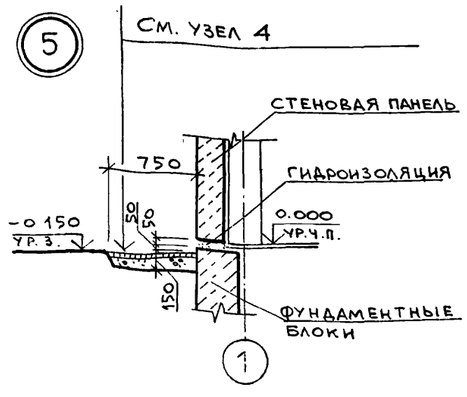

ГИП	Слегин		
Нач.АСО	Манкаускас		
Н.контр.	Ефремова		
Гл.спец.	Укропова		
ГАП	Костин		
Рук.гр.	Краснов		
Ст.арх.	Быков		
Архит.	Смирнова		

Привязан

Инв №

ТП 902-1-104.86-АР

Канализационная насосная станция при глубине заложения коллектора – 4.0м

Разрезы 1-1; 2-2
Узлы 1; 2; 3; 4; 5

Стадия	Лист	Листов
Р	5	

МЖКХ РСФСР
Гипрокоммунводоканал, Ленинградское отделение

МФ 2140-03 8

ФАСАД 1–8

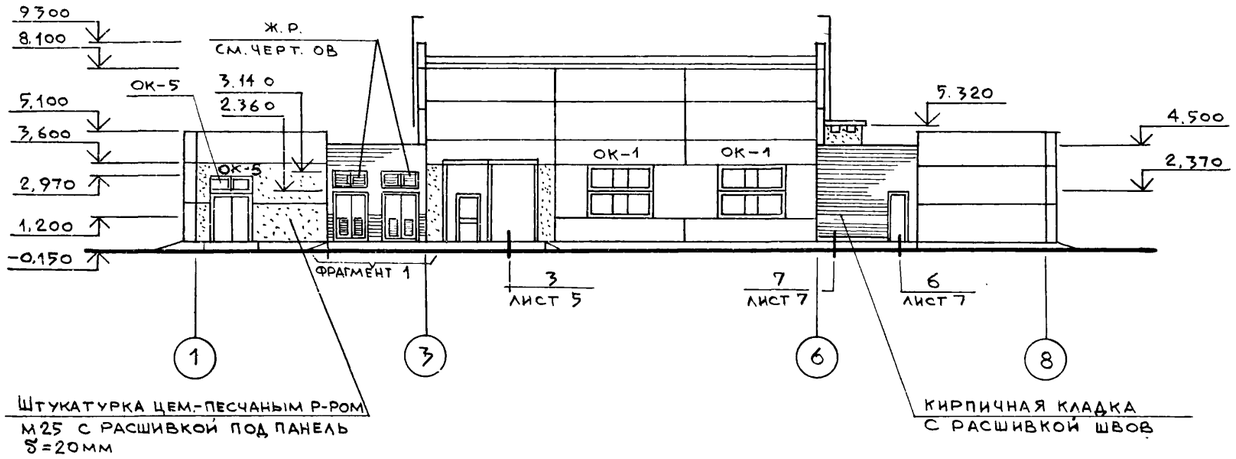

ФАСАД Д-А

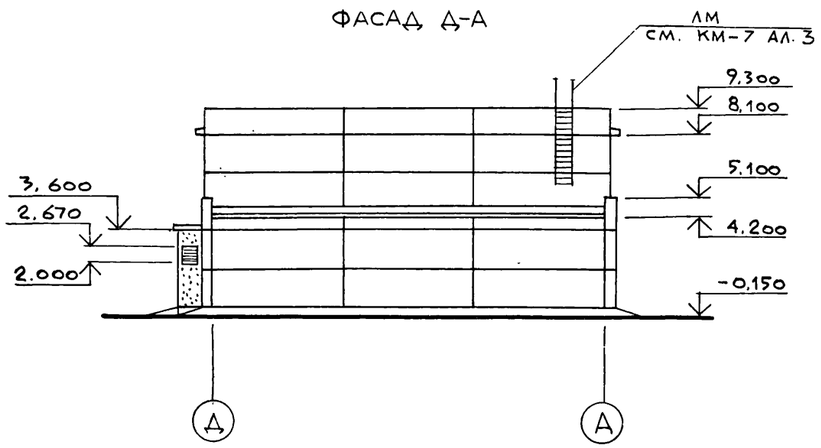

ФАСАД 8–1

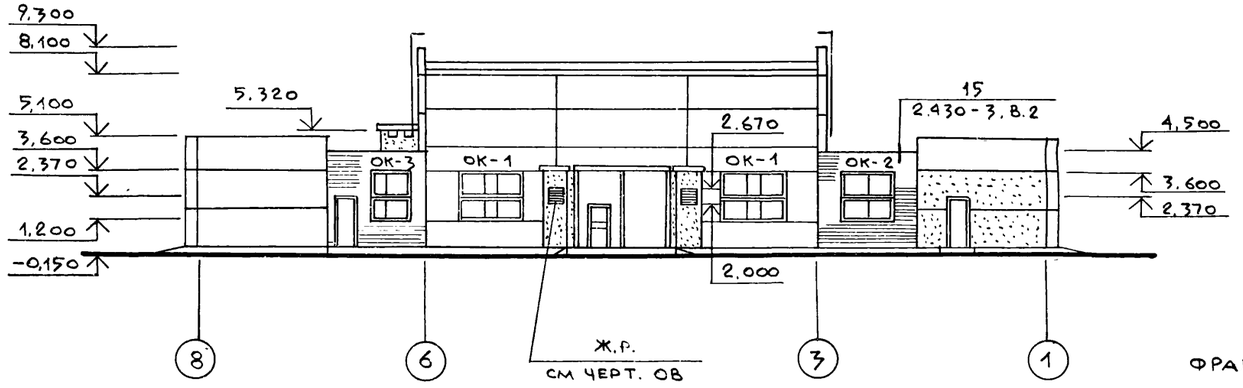

ФАСАД А–Д

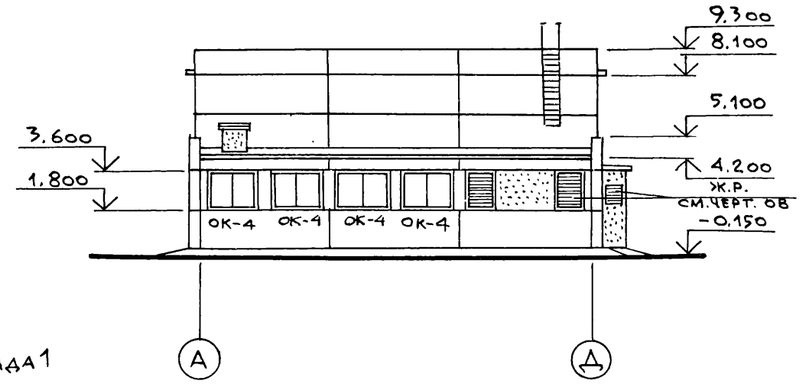

СХЕМЫ ЗАПОЛНЕНИЯ ОКОННЫХ ПРОЕМОВ

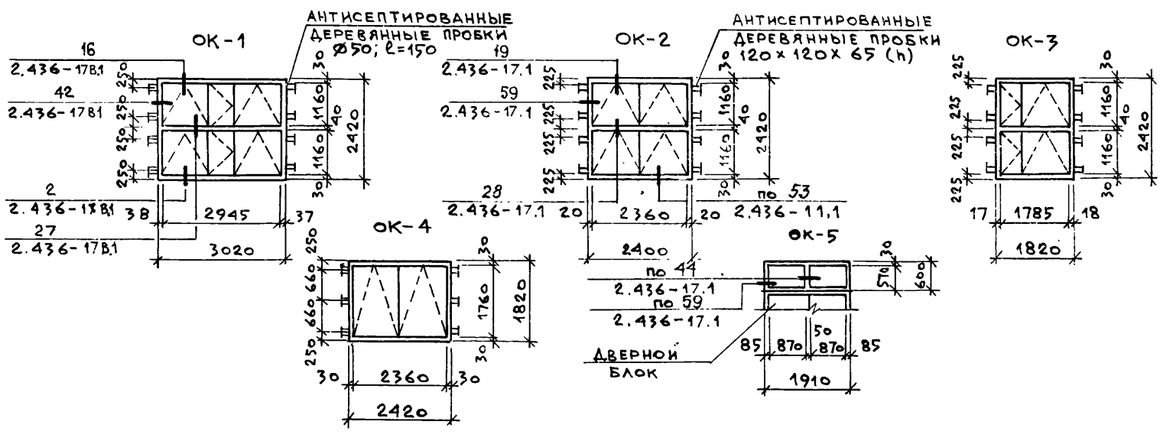

ФРАГМЕНТ ФАСАДА 1

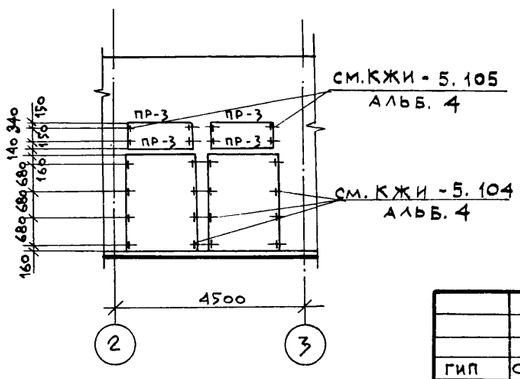

ГИП	СЛЕГИН		
Нач.АСО	МАНКАУСКАС		
Н.контр.	ЕФРЕМОВА		
Гл.спец.	УКРОПОВА		
ГАП	КОСТИН		
Рук.гр.	КРАСНОВ		
Ст. арх.	БЫКОВ		
Архит.	ОМИРНОВА		

ПРИВЯЗАН

ИНВ. №

ТП 902-1-10486-АР

КАНАЛИЗАЦИОННАЯ НАСОСНАЯ СТАНЦИЯ ПРИ ГЛУБИНЕ ЗАЛОЖЕНИЯ КОЛЛЕКТОРА -4.0м	СТАДИЯ	ЛИСТ	ЛИСТОВ
	Р	6	
ФАСАДЫ 1-8; 8-1; Д-А; А-Д	МЖКХ РСФСР ГИПРОКОММУНВОДОКАНАЛ ЛЕНИНГРАДСКОЕ ОТДЕЛЕНИЕ		

План полов на отм. 000

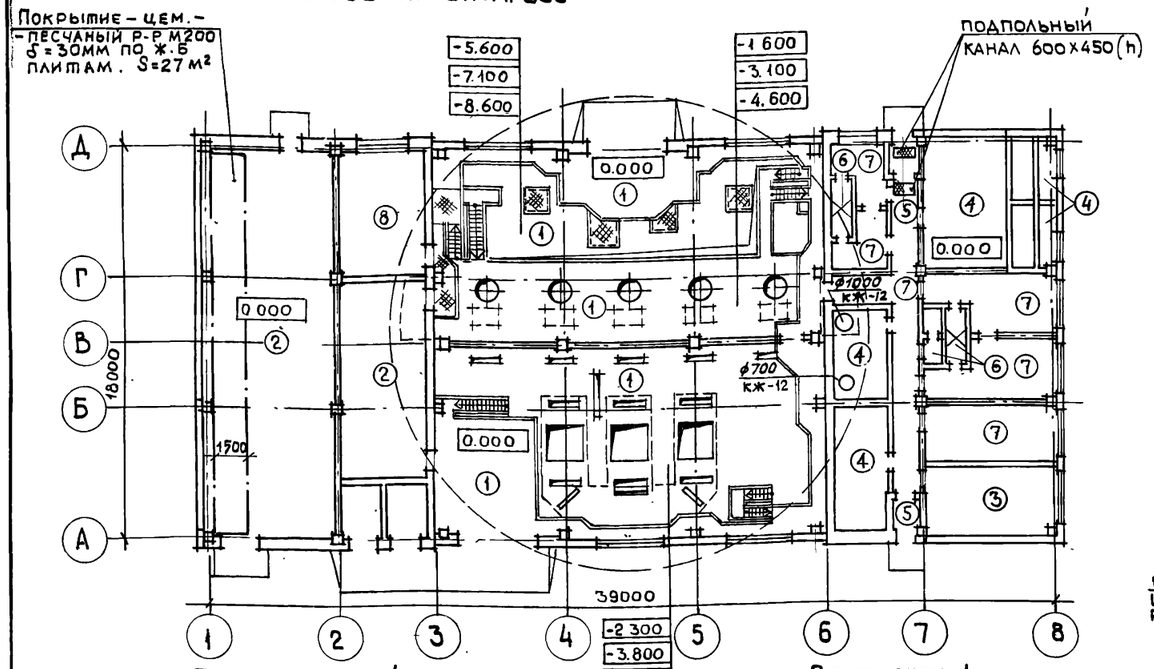

План отверстий на отм. 0.000

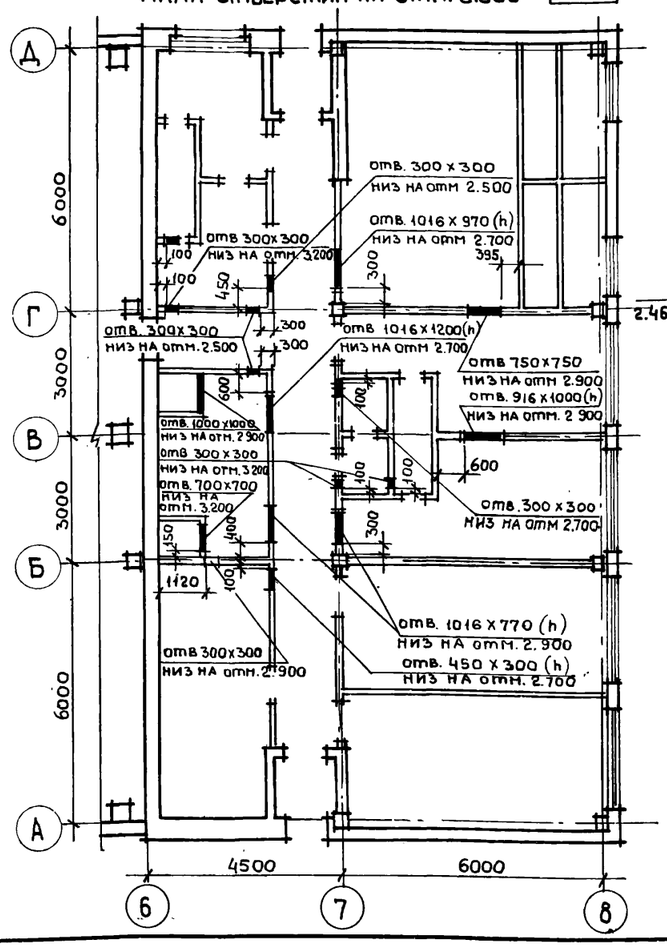

Вентшахта 1

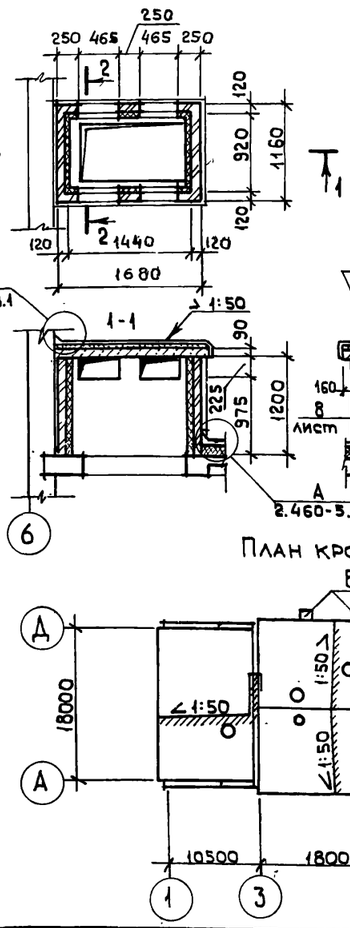

Вентшахта 2

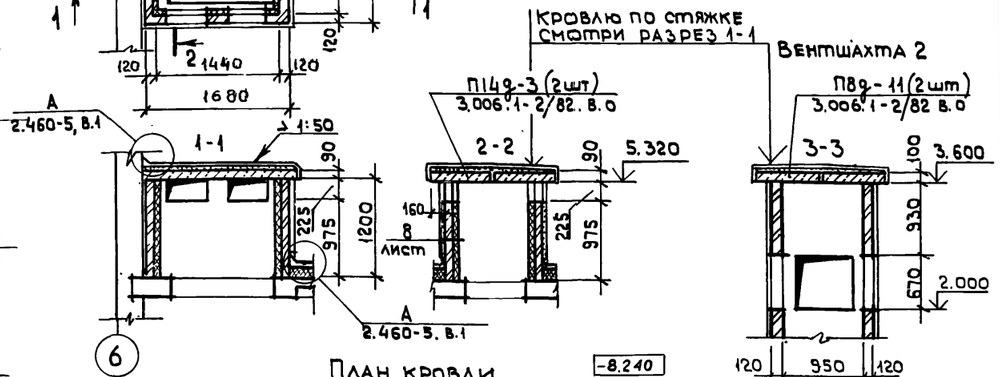

План кровли

План полов на отм. -8.500; -10.000; -11.500

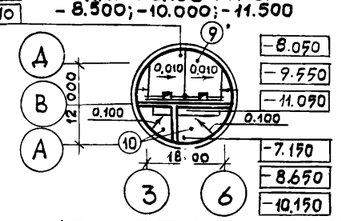

Цем.-песчаный р-р М200 с железнением

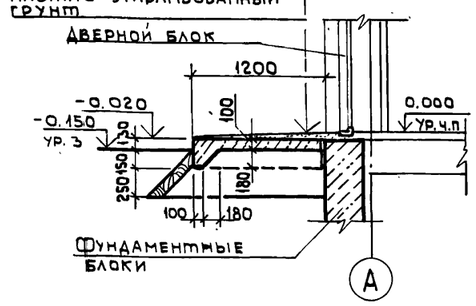

Асфальтовое покрытие -25мм

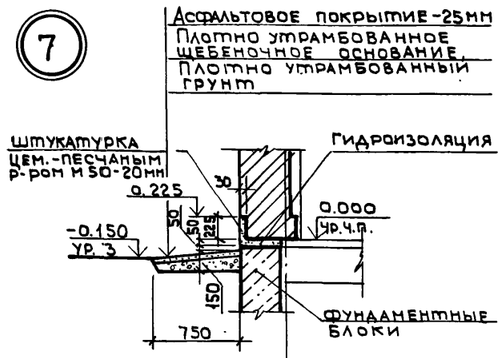

Экспликация полов

Наименование или номер помещения по плану	Тип пола по проекту	Схема пола или номер узла по серии	Элементы пола и их толщина	Площадь пола м²
1, 2	1		Бетон М300 с пропиткой поверхности флюатами — 30мм Монолитное ж.б. перекрытие	491, 64
4, 5	2		Рифленая сталь см. КЖ-16, Л1.3	146. 89
16	3		Покрытие - цем.-песчаный р-р М200 с железнением — 30мм Стяжка-цем. песчаный р-р М150 — 40мм Легкий бетон М50, γ=900 кг/м³ — 360мм ж. б плита.	19,09
форкамера 10; 13; 17	4		Покрытие - цем.-песчаный р-р-М200 — 30мм. Легкий бетон М50, γ=900 кг/м³ — 400мм Ж. б. плита	59. 94
11	5		Покрытие - керамическая плитка ГОСТ 6787-80 — 13мм Прослойка и заполнение швов цем.-песчаным р-ром М150 — 15мм Стяжка - цем.-песчаный р-р М150, — 20 мм Легкий бетон М50, γ=900 кг/м³ — 382 мм. Ж. б. плита	3. 92
18, 19	6		Покрытие - керамическая плитка ГОСТ 6787-80 — 13мм. Прослойка и заполнение швов цем.-песчаным р-ром М150 — 15мм. Гидроизоляция оклеечная — изол ГОСТ 10296-79 (гидроизол ГИ-1 ГОСТ 7415-74*), 2 слоя на прослойке из битумной мастики, — 6мм Стяжка- цем-песчаный р-р М150, — 20 мм Легкий бетон М50, γ=900 кг/м³ — 376мм Ж. б. плита.	7, 72
7, 8, 9, 12 14, 15	7		Покрытие - линолеум ГОСТ 7251-77 — 2,5мм Прослойка из быстротвердеющей мастики на водостойких вяжущих — 1 мм Стяжка- цем.-песчаный р-р М 450 — 40мм Легкий бетон М50, γ=900 кг/м³ — 386мм ж. б. плита.	82.36
3	8		Покрытие - линолеум ГОСТ 7251-77 — 2,5мм Прослойка из быстротвер-деющей мастики на водостой-ких вяжущих — 3мм Рифленая сталь	24. 17
2	9		Покрытие - керамическая плитка ГОСТ, 6787-80 — 13 мм Прослойка и заполнение швов цем.-песчаным р-ром М150 — 17мм Стяжка-цем.-песчаный р-р М 150 — 40мм Песок с уклоном 160 — 190 мм ж. б. днище	200, 97
1	10		Покрытие — цем.— песчаный р-р М200 — 20мм Подготовка - бетон М100 с уклоном 430 — 1330 мм ж. б. днище	167, 97

Нач АСО	Манкаускас		ТП 902-1-104.86 - АР
Н. контр	Ефремова		
Гл. спец.	Укропова		Канализационная насосная станция при глубине заложения коллектора - 4.0 м.
ГАП	Костин		Стадия: Р; Лист: 7; Листов:
Рук. гр.	Краснов		План полов на отм. 000 План отверстий на отм. 0.000 План кровли. вентшахты 1; 2 Узлы 6, 7.
Ст. арх.	Быков		МЖКХ РСФСР ГИПРОКОММУНВОДОКАНАЛ Ленинградское отделение
Архит.	Смирнова		

Привязан

Инв. №

МФ 2140-03 10

СХЕМА РАСПОЛОЖЕНИЯ СБОРНЫХ ПЕРЕГОРОДОК

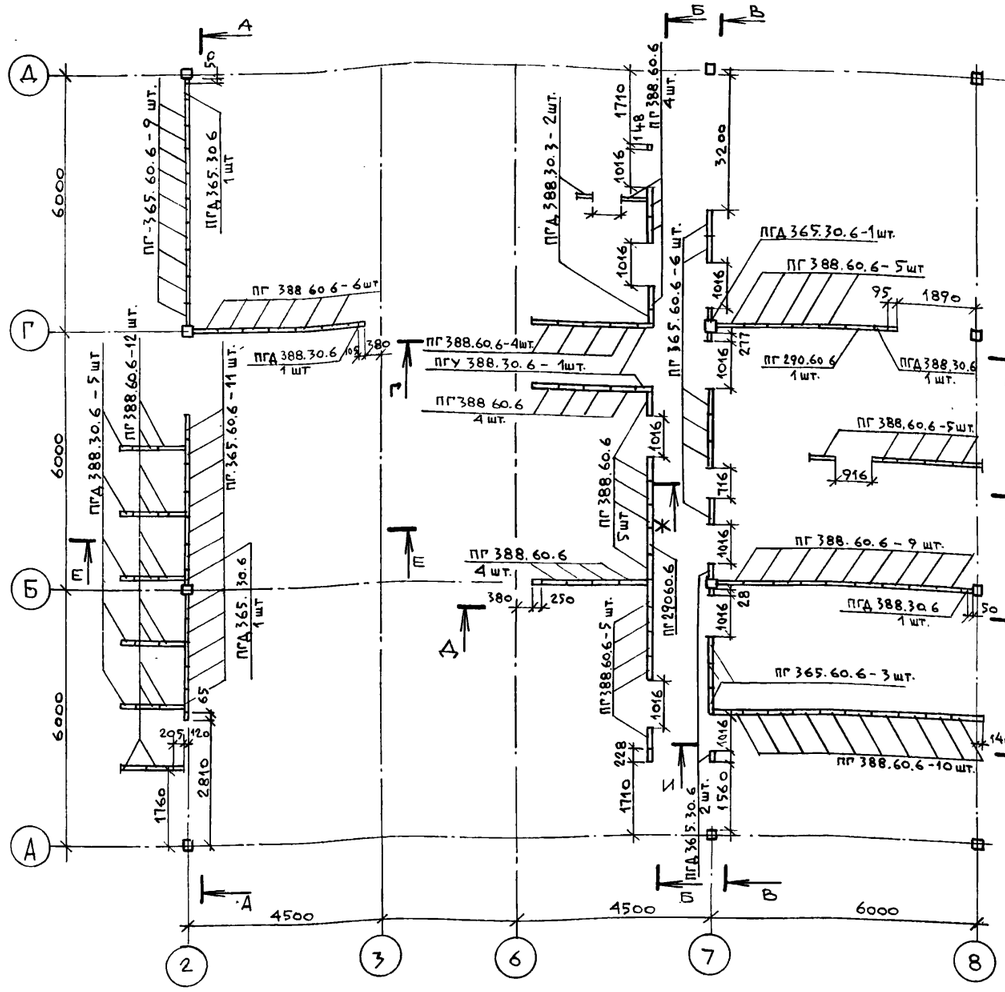

СПЕЦИФИКАЦИЯ ЭЛЕМЕНТОВ К СХЕМЕ РАСПОЛОЖЕНИЯ ПЕРЕГОРОДОК

Марка, поз.	Обозначение	Наименование	Кол.	Масса ед., кг.	Примечание
	СЕРИЯ 1.430.8-3	ПГ 388.60.6	73	122,9	
	ТО ЖЕ	ПГД 388.30.6	10	63.4	
	" "	ПГУ 388.30.6	2	57,5	
	" "	ПГ 365. 60. 6	29	115,7	
	" "	ПГД 365.30.6	5	59.7	
	" "	ПГ 290. 60. 6	2	91.9	
	" "	ПГ 260. 60. 6	4	82.4	ОБРЕЗАТЬ ПО МЕСТУ
	МЕТАЛЛИЧЕСКИЕ ИЗДЕЛИЯ				
	СЕРИЯ 1.430.8-3	МС 9	18	1.7	
	ТО ЖЕ	МС13	30	0,3	
	ТО ЖЕ	МС15	78,97 п.м	2.67	
	" "	МС17	132	0.09	
	" "	МС19	22	0,23	
	" "	СТ 15	12	14,6	
	" "	СТ 18	10	15,9	
	ДЕРЕВЯННЫЕ ИЗДЕЛИЯ		п.м.		
	СЕРИЯ 1.430.8-3	ДЕРЕВЯННЫЙ БРУСОК 40×40	61.3		
	ТО ЖЕ	ТО ЖЕ 80×40	31.8		
	ТО ЖЕ	ТО ЖЕ 94×40	32,76		

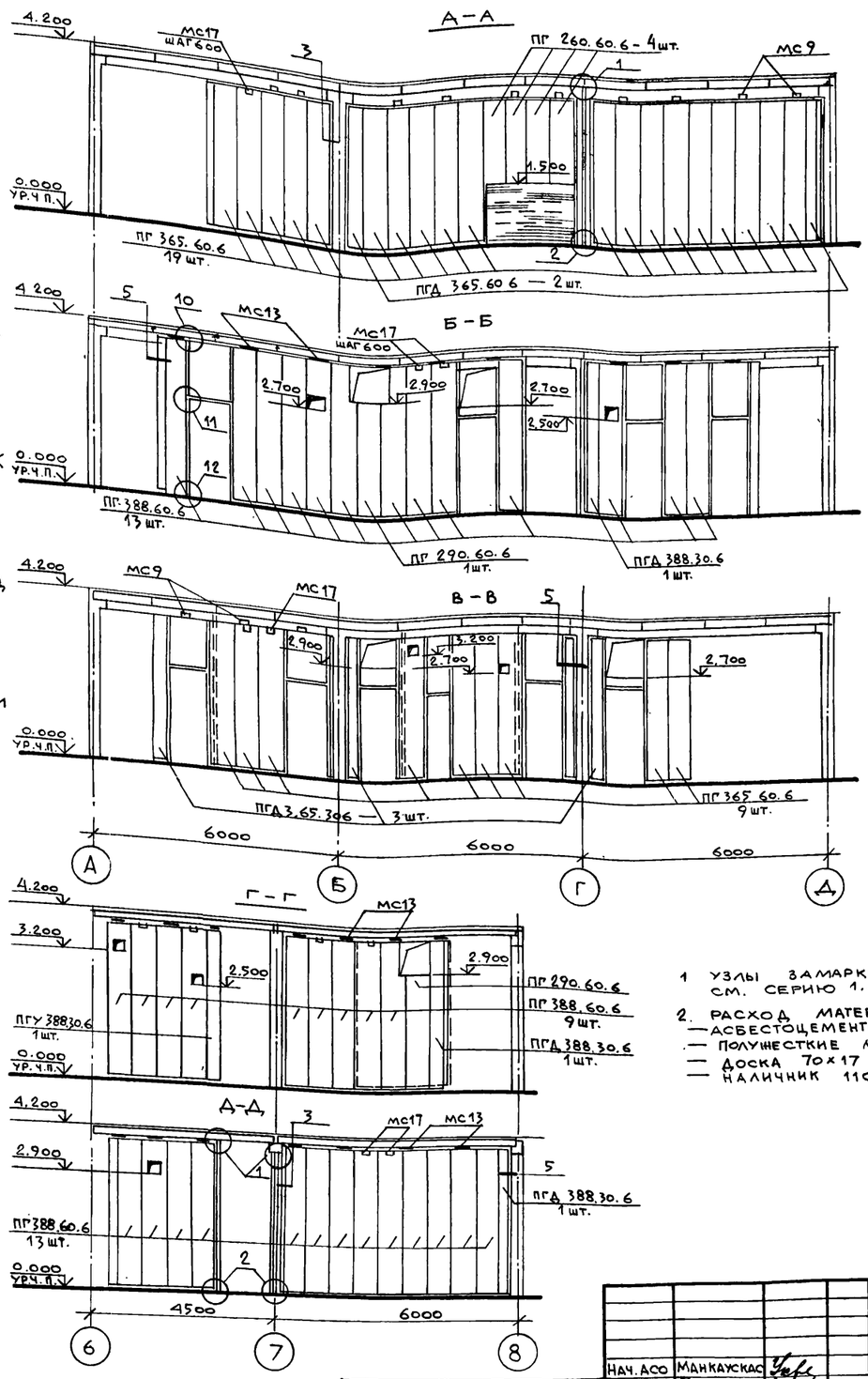

1 УЗЛЫ ЗАМАРКИРОВАННЫЕ НА ДАННОМ ЛИСТЕ СМ. СЕРИЮ 1.430.30-8

2. РАСХОД МАТЕРИАЛОВ:
— АСБЕСТОЦЕМЕНТНЫЙ ЛИСТ /ГОСТ 18124-75*) - 29,0 м²
— ПОЛУЖЕСТКИЕ МИНЕРАЛОВАТНЫЕ ПЛИТЫ/ГОСТ 9573-82*/ - 8,7 м³
— ДОСКА 70×17 (ДВП 70×17) — 57,6 п.м.
— НАЛИЧНИК 110×15 — 90,5 п.м.

ПРИВЯЗАН

ИНВ. №

НАЧ. АСО	МАНКАУСКАС	
Н. КОНТР.	ЕФРЕМОВА	
ГЛ. СПЕЦ.	УКРОПОВА	
ГАП	КОСТИН	
РУК. ГР.	КРАСНОВ	
СТ. АРХ.	НИКОЛЬСКАЯ	
АРХИТ.	СМИРНОВА	

ТП 902-1-104.86-АР

КАНАЛИЗАЦИОННАЯ НАСОСНАЯ СТАНЦИЯ ПРИ ГЛУБИНЕ ЗАЛОЖЕНИЯ КОЛЛЕКТОРА - 4.0 м	СТАДИЯ	ЛИСТ	ЛИСТОВ
	Р	8	
СХЕМА РАСПОЛОЖЕНИЯ СБОРНЫХ ПЕРЕГОРОДОК	МЖКХ РСФСР ГИПРОКОММУНВОДОКАНАЛ ЛЕНИНГРАДСКОЕ ОТДЕЛЕНИЕ		

МФ 2140-03 11

Ведомость рабочих чертежей основного комплекта КЖ

Лист	Наименование	Примечание
	Надземная часть	
1	Общие данные	
2	Схемы расположения ростверков и свай	
3	Схема расположения фундаментов и	
	фундаментных балок	
4	РСм 1. Армирование.	
5	РСм 2 - РСм 4. Армирование	
6	РКм 1. Опалубочный чертеж.	
7	РКм 1. Балки ОБм 1 - ОБм 5. Армирование.	
8	РКм 1. Плиты Пм 1. Балки Бм 1 - Бм 6. Армирование.	
9	РКм 1. Ведомость деталей. Спецификация.	
	(начало).	
10	РКм 1. Спецификация (окончание)	
	Ведомость расхода стали на элемент.	
11	Схемы расположения элементов каркаса	
12	Схемы расположения плит покрытия и	
	перекрытия.	
13	Схемы покрытия и перекрытия. Моно-	
	литные участки Ум 1 - Ум 4	
14	Схемы расположения стеновых панелей	
	по осям А; Д; 3; 6	
15	Схемы расположения стеновых панелей	
	по осям 1; 8; Д; А.	
16	Операторская РУ-6кв. ПСУ, камеры тран-	
	сформаторов. Схемы расположения	
	элементов на отм. 0,000 и каналов.	
17	Операторская РУ-6кв. ПСУ камеры	
	трансформаторов. Разрезы 1-1 ÷ 4-4	
18	РУ-6кв. Камеры трансформаторов	
	Пм 1. Пм 2. Бм 1. Бм 2. Ум 1. Армирование.	
	Горизонтальная диафрагма.	

Ведомость основных комплектов рабочих чертежей смотри марку АР.

Рабочие чертежи основного комплекта марки КЖ выполнены в соответствии с действующими строительными нормами и правилами и предусматривают технические решения, обеспечивающие безопасность при соблюдении установленных правил безопасности эксплуатации зданий.

Главный инженер проекта
Главный инженер проекта, осуществивший привязку /И.А. Слегин/

Ведомость ссылочных и прилагаемых документов

Обозначение	Наименование	Примечание
	Ссылочные документы	
ГОСТ 19804.1-79	Сваи забивные цельные сплошного квадратного сечения с ненапрягаемой арматурой.	
ГОСТ 13579-78	Блоки бетонные для стен подвалов	
Серия 1.415-1 вып.1	Фундаментные балки для стен производственных зданий с шагом колонн 6м.	
Серия 1.423-3 вып.1	Колонны прямоугольного сечения для одноэтажных зданий без мостовых кранов высотой до 9,6м.	
Серия 1.020-1/83 вып.1-1	Конструкции каркаса межвидового применения для многоэтажных общественных зданий, производственных и вспомогательных зданий промышленных предприятий.	
Серия 1.427.1-3	Колонны железобетонные прямоугольного сечения для продольного и торцевого фахверка одноэтажных производственных зданий 3,0 - 14,4м.	
Серия 1.462.1-10/80	Балки стропильные для покрытий зданий пролетами 6 и 9м.	
Серия 1.041-1 вып.1	Многопустотные панели перекрытий многоэтажных общественных и производственных зданий длиной 2650; 5160 и 5650	
Серия 1.141 в.7; 63	Панели перекрытий железобетонные многопустотные	
Серия 1.494-24 вып.1	Стаканы для крепления крышных вентиляторов, дефлекторов и зонтов.	
Серия 1.038.1-1 вып.1	Перемычки железобетонные для зданий с кирпичными стенами	
	Прилагаемые документы	
т.п.902-1-104.86	Изделия	Альбом 4

Ведомость спецификаций

Лист	Наименование	Примечание
2	Спецификация к схеме расположения свай	
3	Спецификация к схеме расположения фун-	
	даментов, фундаментных балок	
4	Спецификация к РСм 1.	
5	Спецификация к РСм 2 ÷ РСм 4	
9	Спецификация к РКм 1 (начало)	
10	Спецификация к РКм 1 (окончание)	
11	Спецификация к схеме каркаса.	
12	Спецификация к схемам покрытия и перекрытия	
13	Спецификация на монолитные участки.	
14	Спецификация к схемам расположения стеновых панелей	
15	Спецификация стеновых панелей и соединитель-	
	ных элементов.	
16	Спецификация к схеме перекрытия подпольных каналов	
18	Спецификация на элементы замаркированные	
	на данном листе.	

Схема расчетных нагрузок

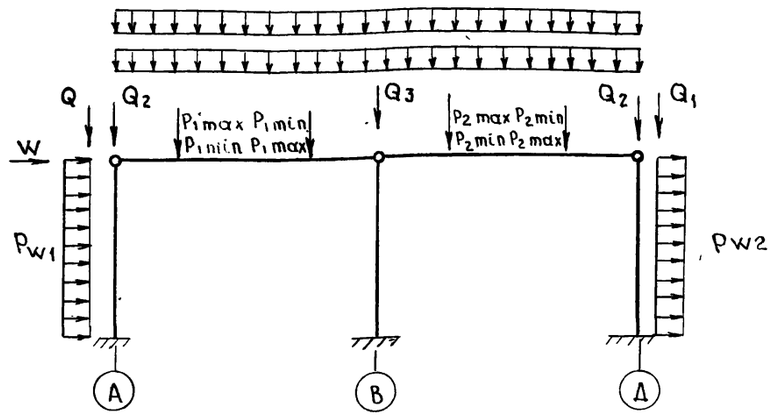

Постоянные нагрузки (от собственного веса)				Временные нагрузки							
Основн. панелей	Каркаса		Кровли	Снеговая	Крановая				Ветровая		
Q_1	Q_2	Q_3	q	Pсм	P_1max	P_1min	P_2max	P_2min	W	Pw1	Pw2
209,5кн	46,5кн	61 кн	19 кн/м	12,3 кн/м	51,9кн	4,9кн	108,8кн	5,9кн	4,8 кн	1,5 кн/м	1,1 кн/м

Привязан

Инв. №

ТП 902-1-104.86-КЖ

ГИП	Слегин	
Нач.отд.	Манкаускас	
Н.контр.	Ефремова	
Гл.спец.	Укропова	
Рук.гр.	Терентьев	
Инж.	Далеева	

Канализационная насосная станция при глубине заложения коллектора - 4,0м

Стадия	Лист	Листов
Р	1	18

Общие данные

МЖКХ РСФСР
Гипрокоммунводоканал
Ленинградское отделение

МФ 21402-03 12 Копировал Лукьянова

Схема расположения ростверков

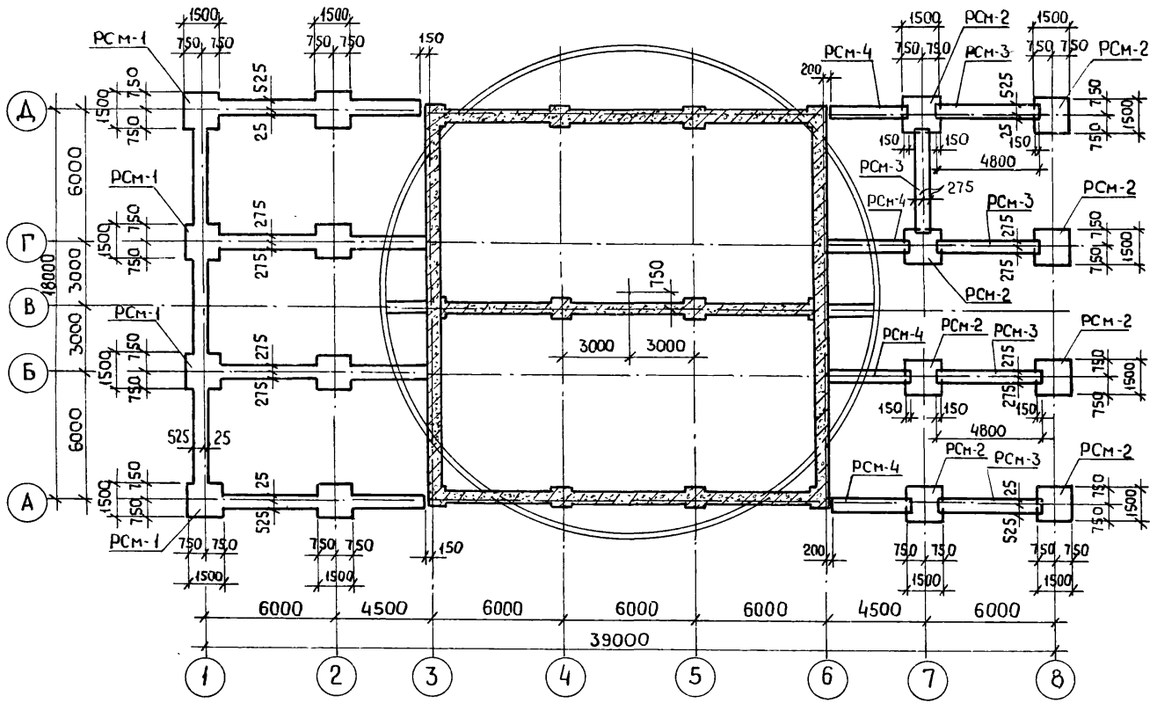

Схема расположения свай

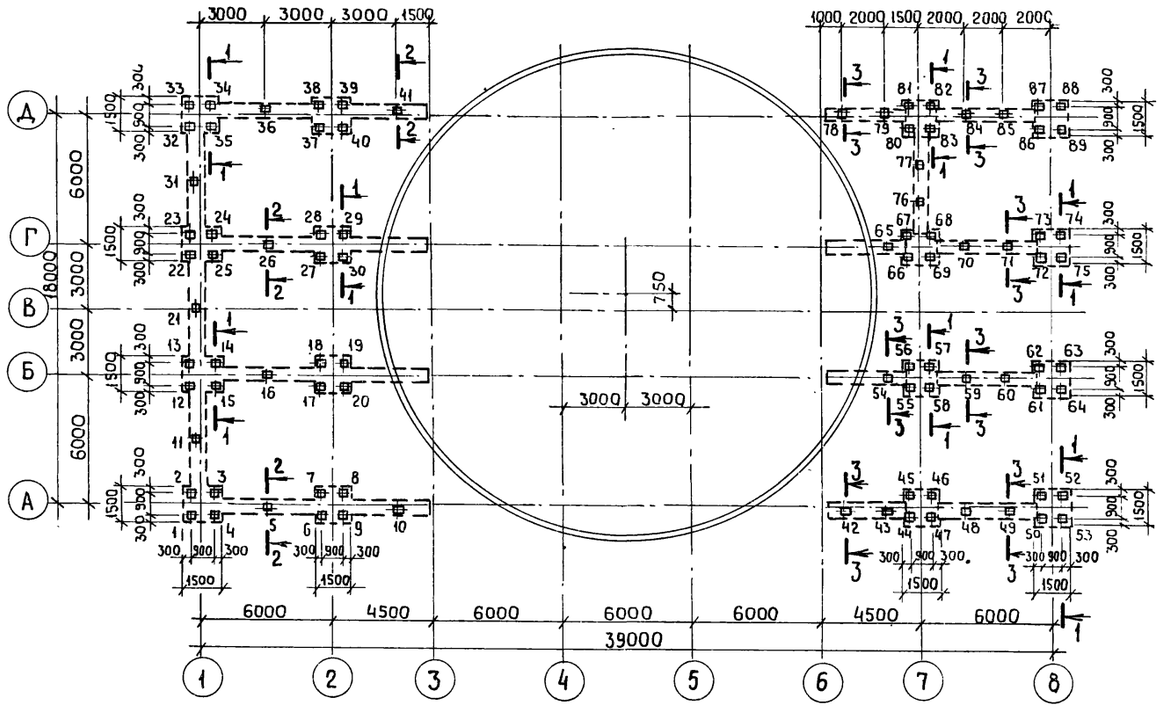

1-1

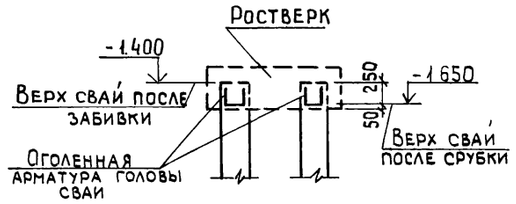

2-2 ; (3-3)

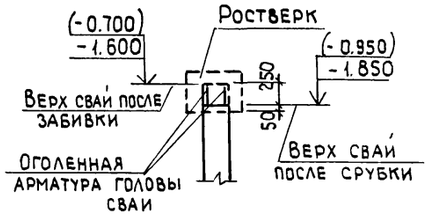

Спецификация к схемам расположения ростверков и свай

Марка поз.	Обозначение	Наименование	Кол.	Масса ед.т	Примечание
1÷89	ГОСТ 19804.1-79*	Сваи 10-30	89	2.28	
РСм-1	лист КЖ-4	Ростверк монолитный РСм-1	1		
РСм-2	лист КЖ-5	то же РСм-2	8		
РСм-3	лист КЖ-5	" РСм-3	5		
РСм-4	лист КЖ-5	" РСм-4	4		

Привязан

Инв. №

Нач. АСО	Манкаускас	
Н. контр.	Ефремова	
Гл. спец.	Укропова	
Рук. гр.	Терентьев	
Вед. инж	Кудасова	

ТП 902-1-104.86 - КНН

Канализационная насосная станция при глубине заложений коллектора - 4.0 м.

Стадия	Лист	Листов
Р	2	

Схемы расположения ростверков и свай

МЖКХ РСФСР ГИПРОКОММУНВОДОКАНАЛ Ленинградское отделение

МФ 2140-03 13

Копировал: Л.И

Часть 1

Схема расположения фундаментов и фундаментных балок

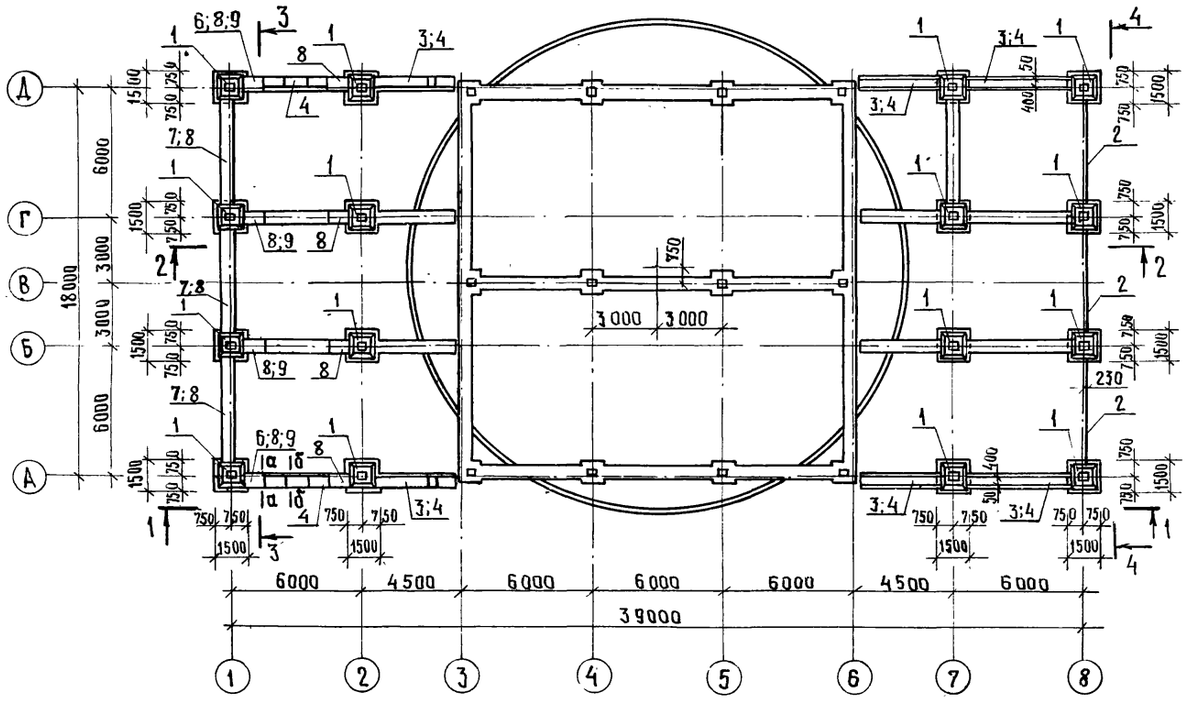

а — а

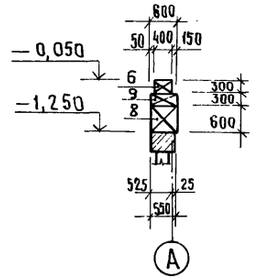

б — б

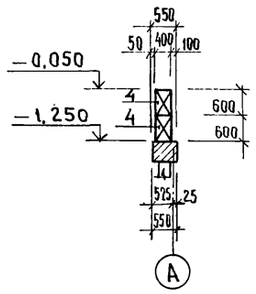

1—1

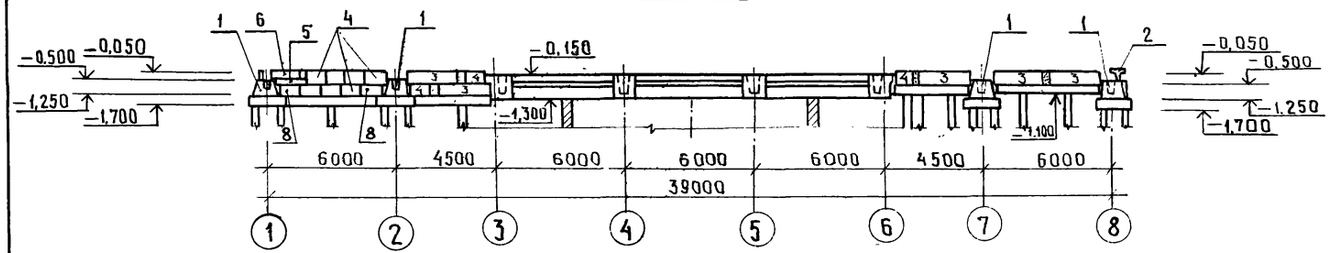

2—2

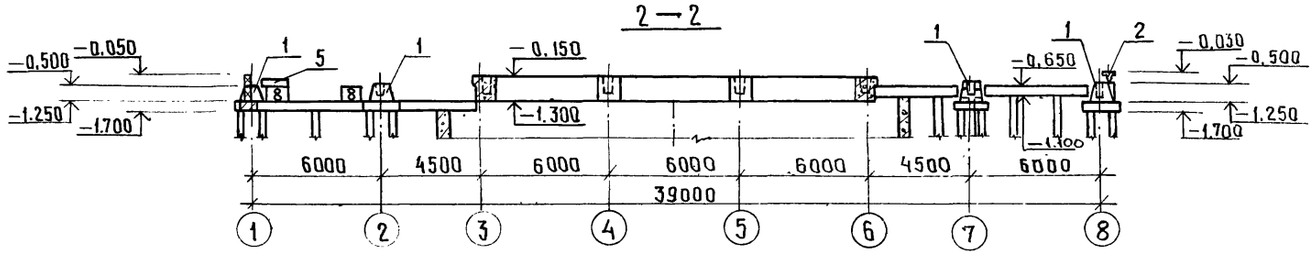

3—3

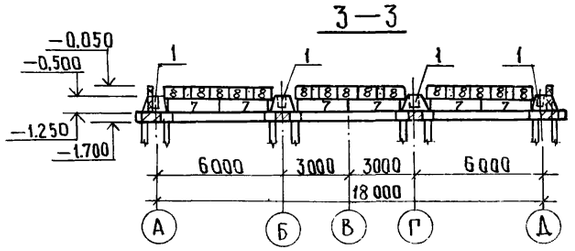

4—4

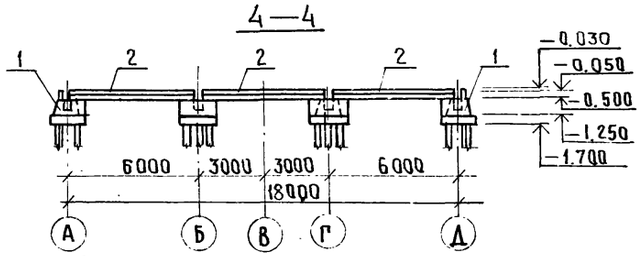

Спецификация к схеме расположения фундаментов и фундаментных балок

Марка, поз.	Обозначение	Наименование	Кол.	Масса ед. кг.	Примечание
1	1.020-1/83. в.1-1	Фундамент 1Ф12.8-1	16	1900	
2	1.415-1, в.1	Балка фундаментная ФБ 6-11	3	1800	
3	ГОСТ 13579-78	Блоки бетонные ФБС 24.4.6-Т	10	1300	
4	"	" ФБС 9.4.6-Т	20	390	
5	"	" ФБС 12.6.3-Т	4	460	
6	"	" ФБС 12.4.3-Т	2	310	
7	"	" ФБС 24.6.6-Т	6	1960	
8	"	" ФБС 9.6.6-Т	23	580	

Расчетная схема на отм. −0.500

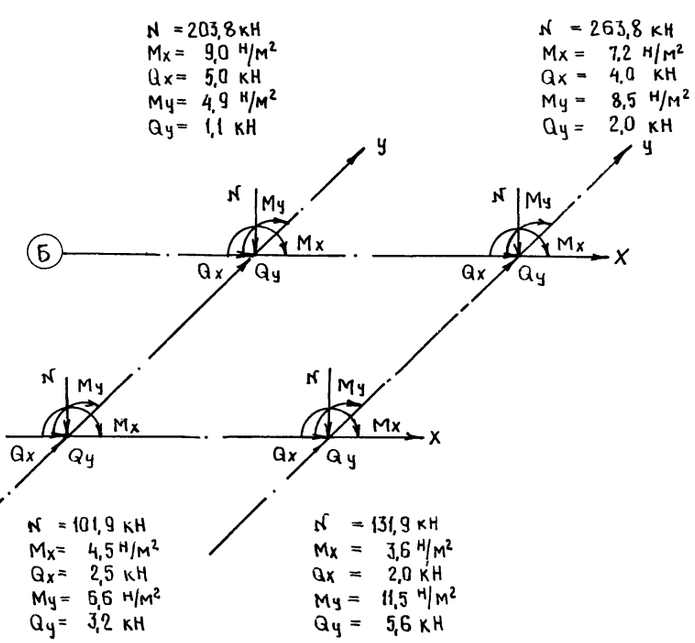

Привязан

Инв. N°

Нач. АСО	Манкаускас	
Н. контр.	Ефремова	
Гл. спец.	Укропова	
Рук. гр.	Терентьев	
Вед. инж.	Кудасова	

ТП 902-1-104.86-КЖ

Канализационная насосная станция при глубине заложения коллектора - 4,0м

Схема расположения фундаментов и фундаментных балок.

Стадия	Лист	Листов
Р	3	

МЖКХ РСФСР
Гипрокоммунводоканал
Ленинградское отделение

Копировал Лукьянова

МФ 2140-03 14

Формат А2

РСм 1

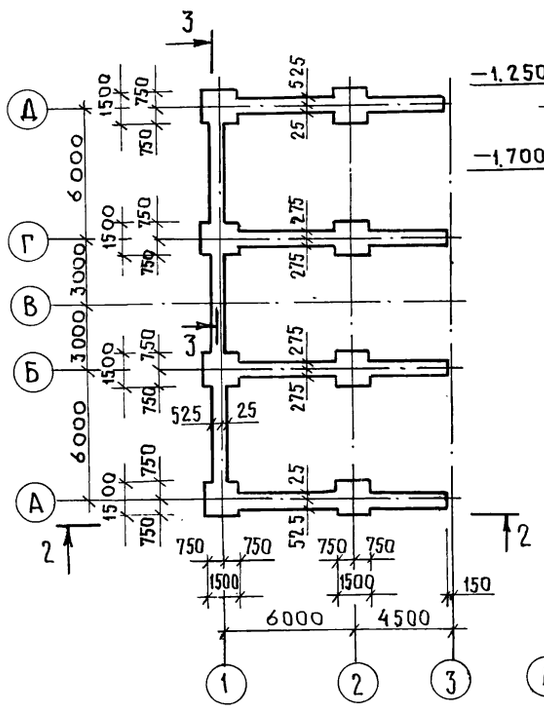

3 — 3

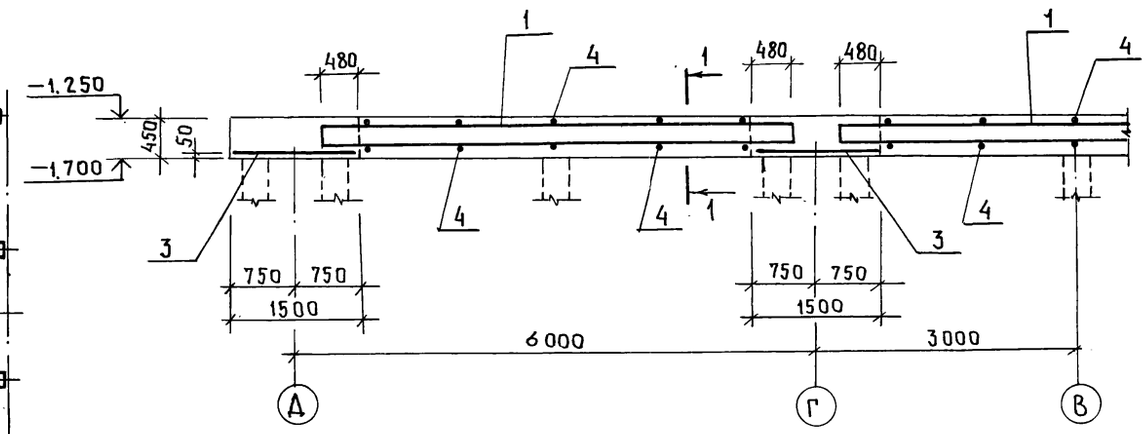

1 — 1

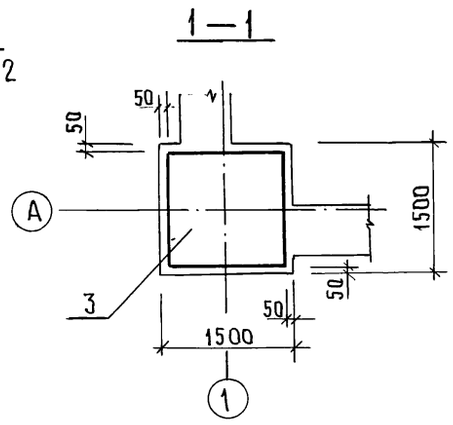

1 — 1

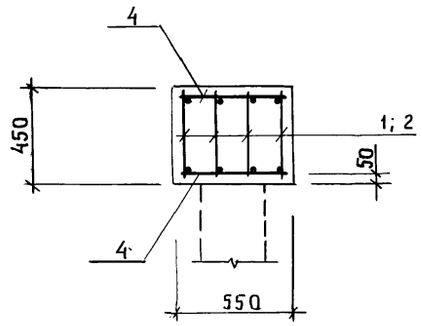

2 — 2

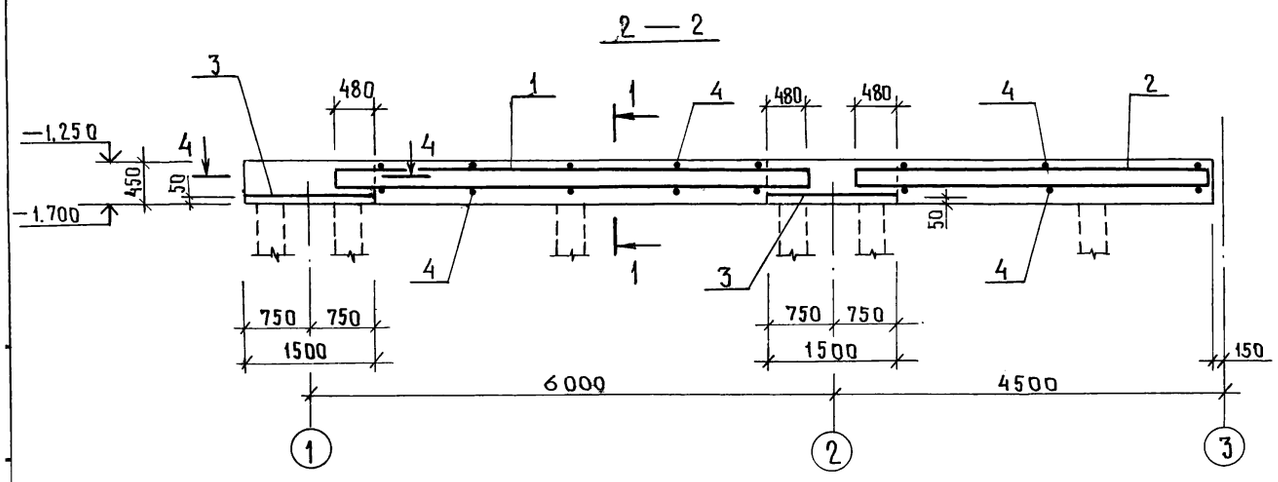

Спецификация ростверка РСм 1

Формат	Зона	Поз	Обозначение	Наименование	Кол	Примечание
						масса ед. кг
				Сборочные единицы		
		1	т.п.902-1-104.86-КЖИ-1.100 Альб. 4	Каркас плоский	28	
		2	т.п.902-1-104.86-КЖИ-1.101 Альб. 4	Каркас плоский	16	
				Сетка арматурная		
		3	ГОСТ 23279-85	2С $\frac{12\,A\,III}{12\,A\,III}$ 145×145	8	20,60
				Детали		
		4		⌀8 AI - ГОСТ 5781-82* ℓ=500	204	0,20
				Материалы		
				Бетон марки В20	19,5	м³

Ведомость расхода стали на элемент, кг

Марка элемента	Изделия арматурные					Всего	Общий расход
	Арматура класса AI		Арматура класса A III				
	ГОСТ 5781-82*		ГОСТ 5781-82*				
	8	Итого	12	16	Итого		
РСм 1	197,0	197,0	164,8	690,6	855,4	1052,4	1052
РСм 2			20,6		20,6	20,6	20,6
РСм 3	19,4	19,4		60,1	60,1	79,5	79,5
РСм 4	15,4	15,4		47,4	47,4	62,80	62,8

Данный лист см. совместно с листом КЖ-5

Привязан

Инв. №

Нач. отд.	Манкаускас	
Н. контр.	Ефремова	
Гл. спец.	Укропова	
Рук. гр.	Терентьев	
Инж.	Филиппов	

ТП 902-1-104.86-КЖ

Канализационная насосная станция при глубине заложения коллектора −4.0 м

Стадия	Лист	Листов
Р	4	

РСм 1. Армирование

МЖКХ РСФСР
Гипрокоммунводоканал
Ленинградское отделение

Часть 1

1 — 1

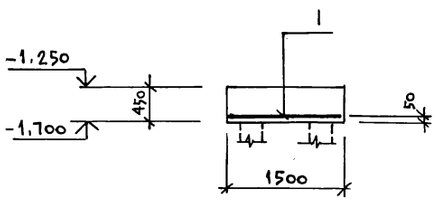

РСм 4

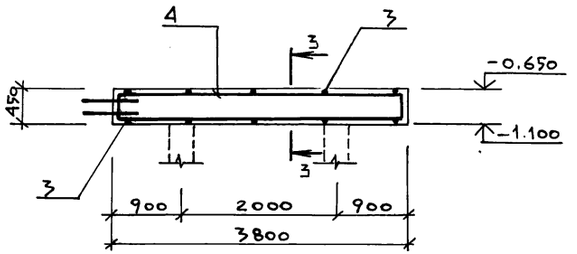

РСм 2

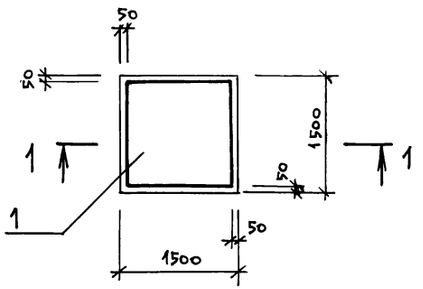

3 — 3

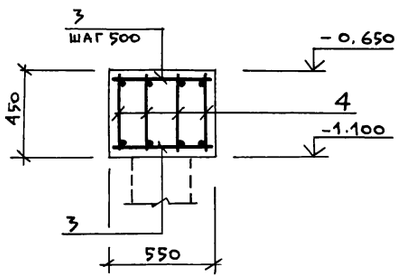

РСм 3

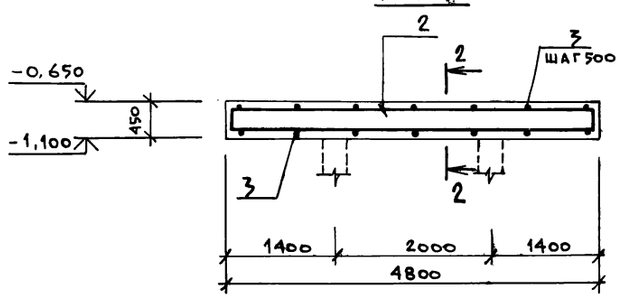

2 — 2

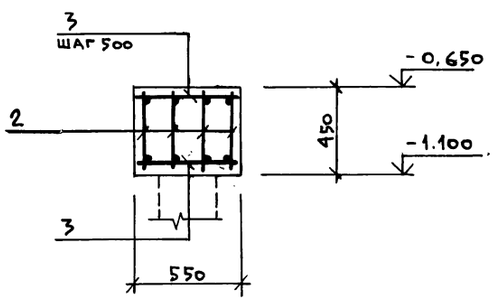

Спецификация ростверков РСм 2 ÷ РСм 4

Формат	Зона	Поз.	Обозначение	Наименование	Кол.	Примечание
						масса ед. кг
				РСм 2		
				Сборочные единицы		
				Сетка арматурная		
		1	ГОСТ 23279-85	2 С $\frac{12AIII-200}{12AIII-200}$ 1450×1450 $\frac{25}{25}$	1	20,60
				Материалы		
				Бетон марки 200	1,0	м³
				РСм 3		
				Сборочные единицы		
		2	ТП 902-1-104.86 КЖИ-1.102 ал.4	Каркас плоский	4	
				Детали		
		3		ф8AI ГОСТ 5781-82* ℓ=500	20	0,20
				Материалы		
				Бетон марки 200	1,2	м³
				РСм 4		
				Сборочные единицы		
		4	ТП 902-1-104.86 КЖИ-1.103 ал.4	Каркас плоский	4	
				Детали		
		3		ф8AI ГОСТ 5781-82* ℓ=500	16	0,20
				Материалы		
				Бетон марки 200	0,9	м³

Данный лист см. совместно с листом КЖ-4

				ТП 902-1-104.86 - КЖ		
Привязан				Канализационная насосная станция при глубине заложения коллектора -4.0м	Стадия: Р	Лист: 5	Листов:
Инв. №	Нач. отд.	Манкаускас		РСм 2 ÷ РСм 4 Армирование.	МЖКХ РСФСР ГИПРОКОММУНВОДОКАНАЛ Ленинградское отделение	
	Н. контр.	Ефремова				
	Гл. спец.	Укропова				
	Рук. гр.	Терентьев				
	Инж.	Постников				

МФ 2140-03 16

Часть 1

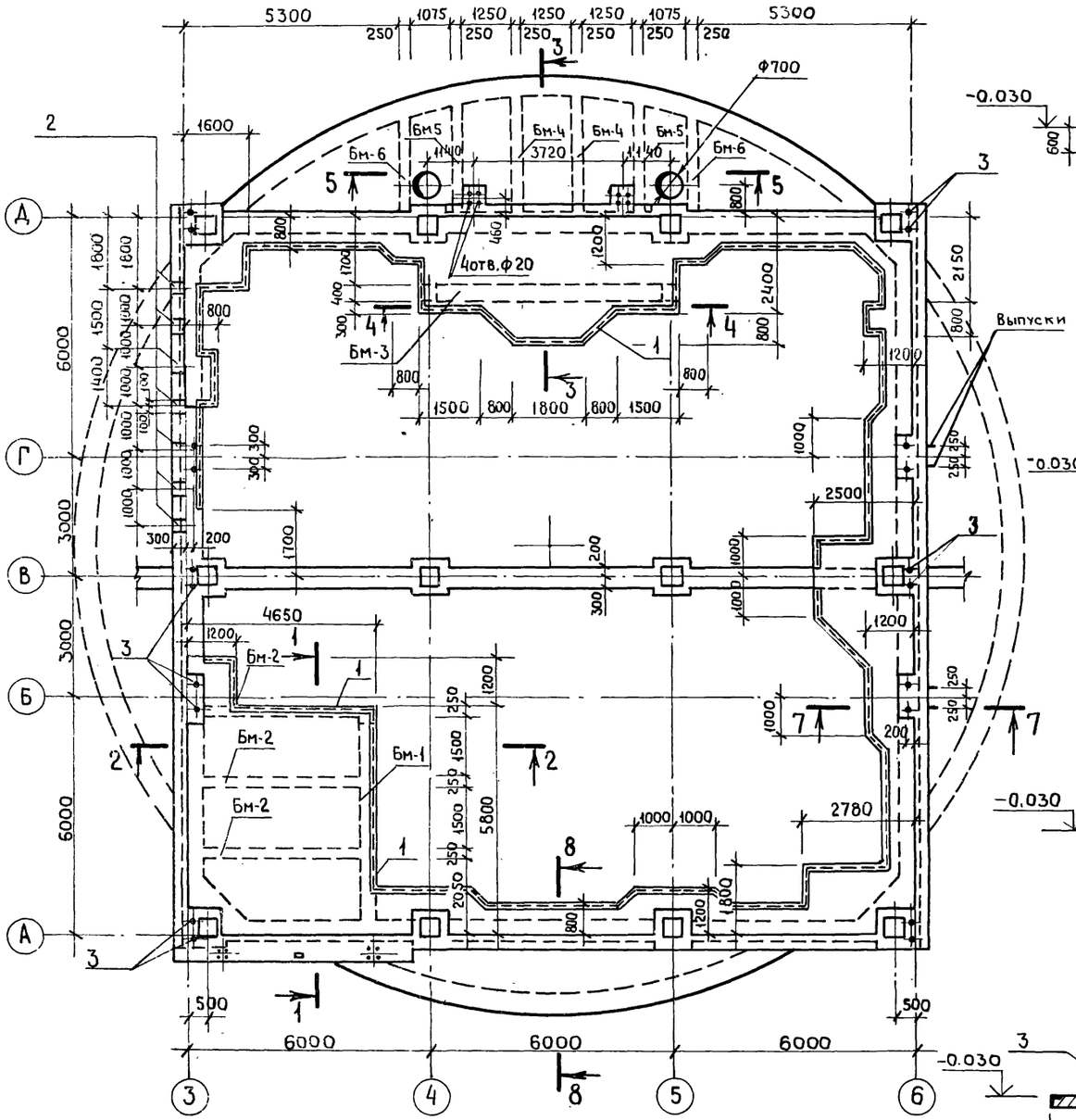

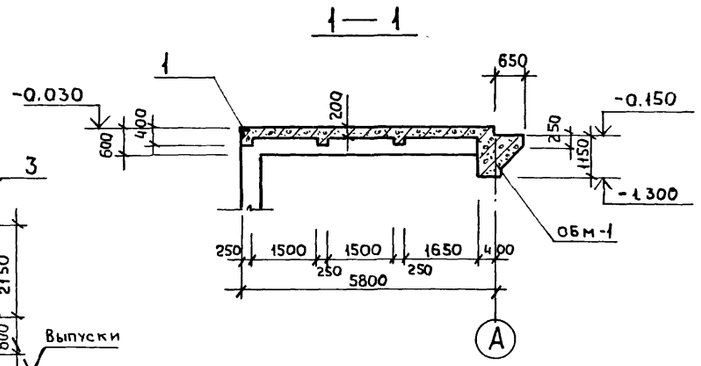

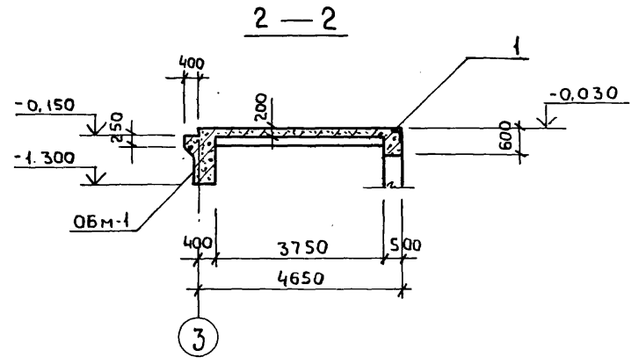

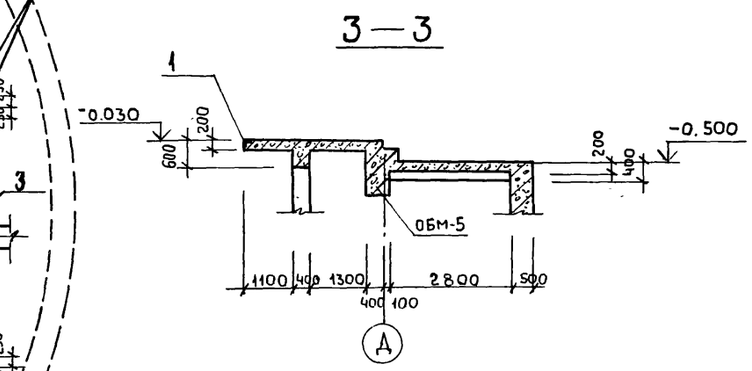

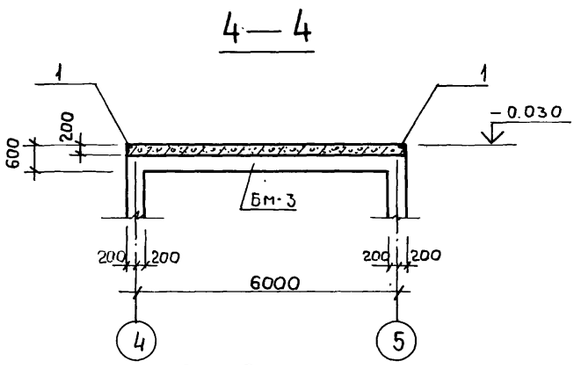

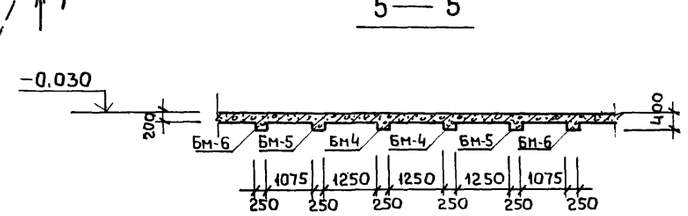

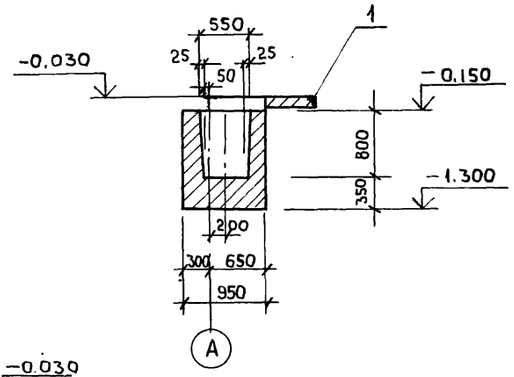

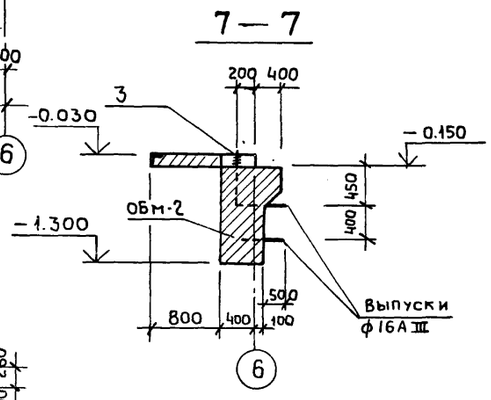

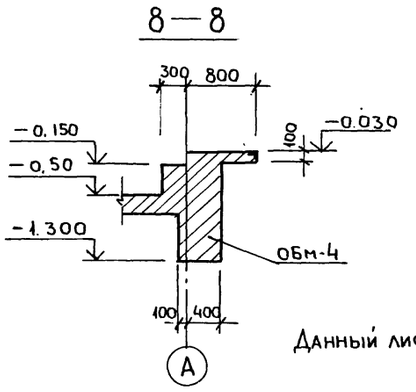

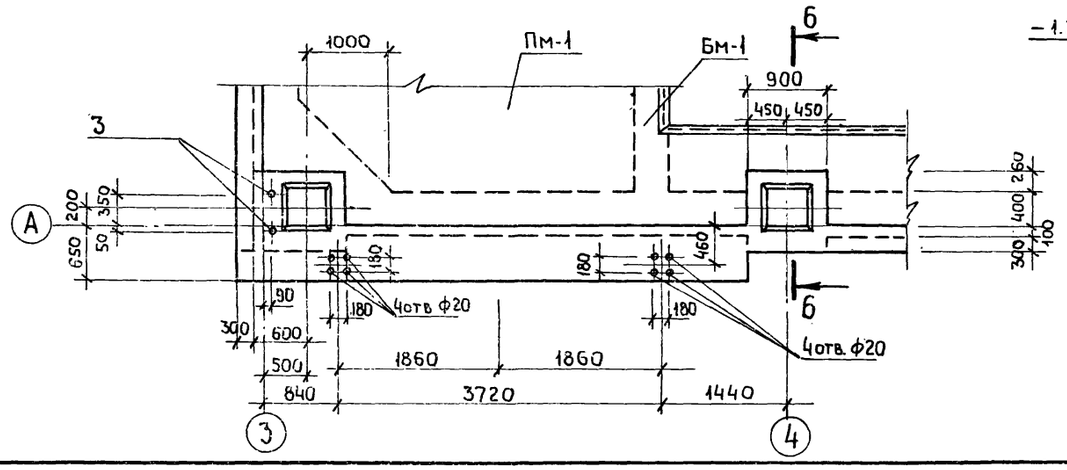

Данный лист см. совместно с листами КЖ7-КЖ10

Привязан				ТП 902-1-104.86-КН	
	Нач. отд.	Манкаускас		Канализационная насосная станция при глубине заложения коллектора-4.0 м	Стадия: Р; Лист: 6; Листов:
	Н. контр.	Ефремова			
	Гл. спец.	Укропова		Рк м1. Опалубочный чертеж	МЖКХ РСФСР ГИПРОКОММУНВОДОКАНАЛ Ленинградское отделение
	Рук. гр.	Терентьев			
Инв №	Инжен.	Филиппов			

МФ 2140-03 17

Часть 1

Обм 1

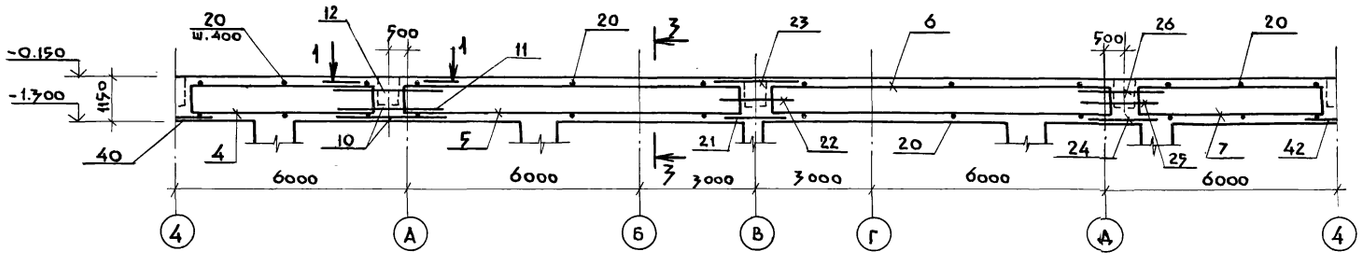

1-1

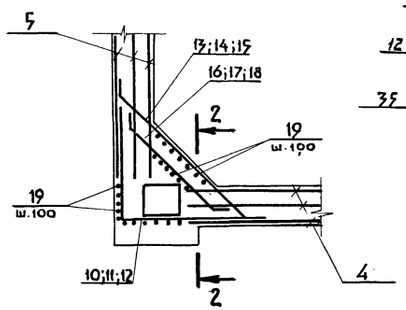

2-2

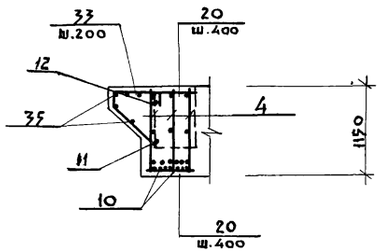

Обм 2

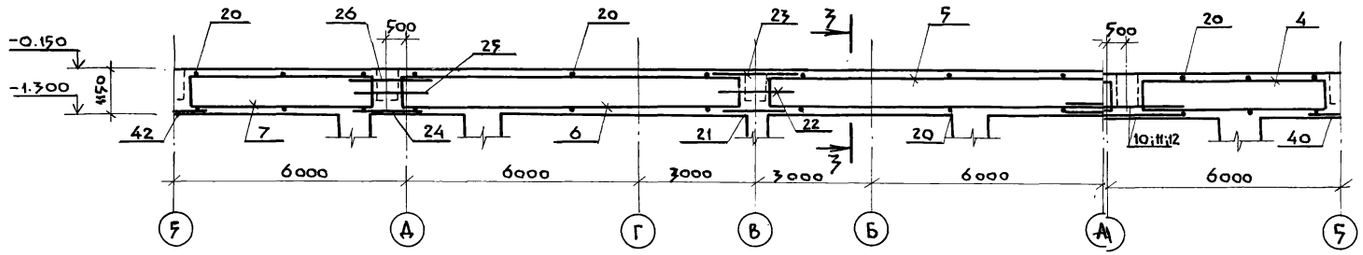

3-3

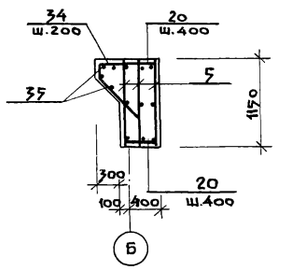

4-4

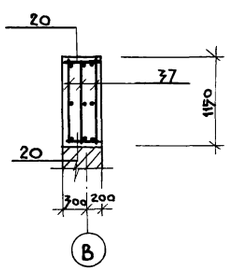

Обм 3

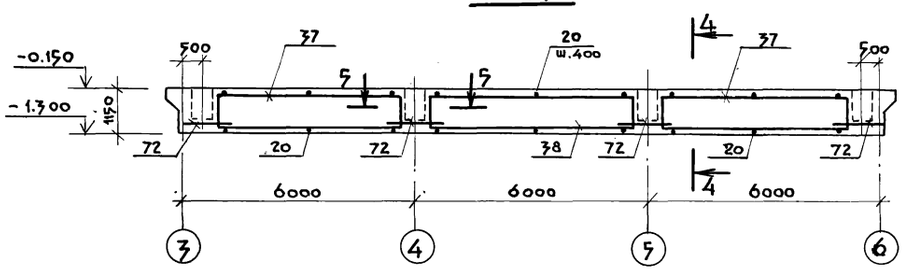

6-6

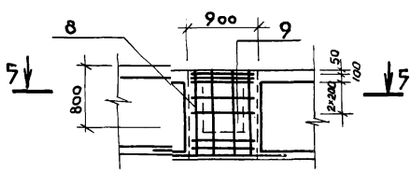

5-5

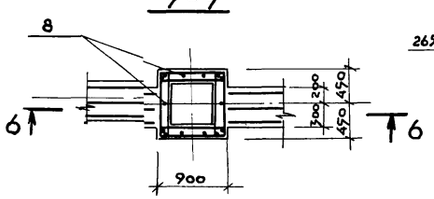

Расчетные схемы балок

Обм 1

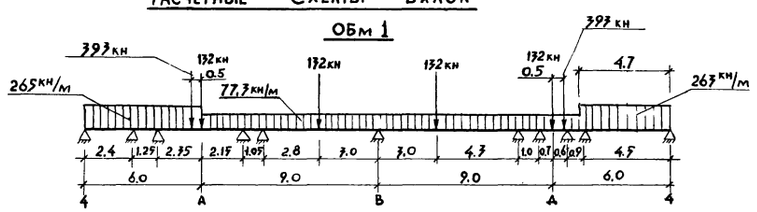

Обм 2

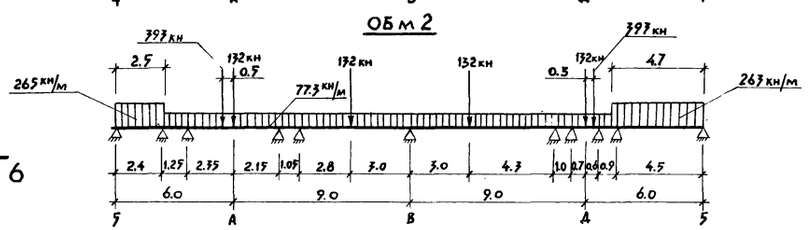

Обм 4

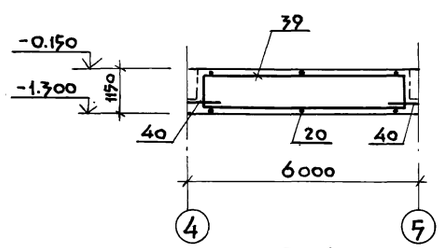

Обм 5

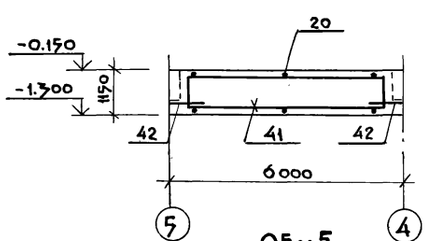

Обм 4

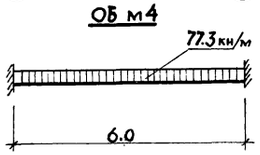

Обм 5

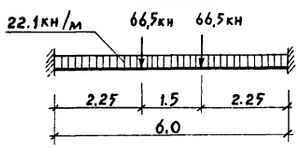

Привязан			
Инв №	Нач. АСО	Манкаускас	
	Н. контр	Ефремова	
	Гл. спец.	Укропова	
	Рук. груп.	Терентьев	
	Инженер	Филиппов	

ТП 902-1-104.86- КЖ

Канализационная насосная станция при глубине заложения коллектора -4.0 м

Стадия	Лист	Листов
Р	7	

РК м1 Балки Обм1-Обм5 Армирование

МЖКХ РСФСР ГИПРОКОММУНВОДОКАНАЛ Ленинградское отделение

МФ 2140-03 18

ЧАСТЬ 1

Пм 1

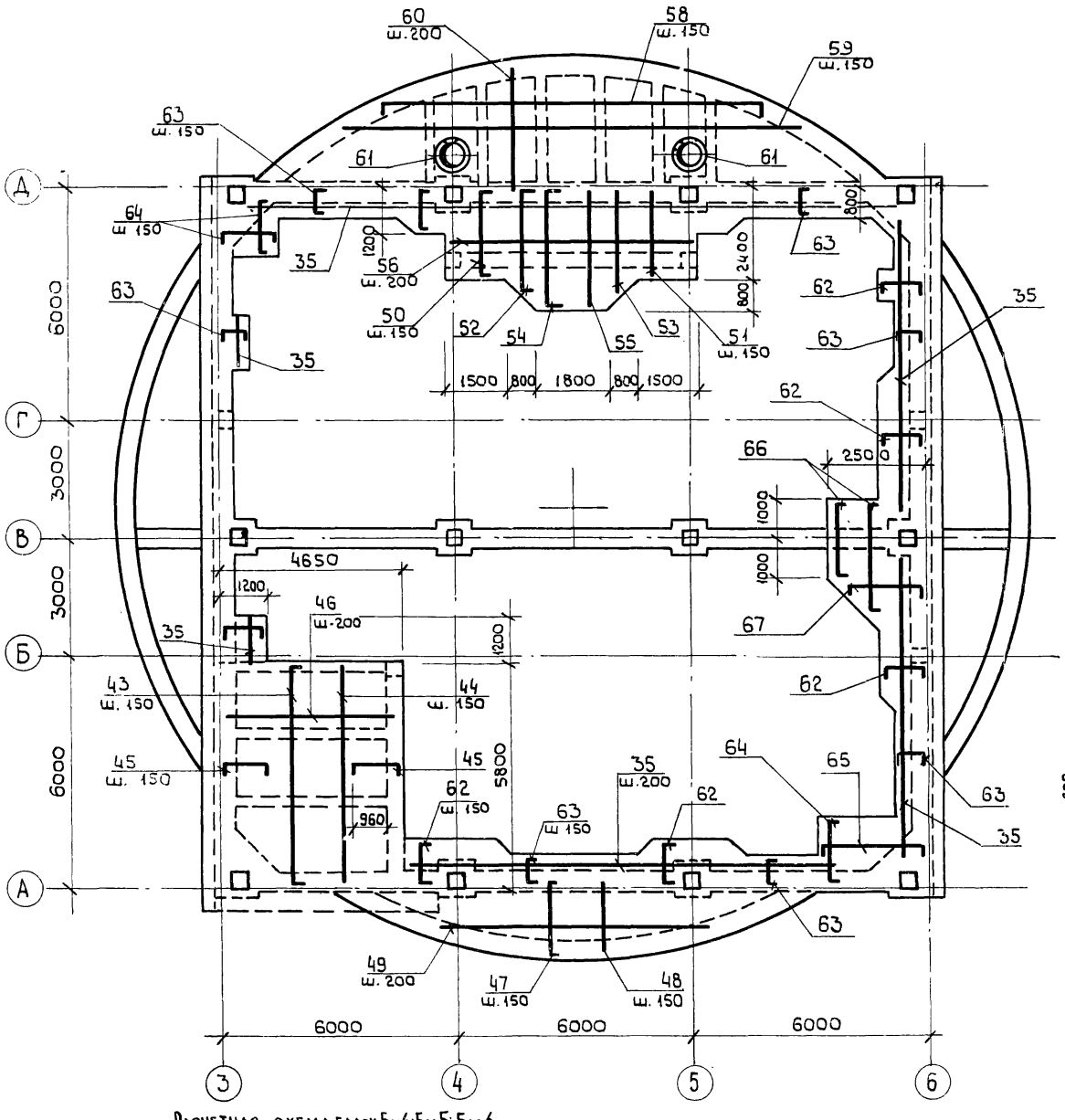

Расчетная схема балок Бм4; Бм5; Бм6.

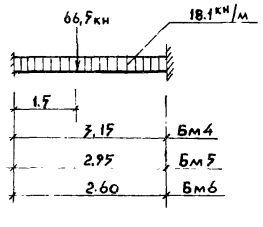

Данный лист см. совместно с листом КЖ-6

Бм 1

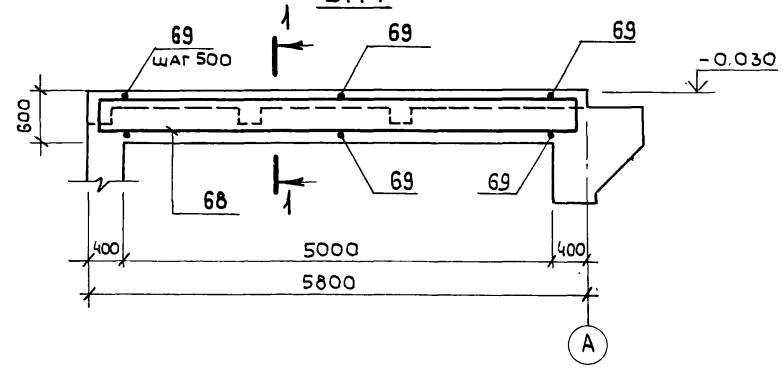

1 — 1

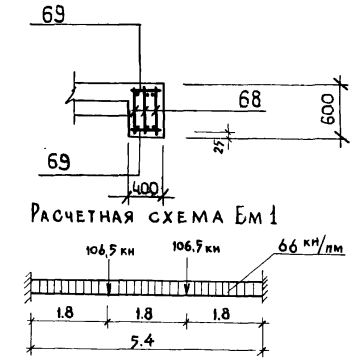

Расчетная схема Бм 1

Бм 2

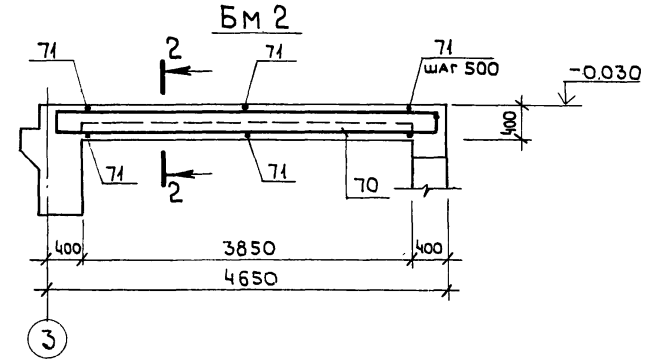

2 — 2

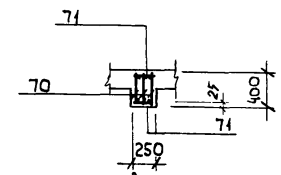

Расчетная схема Бм 2

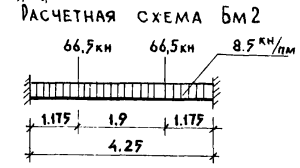

Бм 3

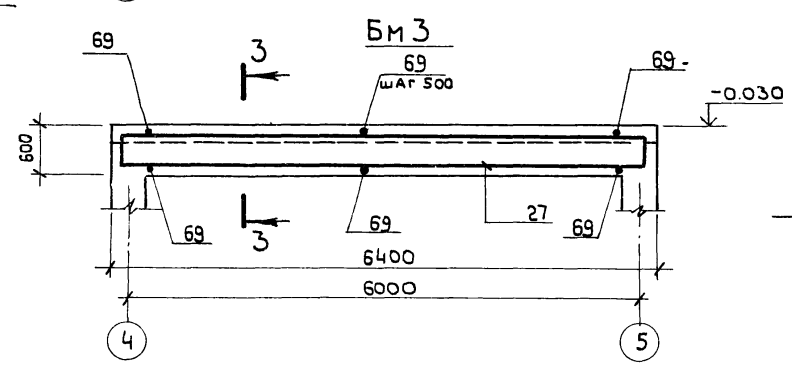

3 — 3

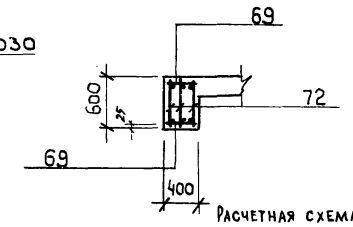

Расчетная схема Бм 3

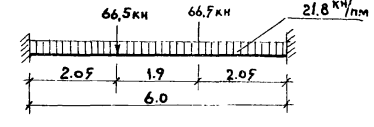

Бм 4; Бм-5; Бм 6

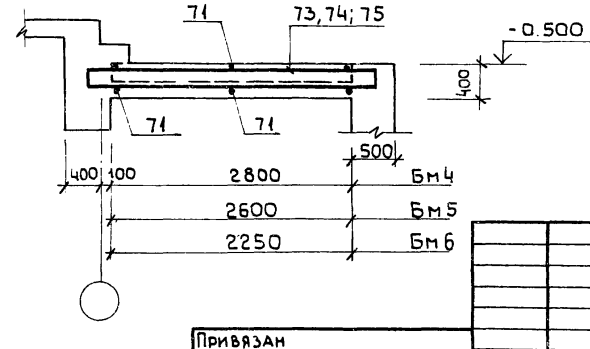

4 — 4

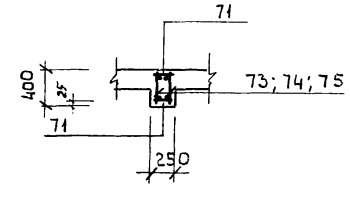

Привязан			
Инв. №			
Нач. отд.	Манкаускас		
Н. контр.	Ефремова		
Гл. спец.	Укропова		
Рук. гр.	Терентьев		
Инж.	Филиппов		

ТП 902-1-104.86-КЖ

Канализационная насосная станция при глубине заложения коллектора-4,0 м	Стадия	Лист	Листов
	Р	8	
РКм 1, Плиты Пм 1, Балки Бм 1 - Бм 6. Армирование	МЖКХ РСФСР ГИПРОКОММУНВОДОКАНАЛ ЛЕНИНГРАДСКОЕ ОТДЕЛЕНИЕ		

ЧАСТЬ 1

Ведомость деталей

Поз.	Эскиз
10	1510, 1820
11	см. выше
12	см. выше
13	360, 2780, 45°, 360
14	см. выше
15	см. выше
16	600, 1760, 45°, 600
17	см. выше
18	см. выше
19	1120
20	460
21	1680
22	1200
23	2100
24	1410, 1130
25	см. выше
26	см. выше
27	150, 2780, 45°, 150
28	см. выше
29	см выше
30	450, 1760, 45°, 450
31	см. выше
32	см. выше
33	990, 1370, 45°
34	770, 1010, 45°
35	Распр. п.м.
36	900
40	1860
42	2400
43	150, 5700, 150
44	5700
45	150, 1260, 150

Поз.	Эскиз
46	4450
47	150, 800÷1900, 150
48	800÷1900
49	3800÷11500
50	150, 2300, 150
51	2300
52	150, 2350÷3050, 150
53	2350÷3050
54	150, 3070, 150
55	3070
56	6350
57	1800÷3400
58	150, 3000÷15300, 150
59	3000÷15300
60	800÷3400
61	ф750, 40
62	70, 1030, 70
63	70, 630, 70
64	70, 1630, 70
65	70, 2610, 70
66	70, 1950÷3200, ℓ
67	70, 1430÷2330, ℓ
69	350
71	200
72	1620

Спецификация перекрытия РКм1

Формат	Зона	Поз.	Обозначение	Наименование	Кол.	Примечание
						Масса ед. кг
				Балка ОБм-1 шт. 1		
				Сборочные единицы		
		1	Серия 1.400-15 в.1 550-08	Изделие закладное Мн557 п.м.	2,6	8,1
				Мн121-3	7	4,4
		2	то же 130-26	Болт фундаментный М24	10	3,1
		3	ГОСТ 24379.1-80			
		4	тп902-1-104.86-КЖИ-1.104 ал.4	Каркас плоский	3	
		5	то же -КЖИ-1.105 ал.4	то же	3	
		6	" -КЖИ-1.106 ал.4	"	3	
		7	" -КЖИ-1.107 ал.4	"	3	
		8	Серия 1.411.1-1/84 в.2	" КПС3-1	1	
		9	то же	Сетка арматурная СС3-8	5	
				Детали		
		10		ф32АIII ГОСТ5781-82* ℓ=3330	6	21,01
		11		ф22АIII то же ℓ=3330	1	9,92
		12		ф25АIII " ℓ=3330	1	12,82
		13		ф32АIII " ℓ=3500	1	22,09
		14		ф22АIII " ℓ=3500	1	10,43
		15		ф25АIII " ℓ=3500	1	13,48
		16		ф32АIII " ℓ=2960	1	18,68
		17		ф22АIII " ℓ=2960	1	8,82
		18		ф25АIII " ℓ=2960	1	11,40
		19		ф18АIII " ℓ=1120	90	2,24
		20		ф10АI " ℓ=460	390	0,28
		21		ф18АIII " ℓ=1680	3	3,36
		22		ф10АIII " ℓ=1200	2	0,74
		23		ф25АIII " ℓ=2100	2	8,09
		24		ф18АIII " ℓ=2540	3	5,08
		25		ф10АIII " ℓ=2540	1	1,57
		26		ф25АIII " ℓ=2540	1	9,78
		27		ф18АIII " ℓ=3080	1	6,16
		28		ф10АIII " ℓ=3080	1	1,90
		29		ф25АIII " ℓ=3080	1	11,86
		30		ф18АIII " ℓ=2660	1	5,32
		31		ф10АIII " ℓ=2660	1	1,64
		32		ф25АIII " ℓ=2660	1	10,24
		33		ф12АIII то же ℓ=2070	155	1,84
		34		ф10АI " ℓп.м.=139.0	—	85,76
		35				
				Балка ОБм-2 шт. 1		
				Сборочные единицы		
				Изделие закладное		
		3	ГОСТ 24379.1-80	Болт фундаментный М24	10	
		4	т.п.902-1-104.86-КЖИ-1.104 ал.4	Каркас плоский	3	
		5	-КЖИ-1.105 ал.4	то же	3	
		6	-КЖИ-1.106 ал.4	"	3	
		7	-КЖИ-1.107 ал.4	"	3	
		8	Серия 1.411.1-1/84 в.2.	" КПС3-1	1	
		9	то же	Сетка арматурная СС3-8	5	
				Детали		
		10÷35	см выше			
		36		ф16АIII ГОСТ5781-82* ℓ=1400	16	2,21
				Балка ОБм-3 шт. 1		
				Сборочные единицы		
		37	т.п.902-1-104.86 -КЖИ-1.108 ал.4	Каркас плоский	6	
		38	-КЖИ-1.109ал.4	то же	3	
		8	Серия 1.411-1/84 в.2	" КПС3-1	2	
		9	то же	Сетка арматурная СС3-8	10	
				Детали		
		20		ф10АI ГОСТ5781-82* ℓ=460	74	0,28

Привязан

Инв №

Нач отд.	Манкаускас		
Н.контр.	Ефремова		
Гл.спец.	Укропова		
Рук. гр.	Терентьев		
Инж.	Филиппов		

ТП902-1-104.86 КЖ

Канализационная насосная станция при глубине заложения коллектора – 4.0м

Стадия	Лист	Листов
Р	9	

РКм1 Ведомость деталей. Спецификация (начало).

МЖК РСФСР
Гипрокоммунводоканал
Ленинградское отделение

Копировал Л.И

МФ 2140-03 20 Формат А2

Спецификация перекрытия РКм1

Часть 1

Формат	Зона	Поз.	Обозначение	Наименование	Кол.	Примечание
						масса ед. кг
				Балка ОБм-4 шт.1		
				Сборочные единицы		
		39	ТП 902-1-104.86-КЖИ-1.110ал.4	Каркас плоский	3	
		8	Серия 1.411.1-1/84 в.2	то же КПС3-1	2	
		9	то же	Сетка арматурная СС3-8	10	
				Детали		
				Ф16А-III Гост 5781-82* ℓ=1860	6	2,94
		40		Ф10А-I Гост 5781-82* ℓ=460	26	0,28
		20				
				Балка ОБм-5 шт.1		
				Сборочные единицы		
		41	ТП 902-1-104.86-КЖИ-1.111 ал.4	Каркас плоский	3	
		8	Серия 1.411.1-1/84 в.2	то же КПС3-1	2	
		9	то же	Сетка арматурная СС3-8	10	
				Детали		
				Ф10А-I Гост 5781-82* ℓ=460	26	0,28
		20		Ф25А-III то же ℓ=2400	6	9,24
		42				
				Плита Пм1 шт.1		
				Сборочные единицы		
				Изделие закладное		
				Мн557 п.м.	63,8	8.1
		1	Серия 1.400-15 в.1 550-08			
				Детали		
				Ф10А-III Гост 5781-82* ℓ=6000	28	3.70
		43		Ф10А-III то же ℓ=5700	28	3,52
		44		Ф10А-III " ℓ=1560	60	0.97
		45		Ф8А-III " ℓ=4450	58	1,76
		46		Ф10А-III " $\ell_{ср}$=1650	71	1,02
		47		Ф10А-III " $\ell_{ср}$=1350	71	0.83
		48		Ф8А-I " $\ell_{ср}$=7650	10	3.02
		49		Ф10А-III " ℓ=2600	30	1.60
		50		Ф10А-III " ℓ=2300	30	1,42
		51		Ф10А-III " $\ell_{ср}$=2850	16	1.76
		52		Ф10А-III " $\ell_{ср}$=2700	16	1,67
		53		Ф10А-III " ℓ=3370	18	2.10
		54		Ф10А-III " ℓ=3070	18	1,90
		55		Ф8А-I " ℓ=6350	22	2,51
		56		Ф8А-I " ℓ=2600	10	1.03
		57		Ф10А-III " $\ell_{ср}$=9450	23	5.83
		58		Ф10А-III " $\ell_{ср}$=9150	23	5,65
		59		Ф8А-I " $\ell_{ср}$=2100	152	0.83
		60		Ф16А-III " ℓ=2840	4	4,49
		61				

Формат	Зона	Поз.	Обозначение	Наименование	Кол.	Примечание.
						масса ед. кг
		62		Ф10А-III Гост 5781-82* ℓ=1170	106	0,72
		63		Ф10А-III то же ℓ=770	127	0.48
		64		Ф10А-III " ℓ=1770	30	1.09
		65		Ф10А-III " ℓ=2750	7	1,70
		66		Ф10А-III " $\ell_{ср}$=2645	9	1.64
		67		Ф10А-III " $\ell_{ср}$=1950	9	1,20
		35		Ф10А-III " $\ell_{п.м}$=134.0	–	82,68
				Балка Бм1 шт.1		
				Сборочные единицы		
		68	ТП 902-1-104.86-КЖИ-1.112 ал.4	Каркас плоский	3	
				Детали		
		69		Ф8А-I Гост 5781-82* ℓ=350	22	0.14
				Балка Бм2 шт.3		
				Сборочные единицы		
		70	ТП 902-1-104.86-КЖИ-1.113 ал.4	Каркас плоский	3	
				Детали		
		71		Ф8А-I Гост 5781-82* ℓ=200	16	0,10
				Балка Бм3 шт.1		
				Сборочные единицы		
		72	ТП 902-1-104.86-КЖИ-1.114 ал.4	Каркас плоский	3	

Формат	Зона	Поз.	Обозначение	Наименование	Кол.	Примечание
						масса ед. кг
				Детали		
		69		Ф8А-I Гост 5781-82* ℓ=350	24	0.14
				Балка Бм4 шт.2		
				Сборочные единицы		
		73	ТП 902-1-104.86-КЖИ-1.115 ал.4	Каркас плоский	2	
				Детали		
		71		Ф8А-I Гост 5781-82* ℓ=200	12	0.10
				Балка Бм5 шт.2		
				Сборочные единицы		
		74	т.п 902-1-104.86-КЖИ-1.116 ал.4	Каркас плоский	2	
				Детали		
		71		Ф8А-I Гост 5781-82* ℓ=200	12	0.10
				Балка Бм6 шт.2		
				Сборочные единицы		
		75	ТП 902-1-104.86-КЖИ-1.117 ал.4	Каркас плоский	2	
				Детали		
		71		Ф8А-I Гост 5781-82* ℓ=200	10	0,10
				Материалы		
			РКм-1	Бетон марки В30	89	м³

Ведомость расхода стали на элемент, кг

Марка элемента	Изделия арматурные													Изделия закладные								Общий расход
	Арматура класса													Арматура класса					Прокат марки			
	А-I			А-III										А-I		А-III			Вст3кп2-1			
	Гост 5781-82*			Гост 5781-82*									Всего	Гост 5781-82*		Гост 5781-82*			Гост 8509-72	Гост 103-76*		Всего
	8	10	Итого	8	10	12	16	18	22	25	32	Итого		6	Итого	8	10	Итого	L100x63 x6	-δ=8	Итого	
РКм-1	389	831	1220	98	1321	907	514	4127	381	1015	1314	9677	10897	15	15	41	4	45	500	29	529	589	11486

Привязан			
Инв.№			

Нач.отд.	Манкаускас	
Н.контр.	Ефремова	
Гл.спец.	Укропова	
Рук.гр.	Терентьев	
Инж.	Филиппов	

ТП 902-1-104.86-КЖ

Канализационная насосная станция при глубине заложения коллектора – 4.0м	Стадия	Лист	Листов
	Р	10	
РКм 1. Спецификация (окончание.) Ведомость расхода стали на элемент.	МЖКХ РСФСР Гипрокоммунводоканал Ленинградское отделение		

МФ 2140-03 21

Схема расположения элементов каркаса

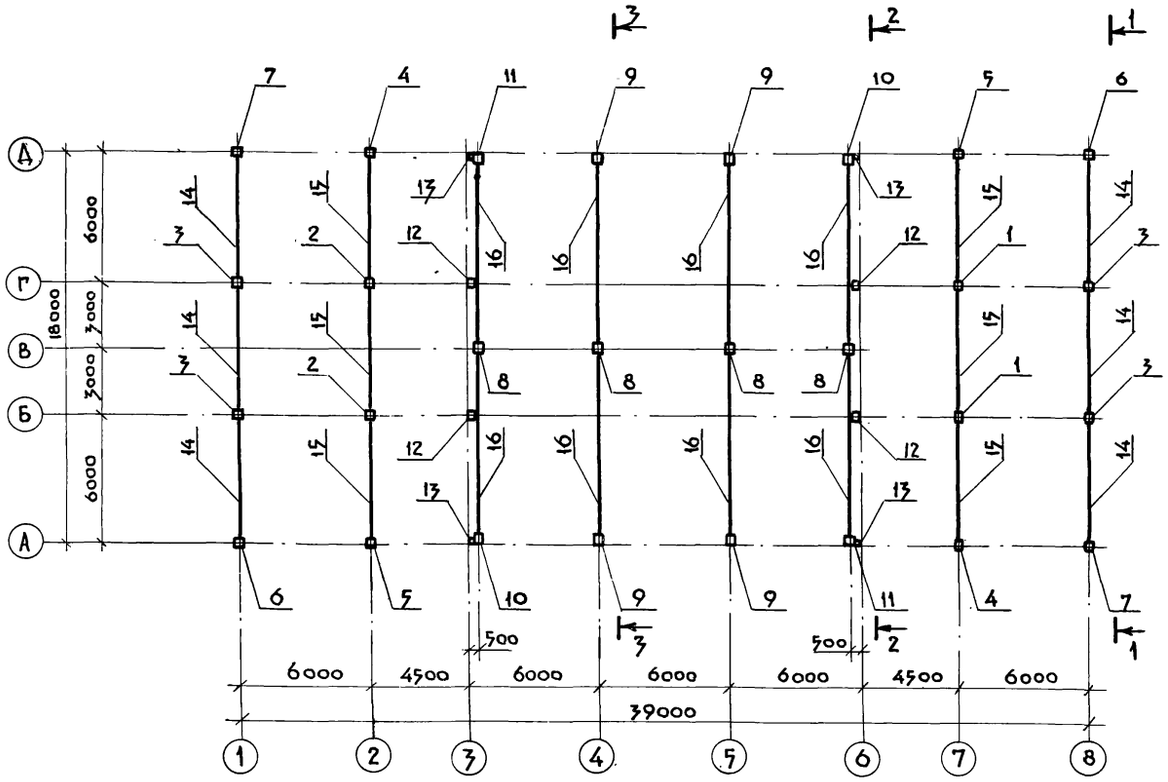

3 - 3

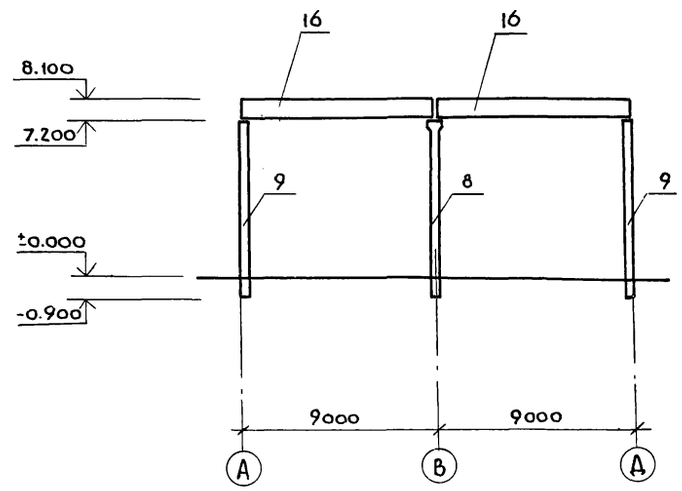

1 - 1

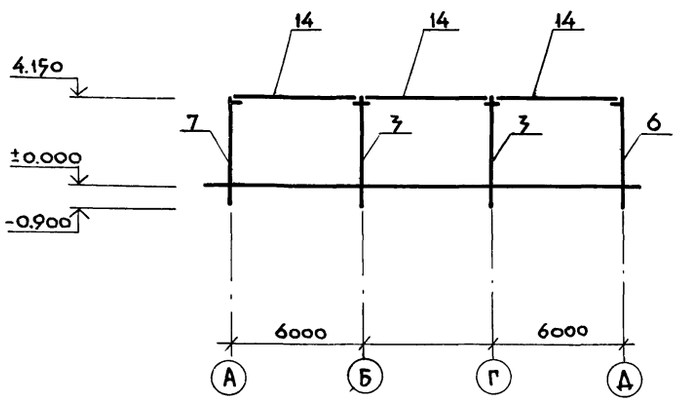

2 - 2

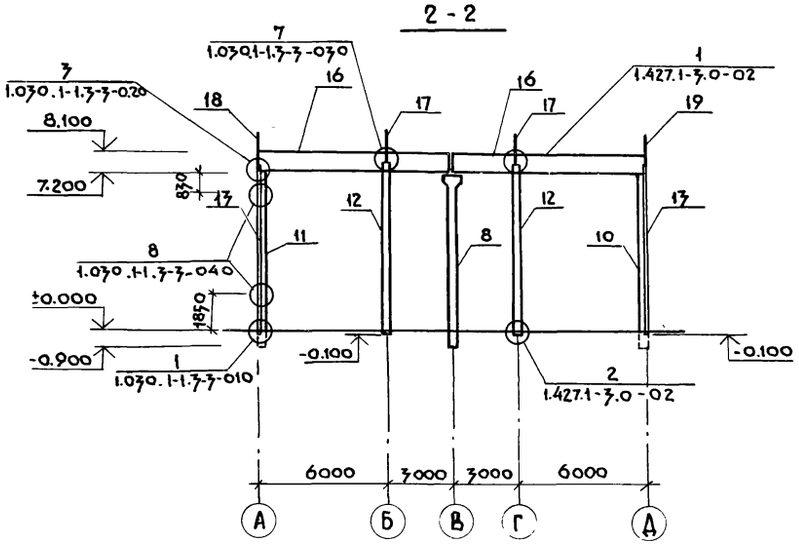

Спецификация к схеме расположения элементов каркаса

Марка поз.	Обозначение	Наименование	Кол	Масса ед.,кг	Приме-чание
1	1.020-1/83.2-1	Колонна 1КД3.42	2	1170	
2	1.020-1/83.2-1 КЖИ-2.100	Колонна 1КД3.42-А	2	1170	
3	1.020-1/83.2-1 КЖИ-2.101	Колонна 1КД3.42-Б	4	1170	
4	1.020-1/83.2-1 КЖИ-2.102	Колонна 1КО3.42-А	2	1153	
5	1.020-1/83.2-1 КЖИ-2.103	Колонна 1КО3.42-Б	2	1153	
6	1.020-1/83.2-1 КЖИ-2.104	Колонна 1КО3.42-В	2	1153	
7	1.020-1/83.2-1 КЖИ-2.105	Колонна 1КО3.42-Г	2	1153	
8	1.423-3 В.1 КЖИ-2.106	Колонна К 72-16А	4	3300	
9	1.423-3 В.1 -2.107	Колонна К 72-4А	4	3300	
10	1.423-3 В.1 -2.108	Колонна К 72-4Б	2	3300	
11	1.423-3 В.1 -2.109	Колонна К 72-4В	2	3300	
12	1.427.1-3.1-200 КЖИ-2.110	Фахверковая колонна 6КФ79-1А	4	2200	
13	1.030-1-1 В.4-2	Стойка фахверка СФ6	4	403.9	
14	1.020-1/83.3-1	Ригель РОП4.57-30	6	2070	
15	1.020-1/83.3-1	Ригель РДП4.57-60А$_{т}$V	6	2600	
16	1.462.1-10/80.1 КЖИ-2.200	Балка 1БСД9-5А$\text{III}_{т}$-А	8	2750	
17	1.030.1-1.4-1-010-03	Насадка НФ4	4	35.2	
18	1.030.1-1.4-1-020-04	Насадка НУ-5	2	37.2	
19	1.030.1-1.4-1-020-05	Насадка НУ-6	2	37.2	
20	1.427.1-3.2-0.25.ОСБ	Соединит. эл-нт 2СФ3	4	17.5	

ТП 902-1-104.86-КЖ

Привязан

Инв.№

Нач.отд	Манкаускас	
Н.контр	Ефремова	
Гл.спец.	Укролова	
Рук.гр.	Терентьев	
Инженер	Бутузова	

Канализационная насосная станция при глубине заложения коллектора -4.0 м

Схемы расположения элементов каркаса

Стадия	Лист	Листов
Р	11	

МЖКХ РСФСР ГИПРОКОММУНВОДОКАНАЛ Ленинградское отделение

Типовой проект 902-1-104.86 Часть 1

Схемы расположения плит покрытия на отм. 4.200 и 8.400

Схема 1

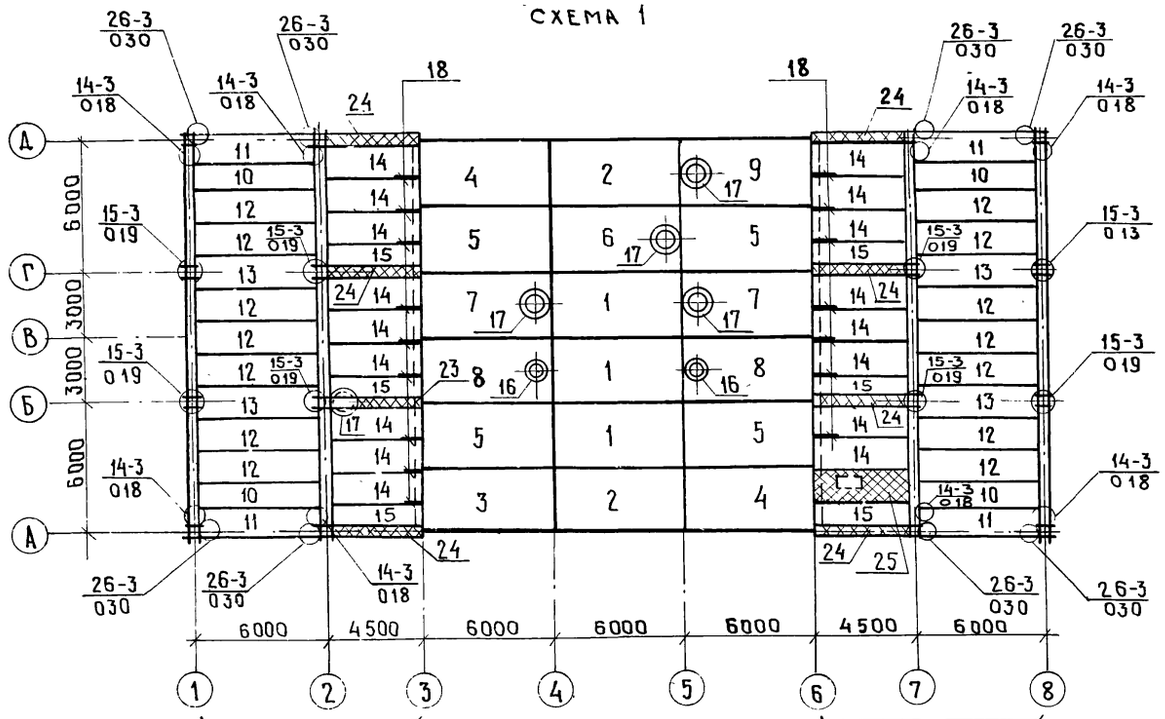

отм. 4.200 отм. 4.200

Схемы расположения плит перекрытия

на отм. -1.030; -0,300; -0,030 на отм. -0,430

Схема 2 Схема 3

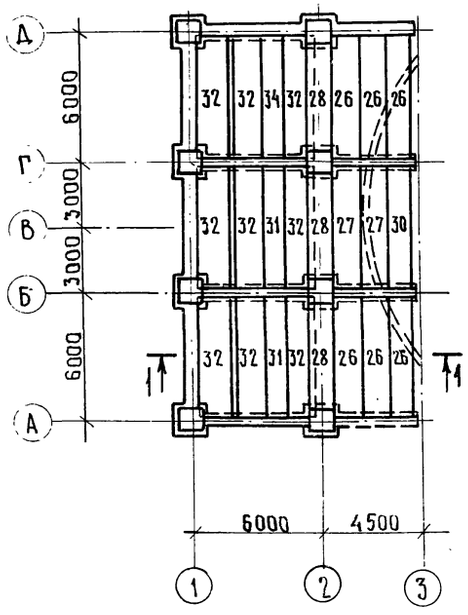

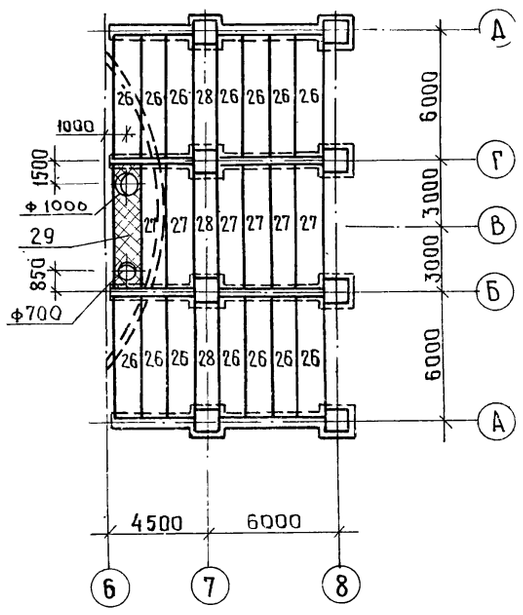

1—1

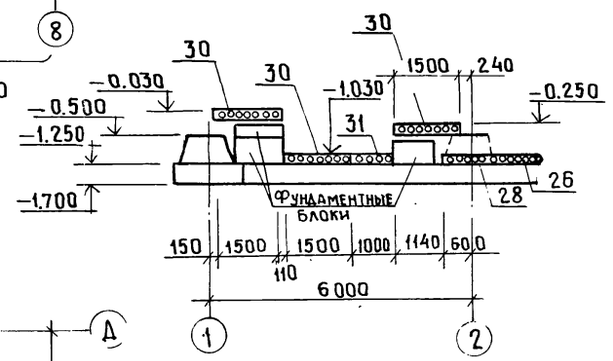

Спецификация к схемам расположения плит покрытия и перекрытия

Марка, поз.	Обозначение	Наименование	Кол.	Масса ед. т	Примечание
		Схема 1			
1	ГОСТ 22701.1-77*	Плиты покрытия ПГ-4А IVТ	3	2,65	
2	т.п 902-1-104.86-КЖИ-3.100 ал.4	ПГ-4А IVТ-А	2	2,65	
3	-КЖИ-3.101 ал.4	ПГ-4А IVТ-Б	1	2,65	
4	-КЖИ-3.102 ал.4	ПГ-4А IVТ-В	2	2,65	
5	-КЖИ-3.103 ал.4	ПГ-4А IVТ-Г	4	2,65	
6	ГОСТ 22701.1-77*	ПВ7-4А IVТ	6	3,2	
7	-КЖИ-3.104 ал.4	ПВ7-4А IVТ-А	2	3,2	
8	-КЖИ-3.105 ал.4	ПВ4-4А IVТ-А	2	3,3	
9	-КЖИ-3.106 ал.4	ПВ7-4А IVТ-Б	1	3,2	
10	Серия 1.041.1-2 в.1	ПК56.12-8 АтIVС(AIV)Т	4	2,0	
11	то же	ПК56.12-8 Ат-IVС(AIV)Т-1	4	2,0	
12	"	ПК56.15-8 АтIVС(AIV)Т	14	2,6	
13	"	ПК56.15-8 АтIVС(AIV)Т-2	4	2,6	
14	Серия 1.141-1 вып.60	ПК42.15-8Т	17	1,97	
15	то же	ПК42.12-8Т	6	1,49	
16	Серия 1.494-24 вып.1	Стакан СБ4А-1	2	0,15	
17	то же	то же СБ7А-2	5	0,29	
18	-МС-1	Изделие крепежное МС-1	16		
19	Серия 1.020-1/83 вып. 7-1	Изделие соединительное МС-15	8	0,66 кг	
20	то же	то же МС-18	32	0,51 кг	
21	"	" МС-21	16	0,55 кг	
22	"	" МС-26	8	2,2 кг	
23	Лист 13	Участок монолитный Ум-1	1		
24	то же	То же Ум-2	7		
25	"	" Ум-3	1		
		Схема 2			
30	т.п 902-1-104.86-КЖИ-3.200 ал.4	ПК57.12-8АтVТ-А	1	2,0	
26	Серия 1.141-1 вып.63	ПК60.12-8АтVТ	6	2,1	
27	то же	ПК57.12-8АтVТ	2	2,1	
28	"	ПК48.12-8АтVТ	3	1,7	
31	"	ПК60.10-6АтVТ	3	1,73	
32	"	ПК60.15-8АтVТ	9	2,80	
		Схема 3			
26	Серия 1.141-1 вып.63	ПК60.12-8АтVТ	14	2,1	
27	то же	ПК57.12-8АтVТ	6	2,0	
28	"	ПК48.12-8АтVТ	3	1,7	
29	Лист 13	Участок монолитный Ум-4	1		

Привязан

Инв. № подл. | Подпись и дата | Взам. инв. №

Инв. №

Нач. АСО	Манкаускас	
Н. контр.	Ефремова	
Гл. спец.	Укропова	
Рук. гр.	Терентьев	
Инжен.	Филиппов	

ТП902-1-104.86-КЖ

Канализационная насосная станция при глубине заложения коллектора -4,0 м.

Стадия	Лист	Листов
Р	12	

Схемы расположения плит покрытия и перекрытия

МЖКХ РСФСР Гипрокоммунводоканал Ленинградское отделение

МФ 2140-03 23
Копировал Лукьянова Формат А2

Ум 1

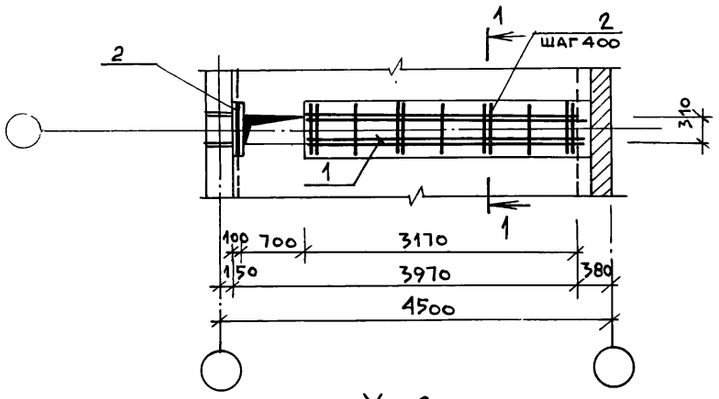

Ум 2

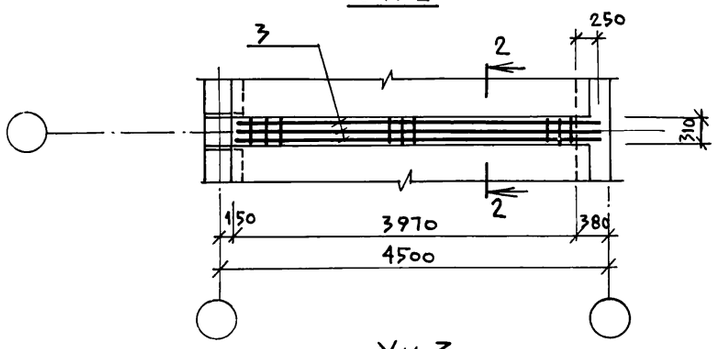

Ум 3

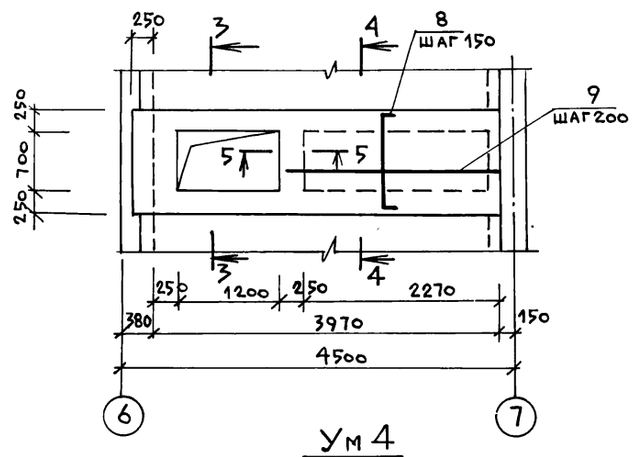

Ум 4

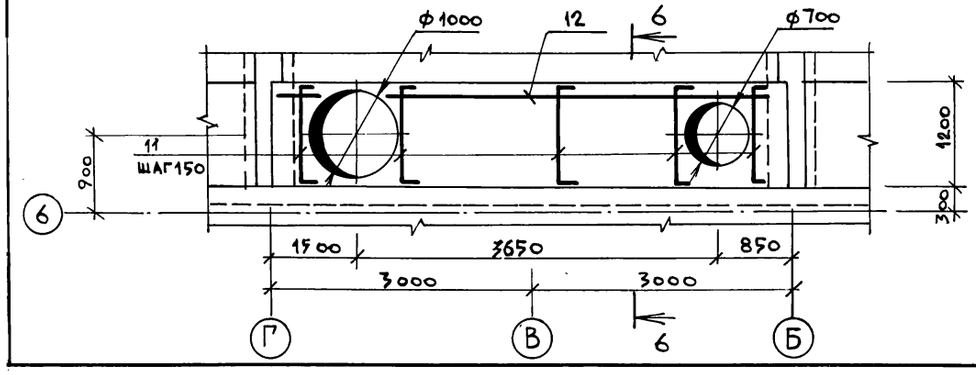

1 — 1

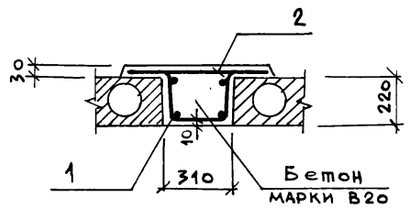

2 — 2

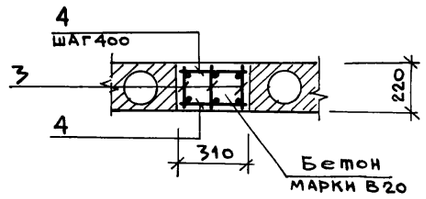

3 — 3

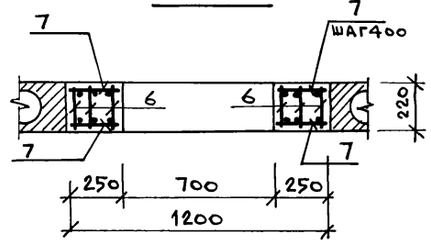

4 — 4

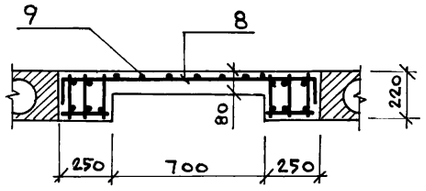

5 — 5

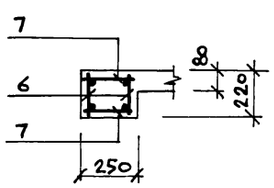

6 — 6

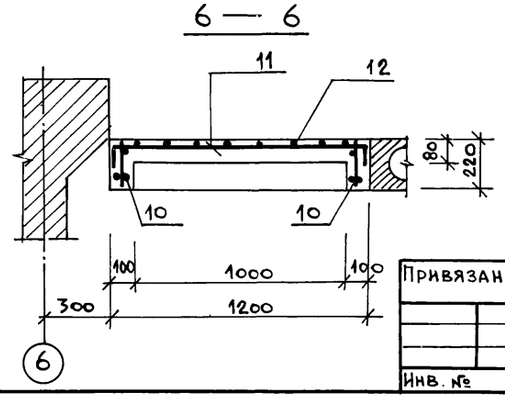

Ведомость деталей

Поз.	Эскиз
2	640
4	270
7	220
8	180 1150 180
9	2400
11	180 1160 180
12	5900

Спецификация монолитных участков Ум1 – Ум4

Формат	Зона	Поз.	Обозначение	Наименование	Кол.	Примечание
						Масса ед., кг
				Ум 1		
				Сборочные единицы		
		1		Сетка арматурная		
				Детали		
		2	см. таблицу	ф6AI Гост 5781-82* ℓ=640	9	0,14
				Материалы		
				Бетон марки В20	0,3	м³
				Ум 2		
				Сборочные единицы		
		3		Каркас плоский	3	
				Детали		
		4	см. таблицу	ф8AI Гост 5781-82* ℓ=270	20	0.1
				Материалы		
				Бетон марки В20	0,3	м³
				Ум 3		
				Сборочные единицы		
		5		Каркас плоский	6	
		6		Каркас плоский	4	
				Детали		
		7	см. таблицу	ф8AI Гост 5781-82* ℓ=220	52	0.1
		8	то же	ф16AIII Гост 5781-82* ℓ=1510	16	0.9
		9		ф8AI Гост 5781-82* ℓ=2400	5	0.9
				Материалы		
				Бетон марки В20	0,7	м³
				Ум 4		
				Сборочные единицы		
		10	т.п. 902-1-104.86-КЖИ-1.121 вып.4	Каркас плоский	2	
				Детали		
		11	см. таблицу	ф16AIII Гост 5781-82* ℓ=1520	41	0.9
		12	то же	ф8AI Гост 5781-82* ℓ=5900	7	2.3
				Материалы		
				Бетон марки В20	0,7	м³

Привязан

Инв. №

Нач. отд.	Манкаускас	
Н. контр.	Ефремова	
Гл. спец.	Укропова	
Рук. гр.	Терентьев	
Инж.	Филиппов	

ТП 902-1-104.86 – КЖ

Канализационная насосная станция при глубине заложения коллектора –4,0м

Схемы покрытия и перекрытия. Монолитные участки Ум1 – Ум4.

Стадия	Лист	Листов
Р	13	

МЖКХ РСФСР
ГИПРОКОММУНВОДОКАНАЛ
Ленинградское отделение

МФ2140-03 24

Схемы расположения стеновых панелей

по оси А

Фрагменты:

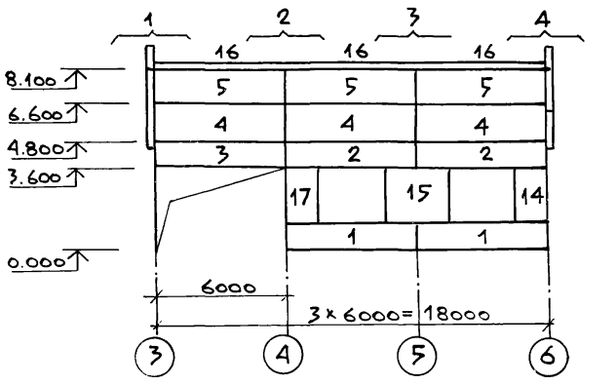

по оси Д

Фрагменты:

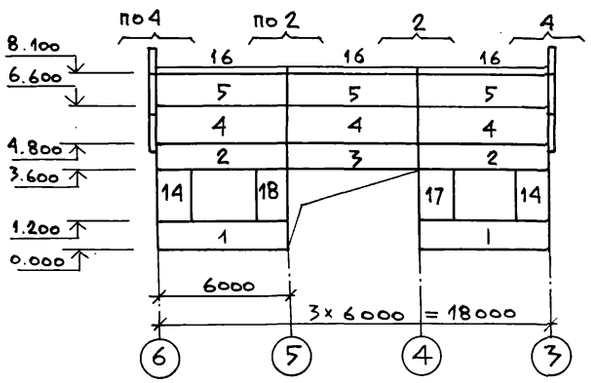

по оси 6

Фрагменты:

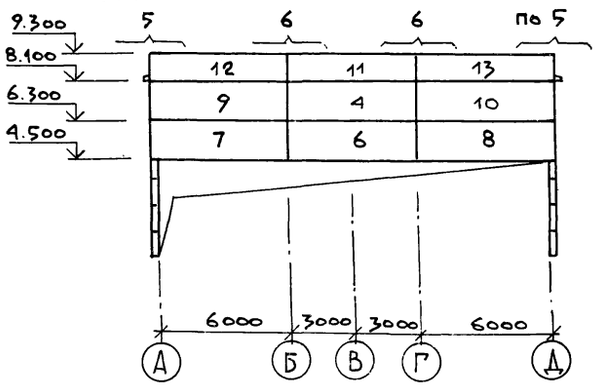

по оси 3

Фрагменты:

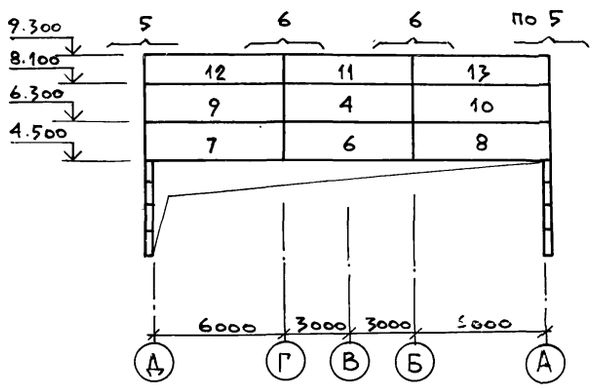

Фрагмент 1

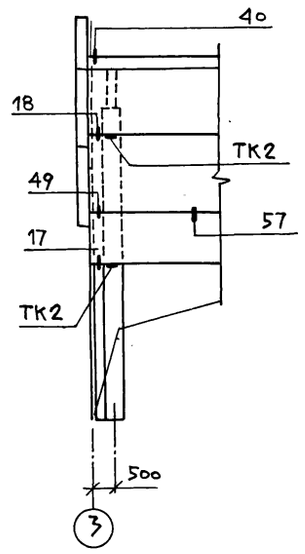

Фрагмент 4

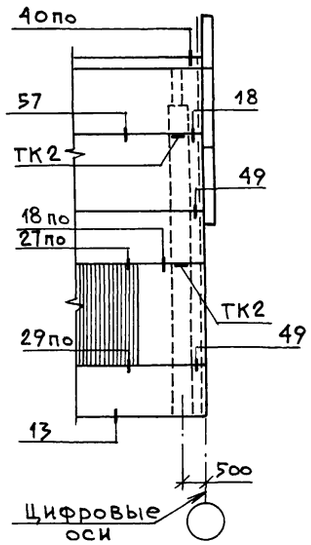

Фрагмент 2

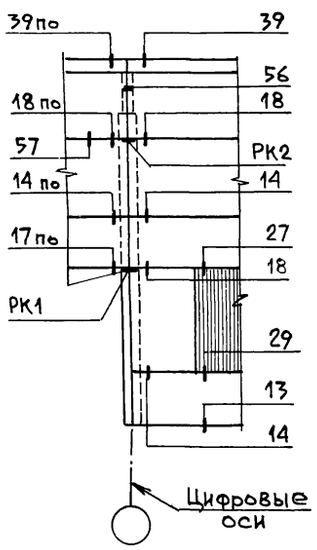

Фрагмент 3

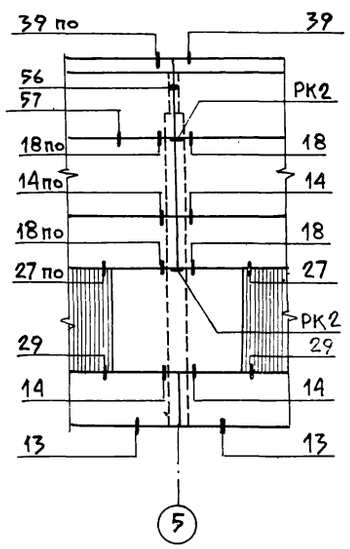

Фрагмент 5

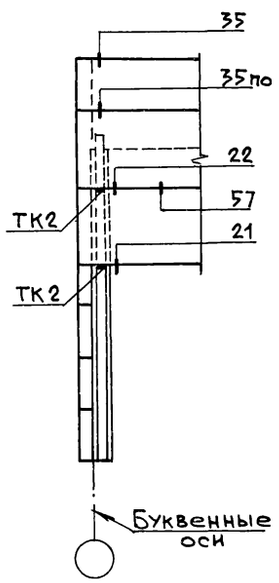

Фрагмент 6

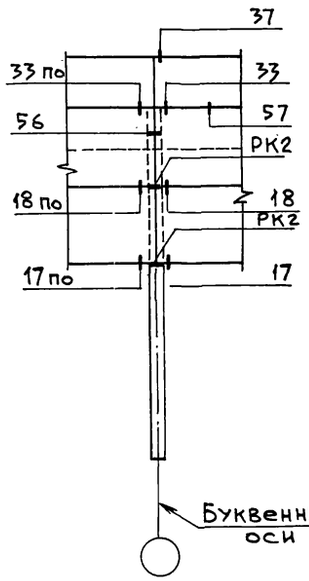

Спецификация к схемам расположения стеновых панелей между осями 3-Б.

Марка, поз.	Обозначение	Наименование	Кол.	Ед., кг	Примечание
		Панели			
1	1.030.1-1 в.1-1	ПС60.12.3,0-3.л- 47	4	2730	
2	1.030.1-1 в.1-1	ПС60.12.3,0-3.л- 48	4	2730	
3	1.030.1-1 в.1-1	ПС60.12.3,0-3.л- 32	2	2730	
4	1.030.1-1 в.1-1	ПС60.18.3,0-2.л- 31	8	4100	
5	1.030.1-1 в.1-1	ПС60.16.3,0-3.л- 35	6	3420	
6	1.030.1-1 в.1-1	ПС60.18.3,0-2.л- 32	2	4100	
7	1.030.1-1 в.1-1	ПС63,5.18.3,0-2.л- 1,33	2	4350	
8	1.030.1-1 в.1-1	ПС63,5.18.3,0-2.л- 2.33	2	4350	
9	1.030.1-1 в.1-1	ПС63,5.18.3,0-2.л- 1.31	2	4350	
10	1.030.1-1 в.1-1	ПС63,5.18.3,0-2.л- 2,31	2	4350	
11	1.030.1-1 в.1-1	ПС60.12.3,0-3.л- 34	2	2730	
12	1.030.1-1 в.1-1	ПС63,5.12.3,0-3.л- 1.34	2	2900	
13	1.030.1-1 в.1-1	ПС63,5.12.3,0-3.л- 2.34	2	2900	
14	1.030.1-1 в.1-1	2ПС15.24.3,0- л- 58	3	1360	
15	1.030.1-1 в.1-1	2ПС30.24.3,0- л 57	1	2710	
16	1.1.030.1-1 в.2-1	ПК 60.7,5 - л	6	1400	
17	1.030.1-1 в.1-1 КЖИ-4.100	2ПС15.24.3,0-л- 1.58А	2	1360	
18	1.030.1-1 в.1-1 КЖИ-4.101	2ПС15.24.3,0-л- 2.58А	1	1360	
		Заполнитель-керамзитобетон δ=1000 кг/м³ с фактурным слоем из тяжелого бетона толщиной 20мм			
ТК2	1.030.1-1 в.4-1	Опорная консоль ТК2	16	20,1	
РК2	1.030.1-1 в.4-1	То же РК2	16	15.6	
	1.030.1-1 в.4-1	Элемент крепления Т-3	13	0.4	
	1.030.1-1 в.4-1	То же Т5	7	0.4	
	1.030.1-1 в.4-1	" Т8	40	0.5	
	1.030.1-1 в.4-1	" Т9	4	0.4	
	1.030.1-1 в.4-1	" Т10	8	1.3	
	1.030.1-1 в.4-1	" Т17	72	0.3	
	1.030.1-1 в.3-3-511	Лист 10×20×60 ГОСТ 19903-74*	8		
	1.030.1-1 в.3-3-514	Лист 8×80×140 ГОСТ 19903-74*	16		
		Элементы крепления оцинковать металлизацией толщиной покрытия 12 мкм			

Привязан:

Инв. №

Нач.отд.	Манкаускас	
Н.контр.	Ефремова	
Гл.спец.	Укропова	
Рук.гр.	Терентьев	
Инж.	Бутузова	

ТП 902-1-104.86- КЖ

Канализационная насосная станция при глубине заложения коллектора -4.0м

Схемы расположения стеновых панелей по осям А; Д; 3; 6

Стадия	Лист	Листов
Р	14	

МЖКХ РСФСР
ГИПРОКОММУНВОДОКАНАЛ
Ленинградское отделение

Копировал Л.Ц МФ 2140-03 25

Инв. № подл. | Подпись и дата | Взам. инв. №

Часть 1

Схемы расположения стеновых панелей

по оси 1

Фрагменты:

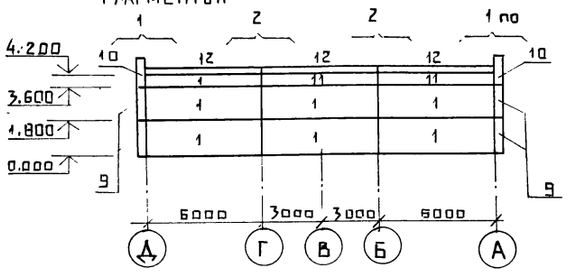

по оси 8

Фрагменты:

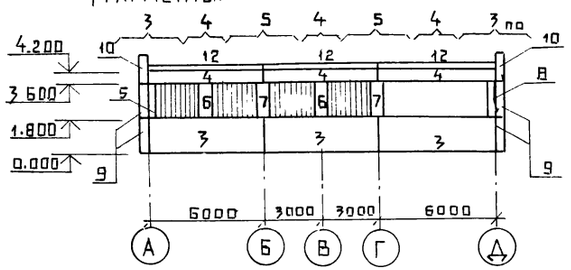

по оси Д

Фрагменты:

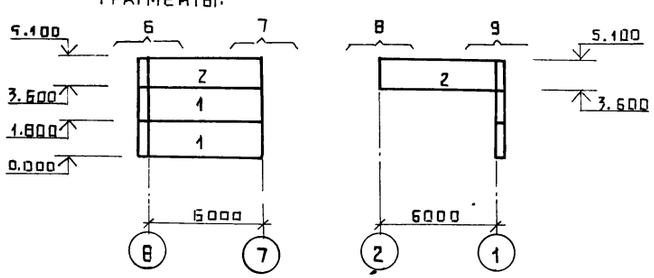

по оси А

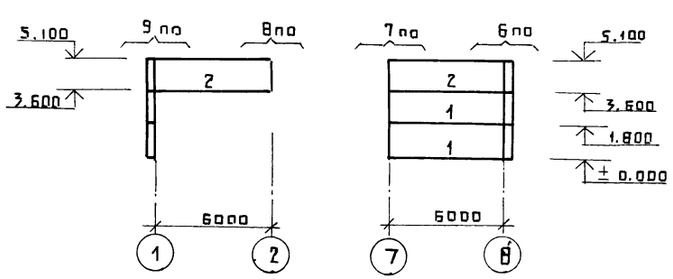

Фрагмент 1

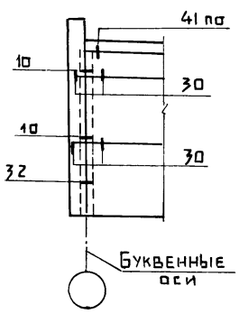

Фрагмент 2

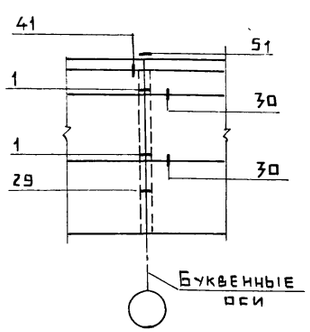

Фрагмент 3

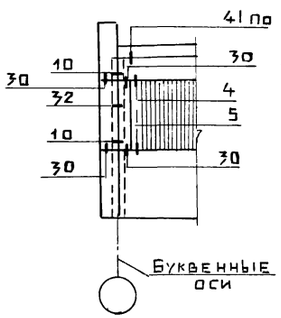

Фрагмент 4

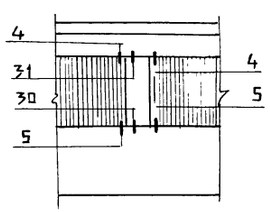

Фрагмент 5

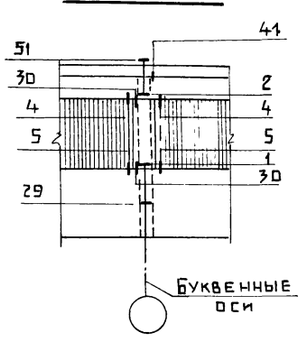

Фрагмент 6

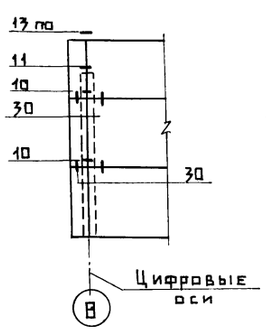

Фрагмент 7

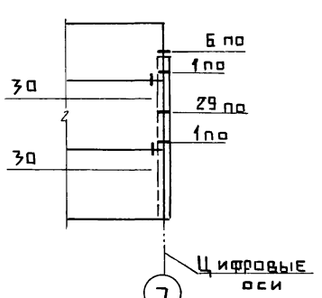

Фрагмент 8

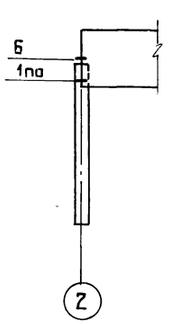

Фрагмент 9

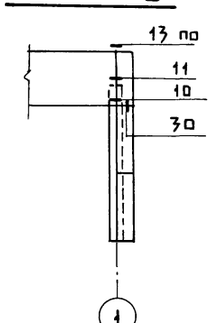

Спецификация к схемам расположения стеновых панелей между осями 1-3 и Б-В

Марка поз	Обозначение	Наименование	Кол	Масса ед, кг	Примечание
		Панели			
1	1.030.1-1 В 1-1	ПС 60.18.30-2 А-1	10	4100	
2	1.030.1-1 В 1-1	ПС 60 15 30-3,А-2	4	3420	
3	1.030 1-1 В 1-1	ПС 60.18.30-2А-5	3	4100	
4	1.030. 1-1 В 1-1	ПС 60.6.30-6А-14	3	2730	
5	1.030. 1-1 В. 1-1	2ПС 3 18.30-АА-3	1	200	
6	1.030 1-1 В 1-1	2ПС 6.18 30- А-4	2	410	
7	1.030. 1-1 В 1-1	2ПС 6.18 30- А-1	2	410	
8	1.030. 1-1 В 1-1	2ПС 3.18.30 - А-2	1	200	
9	1.030.1-1 В. 1-1	3ПС 46.180 30-А-1	8	420	
10	1.030.1-1 В. 1-1	3ПС 46.150.30-А-2	4	350	
11	1.030. 1-1 В 1-1	ПС 60 6 30-6А-3	3	1390	
12	1.030 1-1 В.2-1	ПК 60 7-А	6	1300	
		Заполнитель керамзитобетон $\gamma = 1000$ кг/м³ с фактурным слоем из тяжелого бетона толщиной 20мм			
	1.030.1-1 В.4-1	Изделие соединит. МС1	42	0,26	
	1.030 1-1 В 3-1 докум ЧЧ	То же МС-2	54	0,28	
	1.030. 1-1 В 4-1	" МС-3	13	0,52	
	1.030 1-1 В 3-1 докум ЧЧ	" МС-4	12	5,10	
	1.030 1-1 В 3-1 докум ЧЧ	" МС-6	5	0,26	
	1.030 1-1 В 3 1 докум ЧЧ	" МС-7	8	0,25	
	1.030. 1-1 В. 4-1	" МС 17	12	0,41	
	1.030. 1-1 В.3-1 докум ЧЧ	" МС 20	12	0,38	
	1.030 1-1 В 3-1 докум ЧЧ	" МС 27	4	0,28	
		Элементы крепления оцинковать металлизацией толщиной покрытия 12 мкм			

Панели марки „2" установить после выполнения кирпичной кладки.

Привязан

Инв №

Нач отд	Манкаусов	
Н.контр	Ефремова	
Гл.спец	Укропова	
Рук. гр	Терентьев	
Инж	Бутузова	

ТП902-1-104-86-КЖ

Канализационная насосная станция при глубине заложения коллектора - 4.0 м

Схемы расположения стеновых панелей по осям 1, В, Д; А

Стадия	Лист	Листов
Р	15	

МЖКХ РСФСР
ГИПРОКОММУНВОДОКАНАЛ
Ленинградское отделение

Схема расположения элементов на отм. 0.000

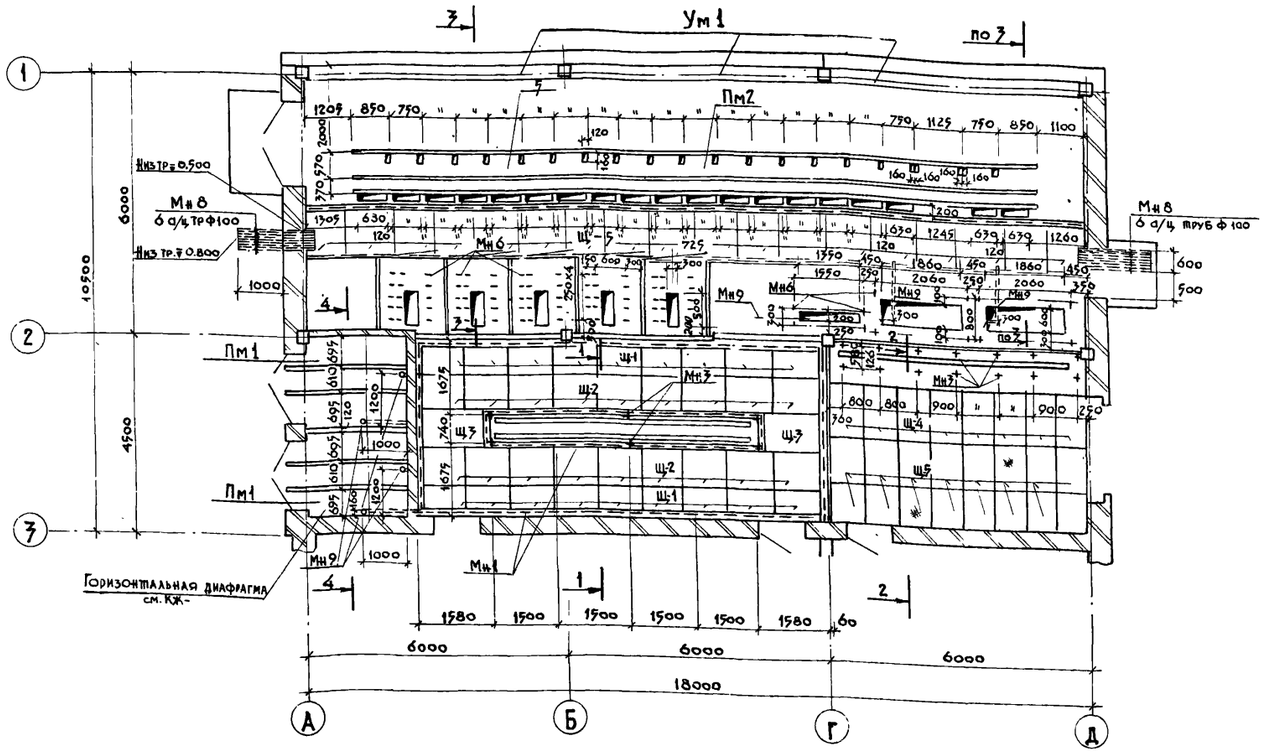

Схема расположения каналов

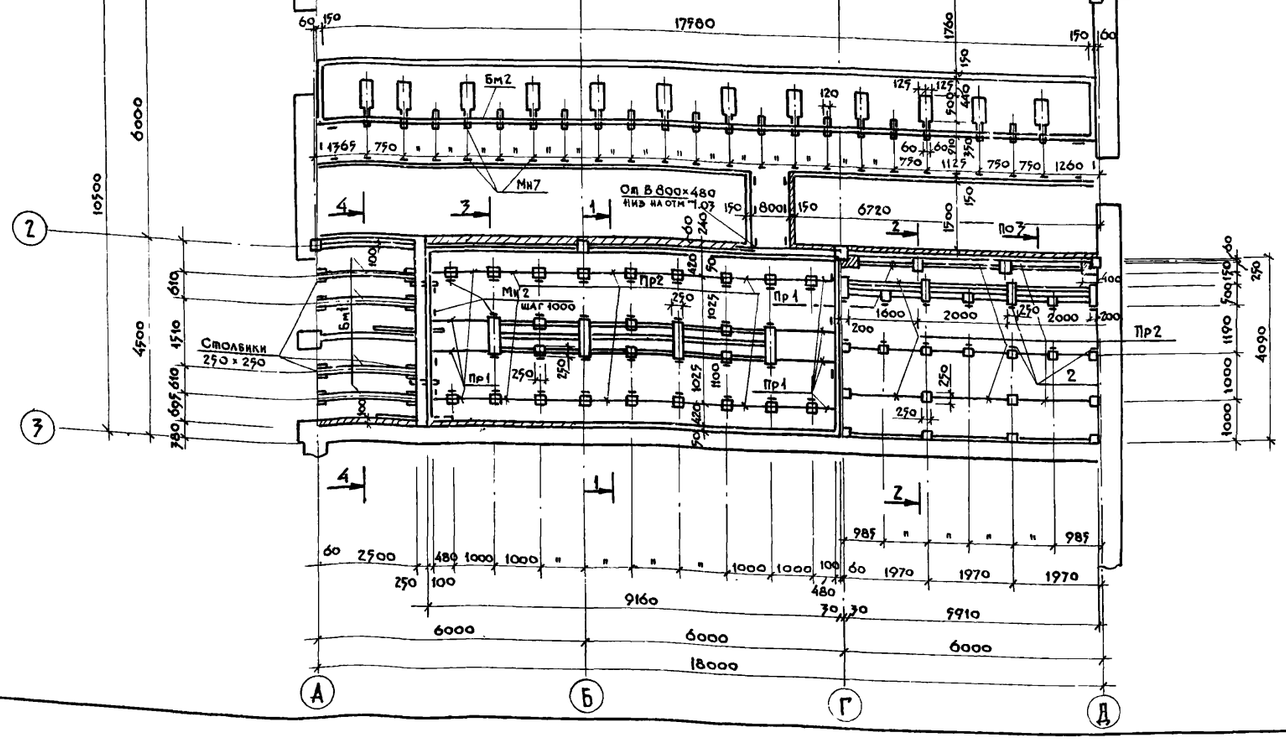

Спецификация к схемам расположения элементов на отм. 0.000 и каналов

Марка	Обозначение	Наименование	Кол.	Масса ед., кг	Примечан.
ПР1	1.038. 1-1 вып 1	Перемычка ЗПБ 1Б-2	10 шт	55	
ПР2	1.038. 1-1 вып 1	То же ЗПБ 19-3	49 шт	81	
Бм1	КЖ-18	Балка монолитная Бм1	4 шт		
Бм2	КЖ-18	То же Бм2	1 шт		
Пм1	КЖ-18	Плита монолитная Пм1	2 шт		
Пм2	КЖ-18	То же Пм2	1 шт		
Ум1	КЖ-18	Монолитный участок Ум1	3 шт		
Щ1	Т.Пр. 902-1-104.86 КЖИ-5.200Ал.4	Щит Щ1	18 шт	26.23	
Щ2	Т.Пр. 902-1-104.86 КЖИ-5.201 "	То же Щ2	18 шт	58.01	
Щ3	Т.Пр. 902-1-104.86 КЖИ-5.202 "	То же Щ3	2 шт	70.94	
Щ4	Т.Пр. 902-1-104.86 КЖИ-5.203 "	То же Щ4	8 шт	49.58	
Щ5	Т.Пр. 902-1-104.86 КЖИ-5.204 "	То же Щ5	34 шт	39.83	
Мн1	1.400-15 В1 770-08	Изделие закладное Мн577	65.1м	8.1	
Мн2	1.400-15 В1 112	То же Мн101-6	90 шт	0.6	
Мн3	1.400-15 В1 115	" Мн102-6	24 шт	0.7	
Мн4	Гост 8240-72*	Швеллер [16	17.7м	14.2	
Мн5	Гост 8240-72*	" [12	15.6м	10.4	
Мн6	1.400-15 В1 122	Изделие закладное Мн105-3	87 шт	0.8	
Мн7	1.400-15 В1 118	" Мн103-6	108 шт	0.9	
Мн8	Гост 1839-80	Асбестоцементные трубы ф100	8.0м	6	
Мн9	Гост 8732-78*	Стальная труба ф 108×4	45 м	10.26	

1. Данный чертёж см. совместно с листами КЖ-17,18
2. Ограждения в электропомещениях см. лист КМ-6
3. Газовые и асбестоцементные трубы для подводки кабелей прокладывать в процессе возведения фундаментов под наблюдением электромонтажников. Газовые трубы покрыть битумным составом (две части битума марки III и одна часть керосина). На концах труб поставить деревянные пробки.
4. Все бетонные и железобетонные конструкции выполнить из бетона марки В-20
5. Общий расход бетона на столбики и опоры - 12 м³

Привязан:

Инв. №:

Нач.отд	Маижаускас	
Н.контр	Ефремова	
Гл.спец	Укропова	
Рук.груп.	Игольникова	
Ст. инж	Попова	

ТП 902-1-104.86 - КЖ

Канализационная насосная станция при глубине заложения коллектора

Операторская РУ-6кв. ПСУ, камера трансформаторов

Схемы расположения элементов на отм. 0.000 и каналов

Стадия	Лист	Листов
Р	16	

МЖКХ РСФСР
ГИПРОКОММУНВОДОКАНАЛ
Ленинградское отделение

Часть 1

1-1

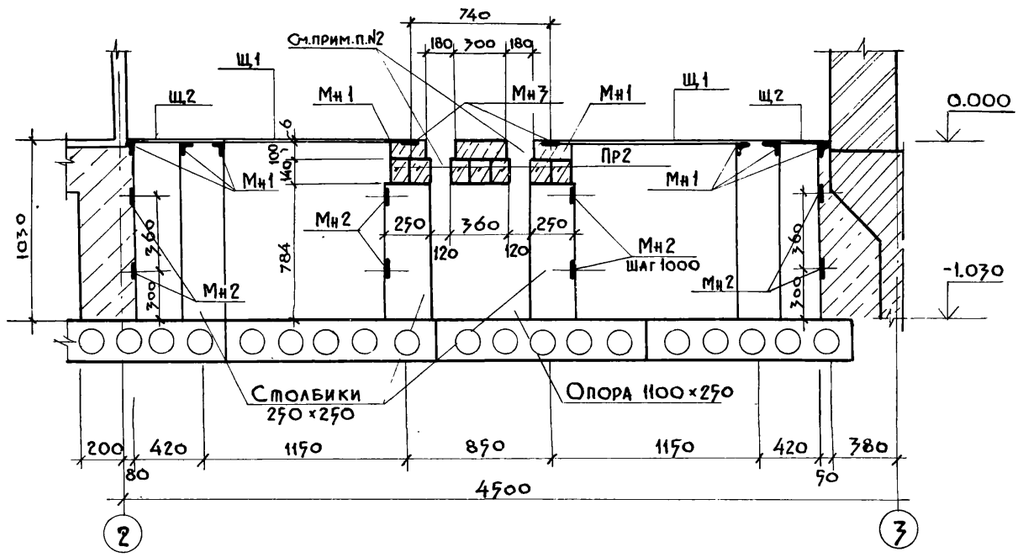

2-2

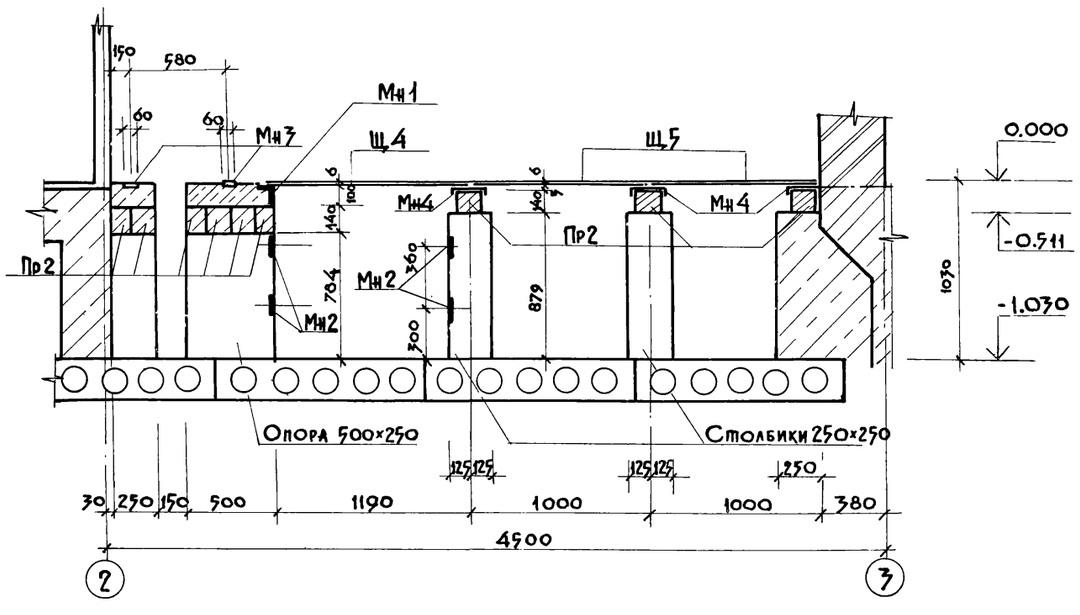

3-3

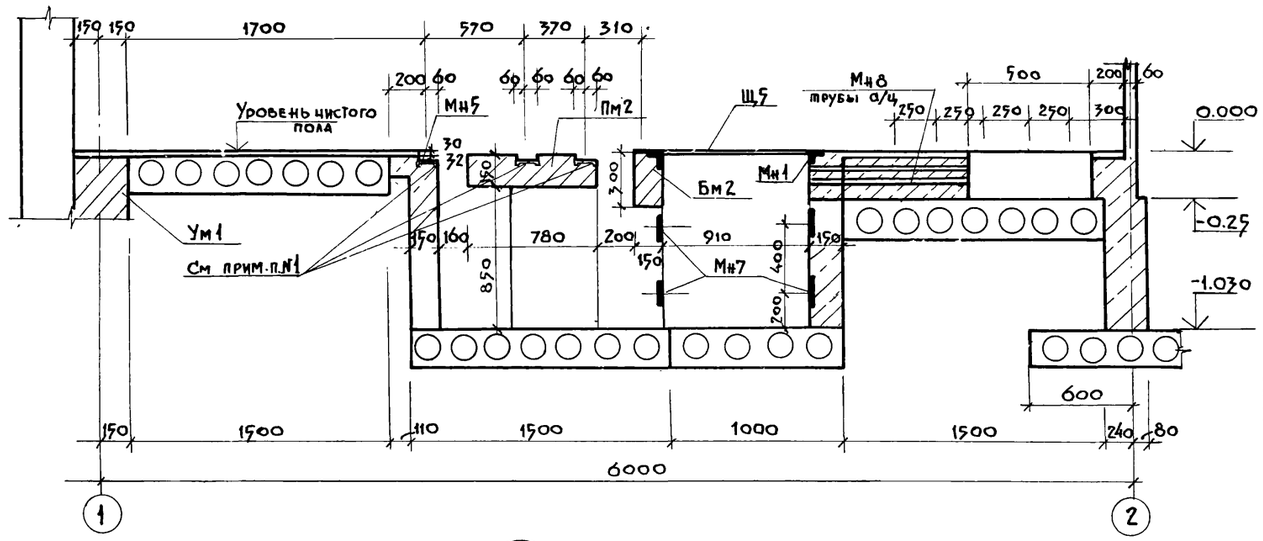

4-4

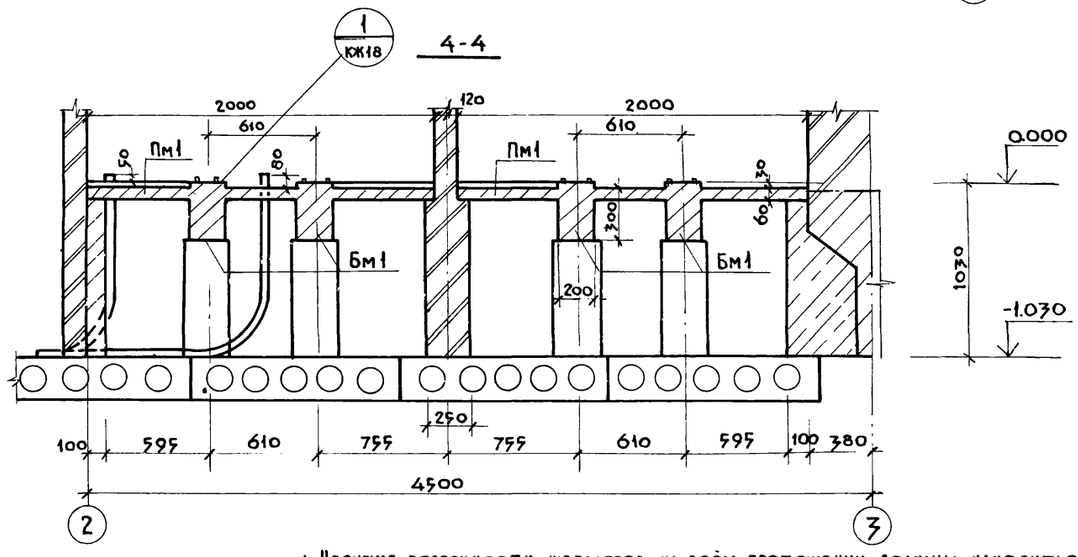

1. Несущие поверхности швеллеров на всём протяжении должны находиться в одной горизонтальной плоскости и быть параллельны.
2. После установки электромонтажниками блоков из патрубков верхнюю часть проёма заполнить бетоном. Поверхность должна быть выполнена заподлицо с чистым полом.
3. Чистый пол выполнить после установки шкафов.

				ТП 902-1-104.86 – КЖ	
Привязан				Канализационная насосная станция при глубине заложения коллектора – 4.0 м	Стадия: Р; Лист: 17; Листов:
	Нач. отд.	Манкаускас		Операторская РУ-6кв, ПСУ, камеры трансформаторов Разрезы 1-1 ÷ 4-4	МЖКХ РСФСР ГИПРОКОММУНВОДОКАНАЛ Ленинградское отделение
	Н. контр.	Ефремова			
	Гл. спец.	Укропова			
	Рук. груп.	Игольникова			
Инв №	Ст. инж.	Попова			

МФ 2140-03 28 Формат А2

Копировал: т.ч.

Часть 1

Пм 1

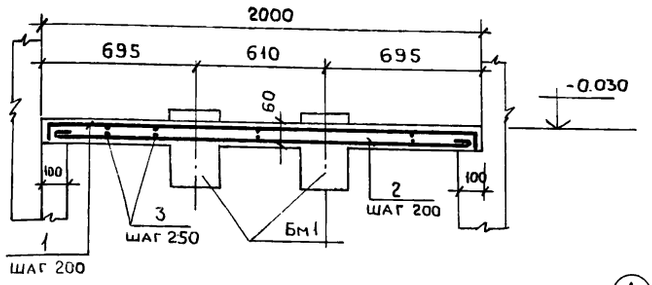

Бм 1

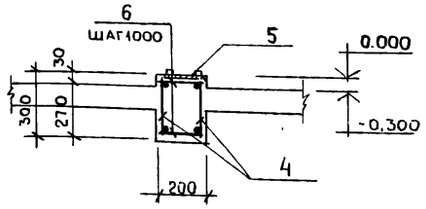

Пм 2

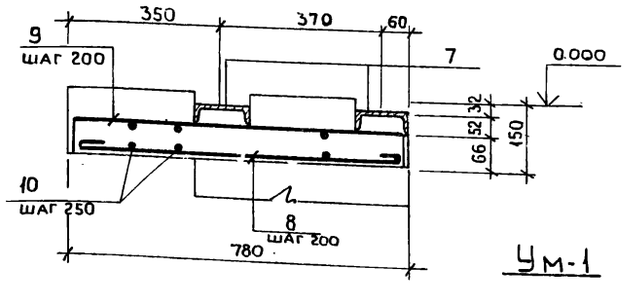

Ум-1

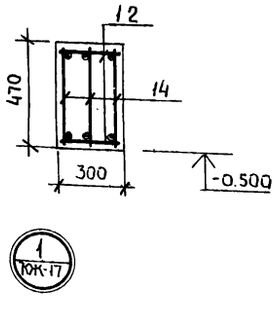

Бм 2

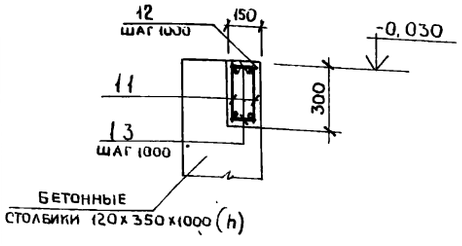

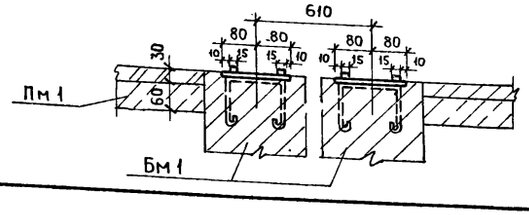

Горизонтальная диафрагма

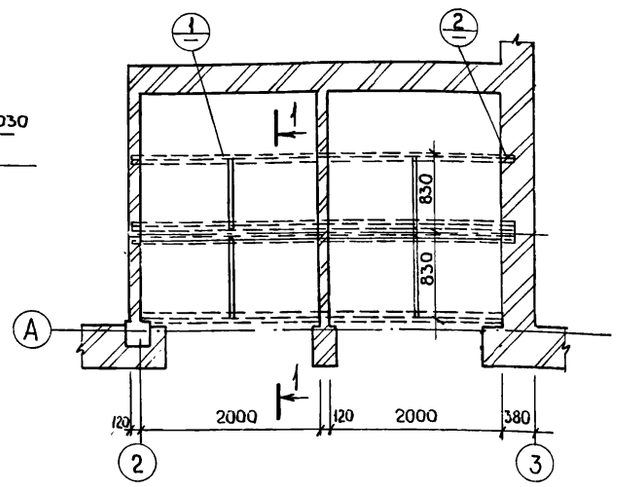

1-1

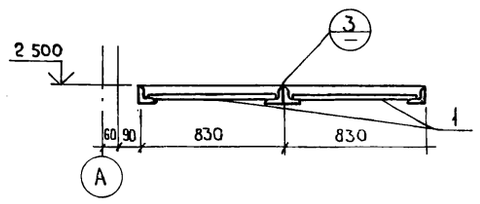

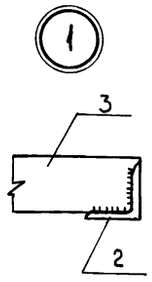

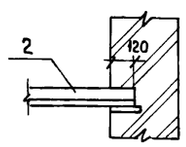

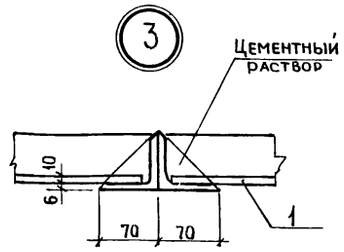

Спецификация плит Пм1, Пм2 Балок Бм1; Бм2, монолитного участка Ум1 и горизонтальной диафрагмы

Формат	Зона	Поз.	Обозначение	Наименование	Кол.	Примечание Вес ед. кг
				Плита Пм 1		
				Детали		
		1		ф8AI ГОСТ5781-82* ℓ=2060	11	0,81
		2		ф8AI ГОСТ5781-82* ℓ=2080	11	0,82
		3		ф6AI ГОСТ 5781-82* ℓобщ=45000		10,0
				Балка Бм 1		
				Сборочные единицы		
		4	Т.ПР 902-1-104.86- КЖИ 1.118	Каркас плоский	2	
		5	Т. ПР. 902-1-104-86-КЖИ 5,106	Изделие закладное	1	

Ведомость деталей

Поз.	Эскиз
1	45 1970 45
2	1950
	Пм 2
1	65 750 65
2	730

Спецификация плит Пм1, Пм2; Балок Бм1, Бм2, монолитного участка Ум1 и горизонтальной диафрагмы

			Детали		
6		ф6AI ГОСТ5781-82* ℓ=170	6	0,04	
		Материалы			
		Бетон В20	0,58	м³	
		Плита Пм 2			
		Сборочные единицы			
7	ГОСТ 8240-72*	Изделие закладное Г12 ℓ=15380	2	162,03	
		Детали			
8		ф8AI ГОСТ5781-82* ℓ= 880	90	0,35	
9		ф8AI то же ℓ=850	90	0,34	
10		ф6AI то же ℓобщ 143000		31,75	
		Материалы			
		Бетон В 20	2,09	м³	
		Балка Бм 2			
		Сборочные единицы			
11	Т.ПР 902-1-101.86- КЖИ 1.119	Каркас плоский	6		
12	1.400-15 в 1. 550-08	Изделие закладное МН557 ℓ=17880	1	8,1	
		Детали			
13		ф6AI ГОСТ5781-82* ℓ= 120	38	0,03	
		Материалы			
		Бетон В20	0,80	м³	
		Монолитный участок Ум 1			
		Сборочные единицы			
14	Т.ПР 902-1-104.86- КЖИ 1.120	Каркас плоский	3		
		Детали			
15		ф6AI ГОСТ 5781-82* ℓ=270	14	0,06	
		Материалы			
		Бетон В 20	0,815	м³	
		Горизонтальная диафрагма			
		Сборочные единицы			
1	ГОСТ 18124-75*	Листы асбестоцементные АП-П-1,2х0,8-10	8		
		Детали			
2	ГОСТ 8509-72*	ст. угловая 70х6 ℓ-4360	4	27,9	
3	ГОСТ 103-76*	Полоса - 60х5 ℓ=818	4	1,95	

1 Расположение газовых трубок в плите Пм 1 см. лист КЖИ-3.200
2 Защитный слой бетона в плитах - 15мм, в балках - 25 мм

Привязан

Инв. №

Нач. отд	Манкаускас	
Н контр	Ефремов	
Гл. спец	Укропова	
Рук гр.	Угольникова	
Ст. инж.	Попова	

ТП902-1-104.86- КЖ

Канализационная насосная станция при глубине заложения коллектора-4,0 м

РУ-6кв. Камера трансформаторов Пм1, Пм2, Бм1, Бм2, Ум1 Армирование. Горизонтальная диафрагма.

Стадия	Лист	Листов
Р	18	

МЖКХ РСФСР ГИПРОКОММУНВОДОКАНАЛ Ленинградское отделение

Копировал: Л И МФ2140-03 29 Формат А2

Ведомость рабочих чертежей основного комплекта марки КМ

Лист	Наименование	Примечание
1	Общие данные. Ведомость металлоконструкций по видам профилей.	
2	Техническая спецификация металла	
3	Схема расположения подкрановых путей.	
4	Подкрановые пути. Узлы. Детали.	
5	Схема расположения монорельса.	
	Площадки обслуживания.	
6.	Электропомещения. Сетчатые ограждения	
7	Лестницы	

Ведомость основных комплектов рабочих чертежей см. альбом 2.

Ведомость ссылочных и прилагаемых документов

Обозначения	Наименование	Примечание
	Ссылочные документы	
	Стальные подкрановые балки	
1.426.2-3 вып.2	Балки путей подвесного транспорта	
	Стальные лестницы, площадки	
1.450.3-3 вып.0.1	стремянки и ограждения	

Рабочие чертежи основного комплекта марки КМ выполнены в соответствии с действующими строительными нормами и правилами и предусматривают технические решения, обеспечивающие безопасность при соблюдении установленных правил безопасности эксплуатации здания

Главный инженер проекта /Слегин И.А./

Главный инженер проекта, осуществивший привязку

Ведомость металлоконструкций по видам профилей

Наименование конструкций по номенклатуре прейскуранта № 01-09	Позиции по прейскуранту № 01-09		Код конструкций	Масса конструкций, т: Всего стали повышенной и высокой прочности	По видам профилей стали: Балки и швеллеры	Крупносортная сталь	Среднесортная сталь	Мелкосортная сталь	Толстолистовая сталь	Универсальная сталь	Тонколистовая сталь	Гнутые и гнутосварные	Трубы	Прочие	Всего	Количество шт	Серия типовых конструкций
Подкрановые балки,					3,92	0.041			0,331			0,16			4.496		
монорельсы.																	
Площадки					0,164	0,17									0,337		
Связи						0.011			0.05						0.061		
Итого:					4,12	0.224			0,384			0,16					
Контрольная сумма															4,894		

Общие указания

1. Настоящие листы марки „КМ" разработаны в соответствии с техническими условиями на строительное проектирование и соответствующими заданиями смежных специальностей и листами марок АР и КЖ.
2. Материал конструкций – сталь марок ВСт3Гпс5, ВСт3пс6 – для конструкций подвесных путей кранов и монорельсов; сталь ВСт3кп2 – для конструкций обслуживания подъёмного и технологического оборудования.
3. Монтажные соединения выполнять на болтах нормальной точности по ГОСТ 7798-70* и на сварке.
4. Сварку производить электродами марки Э-42 ГОСТ 9467-75 или автоматическую сварку под слоем флюса. Катет шва равен наименьшей из толщин свариваемых деталей.
5. Все стальные конструкции окрасить двумя слоями масляной краски по предварительной огрунтовке, или двумя слоями эмали ПФ 115 по слою грунта ГФ020 толщиной 100 м.
6. Изготовление, монтаж и приемку металлических конструкций выполнять в соответствии с требованиями СНиП III-18-75 разделы I, II.
7. В техническую спецификацию металла не включены элементы лестниц, площадок и ограждений, принятых по тип. серии 1.450.3-3 вып. 0,1. Массы данных конструкций указаны на листах КМ, в содержание которых они входят.

Ведомость спецификаций

Лист	Наименование	
	Спецификация элементов к схеме расположения подкрановых путей.	
3		
	Спецификация элементов к схеме расположения монорельса.	
5		
	Спецификация элементов к сетчатым ограждениям.	
6		
7	Спецификация на элементы лестницы	

Привязан:

Инв. №

ТП 902-1-104.86.- КМ

ГИП	Слегин	
Нач.отд.	Манкаускас	
Н.контр.	Ефремова	
Гл.спец.	Укропова	
Рук.гр.	Бялковская	
Инж.	Бутузова	

Канализационная насосная станция при глубине заложения коллектора – 4,0 м

Стадия	Лист	Листов
Р	1	7

Общие данные

МЖКХ РСФСР
ГИПРОКОММУНВОДОКАНАЛ
Ленинградское отделение

МФ2140-03 30

Вид профиля и ГОСТ, ТУ	Марка металла и ГОСТ	Обозначение и размер профиля, мм	№ п.п	Марка металла	Вид профиля	Размер профиля	Количество, шт	Длина, мм	Масса металла по элементам конструкций: Подкрановые балки монорельсы	Площадки	Связи	Ограждения							Общая масса, т	Масса потребности в металле по кварталам (заполняется изготовителем), т: I	II	III	IV	Заполняется ВЦ
									Код элемента конструкций															
1	2	3	4	5	6	7	8	9																
Балки двутавровые	Вст3 Гпс 5	I 24М							1,38										1,38					
для подвесных путей	ГОСТ 380-71*	I 36М							2,1										2,1					
по ГОСТ 19425-74*																								
		Всего:							3,48										3,48					
Балки двутавровые по	ВСт3сп5-1	I 18							0,33										0,33					
ГОСТ 8239-72*																								
		Всего:							0,33										0,33					
Швеллеры по	ВСт3сп5	[12								0,06									0,06					
ГОСТ 8240-72*	ГОСТ 380-71*	[16								0,1									0,1					
		Всего:								0,16									0,16					
Сталь угловая равнополоч	Вст3 кп 2																		0,12					
ная по ГОСТ 8509-72*	ГОСТ 380-71*	L 50×5										0,385							0,385					
		L 63×5									0,011								0,011					
		L 90×6								0,016									0,016					
		L 100×7							0,04										0,04					
		L 125×8								0,15									0,15					
		Всего:							0,04	0,166	0,011	0,385							0,602					
Гнутый профиль по	Вст3 пс 6	[80×50×4							0,156										0,061					
ГОСТ 8278-83	ГОСТ 380-71*																		0,095					
		Всего:							0,156										0,156					
Сталь листовая го-	Вст3 кп 2	S=8									0,049								0,049					
рячекатанная по	ГОСТ 380-71*	S=14							0,15										0,15					
ГОСТ 19903-74*		S=16							0,171										0,171					
		Всего:							0,321		0,049								0,37					
Сетка стальная плетё-	Вст3 кп 2	N 20-1,6										0,017							0,017					
ная по ГОСТ 5336-80	ГОСТ 380-71*	Всего:										0,017							0,017					
		Итого:							4,327	0,326	0,06	0,402							5,115					

ТП 902-1-104.86 – КМ

Привязан:

Инв. №

Нач. отд.	Манкаускас	
Н. контр.	Ефремова	
Гл. спец.	Укропова	
Рук. гр.	Бялковская	
Инж.	Бутузова	

Канализационная насосная станция при глубине заложения коллектора – 4.0м

Стадия	Лист	Листов
Р	2	

Техническая спецификация металла

МНКХ РСФСР
ГИПРОКОММУНВОДОКАНАЛ
Ленинградское отделение

МФ 214П-ПЗ 31

Схема расположения подкрановых путей

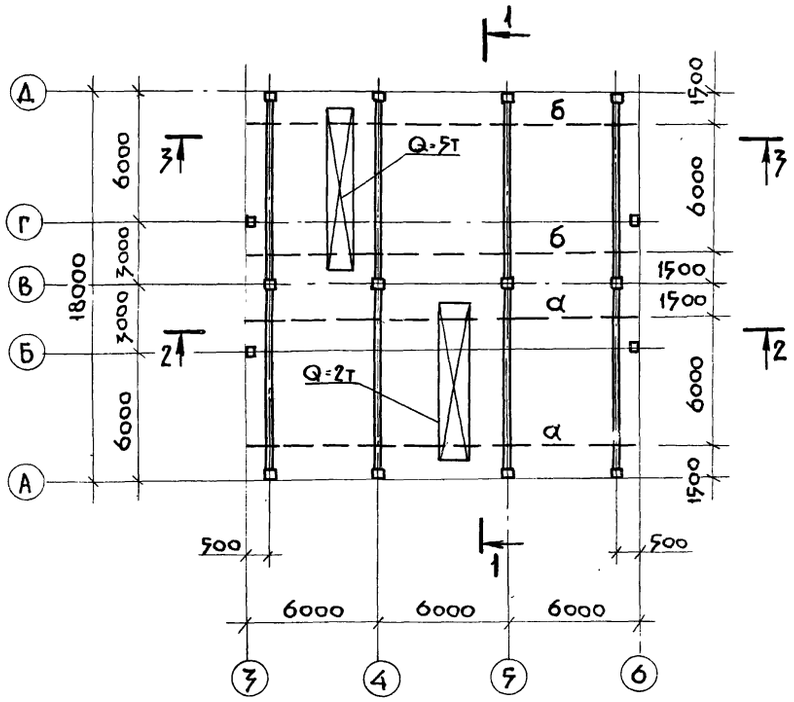

2-2

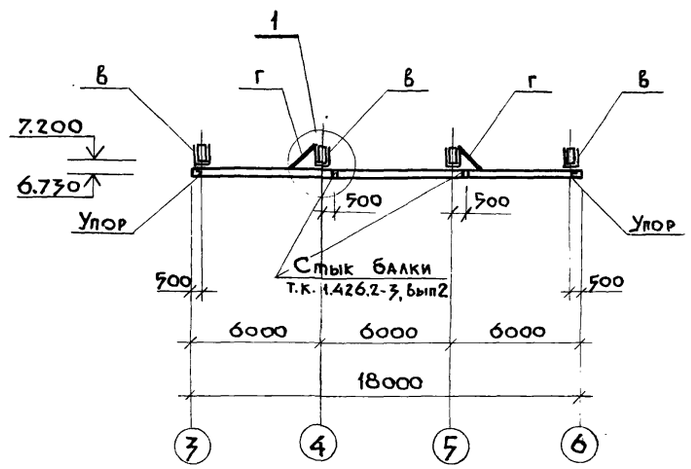

3-3

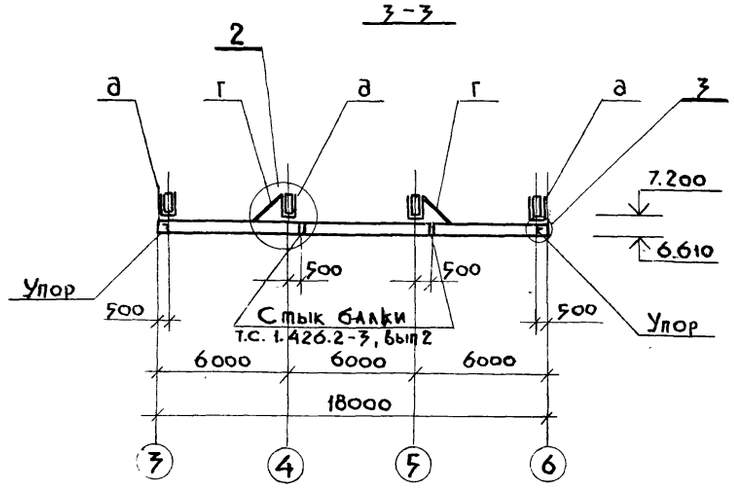

1-1

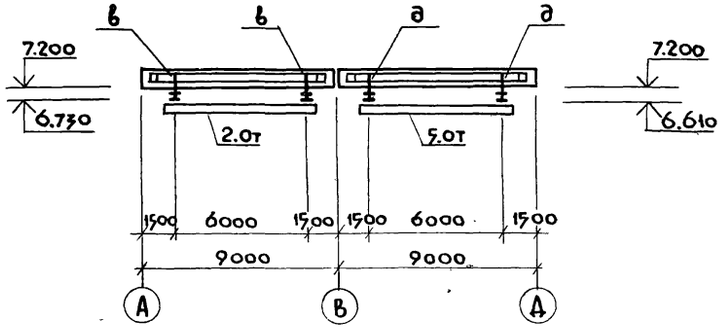

Ведомость элементов

Марка	Сечение: Эскиз	Поз	Состав	Опорные усилия: M тс, м	N тс	Q тс	Группа констр.	Марка металла	Примечания
а	I		I 24 м	6.54		3.49	1	Вст3пс5 ГОСТ380-71*	
б	I		I 36 м	12.00		7.92	1	Вст3пс5 ГОСТ380-71*	
в	[]		Гн. проф. 2[80×50×4		4.45		1	Вст3кп2 ГОСТ380-71*	
г	L		L 63×5	по гибкости		λ=400	4	Вст3пс6 ГОСТ380-71*	
д	[]		Гн. проф. 2[80×50×4		9.95		1	Вст3кп2 ГОСТ380-71*	

Данный лист см. совместно с листом КМ-4

Привязан			
Инв. №			
Нач. АСО	Манкаускас		
Н. контр.	Ефремова		
Гл. спец.	Укропова		
Рук. груп.	Терентьев		
Инженер	Поляков		

ТП 902-1-104.86-КМ

Канализационная насосная станция при глубине заложения коллектора – 4.0 м

Схема расположения подкрановых путей

Стадия	Лист	Листов
Р	3	

МЖКУ РСФСР ГИПРОКОММУНВОДОКАНАЛ Ленинградское отделение

Альбом 3
Часть 1

Типовой проект 902-1-104.86

Инв.№подл | Подпись и дата | Взам.инв.№

1 — 1

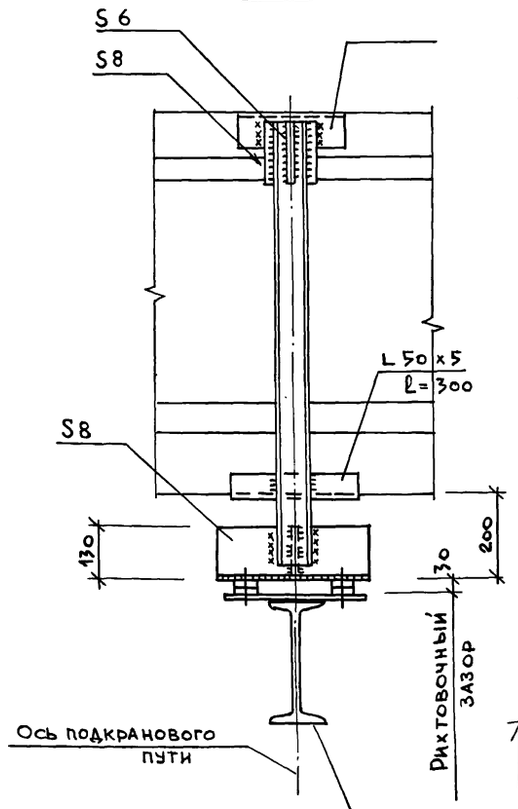

Деталь В

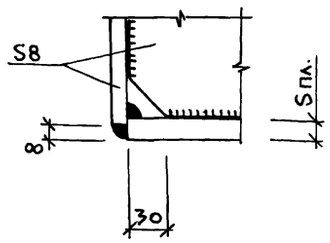

5 — 5

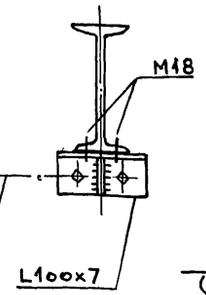

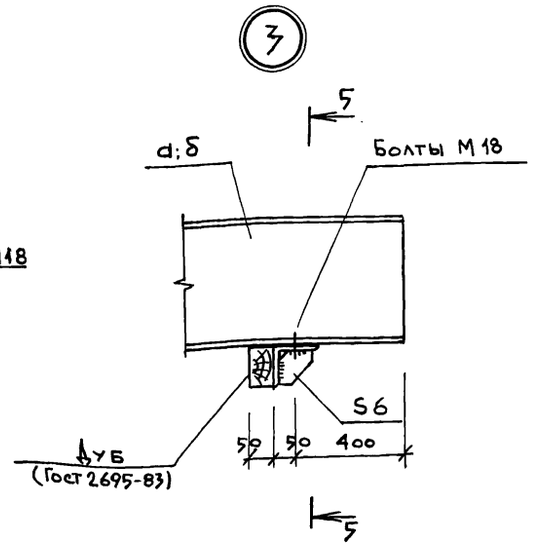

2 — 2

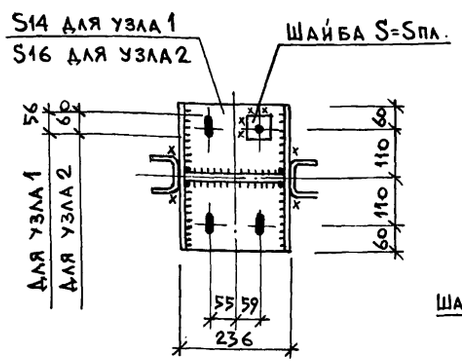

3 — 3

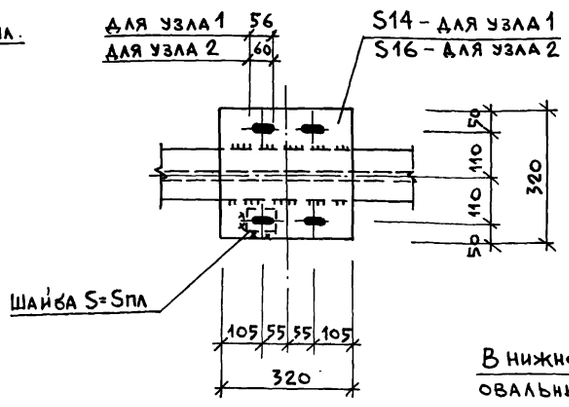

4 — 4

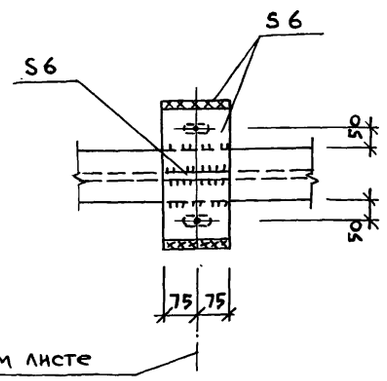

В нижнем листе овальные отверстия 15×40

Данный лист см. совместно с листом КМ-3

Привязан			ТП902-1-104.86 - КМ
Инв.№	Нач.ртд.	Манкаускас	
	Н.контр.	Ефремова	
	Гл.спец.	Укропова	
	Рук.гр.	Терентьев	
	Инж.	Филиппов	

Канализационная насосная станция при глубине заложения коллектора - 4,0 м	Стадия	Лист	Листов
	Р	4	
Подкрановые пути. Узлы. Детали.	МЖКХ РСФСР Гипрокоммунводоканал Ленинградское отделение		

Копировал: Л.И. МФ 2140-03 33

Часть 1

Схема расположения монорельса

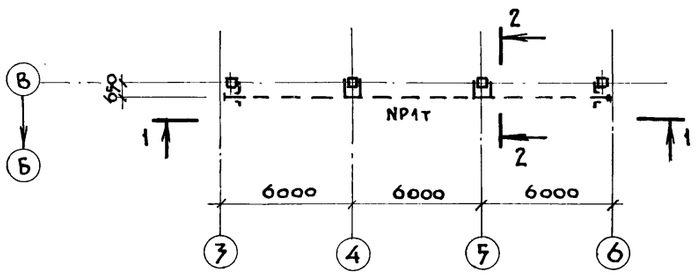

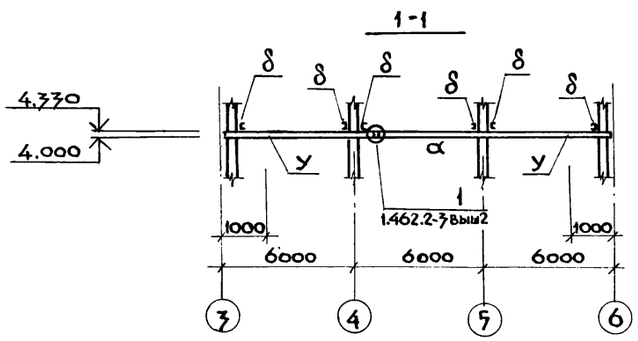

Схема расположения площадок на отм. 4.600

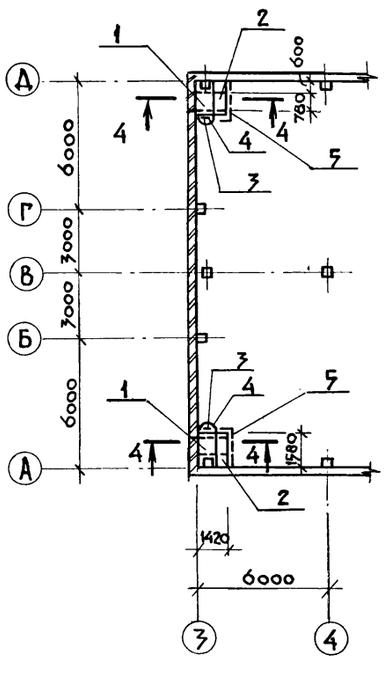

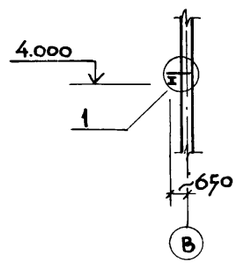

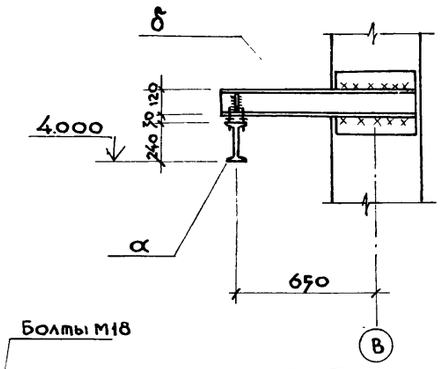

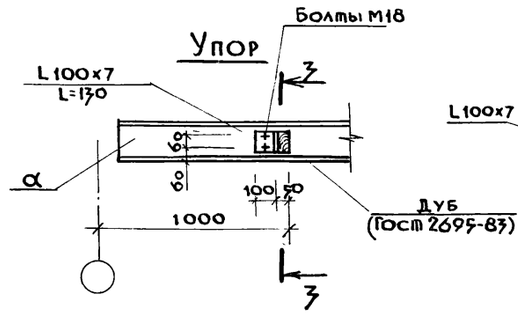

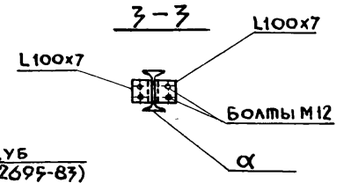

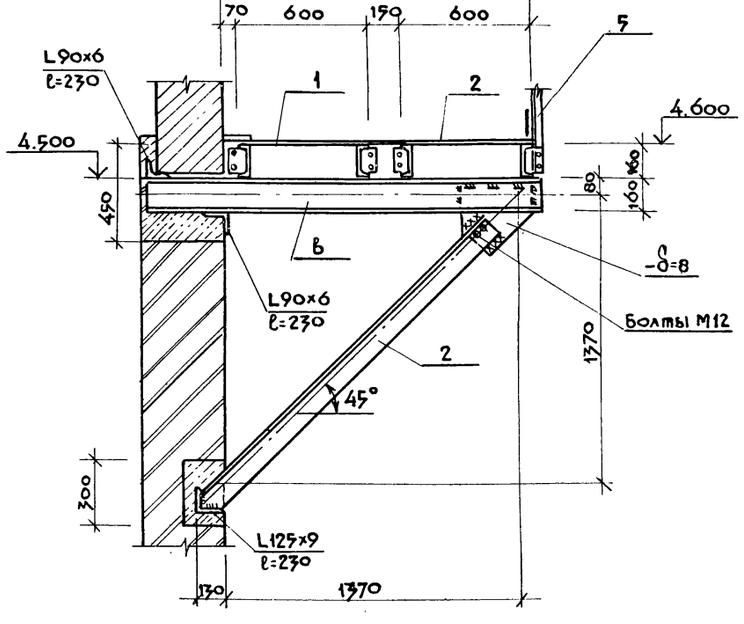

Ведомость элементов

Марка	Сечение: Эскиз	Поз.	Состав	Опорные усилия: M тс.м	N тс	Q, тс	Группа качестр.	Марка металла	Примечание
α	I		I 18	2.34		1.39	1	Вст3сп5-1 ТУ14-1-3023-80	
δ	[		[12	0.62			1	Вст3сп5 ГОСТ 380-71*	
в	[		[16				4	Вст3сп2 ГОСТ 380-71*	
г	L		L 125×8	по гибкости сжатие			4	Вст3пс 6-1 ТУ14-1-3023-80	
у	L		L 100×7	конструктивно			4	Вст3пс6-1 ТУ14-1-3023-80	

Марка, поз.	Обозначение	Наименование	Кол.	Масса ед. кг	Примечание
1	1.450.3-3.1 2.1.4.0.0.-03	Площадка ПМХФ-12.6	2	48.3	
2	то же 5.1.0.1.0-03	то же ПМХФ-15.6	2	58.5	
3	" 3.1.0.1.0-06	Стремянка СХ-58	2	98.0	
4	" 6.1.0.1.0-04	Ограждение ОГС-36.4	2	33.3	
5	" 5.1.0.1.0-05	то же ОГПМХЭБ-10.21	2	20.8	

Привязан

Инв. №

Нач. АСО	Манкажская	
Н. контр	Ефремова	
Гл. спец	Укропова	
Рук. груп	Терентьев	
Инженер	Филиппов	

ТП 902-1-104.86 - КМ

Канализационная насосная станция при глубине заложения коллектора -4.0 м

Стадия	Лист	Листов
Р	5	

Схема расположения монорельса. Площадки обслуживания

МЖКХ РСФСР
ГИПРОКОММУНЭЛОКАНАЛ
Ленинградское отделение

Копировал: т.ц. МФ 2140-03 34 Формат: А2

Часть 1

Схема расположения сетчатого ограждения.

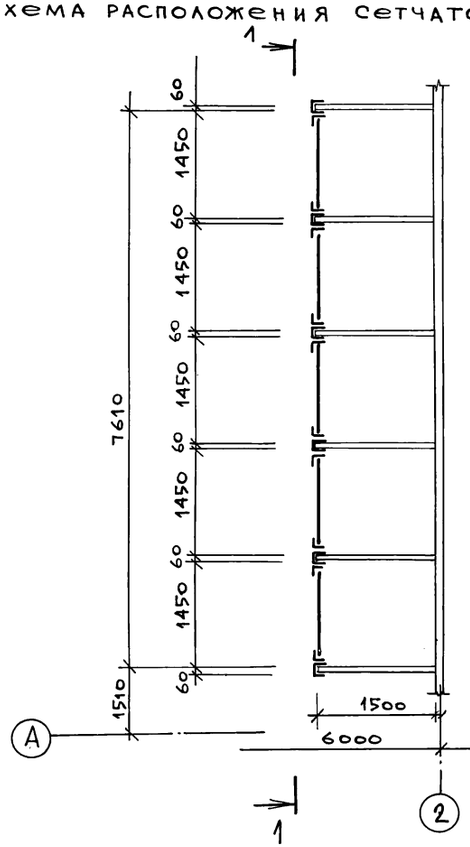

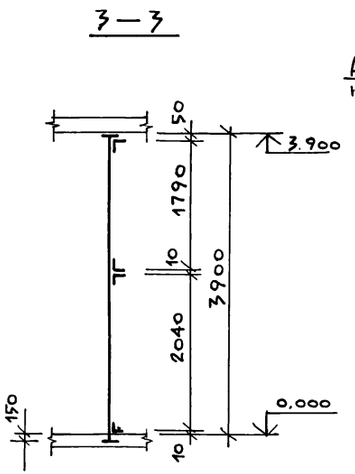

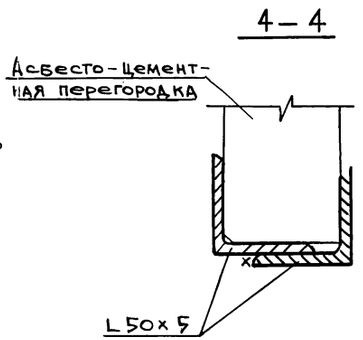

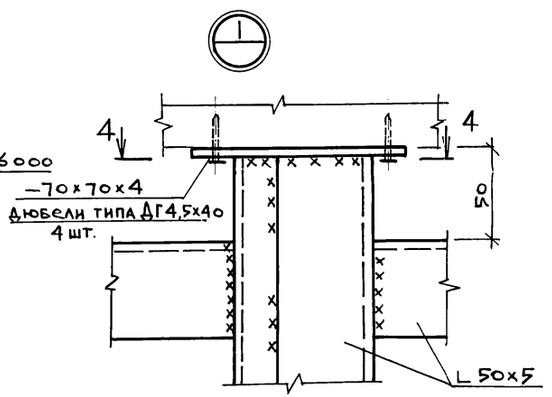

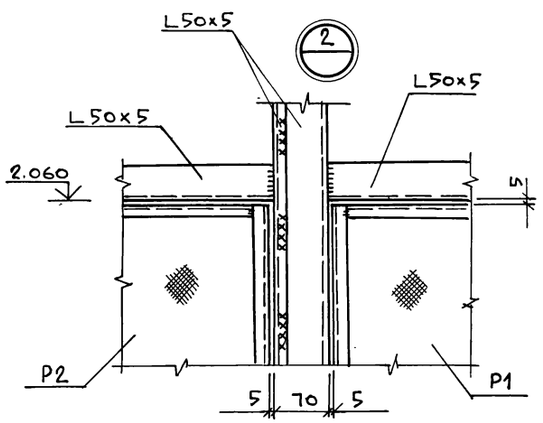

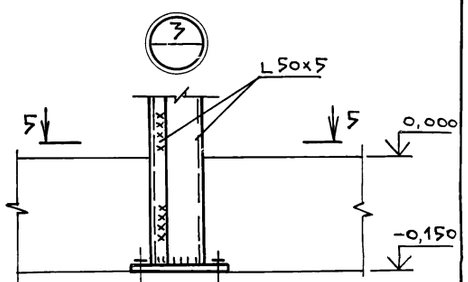

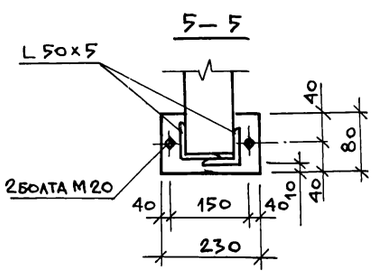

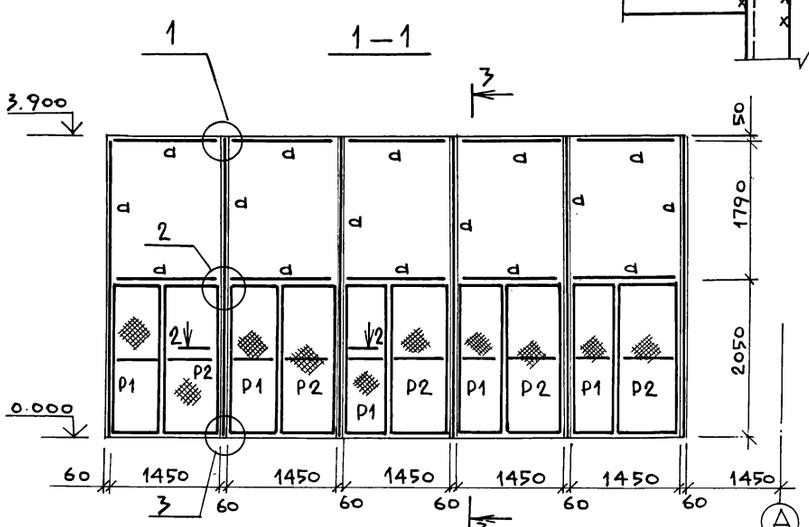

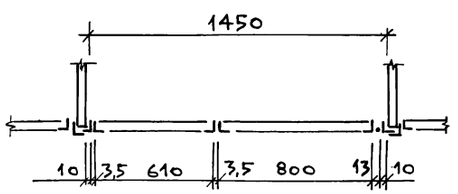

Ведомость элементов

Марка	Сечение: Эскиз	Поз	Сечение: Состав	Опорные усилия: M тсм	N тс	Q тс	Группа констр.	Марка металла	Примечание
а	L		L 50×5	конструктивно			4	Вст3кп2 Гост380-71*	
Р1	1 2 3, 2040, 610		1. L 50×5 2. L 50×5 3. Сетка стальная М20×1,6	конструктивно			4	ВСт3кп2 Гост 380-71*	
Р2	1 2 3, 2040, 800		1. L 50×5 2. L 50×5 3. Сетка стальная М20×1,6	конструктивно			4	Вст3кп2 Гост 380-71*	

Привязан:			
Инв. №			
Нач.отд	Манкаускас		
Н.контр	Ефремова		
Гл.спец	Укропова		
Рук.гр.	Бялковская		
Инж.	Бутузова		

ТП902-1-104.86- КМ

Канализационная насосная станция при глубине заложения коллектора −4.0м	Стадия	Лист	Листов
	Р	6	
Электропомещения. Сетчатые ограждения	МЖКХ РСФСР ГИПРОКОММУНВОДОКАНАЛ Ленинградское отделение		

Схема расположения наружных лестниц

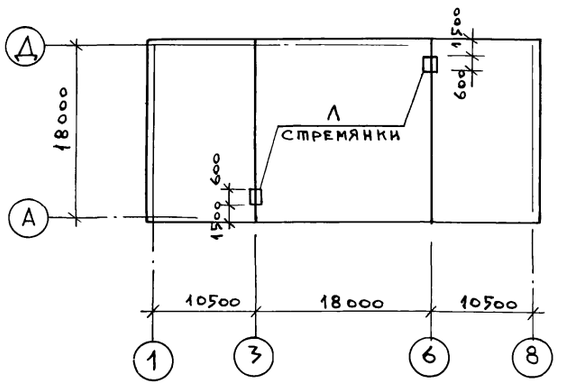

Л (по оси 6)

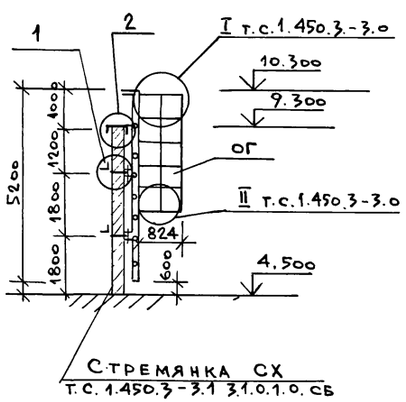

Стремянка СХ
т.с. 1.450.3-3.1 3.1.0.1.0. СБ

(1)

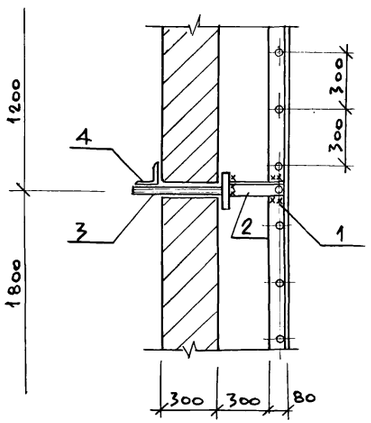

(2)

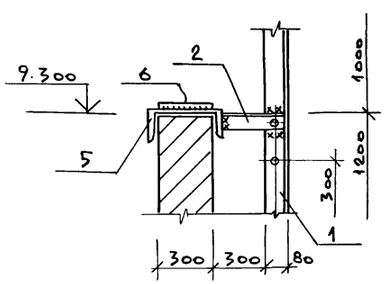

Спецификация на металлические лестницы

Марка	Обозначение	Наименование	Кол.	Масса ед. кг	Примечание
Л	т.с.1.450.3-3.1 3.1.0.1.0СБ	Стремянка СХ-52	2	88,9	
ОГ	т.с.1.450.3-3.1 6.1.0.1.0СБ	Ограждение ОГС-30,4	2	28,5	

Спецификация на элементы лестницы

Формат	Зона	Поз.	Обозначение	Наименование	Кол.	Примечание (масса един.)
				СХ-52		
				Детали крепления		
		1	т.с.1.450.3-3.1 3.1.0.1.1	L80х80х6 Гост 19771-74		
				ℓ = 5194	2	24,9 кг
		2	КМ-7	L75х6 Гост 8509-72		
				ℓ = 380	6	2,62 кг
		3	"	−100х10 Гост 103-76*		
				ℓ = 360	6	5,44 кг
		4	"	L63х5 Гост 8509-72*		
				ℓ = 200	6	0,9 кг
		5	"	L140х10 Гост 8509-72*		
				ℓ = 650	2	13,98 кг
		6	"	−100х10 Гост 103-76*		
				ℓ = 200	2	3,02 кг

ТП902-1-104.86-КМ

ГИП	Слегин	
Нач.отд	Манкаускас	
Н.контр.	Ефремова	
Гл.спец	Укропова	
Рук.гр.	Терентьев	
Инж.	Далеева	

Канализационная насосная станция при глубине заложения коллектора −4,0м

Лестницы

Стадия	Лист	Листов
Р	7	

МЖКХ РСФСР
ГИПРОКОММУНВОДОКАНАЛ
Ленинградское отделение

Копировал: и МФ 2140-03 (36) Формат: А2

gost.e-ecolog.ru