ТИПОВОЙ ПРОЕКТ
902-1-105.86

КАНАЛИЗАЦИОННАЯ НАСОСНАЯ СТАНЦИЯ

ПРОИЗВОДИТЕЛЬНОСТЬЮ 2200-10000 $м^3/ч$,
НАПОРОМ 25-32м ПРИ ГЛУБИНЕ ЗАЛОЖЕНИЯ
ПОДВОДЯЩЕГО КОЛЛЕКТОРА - 5,5м.

Альбом 5

МФ 2141-01
ЦЕНА 4-33

gost.e-ecolog.ru

ЦЕНТРАЛЬНЫЙ ИНСТИТУТ ТИПОВОГО ПРОЕКТИРОВАНИЯ
ГОССТРОЯ СССР

Москва, А-445, Смольная ул., 22

Сдано в печать XI 198[illegible] года

Заказ № 12256 Тираж 825 экз.

ТИПОВОЙ ПРОЕКТ
902-1-105.86

КАНАЛИЗАЦИОННАЯ НАСОСНАЯ СТАНЦИЯ

ПРОИЗВОДИТЕЛЬНОСТЬЮ 2200-10000 м³/ч, НАПОРОМ 25-32 м ПРИ ГЛУБИНЕ ЗАЛОЖЕНИЯ ПОДВОДЯЩЕГО КОЛЛЕКТОРА-5,5 м

СОСТАВ ПРОЕКТА

АЛЬБОМ 1 ПОЯСНИТЕЛЬНАЯ ЗАПИСКА
АЛЬБОМ 2 ТЕХНОЛОГИЧЕСКИЕ РЕШЕНИЯ. ВНУТРЕННИЙ ВОДОПРОВОД И КАНАЛИЗАЦИЯ. ОТОПЛЕНИЕ И ВЕНТИЛЯЦИЯ
АЛЬБОМ 3 АРХИТЕКТУРНО-СТРОИТЕЛЬНЫЕ РЕШЕНИЯ. НАДЗЕМНАЯ ЧАСТЬ
ЧАСТЬ 1 ВАРИАНТ — СБОРНЫЕ ЖЕЛЕЗОБЕТОННЫЕ КОНСТРУКЦИИ
ЧАСТЬ 2 ВАРИАНТ — ЛЕГКИЕ МЕТАЛЛИЧЕСКИЕ КОНСТРУКЦИИ
АЛЬБОМ 4 АРХИТЕКТУРНО-СТРОИТЕЛЬНЫЕ РЕШЕНИЯ. НАДЗЕМНАЯ ЧАСТЬ. ИЗДЕЛИЯ
АЛЬБОМ 5 СТРОИТЕЛЬНЫЕ РЕШЕНИЯ. ПОДЗЕМНАЯ ЧАСТЬ
АЛЬБОМ 6 СТРОИТЕЛЬНЫЕ РЕШЕНИЯ. ПОДЗЕМНАЯ ЧАСТЬ. ИЗДЕЛИЯ
АЛЬБОМ 7 ЭЛЕКТРОТЕХНИЧЕСКАЯ ЧАСТЬ. ТЕХНОЛОГИЧЕСКИЙ КОНТРОЛЬ. СВЯЗЬ
АЛЬБОМ 8 СПЕЦИФИКАЦИИ ОБОРУДОВАНИЯ
АЛЬБОМ 9 ВЕДОМОСТИ ПОТРЕБНОСТИ В МАТЕРИАЛАХ
АЛЬБОМ 10 СМЕТЫ. ОБЩАЯ ЧАСТЬ книга 1, книга 2
АЛЬБОМ 11 СМЕТЫ. ПОДЗЕМНАЯ ЧАСТЬ

АЛЬБОМ 5

РАЗРАБОТАН
ПРОЕКТНЫМ ИНСТИТУТОМ
"ГИПРОКОММУНВОДОКАНАЛ"
ЛЕНИНГРАДСКОЕ ОТДЕЛЕНИЕ

УТВЕРЖДЕН МЖКХ РСФСР
ПРИКАЗ N 462 ОТ 27 ОКТЯБРЯ 1986 Г.
РАБОЧИЕ ЧЕРТЕЖИ ВВЕДЕНЫ В ДЕЙСТВИЕ
"ГИПРОКОММУНВОДОКАНАЛ"
ПРИКАЗ N 156 ОТ 4 ДЕКАБРЯ 1986 Г

ГЛАВНЫЙ ИНЖЕНЕР ИНСТИТУТА Ю.А. ЖАРИКОВ
ГЛАВНЫЙ ИНЖЕНЕР ПРОЕКТА И.А. СЛЕГИН

ПРИВЯЗАН

ИНВ. N

СОДЕРЖАНИЕ АЛЬБОМА

№ п/п	Наименование	№ листов	№ стр.
1	Содержание альбома		2
	Основной комплект марки КЖ		
2	Общие данные (начало)	1	3
3	Общие данные (окончание)	2	4
4	Планы на отм +0,000; -3,100; -7,100; -10,000	3	5
5	Разрезы 1-1; 2-2; 3-3	4	6
6	Схема расположения элементов подземной части	5	7
7	Схема расположения стеновых панелей	6	8
8	Схема расположения стеновых панелей Узлы	7	9
9	Плита ПДм1. Выпуски	8	10
10	Плита ПДм1. План по Б-Б. Армирование. План расположения каркасов (сухие грунты)	9	11
11	Плита ПДм1. План по А-А. Армирование (сухие грунты)	10	12
12	Плита ПДм1. Фрагмент 1. Армирование. Разрез 3-3 (сухие грунты)	11	13
13	Плита ПДм1. План по Б-Б. Армирование План расположения каркасов (мокрые грунты).	12	14
14	Плита ПДм1. План по А-А. Армирование (мокрые грунты)	13	15
15	Плита ПДм1. Фрагмент 1. Армирование Разрез 3-3 (мокрые грунты)	14	16
16	Плита ПДм1. Узел установки закладной детали МН. Зумпф	15	17
17	Разделительная стенка СТм1. План по А-А; Б-Б	16	18
18	Разделительная стенка СТм1. Разрезы 1-1÷4-4	17	19
19	Разделительная стенка СТм1. Армирование	18	20
20	Разделительная стенка СТм1. Разрезы 1-1÷4-4 Выпуски	19	21
21	Разделительная стенка СТм1. Ведомость расхода стали на элемент. Ведомость деталей. Спецификация	20	22
22	Обвязочное кольцо РКм1	21	23
23	РКм2. Опалубочный чертёж	22	24
24	РКм2. Плита Пм1. Балка Бм1. Армирование	23	25
25	РКм3. Опалубочный чертёж	24	26
26	РКм3. Опалубочный чертёж. Разрезы 1-1÷ ÷ 5-5	25	27
27	РКм3. Плита Пм1. Армирование	26	28
28	РКм3. Балки Бм1 - Бм6. Армирование	27	29
29	РКм3. Балка Обм1. Армирование Спецификация (начало)	28	30
30	РКм3. Ведомость расхода стали на элемент. Спецификация (окончание)	29	31
31	Схема расположения лотка	30	32
32	ЛТм1. Армирование	31	33
33	Лоток. Балки Бм1; Бм2. Армирование	32	34
34	РКм4. Опалубочный чертёж	33	35
35	РКм4. Опалубочный чертёж. Разрезы 1-1 ÷ 3-3	34	36
36	РКм4. Плита Пм1. Армирование	35	37
37	РКм4. Балки Бм1 ÷ Бм5. Армирование	36	38
38	РКм4. Балки Бм6 ÷ Бм13. Армирование	37	39
39	РКм4. Балка Обм1. Спецификация (начало)	38	40
40	РКм4. Спецификация (продолжение)	39	41
41	РКм4. Спецификация (окончание)	40	42
42	Схема расположения колонн и фундаментов под оборудование	41	43
43	Колонны Км1; Км2; Км3. Армирование	42	44
44	Колонны Км4; 4а; 4б; Км5; Км6. Армирование	43	45
45	Колонны Км7; Км8; Км9; Км10. Армирование	44	46
46	Колонна Км11. Армирование	45	47
47	Схема расположения опор под трубо-	46	48
	проводы на отм -7,100 и -10,000		
	Основной комплект КМ		
48	Общие данные	1	49
49	Техническая спецификация металла	2	50
50	Схемы расположения металлических площадок, лестниц, ограждений и стоек. Разрезы 1-1; 2-2	3	51
51	Разрезы 3-3 ÷ 1-1. Узел 1	4	52
52	Стойки СК1 - СК7	5	53
53	Схема расположения монорельса в осях „3-6" и „В-Г"	6	54
54	Монорельс. Узлы 1-5	7	55

Типовой проект 902-1-105.88-КЖС

Инв. № подл. | Подпись и дата | Взам. инв. №

ПРИВЯЗАН

ИНВ N

Типовой проект 902-1-105.86-КЖ

Альбом 5

Ведомость рабочих чертежей основного комплекта КЖ

Лист	Наименование	Примечание
	Подземная часть.	
1	Общие данные (начало)	
2	Общие данные (окончание)	
3	Планы на отм. ±0,000; -3,100; -7,100; -10,000	
4	Разрезы 1-1; 2-2; 3-3	
5	Схема расположения элементов подземной части	
6	Схема расположения стеновых панелей	
7	Схема расположения стеновых панелей. Узлы	
8	Плита ПДм1. Выпуски	
9	Плита ПДм1. План по Б-Б. Армирование. План расположения каркасов (сухие грунты)	
10	Плита ПДм1. План по А-А. Армирование (сухие грунты)	
11	Плита ПДм1. Фрагмент 1. Армирование. Разрез 3-3 (сухие грунты)	
12	Плита ПДм1. План по Б-Б. Армирование. План расположения каркасов (мокрые грунты)	
13	Плита ПДм1. План по А-А. Армирование (мокрые грунты)	
14	Плита ПДм1. Фрагмент 1. Армирование. Разрез 3-3 (мокрые грунты)	
15	Плита ПДм1. Узел установки закладной детали Мн. Зумпф.	
16	Разделительная стенка СТм1. План по А-А÷Б-Б	

Ведомость рабочих чертежей основного комплекта КЖ

Лист	Наименование	Примечание
17	Разделительная стенка СТм1. Разрезы 1-1÷4-4	
18	Разделительная стенка СТм1. Армирование	
19	Разделительная стенка СТм1. Разрезы 1-1; 4-4. Выпуски	
20	Разделительная стенка СТм1. Ведомость расхода стали на элемент. Ведомость деталей. Спецификация.	
21	Обвязочное кольцо ОКм1	
22	РКм2. Опалубочный чертёж	
23	РКм2. Плита Пм1. Балка Бм1. Армирование	
24	РКм3. Опалубочный чертёж	
25	РКм3. Опалубочный чертёж. Разрезы 1-1÷5-5	
26	РКм3. Плита Пм1. Армирование	
27	РКм3. Балки Бм1÷Бм6. Армирование	
28	РКм3. Балка ОБм1. Армирование. Спецификация (начало)	
29	РКм3. Ведомость расхода стали на элемент. Спецификация (окончание)	
30	Схема расположения лотка	
31	ЛТм1. Армирование	
32	Лоток. Балки Бм1, Бм2. Армирование	
33	РКм4. Опалубочный чертёж	
34	РКм4. Опалубочный чертёж. Разрезы 1-1÷3-3	
35	РКм4. Плита Пм1. Армирование	
36	РКм4. Балки Бм1-Бм5. Армирование	
37	РКм4. Балки Бм6÷Бм13. Армирование	
38	РКм4. Балка ОБм1. Спецификация (начало)	

Ведомость рабочих чертежей основного комплекта КЖ

Лист	Наименование	Примечание
39	РКм4. Спецификация (продолжение)	
40	РКм4. Спецификация (окончание)	
41	Схема расположения колонн и фундаментов под оборудование	
42	Колонны Км1, Км2, Км3. Армирование	
43	Колонны Км4, 4а, 4б, Км5, Км6. Армирование	
44	Колонны Км7, Км8, Км9, Км10. Армирование	
45	Колонна Км11. Армирование	
46	Схема расположения опор под трубопроводы на отм. -7,100 и -10,000	

Ведомость основных комплектов рабочих чертежей смотри альбом 2

Рабочие чертежи основного комплекта марки КЖ выполнены в соответствии с действующими строительными нормами и правилами, и предусматривают технические решения, обеспечивающие безопасность при соблюдении установленных правил безопасности эксплуатации зданий.

Главный инженер проекта: /Слегин И.А./

Главный инженер проекта осуществивший привязку:

Инв. № подл. | Подпись и дата | Взамен инв.

Привязан

Инв. №

ТП 902-1-105.86-КЖ

ГИП	Слегин		Канализационная насосная станция при глубине заложения коллектора -5,5м	Стадия	Лист	Листов
Нач.отд.	Манкаускас				1	46
Н.контр.	Ефремова					
Гл.спец.	Укропова		Общие данные (начало)	МЖКХ РСФСР ГИПРОКОММУНВОДОКАНАЛ Ленинградское отделение		
Рук.гр.	Терентьев					
Инж.	Далеева					

МФ 2141-01 4 Копировал Иванова Формат А2

Альбом 5

Типовой проект 902-1-105.86-КЖ

Ведомость спецификаций

Лист	Наименование	Примечание
5	Спецификация к схеме расположения элементов подземной части.	
6	Спецификация к схеме расположения стеновых панелей.	
7	Спецификация соединительных элементов расположенных на узлах.	
8	Спецификация выпусков ПДм1.	
10	Спецификация плиты ПДм1 (сухие грунты)	
13	Спецификация плиты ПДм1 (влажные грунты)	
20	Спецификация разделительной стенки СТм1	
21	Спецификация обвязочного кольца ОКм1.	
	Спецификация перекрытия РКм2.	
28	Спецификация перекрытия РКм3 (начало)	
29	Спецификация перекрытия (окончание)	
30	Спецификация к схеме расположения элементов лотка.	
32	Спецификация элементов лотка ЛТм1	
38	Спецификация перекрытия РКм4 (начало)	
39	Спецификация перекрытия (продолжение)	
40	Спецификация перекрытия (окончание)	
41	Спецификация к схеме расположения колонн и фундаментов под оборудование	
42	Спецификация элементов к монолитным колоннам Км1 ÷ Км3.	
43	Спецификация элементов к монолитным колоннам Км4; Км4а; Км4б; Км5; Км6.	
44	Спецификация элементов к монолитной колонне Км7; Км8; Км9; Км10.	
45	Спецификация элементов к монолитной колонне Км11.	

Ведомость ссылочных и прилагаемых документов

Обозначение	Наименование	Примечание
	Ссылочные документы	
Сер.3.902.1-10 В.01	Стены сборные железобетонные	
	Прилагаемые документы	
т.п. 902-1-104.86		альбом 6.

Ведомость объёмов сборных, бетонных и железобетонных конструкций по рабочим чертежам основного комплекта КЖ.

№№ строки	Наименование группы элементов конструкции	Код	Кол. м³	Примечание
1	Сборные железобетонные стеновые панели	583100	154,1	

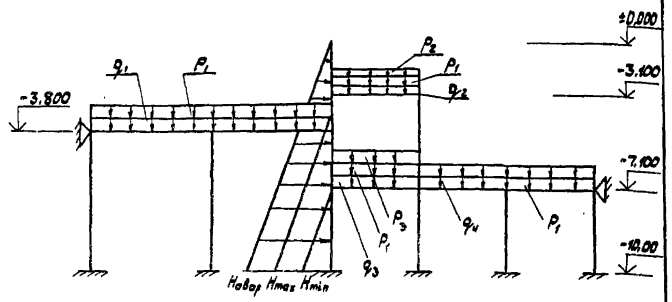

Постоянные нагрузки				Временные нагрузки					
Собственный вес элементов конструкции кн/м				Эксплуатационные от воды в резервуаре кн/м			Эксплуатационные нагрузки на перекрытия кн/м		
q_1	q_2	q_3	q_4	H_{min}	H_{max}	$H_{навар}$	P_1	P_2	P_3
26,3	47,1	54,9	17,8	28,4	60,8	283	18,8	148,1	172,5

Примечание: ширина грузовой площади в=3,2м

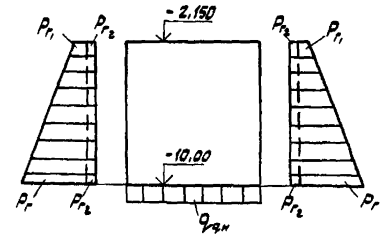

Эксплуатационные нагрузки					
Грунты	Постоянные		Временные	Постоянные	Постоянные
	Основное давление грунта кн/м²		Дополнительное давление от грунта на пов-ти кн/м²	Гидростатическое давление гр. воды кн/м²	Днища
	P_r	P_{r_1}	P_{r_2}	P_w	$q_{дн}$
сухие	76,4	15,68	3,92	—	55,9
мокрые	154,8	21,60	4,9	90,0	72,52

Привязан	ГИП	Слегин	
	Нач. отд.	Манкаускас	
	Н.контр.	Ефремова	
	Гл.спец.	Укропова	
	Рук.гр.	Терентьев	
Инв.№	Инж.	Далеева	

ТП 902-1-105.86-КЖ

Канализационная насосная станция при глубине заложения коллектора – 5,5м

Стадия	Лист	Листов
	2	—

Общие данные (окончание)

МЖКХ РСФСР ГИПРОКОММУНВОДОКАНАЛ Ленинградское отделение

Инв.№ подл. | Подпись и дата | Взамен инв.

МФ 2141-01 5 Копировал Иванова Формат А2

Альбом 5

Типовой проект 902-1-105.86-КЖ

План на отм ±0.000

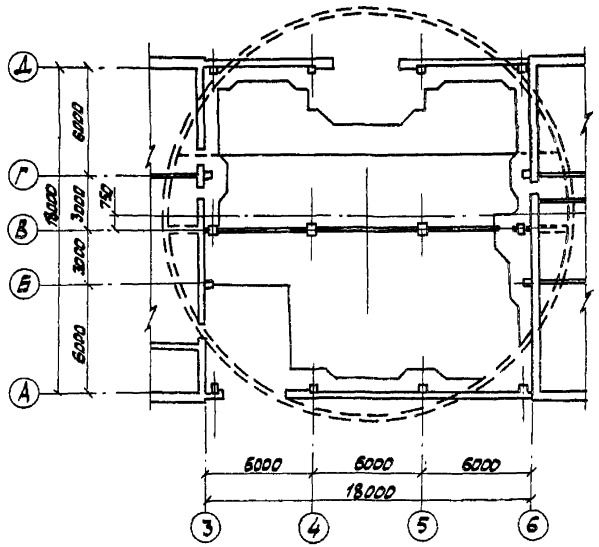

План на отм. -3,100

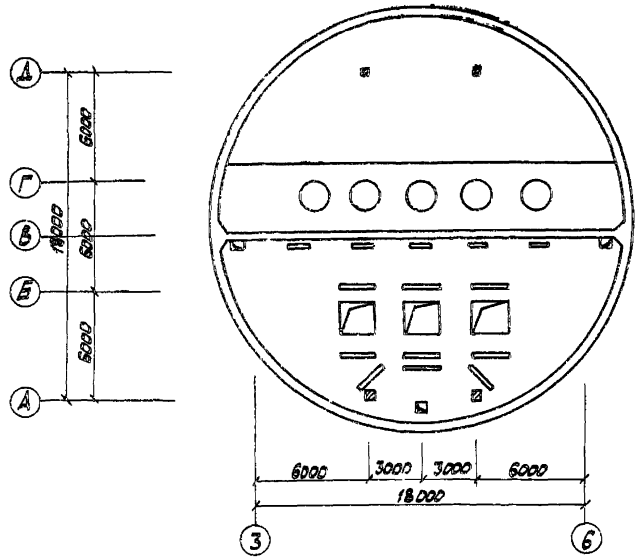

План на отм. -7.100

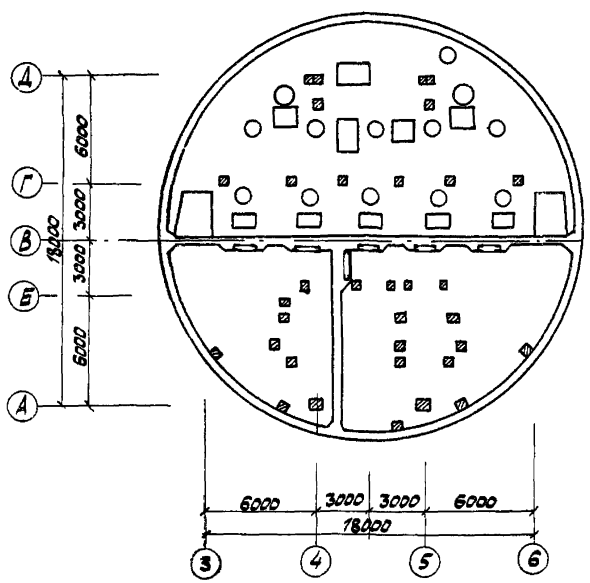

План на отм. -10.000

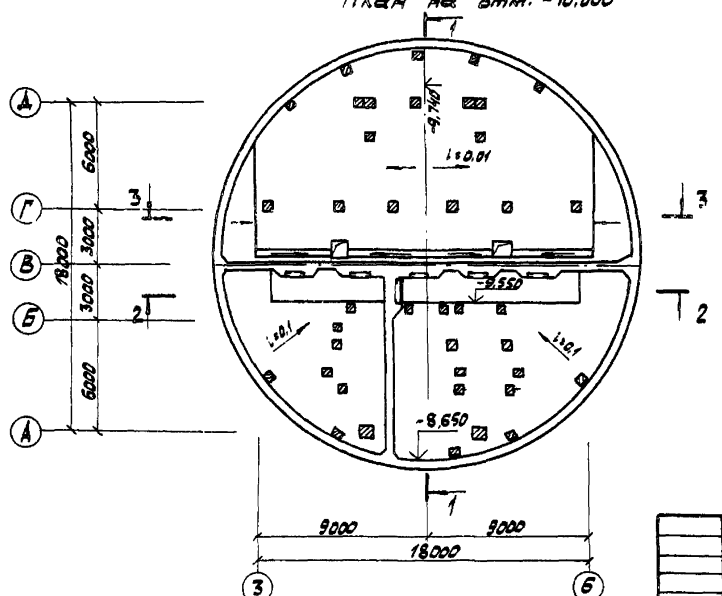

Инв.№ подл. | Подпись и дата | Взам.инв.№

Привязан			
Инв.№	Нач.отд. Манкевская		
	Н.контр. Еремеева		
	Гл.спец. Иванова		
	Рук.гр. Терентьев		
	Инж. Далеева		

ТП 902-1-105.86-КЖ

Канализационная насосная станция при глубине заложения коллектора -5.5м	Стадия	Лист	Листов
	Р	3	—
Планы на отм. ±0.000; -3,100; -7,100; -10,000	НИИКХ РСФСР ГИПРОКОММУНВОДОКАНАЛ Ленинградское отделение		

МФ 2141-84 6 Копировал Иванова Формат А2

Типовой проект 902-1-105.86-КЖ

Альбом 5

1-1

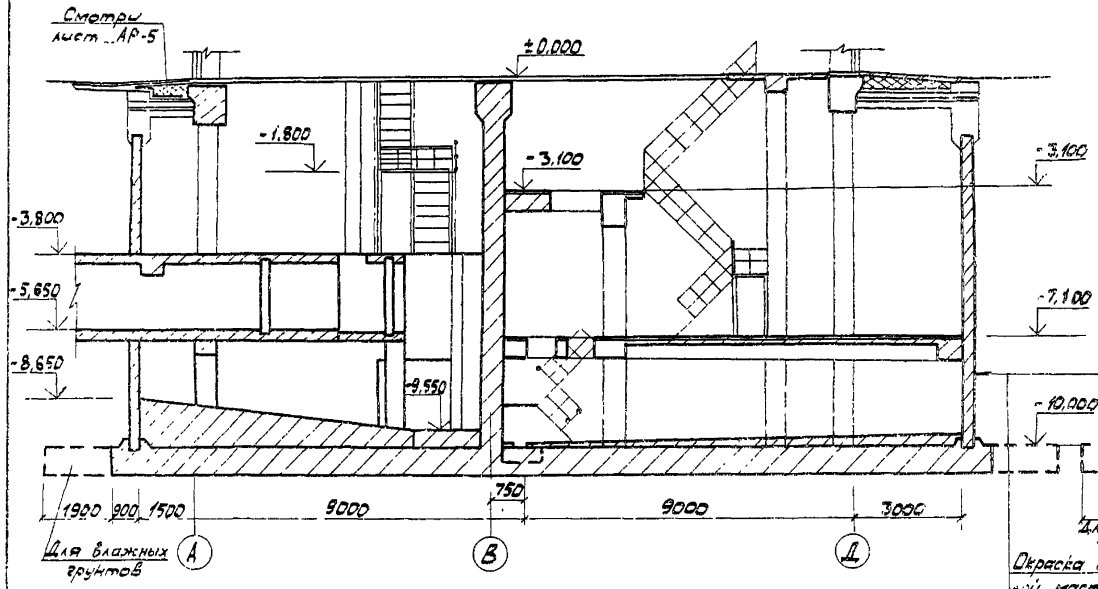

3-3

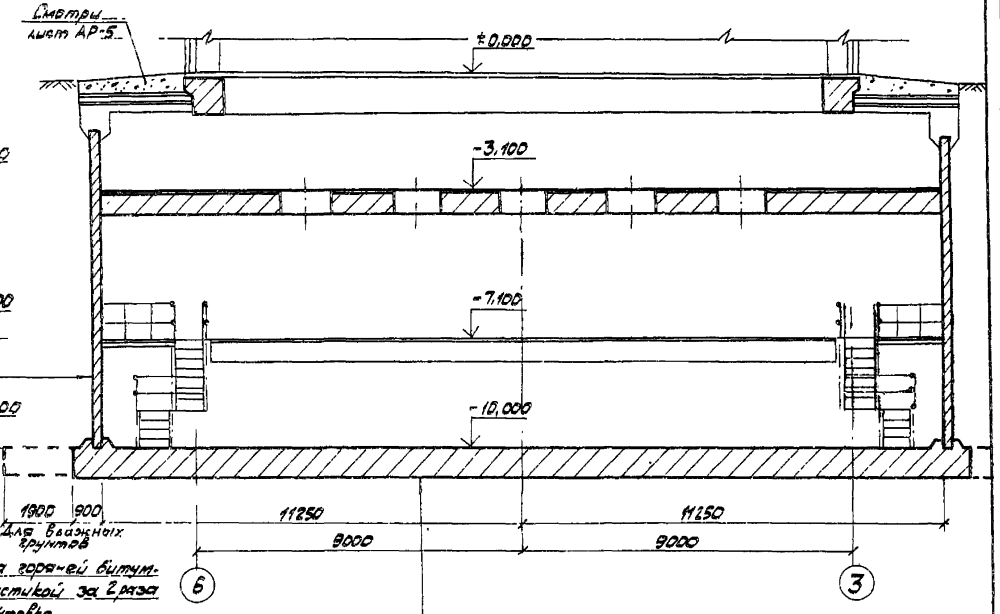

Окраска горячей битумной мастикой за 2 раза по огрунтовке (ГОСТ 2889-80)
Железобетонная стена

Подготовка из бетона класса В5 δ=100 мм.
Железобетонное днище

2-2

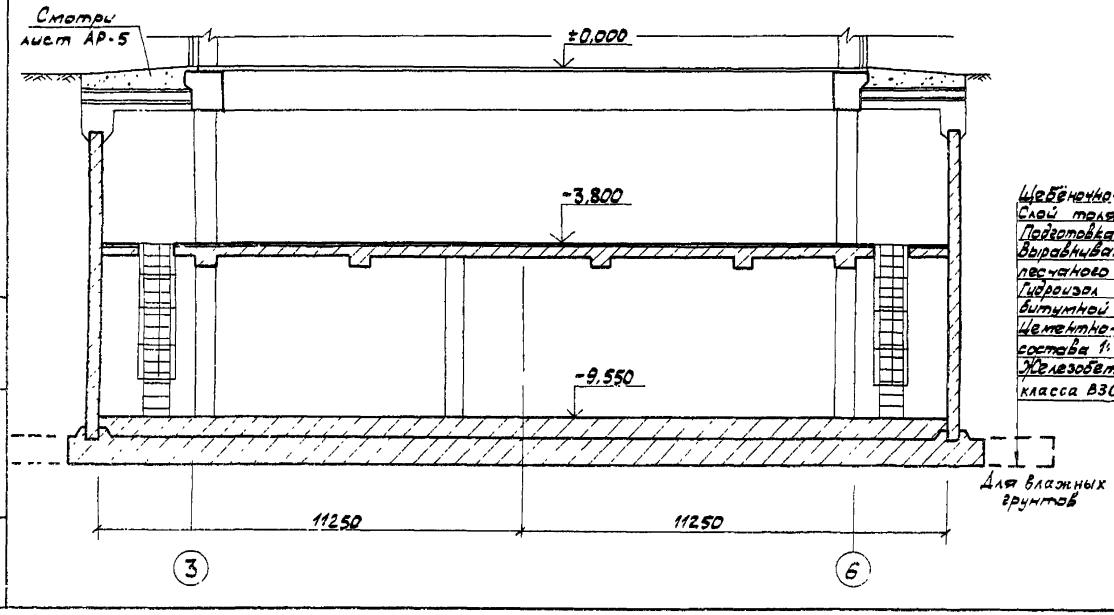

Щебёночно-дренажный слой δ=150 мм (ГОСТ 22132-76)
Слой толя или рубероида (ГОСТ 3135-82; ГОСТ 10923-82)
Подготовка из бетона В5 δ=150 мм
Выравнивающий слой из цементно-песчаного раствора δ=20 мм
Гидроизол или бризол - 3 слоя на (ГОСТ 7415-74*; ГОСТ 17176-71) битумной мастике δ=10 мм. (ГОСТ 2889-80)
Цементно-песчаный раствор состава 1:3 δ=20 мм.
Железобетонное днище из бетона класса В30 W8.

Привязан				ТП902-1-105.86-КЖ			
		Начотд.	Манкаускас	Канализационная насосная станция при глубине заложения коллектора - 5,5 м	Стадия	Лист	Листов
		Н.контр.	Ефремова		Р	4	—
		Гл.спец.	Укропова	Разрезы 1-1; 2-2; 3-3	МЖКХ РСФСР ГИПРОКОММУНВОДОКАНАЛ Ленинградское отделение		
		Рук.гр.	Терентьев				
Инв.№		Инж.	Далеева				

МФ 2141-01 7 Копировал: Иванова Формат А2

Инв.№ подл. | Подпись и дата | Взамен инв.№

Альбом 5

Типовой проект 902-1-105.86-КЖ

1-1

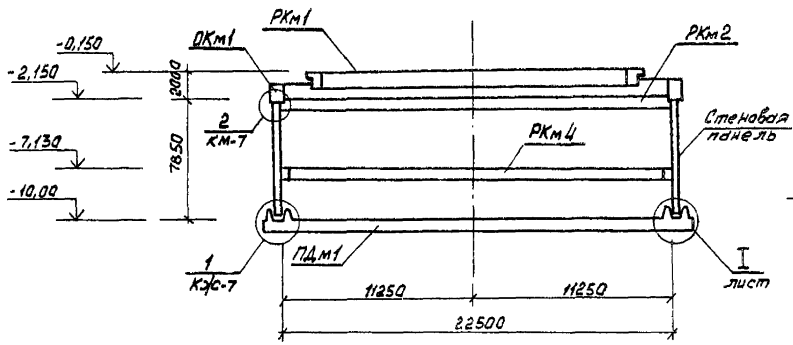

2-2

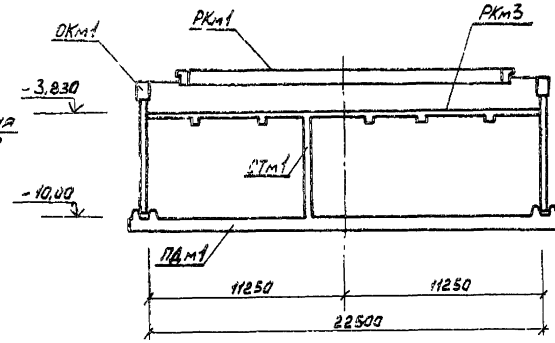

3-3

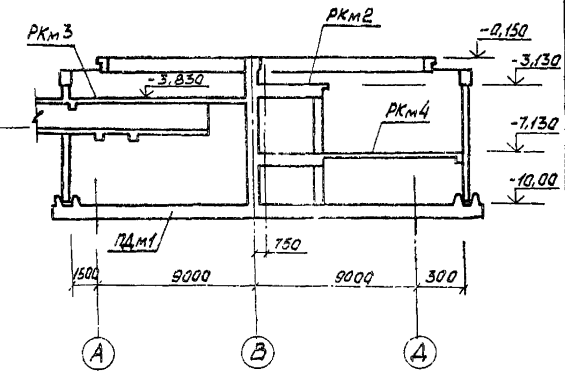

Схема расположения элементов подземной части

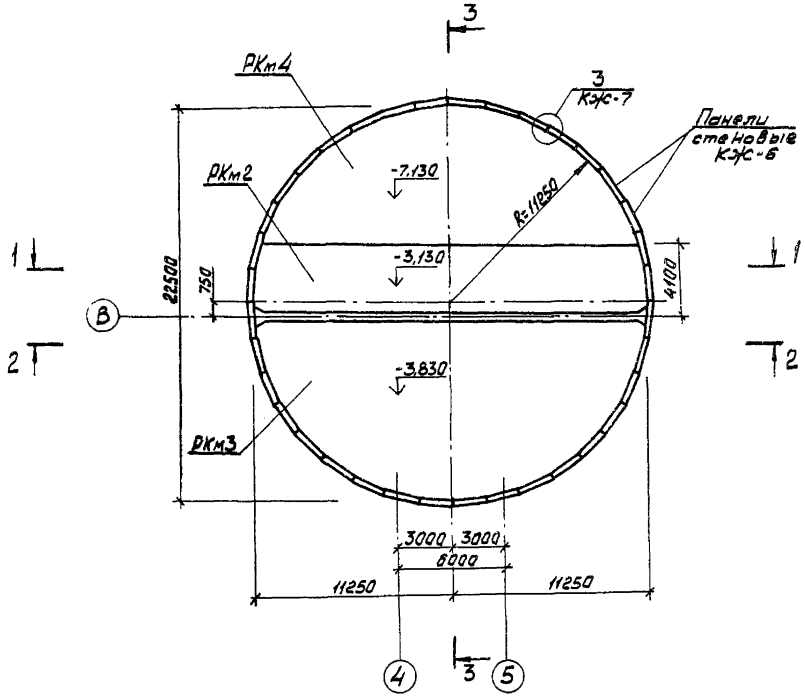

Спецификация к схеме расположения элементов подземной части

Марка, поз.	Обозначение	Наименование	Кол.	Масса ед. кг.	Примечание
РКм1	Т.П.902-1-104.86 Альбом 3	Перекрытие на отм.-0,030			
	лист КЖ-6	РКм1	1		
ОКм1	" КЖ-21	Обвязочное кольцо монолит. ОКм1	1		
РКм2	" КЖ-22	Перекрытие на отм.-3,130			
		РКм2	1		
РКм3	" КЖ-24	Перекрытие на отм.-3,830			
		РКм3	1		
РКм4	" КЖ-33	Перекрытие на отм.-7,130			
		РКм4	1		
СТм1	" КЖ-16	Разделительная стенка			
		монолитная СТм1	1		
ПДм1	" КЖ-8	Плита ПДм1	1		

Привязан

Инв. №

Нач. отд.	Манкевич		
Н. контр.	Ефремова		
Гл. спец.	Кралова		
Рук. гр.	Терентьев		
Инж.	Постников		

ТП902-1-105.86-КЖ

Канализационная насосная станция при глубине заложения коллектора-5,5м	Стадия	Лист	Листов
	Р	5	—
Схема расположения элементов подземной части.	МЖКХ РСФСР ГИПРОКОММУНВОДОКАНАЛ Ленинградское отделение		

Инв. № подл. | Подпись и дата | Взам. инв. №

Альбом 5

Типовой проект 902-1-105.86-КЖ

Развёртка наружной стены

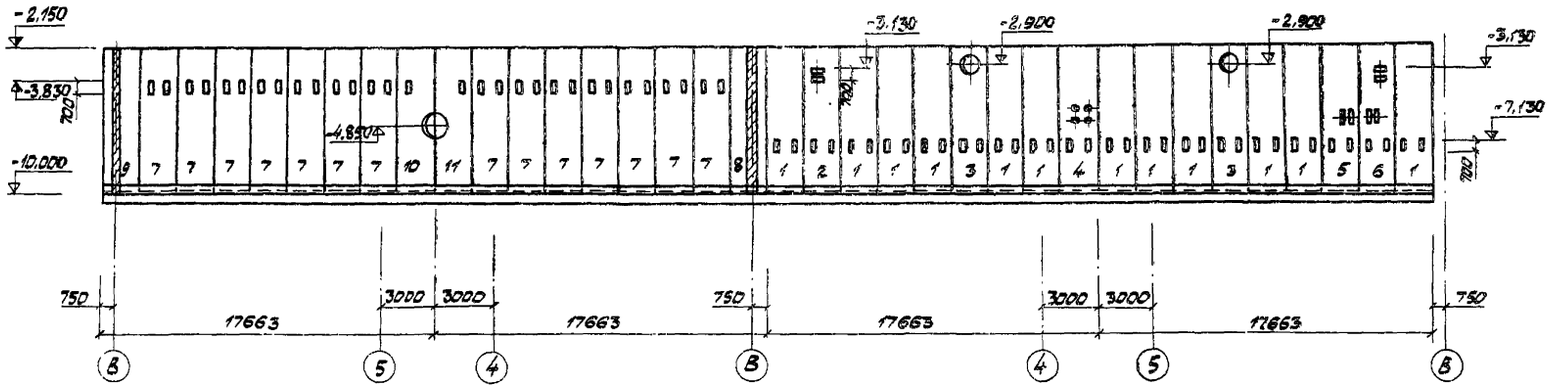

Схема расположения стеновых панелей

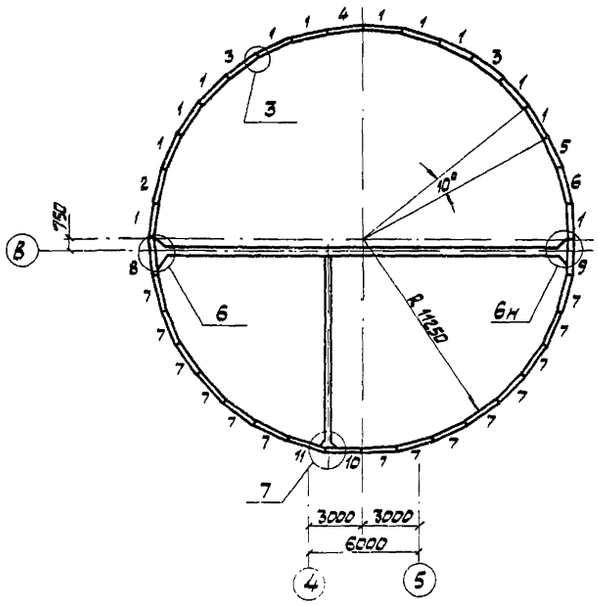

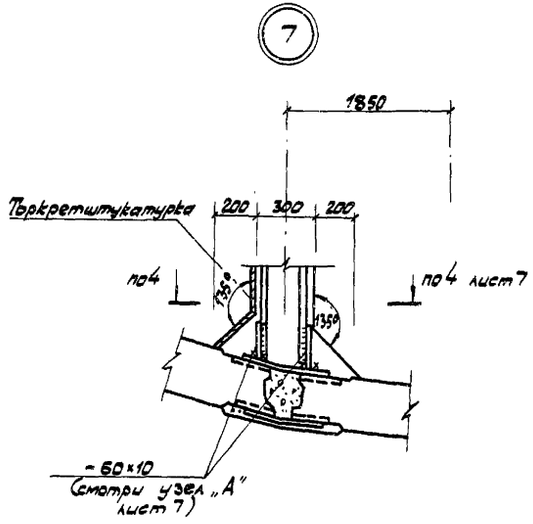

Спецификация к схеме расположения стеновых панелей

Формат	Зона	Позиция	Обозначение	Наименование	Кол.	Примечание
				Стеновая панель		
		1	ТП 902-1-104.86-КЖИ-2.201	1ПС-а	12	10700кг
		2	КЖИ-2.202	1ПС-б	1	
		3	КЖИ-2.203	1ПС-в	2	
		4	КЖИ-2.204	1ПС-г	1	
		5	КЖИ-2.205	1ПС-д	1	
		6	КЖИ-2.206	1ПС-е	1	
		7	КЖИ-2.207	1ПС-ж	14	
		8	КЖИ-2.208	1ПС-и	1	
		9	КЖИ-2.209	1ПС-к	1	
		10	КЖИ-2.210	1ПС-л	1	
		11	КЖИ-2.211	1ПС-м	1	

ТП 902-1-105.86-КЖ

Нач. отд.	Манкаускас		Канализационная насосная станция при глубине заложения коллектора -5.5м	Стадия: Р	Лист: 6	Листов:
Н. контр.	Ефремова				
Гл. спец.	Укропова		Схема расположения стеновых панелей.	ИЖКХ РСФСР ГИПРОКОММУНВОДОКАНАЛ Ленинградское отделение	
Рук. гр.	Терентьев				
Инж.	Поляков				

Привязан

Инв. №

Инв. № подл. | Подпись и дата | Взамен инв. №

Копировал Иванова МФ 2141-81 9 Формат А2

Альбом 5

Типовой проект 902-1-105.86-КЖС

Инв. № подл. | Подпись и дата | Взам. инв. №

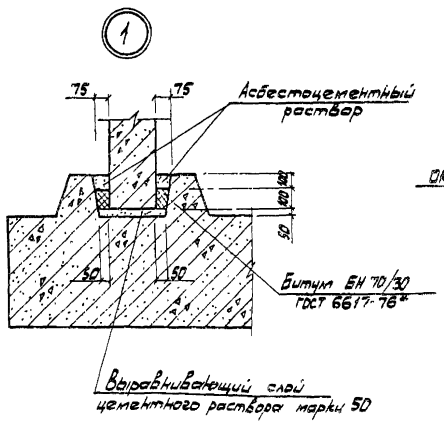

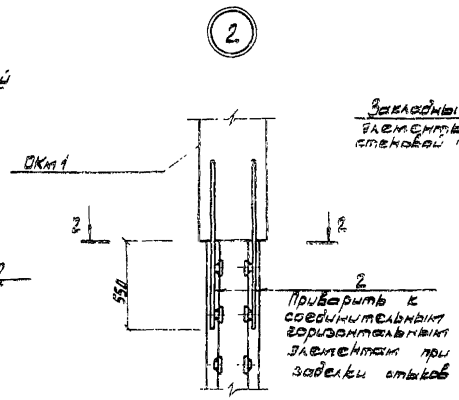

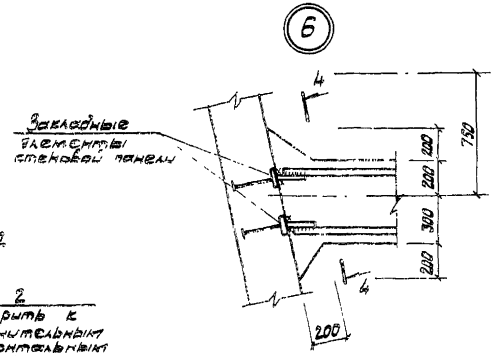

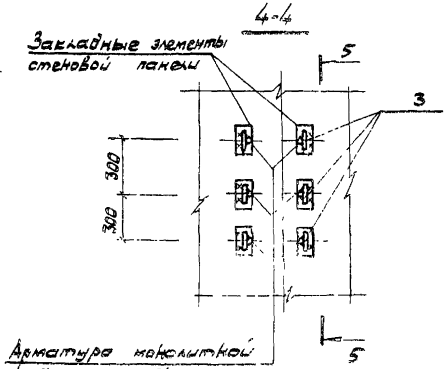

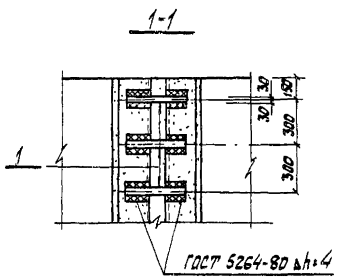

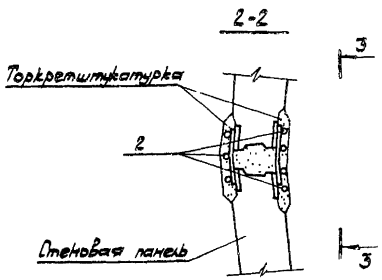

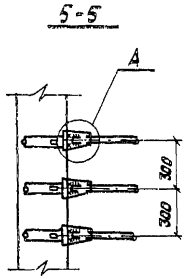

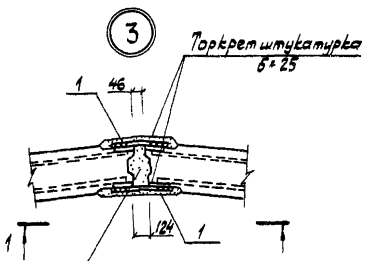

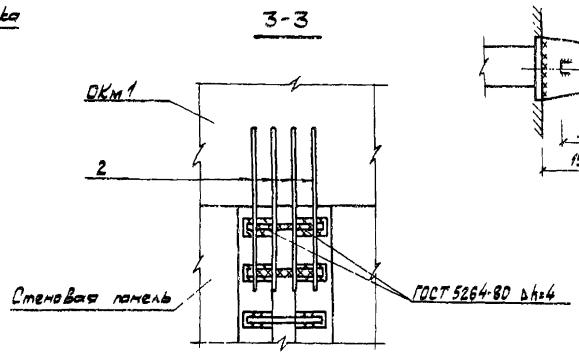

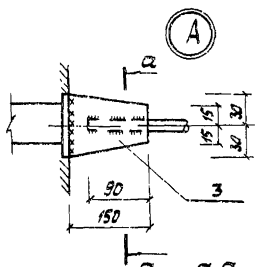

Спецификация соединительных элементов расположенных на узлах

Позиция	Зона	Обозначение	Наименование	Кол.	Примечание
			Соединительные элементы		
	1	3.902.1-10.1 ОО.26.07	МС 8	172.8	0.68кг
	2	" ОО.28.00-01	МС 51	251	1.74кг
	3		-60×10 ГОСТ 103-76* В Ст 3 кп.2 ГОСТ 380-71* ℓ=150	144	0.81кг

Привязан				ТП 902-1-105.86-КЖ		
Нач.отд.	Майкунова		Канализационная насосная станция при глубине заложения коллектора - 5,5м	Стадия	Лист	Листов
Н.контр.	Еремеева			Р	7	
Гл.спец.	Черепнев		Схема расположения стеновых панелей. Узлы	МЖКХ РСФСР ГИПРОКОММУНВОДОКАНАЛ Ленинградское отделение		
Рук.гр.	Черепнев					
Инж.	Полянов					
Инв.№						

Копировал Иванова МФ2141-III.10 Формат А2

Альбом 5

Типовой проект 902-1-105.86-КЖ

Плита ПДм1

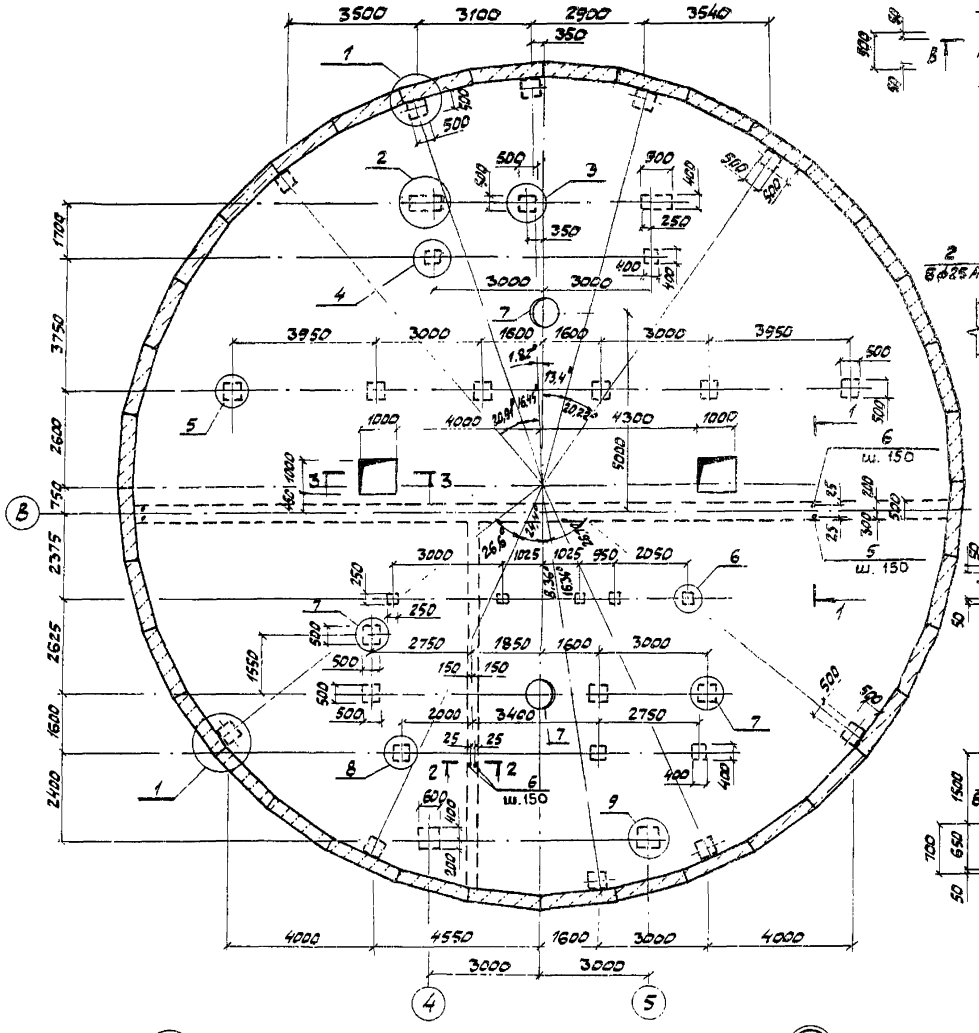

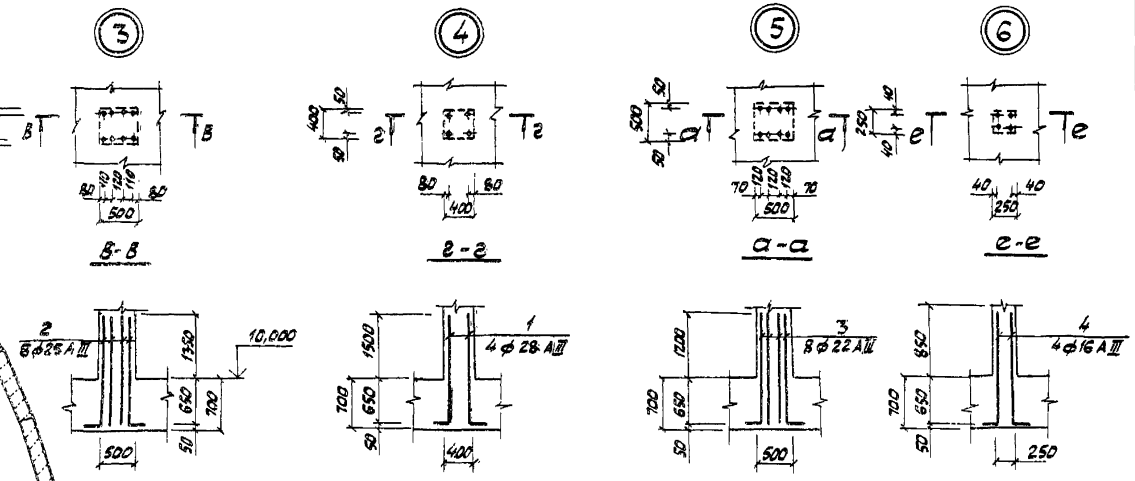

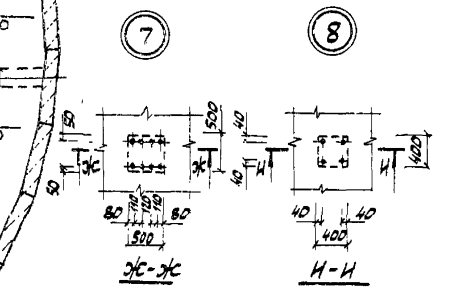

Ведомость деталей

Поз	Эскиз
1	2150
2	2000
3	1850
4	1500
5	2150
6	1250

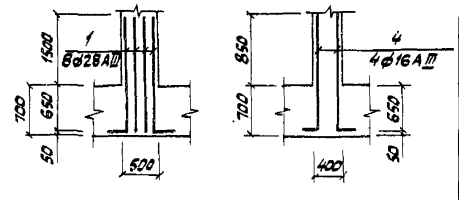

Спецификация выпусков плиты ПДм1

Формат	Зона	Позиция	Обозначение	Наименование	Кол	Примечание
				Детали		
		1	КЖС-8	ф28 А III ГОСТ 5781-82* ℓ=2350	152	11.35кг
		2	"	ф25 А III ГОСТ 5781-82* ℓ=2200	8	8.47кг
		3	"	ф22 А III ГОСТ 5781-82* ℓ=2050	48	6,12кг
		5	"	ф20 А III ГОСТ 5781-82* ℓ=2350	150	5.8 кг
				ф16 А III ГОСТ 5781-82*		
		4	"	ℓ=1700	32	2.68кг
		6	"	ℓ=1450	286	2.29кг
		7	ТП 902-1 КЖН 1.300.86 альбом 6	Закладная деталь	2	302,3кг

1. Данный лист рассматривать совместно с КЖ-11, КЖ-14.
2. Разрез 3-3 (армирование смотри КЖ-11, КЖ-14).
3. Поз.7 только для мокрых грунтов.

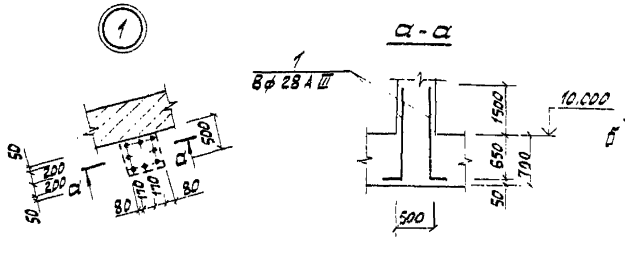

Привязан:

Инв. №

Нач. отд.	Манкаускас		
Н. контр.	Ефремова		
Гл. спец.	Укропова		
Рук. гр.	Пойда		
Вед. инж.	Суворов		

ТП 902-1-105.86-КЖ

Канализационная насосная станция при глубине заложения коллектора -5,5м

Стадия	Лист	Листов
Р	8	—

Плита ПДм1 (Выпуски)

МЖКХ РСФСР ГИПРОКОММУНВОДОКАНАЛ Ленинградское отделение

Копировал Иванова Формат А2

Альбом 5

Типовой проект 902-1-105.86

Инв. № подл. | Подпись и дата | Взам. инв. №

План по 6-6

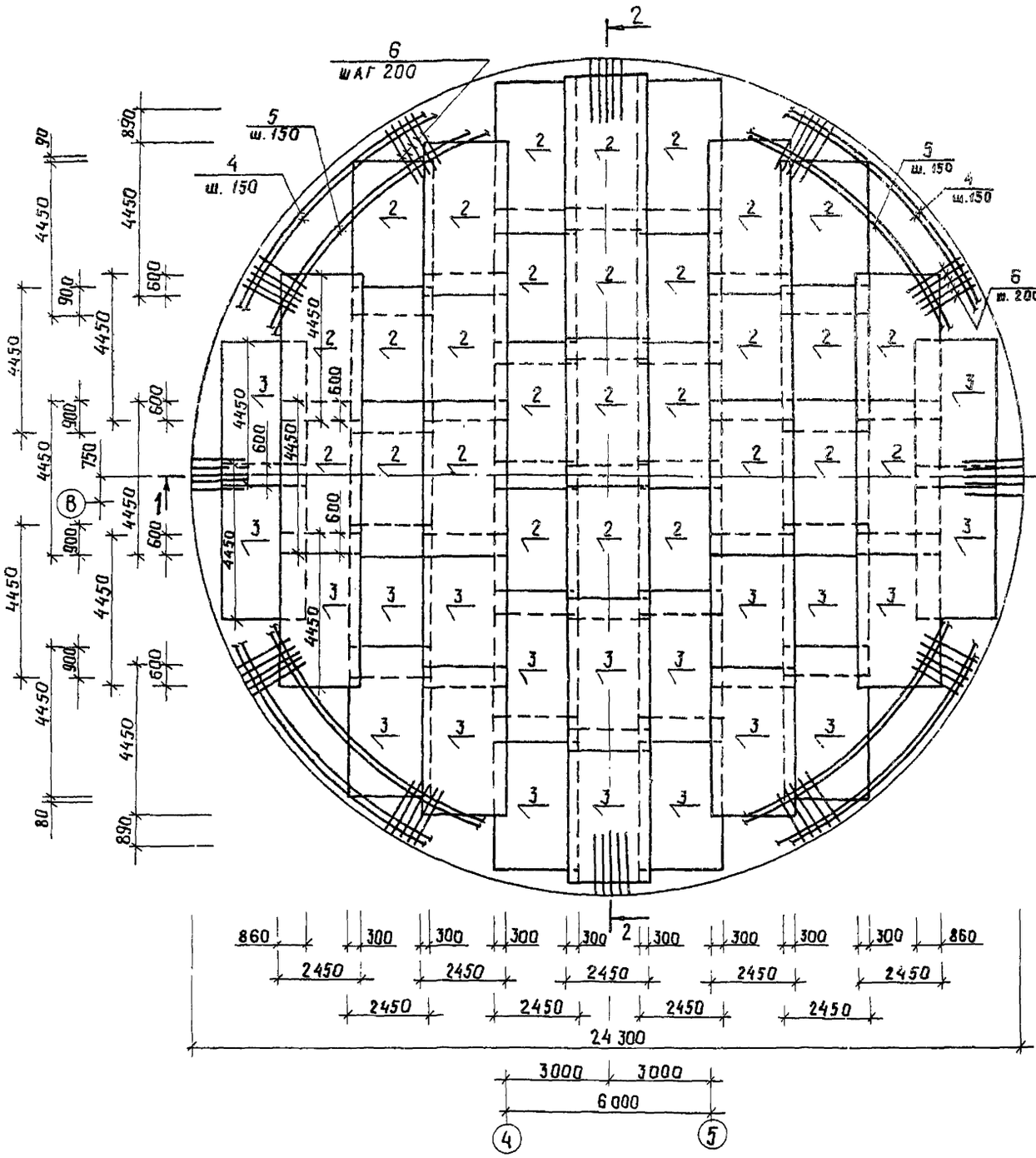

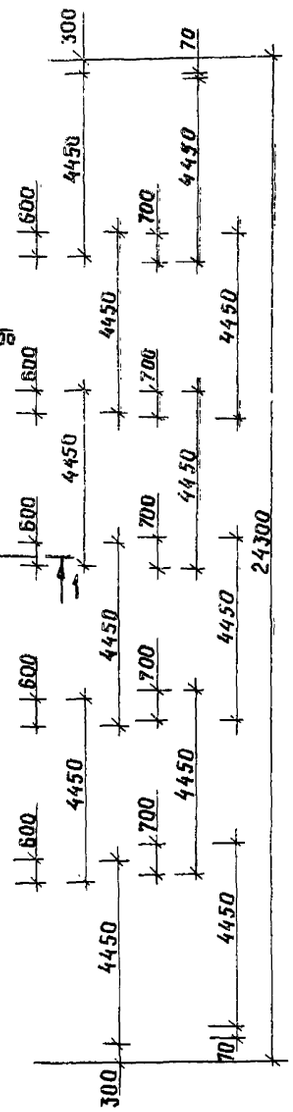

Расчетная схема днища

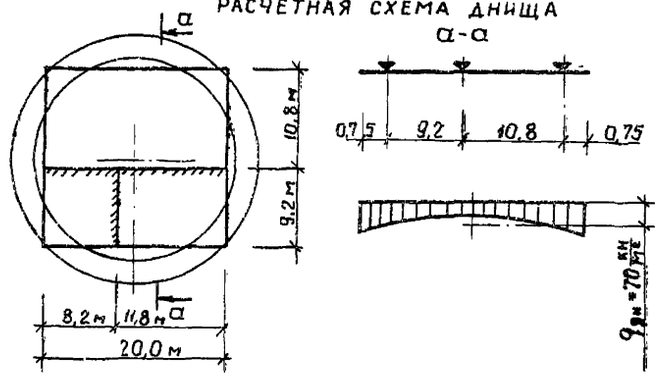

План расположения каркасов

(Все каркасы поз. 1)

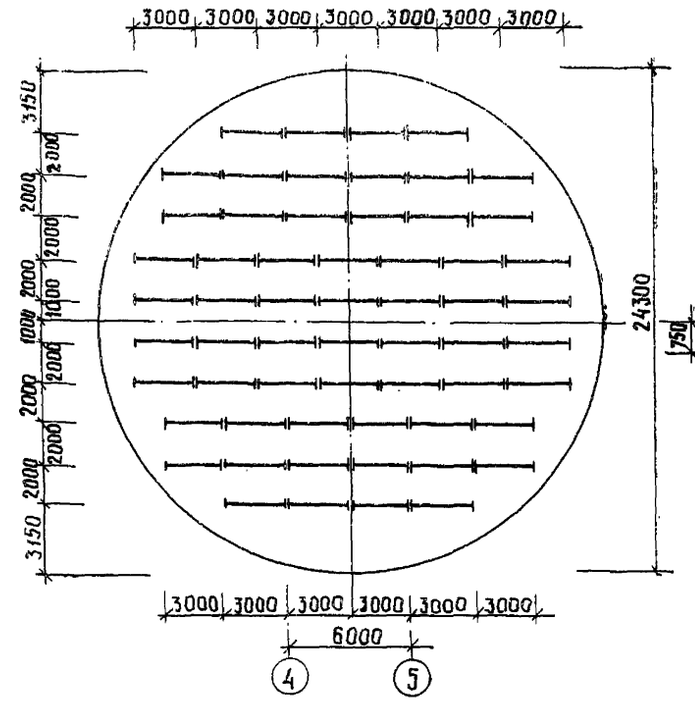

1. Выборку арматуры смотри КЖ-10.
2. Данный лист рассматривать совместно с КЖ-11.

Привязан			ТП 902-1-105.86-КЖ
Инв. №	Начал	Манкаускас	Канализационная насосная станция при глубине заложения коллектора – 5,5 м. Плита ПДм 1. План по 6-6. Армирование. План расположения каркасов. (сухие грунты)
	Н. контр.	Ефремова	
	Гл. спец.	Укропова	
	Рук. гр.	Пойда	
	Вед. инж.	Суворов	

Стадия	Лист	Листов
Р	9	—

МЖКХ РСФСР
ГИПРОКОММУНВОДОКАНАЛ
Ленинградское отделение

Копировал Лукьянова Формат А2

Альбом 5

Типовой проект 902-1-105.86-КЖс

Инв.№подл. | Подпись и дата | Взам.инв.№

План по А-А

(Поз. 4, 5, 6 условно не показаны)

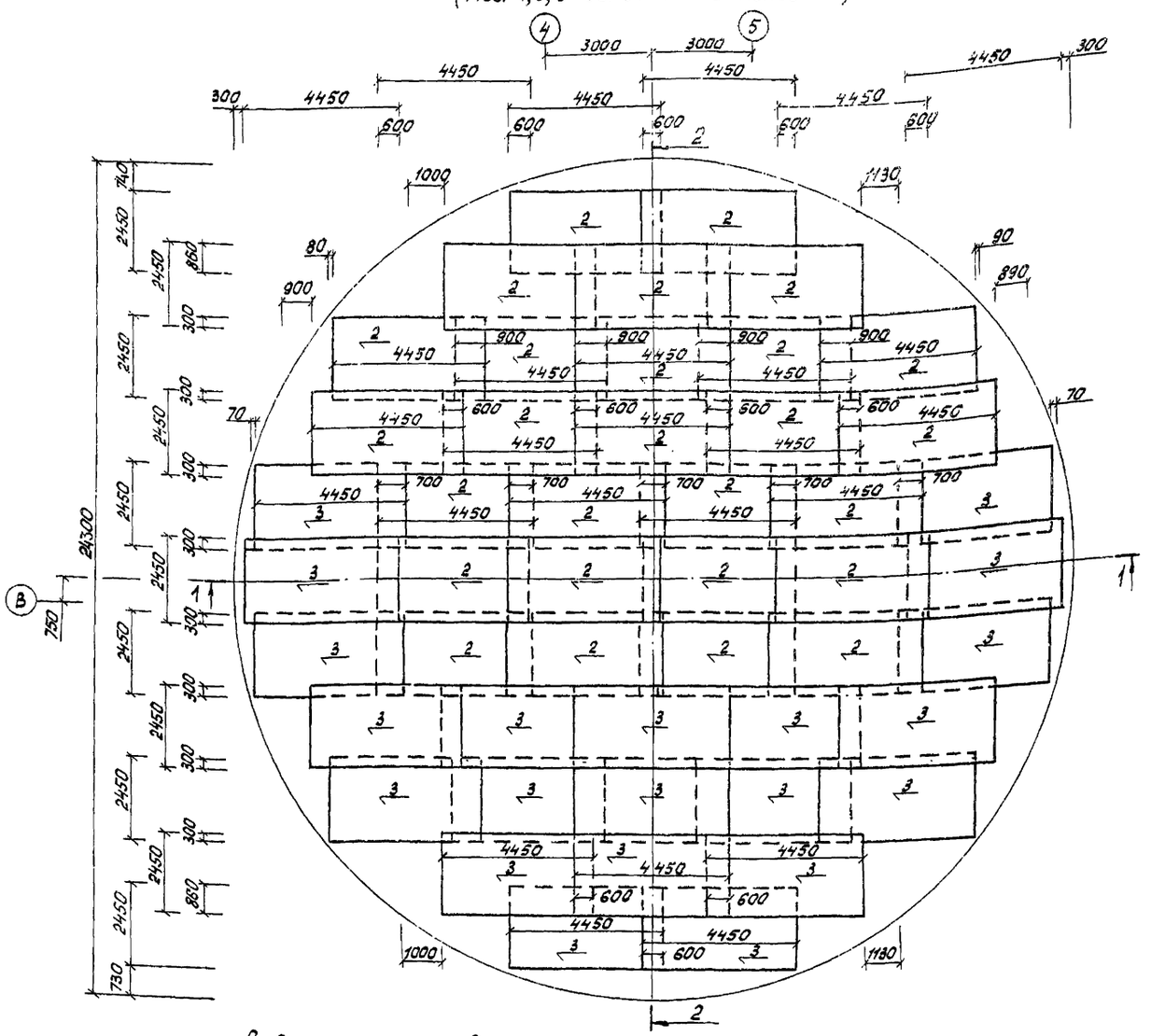

Ведомость деталей

Поз.	Эскиз
4	Dср = 24050
5	Dср = 21400
7	245 150 300
8	1600 1300 1800
9	600 1100 600
10	A = 22260
11	A = 23340
12	Dср = 21850
13	Dср = 23750

Спецификация плиты ПДм1

Обозначение	Наименование	Кол.	Примечание
	Плита ПДм1		
	Сборочные единицы		
1 ТП 902-1-104.86 КЖСИ-1.200СВ ал.6	Каркас пространственный	60	
	Сетка арматурная		
2 ГОСТ 23279-85	1С 20AIII/10AIII 445×245	116	
3 "	1С 16AIII/10AIII 445×245	82	
	Детали		
КЖс-10	ф20AIII ГОСТ 5781-82*		
4 "	ℓ = 82750	4	204.07кг
5 "	ℓ = 73830	4	182.06кг
6 "	ℓ = 2000	744	4.94кг
7 "	ℓ = 2050	715	5.06кг
8 "	ℓ = 4500	28	11.10кг
9 "	ℓ = 2500	20	6.17кг
"	ф10AI ГОСТ 5781-82*		
10 "	ℓ = 73530	3	45.37кг
11 "	ℓ = 76920	3	47.46кг
12 "	ℓ = 72240	3	44.58кг
13 "	ℓ = 78200	3	48.25кг
14 "	ℓср = 2000	24	1.24кг
15 "	ℓ = 1400	24	0.87кг
	Материалы		
	Бетон марки В30, W6, F100		338.9м³

1. Данный лист рассматривать совместно с листом КЖс-11.

Ведомость расхода стали на элемент, кг

Марка элемента	Изделия арматурные											Всего	Общий расход
	ГОСТ 5781-82*			ГОСТ 5781-82*									
	Арматура кл. AI			Арматура класса AIII									
	10		Итого	10	16	20	22	25	28		Итого		
ПДм1	607.7		607.7	2393.9	9525.8	27434.6					38454.3	39062.0	39062.0
Выпуски из ПДм1					740.3	859.4	293.7	67.3	1725.4		3696.6	3696.6	3696.6

Привязан

Инв.№

Нач.отд.	Манкаускас	
Н.контр.	Ефремова	
Гл.спец.	Укропова	
Рук.гр.	Пойда	
Вед.инж.	Судоров	

ТП 902-1-105.86-КЖ

Канализационная насосная станция при глубине заложения коллектора – 5,5 м

Стадия	Лист	Листов
Р	10	—

Плита ПДм1. План по А-А. Армирование (сухие грунты)

МЖКХ РСФСР ГИПРОКОММУНВОДОКАНАЛ Ленинградское отделение

МФ 2141-01 13

Копировал: Гражданинова Формат А2

Альбом 5

Типовой проект 902-1-105.86

1–1

(Все не обозначенные поз.-2, каркасы условно не показаны)

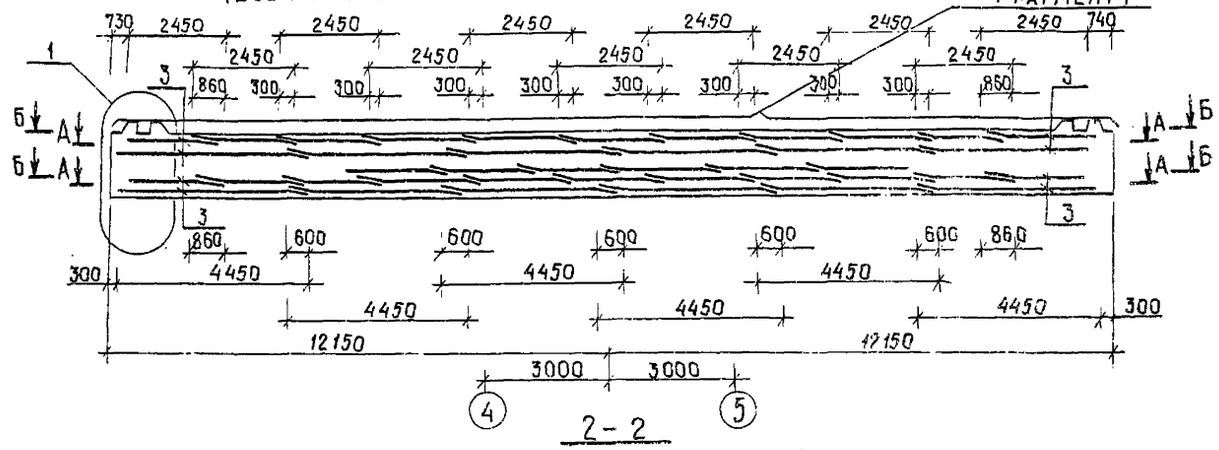

2–2

(Все не обозначенные поз.-2)

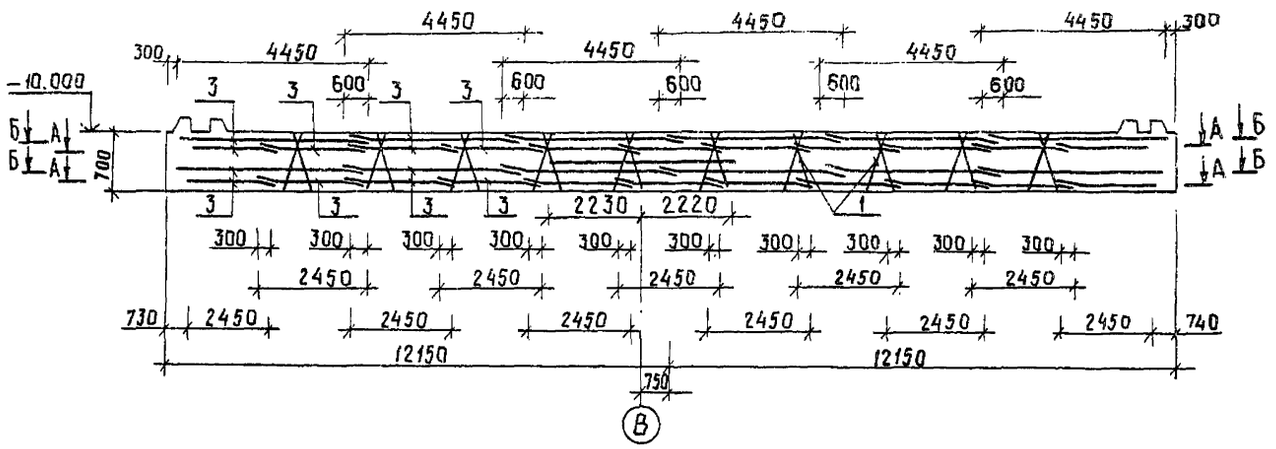

Фрагмент 1

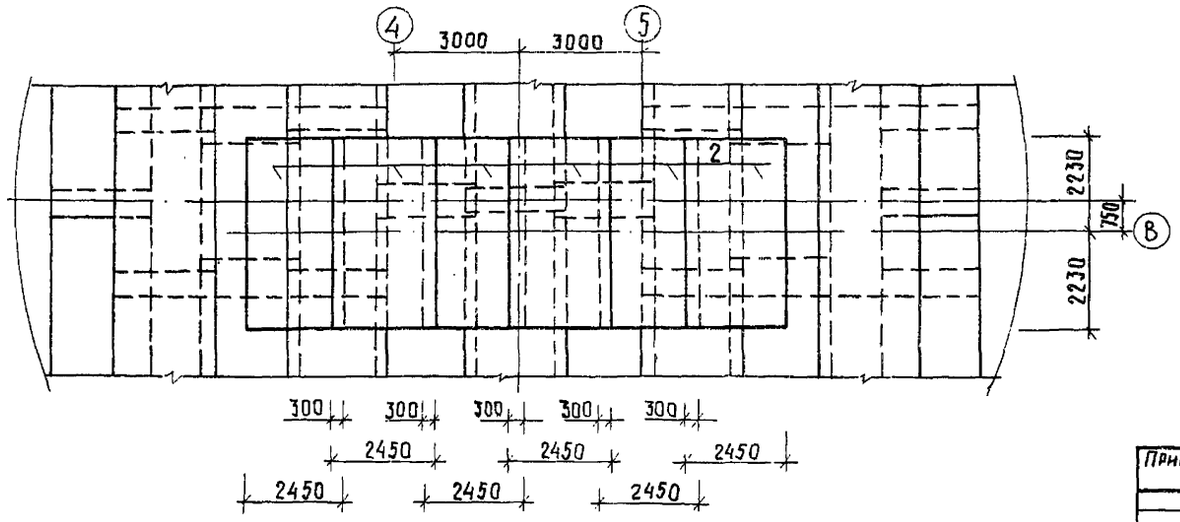

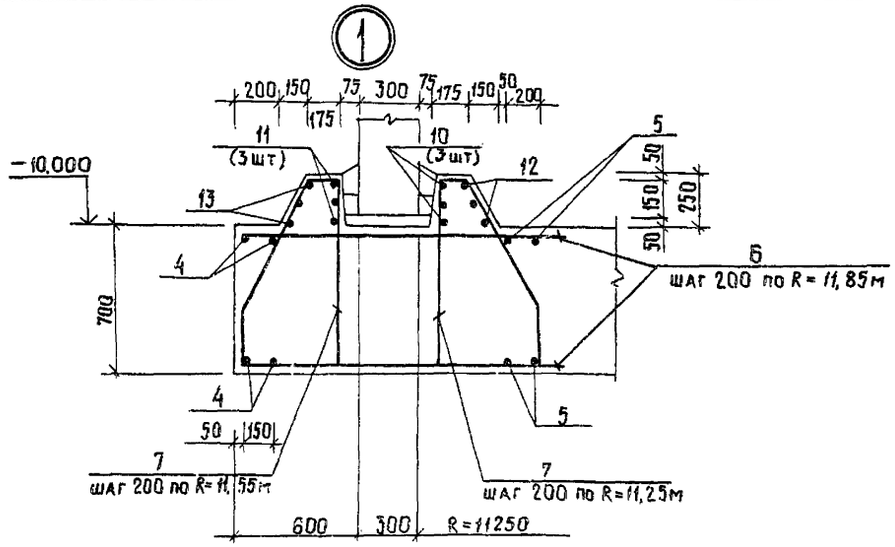

3–3

(Армирование)

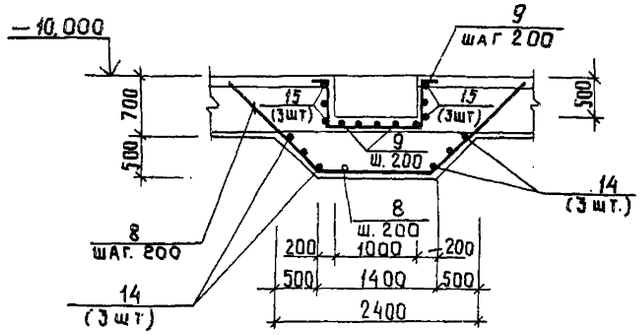

1. Данный лист рассматривать совместно с листами КЖ-9; КЖ-10.
2. Схему расположения приямка (разрез 3-3) смотри лист КЖ-8.
3. Арматуру сеток в месте расположения приямка обрезать и отогнуть по месту.

Инв.№ подл. | Подпись и дата | Взамен инв.№

Привязан

Инв.№

Нач.отд.	Манкаускас	
Н.контр.	Ефремова	
Гл.спец.	Укропова	
Рук. гр.	Попда	
Вед.инж.	Суворобей	

ТП 902-1-105.86-КЖ

Канализационная насосная станция при глубине заложения коллектора – 5,5м

Плита ПДм1. Фрагмент 1. Армирование. Разрез 3-3. (Сухие грунты)

Стадия	Лист	Листов
Р	11	—

МЖКХ РСФСР
ГИПРОКОММУНВОДОКАНАЛ
Ленинградское отделение

МФ 2141-01 14

Копировал Лукьянова

Формат А2

Альбом 5

Типовой проект 902-1-105.86-КЖ

План по Б-Б

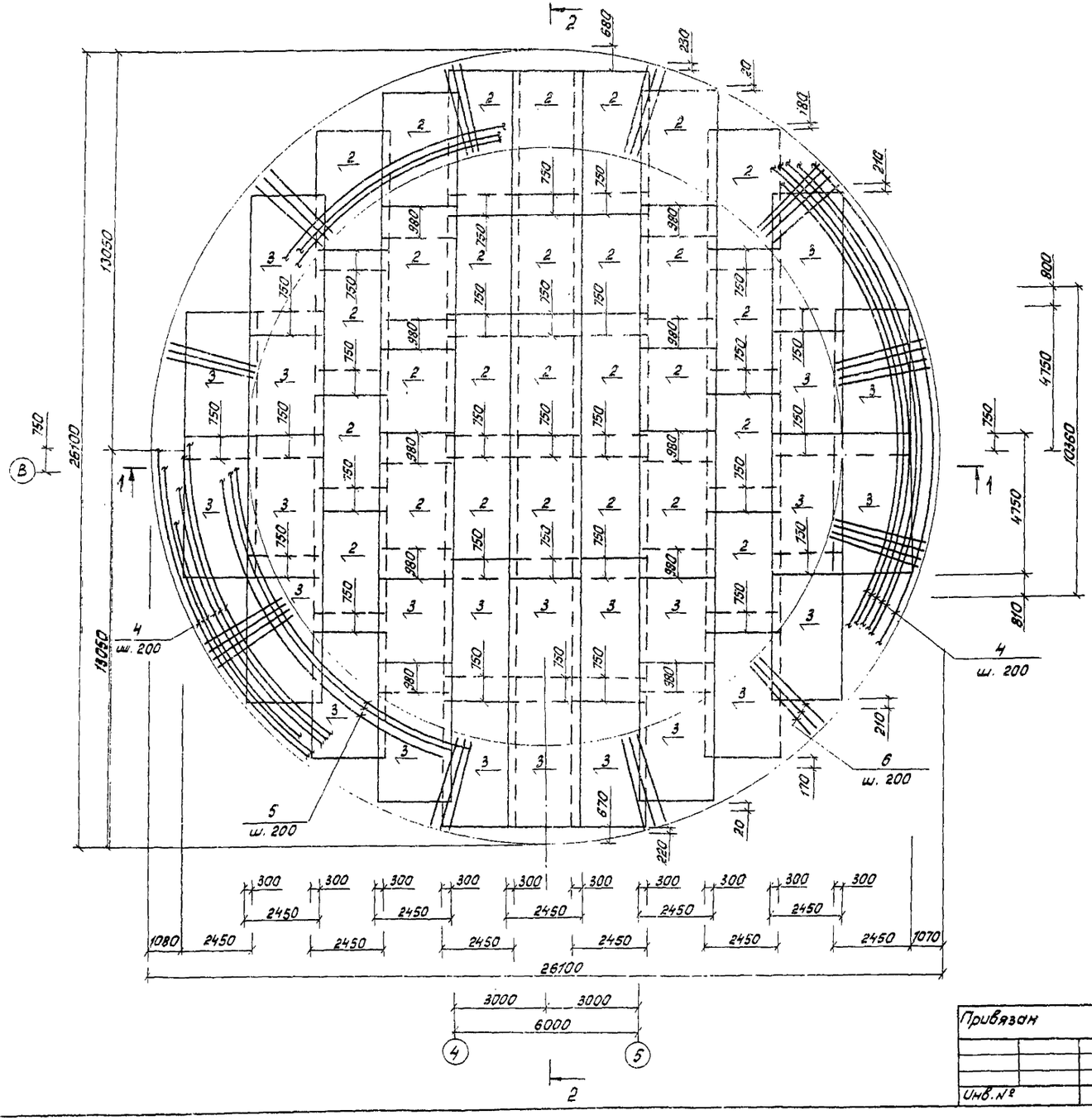

Расчетная схема днища

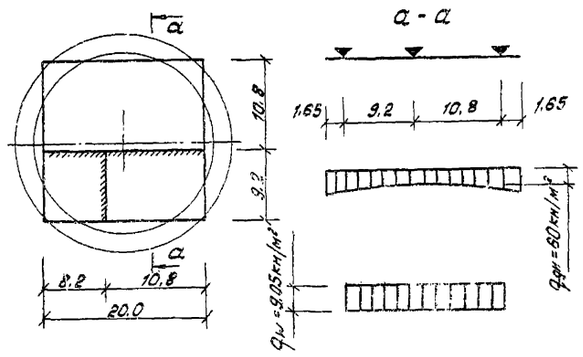

План расположения каркасов

(все каркасы поз. 1)

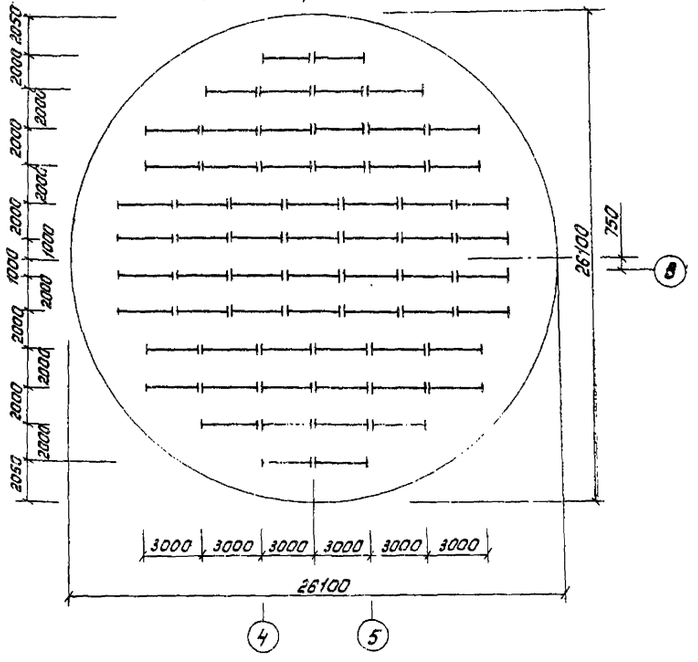

1. Выборку арматуры см. лист КЖ-13.
2. Данный лист рассматривать совместно с листами КЖ-13; КЖ-14.

Привязан

Инв. №

Нач.отд	Манкаускас		
Н.контр.	Укропова		
Гл.спец.	Укропова		
Рук.гр.	Пайда		
Вед.инж.	Суворов		

ТП902-1-105.86-КЖ

	Стадия	Лист	Листов
Канализационная насосная станция при глубине заложения коллектора -5,5м	Р	1/2	—
Плита ПДм1. План по Б-Б. Армирование. План расположения каркасов. Схема днища. (Влажные грунты)	МЖКХ РСФСР ГИПРОКОММУНВОДОКАНАЛ Ленинградское отделение		

МФ 2141-01 15

Копировал Гражданинова Формат А2

Инв.№ подл. | Подпись и дата | Взамен инв.№

Альбом 5

Типовой проект 902-1-105.86-КЖ

План по А-А
(Поз. 4,5,6 условно не показаны)

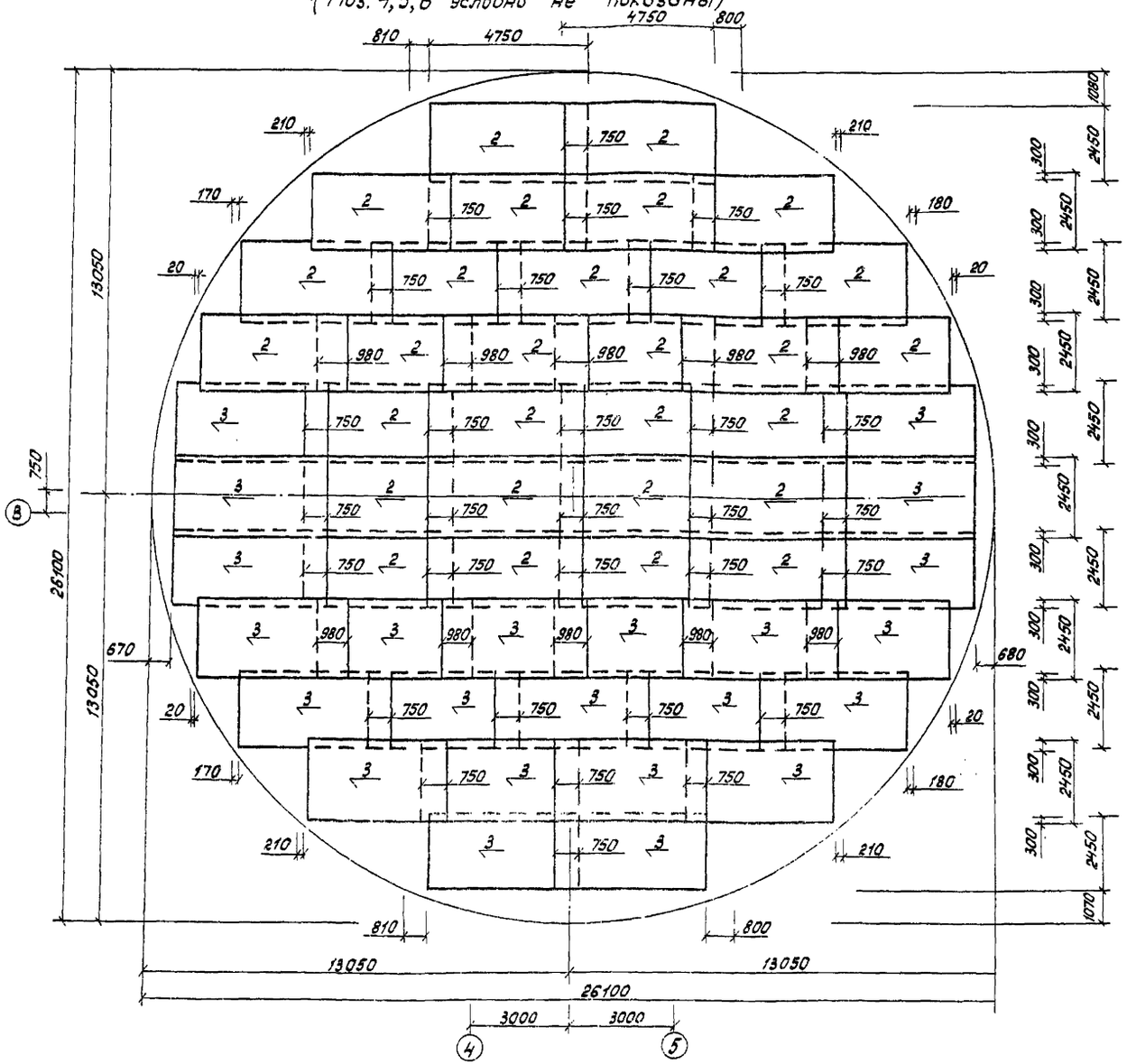

Ведомость деталей

Поз.	Эскиз
4	Дср = 25000
5	Дср = 21200
7	150 900 1140 1600 1300 1600
8	200 1100 200
9	
10	Д = 22260
11	Д = 23340
12	Дср = 21850
13	Дср = 23750

Спецификация плиты ПДм1

	Обозначение	Наименование	Кол.	Примечание
		Плита ПДм1		
		Сборочные единицы		
1	ТП 902-1 КЖИ-1.100СБал.6	Каркас пространственный	64	
		Сетка арматурная		
2	ГОСТ 23279-85	1С $\frac{25 A III}{10 A III}$ 475×245	120	
3		1С $\frac{16 A III}{10 A III}$ 475×245	94	
		Детали		
		ф25 A III ГОСТ 5781-82*		
4	КЖ-13	ℓ=88300	12	339.9 кг
5	"	ℓ=76400	6	294.14 кг
6	"	ℓ=3000	770	11.55 кг
7	"	ℓ=2190	715	8.43 кг
8	"	ℓ=4500	28	17.33 кг
9	"	ℓ=2500	20	9.63 кг
		ф10 A I ГОСТ 5781-82*		
10	"	ℓ=73530	3	45.37 кг
11	"	ℓ=76920	3	47.46 кг
12	"	ℓ=72240	3	44.58 кг
13	"	ℓ=78200	3	48.25 кг
14	"	ℓср=2000	24	1.24 кг
15	"	ℓ=1400	24	0.87 кг
		Материалы на ПДм1		
		Бетон марки В30, W6, F100		388.8 м³

Данный лист рассматривать совместно с листом КЖ-10.

Ведомость расхода стали на элемент, кг

Марка элемента	Изделия арматурные: ГОСТ 5781-82* Арматура кл. A I			ГОСТ 5781-82* Арматура класса A III								Всего	Общий расход
	10		Итого	10	16	20	22	25	28		Итого		
ПДм1	607.7		607.7	2587.3	10375.4			52659.3			65622.0	66229.7	66229.7
Выпуски из ПДм1					740.3	869.4	293.7	67.8	1725.4		3696.6	3696.6	3696.6

Привязан

Инв. №

Нач.отд.	Манкаускас	
Н.контр.	Ефремова	
Гл.спец.	Укропова	
Рук.гр.	Пойда	
Вед.инж.	Суворов	

ТП 902-1-105.86-КЖ

Канализационная насосная станция при глубине заложения коллектора ~5.5м

Плита ПДм1. План по А-А. Армирование (влажные грунты)

Стадия	Лист	Листов
Р	13	—

МЖКХ РСФСР ГИПРОКОММУНВОДОКАНАЛ Ленинградское отделение

Инв. № подл. | Подпись и дата | Взамен инв. №

МФ 2141-01 16

Альбом 5

Типовой проект 902-1-105.86 к.ж.с

1-1

(Все не обозначенные поз-2 каркасы условно не показаны)

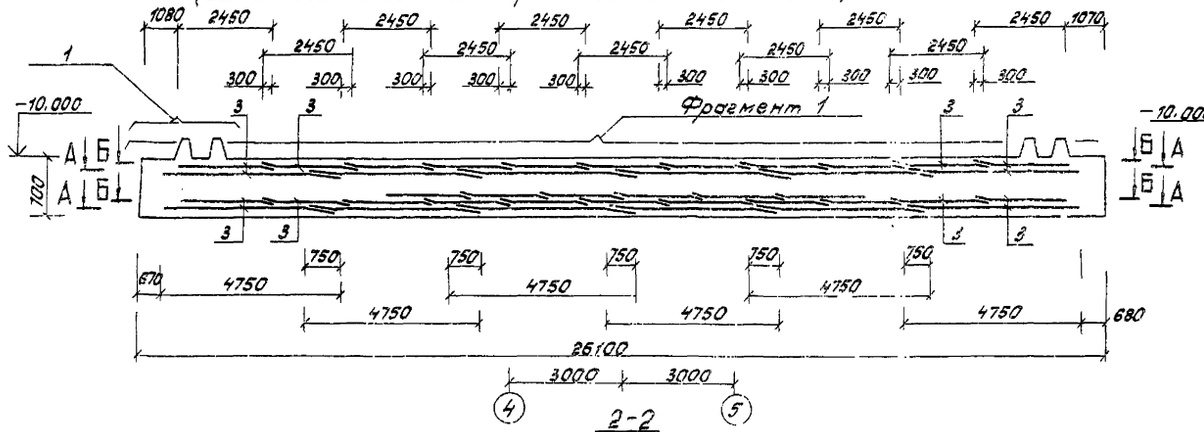

2-2

(Все не обозначенные поз.2)

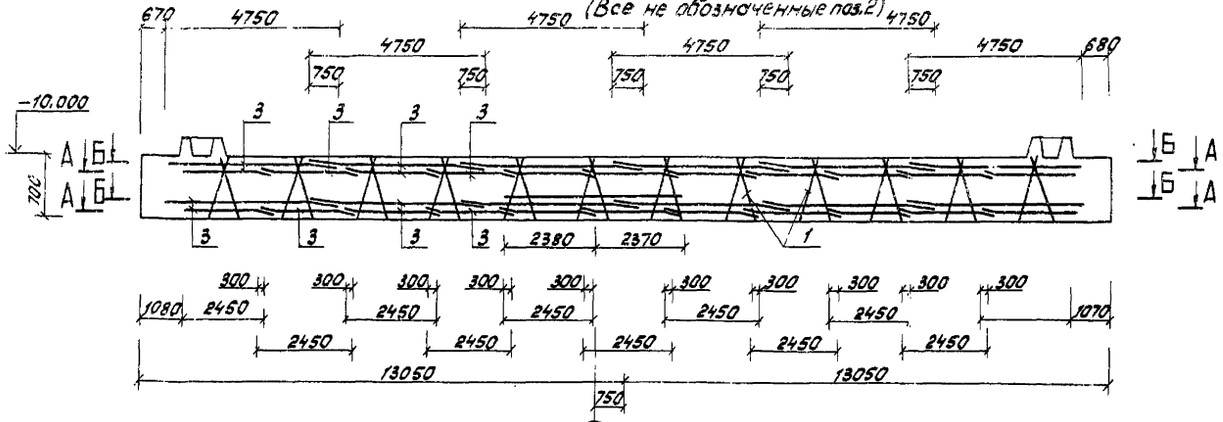

Фрагмент 1

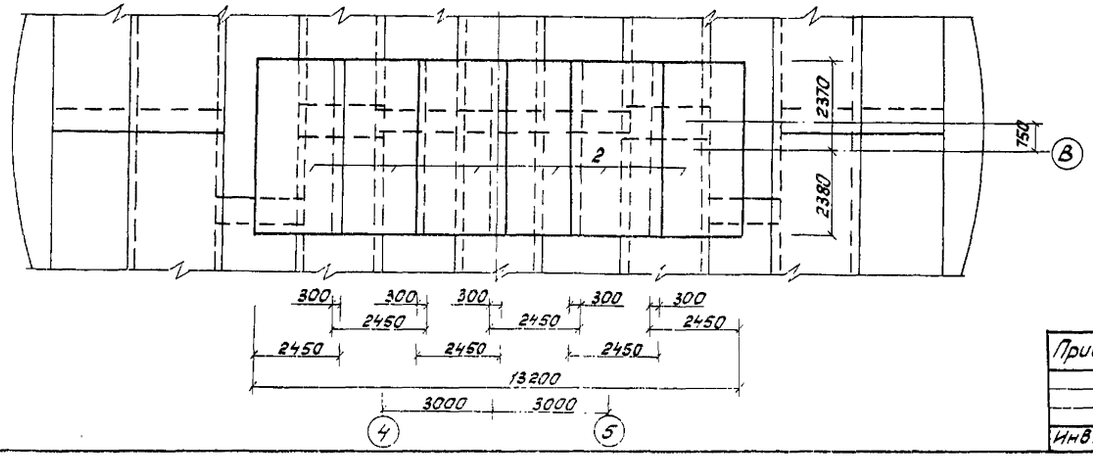

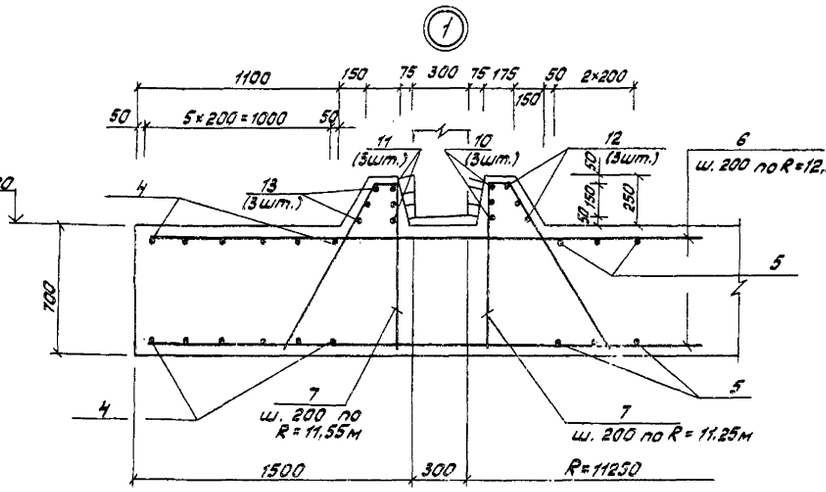

3-3

(Армирование)

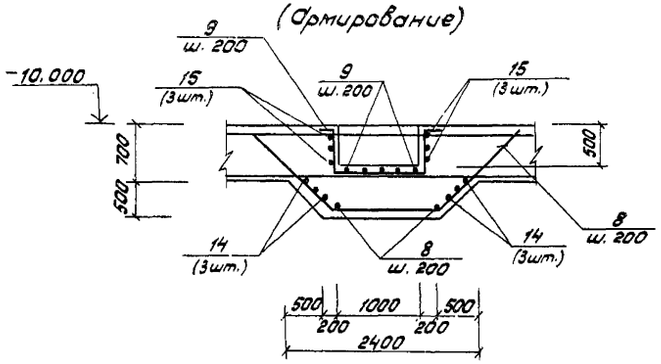

1. Данный лист рассматривать совместно с листами КЖ-12; КЖ-13.
2. Арматуру сеток в месте расположения приямка обрезать и отогнуть по месту.

Инв.№подл. | Подпись и дата | Взамен инв.№

Привязан:		ТП902-1-105.86-КЖС	
Нач.отд. Манкаускас		Канализационная насосная станция при глубине заложения коллектора-5.5м	Стадия Р; Лист 14; Листов —
Н.контр. Ефремова		Плита ПДм1. Фрагмент 1. Армирование. Разрез 3-3 (влажные грунты)	МЖКХ РСФСР ГИПРОКОММУНВОДОКАНАЛ Ленинградское отделение
Гл.спец. Укропова			
Рук.гр. Пойда			
Вед.инж. Суворов			
Инв.№			

мф 2141-01 17 Копировал: Гражданинова Формат А2

Альбом 5

Типовой проект 902-1-105.86-КЖ

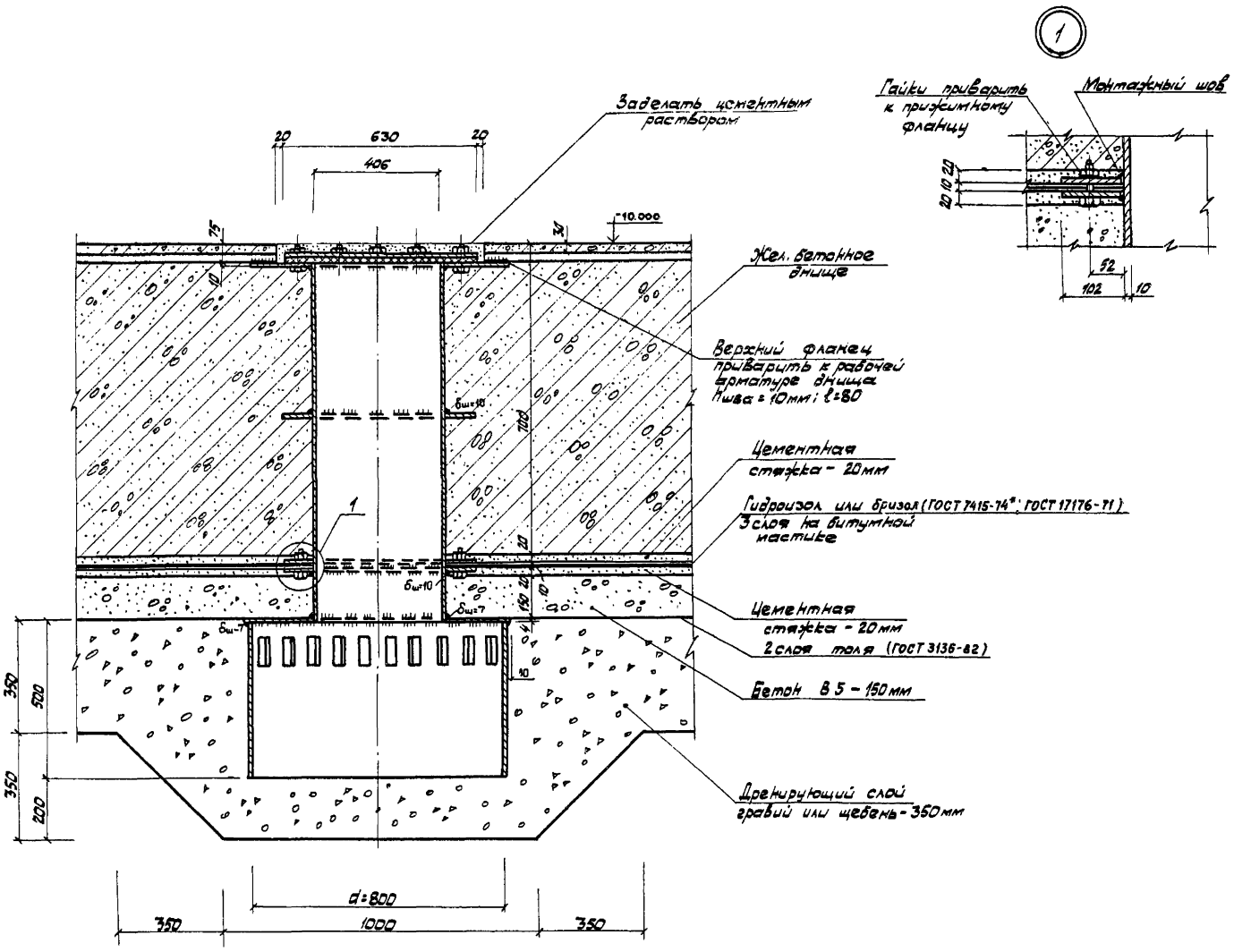

Инв.№ подл. | Подпись и дата | Взамен инв.№

					ТП902-1-105.86-КЖ		
Привязан			Нач.отд.	Манкевич		Канализационная насосная станция при глубине заложения коллектора - 5,5м	Стадия: Р; Лист: 15; Листов: —
			Н.контр.	Ефремова			
			Гл.спец.	Укропова		Плита ПДм 1 узел установки закладной детали МН. 3шт.тр.	МЖКХ РСФСР ГИПРОКОММУНВОДОКАНАЛ Ленинградское отделение
			Рук.гр.	Терентьев			
Инв.№			Инж.	Поляков			

МФ 2141-01 18 Копировал: Иванова Формат А2

Альбом 5

Типовой проект 902-1-105.86-КЖ

План по А-А

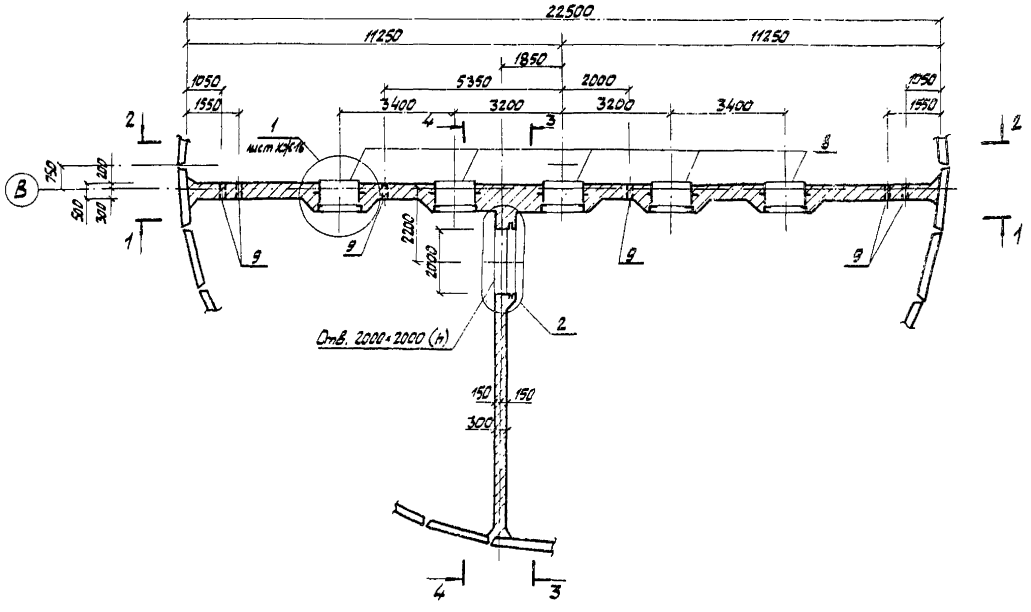

План по Б-Б

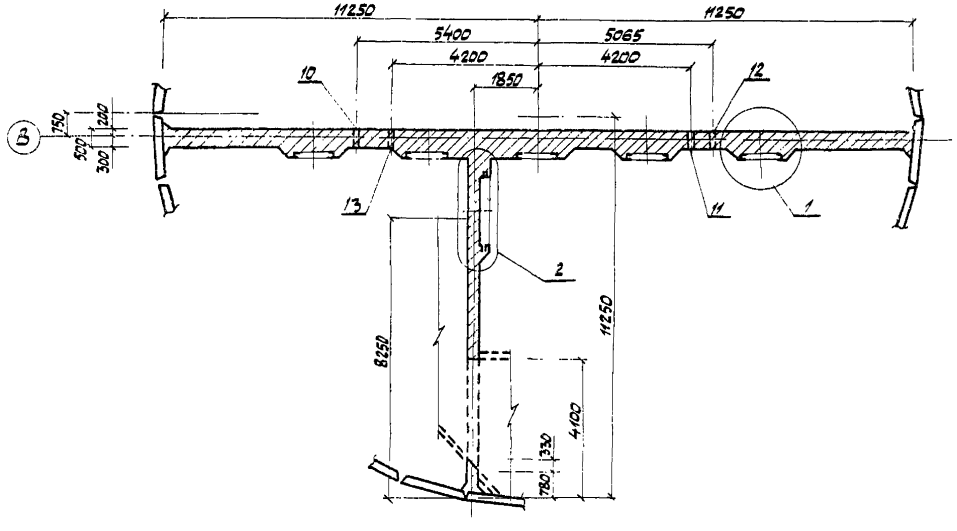

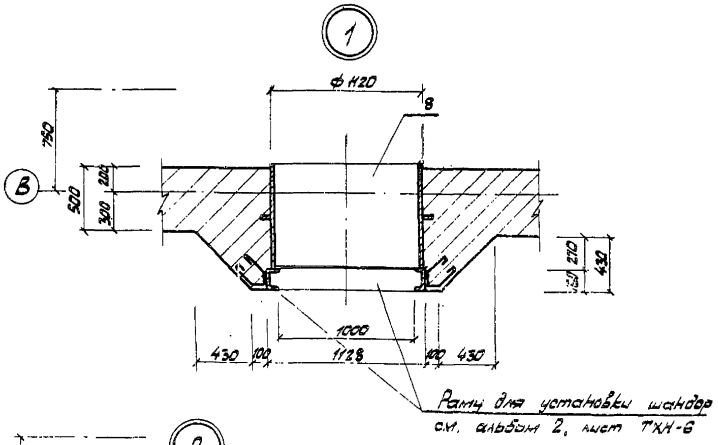

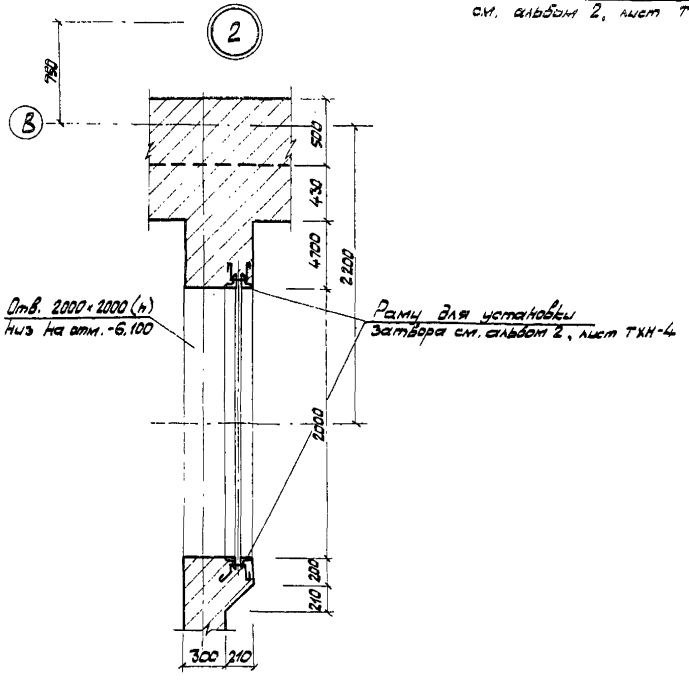

Привязан				ТП902-1-105.86-КЖ		
	Нач.отд.	Манкаускас		Канализационная насосная станция при глубине заложения коллектора -5,5м	Стадия	Лист	Листов
	Н.контр.	Еремеева			Р	16	—
	Гл.спец.	Укропова		Разделительная стенка СТм1. План по А-А и Б-Б.	МЖКХ РСФСР ГИПРОКОММУНВОДОКАНАЛ Ленинградское отделение	
	Рук.гр.	Терентьев				
Инв.№	Инж.	Полякова				

Инв.№ подл. | Подпись и дата | Взам.инв.№

МФ 2141-81 1Я

Копировал Иванова

Формат А2

Альбом 5

Типовой проект 902-1-105.86-КЖ

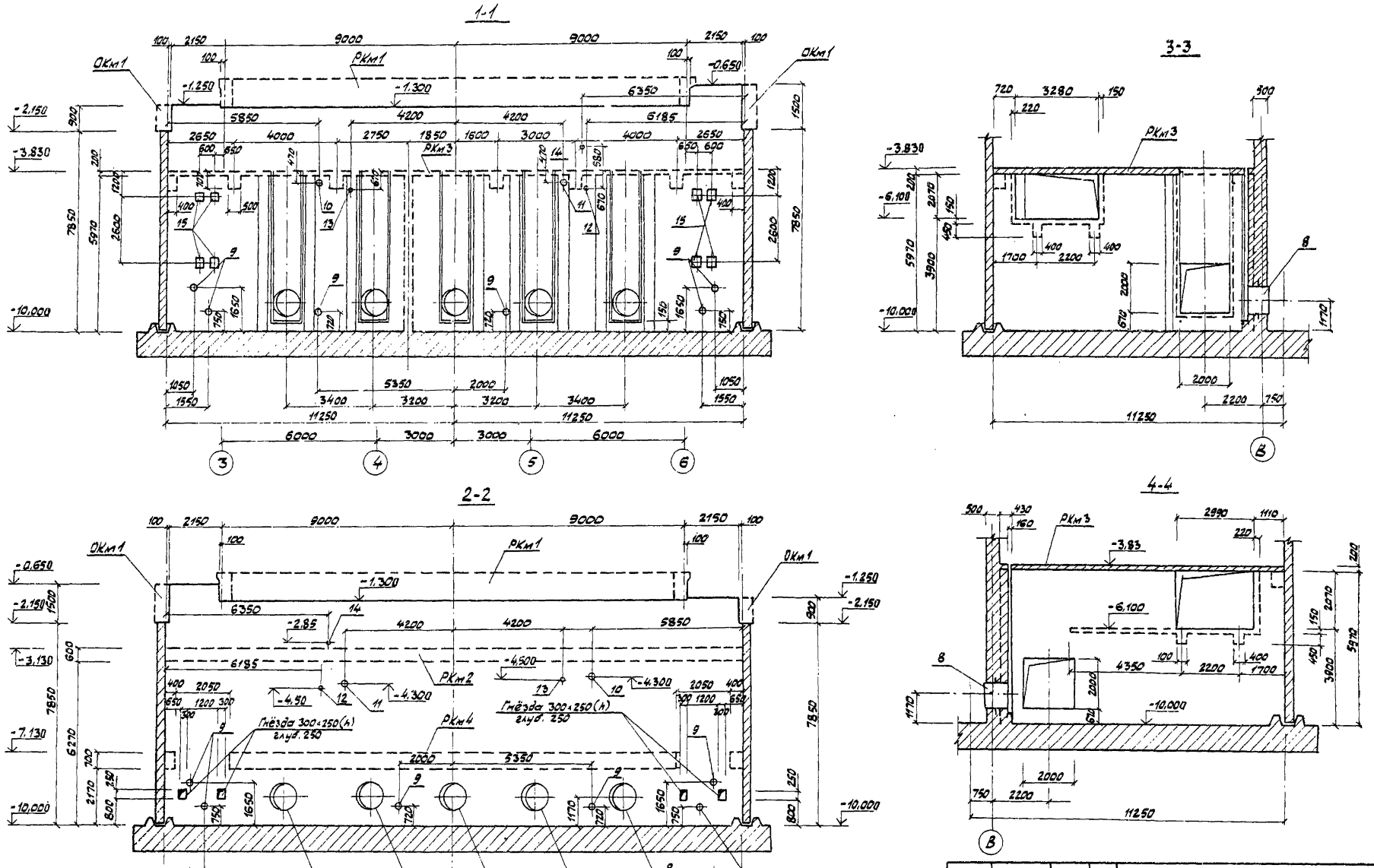

Привязан				ТП 902-1-105.86-КЖ			
		Нач.отд.	Манкаускас	Канализационная насосная станция при глубине заложения коллектора – 5,5 м	Стадия	Лист	Листов
		Н.контр.	Ефремова		Р	17	—
		Гл.спец.	Укропова	Разделительная стенка СТм1. Разрезы 1-1÷4-4	МЖКХ РСФСР ГИПРОКОММУНЕОДОКАНАЛ Ленинградское отделение		
		Рук.гр.	Терентьев				
Инв. №		Инж.	Поляков				

МФ 2141-01 20 Копировал Иванова Формат А2

Инв.№ подл. | Подпись и дата | Взамен инв.

Типовой проект 902-1-105.86-КЖ

Альбом 5

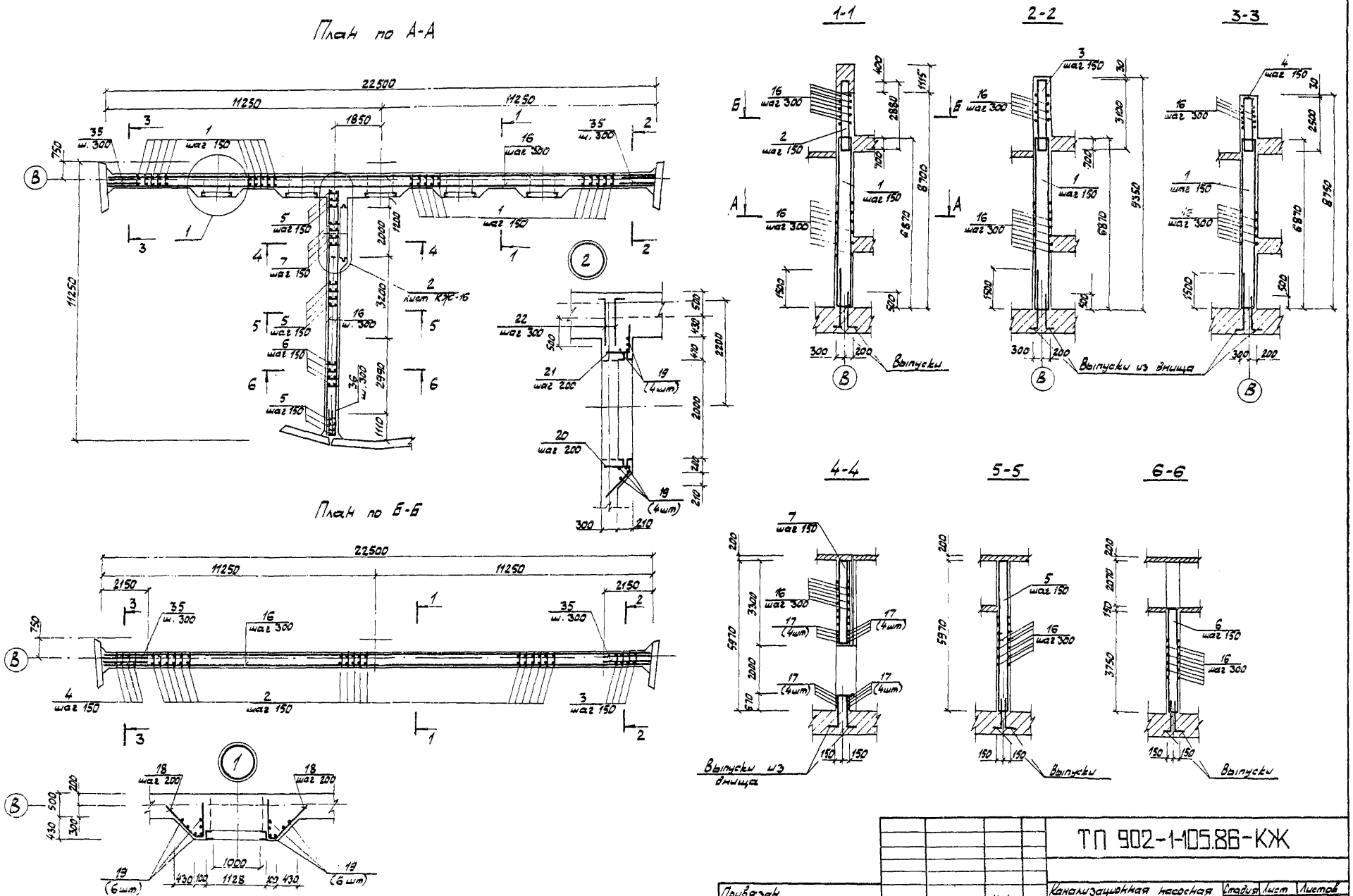

Привязан				ТП 902-1-105.86-КЖ			
		Нач. отд.	Манкаускас	Канализационная насосная станция при глубине заложения коллектора – 5,5 м	Стадия	Лист	Листов
		Н. контр.	Ефремова		Р	18	—
		Гл. спец.	Укропова	Разделительная стенка СТм1. Армирование	МЖКХ РСФСР ГИПРОКОММУНВОДОКАНАЛ Ленинградское отделение		
		Рук. гр.	Терентьев				
Инв. №		Инж.	Поляков				

МФ 2141-01 21 Копировал Иванова Формат А2

Инв. № подл. | Подпись и дата | Взамен инв. №

Альбом 5

Типовой проект 902-1-105.86-КЖ

1-1

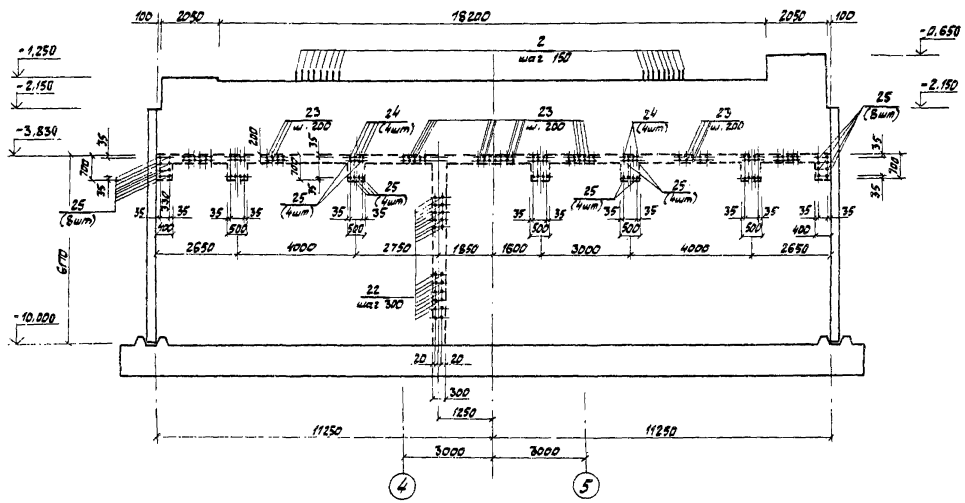

3-3

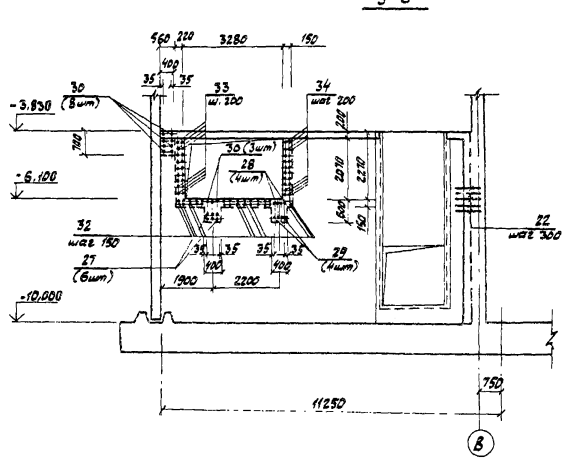

2-2

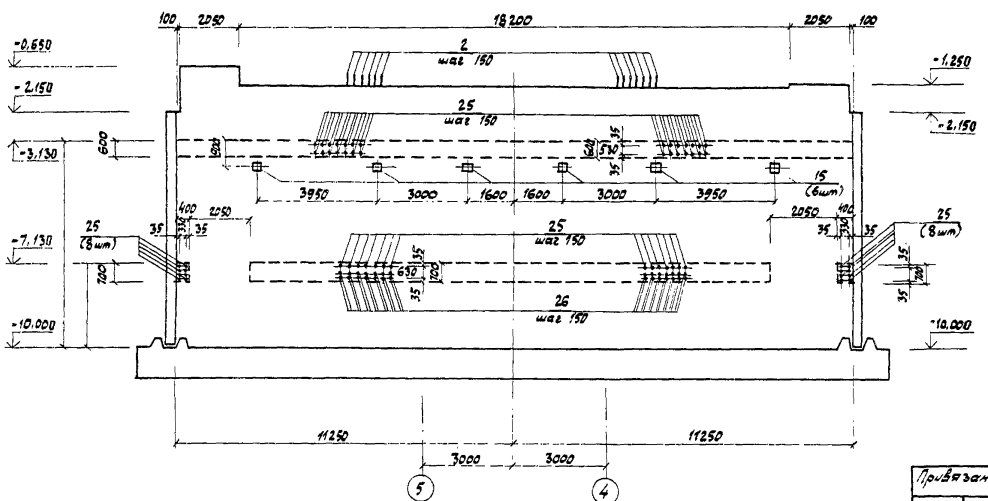

4-4

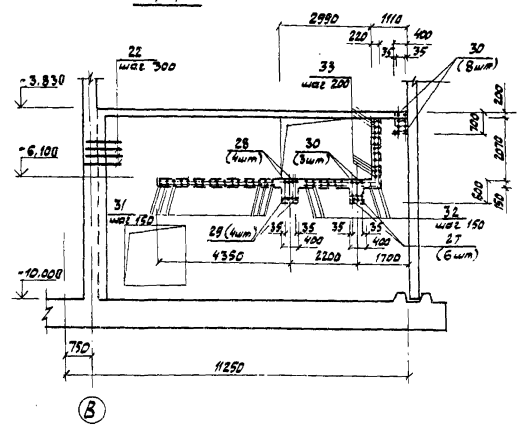

Привязан				ТП 902-1-105.86-КЖ			
		Нач. отд.	Манкаускас	Канализационная насосная станция при глубине заложения коллектора -5,5м	Стадия	Лист	Листов
		Н. контр.	Ефремова		Р	19	—
		Гл. спец.	Укропова	Разделительная стенка СТм1 Разрезы 1-1; 4-4. Выпуски.	МЖКХ РСФСР ГИПРОКОММУНВОДОКАНАЛ Ленинградское отделение		
		Рук. гр.	Терентьев				
Инв. №		Инж.	Поляков				

МФ 2141-01 22 Копировал Иванова Формат А2

Инв. № подл. | Подпись и дата | Взамен инв. №

Альбом 5

Типовой проект 902-1-105.86-КЖ

Ведомость расхода стали на элемент, кг

Марка элемента	Арматурные изделия: Арматура класса А-I, ГОСТ 5781-82*		Арматура класса А-II, ГОСТ 5781-82*										Всего	Изделия закладные: Арм-ра кл. А-III, ГОСТ 5781-82*		Прокат марки В Ст3 кп 2, ГОСТ 19903-74*			Сальники, Серия 5.900-2								Всего	Общий расход
	10	Итого	8	10	12	14	16	18	22	28	32	Итого		12	Итого	-б=8	-б=10	Итого	Ду-1000 ℓ=800	Ду-200 ℓ=500	Ду-150 ℓ=500	Ду-150 ℓ=800	Ду-80 ℓ=50	Ду-80 ℓ=800	Ду-50 ℓ=500	Итого		
Стм 1	1644,7	1644,7	11,2	940,9	1784,4	6,0	5345,9	11,2	2229,2	58,0	403,2	10790,0	12434,7	18,2	18,2	79,8	11,2	91,0	1162,0	146,4	24,4	36,3	9,6	14,1	7,7	1400,5	1509,7	13944,4

Ведомость деталей

Поз.	Эскиз
18	10 1000 900
20	100 750 900
21	500 150
22	900 100
24	100 1900
25	100 1000
26	200 1500
31	100 650
34	100 500

Спецификация разделительной стенки СТм 1

Формат	Зона	Поз.	Обозначение	Наименование	Кол.	Примечание
				Сборочные единицы		
		1	ТП 902-1-104.86 КЖИ-5.100 альбом 6	Каркас плоский	151	27,8 кг
		2	" КЖИ-5.201 "	То же	121	8,8 кг
		3	" КЖИ-5.202 "	"	15	7,1 кг
		4	" КЖИ-5.200 "	"	15	7,8 кг
		5	" КЖИ-5.104 "	"	37	22,4 кг
		6	" КЖИ-5.105 "	"	20	14,6 кг
		7	" КЖИ-5.106 "	"	13	12,4 кг
				Сальники		
		8	5.900-2	Ду 1000; ℓ=800	5	232,4 кг
		9	"	Ду 200; ℓ=500	6	24,4 кг
		10	"	Ду 150; ℓ=500	1	24,4 кг
		11	"	Ду 150; ℓ=800	1	36,3 кг
		12	"	Ду 80; ℓ=500	1	9,6 кг
		13	"	Ду 80; ℓ=800	1	14,1 кг
		14	"	Ду 50; ℓ=500	1	7,7 кг
				Изделие закладное		
		15	1.400-15 В.0.1	МН 126-5	14	7,8 кг
				Детали		
				ф 10 А I ГОСТ 5781-82*		
		23	КЖ-20	ℓ=600	225	0,37 кг
				ф 8 А III ГОСТ 5781-82*		
		33	"	ℓ=800	20	0,32 кг
				ℓ=600	20	0,24 кг
				ф 12 А III ГОСТ 5781-82*		
		18	"	ℓ=1870	300	1,7 кг
		19	"	ℓ=6000	68	5,3 кг
		20	"	ℓ=1350	30	1,2 кг
		21	"	ℓ=1250	30	1,1 кг
		31	"	ℓ=750	60	0,67 кг
		32	"	ℓ=1100	40	0,98 кг
				ф 14 А III ГОСТ 5781-82*		
		29	"	ℓ=1200	4	1,5 кг
				ф 16 А III ГОСТ 5781-82*		
		22	"	ℓ=1000	62	1,58 кг
		24	"	ℓ=2000	20	3,16 кг
		25	"	ℓ=1100	475	1,74 кг
		30	"	ℓ=1300	11	2,1 кг
				ф 18 А III ГОСТ 5781-82*		
		28	"	ℓ=1400	4	2,8 кг
				ф 22 А III ГОСТ 5781-82*		
		26	"	ℓ=1700	236	5,1 кг
		35	"	ℓ=2000	108	6,0 кг
		36	"	ℓ=3000	42	8,94 кг
				ф 28 А III ГОСТ 5781-82*		
		27	"	ℓ=2000	6	9,66 кг
				ф 32 А III ГОСТ 5781-82*		
		17	"	ℓ=4000	16	25,2 кг
				ф 10 А III ГОСТ 5781-82*		
				общ. ℓ=1525,0 пм		0,617 кг
				Материалы		
				Бетон марки В30	123,9	м³

Инв. № подл. | Подпись и дата | Взамен инв. №

Привязан

Инв. №

Нач. отд.	Манкаускас	
Н. контр.	Ефремова	
Гл. спец.	Укропова	
Рук. гр.	Терентьев	
Инж.	Поляков	

ТП902-1-105.85-КЖ

Канализационная насосная станция при глубине заложения коллектора -5,5 м

Разделительная стенка СТм 1. Ведомость расхода стали на элемент. Ведомость деталей. Спецификация.

Стадия	Лист	Листов
Р	20	—

МЖКХ РСФСР ГИПРОКОММУНВОДОКАНАЛ Ленинградское отделение

МФ2111-01 23 Копировал: Иванова Формат А2

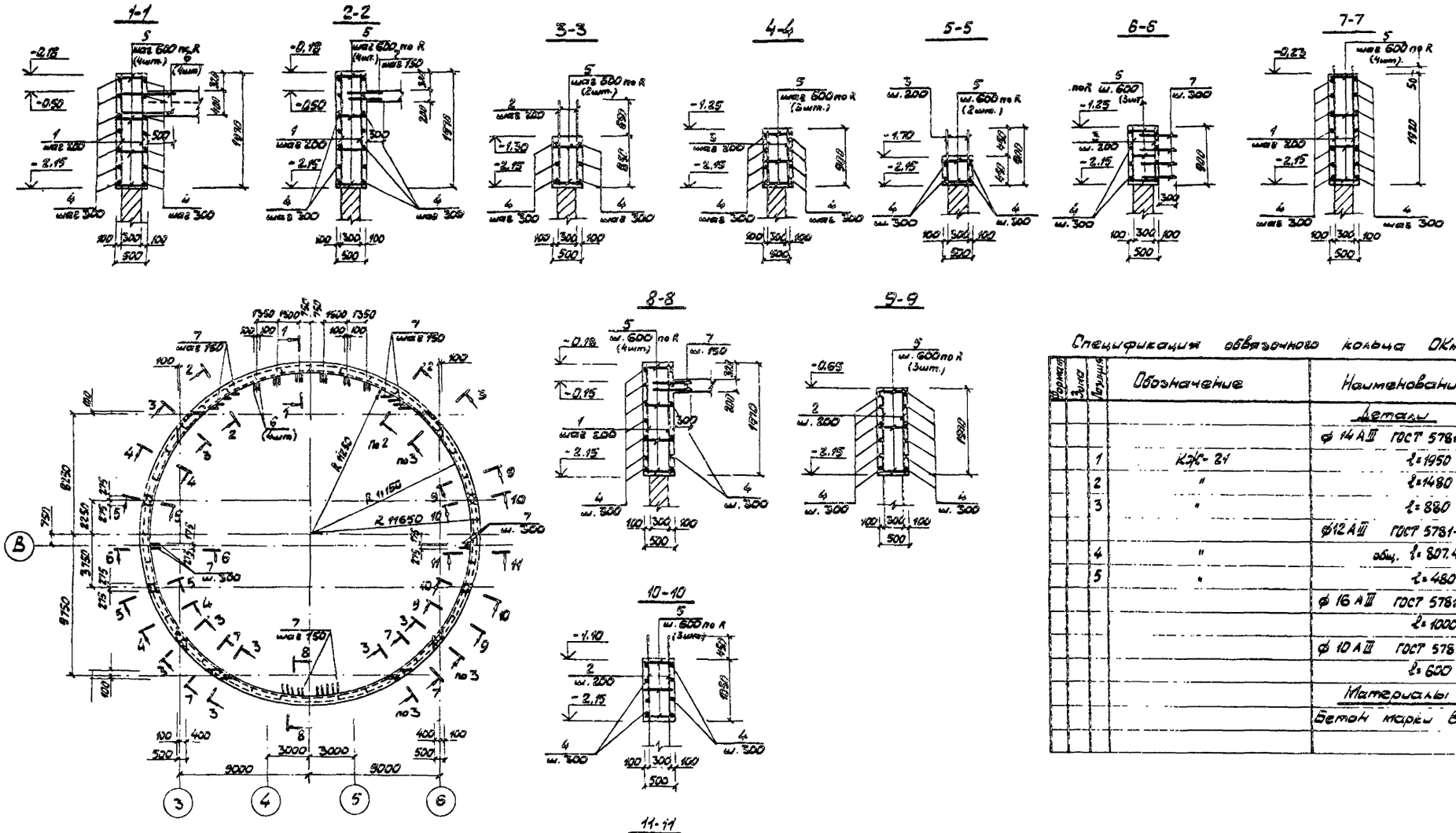

Спецификация обвязочного кольца ОКм1

Формат	Зона	Позиция	Обозначение	Наименование	Кол.	Примечание
				Детали		
				⌀ 14 А III ГОСТ 5781-82*		
		1	КЖ-21	l=1950	389	2.36 кг
		2	"	l=1480	166	1.79 кг
		3	"	l=880	166	1.06 кг
				⌀12 А III ГОСТ 5781-82*		
		4	"	общ. l=807.4 п.м.		0.888 кг
		5	"	l=480	428	0.43 кг
				⌀ 16 А III ГОСТ 5781-82*		
				l=1000	24	1.58
				⌀ 10 А III ГОСТ 5781-82*		
				l=600	208	0.37
				Материалы		
				Бетон марки В20	м³	54.2

Ведомость расхода стали на элемент, кг

Марка элемента	Арматурные изделия								
	Арматура класса								Всего
	А III								
	ГОСТ 5781-82*								
	10	12	14	16				Итого	
ОКм 1	77.0	899.3	1391.9	37.9				2406.1	2406.1

Привязан

Инв. №

Нач.отд.	Манкаускас	
Н.контр.	Ефремова	
Гл.спец.	Укропова	
Рук.гр.	Терентьев	
Инж.	Поляков	

ТП 902-1-105.86-КЖ

Канализационная насосная станция при глубине заложения коллектора -5,5м

Обвязочное кольцо ОКм1

Стадия	Лист	Листов
Р	21	—

МЖКХ РСФСР
ГИПРОКОММУНВОДОКАНАЛ
Ленинградское отделение

Типовой проект 902-1-105.86-КЖ

Альбом 5

Инв. № подл. | Подпись и дата | Взамен инв. №

МФ 2141-01 24 Копировал Иванова Формат А2

Альбом 5

Типовой проект 902-1-105.86-КЖ

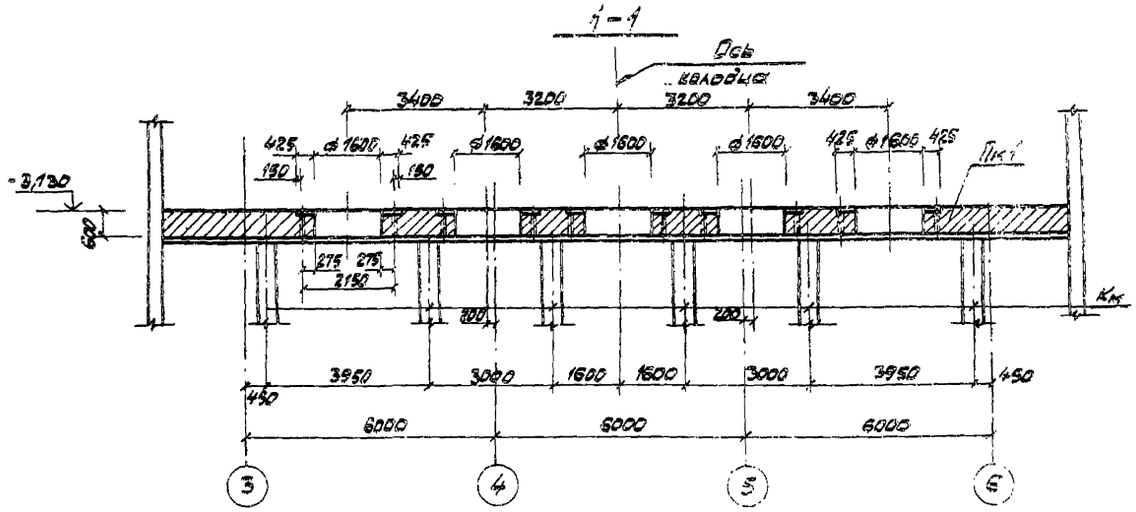

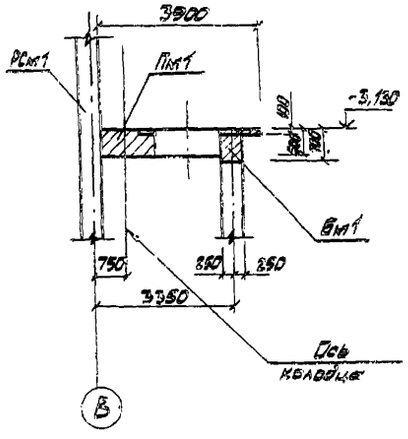

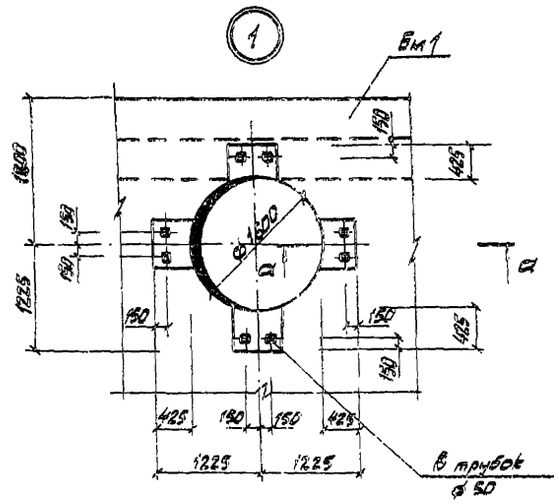

РКм 2

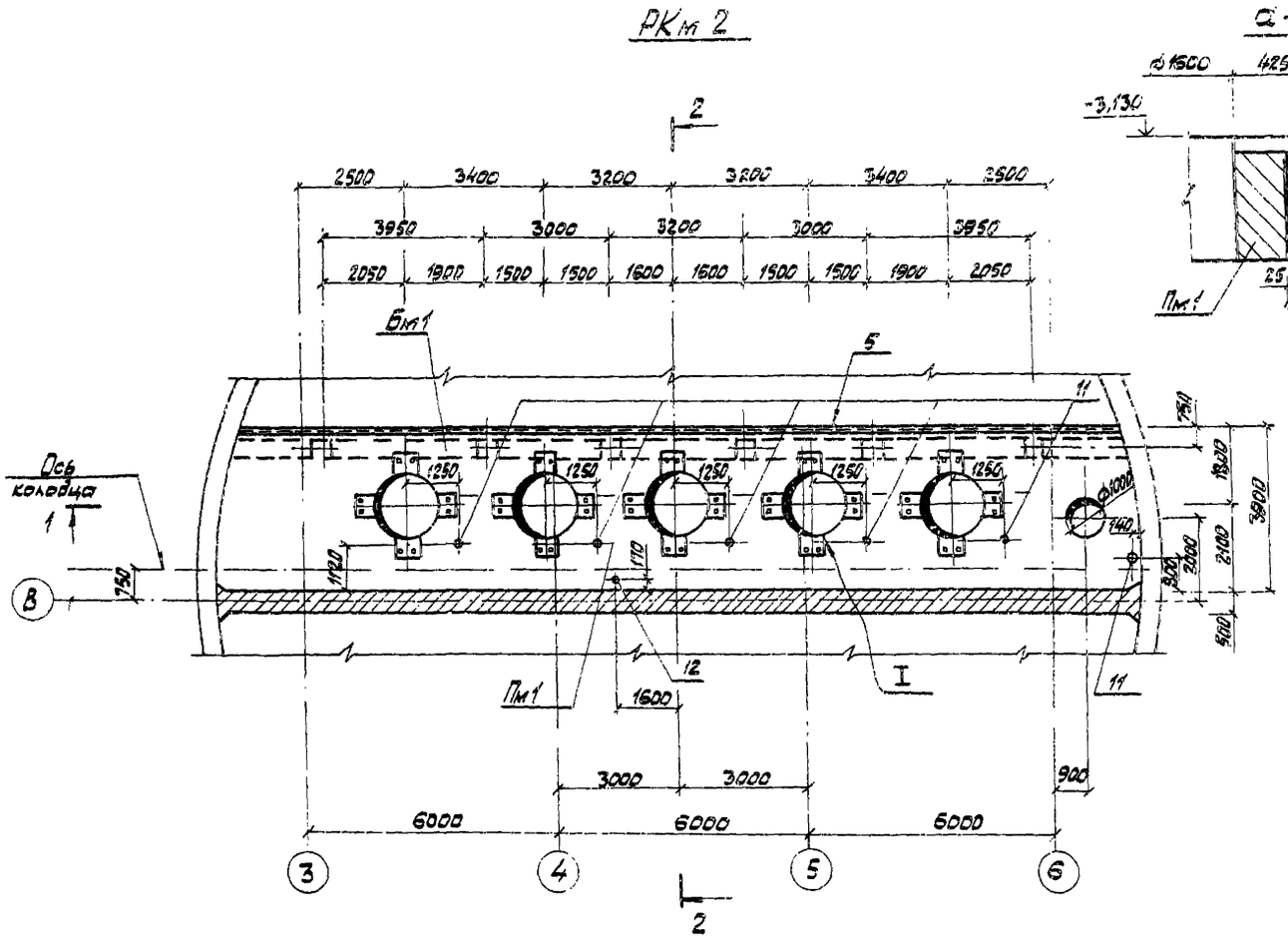

а-а

1. Схему расположения элементов подземной части смотри КЖ-5
2. Армирование и спецификацию РКм 2 смотри КЖ-23.

Инв.№ подл. | Подпись и дата | Взам.инв.№

Привязан				ТП 902-1-105.86-КЖ	
	Нач.отд.	Манкоусов		Канализационная насосная станция при глубине заложения коллектора-5,5м	Стадия: Р; Лист: 22; Листов: —
	Н.контр.	Ефремова		РКм2 Опалубочный чертёж.	МЖКХ РСФСР ГИПРОКОММУНВОДОКАНАЛ Ленинградское отделение
	Гл.спец.	Украпова			
	Рук.гр.	Горентьев			
Инв.№	Инж.	Постников			

МФ 2141-01 25 Копировал Иванова Формат А2

Альбом 5

Типовой проект 902-1-105.86-КЖ

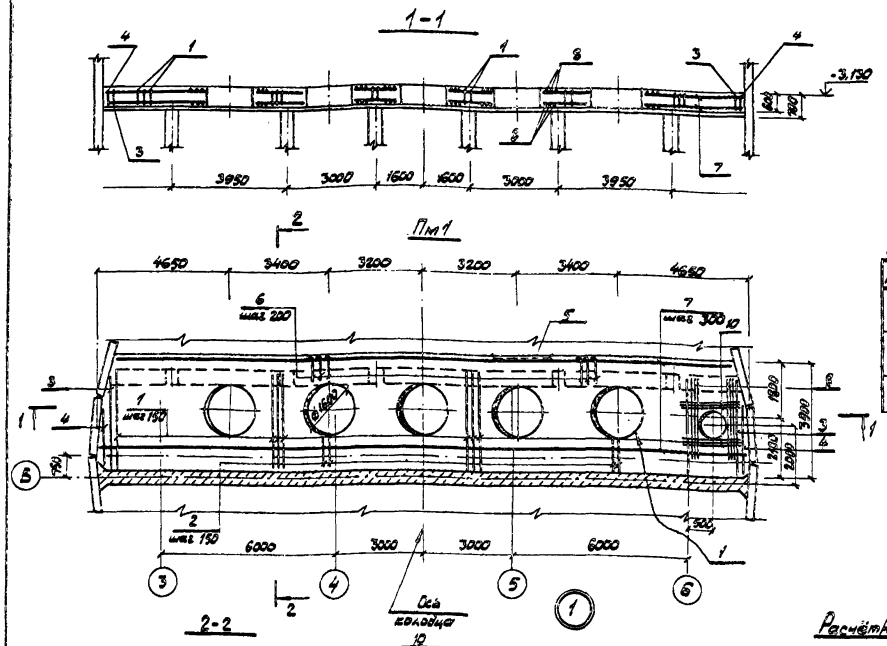

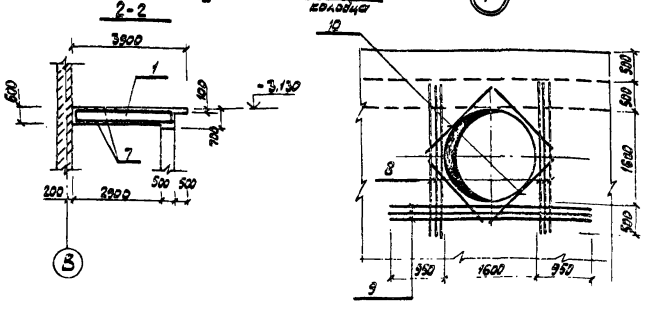

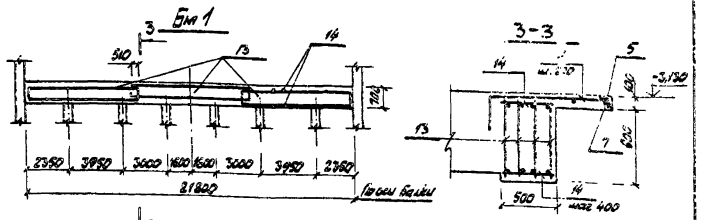

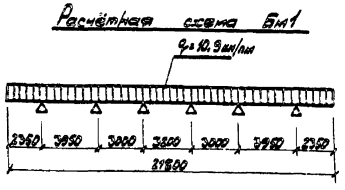

Ведомость деталей

Поз.	Эскиз
6	980 / 360 / 80

Спецификация перекрытия РКм 2

Формат	Зона	Позиция	Обозначение	Наименование	Кол.	Примечание
				Плита Пм1 – шт. 1		
				Сборочные единицы		
				Каркасы плоские		
		1	ТП 902-1-104.86-КЖИ-4.100 альбом 6		90	15,19 кг
		2	КЖИ-4.101 альбом 6		30	6,09 кг
		3	КЖИ-4.102 альбом 6		2	13,81 кг
		4	КЖИ-4.103 альбом 6		2	8,13 кг
		5	1.400-15 В.1 550-08	Изделие закладное МН557	2(3 шт)	8,1 кг
				Детали		
		6	КЖ-23	ф12АIII ГОСТ 5781-82* ℓ=1420	107	1,26 кг
		7	"	ф10АI " ℓ=499 пм	—	0,617 кг
		8	"	ф16АIII " ℓ=2600	72	4,10 кг
		9	"	ф32АIII " ℓ=3500	30	22,08 кг
		10	"	ф16АIII " ℓ=1600	52	2,53 кг
		11	КЖ-22	Газ.тр ф50 мм ГОСТ 3262-75* ℓ=650	46	3,42 кг
		12	"	ф 70 мм ℓ=650	1	4,58 кг
				Бм1 – шт. 1		
				Сборочные единицы		
		13	ТП 902-1-104.86-КЖИ-4.104 альбом 6	Каркас плоский	12	39,18 кг
				Детали		
		14	КЖ-23	ф10АI ГОСТ 5781-82* ℓ=450	110	0,28 кг
				Материалы на РКм2		
				Бетон марки В20	41,8	м³

Защитный слой бетона для рабочей арматуры принять 25 мм.

Ведомость расхода стали на элемент, кг

Марка элемента	Изделия арматурные							Изделия закладные							Общий расход
	Арматура класса						Всего	Арматура класса				Прокат		Всего	
	АI		АIII					А-I		АIII		ВСт3 кп2-1			
	ГОСТ 5781-82*							ГОСТ 5781-82*				ГОСТ 8509-72*			
	10	Итого	12А	16	32	Итого		6	Итого	8	Итого	∠100×63×6	Итого		
РКм 2	1025,6	1025,6	134,8	1854,3	662,4	2651,5	3679,1	4,26	4,26	8,52	8,52	159,7	159,7	172,5	3816,6

Привязан

Инв. №

Нач. отд.	Манбаускас	
Н. контр.	Ефремова	
Гл. спец.	Укропова	
Рук. гр.	Терентьев	
Инж.	Постников	

ТП 902-1-105.86-КЖ

Канализационная насосная станция при глубине заложения коллектора – 5,5 м

Стадия	Лист	Листов
Р	23	—

РКм 2
Плита Пм1. Балка Бм1
Армирование

МЖКХ РСФСР
ГИПРОКОММУНВОДОКАНАЛ
Ленинградское отделение

МФ 2141-01 26 Копировал Иванова Формат А2

Инв. № подл. | Подпись и дата | Взамен №

Альбом 5

Типовой проект 902-1-105.86-КЖ

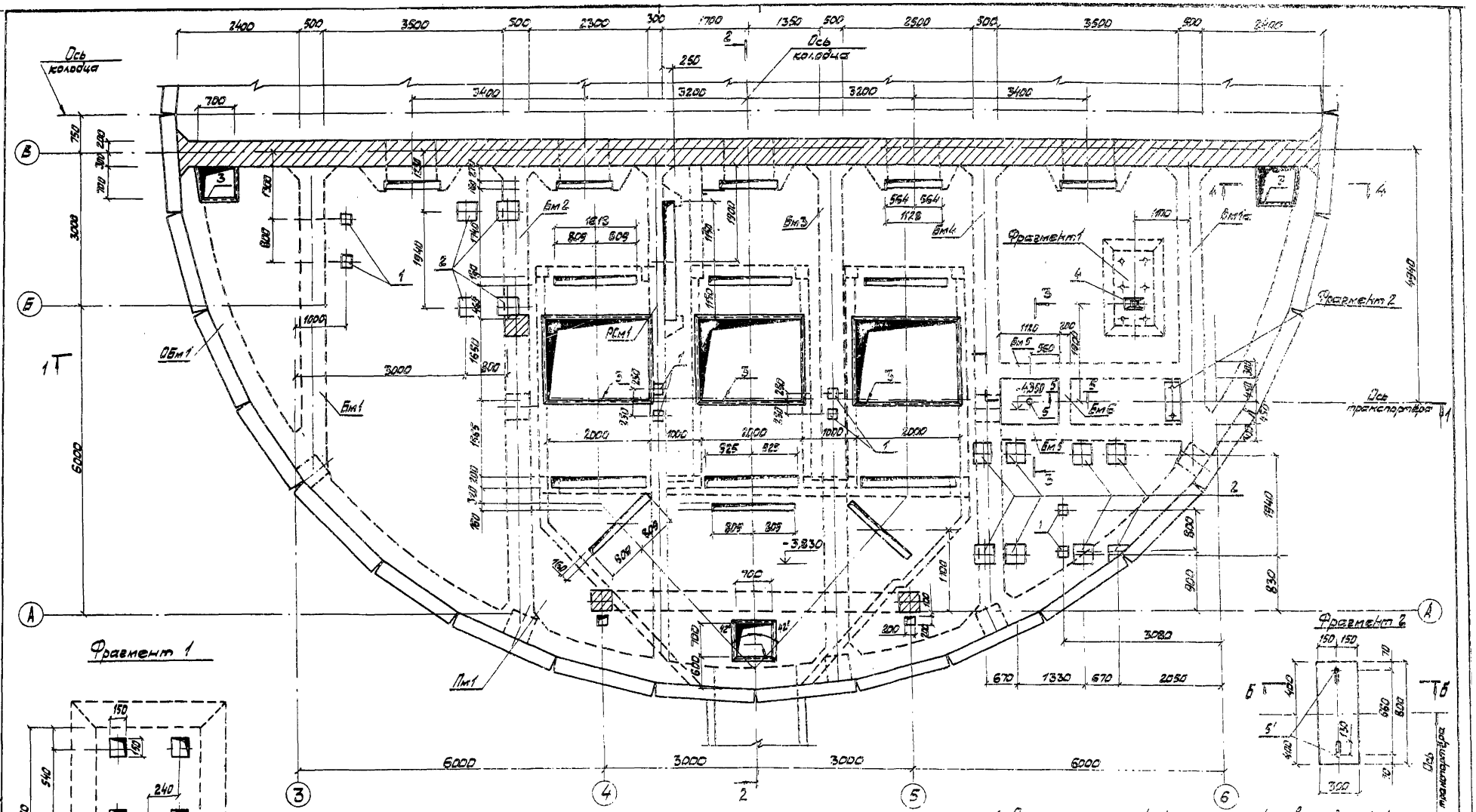

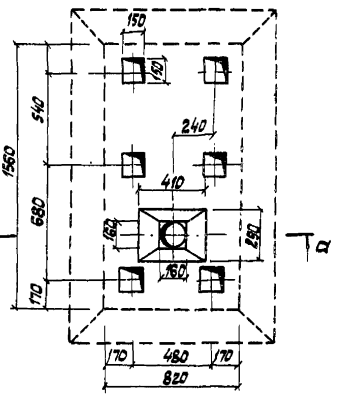

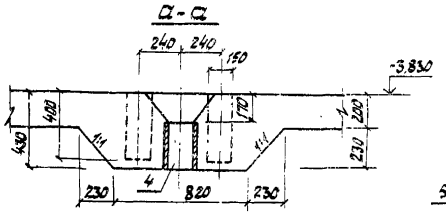

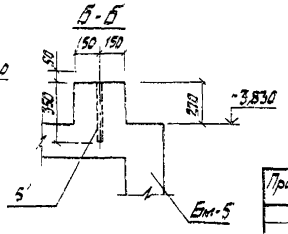

1. Схему расположения элементов подземной части смотри КЖ-7
2. Разрезы 1-1 ÷ 5-5 смотри лист КЖ-25

Привязан			ТП 902-1-105.86-КЖ		
	Нач. отд.	Манкаускас	Канализационная насосная станция при глубине заложения коллектора-5.5м	Стадия	Лист	Листов
	Н.контр.	Ефремова		Р	24	—
	Гл.спец.	Укропова	РКм 3			
	Рук. гр.	Терентьев	Опалубочный чертёж	НЖКИ ПРОКОММУНВОДОКАНАЛ Ленинградское отделение		
Инв. №	Инж.	Постников				

МФ 2141-01 27 Копировал Иванова Формат А2

Инв. № подл. | Подпись и дата | Взамен инв. №

Альбом 5

Типовой проект 902-1-105.86-К.ЖС

Инв.№ подл. | Подпись и дата | Взам.инв.№

1-1

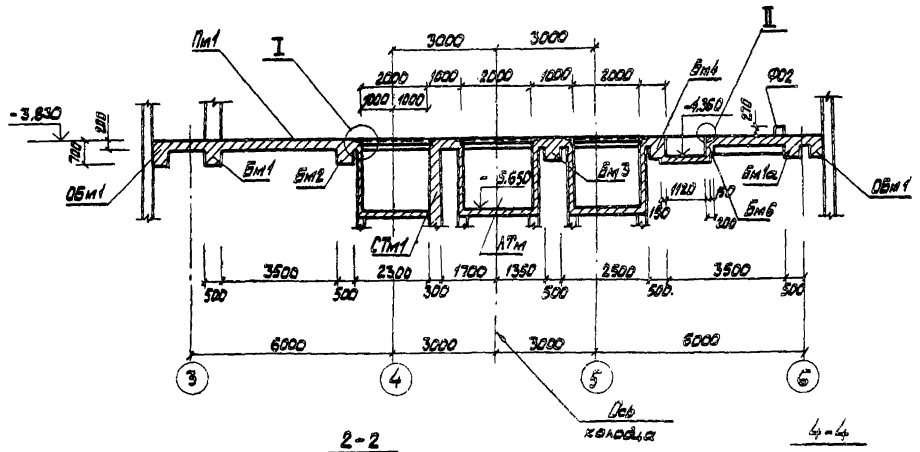

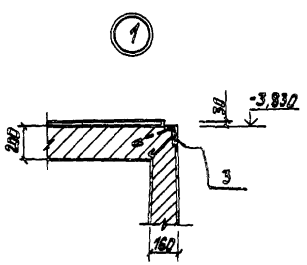

4-4

2-2

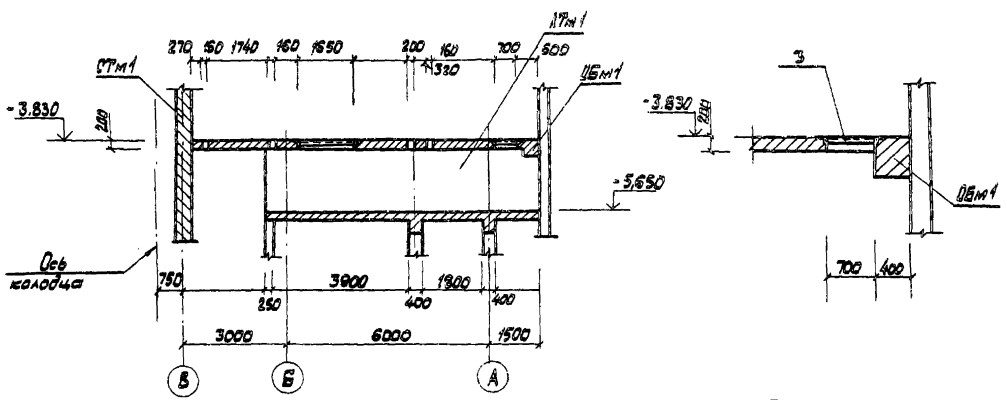

3-3

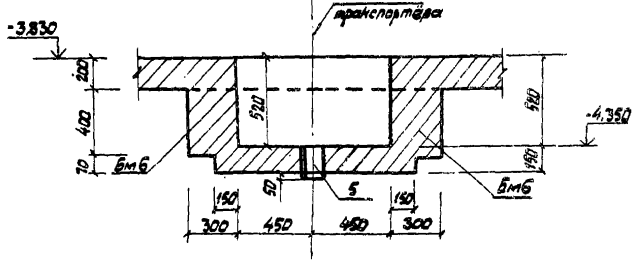

5-5

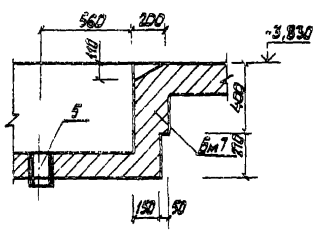

						ТП902-1-105.86-КЖ		
Привязан					Канализационная насосная станция при глубине заложения коллектора -5,5м	Стадия	Лист	Листов
		Нач.отд.	Ивановская			Р	25	—
		Н.контр.	Еремеева					
		Гл.спец.	Уколова		РКМ 3	МЖКХ РСФСР ГИПРОКОММУНВОДОКАНАЛ Ленинградское отделение		
		Рук.гр.	Перевалов		Опалубочный чертёж. Разрезы 1-1 ÷ 5-5			
Инв.№		Инж.	Постникова					

МФ 2141-01 28 Копировал: Иванова Формат А2

Альбом 5

Типовой проект 902-1-105.86-КЖ

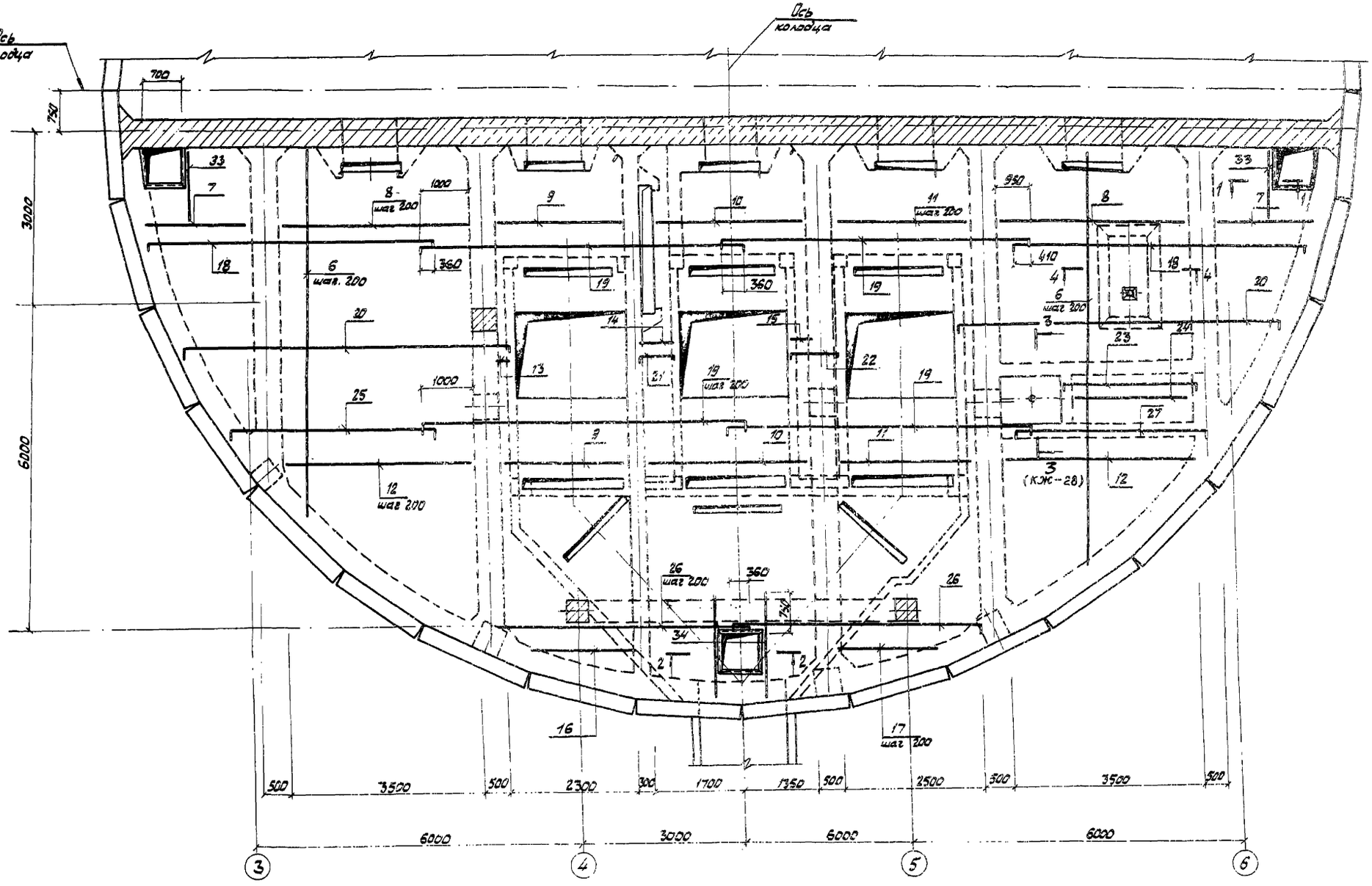

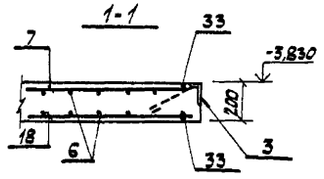

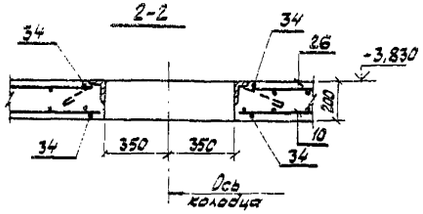

Инв.№ подл. | Подпись и дата | Взам.инв.№

Привязан

Инв.№

Нач.отд.	Манкаускас	
Н.контр.	Ефремова	
Гл.спец.	Украпова	
Рук.гр.	Терентьев	
Инж.	Постников	

ТП 902-1-105.86-КЖ

Канализационная насосная станция при глубине заложения коллектора -5,5м

Стадия	Лист	Листов
Р	26	—

РК.м 3

Плита Пм1. Армирование.

МЖКХ РСФСР ГИПРОКОММУНВОДОКАНАЛ Ленинградское отделение

МФ 2141-01 29 Копировал Иванова Формат А2

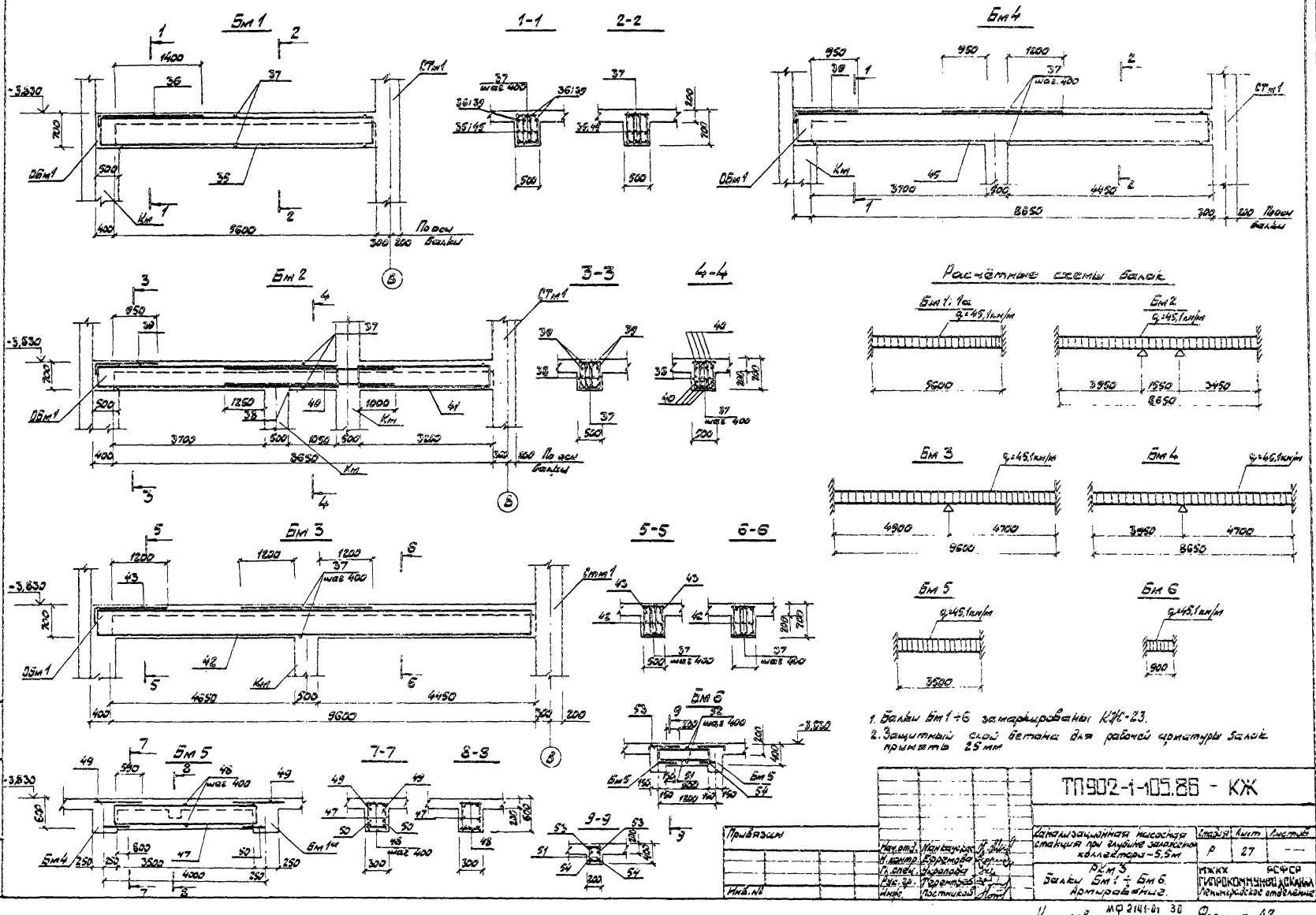
Бм 1
1-1
2-2
Бм 4
Бм 2
3-3
4-4
Расчётные схемы балок
Бм 1; 1а
Бм 2
Бм 3
Бм 4
Бм 5
Бм 6
Бм 3
5-5
6-6
Бм 6
Бм 5
7-7
8-8
9-9
Бм 4
Бм 1а
Стм1
ОБм1
Км
По оси балки
-3,830
-3,830
-3,830
-3,830
-3,830
1. Балки Бм1÷6 замаркированы КЖ-23.
2. Защитный слой бетона для рабочей арматуры балок принять 25 мм
ТП902-1-105.86 - КЖ
Канализационная насосная станция при глубине заложения коллектора - 5,5 м
Р
27
Бм 3
Балки Бм 1 ÷ Бм 6. Армирование.
МЖКХ РСФСР
ГИПРОКОММУНИНЖЕНЕРКА
Ленинградское отделение
Привязан
Инв. №
Нач. отд.
Н. контр.
Гл. спец.
Рук. гр.
Инж.
Канкаускас
Ефремова
Ярополова
Терентьев
Постников
Копировал
МФ 2141-01 30
Формат А2
Типовой проект 902-1-105.86-КЖ
Альбом 5

Альбом 5

Типовой проект 902-1-105.86-КЖ

Спецификация перекрытия РКм3 (отм. -5,350)

Формат	Зона	Поз.	Обозначение	Наименование	Кол.	Примечание
				Плита Пм1		
				Сборочные единицы		
				Изделия закладные		
		1	1.400-15 в1. 130-11	МН 118-6	4	3,9кг
		2	1.400-15 в1. 170-35	МН 157-6	12	16,3кг
		3	1.400-15 в1. 550-08	МН 557	36,2	8,1кг
		4	КЖ-13	Газ. пр. ф150 ГОСТ 3262-75* ℓ=260	1	4,63кг
		5	"	ф100 " ℓ=200	1	0,48кг
		5'	"	Анкер ф16 AI с резб. ℓ=480	2	0,75кг
				Детали		
		6	КЖ-28	ф10 AI ГОСТ 5781-82* ℓ общ=238,5м ф12 AIII ГОСТ 5781-82*	—	0,617кг
		7	КЖ-28	ℓср=1750	28	1,55кг
		8	"	ℓ=3600	42	3,19кг
		9	"	ℓ=2400	35	2,13кг
		10	"	ℓ=3150	35	2,79кг
		11	"	ℓ=2600	35	2,30кг
		12	"	ℓср=2100	32	1,86кг
		13	"	ℓ=250	9	0,22кг
		14	"	ℓ=650	9	0,58кг
		15	"	ℓ=300	9	0,26кг
		16	"	ℓср=1650	4	1,46кг
		17	"	ℓср=1850	4	1,64кг
		18	"	ℓср=4830	28	4,29кг
		19	"	ℓ=6340	74	5,63кг
		20	"	ℓ=6200	18	5,5кг
		21	"	ℓср=1230	9	1,1кг
		22	"	ℓ=1140	9	1,01кг
		23	"	ℓ=3000	5	2,66кг
		24	"	ℓ=2280	5	2,02кг
		25	"	ℓср=2280	16	2,02кг

Ведомость деталей

Поз.	Эскиз
7	2100÷1400
12	3600÷600
16	2400÷900
17	2600÷1100
18	5990÷3680
19	5980
20	6220÷5470
21	870
22	780
23	2640
25	3060÷790
26	4680÷1860
27	2840÷790
28	1100
30	1750
32	800
33	1540
36	1780
39	1330
43	1580
53	460
57	380
58	460 / 760 / 380 / 680
59	460 / 460 / 380 / 380

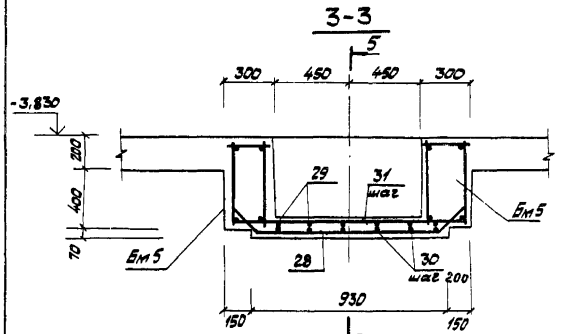

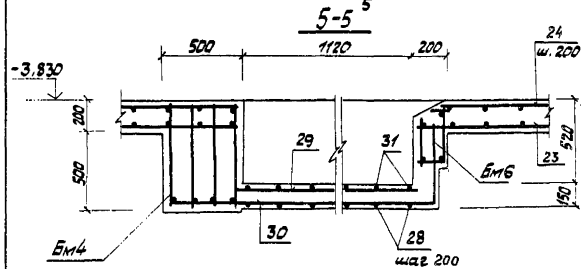

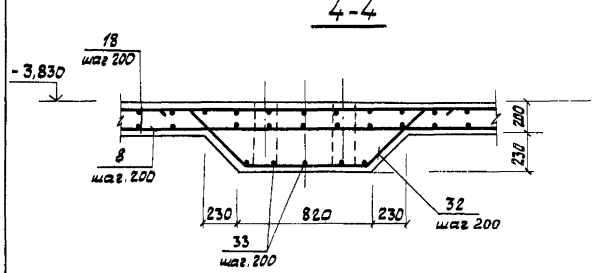

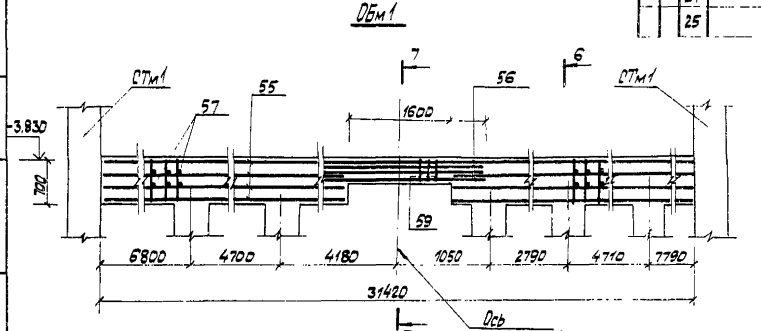

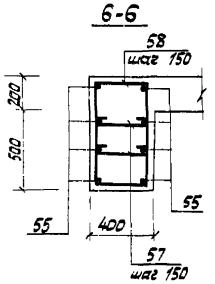

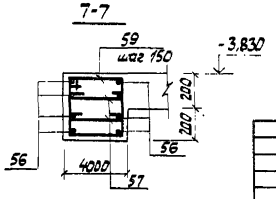

Привязан

Инв. №

Нач. отд.	Жанкауская		
Н. контр.	Ефремова		
Гл. спец.	Украпова		
Рук. гр.	Черетнев		
Инж.	Постников		

ТП902-1-105.86-КЖ

Канализационная насосная станция при глубине залегания коллектора -5,5м

Стадия	Лист	Листов
Р	28	

РКм3 Балка Обм1. Армирование. Спецификация (начало)

МЖКХ РСФСР ГИПРОКОММУНВОДОКАНАЛ Ленинградское отделение

Взам. инв. № | Подпись и дата | Инв. № подл.

МФ2141-01 31 Копировал Иванова Формат А2

Альбом 5

Типовой проект 902-1-105.86-КЖ

Спецификация перекрытия РКм3 (отм. - 5.330)

Формат	Зона	Поз	Обозначение	Наименование	Кол	Примечание
				ф12АIII ГОСТ 5781-82*		
		26	КЖ-28	$l_{ср}$=3630	10	3,22кг
		27	"	$l_{ср}$=2170	10	1,92кг
		28	"	l=1710	7	1,52кг
		29	"	l=1420	5	1,08кг
		30	"	l=2250	5	1,99кг
		31	"	l=1480	7	1,31кг
		32	"	l=2200	8	1,95кг
		33	"	l=2940	5	2,61кг
				ф25АIII ГОСТ 5781-82*		
		34	КЖ-28	l=1450	4	5,58кг
		34'	"	l=1830	4	7,04кг
				Бм1; Бм1а - шт 1+1		
				Сборочные единицы		
		35	ТП 902-1-104.86 КЖИ-4.200 альбом 6	Каркас плоский	4	30,34кг
				Детали		
		36		ф16АIII ГОСТ 5781-82* l=1880	4	2,96кг
		37		ф10АI " l=480	28	0,29кг
				Бм 2		
				Сборочные единицы		
				Каркасы плоские		
		38	ТП 902-1-104.86 КЖИ-4.201 альбом 6		4	29,13кг
		41	ТП 902-1-104.86 КЖИ-4.202 альбом 6		4	17,12кг
				Детали		
		37	КЖ-28	ф10АI ГОСТ 5781-82* l=480	43	0,29кг
				ф16АIII ГОСТ 5781-82*		
		39	КЖ-28	l=1430	4	2,25кг
		40	"	l=4300	8	6,78кг
				Бм 3		
				Сборочные единицы		
		42	Т.П. 902-1-104.86 КЖИ-4.203 альбом 6	Каркас плоский	4	51,36кг
				Детали		
		37	КЖ-28	ф10АI ГОСТ 5781-82* l=480	48	0,29кг
				ф16АIII ГОСТ 5781-82*		
		43	КЖ-28	l=1680	4	2,65кг
		44	"	l=2900	4	4,57кг

Формат	Зона	Поз	Обозначение	Наименование	Кол	Примечание
				Бм4 - 1шт.		
				Сборочные единицы		
		45	ТП 902-1-104.86 КЖИ-4.204 альбом 6	Каркас плоский	4	46,11кг
				Детали		
		37	КЖ-28	ф10АI ГОСТ 5781-82* l=480	42	0,29кг
				ф16АIII		
		46	КЖ-28	l=2650	4	4,18кг
		39	"	l=1430	4	2,25кг
				Бм 5 - 2шт		
				Сборочные единицы		
		47	ТП 902-1-104.86 КЖИ-4.205 альбом 6	Каркас плоский	2	13,5кг
				Детали		
		48	КЖ-28	ф10АI ГОСТ 5781-82* l=280	18	0,17кг
				ф12АIII ГОСТ 5781-82*		
		49	КЖ-28	l=950	4	0,84кг
		50	"	l=380	4	0,34кг

Формат	Зона	Поз	Обозначение	Наименование	Кол	Примечание
				Бм 6 - 1шт		
				Сборочные единицы		
		51	ТП 902-1-104.86 КЖИ-4.206 альбом 6	Каркас плоский	2	3,55кг
				Детали		
		52	КЖ-28	ф10АI ГОСТ 5781-82* l=180	4	0,11кг
				ф12АIII ГОСТ 5781-82*		
		53	КЖ-28	l=560	4	0,49кг
		54	"	l=330	4	0,29кг
				ОБм1 - 1шт.		
				Детали		
				ф20АIII ГОСТ 5781-82*		
		55	КЖ-28	$l_{общ}$=238,5м	—	2,466кг
		56	"	l=2800	8	6,90кг
				ф10АI ГОСТ 5781-82*		
		57	КЖ-28	l=530	420	0,33кг
		58	"	l=2270	199	1,40кг
		59	"	l=1670	11	1,03кг
				Материалы на РКм3		
				Бетон марки В20	79,7	м³

Ведомость расхода стали на элемент, кг

Марка элемента	Изделия арматурные									Изделия закладные												Общий расход
	Арматура класса								Всего	Арматура класса						Прокат марки					Всего	
	А-I			А-II						А-I		А-II				В Ст3 кп2-1		В Ст3 кп2				
	ГОСТ 5781-82*			ГОСТ 5781-82*						ГОСТ 5781-82		ГОСТ 5781-82*				ГОСТ 8510-72*		ГОСТ 103-76*				
	10		Итого	12	16	20	25		Итого	6	Итого	8	12	14	Итого	L100-63	Итого	-5=8	-8=10	Итого		
РКм3	1122,3		1122,3	1382,6	640,0	643,3	56,0		2721,9	3844,2	7,2	7,2	14,5	3,6	22,8	40,9	271,5	271,5	10,0	176,0	186,0	505,6	4349,8

Привязан

Инв. №

Нач. отд.	Манкаускас	
Н. контр.	Ефремова	
Гл. спец.	Укропова	
Рук. гр.	Терентьев	
Инж.	Постников	

ТП 902-1-105.86-КЖ

Канализационная насосная станция при глубине заложения коллектора -5,5м

РКм3 ведомость расхода стали на элемент. Спецификация (окончание)

Стадия	Лист	Листов
Р	29	—

МЖКХ РСФСР ГИПРОКОММУНВОДОКАНАЛ Ленинградское отделение

МФ 2141-01 32 Копировал: Иванова Формат А2

Инв. № подл. | Подпись и дата | Взамен инв. №

Типовой проект 902-1-105.86-КЖ Альбом 5

Схема расположения элементов лотка

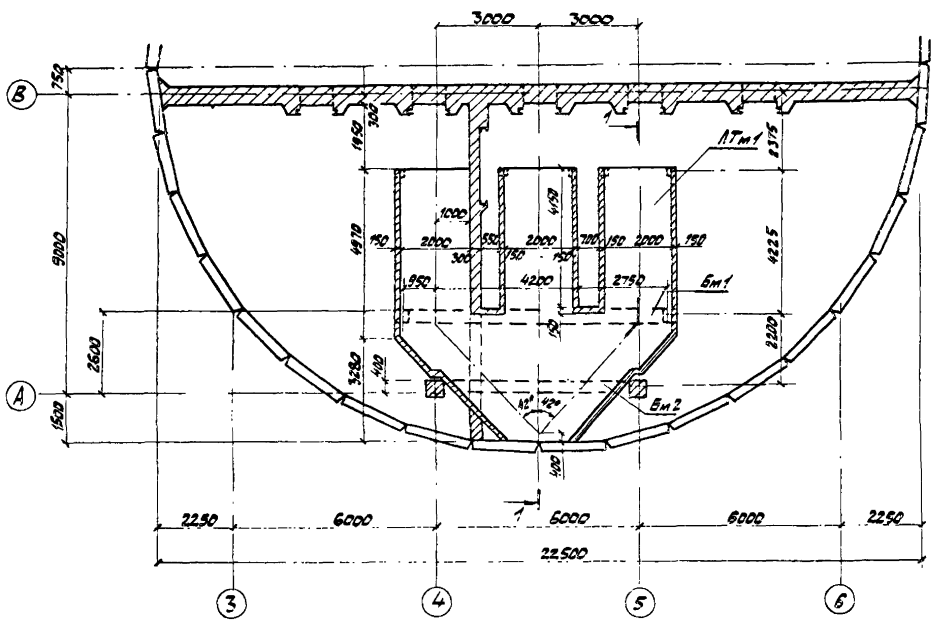

1-1

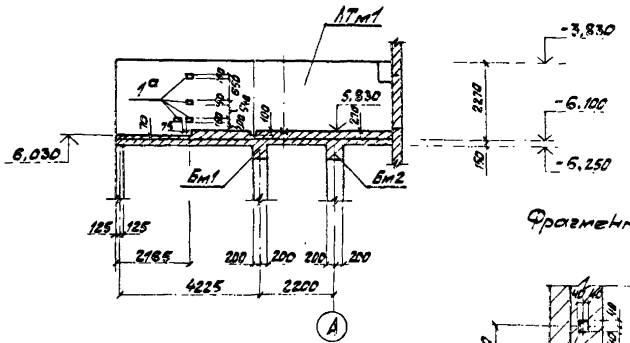

Фрагмент 1

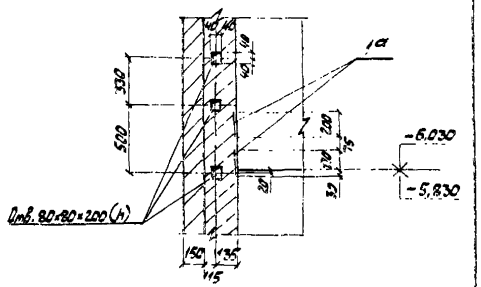

Схема устройства набетонки лотка

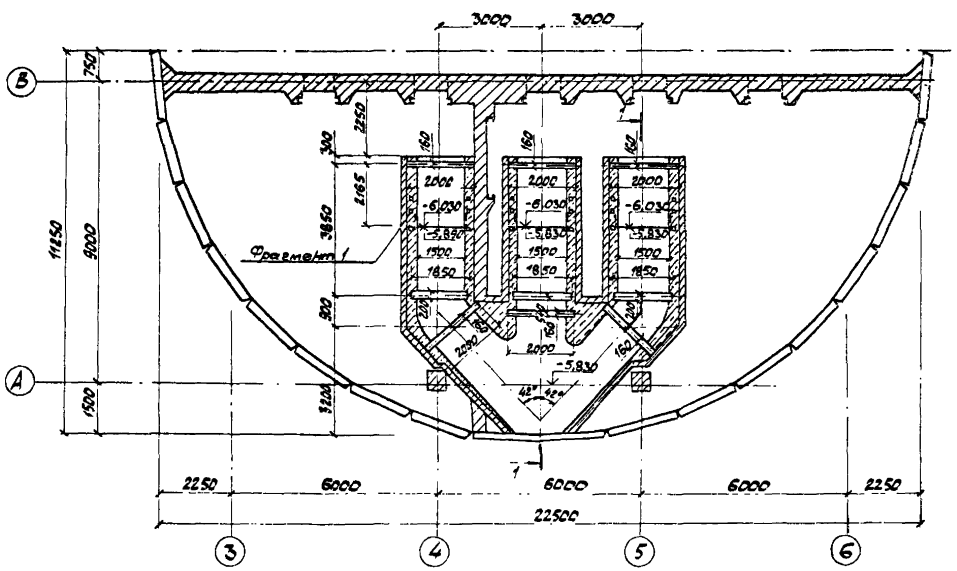

Марка	Обозначение	Наименование	Кол.	Масса, кг	Примечание
ЛТм1	КЖ-30	Лоток монолитный ЛТм1	1	—	
Бм1	"	Балка монолитная Бм1	1	—	
Бм2	"	Балка монолитная Бм2	1	—	

1. Перекрытие лотка условно не показано.
2. Подбетонку в лотках выполнить из бетона В10 $V_б = 23{,}5 м^3$
3. Армирование лотка смотри КЖ-31.

Привязан				ТП 902-1-105.86-КЖ	
	Нач.отд.	Манкаускас		Канализационная насосная станция при глубине заложения коллектора-5,5м	Стадия: Р; Лист: 30; Листов: —
	Н.контр.	Ефремова			
	Гл.спец.	Укропова		Схема расположения лотка	МЖКХ РСФСР ГИПРОКОММУНВОДОКАНАЛ Ленинградское отделение
Инв. №	Рук.гр.	Игольникова			
	Ст.инж.	Попова			

МФ2141-01 33 Копировал Иванова Формат А2

Альбом 5

Типовой проект 902-1-105.86-КЖ

ЛТм 1

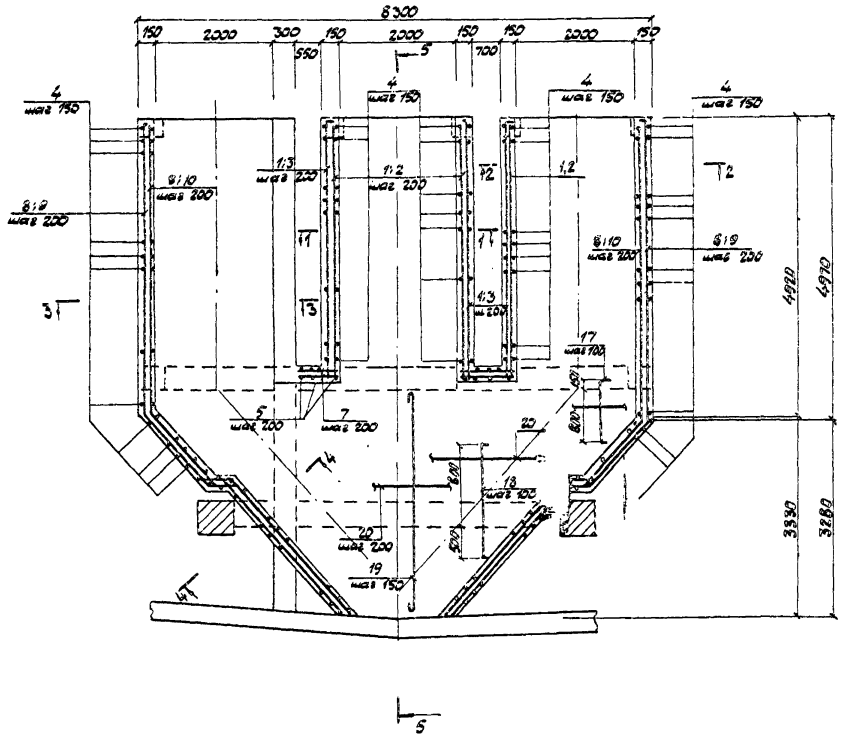

5-5

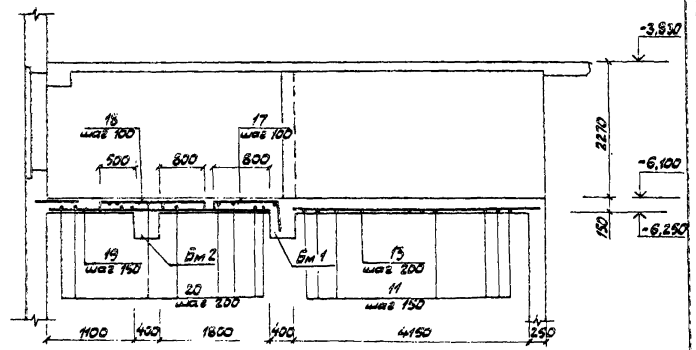

1-1

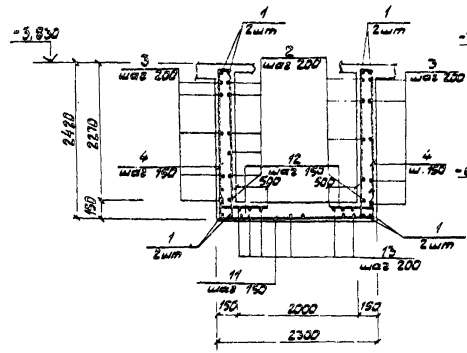

2-2

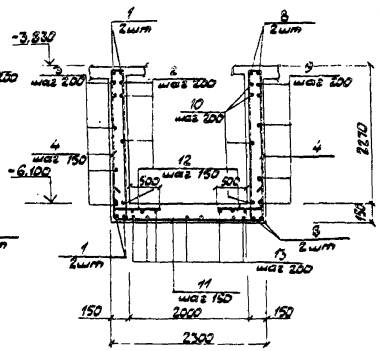

3-3

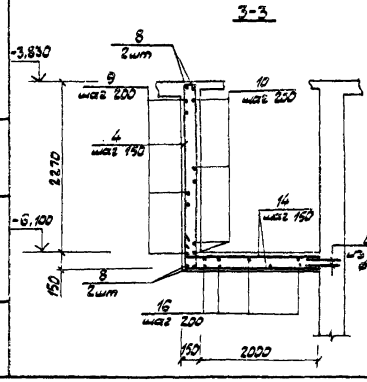

4-4

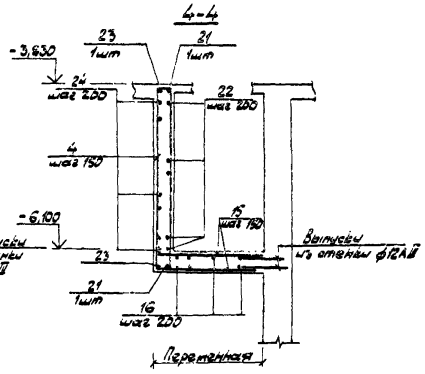

1. Защитный слой бетона для лотка - 15мм
2. Спецификацию арматуры стены КЖ-32

				ТП902-1-105.86-КЖ	
Привязан	Нач.отд.	Жанкаускис		Канализационная насосная станция при глубине заложения коллектора – 5,5м	Стадия: Р; Лист: 31; Листов: —
	Н.контр.	Боретова			
	Гл.спец.	Укропова			
	Рук.гр.	Ирлыкова		ЛТм 1. Армирование.	МЖКХ РСФСР ГИПРОКОММУНВОДОКАНАЛ Ленинградское отделение
Инв.№	Ст.инж.	Попова			

МФ 914-01 34

Копировал Иванова Формат А2

Альбом 5

Типовой проект 902-1-105.86-КЖ

Ведомость деталей

Поз.	Эскиз
2	4250
3	50, 4250, 50
4	50, 2340, 50
5	2380
6	970
7	835
8	410, 1460, 450, 400
9	120, 4990, 1460, 500
10	490, 1460
11	235, 2250, 235
12	235, 625

Поз.	Эскиз
13	4500
15	2150 + 4700
16	5340
17	150, 450, 350
18	150, 170, 150
19	400 ÷ 3600
20	2000 ÷ 6000
21	500, 2960
22	2960
23	450, 500, 2960
24	2960

Спецификация лотка ЛТм1

Формат	Зона	Позиция	Обозначение	Наименование	Кол.	Примечание
				Лоток ЛТм1		
				Сборочные единицы		
				Изделия закладные		
		1*	1.400-15 в.о.1	Изделие соединит. МН113-6	24	Упругие элементы
				Детали		
		1	КЖС-32	ф16AIII ГОСТ 5781-82* ℓ=4250	12	6.7
		2	"	ф6AI ГОСТ 5781-82* ℓ=4340	33	1.0
		3	"	ℓ=4430	33	1.0
		4	"	ф10AIII ГОСТ 5781-82* ℓ=5120	213	3.2
		5	"	ф6AI ГОСТ 5781-82 ℓ=2370	16	0.5
		6	"	ℓ=1050	44	0.23
		7	"	ℓ=820	44	0.2
		8	"	ф16AIII ГОСТ 5781-82* ℓ=7380	8	11.6
		9	"	ф6AI ГОСТ 5781-82* ℓ=7100	22	1.6
		10	"	ℓ=6500	22	1.4
		11	"	ф12AIII ГОСТ 5781-82* ℓ=2710	58	2.4
		12	"	ℓ=860	120	0.8
		13	"	ф6AI ГОСТ 5781-82* ℓ=4580	30	1.0
		14	"	ф12AIII ГОСТ 5781-82* ℓ=2130	34	1.9
		15	"	ℓср=1930	18	1.7
		16	"	ф6AI ГОСТ 5781-82* ℓ=5420	11	1.2
		17	"	ф12AIII ГОСТ 5781-82* ℓ=1440	56	1.3
		18	"	ℓ=1960	46	1.7
		19	"	ℓср=2000	54	1.8
		20	"	ф6AI ГОСТ 5781-82* ℓср=5000	17	1.1
		21	"	ℓ=3460	11	0.8
		22	"	ф16AIII ГОСТ 5781-82* ℓ=2960	4	4.7
		23	"	ℓ=3940	4	6.2
		24	"	ф6AI ГОСТ 5781-82* ℓ=3050	11	0.7
				Материалы		
				Бетон В20	м³	19.0

Формат	Зона	Позиция	Обозначение	Наименование	Кол.	Примечание
				Балка Бм1		
				Сборочные единицы		
		25	Т.П. 902-1-104.86-КЖСН-4.212 выпуск 6	Каркас плоский	4	
				Детали		
		26	КЖС-32	ф6AI ГОСТ 5781-82* ℓ=380	18	
				Материалы		
				Бетон марки В20		2.6 м³
				Балка Бм2		
				Сборочные единицы		
		27	Т.П. 902-1-104.86- КЖСН-4.213 выпуск 6	Каркас плоский	3	
				Детали		
		26	КЖС-32	ф6AI ГОСТ 5781-82* ℓ=380	14	
				Материалы		
				Бетон марки В20		1.4 м³

Расчётные схемы балок

Бм1

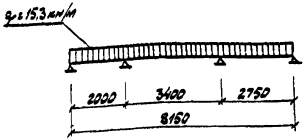

Бм2

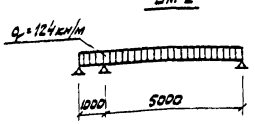

Ведомость расхода стали на один элемент, кг

Марка элемента	Изделия арматурные											Изделия закладные				Общий расход
	Арматура класса ГОСТ 5781-82*										Всего	Прокат стали		Др. ред. класса		
	AI				AIII							Вст3кп2		AIII		
	ф мм			Итого	ф мм					Итого		ГОСТ 535-79*	5 мм	Всего		
	6	10	12		10	12	16	28				-5-Б	-8-В	8		
ЛТм1	338,1			338,1	672,9	573,6	135,6			1382,1	1720,2	1,4	0,4	0,1	1,9	1722,1
Бм1	2,7	11,9		14,6		26,6	48,8			75,4	90,0					90,0
Бм2	2,0		38,2	40,2				196,4		196,4	236,6					236,6

Защитный слой бетона для балок - 25мм

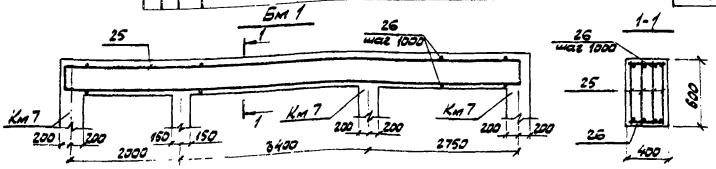

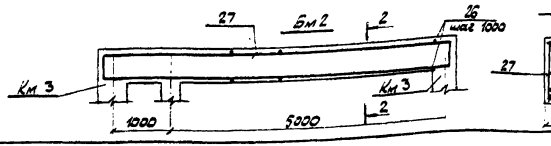

Привязан

Инв. №

Нач. отд.	Мальчикова		
Н. контр.	Еремеева		
Гл. спец.	Ерохова		
Рук. гр.	Мальчикова		
Ст. инж.	Попова		

ТП 902-1-105.86-КЖ

Канализационная насосная станция при глубине заложения коллектора - 5,5 м

Лоток, балки Бм1, Бм2. Армирование

Стадия	Лист	Листов
Р	32	

МЖКХ ГИПРОКОММУНЭНЕРГОКАНАЛ Ленинградское отделение

мф 2141-01 35 Альбом 5

Гл. инж. проекта Кальвовал Иванова Формат А2

Альбом 5

Типовой проект 902-1-105.86-КЖ

Инв. № подл. | Подпись и дата | Взам. инв. №

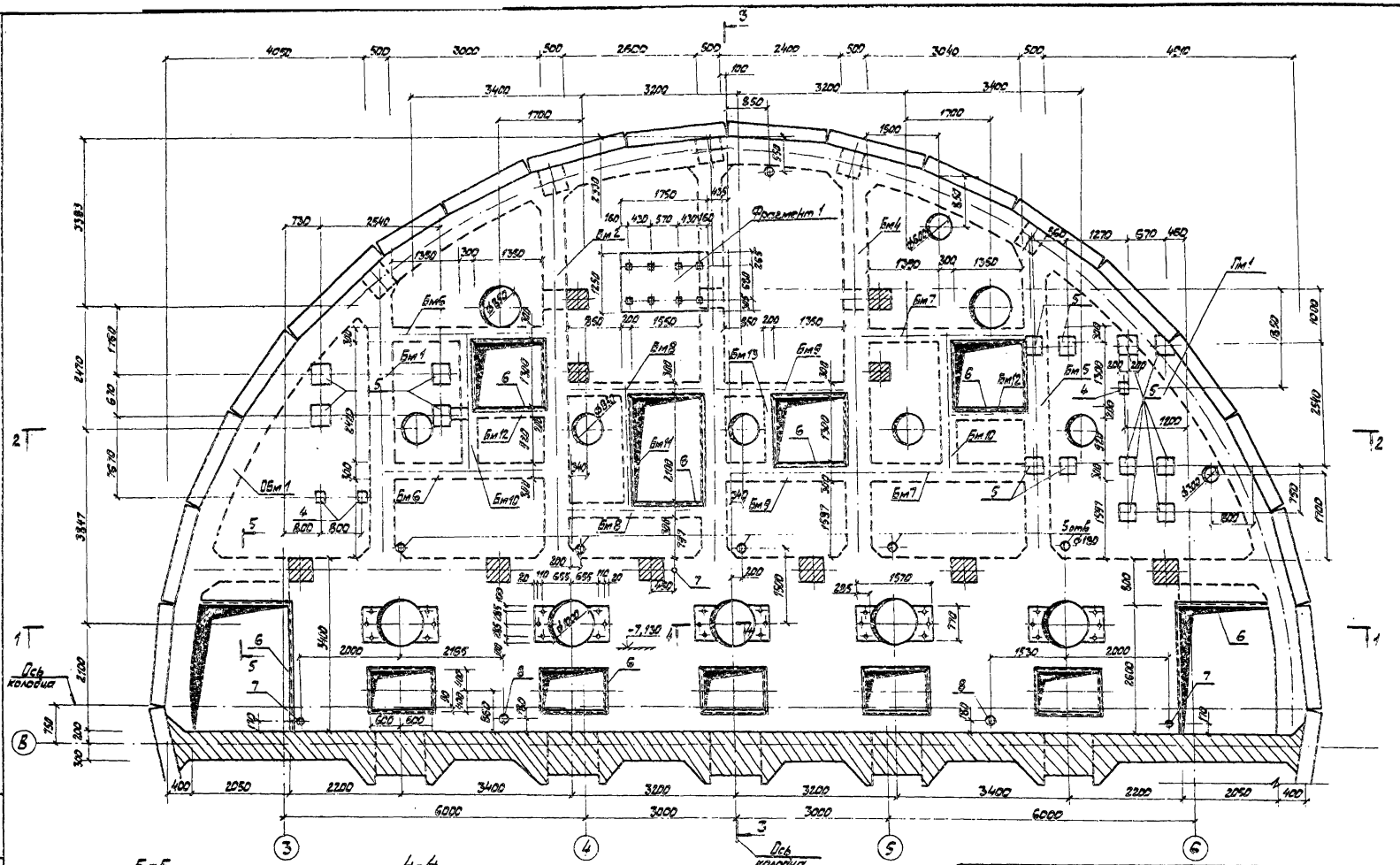

5-5

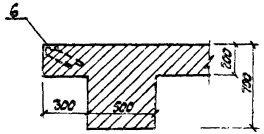

4-4

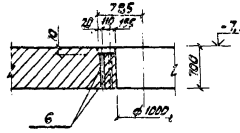

1. Схему распределения элементов подземной части смотри КЖ-6.
2. Разрезы 1-1 ÷ 3-3 смотри КЖ-34.

Привязан

Нач. отд.	Мончаков		
Н. контр.	Ефремова		
Гл. спец.	Ефремова		
Рук. гр.	Ефремов		
Инж.	Постников		

Инв. №

ТП 902-1-105.86-КЖ

Канализационная насосная станция при глубине заложения коллектора – 5.5 м

Стадия	Лист	Листов
Р	33	—

РКМ 4

Пространственный чертёж.

МЖКХ РСФСР ГИПРОКОММУНВОДОКАНАЛ Ленинградское отделение

МЭ 2144-01 36

Копировал Иванова

Формат А2

Альбом 5

Типовой проект 902-1-105.86-КЖ

1-1

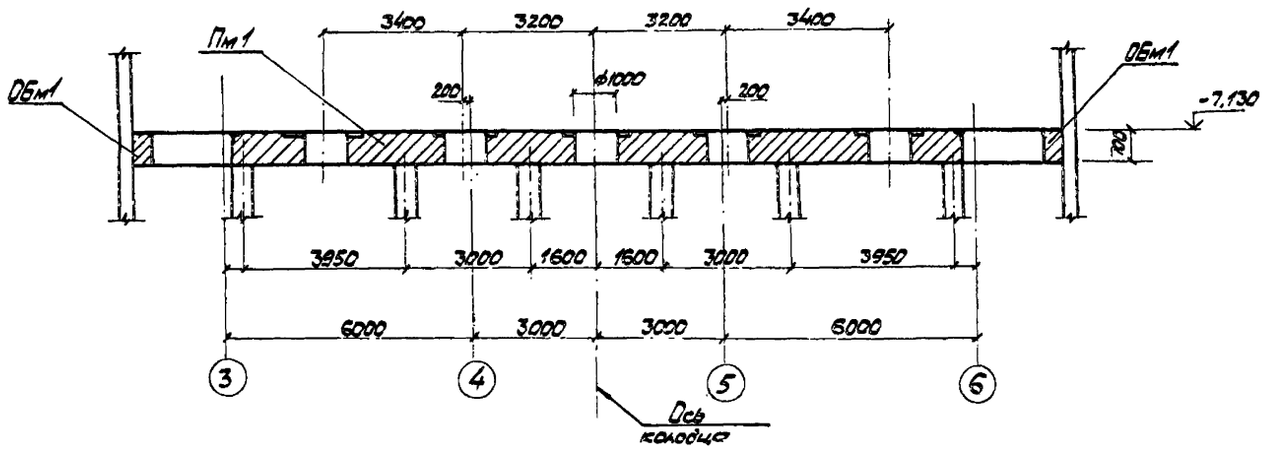

3-3

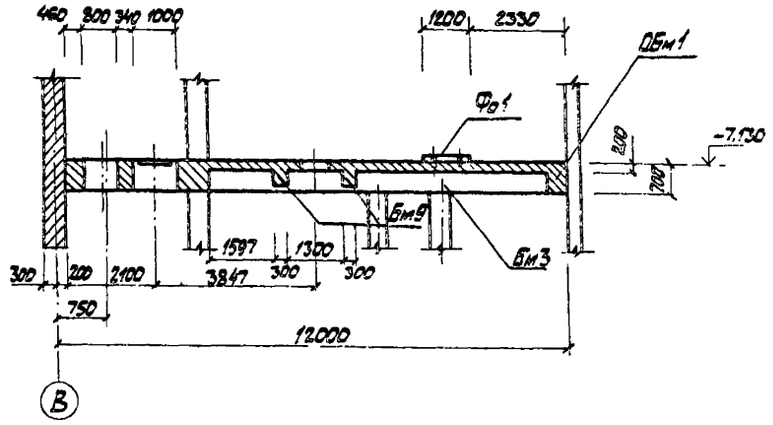

2-2

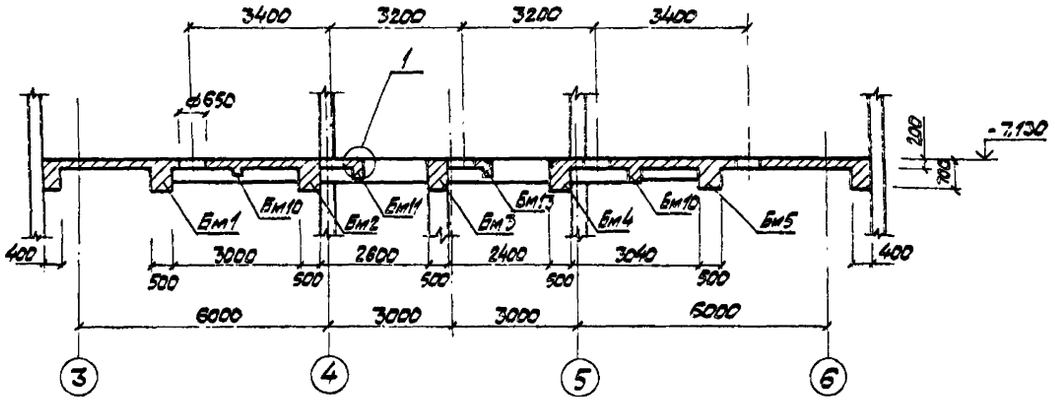

Фрагмент 1

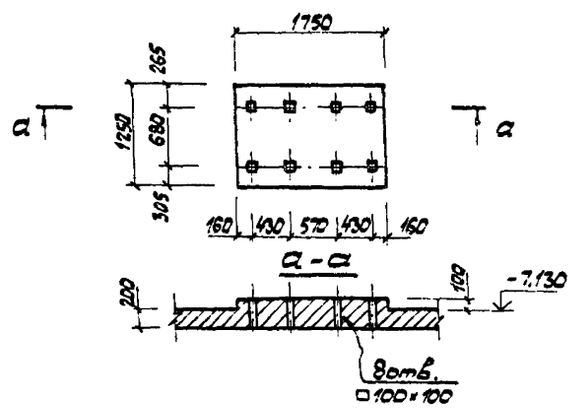

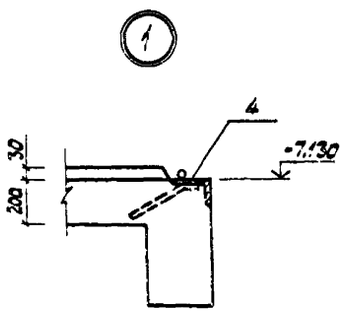

				ТП902-1-105.86-КЖ			
Привязан				Канализационная насосная станция при глубине заложения коллектора -5,5м	Стадия	Лист	Листов
	Нач.отд.	Манкачева			Р	34	—
	Н.контр.	Ефремова					
	Гл.спец.	Укропова		РКм4 Опалубочный чертёж. Разрезы 1-1 ÷ 3-3	МЖКХ РСФСР ГИПРОКОММУНВОДОКАНАЛ Ленинградское отделение		
	Рук.гр.	Терентьев					
Инв.№	Инж.	Постников					

МФ2141-01 37 Копировал: Иванова Формат А2

Инв.№ подл. | Подпись и дата | Взамен инв.№

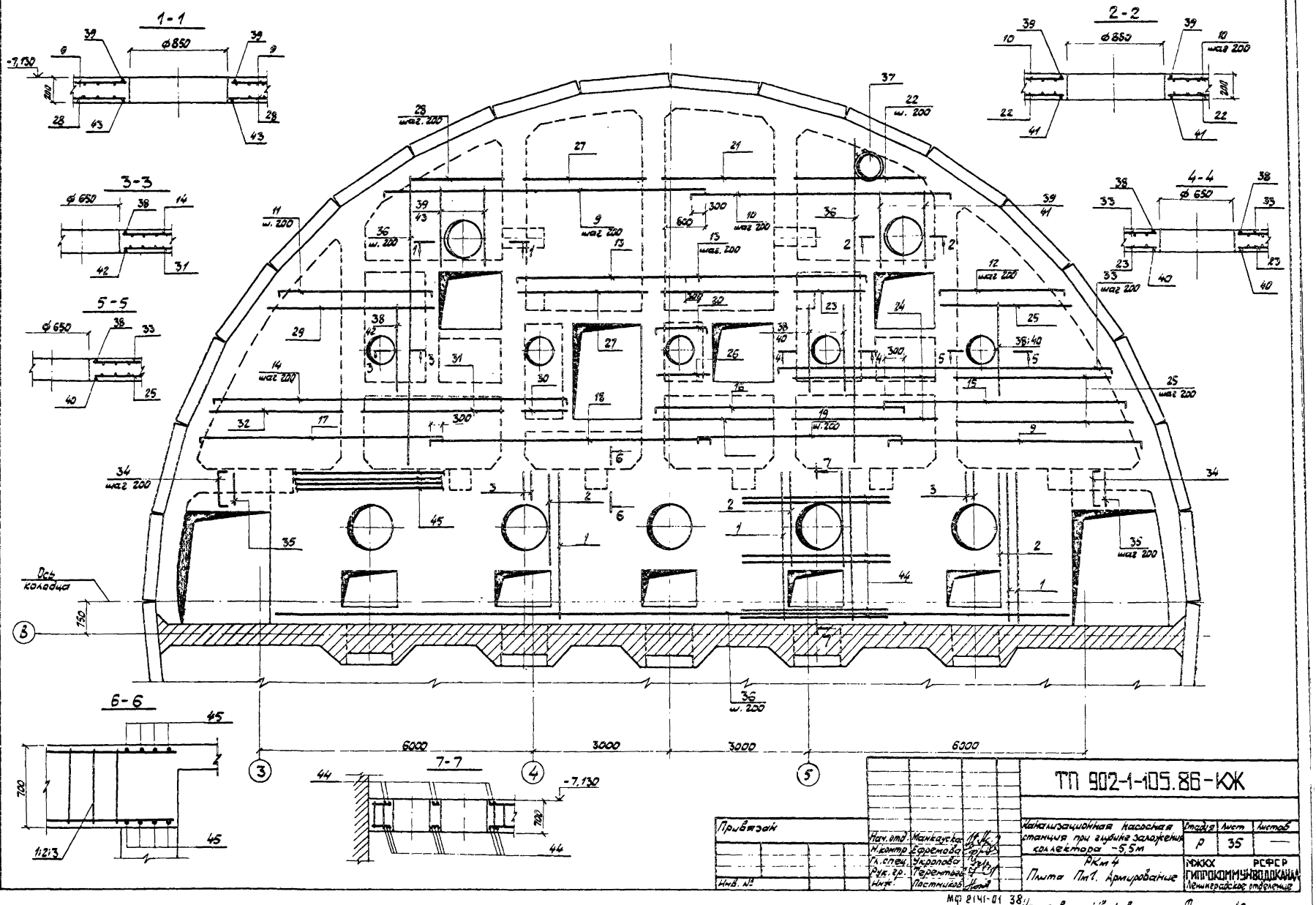

1-1
2-2
3-3
4-4
5-5
6-6
7-7
ф850
ф650
-7,130
шаг 200
Ось колодца
6000
3000
3000
6000
ТП 902-1-105.86-КЖ
Канализационная насосная станция при глубине заложения коллектора -5,5м
Стадия Р
Лист 35
Листов —
РКм 4
Плита Пм1. Армирование
МЖКХ РСФСР
ГИПРОКОММУНВОДОКАНАЛ
Ленинградское отделение
Нач. отд. Манкаускас
Н. контр. Ефремова
Гл. спец. Укропова
Рук. гр. Терентьев
Инж. Постников
Привязан
Инв. №
Копировал Иванова
Формат А2
МФ 2141-01 38
Типовой проект 902-1-105.86-КЖ
Альбом 5
Подпись и дата
Взамен инв. №
Инв. № подл.

Альбом 5

Типовой проект 902-1-105.86-КЖ

Бм 1

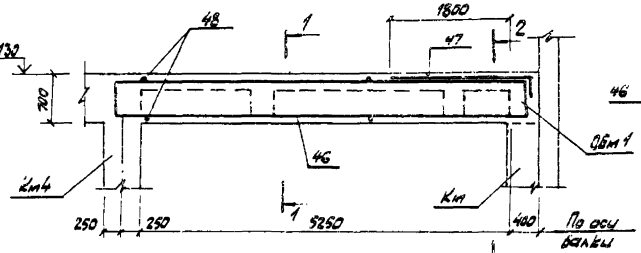

1-1

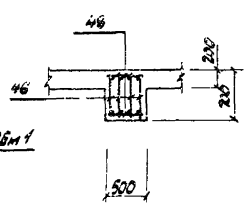

2-2

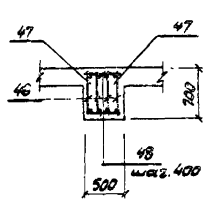

Бм 5

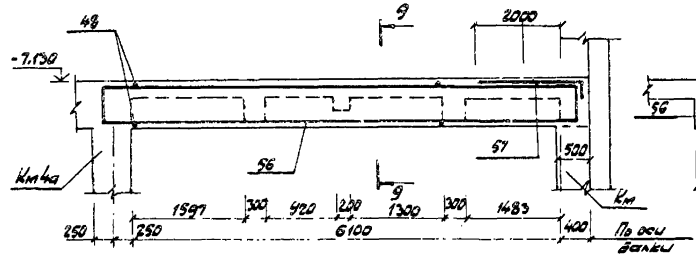

9-9

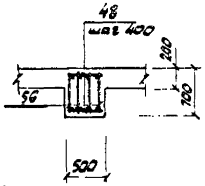

Бм 2

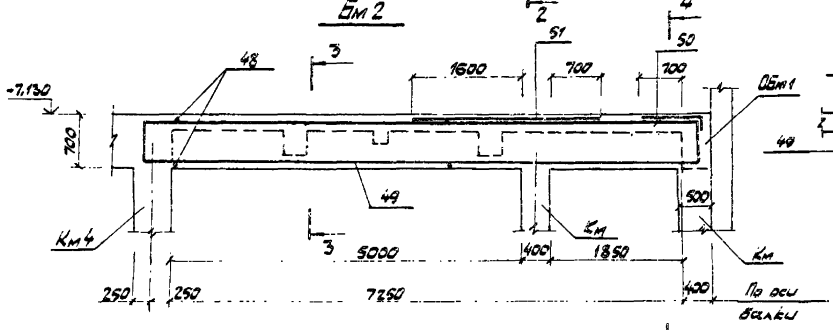

3-3

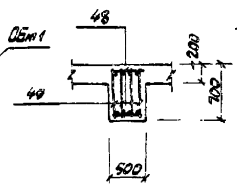

4-4

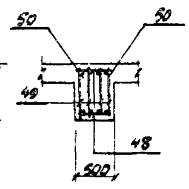

Расчётные схемы балок

Бм 1

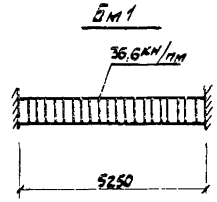

Бм 2

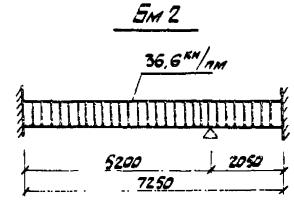

Бм 3

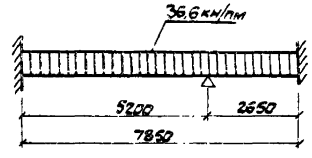

Бм 4

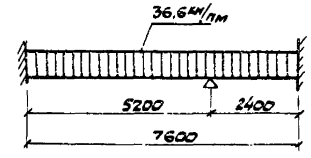

Бм 5

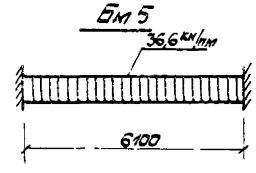

Бм 3

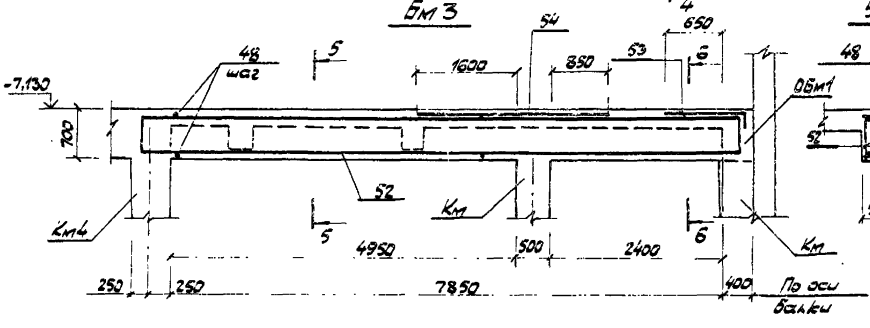

5-5

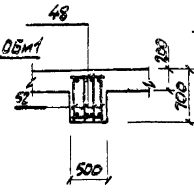

6-6

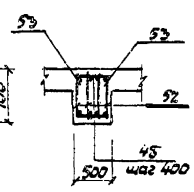

Бм 4

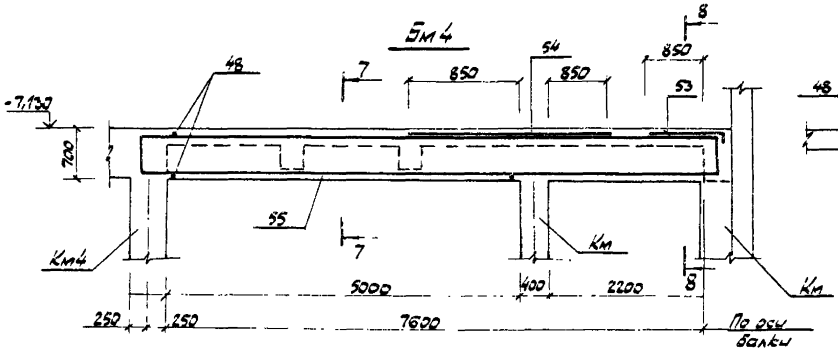

7-7

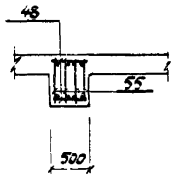

8-8

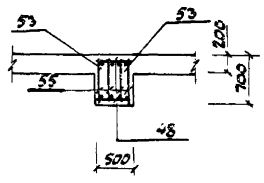

1. Балки Бм 1÷Бм 5 замаркированы на КЖС-33
2. Защитный слой бетона для рабочей арматуры балок принят 25 мм.

Привязан				ТП 902-1-105.86-КЖ			
		Нач. отд.	Манкаусов		Канализационная насосная станция при глубине заложения коллектора - 5,5м	Стадия	Лист	Листов
		Н. контр.	Сергеева			Р	36	—
		Гл. спец.	Укропова		Рк4 Балки Бм 1÷Бм 5. Армирование.	ГИПРОКОММУНВОДОКАНАЛ Ленинградское отделение		
		Рук. гр.	Терентьев					
Инв. №		Инж.	Постникова					

Инв. № подл. | Подпись и дата | Взамен инв. №

МФ 2141-01 39

Копировал Иванова Формат А2

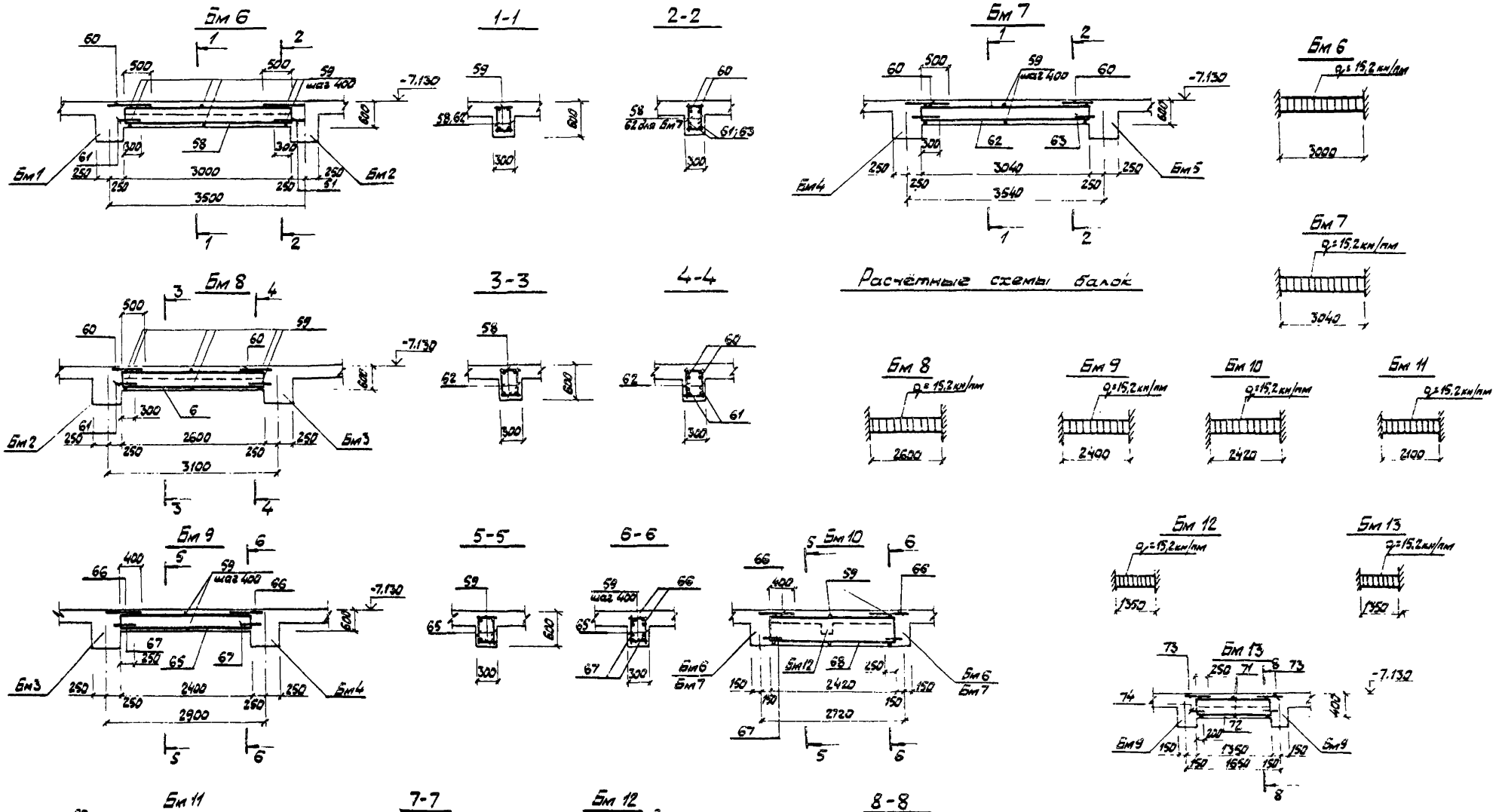

Балки Бм6 ÷ Бм13 замаркированы на КЖ-33

Типовой проект 902-1-105.86-КЖ

Альбом 5

Привязан				ТП-902-1-105.86-КЖ		
	Нач. отд.	Манкаускас		Канализационная насосная станция при глубине заложения коллектора 5,5 м	Стадия	Лист	Листов
	Н. контр.	Ефремова			Р	37	—
	Гл. спец.	Укропова		РКм4 Балки Бм6 ÷ Бм13 Армирование.	МЖКХ РСФСР ГИПРОКОММУНИКАНАЛ Ленинградское отделение	
	Рук. гр.	Терентьев				
Инв. №	Инж.	Постников				

Копировал Иванова Формат А2

Альбом 5

Типовой проект 902-1-105.86-КЖ

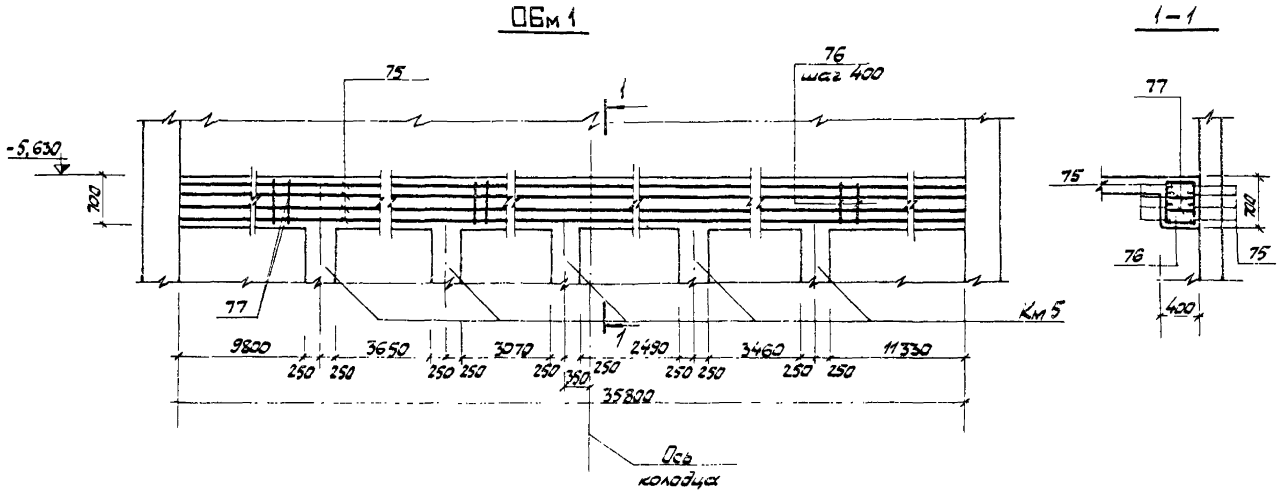

Ведомость деталей

Поз	Эскиз
9	180 2970÷8920 180
10	180 1620÷7620 180
11	180 3140÷4090 180
12	180 2190÷3190 180
13	180 4060 180
14	180 7140÷8090 180
15	180 5020÷5570 180
16	180 5720 180
17	180 5320÷5020 180
18	180 6200 180
19	180 9500 180
20	180 1290 180
22	3240÷950
25	600÷4200
28	800÷4350
29	2800÷3850
32	3400÷2800
33	180 3350÷3750 180
34	180 720 180
37	200 Д=650
47	2170 290
50	1070 290
53	1220 290
57	2370 290
76	555 755 +80 680
77	480

Спецификация перекрытия РКм4 (отм. - 8,630)

Формат	Зона	Поз	Обозначение	Наименование	Кол	Примечание
				Плита Пм1 - 1шт.		
				Сборочные единицы		
				Каркасы плоские		
		1	ТП 902-1-104.86-КЖ1-4.300 альбом 6		88	21,27кг
		2	КЖ1-4.301 альбом 6		10	12,72кг
		3	КЖ1-4.302 альбом 6		35	4,22кг
				Изделия закладные		
		4	1.400-15 в1. 130-11	МН 118-6	4	3,9кг
		5	1.400-15 в1. 170-35	МН 157-6	14	16,3кг
		6	1.400-15 в1. 550-08	МН 557	32,5 а.м.	8,1кг
		7	КЖ-31	Газ тр. ф50 ГОСТ 3262-75* ℓ=800	33	3,9кг
		8	"	ф100 ℓ=800	2	9,72кг
				Детали		
				ф10АIII ГОСТ 5781-82*		
		9	КЖ-38	$\ell_{ср}$=6305	21	3,89кг
		10	"	$\ell_{ср}$=4980	21	3,07кг
		11	"	$\ell_{ср}$=3975	7	2,45кг
		12	"	$\ell_{ср}$=3050	7	1,88кг
		13	"	ℓ=4320	14	2,66кг
		14	"	$\ell_{ср}$=7975	10	4,92кг
		15	"	$\ell_{ср}$=5655	3	3,49кг
		16	"	ℓ=6080	3	3,75кг
		17	"	$\ell_{ср}$=5830	12	3,59кг
		18	"	ℓ=6560	6	4,04кг
		19	"	ℓ=4860	6	2,99кг

Формат	Зона	Поз	Обозначение	Наименование	Кол.	Примечание
		20	КЖ-38	ф10АIII ГОСТ 5781-82* ℓ=1650	7	1,02кг
				ф12АIII ГОСТ 5781-82*		
		21	КЖ-38	ℓ=2600	32	2,31кг
		22	"	$\ell_{ср}$=2095	8	1,86кг
		23	"	ℓ=1590	7	1,41кг
		24	"	ℓ=3240	16	2,88кг
		25	"	$\ell_{ср}$=2400	29	2,13кг
		26	"	$\ell_{ср}$=1050	7	0,93кг
				ф16АIII ГОСТ 5781-82*		
		27	КЖ-38	ℓ=2800	20	4,42кг
		28	"	$\ell_{ср}$=2575	14	4,06кг
		29	"	$\ell_{ср}$=3325	7	5,24кг
		30	"	ℓ=1050	11	1,65кг
		31	"	ℓ=3200	15	5,04кг
		32	"	$\ell_{ср}$=3100	8	4,89кг
				ф10АIII ГОСТ 5781-82*		
		33	КЖ-38	$\ell_{ср}$=6940	5	4,28кг
		34	"	ℓ=1080	22	0,66кг

Инв. № подл. | Подпись и дата | Взамен инв. №

Привязан

Инв. №

Нач. отд.	Манкаускас	
Н. контр.	Ефремова	
Гл. спец.	Укропова	
Рук. гр.	Терентьев	
Инж.	Постников	

ТП 902-1-105.86-КЖ

Канализационная насосная станция при глубине заложения коллектора 5,5м

Стадия	Лист	Листов
Р	38	—

РКм4. Балка ОБм1
Спецификация (начало)

МЖКХ РСФСР
ГИПРОКОММУНВОДОКАНАЛ
Ленинградское отделение

МФ 2141-01 41 Копировал: Иванова Формат А2

Альбом 5

Типовой проект 902-1-105.86-КЖ

Формат	Зона	Поз.	Обозначение	Наименование	Кол.	Примечание
		35	КЖ-38	ф16АIII ГОСТ 5781-82* ℓ=720	22	1,13кг
		36	"	ф10АI " $\ell_{общ}$=1400м	—	0,617кг
		37	"	ф20АIII " ℓ=2240	2	6,68кг
		38	"	" ℓ=1850	3	4,56кг
		39	"	ф22АIII " ℓ=1850	4	5,52кг
		40	"	ф25АIII " ℓ=2150	3	6,41кг
		41	"	ф28АIII " ℓ=2000	2	9,66кг
		42	"	ф32АIII " ℓ=2570	1	16,21кг
		43	"	ф36АIII " ℓ=2150	2	17,18кг
		44	"	ф32АIII " ℓ=3120	75	19,68кг
		45	"	ф16АIII " $\ell_{общ}$=180м	—	1,578кг
				Бм 1 - 1шт.		
				Сборочные единицы		
		46	ТП 902-1-104.86-КЖИ-4.303 альбом 6	Каркас плоский	4	30,39кг
				Детали		
		47	КЖ-38	ф16АIII ГОСТ 5781-82* ℓ=2280	2	3,59кг
		48	"	ф10АI " ℓ=450	28	0,28кг
			"			
				Бм 2 - 1шт.		
				Сборочные единицы		
		49	ТП-902-1-104.86-КЖИ-4.304 альбом 6	Каркас плоский	4	40,27кг
				Детали		
		50	КЖ-38	ф16АIII ГОСТ 5781-82* ℓ=1180	2	1,86кг
		48	"	ф10АI " ℓ=450	38	0,28кг
		51	"	ф16АIII " ℓ=2700	2	4,26кг
				Бм 3 - 1шт.		
		52	ТП-902-1-104.86-КЖИ-4.305 альбом 6	Каркас плоский	4	43,4кг
				Детали		
		53	КЖ-38	ф16АIII ГОСТ 5781-82* ℓ=1350	2	2,09кг
		48	"	ф10АI " ℓ=450	40	0,28кг
		54	"	ф16АIII " ℓ=2850	2	4,49кг
				Бм 4 - 1шт		
				Сборочные единицы		
		55	ТП-902-1-104.86-КЖИ-4.306 альбом 6	Каркас плоский	4	42,18кг
				Детали		
		53	КЖ-38	ф16АIII ГОСТ 5781-82* ℓ=1350	2	2,09кг
		48	"	ф10АI " ℓ=450	38	0,28кг
		54	"	ф16АIII " ℓ=2850	2	4,49кг

Формат	Зона	Поз.	Обозначение	Наименование	Кол.	Примечание
				Бм 5 - 1шт		
				Сборочные единицы		
		56	ТП-902-1-104.86-КЖИ-4.307 альбом 6	Каркас плоский	4	31,1кг
				Детали		
		57	КЖ-38	ф16АIII ГОСТ 5781-82* ℓ=2660	2	3,94кг
		48	"	ф10АI " ℓ=450	32	0,28кг
				Бм 6 - 2шт		
				Сборочные единицы		
		58	ТП-902-1-104.86-КЖИ-4.308 альбом 6	Каркас плоский	2	7,02кг
				Детали		
		59	КЖ-38	ф10АI ГОСТ 5781-82* ℓ=260	16	0,16кг
		60	"	ф10АIII " ℓ=800	4	0,49кг
		61	"	ф12АIII " ℓ=480	4	0,42кг
				Бм 7 - 2шт		
				Сборочные единицы		
		62	ТП 902-1-104.86-КЖИ-4.309 альбом 6	Каркас плоский	2	12,95кг
				Детали		
		60	КЖ-38	ф10АIII ГОСТ 5781-82* ℓ=800	4	0,49кг
		63	"	ф16АIII " ℓ=540	4	0,85кг
		59	"	ф10АI " ℓ=260	16	0,16кг
				Бм 8 - 2шт.		
				Сборочные единицы		
		64	ТП 902-1-104.86-КЖИ-4.310 альбом 6	Каркас плоский Кр	2	9,35кг
				Детали		
		60	КЖ-38	ф10АIII ГОСТ 5781-82* ℓ=800	4	0,49кг
		61	"	ф12АIII " ℓ=480	4	0,42кг
		59	"	ф10АI " ℓ=260	14	0,16кг

Формат	Зона	Поз.	Обозначение	Наименование	Кол.	Примечание
				Бм 9 - 2шт.		
				Сборочные единицы		
		65	ТП 902-1-104.86-КЖИ-4.311 альбом 6	Каркас плоский	2	10,5кг
				Детали		
		66	КЖ-38	ф10АIII ГОСТ 5781-82* ℓ=700	4	0,43кг
		67	"	ф16АIII " ℓ=490	4	0,77кг
		59	"	ф10АI " ℓ=260	14	0,16кг
				Бм 10 - 2шт.		
				Сборочные единицы		
		65	ТП 902-1-104.86-КЖИ-4.311 альбом 6	Каркас плоский	2	10,5кг
				Детали		
		66	КЖ-38	ф10АIII ГОСТ 5781-82* ℓ=700	4	0,43кг
		67	"	ф16АIII " ℓ=490	4	0,77кг
		59	"	ф10АI " ℓ=260	14	0,16кг
				Бм 11 - 1шт		
				Сборочные единицы		
		68	ТП 902-1-104.86-КЖИ-4.312 альбом 6	Каркас плоский	2	6,23кг
				Детали		
		69	КЖ-38	ф10АIII ГОСТ 5781-82* ℓ=750	4	0,46кг
		70	"	ф12АIII " ℓ=390	4	0,34кг
		71	"	ф10АI " ℓ=150	12	0,1кг

Взамен инв.№ | Подпись и дата | Инв.№ подл.

Привязан

Инв.№

Нач.отд.	Манкаускас	
Н.контр.	Ефремова	
Гл.спец.	Укропова	
Рук.гр.	Подликин	
Инж.	Постников	

ТП902-1-105.86-КЖ

Канализационная насосная станция при глубине заложения коллектора 5,5м

РКм 4

Спецификация (продолжение)

Стадия	Лист	Листов
Р	39	—

МЖКХ РСФСР ГИПРОКОММУНВОДОКАНАЛ Ленинградское отделение

МФ 2141-01 42 Копировал: Иванова Формат А2

Альбом 5

Типовой проект 902-1-105.86-КЖ

Ведомость расхода стали на элемент, кг

Марка элемента	Изделия арматурные														Изделия закладные													Общий расход
	Арматура класса ГОСТ 5781-82*														Прокат марки						Арматура класса						Всего	
	AI			Итого	AIII									Всего	В Ст 3 кп 2 ГОСТ 103-76*			В Ст 3 кп 2-1 ГОСТ 8510-72*			AI		AIII					
	ф мм				ф мм																ф мм		ф мм					
	10				10	12	16	20	22	25	28	32	36		-б=6	-б=8	-б=10	L100×63×6			6	Итого	8	12	14	Итого		
РКм4	1591,9			1591,9	1069,4	237,4	2211,2	27,0	1036,4	19,2	9,7	1492,2	34,4	6136,9	7728,8		10,0	204,8	243,7			6,5	6,5	13,0	2,4	26,6	42,0	507,0	8236,0

Спецификация перекрытия РКм4 (отм. -8,630)

Формат	Зона	Поз.	Обозначение	Наименование	Кол.	Примечание
				Бм12 - 2 шт		
				Сборочные единицы		
		72	ТП 902-1-104.86КЖИ-4.313 альбом 6	Каркас плоский	2	5,02 кг
				Детали		
		73	КЖ-38	ф10AIII ГОСТ 5781-82* ℓ=550	4	0,34 кг
		74	"	ф16AIII " ℓ=440	4	0,69 кг
		71	"	ф10AI " ℓ=160	6	0,1 кг
				Бм13-1 шт		
				Сборочные единицы		
		72	ТП 902-1-104.86КЖИ-4.313 альбом 6	Каркас плоский	2	9,02 кг
				Детали		
		73	КЖ-38	ф10AIII ГОСТ 5781-82* ℓ=550	4	0,34 кг
		74	"	ф16AIII " ℓ=440	4	0,69 кг
		71	"	ф10AI " ℓ=160	6	0,1 кг

Формат	Зона	Поз.	Обозначение	Наименование	Кол.	Примечание
				Обм1		
				Детали		
		75	КЖ-38	ф16AIII ГОСТ 5781-82* ℓ=296 м общ	—	1,578 кг
				ф10AI ГОСТ 5781-82*		
		76	КЖ-38	ℓ=2470	186	1,52 кг
		77	"	ℓ=630	372	0,39 кг
				Материалы на РКм4		
				Бетон марки В20	95,5	м³

Инв. № подл. | Подпись и дата | Взамен инв. №

Привязан

Инв. №

Нач. отд.	Манкауска	
Н. контр.	Ефремова	
Гл. спец.	Ухропова	
Рук. гр.	Терентьев	
Инж.	Постников	

ТП 902-1-105.86КЖ

Канализационная насосная станция при глубине заложения коллектора 5,5 м.

Стадия	Лист	Листов
Р	40	—

РКм4 Спецификация (окончание)

МЖКХ РСФСР ГИПРОКОММУНВОДОКАНАЛ Ленинградское отделение

МФ 2141-01 43 Копировал: Иванова Формат А2

Типовой проект 902-1-105.86 Альбом 5

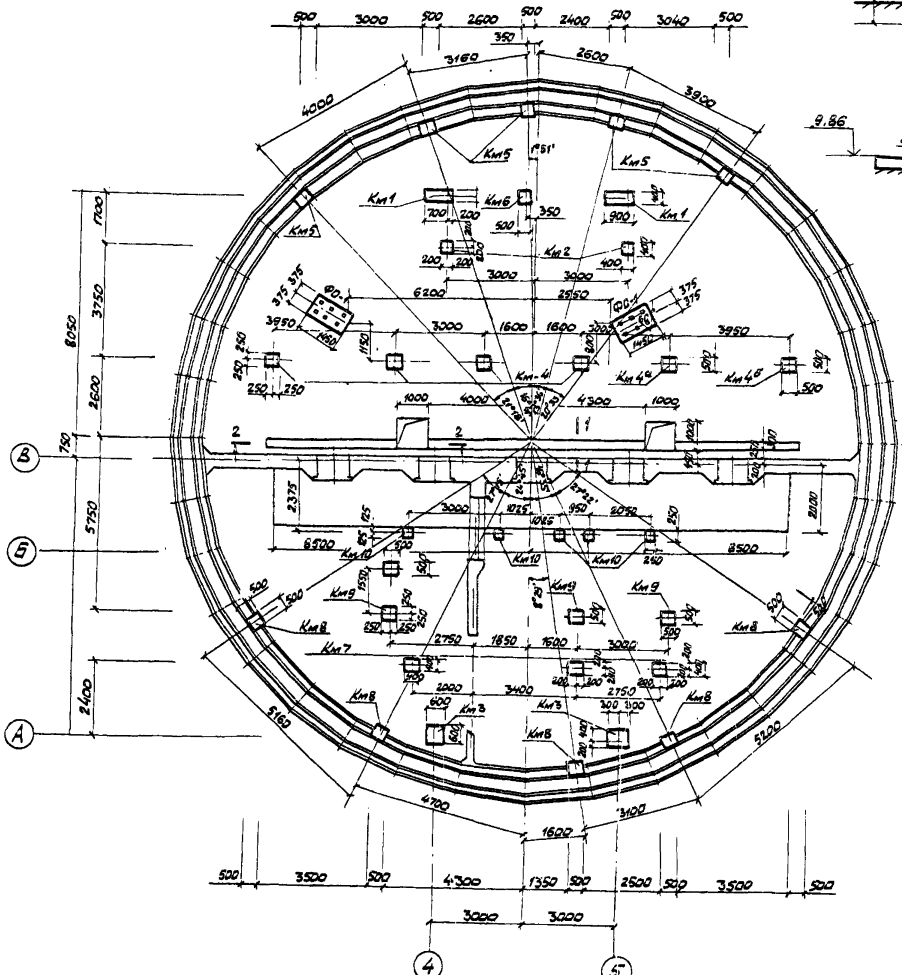

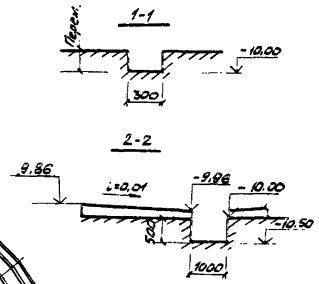

Спецификация к схеме расположения колонн и фундаментов под оборудование.

Марка	Обозначение	Наименование	Кол.	Масса	Примечание
Км-1	КЖ-42	Колонна Км-1	2		
Км-2	"	" Км-2	2		
Км-3	"	" Км-3	2		
Км-4	КЖ-43	" Км-4	4		
Км-4а	"	" Км-4а	1		
Км-4б	"	" Км-4б	1		
Км-5	"	" Км-5	5		
Км-6	"	" Км-6	1		
Км-7	КЖ-44	" Км-7	3		
Км-8	"	" Км-8	5		
Км-9	"	" Км-9	3		
Км-10	"	" Км-10	5		
Км-11	КЖ-45	Км-11	1		
ФО-1	КЖ-41	Фундамент под оборудование ФО-1	2		
		Материал:			
		Бетон В30	2,33	м³	

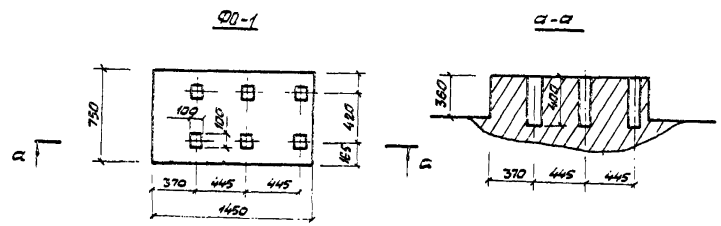

Фундамент под оборудование ФО-1 бетонировать одновременно с днищем.

Привязан				ТП 902-1-105.86 КЖ		
	Нач.отд.	Манкаускас		Канализационная насосная станция при глубине заложения коллектора – 5,5м	Стадия	Лист	Листов
	Н.контр.	Ефремова			Р	41	—
	Гл.спец.	Укропова		Схема расположения колонн и фундаментов под оборудование.	МЖКХ РСФСР ГИПРОКОММУНВОДОКАНАЛ Ленинградское отделение		
Инв. №	Рук.гр.	Терентьев					
	Инж.	Далеева					

МФ 2141-01 44 Копировал Иванова Формат А2

Инв. № подл. | Подпись и дата | Взамен инв.

Типовой проект 902-1-105.86 Альбом 5

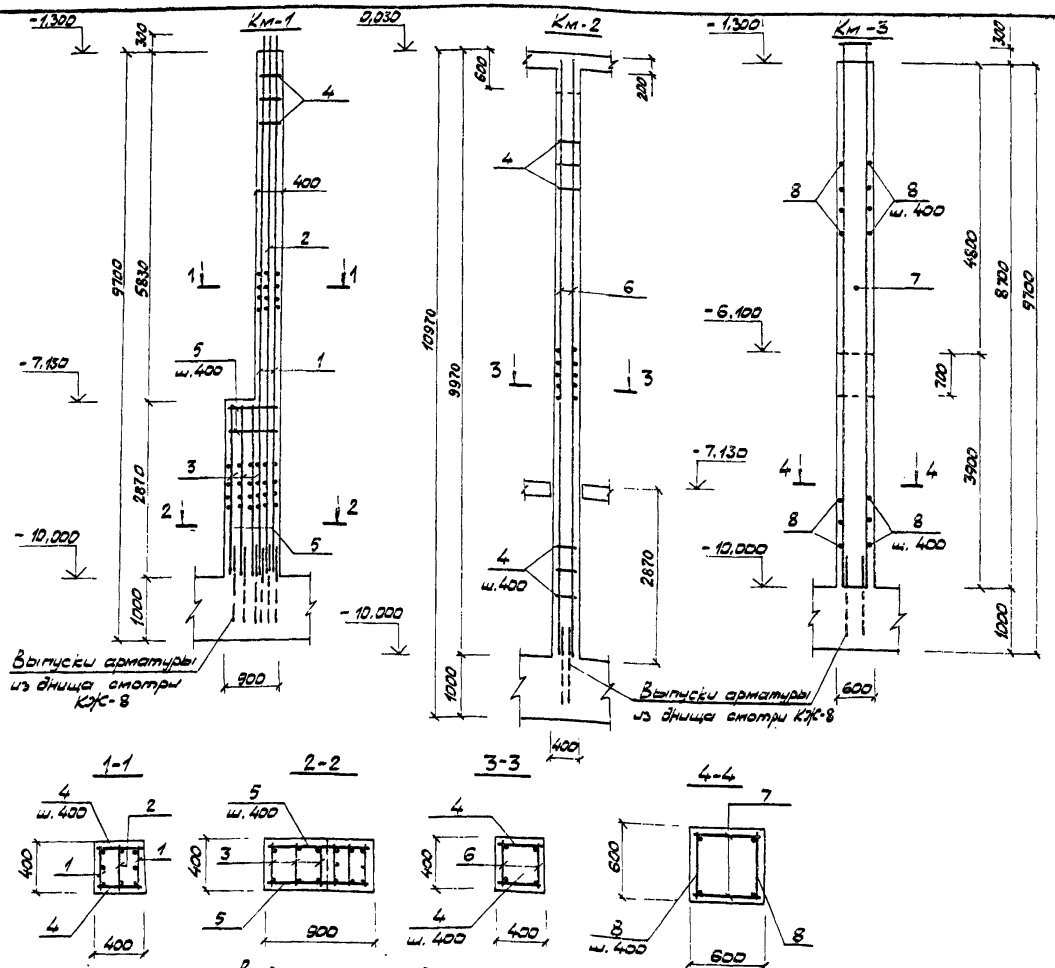

Спецификация элементов к монолитным колоннам

Формат	Зона	Поз.	Обозначение	Наименование	Кол.	Примечание
				Колонна Км-1		кг на 1шт
				Сборочные единицы		
		1	ТП902-1-104.86-КЖИ-6.102 альбом 6	Каркас плоский	2	145.71
		2	КЖИ-6.117 альбом 6	Тоже	1	102.24
		3	КЖИ-6.103 альбом 6	"	3	32.92
				Детали		
				ф8АI ГОСТ 5781-82*		
		4	КЖС-42	ℓ=380	30	0.15
		5	"	ℓ=880	16	0.35
				Материалы		
				Бетон В30; F50	1.97	м³
				Колонна Км-2		
				Сборочные единицы		
		6	ТП902-1-104.86-КЖИ-6.114 альбом 6	Каркас плоский	2	103.90
				Детали		
				ф8АI ГОСТ 5781-82*		
		4	КЖС-42	ℓ=380	48	0.15
				Материалы		
				Бетон В30; F50	1.5	м³
				Колонна Км-3		
				Сборочные единицы		
		7	ТП902-1-104.86-КЖИ-6.115 альбом 6	Каркас плоский	2	118.85
				Детали		
				ф8АI ГОСТ 5781-82*		
		8	КЖС-42	ℓ=580	44	0.23
				Материалы		
				Бетон В30; F50	3.13	м³

Защитный слой бетона для рабочей арматуры принят - 35мм.

Ведомость расхода стали на элемент, кг

Марка элемента	Изделия арматурные									Всего
	Арматура класса									
	АI				АIII					
	ГОСТ 5781-82*				ГОСТ 5781-82*					
	8	12		Итого	12	22	25	28	Итого	
Км-1	10.10	61.20		71.30				431.22	431.22	502.52
Км-2	22.20			22.20				192.80	192.80	215.00
Км-3	10.12	47.84		57.96	15.98			173.88	189.86	247.82

ТП902-1-105.86-КЖ

Нач.отд.	Манкачская		Канализационная насосная станция при глубине заложения коллектора — 5.5м	Стадия	Лист	Листов
Н.контр.	Ефремова			Р	42	—
Гл.спец.	Укропова					
Рук.гр.	Подликин		Колонны Км-1; Км-2; Км-3. Армирование.	МЖКХ РСФСР ГИПРОКОММУНЕОДОКАНАЛ Ленинградское отделение		
Вед.инж.	Тимофеева					
Инж.	Богданов					

Привязан

Инв. №

Инв. № подл. | Подпись и дата | Взамен инв. №

МФ 2141-01 45 Копировал Иванова Формат А2

Альбом 5

Типовой проект 902-1-105.86

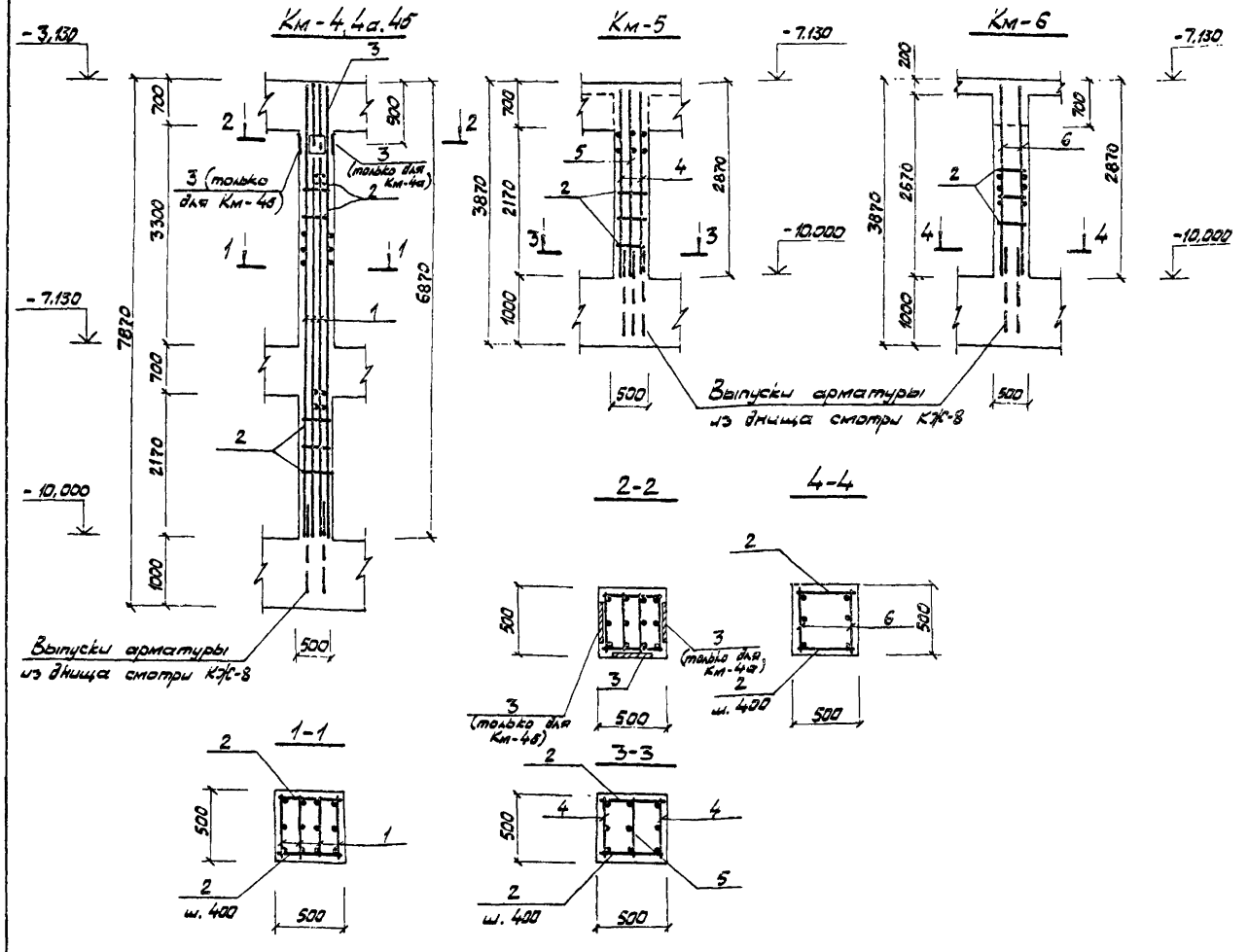

Спецификация элементов к монолитным колоннам

Формат	Зона	Поз	Обозначение	Наименование	Кол	Примечание
				Колонна Км-4		кг на 1 шт
				Сборочные единицы		
		1	ТП 902-1-104.86-КЖСИ-6.124 альбом 6	Каркас плоский	4	62,22
		3	1.400-15 В.1 130 СБ	Изделие закладное Мн 126-3	1	6,7
				Детали		
		2	КЖС-43	ф8 AI ГОСТ 5781-82* ℓ 480	32	0,19
				Материалы		
				Бетон В30; F50	1,6	м³
				Колонна Км-4а		
				Сборочные единицы		
		1	ТП 902-1-104.86-КЖСИ-6.124 альбом 6	Каркас плоский	4	62,22
		3	1.400-15 В.1 130 СБ	Изделие закладное Мн 126-3	2	6,7
				Детали		
		2	КЖС-43	ф8 AI ГОСТ 5781-82* ℓ 480	32	0,19
				Материалы		
				Бетон В30; F50	1,6	м³
				Колонна Км-4б		
		1÷3	ТП 902-1-104.86-КЖСИ-6.124 альбом 6	Смотри Км-4а		
				Колонна Км-5 шт		
				Сборочные единицы		
		4	ТП 902-1-104.86-КЖСИ-6.136 альбом 6	Каркас плоский	2	48,18
		5	КЖСИ-6.105 альбом 6	Тоже	1	36,80
				Детали		
		2	КЖС-43	ф8 AI ГОСТ 5781-82* ℓ 480	12	0,19
				Материалы		
				Бетон В30; F50	0,6	м³
				Колонны Км-6		
				Сборочные единицы		
		6	ТП 902-1-104.86-КЖСИ-6.107 альбом 6	Каркас плоский	2	19,63
				Детали		
		2	КЖС-43	ф8 AI ГОСТ 5781-82* ℓ 480	12	0,19
				Материалы		
				Бетон В30; F50	0,6	м³

Ведомость расхода стали на элемент, кг.

Марка элемента	Изделия арматурные										Изделие закладное						Общий расход
	Арматура класса									Всего	Арматура класса				Прокат марки		Всего	
	AI					A III					A				Вст3 кп2			
	ГОСТ 5781-82*					ГОСТ 5781-82*					ГОСТ 5781-82*				ГОСТ 103-76*			
	8	12			Итого	12	20	25	28	Итого	12			Итого	-б-30	Итого		
Км-4	6,08	60,2			66,28	24,44		164,24		188,68	254,96	1,0			1,0	5,7	5,7	6,7	261,66
Км-4а	6,08	60,2			66,28	24,44		164,24		188,68	254,96	2,0			2,0	11,4	11,4	13,4	268,36
Км-4б	6,08	60,2			66,28	24,44		164,24		188,68	254,96	2,0			2,0	11,4	11,4	13,4	268,36
Км-5	2,28	19,35			21,63	2,55			111,26	113,81	135,44								135,44
Км-6	7,98	—			7,98	5,12	28,44			33,56	41,54								41,54

Защитный слой бетона для рабочей арматуры принять – 35 мм

Привязан

Инв. №

Нач. отд.	Манкевская		
Н. контр.	Ефремова		
Гл. спец.	Укропова		
Рук. гр.	Подмыкин		
Вед. инж.	Тимофеева		
Инж.	Богданов		

ТП 902-1-105.86-КЖ

Канализационная насосная станция при глубине заложения коллектора – 5,5м

Стадия	Лист	Листов
Р	43	—

Колонны Км-4, 4а, 4б; Км-5; Км-6. Армирование

МЖКХ РСФСР ГИПРОКОММУНВОДОКАНАЛ Ленинградское отделение

Инв. № подл. | Подпись и дата | Взам. инв. №

МФ 2141-01 46 Копировал Иванова Формат А2

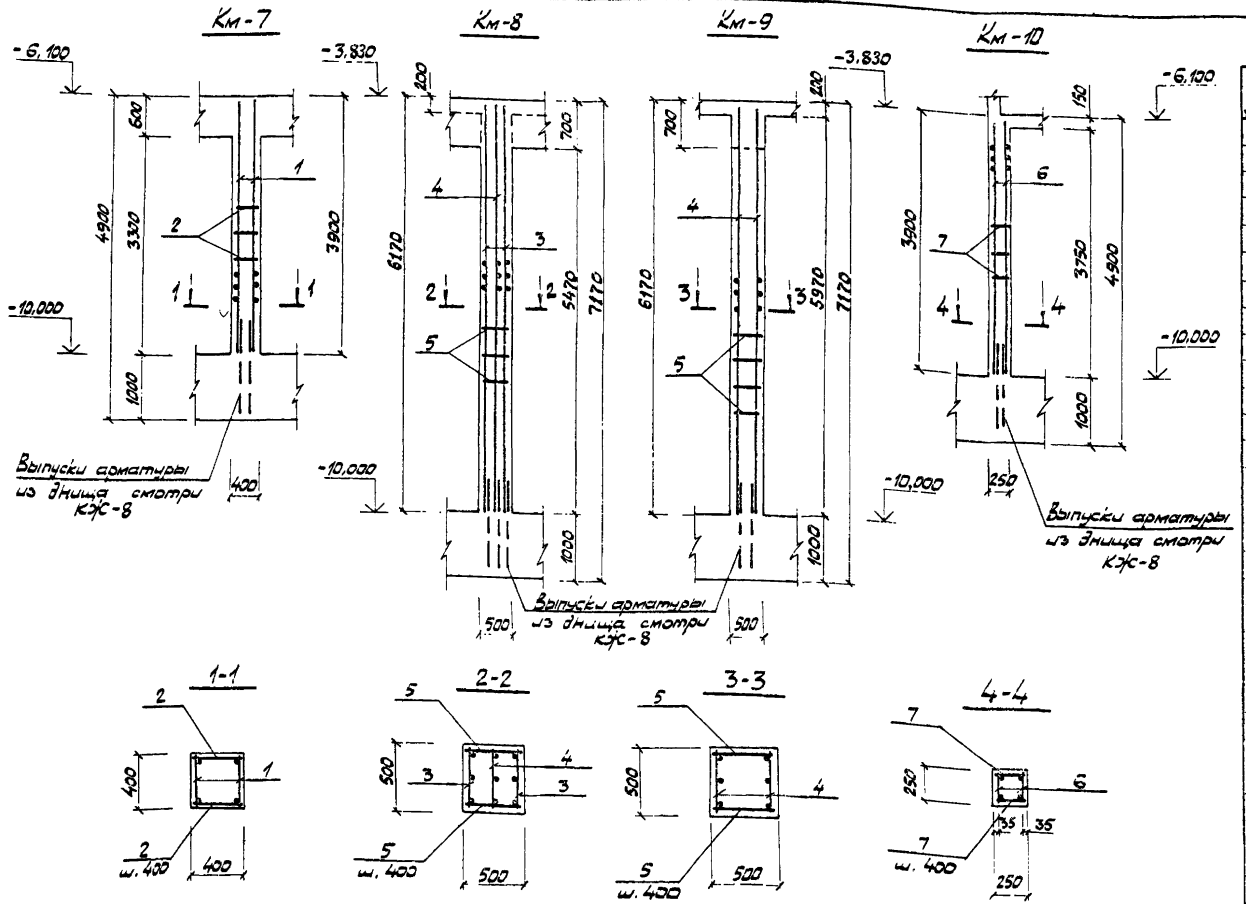

Спецификация элементов к монолитным колоннам

Формат	Зона	Поз	Обозначение	Наименование	Кол.	Примечание
				Колонна Км-7		
				Сборочные единицы		
		1	ТП 902-1-104.86-КЖИ-6.109 альбом 6	Каркас плоский	2	15,26
				Детали		
				ф8 AI ГОСТ 5781-82*		
		2	КЖ-44	ℓ 380	18	0.15
				Материалы		
				Бетон В30; F50	0,53	м³
				Колонна Км-8		
				Сборочные единицы		
		3	ТП902-1-104.86-КЖИ-6.111 альбом 6	Каркас плоский	2	61,40
		4	КЖИ-6.112 альбом 6	Тоже	1	48,45
				Детали		
				ф8 AI ГОСТ 5781-82*		
		5	КЖ-44	ℓ 480	28	0.19
				Материалы		
				Бетон В30; F50	1,38	м³
				Колонны Км-9		
				Сборочные единицы		
		4	ТП902-1-104.86-КЖИ-6.112 альбом 6	Каркас плоский	2	48,45
				Детали		
				ф8 AI ГОСТ 5781-82*		
		5	КЖ-44	ℓ 480	28	0.19
				Материалы		
				Бетон В30; F50	1,33	м³
				Колонна Км-10		
				Сборочные единицы		
		6	ТП902-1-104.86-КЖИ-6.110 альбом 6	Каркас плоский	2	14,06
			КЖ-44	Детали		
				ф8 AI ГОСТ 5781-82*		
		7		ℓ = 230	20	0,09
				Материалы		
				Бетон В30; F50	0,23	м³

Ведомость расхода стали на элемент, кг

Марка элемента	Изделие арматурное									
	Арматура класса									Всего
	AI				AIII					
	ГОСТ 5781-82*				ГОСТ 5781-82*					
	8	12		Итого	12	16	22		Итого	
Км-7	8,7	—		8,70		24,52			24,52	33,22
Км-8	23,56			23,56	5,49		147,52		153,01	176,57
Км-9	17,48			17,48	10,98		73,76		84,74	102,22
Км-10	5,40			5,40		24,52			24,52	29,92

Защитный слой бетона для рабочей арматуры принять – 35 мм

Привязан

Инв. №

Нач. отд.	Манкаускас	
Н. контр.	Еремова	
Гл. спец.	Укропова	
Рук. гр.	Подлипин	
Вед. инж.	Тимофеева	
Инж.	Богданов	

ТП902-1-105.86-КЖ

Канализационная насосная станция при глубине заложения коллектора – 5,50 м

Колонны Км-7; Км-8; Км-9; Км-10 Армирование

Стадия	Лист	Листов
Р	44	-

МЖКХ РСФСР ГИПРОКОММУНБОДОКАНАЛ Ленинградское отделение

МФ 2141-01 47 Копировал Иванова Формат А2

Альбом 5

Типовой проект 902-1-105.86

Инв. № подл. | Подпись и дата | Взамен инв. №

Альбом 5

Типовой проект 902-1-105.86

Инв. № подл. | Подпись и дата | Взам. инв. №

Км-11

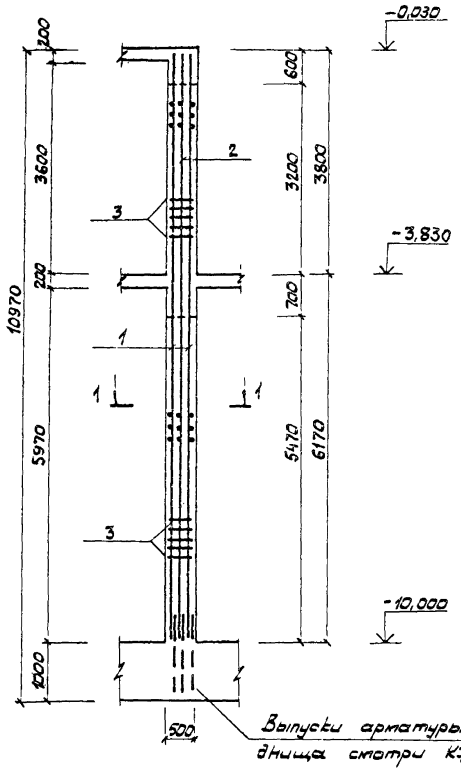

1-1

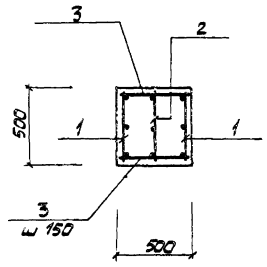

Спецификация элементов к монолитной колонне Км-11

Формат	Зона	Поз	Обозначение	Наименование	Кол	Примечание
				Колонна Км-11		кг на 1 шт
				Сборочные единицы		
		1	ТП 902-1-104.86-КЖИ-6.127 альбом 6	Каркас плоский	2	171,24
		2	КЖИ-6.128 альбом 6	То же	1	136,53
				Детали		
				ф12 AIII ГОСТ 5781-82*		
		3	КЖС-45	ℓ=480	126	0,43
				Материалы		
				Бетон В30, F50	2,35	

Защитный слой бетон для рабочей арматуры принят - 35 мм

Ведомость расхода сталь на элемент, кг

Марка элемента	Изделия арматурные									
	Арматура класса									Всего
	AI					AIII				
	ГОСТ 5781-82*				Итого	ГОСТ 5781-82*			Итого	
						12	28			
Км-11						144,29	388,9		533,19	533,19

Привязан

Инв. №

Нач. отд.	Манкаускас		
Н. контр.	Ефремова		
Гл. спец.	Угропова		
Рук. гр.	Подлипкин		
Вед. инж.	Митреева		
Инж.	Богданов		

ТП 902-1-105.86-КЖ

Канализационная насосная станция при глубине заложения коллектора -5,5 м

Колонна Км-11. Армирование.

Стадия	Лист	Листов
Р	45	—

МЖКХ РСФСР ГИПРОКОММУНВОДОКАНАЛ Ленинградское отделение

МР 2446-84 48

Копировал Иванова

Формат А2

Альбом 5

Типовой проект 902-1-105.86

Инв.№ подл. | Подпись и дата | Взам.инв.№

Схема расположения опор под трубопроводы на отм. -7.100

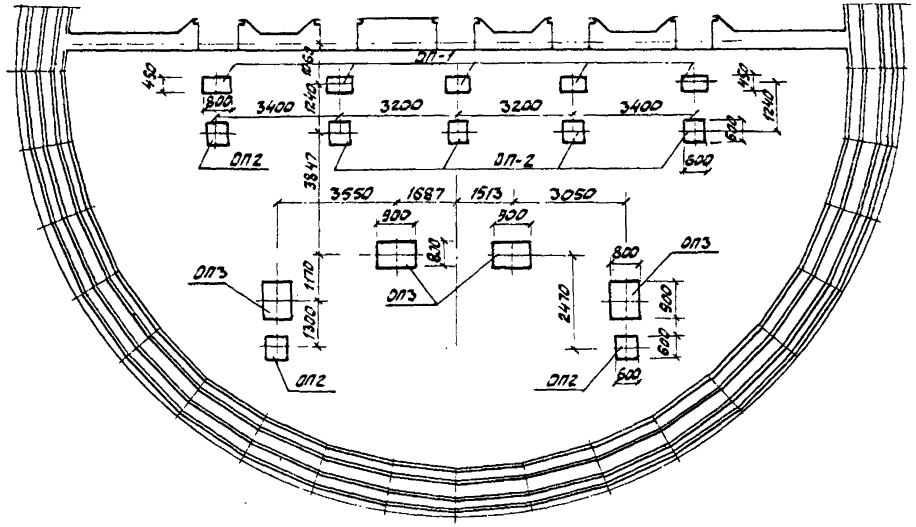

Схема расположения опор под трубопроводы на отм. -10,00

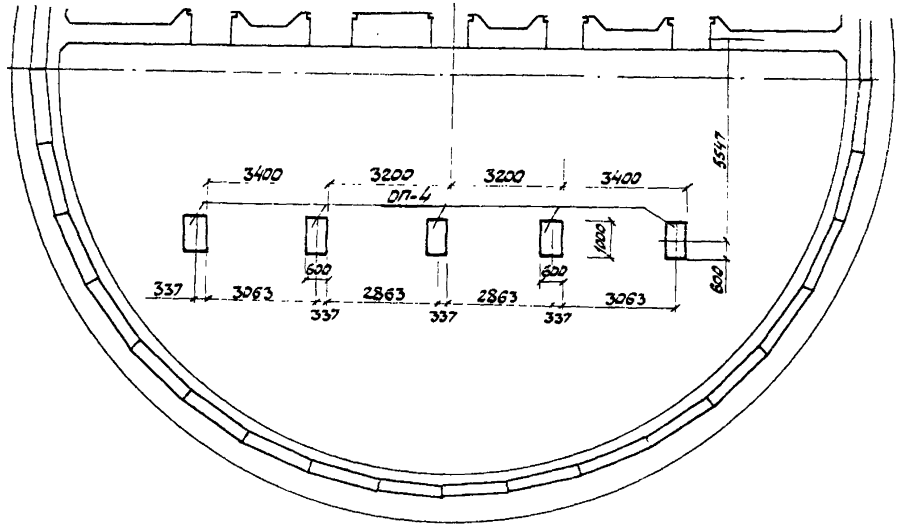

Спецификация к схемам расположения опор под трубопроводы

Марка	Обозначение	Наименование	Кол	Масса един.,кг	Примечание
ОП-1	КЖС-46	Опора под задвижку ОП-1	5	0.1	
ОП-2	"	Опора под трубопров. ОП-2	7	0.1	
ОП-3	"	" ОП-3	4	0.23	
ОП-4	"	" ОП-4	5	0.3	
		Материал			
		Бетон В30	3.62	м³	

ОП1 ÷ ОП4

1-1

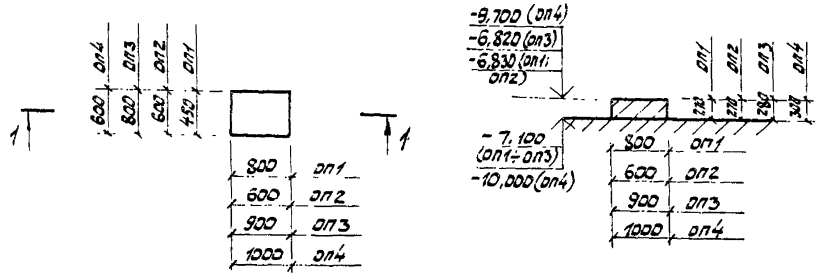

Привязан			
Инв.№			
Нач.отд.	Манкаучас		
Н.контр.	Еремова		
Гл.спец.	Уразова		
Рук.гр.	Терентьев		
Инж.	Далгева		

ТП 902-1-105.86-КЖ

Канализационная насосная станция при глубине заложения коллектора -5.5м

Стадия	Лист	Листов
Р	46	—

Схемы расположения опор под трубопроводы на отм. -7.100 и -10.000

МЖКХ РСФСР
ГИПРОКОММУНВОДОКАНАЛ
Ленинградское отделение

МФ 2141-01 49 Копировал Иванова Формат А2

Типовой проект 902-1-105.86 Альбом 5

Ведомость рабочих чертежей основного комплекта

Лист	Наименование	Примечание
1	Общие данные	
2	Техническая спецификация металла.	
3	Схемы расположения металлических	
	площадок, лестниц, ограждений и стоек.	
	Разрезы 1-1, 2-2	
4	Разрезы 3-3 ÷ 11-11. Узел 1.	
5	Стойки СК1 ÷ СК7	
6	Схема расположения монорельса в	
	осях „3-6"; „В-Г".	
7	Монорельс. Узлы 1 ÷ 5.	

Ведомость основных комплектов рабочих чертежей см. альбом 2.

Ведомость металлоконструкций по видам профилей

Наименование конструкций по коменклатуре прейскуранта № 01-09	Позиции по прейскуранту №01-09	№ п.п	Код конструкций	Масса конструкций, т: Всего стали по выявленной высокой прочности	По видам профилей стали: Балки и швеллеры	Крупносортная сталь	Среднесортная сталь	Мелкосортная сталь	Толстолистовая сталь	Универсальная сталь	Тонколистовая сталь	Гнутые из листовой стали	Трубы	Прочие	Всего	Количество, шт.	Серия типовых конструкций
1	2	3	4	5	6	7	8	9	10	11	12	13	14	15	16	17	18
Подвесные пути					0,958	0,006									0,973		
Балки					0,562										0,562		
Площадки					3,81	0,086			0,14						4,076		
Связи						0,36									0,36		
Контрольная сумма															5,976		

Ведомость ссылочных и прилагаемых документов

Обозначение	Наименование	Примечание
	Ссылочные документы	
	Стальные лестницы, площадки,	
1.450.3-3 вып.0,1	стремянки и ограждения	
	"	
	Стальные подкрановые балки.	
1.426.2-3 вып.2	Балки путей подвесного транспорта	

Рабочие чертежи основного комплекта марки КМ выполнены в соответствии с действующими строительными нормами и правилами и предусматривают технические решения, обеспечивающие безопасность при соблюдении установленных правил безопасности эксплуатации здания.

Главный инженер проекта /И.А. Слегин/
Главный инженер проекта, осуществивший привязку

Инв.№ | Подпись, дата | Взам. инв.№

Общие указания.

1. Настоящие листы марки „КМ" разработаны в соответствии с техническими условиями на строительное проектирование и соответствующими заданиями смежных специальностей и листами марок АР и КЖ.
2. Материал конструкций - сталь марок Вст3Гпс5, Вст3пс6 - для конструкций подвесных путей кранов и монорельсов; сталь Вст3кп2 - для конструкций обслуживания подъемного и технологического оборудования.
3. Монтажные соединения выполнять на болтах нормальной точности по ГОСТ 7798-70* и на сварке.
4. Сварку производить электродами марки Э-42 ГОСТ 9467-75 или автоматическую сварку под слоем флюса. Катет шва равен наименьшей из толщин свариваемых деталей.
5. Все стальные конструкции окрасить двумя слоями масляной краски по предварительной огрунтовке, или двумя слоями эмали ПФ115 по слою грунта ГФ 020 толщиной 100 мк.
6. Изготовление, монтаж и приемку металлических конструкций выполнять в соответствии с требованиями СНиП III-18-75 разделы I, II.
7. В техническую спецификацию металла не включены элементы лестниц, площадок и ограждений, принятых по тип. серии 1.450.3-3 вып. 0,1. Массы данных конструкций указаны на листах КМ, в содержание которых они входят.

Ведомость спецификаций

Лист	Наименование	Примечание
	Спецификация элементов к схемам	
5	Расположения металлических площадок,	
	лестниц, ограждений и стоек.	
	Спецификация элементов к схеме	
6	Расположения монорельса в осях	
	„3-6"; „В-Г"	

Привязан:

Инв. №

ТП 902-1-105.86 - КМ

ГИП	Слегин	
Нач. отд.	Маликовская	
Н. контр.	Ефремова	
Гл. спец.	Укропова	
Вед. инж.	Степанова	
Инж.	Бутузова	

Канализационная насосная станция при глубине заложения коллектора 5,5 м

Стадия	Лист	Листов
Р	1	7

Общие данные. Ведомость металлоконструкций по видам профилей

МЖКХ РСФСР Гипрокоммунводоканал Ленинградское отделение

Копировал Л.И МФ 2141-01 60 Формат А2

Альбом 5

Типовой проект 902-1-105.86

Вид профиля и ГОСТ, ТУ	Марка металла и ГОСТ	Обозначение и размер профиля, мм	№ п.п	Код: Марка металла	Код: Вид профиля	Код: Размер профиля	Количество, шт	Длина, мм	Масса металла по элементам конструкций: Подвесные пути	Балки	Площадки	Связи	Общая масса, т	Масса потребности в металле по кварталам (заполняется изготовителем), т: I	II	III	IV	Заполняется ВЦ
									Код элемента конструкций									
1	2	3	4	5	6	7	8	9										
Балки двутавровые	Вст3Гпс5	I30м							0,931				0,931					
для подвесных путей	гост 380-71*																	
по ГОСТ 19425-74*																		
		Всего:							0,931				0,931					
Двутавры с параллельными гранями	Вст3пс6-1	I20Б2								0,546			0,546					
	ТУ14-1-3023-80																	
ТУ14-2-24-72																		
		Всего:								0,546			0,546					
Швеллеры по	Вст3кп2	[14									3,7		3,7					
ГОСТ 8240-72*	гост380-71*																	
		Всего:									3,7		3,7					
Сталь угловая	Вст3кп2	L50×5										0,32	0,32					
равнополочная	гост 380-71*	L 63×5										0,03	0,03					
по ГОСТ 8509-72*		L 90×6									0,084		0,084					
		L 100×7							0,006				0,006					
		Всего:							0,006		0,084	0,35	0,440					
Сталь листовая рифлёная	Вст3кп2										0,14		0,14					
по ГОСТ 8568-77*	гост 380-71*	Всего:									0,14	0,35	0,14					
		Итого:							0,937	0,546	3,924	0,35	5,757					

Инв. № подл. | Подпись и дата | Взам. инв. №

ТП 902-1-105.86 - КМ

Привязан:

Инв. №

Нач. отд.	Майкаускас	
Н. контр.	Ефремова	
Гл. спец.	Укропова	
Рук. гр.	Бялковская	
Вед. инж.	Степанова	

Канализационная насосная станция при глубине заложения коллектора - 5,5м

Техническая спецификация металла

Стадия	Лист	Листов
Р	2	

МИНХ РСФСР ГИПРОКОММУНВОДОКАНАЛ Ленинградское отделение

Копировал: Т.Ц. МФ2141-01 51 Формат: А2

Типовой проект 902-1-105.86 Альбом 5

Схемы расположения металлических стоек, лестниц, площадок и ограждений

Схема 1

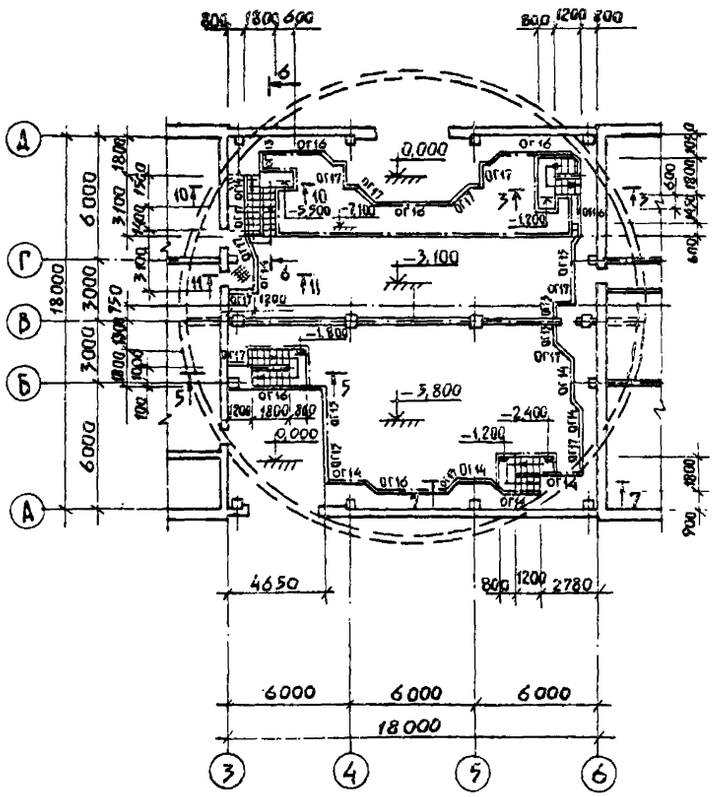

Схема 2

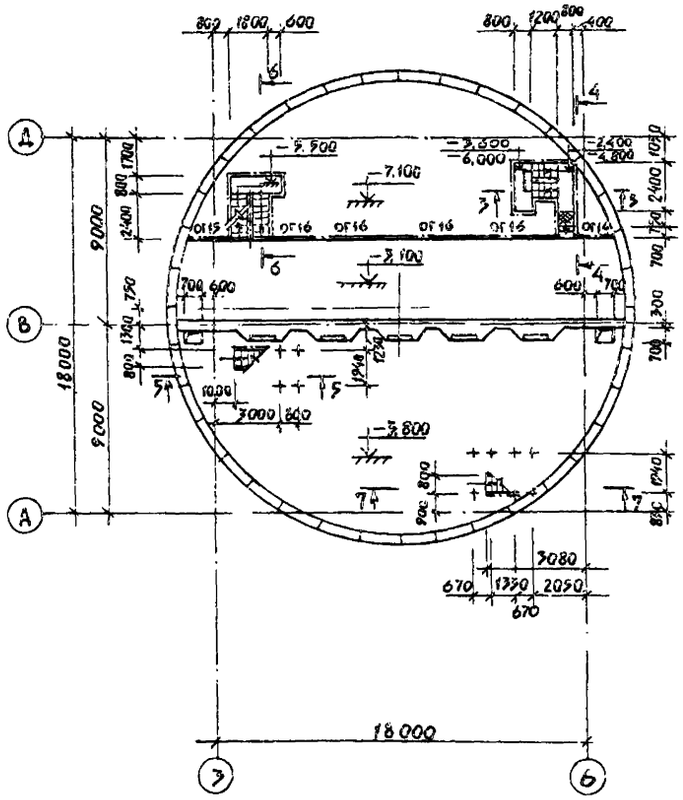

Схема 3

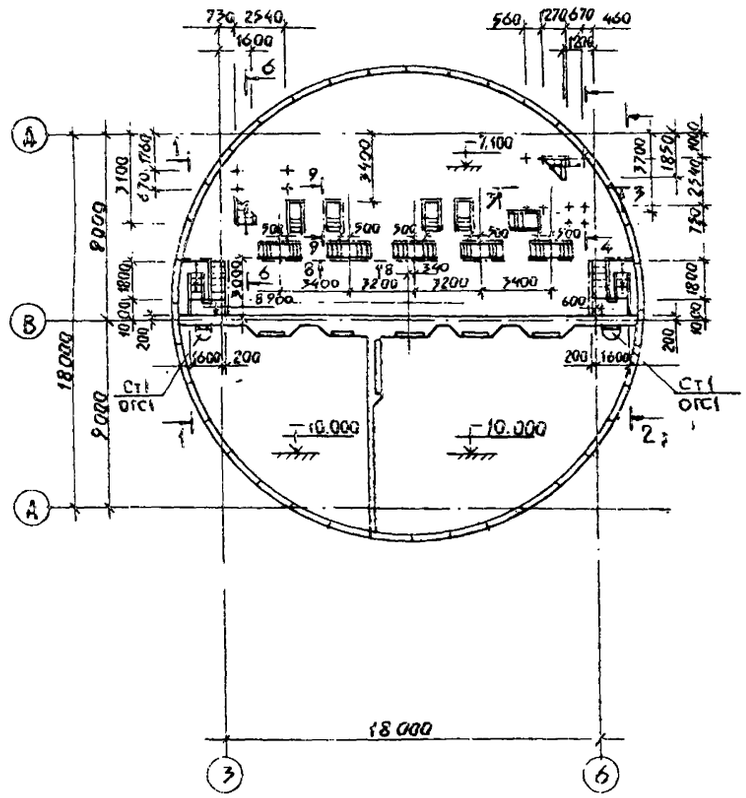

1—1

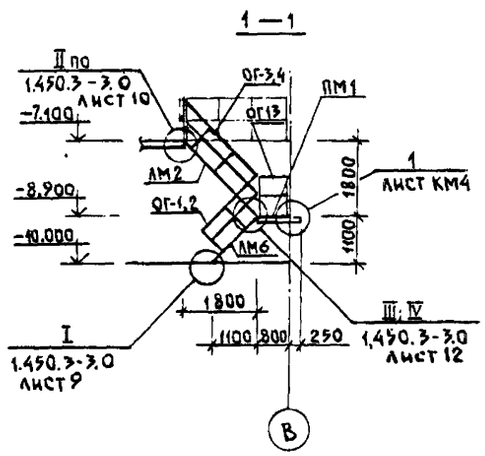

2 - 2

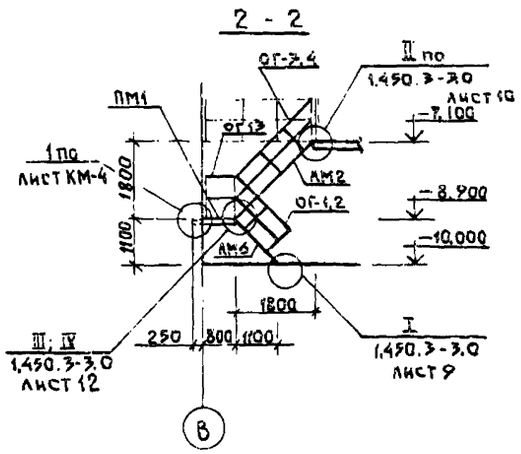

1. Данный лист смотри совместно с листами КМ-4, КМ-5
2. Спецификацию к схемам расположения см. на листе КМ-5.

Привязан				ТП 902-1-105.86 - КМ		
	Нач. отд.	Манкаускас		Канализационная насосная станция при глубине заложения коллектора 5,5 м.	Стадия	Лист	Листов
	Н. контр.	Ефремова			Р	3	
	Гл. спец.	Укропова		Схемы расположения металлических площадок, лестниц, ограждений и стоек. Разрезы 1-1 ÷ 2-2	МЖКХ РСФСР ГИПРОКОММУНВОДОКАНАЛ Ленинградское отделение		
	Вед. инж.	Степанова					
	Инж.	Бутузова					

Инв. № | Подпись, дата | Взам. инв. №

МФ2141-01 52

Копировал Л И Формат А2

Типовой проект 902-1-105.86 Альбом 5

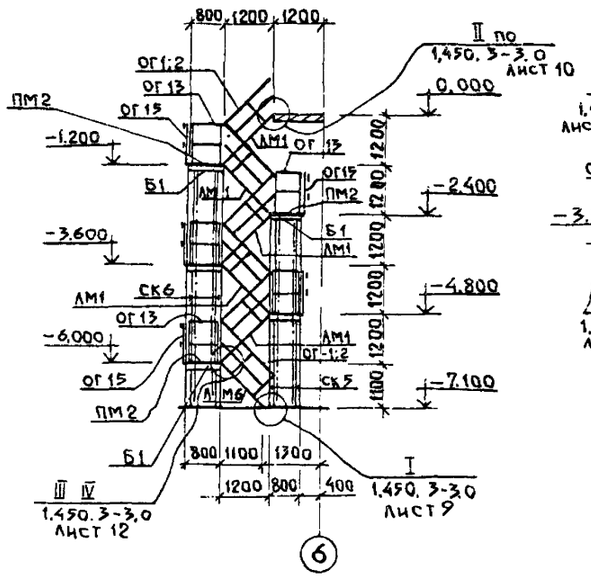

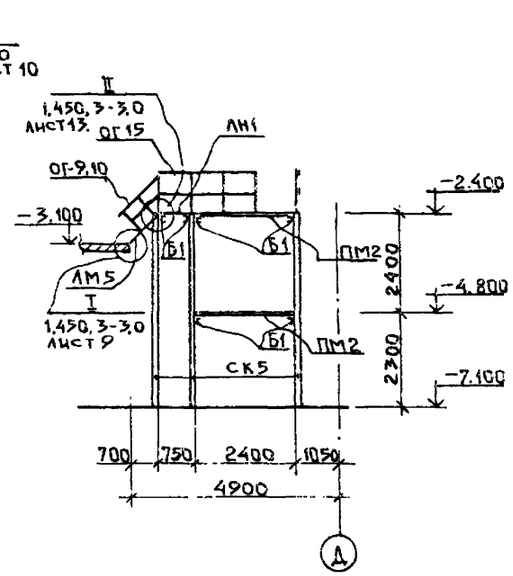

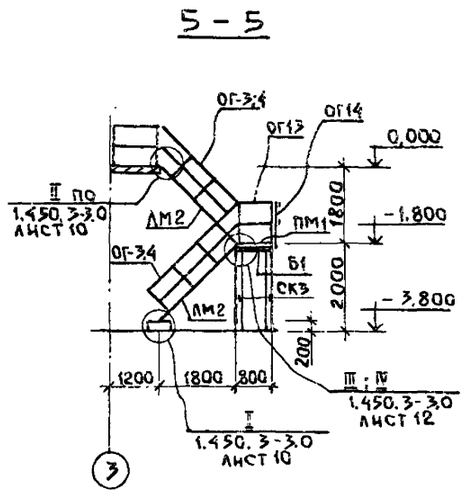

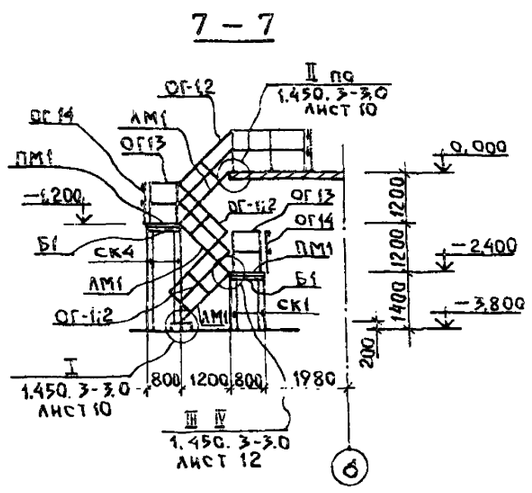

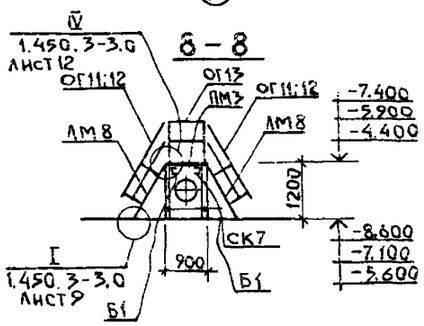

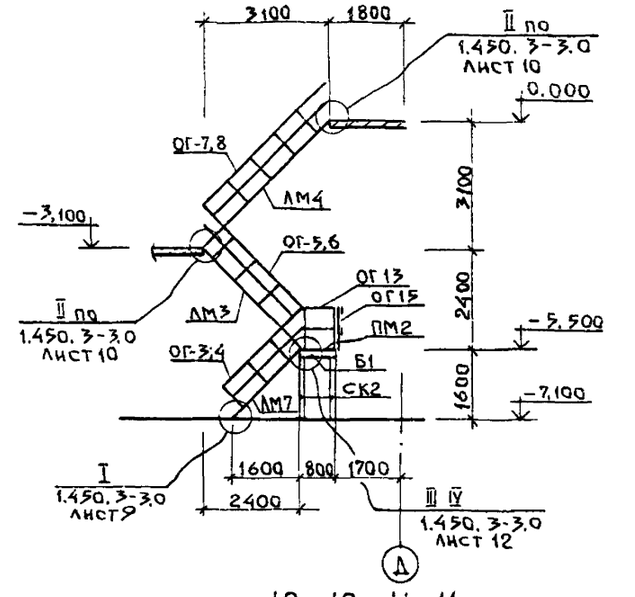

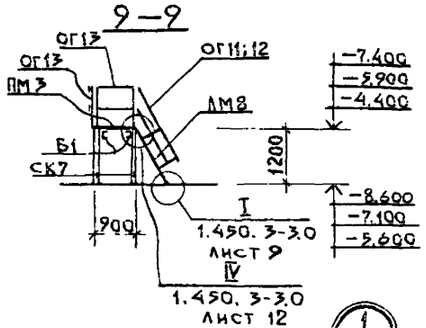

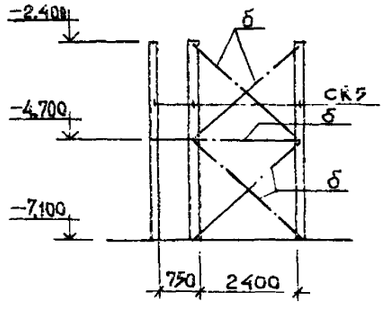

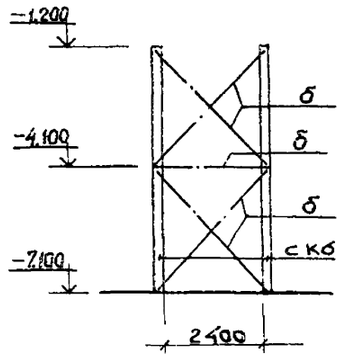

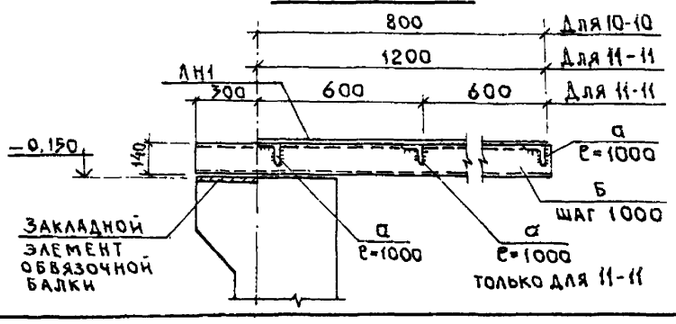

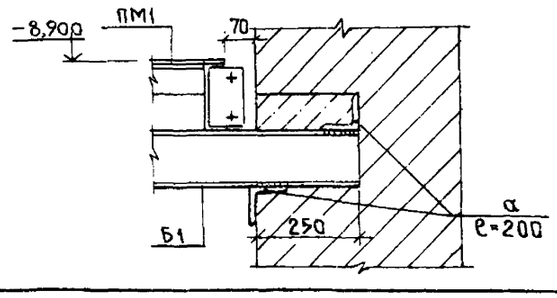

1 КМ-3

Схемы расположения связей по стойкам.

Данный лист смотри совместно с листом КМ-3 ; КМ-5 .

Привязан:

Инв.№

Нач.отд.	Манкаускас		
Н.контр.	Ефремова		
Гл.спец.	Укропова		
Вед.инж.	Степанова		
Инж.	Бутузова		

ТП 902-1-105.86 - КМ

Канализационная насосная станция при глубине заложения коллектора 5,5 м.

Стадия	Лист	Листов
Р	4	

Разрезы 3-3 ÷ 11-11 Узел 1.

МЖКХ РСФСР ГИПРОКОММУНВОДОКАНАЛ Ленинградское отделение

Взам. инв.№ | Подпись дата | Инв.№

МФ 2141-01 53

Типовой проект 902-1-105.86 Альбом 5

СК1; СК2; СК3; СК4; СК7

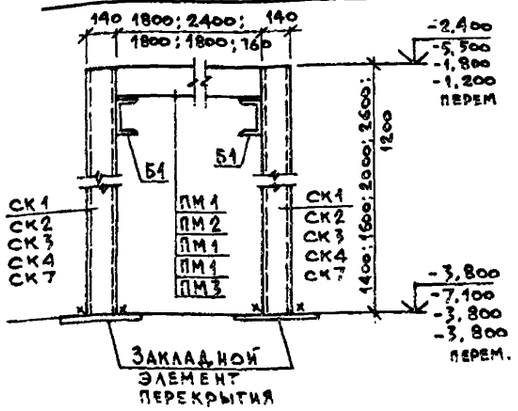

СК5

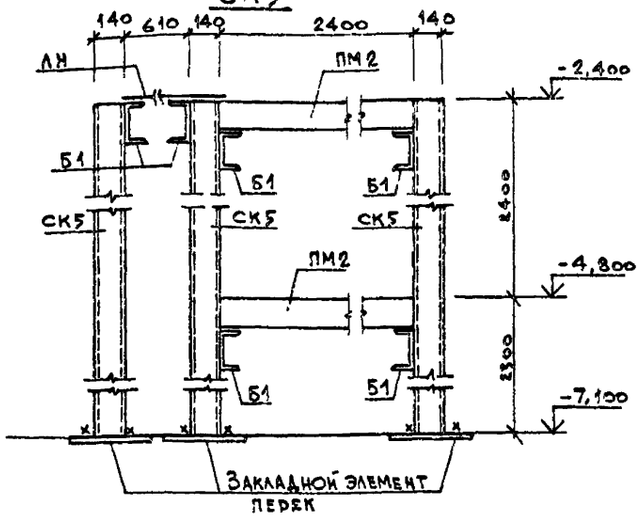

СК6

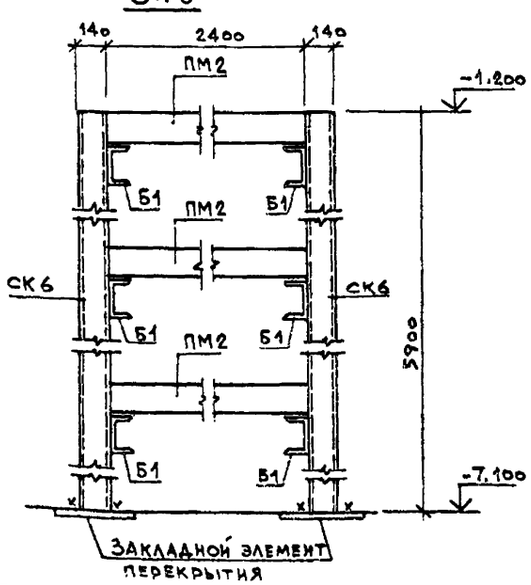

Ведомость элементов

Марка	Сечение: Эскиз	Поз	Сечение: Состав	Опорные усилия: M тс-м	N тс	Q тс	Группа конструкции	Марка металла	Примечание
СК1			2 [14	По устойчивости			4	ВСт3кп2	
СК2			2 [14	По устойчивости			4		
СК3			2 [14		"		4		
СК4			2 [14		"		4		
СК5			2 [14		"		4		
СК6			2 [14		"		4		
СК7			2 [14		"		4		
Б1	[		[14	Конструктивно			4		
ЛН1	—		9 лист. ст. δ=6				4	ВСт3кп2	
а	L		L 90х6	Конструктивно			4	ВСт3кп2	
б	L		L 50х5	По гибкости			4	ВСт3кп2	

Спецификация к схемам расположения площадок, лестничных маршей и ограждений.

Марка поз.	Обозначение	Наименование	Кол.	Масса ед. кг	Примечание
		Стойки металлические			
СК1	КМ-5	СК1	4	34,5	
СК2	КМ-5	СК2	4	39,4	
СК3	КМ-5	СК3	4	49,2	
СК4	КМ-5	СК4	4	64,0	
СК5	КМ-5	СК5	6	115,6	
СК6	КМ-5	СК6	4	145,2	
СК7	КМ-5	СК7	40	29,6	
		Балки металлические			
Б1	КМ-4,5	[14 ГОСТ 8240-72 п.м.	40,0	12,3	общая 492,0 кг
		Площадки металлические			
ПМ1	1.450.3-3 вып.1	ПМХФ-18.8	5	84,5	
ПМ2	"	ПМХФ-24.8	6	109,1	
ПМ3	"	ПМХФ-9,6	10	38,0	

Данный лист смотреть совместно с листами КМ-3; КМ-4.

Спецификация к схемам расположения площадок, лестничных маршей и ограждений.

Марка поз.	Обозначение	Наименование	Кол.	Масса ед. кг	Примечание
		Лестницы металлические			
ЛМ1	1.450.3-3 вып.	МАХФ45-12.8	8	64.0	
ЛМ2	"	МАХФ45-18.8	4	96.5	
ЛМ3	"	МАХФ45-24.8	1	129.5	
ЛМ4	"	МАХФ45-36.8а	1	195.0	обрезать на 500
ЛМ5	"	МАХФ45-12.8а	1	64.0	обрезать на 500
ЛМ6	"	МАХФ45-12.8б	3	64.0	— " — на 100
ЛМ7	"	МАХФ45-18.8а	1	96.5	— " — на 200
ЛМ8	"	МАХФ60-12.6	15	40.0	
Ст1	"	Стремянка СХ-64а	2	107.6	— " — на 400
		Ограждение лестниц и площадок			
ОГ1	1.450.3-3 вып.	ОГлМАХ45-10.12	11	7.5	
ОГ2	"	ОГпМАХ45-10.12	11	7.5	
ОГ3	"	ОГлМАХ45-10.18	5	12.5	
ОГ4	"	ОГпМАХ45-10.18	5	12.5	
ОГ5	"	ОГлМАХ45-10.24	1	19.8	
ОГ6	"	ОГпМАХ45-10.24	1	19.8	
ОГ7	"	ОГлМАХ45-10.30	1	21.2	
ОГ8	"	ОГпМАХ45-10.30	1	21.2	
ОГ9	"	ОГлМАХ45-10.120	1	7.5	обрезать на 500
ОГ10	"	ОГпМАХ45-10.120	1	7.5	"
ОГ11	"	ОГлМАХ60-10.12	15	6.0	
ОГ12	"	ОГпМАХ60-10.12	15	6.0	
ОГ13	"	ОГПМХЭ6-10.9	59	10.5	
ОГ14	"	ОГПМХЭ6-10.18	12	18.7	
ОГ15	"	ОГПМХЭ6-10.24	10	22.8	
ОГ16	"	ОГПМХЭ6-10.36	10	33.1	
ОГ17	"	ОГПМХЭ6-10.12	11	12.5	
ОГС1	"	ограждение стремянки ОГС-42.4	2	38.1	
АН1	КМ-4,5	Рифл. ст δ=6 ГОСТ 8568-77 м²	2,8	50,1	общая 140,3 кг
а	КМ-4,5	L90х6 ГОСТ 8509-72* п.м.	10.0	8,33	— " — 83,3 кг
б	КМ-4	L50х5 ГОСТ 8509-72* п.м	84,2	3,77	320,0 кг

Привязан:

Инв. №

Нач. отд.	Манкаускас	
Н. контр.	Ефремова	
Гл. спец.	Укропова	
Вед. инж.	Степанова	
Инж.	Бугузова	

ТП 902-1-105.86 - КМ

Канализационная насосная станция при глубине заложения коллектора - 5,5м

Стадия	Лист	Листов
Р	5	

Стойки СК1 ÷ СК7

МИКХ РСФСР
Гипрокоммунводоканал
Ленинградское отделение

мф 2141-01 54

Копировал: Т.Ч Формат: А2

Взам. инв. № | Подпись и дата | Инв. № подл.

Типовой проект 902-1-105.86 Альбом 5

Схема расположения монорельса в осях „3-6"; „В-Г"

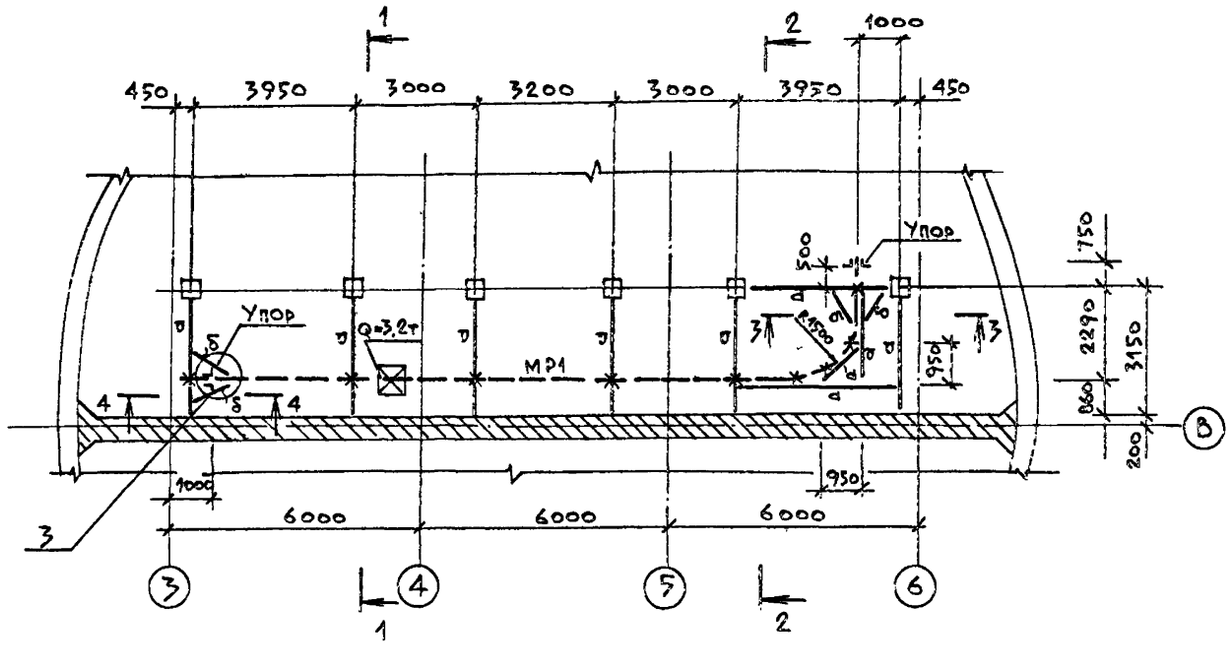

Ведомость элементов

Марка	Сечение: Эскиз	Поз	Состав	Опорные усилия: M тс.м.	N тс	Q тс	Группа констр	Марка металла	Примечание
МР1	I		I 30М			4,34	1	Вст3пс6 ГОСТ 380-71*	
а	I		I 20Б2	2,9		3,35	1	Вст3пс6-1 ТУ14-1-3023-80	
б	L		L 63×5	по гибкости (+)			4	Вст3кп2 ГОСТ 380-71*	* $\lambda \leq 400$

4 – 4

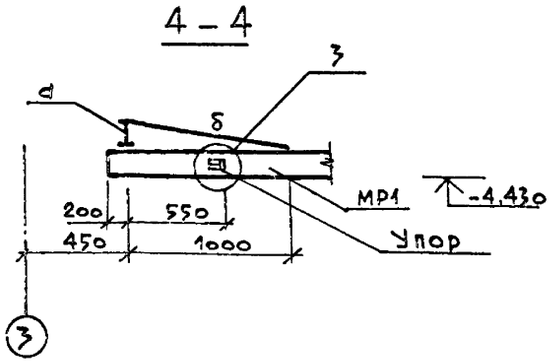

1 – 1

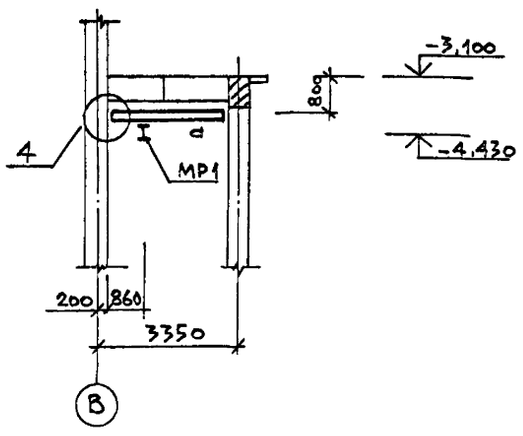

2 – 2

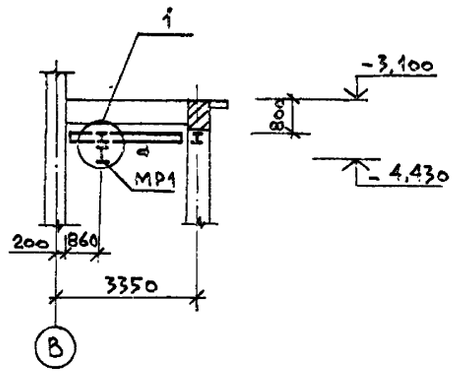

3 – 3

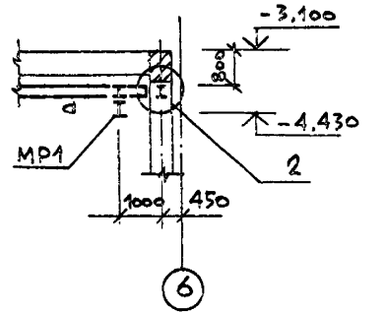

Инв. № подл. | Подпись и дата | Взам. инв. №

Привязан:

Инв. №

Нач. отд.	Манкаускас		
Н. контр.	Ефремова		
Гл. спец.	Укропова		
Рук. гр.	Бялковская		
Инж.	Бутузова		

ТП902-1-105.86 – КМ

Канализационная насосная станция при глубине заложения коллектора – 5,5 м

Схема расположения монорельса в осях „3-6"; „В-Г"

Стадия	Лист	Листов
Р	6	

МИНХ РСФСР
ГИПРОКОММУНВОДОКАНАЛ
Ленинградское отделение

МФ 2141-01 55

Копировал: Т.Ч. Формат: А2

Типовой проект 902-1-105.86 Альбом 5

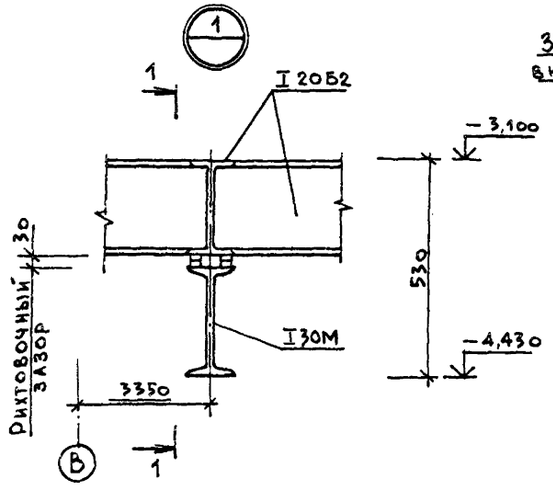

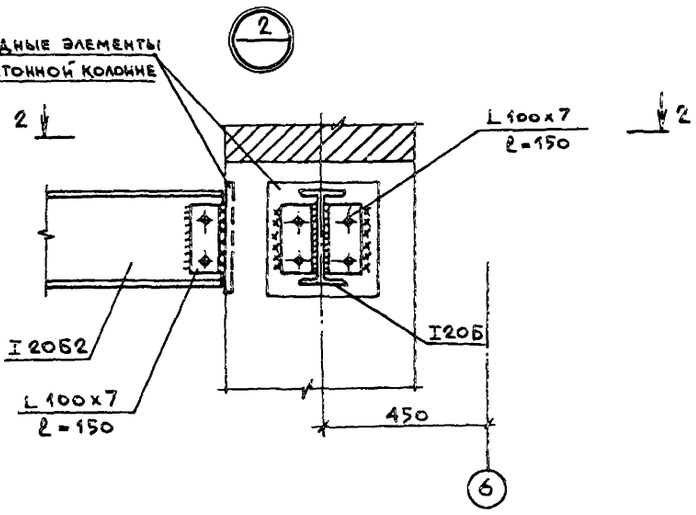

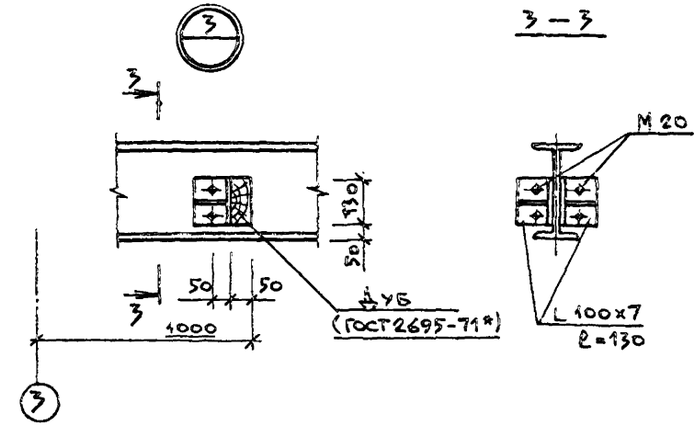

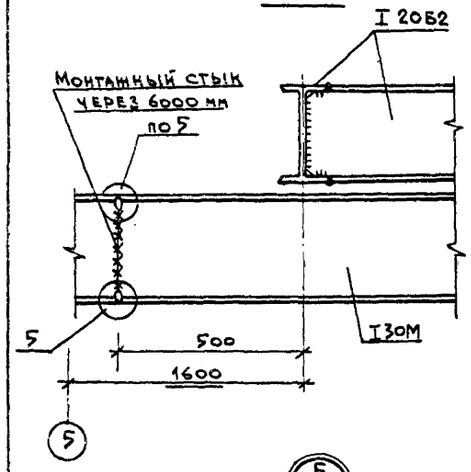

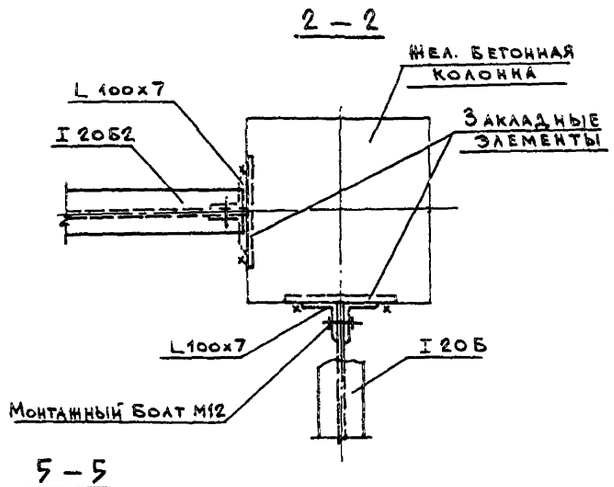

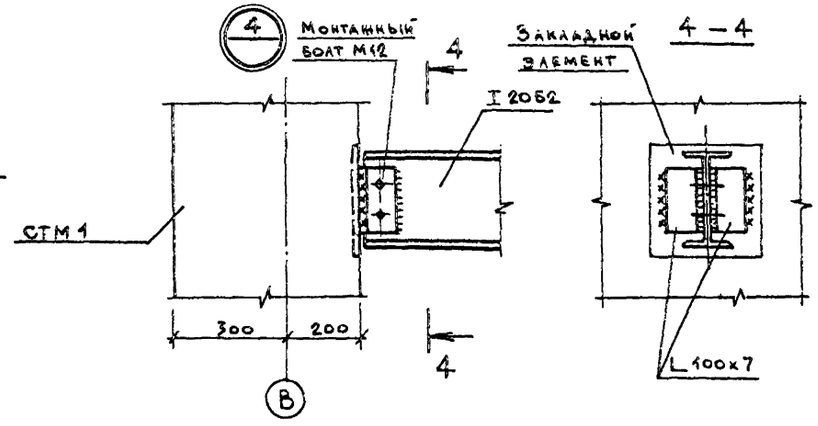

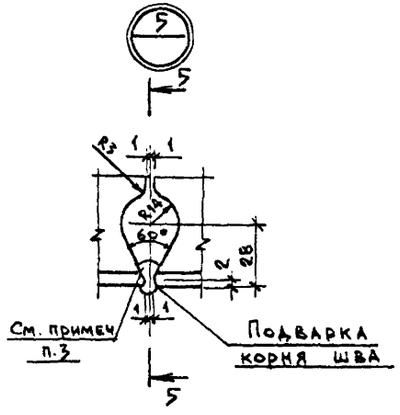

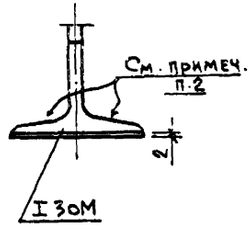

1. Смотреть совместно с листом КМ-6
2. Стыковые швы нижнего пояса балки зачистить заподлицо с ездовой поверхностью полки балки.
3. Швы монтажного стыка поясов балки начинать и заканчивать на выводных планках; после сварки планки срезать и места среза зачистить заподлицо с краем полки балки.

Привязан:			ТП 902-1-105.86 - КМ		
Нач. отд.	Манкаускас		Канализационная насосная станция при глубине заложения коллектора - 5,5м	Стадия	Лист	Листов
Н. контр.	Ефремова			Р	7	
Гл. спец.	Укропова		Монорельс Узлы	МНИИХ РСФСР Гипрокоммунводоканал Ленинградское отделение	
Рук. гр.	Бялковская				
Инж.	Бутузова				
Инв. №					

Инв. № | Подпись и дата | Взам. инв. №

gost.e-ecolog.ru