ТИПОВОЙ ПРОЕКТ

901-8-10.83

БЛОК ОСНОВНЫХ СООРУЖЕНИЙ ДЛЯ СТАНЦИИ ОБЕСФТОРИВАНИЯ ВОДЫ ПОДЗЕМНЫХ ИСТОЧНИКОВ

с содержанием фтора до 5 мг/л

производительностью 3,2 тыс. м³/сутки

Альбом V

Строительные изделия

	ПРИВЯЗАН
ИНВ. №	

gost.e-ecolog.ru

ТИПОВОЙ ПРОЕКТ
901-8-10.83

БЛОК ОСНОВНЫХ СООРУЖЕНИЙ ДЛЯ СТАНЦИИ ОБЕСФТОРИВАНИЯ ВОДЫ ПОДЗЕМНЫХ ИСТОЧНИКОВ

С СОДЕРЖАНИЕМ ФТОРА ДО 5 МГ/Л

ПРОИЗВОДИТЕЛЬНОСТЬЮ 3,2 ТЫС. $м^3$/сутки

СОСТАВ ПРОЕКТА:

Альбом I — Архитектурно строительная часть
Альбом II — Техническая, сан-техническая части и нестандартизированное оборудование
Альбом III — Техническая часть. Связь и сигнализация
Альбом IV — Задание заводам-изготовителям на низковольтные некомплектные устройства и щит автоматизации
Альбом V — Строительные изделия
Альбом VI — Ведомости потребности в материалах
Альбом VII — Заказные спецификации
Альбом VIII — Сметы

Применённые типовые проекты:
Типовой проект 901-3-23 Башня для хранения промывной воды емкостью 100 $м^3$, Альбомы VI, VII.
(Распространяет Свердловский филиал ЦИТП)

Утвержден Госгражданстроем
приказ № 219 от 22 июля 1981 г.

Введен в действие
ЦНИИЭП инженерного оборудования
приказ № 117 от 17 декабря 1982 г.

АЛЬБОМ V

Разработан
ЦНИИЭП инженерного оборудования городов, жилых и общественных зданий
Главный инженер института А. Кетаов
Главный инженер проекта М. Кротков

Привязан:

Инв. №

16727-05

Содержание альбома (начало)

Формат	Обозначение	Наименование	Стр.	Примечание
11	КЖИ-С1	Сетка арматурная С1	5	
11	КЖИ-С2	Сетка арматурная С2	5	
11	КЖИ-С3	Сетка арматурная С3	6	
11	КЖИ-С4	Сетка арматурная С4	6	
11	КЖИ-С5	Сетка арматурная С5	7	
11	КЖИ-С6	Сетка арматурная С6	7	
11	КЖИ-С7	Сетка арматурная С7	8	
11	КЖИ-КП10	Каркас пространственный КП10	8	
11	КЖИ-С8	Сетка арматурная С8	9	
11	КЖИ-С9	Сетка арматурная С9	9	
11	КЖИ-КП1	Каркас пространственный КП1	10	
11	КЖИ-С10	Сетка арматурная С10	10	
11	КЖИ-КП2	Каркас пространственный КП2	11	
11	КЖИ-С11	Сетка арматурная С11	11	
11	КЖИ-С13	Сетка арматурная С13	12	
11	КЖИ-КП3	Каркас пространственный КП3	12	
11	КЖИ-С12	Сетка арматурная С12	13	
11	КЖИ-С14	Сетка арматурная С14	13	
12	КЖИ-С15	Сетка арматурная С15	14	
11	КЖИ-С16	Сетка арматурная С16	15	
11	КЖИ-КР3	Каркас плоский КР3	15	
11	КЖИ-С17	Сетка арматурная С17	16	
11	КЖИ-С25	Сетка арматурная С25	16	
12	КЖИ-С18	Сетка арматурная С18	17	
11	КЖИ-С19	Сетка арматурная С19	18	
11	КЖИ-КП5	Каркас пространственный КП5	18	
11	КЖИ-С20	Сетка арматурная С20	19	
11	КЖИ-КП6	Каркас пространственный КП6	19	
11	КЖИ-С21	Сетка арматурная С21	20	
11	КЖИ-С23	Сетка арматурная С23	20	

Формат	Обозначение	Наименование	Стр.	Примечание
11	КЖИ-С22	Сетка арматурная С22	21	
11	КЖИ-КП7	Каркас пространственный КП7	21	
11	КЖИ-КП9	Каркас пространственный КП9	22	
11	КЖИ-С24	Сетка арматурная С24	22	
12	КЖИ-ПС-1СБ	Панель стеновая ПС-1 СБ	23	
12	КЖИ-ПС-1	Панель стеновая ПС-1	24	
12	КЖИ-ПС-2СБ	Панель стеновая ПС-2 СБ	25	
12	КЖИ-ПС-2	Панель стеновая ПС-2	26	
12	КЖИ-ПС-2-ВС	Панель стеновая ПС-2	27	
12	КЖИ-ЛТ1-СБ	Лоток ЛТ1	28	
12	КЖИ-Л1	Лоток Л1	29	
12	КЖИ-ЛТ2	Лоток ЛТ2	30	
12	КЖИ-ПГ1	Плита перекрытия ПГ1	31	
12	КЖИ-ПГ2	Плита перекрытия ПГ2	32	
12	КЖИ-ПГ3	Плита перекрытия ПГ3	33	
12	КЖИ-ПГ4	Плита перекрытия ПГ4	34	
12	КЖИ-ПГ5	Плита покрытия ПГ5	35	
12	КЖИ-ПГ6	Плита покрытия ПГ6	36	
12	КЖИ-ПГ7	Плита покрытия ПГ7	37	
12	КЖИ-ПГ8	Плита покрытия ПГ8	38	
12	КЖИ-ПГ9	Плита покрытия ПГ9	39	
12	КЖИ-Б1	Балка Б1	40	
12	КЖИ-Б2	Балка Б2	41	
12	КЖИ-Б3	Балка Б3	42	
12	КЖИ-Б4	Балка Б4	43	
12	КЖИ-Б5	Балка Б5	44	
12	КЖИ-Р1	Ригель Р1	45	
12	КЖИ-Р2	Ригель Р2	46	
12	КЖИ-Р3	Ригель Р3	47	
12	КЖИ-Р4	Ригель Р4	48	

Содержание альбома (окончание)

Формат	Обозначение	Наименование	Стр.	Примечание
12	КЖИ-К1	Колонна К1	49	
12	КЖИ-К2	Колонна К2	50	
12	КЖИ-К4	Колонна К4	51	
12	КЖИ-К5	Колонна К5	52	
12	КЖИ-К7	Колонна К7	53	
12	КЖИ-К9	Колонна К9	54	
12	КЖИ-К10	Колонна К10	55	
12	КЖИ-К11	Колонна К11	56	
12	КЖИ-К12	Колонна К12	57	
12	КЖИ-К13	Колонна К13	58	
12	КЖИ-К14	Колонна К14	59	
12	КЖИ-К15	Колонна К15	60	
12	КЖИ-К17	Колонна К17	61	
12	КЖИ-К18	Колонна К18	62	
12	КЖИ-К20	Колонна К20	63	
12	КЖИ-Д1	Диафрагма Д1	64	
12	КЖИ-Д2	Диафрагма Д2	65	
12	КЖИ-Рм1	Рама металлическая Рм1	66	
12	КЖИ-Рм2	Рама металлическая Рм2	67	
	КЖИ-Щ1	Металлический съемный		
12		щит Щ1	68	
	КЖИ-Щ2	Металлический съемный		
12		щит Щ1	69	
11	КЖИ-МС1	Соединительный элемент МС1	70	
11	КЖИ-МС2	Соединительный элемент МС2	70	
12	КЖИ-МС3	Соединительный элемент МС3	71	
12	КЖИ-Кр1	Каркас плоский Кр1	72	
12	КЖИ-Кр2	Каркас плоский Кр2	73÷75	

Инв. № подл. | Подпись и дата | Взам. инв. №

18727-05

Типовой проект 901-8-10.83 Альбом V

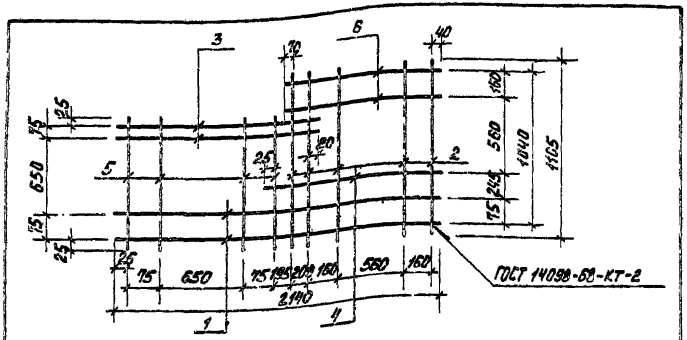

Формат	Зона	Поз.	Обозначение	Наименование	Кол.	Примечание
				Детали		
Б4		1		ф10 AII ГОСТ 5781-75 ℓ=2140	2	1,1 кг
Б4		2		ф10 AII ГОСТ 5781-75 ℓ=1105	5	0,7 кг
Б4		3		ф10 AII ГОСТ 5781-75 ℓ=1240	2	0,8 кг
Б4		4		ф10 AII ГОСТ 5781-75 ℓ=1340	1	0,65 кг
Б4		5		ф10 AII ГОСТ 5781-75 ℓ=650	4	0,55 кг
Б4		6		ф10 AII ГОСТ 5781-75 ℓ=1190	2	0,75 кг

Привязан

Инв.№

Взам.инв.№ | Подпись и дата | Инв.№ подл.

Н.контр.	Левина	
Провер.	Письман	
Ст.инж.	Шевченко	
Рук.гр.	Письман	
ГИП	Левина	
Гл.конст.	Пронин	
Нач.отд.	Красавин	

ТП 901-8-10.83 КЖИ - С1

Сетка арматурная С1

Стадия	Масса	Масштаб
Р	11,3	-

Лист | Листов

ЦНИИЭП инженерного оборудования г. Москва

Копировал: Формат: А1

Типовой проект 901-8-10.83 Альбом V

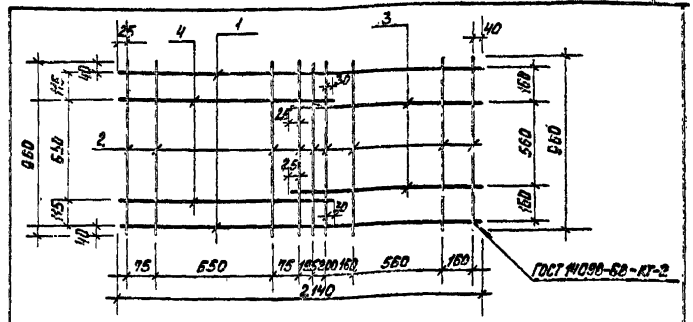

Формат	Зона	Поз.	Обозначение	Наименование	Кол.	Примечание
				Детали		
Б4		1		ф10 AII ГОСТ 5781-75 ℓ=2140	2	1,1 кг
Б4		2		ф10 AII ГОСТ 5781-75 ℓ=960	9	0,6 кг
Б4		3		ф10 AII ГОСТ 5781-75 ℓ=1340	2	0,65 кг
Б4		4		ф10 AII ГОСТ 5781-75 ℓ=1250	2	0,65 кг

Привязан

Инв.№

Взам.инв.№ | Подпись и дата | Инв.№ подл.

Н.контр.	Левина	
Провер.	Письман	
Ст.инж.	Шевченко	
Рук.гр.	Письман	
ГИП	Левина	
Гл.конст.	Пронин	
Нач.отд.	Красавин	

ТП 901-8-10.83 КЖИ - С2

Сетка арматурная С2

Стадия	Масса	Масштаб
Р	10,2	-

Лист | Листов

ЦНИИЭП инженерного оборудования г. Москва

18727-05

Копировал: Формат: А1

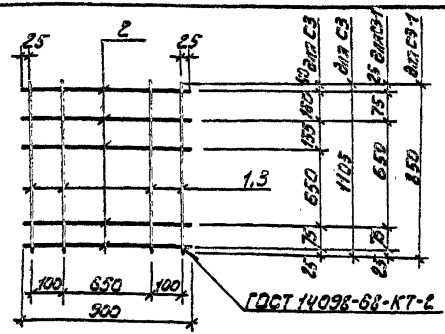

Формат	Зона	Поз	Обозначение	Наименование	Кол.	Примечание
				Сетка С3		
				Детали		
Б4		1		Ф10А II ГОСТ 5781-75 L=1105	4	0,68 кг
Б4		2		Ф10А II ГОСТ 5781-75 L=900	5	0,6 кг
				Сетка С3-1		
		3		Ф10А II ГОСТ 5781-75 L=850	4	0,53
		2		Ф10А II ГОСТ 5781-75 L=900	4	0,6

МАРКА	МАССА
С3	5,73 кг
С3-1	4,53 кг

Привязан

Инв. №

Взам. инв. № | Подпись и дата | Инв. № подл.

ТП 901-8-10.83 КЖИ-С3

Н. контр.	Левина	
Провер.	Письман	
Ст. инж.	Шевченко	
Рук. гр	Письман	
ГИП	Левина	
Гл. конс	Пронин	
Нач. отд	Красавин	

Сетки арматурные С3; С3-1

Стадия	Масса	Масштаб
Р	См. табл.	—
Лист	Листов 1	

ЦНИИЭП инженерного оборудования г. Москва

Формат: 11

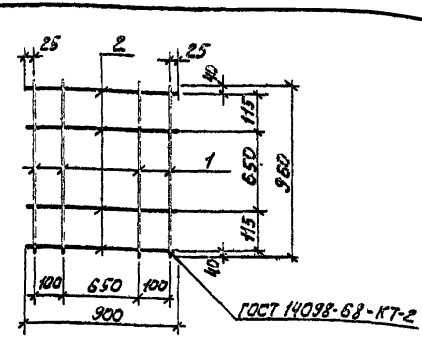

Формат	Зона	Поз	Обозначение	Наименование	Кол.	Примечание
				Детали		
Б4		1		Ф10А II ГОСТ 5781-75 L=960	4	0,64 кг
Б4		2		Ф10А II ГОСТ 5781-75 L=900	4	0,6 кг

Привязан

Инв. №

Взам. инв. № | Подпись и дата | Инв. № подл.

ТП 901-8-10.83 КЖИ-С4

Н. контр.	Левина	
Провер.	Письман	
Ст. инж.	Шевченко	
Рук. гр	Письман	
ГИП	Левина	
Гл. конс	Пронина	
Нач. отд	Красавин	

Сетка арматурная С4

Стадия	Масса	Масштаб
Р	5,0	—
Лист	Листов 1	

ЦНИИЭП инженерного оборудования г. Москва

18727-05

Копировал: Алешикова

Формат: 11

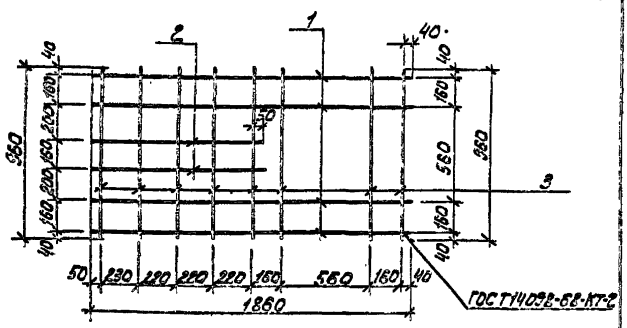

Формат	Зона	Поз	Обозначение	Наименование	Кол.	Примечание
				Детали		
Б4		1		Ф10 А II ГОСТ 5781-75 L=1860	4	1,0 кг
Б4		2		Ф10 А II ГОСТ 5781-75 L=990	2	0,6 кг
Б4		3		Ф10 А II ГОСТ 5781-75 L=960	8	0,6 кг

Привязан

Инв. №

Взам. инв. № | Подпись и дата | Инв. № подл.

Н. контр.	Левина		
Провер.	Письман		
Ст. инж.	Шевченко		
Рук. гр.	Письман		
ГИП	Левина		
Гл. конс.	Пронин		
Нач. отд.	Красавин		

ТП 901-8-10.83 КЖИ-С5

Сетка арматурная С5

Стадия	Масса	Масштаб
Р	10,0	—

Лист | Листов 1

ЦНИИЭП Инженерного оборудования г. Москва

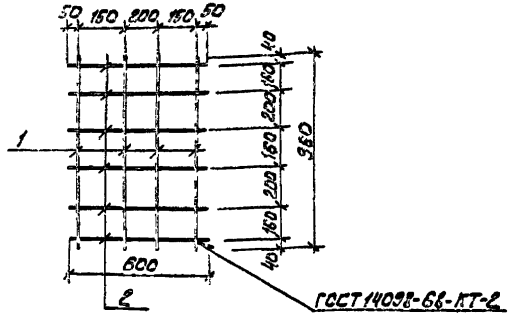

Формат	Зона	Поз	Обозначение	Наименование	Кол.	Примечание
				Детали		
Б4		1		Ф10 А II ГОСТ 5781-75 L=960	4	0,6 кг
Б4		2		Ф10 А II ГОСТ 5781-75 L=600	6	0,4 кг

Привязан

Инв. №

Взам. инв. № | Подпись и дата | Инв. № подл.

Н. контр.	Левина		
Провер.	Письман		
Ст. инж.	Шевченко		
Рук. гр.	Письман		
ГИП	Левина		
Гл. конс.	Пронин		
Нач. отд.	Красавин		

ТП 901-8-10.83 КЖИ-С6

Сетка арматурная С6

Стадия	Масса	Масштаб
Р	4,8	—

Лист | Листов 1

ЦНИИЭП Инженерного оборудования г. Москва

18727-05

Альбом V

Типовой проект 901-8-10.83

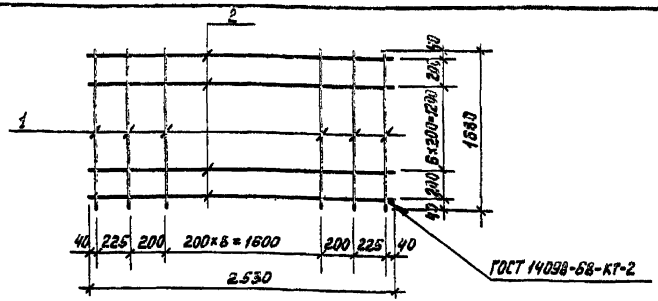

Формат	Зона	Поз.	Обозначение	Наименование	Кол.	Примечание
				Детали		
Б4		1		ф10 AII ГОСТ 5781-75 ℓ=1680	13	1,0 кг
Б4		2		ф10 AII ГОСТ 5781-75 ℓ=2550	9	1,4 кг

Привязан

Инв. №

Взам. инв. №

Подпись и дата

Инв. № подл.

Н. контр.	Левина	
Провер.	Письман	
Ст. инж.	Шевченко	
Рук. гр.	Письман	
ГИП	Левина	
Гл. конст.	Пронин	
Нач. отд.	Красавин	

ТП 901-8-10.83 КЖИ-С7

Сетка арматурная С7

Стадия	Масса	Масштаб
Р	25,6	—
Лист	Листов 1	

ЦНИИЭП инженерного оборудования г. Москва.

Альбом V

Типовой проект

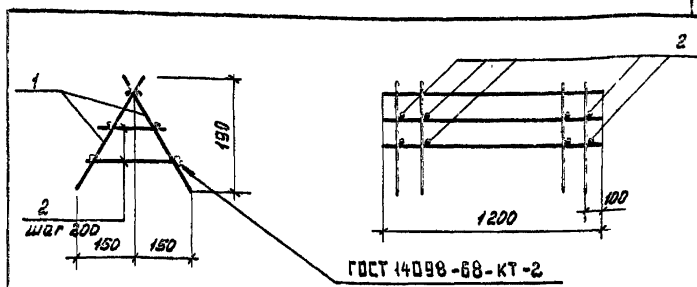

Формат	Зона	Поз.	Обозначение	Наименование	Кол.	Примечание
				Сборочные единицы		
		1	ТП КЖИ-С9	Сетка С9	2	
				Детали		
Б4		2		ф6 AI ГОСТ 5781-75; ℓ=250	12	0,1 кг

Привязан

Инв. №

Взам. инв. №

Подпись и дата

Инв. № подл.

Н. контр.	Левина	
Провер.	Письман	
Ст. инж.	Шевченко	
Вед. инж.	Смыслова	
Рук. гр.	Письман	
ГИП	Левина	
Гл. конст.	Пронин	
Нач. отд.	Красавин	

ТП 901-8-10.83 КЖИ-КП 10

Каркас пространственный КП 10

Стадия	Масса	Масштаб
Р	4,66	—
Лист	Листов 1	

ЦНИИЭП инженерного оборудования г. Москва.

18727-05

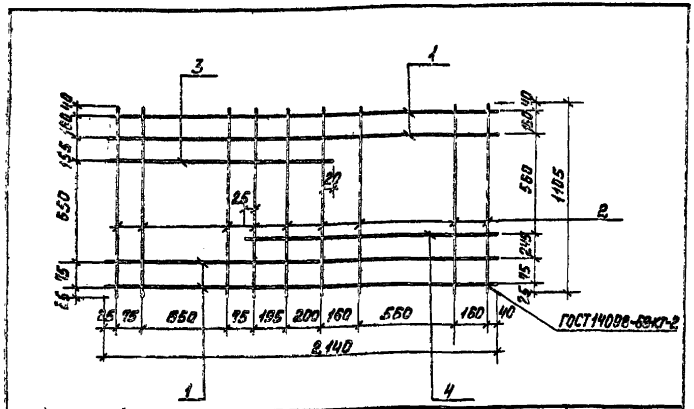

Формат	Зона	Поз.	Обозначение	Наименование	Кол.	Примечание
				Детали		
БЧ		1		ф10 AII ГОСТ 5781-75 ℓ=2140	4	1,1 кг
БЧ		2		ф10 AII ГОСТ 5781-75 ℓ=1105	9	0,7 кг
БЧ		3		ф10 AII ГОСТ 5781-75 ℓ=1210	1	0,6 кг
БЧ		4		ф10 AII ГОСТ 5781-75 ℓ=1340	1	0,65 кг

Привязан

Инв.№

Инв.№ подл. | Подпись и дата | Взам.инв.№

ТП 901-8-10.83 КЖИ-С8

				Стадия	Масса	Масштаб
Н.контр.	Левина		Сетка арматурная С8	Р	12,0	—
Пров.гр.	Письман			Лист	Листов 4	
Ст.инж.	Шевченко			ЦНИИЭП инженерного оборудования г. Москва		
Рук.гр.	Письман					
ГИП	Левина					
Гл.конст.	Пронин					
Нач.отд.	Красавин					

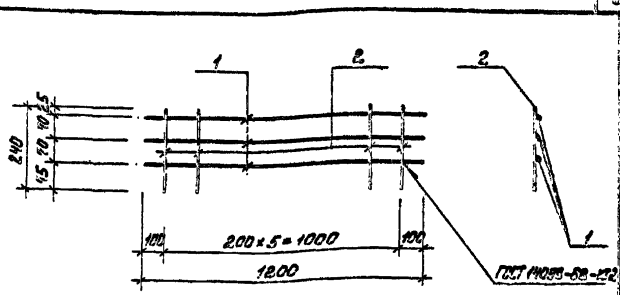

Формат	Зона	Поз.	Обозначение	Наименование	Кол.	Примечание
				Детали		
БЧ		1		ф6 AI ГОСТ 5781-75; ℓ=1200	3	0,3
БЧ		2		ф6 AI ГОСТ 5781-75; ℓ=240	6	0,1

Марка стали поз. 1,2 – ВСт3 кп2.

Привязан

Инв.№

Инв.№ подл. | Подпись и дата | Взам.инв.№

ТП 901-8-10.83 КЖИ-С9

				Стадия	Масса	Масштаб
Н.контр.	Левина		Сетка арматурная С9	Р	1,5	—
Пров.гр.	Письман			Лист	Листов 4	
Ст.инж.	Шевченко			ЦНИИЭП инженерного оборудования г. Москва		
Вед.инж.	Смыслова					
Рук.гр.	Письман					
ГИП	Левина					
Гл.конст.	Пронин					
Нач.отд.	Красавин					

18727-05

Альбом V

Типовой проект 901-8-10.83

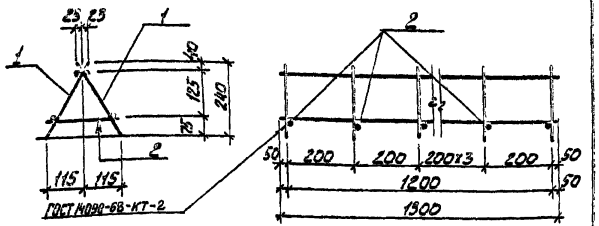

Формат	Зона	Поз.	Обозначение	Наименование	Кол.	Примечание
				Сборочные единицы		
11		1	ТП КЖИ-С10	Сетка С10	2	
				Детали		
Б4		2		Ф8 АI ГОСТ 5781-75 l=240	7	0,09 кг

ПРИВЯЗАН

Инв. №

Инв. № подл. | Подпись и дата | Взам. инв. №

ТП 901-8-10.83		КЖИ-КП1	
Каркас пространственный КП1		Стадия: Р	Масса: 4,0	Масштаб: 1:10
		Лист	Листов 1
Н. контр. Левина		ЦНИИЭП инженерного оборудования г. Москва	
Провер. Письман	
Ст. техн. Митрофанова	
Рук. гр. Письман	
ГИП Левина	
Гл. конст. Пронин	
Нач. отд. Красавин	

Формат: 11

Типовой проект

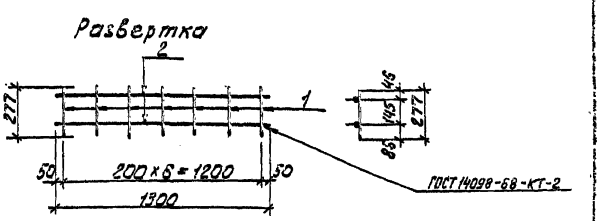

Формат	Зона	Поз.	Обозначение	Наименование	Кол.	Примечание
				Детали		
Б4		1		Ф8 АI ГОСТ 5781-75 l=277	7	0,11 кг
Б4		2		Ф8 АI ГОСТ 5781-75 l=1300	2	0,51 кг

ПРИВЯЗАН

Инв. №

Инв. № подл. | Подпись и дата | Взам. инв. №

ТП 901-8-10.83		КЖИ-С10	
Сетка арматурная С10		Стадия: Р	Масса: 1,8	Масштаб: 1:20
		Лист	Листов 1
Н. контр. Левина		ЦНИИЭП инженерного оборудования г. Москва	
Провер. Письман	
Ст. техн. Митрофанова	
Рук. гр. Письман	
ГИП Левина	
Гл. конст. Пронин	
Нач. отд. Красавин	

18727-05

Копировал: Алешикова

Формат: 11

Типовой проект 901-8-10.83 Альбом V

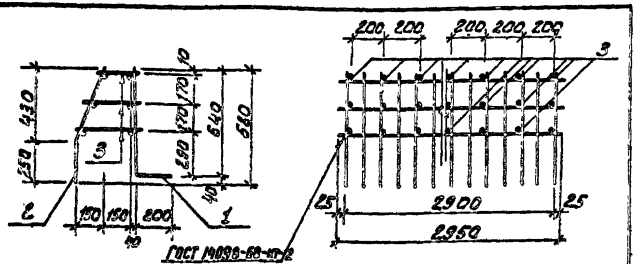

Формат	Зона	Поз.	Обозначение	Наименование	Кол.	Примечание
				Сборочные единицы		
11		1	ТП-КЖИ-СМ	Сетка С 11	1	
11		2	ТП-КЖИ-С12	Сетка С 12	1	
				Детали		
Б4		3		ФВАI ГОСТ 5781-75; С=2350	48	0,1 кг

1. Марка стали для поз. 3 - Вст3 сп2
2. Стержни поз. 3 приварить к сеткам С 11 и С 12 с помощью сварочных клещей в соответствии с требованиями СН 393-78.

Привязан

Инв. №

Н. контр.	Левина		
Провер.	Письман		
Ст. техн.	Митрофанова		
Рук. гр.	Письман		
ГИП	Левина		
Гл. конст.	Пронин		
Нач. отд.	Красавин		

ТП 901-8-10.83 КЖИ-КП2

Каркас пространственный КП2

Стадия	Масса	Масштаб
Р	360	1:20

Лист Листов 1

ЦНИИЭП инженерного оборудования г. Москва

Типовой проект 901-8-10.83 Альбом V

Развертка

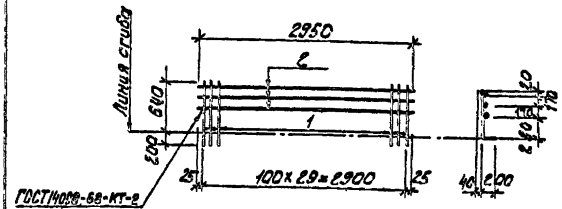

ГОСТ 14098-68-КТ-2

Формат	Зона	Поз.	Обозначение	Наименование	Кол.	Примечание
				Детали		
Б4		1	ТП	ФIOAII ГОСТ 5781-75; С=840	30	0,52кг
Б4		2	ТП	ФВАI ГОСТ 5781-75; С=2950	3	1,2 кг

1. Марка стали для поз. 1 - Вст5 сп2
2. Марка стали для поз. 2 - Вст3 сп. 2

Привязан

Инв. №

Н. контр.	Левина		
Провер.	Письман		
Ст. техн.	Митрофанова		
Рук. гр.	Письман		
ГИП	Левина		
Гл. конс	Пронин		
Нач. отд.	Красавин		

ТП 901-8-10.83 КЖИ-С11

Сетка арматурная С 11

Стадия	Масса	Масштаб
Р	19,2	1:50

Лист Листов 1

ЦНИИЭП инженерного оборудования г. Москва

18393-05

Альбом V

Типовой проект 901-8-10.83

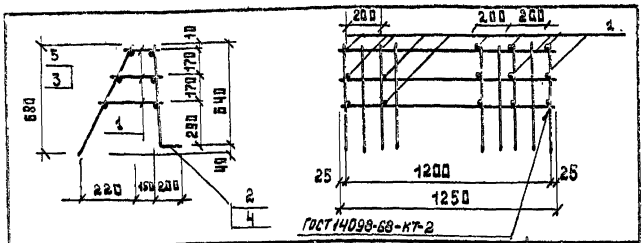

Формат	Зона	Поз.	Обозначение	Наименование	Кол.	Примечание
				Детали		
БЧ		1		Ø8 AI ГОСТ 5781-75; ℓ=285	21	0,1
			Переменные данные	**для исполнения КП3**		
				Сборочные единицы		
11		2	ТП КЖИ-С13	Сетка С13	1	8,23
11		3	КЖИ-С14	Сетка С14	1	5,11
				КП3-01		
				Сборочные единицы		
11		4	ТП КЖИ-С13-01	Сетка С13-01	1	5,11
11		5	ТП КЖИ-С14-01	Сетка С14-01	1	3,43

Марка	Масса
КП3	15,44
КП3-01	10,84

Привязан

Инв.№

Н.контр.	Левина	
Провер.	Письман	
Гл.техн.	Митрофанов	
Рук.гр.	Письман	
Гип.	Левина	
Гл.конст.	Пронин	
Нач.отд.	Красавин	

ТП 901-8-10.83 КЖИ. КП3.

Каркас пространственный (КП3)

Стадия	Масса	Масштаб
Р	См. табл.	1:20
Лист	Листов 1	

Инженерного оборудования г. Москва

Инв.№ подл. | Подпись и дата | Взам. инв.№

Копировал: Формат 11

Типовой проект

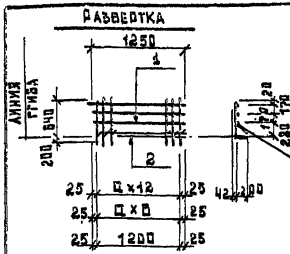

Обозначение		Марка	Размер ℓ	Масса
ТП 9	КЖИ-С13*	С13	100	8,23
ТП 8	КЖИ-С13-01	С13-01	200	5,11

Формат	Зона	Поз.	Обозначение	Наименование	Кол.	Примечание
				Детали		
БЧ		1		Ø8 AI ГОСТ 5781-75; ℓ=1250	3	0,45 кг
			Переменные данные	**для исполнения С13**		
				Детали		
БЧ		2		Ø10 AII ГОСТ 5781-75; ℓ=640	13	0,52
				С13-01		
				Детали		
БЧ		2		Ø10 AII ГОСТ 5781-75; ℓ=640	7	0,52

Привязан

Инв.№

Н.контр.	Левина	
Провер.	Письман	
Гл.техн.	Митрофанов	
Рук.гр.	Письман	
Гип.	Левина	
Гл.конст.	Пронин	
Нач.отд.	Красавин	

ТП 901-8-10.83 КЖИ.-С13

Сетка арматурная (С13)

Стадия	Масса	Масштаб
Р	См. табл.	1:50
Лист	Листов 1	

ЦНИИЭП инженерного оборудования г. Москва

Инв.№ подл. | Подпись и дата | Взам. инв.№

Копировал: Формат 11

Альбом V

Типовой проект 901-8-10.83

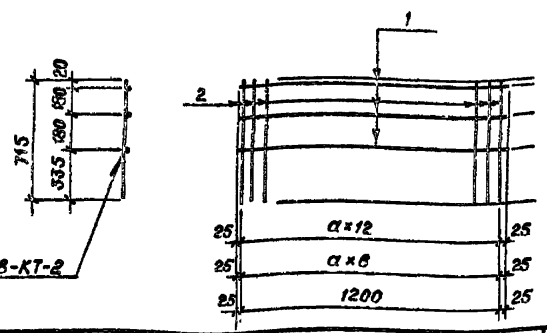

Формат	Зона	Поз.	Обозначение	Наименование	Кол.	Примеч.
				Детали		
Б4		1		ф8AI ГОСТ 5781-75; ℓ=1250	3	0,49
			Переменные данные для	исполнения		
				С14		
				Детали		
Б4		2		ф8AI ГОСТ 5781-75; ℓ=715	13	0,28
				С14-01		
				Детали		
Б4		2		ф8AI ГОСТ 5781-75; ℓ=715	7	0,28

Обозначение	Марка	Размер a	Масса
ТП КЖИ-С14	С14	100	5,11
ТП КЖИ-С14-01	С14-01	200	3,43

Привязан

Инв. №

Взам. инв. № | Подпись и дата | Инв. № подл.

Н. контр.	Левина	
Проверил	Письман	
Ст. техник	Митрофанов	
Рук. гр.	Письман	
ГИП	Левина	
Гл. констр.	Пронин	
Нач. отд.	Красавин	

ТП КЖИ-С14

Сетка арматурная С14

Стадия	Масса	Масштаб
Р	см. табл.	—

Лист | Листов 1

ЦНИИЭП инженерного оборудования г. Москва

Альбом V

Типовой проект

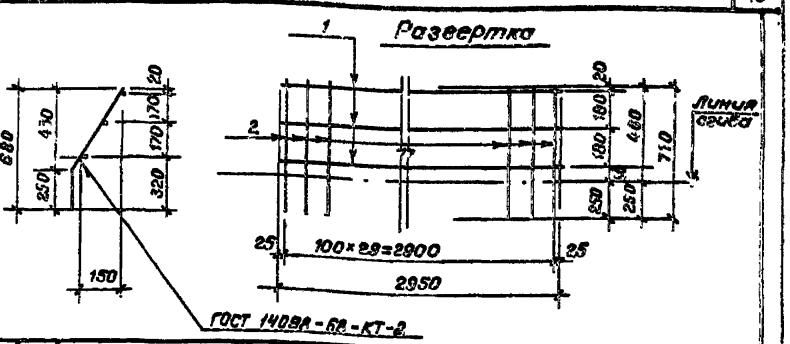

Формат	Зона	Поз.	Обозначение	Наименование	Кол.	Примеч.
				Детали		
Б4		1		ф8AI ГОСТ 5781-75; ℓ=2950	3	1,2 кг
Б4		2		ф8AI ГОСТ 5781-75; ℓ=710	30	0,28

Привязан

Инв. №

Взам. инв. № | Подпись и дата | Инв. № подл.

Н. контр.	Левина	
Проверил	Письман	
Ст техн.	Митрофанова	
Рук. гр.	Письман	
ГИП	Левина	
Гл. констр.	Пронин	
Нач. отд.	Красавин	

ТП 901-8-10.83 КЖИ-С12

Сетка арматурная С12

Стадия	Масса	Масштаб
Р	12,0кг	—

Лист | Листов 1

ЦНИИЭП инженерного оборудования г. Москва

1877-05

Типовой проект 901-6-10.83 Альбом V

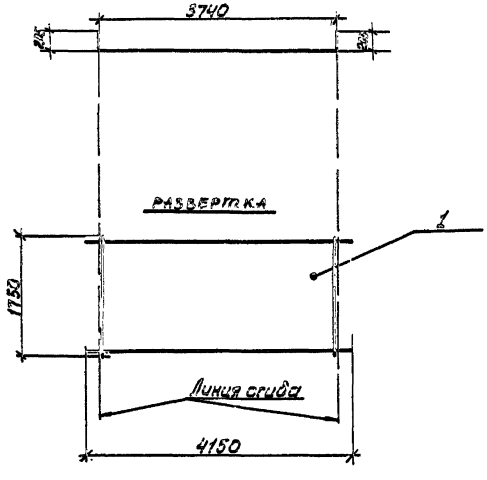

Марка	Поз.	Обозначение	Наименование	Кол.	Примечание
			Изделие		
	1	ГОСТ 23279-78	Сетка $\frac{18AII-100}{10AII-200}$ 1750×4150 $\frac{275}{275}$	1	

Сетка $\frac{18AII-100}{10AII-200}$ 1750 × 4150 $\frac{275}{275}$ выполняется по ГОСТ 23279-78 с последующим изгибом по данному чертежу.

Н.контр.	Левина		
Провер.	Письман		
Ст.техн.	Митрофанова		
Вед.инж.	Смирнова		
Рук.гр.	Письман		
ГИП	Левина		
Гл.конс.	Пронин		
Нач.отд.	Красавин		

Привязан

Инв.№

ТП 901-6-10.83 КЖИ-С15

Сетка арматурная С15

Стадия	Масса	Масштаб
Р	137,5	1:50
Лист	Листов 1	

ЦНИИЭП инженерного оборудования г. Москва

Инв.№подл. | Подпись и дата | Взам.инв.№

18727-05

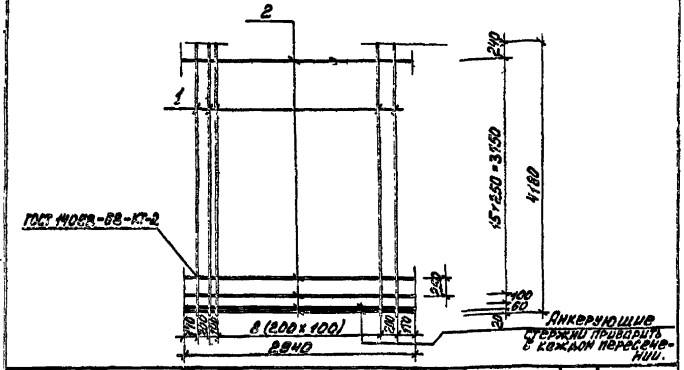

Формат	Зона	Поз.	Обозначение	Наименование	Кол.	Примеч.
				Детали		
		1		ф5 В I ГОСТ 6727-80; ℓ=5250	18	8.1 кг
		2		ф12 А III ГОСТ 5.1459-72*; ℓ=7520	18	66.8 кг

Привязан

Инв. №

Инв. № подл. | Подпись и дата | Взам. инв. №

ТП 901-8-10.83		КЖИ - С16	
Сетка арматурная С16	Стадия	Масса	Масштаб
	Р	74,9	—
	Лист	Листов 1	
	ЦНИИОМТП Инженерного оборудования г. Москва.		

Н. контр.	Левина	
Провер.	Письман	
Инж.	Лазарева	
Рук. гр.	Письман	
ГИП	Левина	
Гл. конс.	Пронин	
Нач. отд.	Красавин	

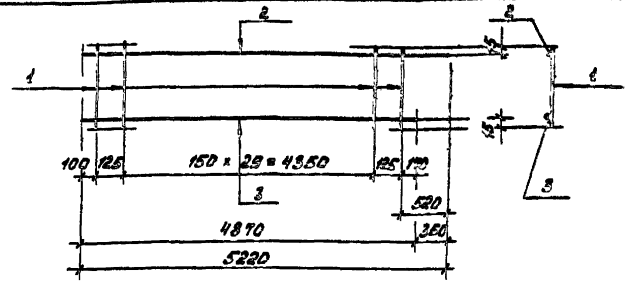

Формат	Зона	Поз.	Обозначение	Наименование	Кол.	Примеч.
		1		ф8 А I ГОСТ 6.781-75 ℓ=370	32	0.15 кг
		2		ф10 А III ГОСТ 5.1459-72*; ℓ=5220	1	3.22 кг
		3		ф18 А III ГОСТ 5.1459-72*; ℓ=4870	1	9.73 кг

Привязан

Инв. №

Инв. № подл. | Подпись и дата | Взам. инв. №

ТП 901-8-10.83		КЖИ - КР3	
Каркас плоский КР3	Стадия	Масса	Масштаб
	Р	17,75	—
	Лист	Листов 1	
	ЦНИИОМТП Инженерного оборудования г. Москва.		

Н. контр.	Левина	
Провер.	Письман	
Ст. инж.	Шевченко	
Рук. гр.	Письман	
ГИП	Левина	
Гл. конс.	Пронин	
Нач. отд.	Красавин	

Копировал

Формат

Типовой проект 901-8-10.83 Альбом V

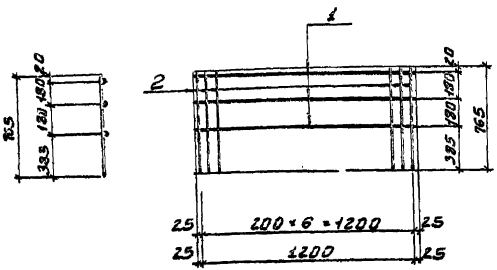
1
2
165
180
180
180

Типовой проект 901-8-10.83 Альбом V

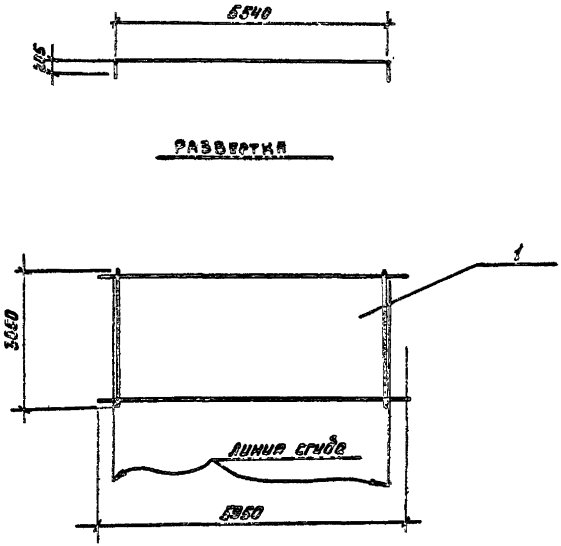

Формат	Зона	Поз.	Обозначение	Наименование	Кол.	Примечание
				Сборочные единицы		
		1	ГОСТ 23279-78	Сетка $\frac{18ЛП-100}{14ЛП-200}$ 3050×5950 $\frac{275}{275}$	1	Гнутая по данному чертежу

Сетка $\frac{18ЛП-100}{14ЛП-200}$ 3050 × 5950 $\frac{275}{275}$ выполняется по ГОСТ 23279-78 с последующим изгибом по данному чертежу.

Н.контр.	Левина		ТП 901-8-10.83 КЖИ-С18
Провер.	Письман		Сетка арматурная С18
Инж.	Лазарева		Стадия Р, Лист 412,4кг, Листов 1
Рук.гр.	Письман		ЦНИИЭП инженерного оборудования г. Москва
ГИП	Левина		
Гл.конст.	Пронин		
Нач.отд.	Красавин		

Привязан

Инв.№

Инв.№ подл. | Подпись и дата | Взам.инв.№

18727-05

Типовой проект 901-8-10.83 Альбом I

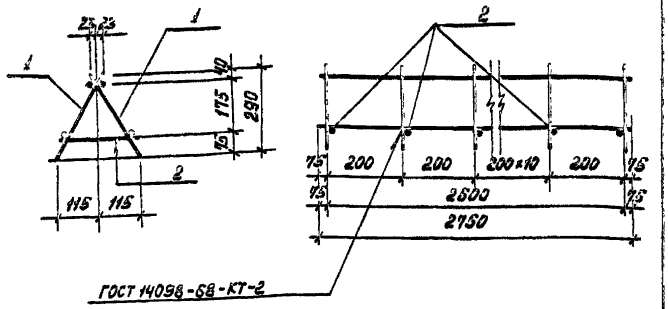

Формат	Зона	Поз.	Обозначение	Наименование	Кол.	Примечание
				Сборочные единицы		
11		1	ТП КЖИ-С10	Сетка С19	2	
				Детали		
Б4		2		ф8 AI ГОСТ 5781-75; ℓ=290	14	0,11 кг

Привязан

Инв.№

Инв.№ подл. | Подпись и дата | Взам. инв.№

ТП 901-8-10.83	КЖИ-КП5	
Каркас пространственный КП5	Стадия: Р	Масса: 10,42 кг
	Масштаб: 1:10	
	Лист	Листов 1
Н.контр. Левина	ЦНИИЭП инженерного оборудования г. Москва	
Провер. Письман		
Инж. Лазарева		
Рук.гр. Письман		
ГИП Левина		
Гл.конст. Пронин		
Нач.отд. Красавин		

Типовой проект 901-8-10.83 Альбом V

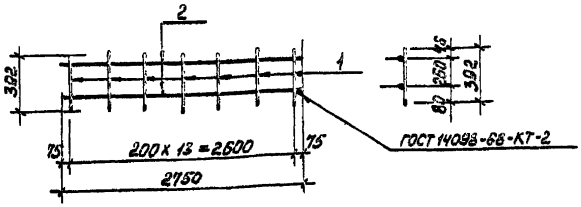

Формат	Зона	Поз.	Обозначение	Наименование	Кол.	Примечание
				Детали		
Б4		1		ф8 AI ГОСТ 5781-75; ℓ=392	14	0,16 кг
Б4		2		ф8 AI ГОСТ 5781-75; ℓ=2750	2	1,1 кг

Привязан

Инв.№

Инв.№ подл. | Подпись и дата | Взам. инв.№

ТП 901-8-10.83	КЖИ-С19	
Сетка арматурная С19	Стадия: Р	Масса: 4,44 кг
	Масштаб: 1:20	
	Лист	Листов 1
Н.контр. Левина	ЦНИИЭП инженерного оборудования г. Москва	
Провер. Письман		
Инж. Лазарева		
Рук.гр. Письман		
ГИП Левина		
Гл.конст. Пронин		
Нач.отд. Красавин		

18727-05

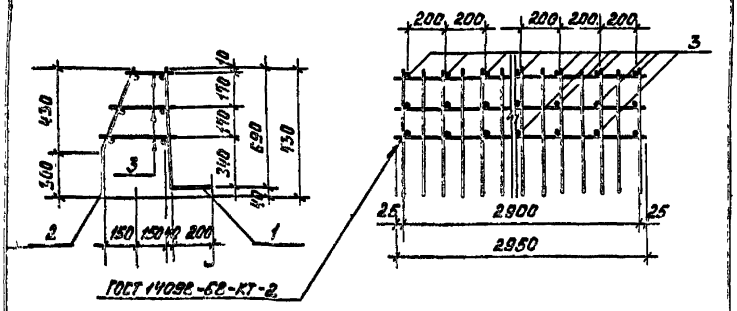

Формат	Зона	Поз.	Обозначение	Наименование	Кол.	Примечание
				Сборочные единицы		
А II		1	ТП КЖИ-СМ	Сетка С20	1	
А II		2	ТП КЖИ-С12	Сетка С21	1	
				Детали		
Б4		3		ФВАI ГОСТ 5781-75; ℓ=235	48	0,1 кг

1. Марка стали для поз. 3 - Вст 3 сп 2.

Привязан

Инв. №

			ТП 901-8-10.83	КЖИ - КП 6	
Н. контр.	Левина		Каркас пространственный КП 6	Стадия: Р	Масса: 65,4кг
Провер.	Письман			Масштаб: 1:20	
Инж.	Лазарева			Лист	Листов 1
Рук. гр.	Письман			ЦНИИЭП инженерного оборудования г. Москва	
ГИП	Левина				
Гл. конст.	Пронин				
Нач. отд.	Красавин				

Инв. № подл. | Подпись и дата | Взам. инв. №

Развертка

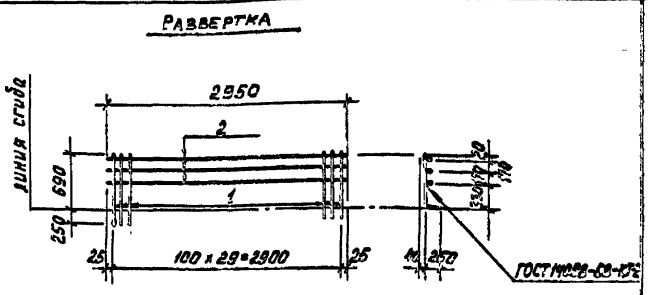

Формат	Зона	Поз.	Обозначение	Наименование	Кол.	Примечание
				Детали		
Б4	1		ТП	ФI6АI ГОСТ 5781-75; ℓ=940	30	1,48 кг
Б4	2		ТП	ФВАI ГОСТ 5781-75; ℓ=2950	3	1,2 кг

1. Марка стали для поз. 1 - Вст 5 сп 2.
2. Марка стали для поз. 2 - Вст 3 сп 2.

Привязан

Инв. №

			ТП 901-8-10.83	КЖИ - С20	
Н. контр.	Левина		Сетка арматурная С20	Стадия: Р	Масса: 48,0кг
Провер.	Письман			Масштаб: 1:50	
Инж.	Лазарева			Лист	Листов 1
Рук. гр.	Письман			ЦНИИЭП инженерного оборудования г. Москва	
ГИП	Левина				
Гл. конст.	Пронин				
Нач. отд.	Красавин				

Инв. № подл. | Подпись и дата | Взам. инв. №

18713-лс

Типовой проект 901-8-10.83 Альбом V

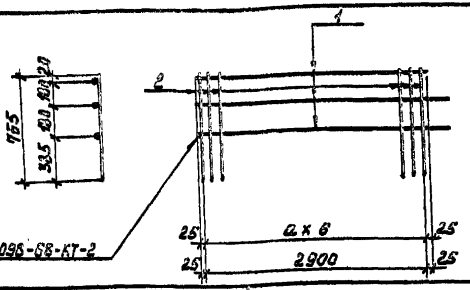

Формат	Зона	Поз.	Обозначение	Наименование	Кол.	Примечание
				Детали		
Б4		1		ф8АI ГОСТ 5781-75; ℓ=2950	3	3,6
			Переменные данные	для исполнения		
				С 23		
				Детали		
Б4		2		ф8АI ГОСТ 5781-75; ℓ=765	50	0,30
				С 23-01		
				Детали		
Б4		2		ф8АI ГОСТ 5781-75; ℓ=765	15	0,30

Обозначение		Марка	Размер ℓ	Масса
ТП	КЖИ-С23	С23	100	19,8
ТП	КЖИ-С23-01	С23-01	200	15,3

Привязан

Инв. №

Взам. инв. № | Подпись и дата | Инв. № подл.

Н. контр.	Левина	
Провер.	Письман	
Инж.	Лазарева	
Рук. гр.	Письман	
ГИП	Левина	
Гл. конст.	Пронин	
Нач. отд.	Красавин	

ТП 901-8-10.83 КЖИ - С23

Сетка арматурная С 23

Стадия	Масса	Масштаб
Р	см. табл.	—
Лист	Листов 1	

ЦНИИЭП инженерного оборудования г. Москва

Типовой проект Альбом V

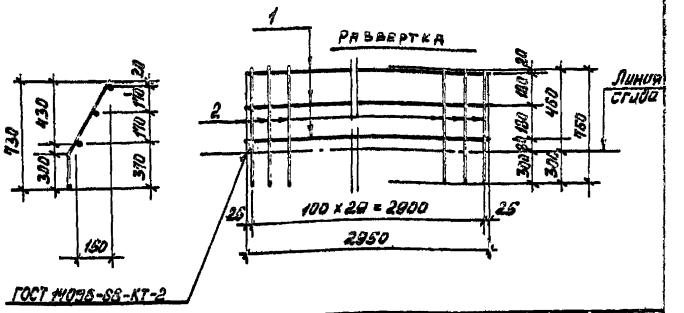

Формат	Зона	Поз.	Обозначение	Наименование	Кол.	Примечание
				Детали		
Б4		1		ф8АI ГОСТ 5781-75; ℓ=2950	3	1,2 кг*
Б4		2		ф8АI ГОСТ 5781-75; ℓ=760	50	0,3

Привязан

Инв. №

Взам. инв. № | Подпись и дата | Инв. № подл.

Н. контр.	Левина	
Провер.	Письман	
Инж.	Лазарева	
Рук. гр.	Письман	
ГИП	Левина	
Гл. конст.	Пронин	
Нач. отд.	Красавин	

ТП 901-8-10.83 КЖИ - С21

Сетка арматурная С 21

Стадия	Масса	Масштаб
Р	12,6	—
Лист	Листов 1	

ЦНИИЭП инженерного оборудования г. Москва

12727-05

Копировал: Формат А2

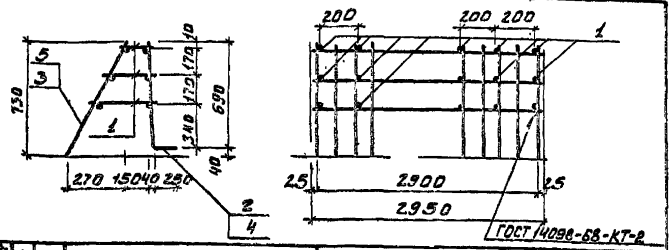

Формат	Зона	Поз.	Обозначение	Наименование	Кол.	Примечание
				Детали		
Б.4		1		ф8АI ГОСТ 5781-75; l=2950	48	0.1 Окг
			Переменные данные	для исполнения		
				КП7		
				Сборочные единицы		
11		2	ТП	КЖИ-С13 Сетка С22	1	
11		3	ТП	КЖИ-С14 Сетка С23	1	
				КП7-01		
				Сборочные единицы		
11		4	ТП.	КЖИ-С13-01 Сетка С22-01	1	20.0 кг
11		5	ТП	КЖИ-С14-01 Сетка С23-01	1	15.3 кг

Марка	Масса
КП7	70.1кг
КП7-01	40.1кг

Привязан

Инв.№

Взам.инв.№ | Подпись и дата | Инв.№ подл.

Н.контр	Левина	
Провер	Письман	
Инженер	Лазарева	
Нач.гр	Письман	
ГИП	Левина	
Гл.конс	Пронин	
Нач.отд	Красавин	

ТП 901-8-10.83 КЖИ. КП7

Каркас пространственный (КП7)

Стадия	Масса	Масштаб
Р	См. табл.	1:20
Лист	Листов 1	

ЦНИИЭП инженерного оборудования г. Москва

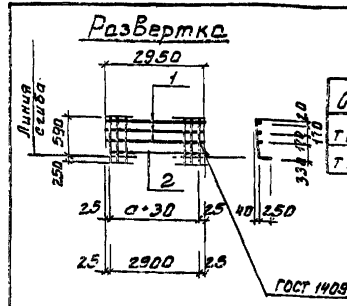

Обозначение	Марка	Размер a	Масса
ТП 9 КЖИ-С22	С22	100	45.5кг
ТП 9 КЖИ-С22-01	С22-01	200	2.00кг

Формат	Зона	Поз.	Обозначение	Наименование	Кол.	Примечание
				Детали		
Б.4		1		ф8АI ГОСТ 5781-75; l=2950	3	1.17кг
			Переменные данные	для расположения		
				С22		
				Детали		
Б.4		2		ф16АII ГОСТ 5781-75; l=890	31	1.4 кг
				С22-01		
				Детали		
Б.4		2		ф14АII ГОСТ 5781-75; l=890	16	1.1 кг

Привязан

Инв.№

Взам.инв.№ | Подпись и дата | Инв.№ подл.

Н.контр	Левина	
Провер	Письман	
Инженер	Лазарева	
Нач.гр	Письман	
ГИП	Левина	
Гл.конс	Пронин	
Нач.отд	Красавин	

ТП 901-8-10.83 КЖИ - С22

Сетка арматурная С22

Стадия	Масса	Масштаб
Р	См. табл.	1:50
Лист	Листов 1	

ЦНИИЭП инженерного оборудования г. Москва

Альбом V

Типовой проект 901-8-10.83

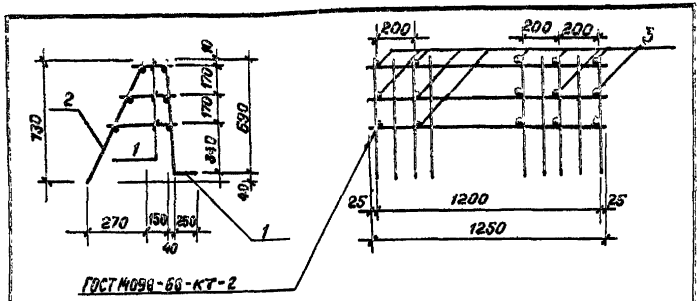

Формат	Зона	Поз.	Обозначение	Наименование	Кол.	Примечание
				Сборочные единицы		
11		1	ТП КЖИ-С24	Сетка С24	1	
11		2	ТП КЖИ-С25	Сетка С25	1	
				Детали		
Б4		3		⌀8 А I ГОСТ 5781-75; ℓ ср = 235	21	0,1 кг

Привязан

Инв. №

Инв. № подл. | Подпись и дата | Взам. инв. №

		ТП 901-8-10.83	КЖИ КП 9
Н. контр.	Левина	Каркас пространственный КП 9	Стадия: Р; Масса: 14,9; Масштаб: 1:20
Проверил	Письман		Лист; Листов 1
Инженер	Лазарева		ЦНИИЭП инженерного оборудования г. Москва
Рук. гр.	Письман		
ГИП	Левина		
Гл. констр.	Пронин		
Нач. отд.	Красавин		

Альбом II

Типовой проект

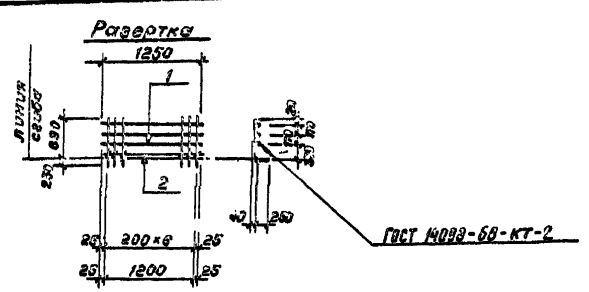

Формат	Зона	Поз.	Обозначение	Наименование	Кол.	Примечание
				Детали		
Б4		1		⌀8 А I ГОСТ 5781-75; ℓ = 1250	3	0,49 кг
Б4		2		⌀14 А II ГОСТ 5781-75; ℓ = 890	7	1,1 кг

Привязан

Инв. №

Инв. № подл. | Подпись и дата | Взам. инв. №

		ТП 901-8-10.83	КЖИ-С 24
Н. контр.	Левина	Сетка арматурная С24	Стадия: Р; Масса: 9,17; Масштаб: 1:50
Проверил	Письман		Лист; Листов 1
Инженер	Лазарева		ЦНИИЭП инженерного оборудования г. Москва
Рук. гр.	Письман		
ГИП	Левина		
Гл. констр.	Пронин		
Нач. отд.	Красавин		

18727-05

Типовой проект 901-8-10.83 Альбом V

Рис.1; Рис.2

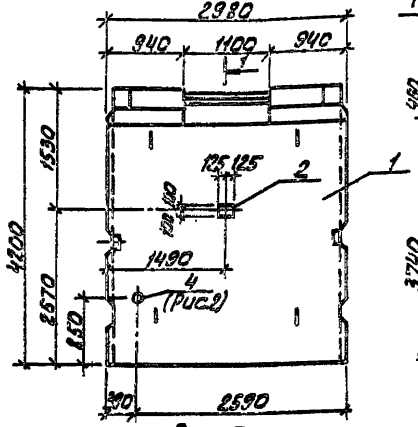

Разрез 1-1

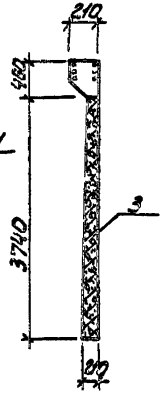

Рис.3

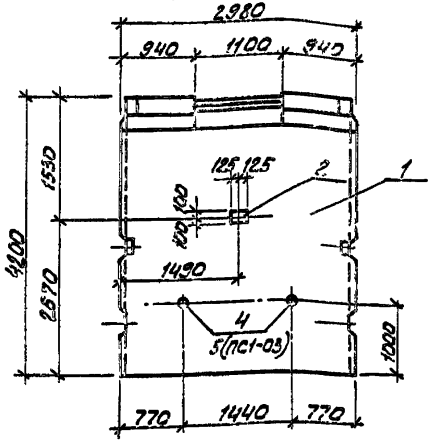

Рис.4

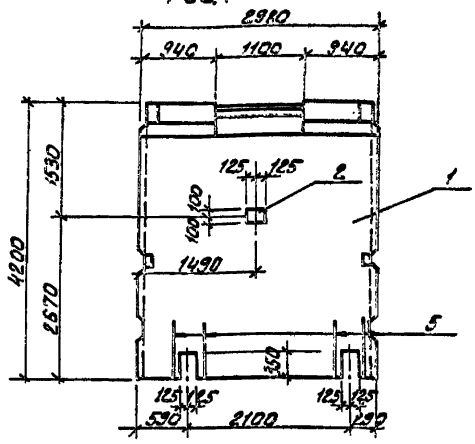

Рис.5

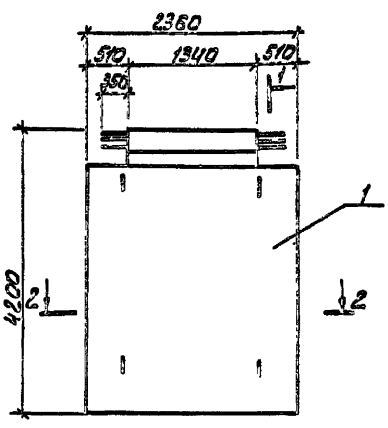

Разрез 2-2

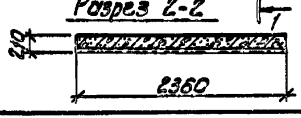

Обозначение		Марка	Масса	Рис.
ТП 9	КЖИ ПС1	ПС1	6,33	1
ТП 9	-01	ПС2	6,33	2
ТП 9	-02	ПС3	6,33	3
ТП 9	-03	ПС4	6,33	3
ТП 9	-04	ПС5	6,33	4
ТП 9	-05	ПС6	5,43	5

Армирование панелей ПС1÷ПС1-05 выполнено аналогично панели ПС1-42-62 по серии 3.900-3 вып.4 с изменением опалубочных форм путем установки дополнительных вкладышей.

Инв. № подл. | Подпись и дата | Взам. инв. №

Привязан

Инв. №

Н.контр.	Левина	
Провер.	Письман	
Инжен.	Саранча	
Вед.гр.	Письман	
ГИП	Левина	
Гл.конс.	Лопнин	
Нач.отд.	Красавин	

ТП 901-8-10.83 КЖИ-ПС-1С8

Панель стеновая

Сборочный чертеж

Стадия	Масса	Масштаб
Р	см. табл.	

Лист | Листов 1

ЦНИИЭП Инженерного оборудования г. Москва

18727-05

Альбом V

Типовой проект 901-8-10.83

Формат	Зона	Поз	Обозначение	Наименование	Кол.	Примечание
				Документация		
			3.900-3 вып 4	Панели стеновые		
				балочные для прямоуголь-		
				ных сооружений		
				Сборочный чертеж		
				Сборочные единицы		
		1	3.900-3 вып.4	Панель ПС1-42-62		
			Переменные данные	для исполнений		
				КЖИ ПС1		
				Сборочные единицы		
		2	Серия 1.400-15 вып. 1	Изделие закладное МН119-6	1	2,9
				Материал		
				Бетон М200; $МР_з$50; В4		
				КЖИ ПС1-01		
				Сборочные единицы		
		2	Серия 1.400-15 вып.1	Изделие закладное МН119-6	1	2,9 кг
		4	МРТУ 6-05-818-67	Патрубок ду 50; ℓ=220	1	0,2 кг
				Материал		
				Бетон М200; $МР_з$50; В4		
				КЖИ ПС1-02		
				Сборочные единицы		
		2	Серия 1.400-15 вып.1	Изделие закладное МН119-6	1	2,9 кг
		4	МРТУ 6-05-818-67	Патрубок ду32; ℓ=220	2	0,15 кг
				Материал		
				Бетон М200; $МР_з$ 50; В4		

Формат	Зона	Поз.	Обозначение	Наименование	Кол.	Примечание
				КЖИ ПС1-03		
				Сборочные единицы		
		2	Серия 1.400-15 вып.1	Изделие закладное МН119-6	1	2,9 кг
		5	Серия 3.901-5	Сальник ду 20; ℓ=200	2	3,8 кг
				Материал		
				Бетон М200; $МР_з$50; В4		
				КЖИ ПС1-04		
				Сборочные единицы		
		2	Серия 1.400-15 вып.1	Изделие закладное МН119-6	1	2,9 кг
		6		Ф18 А III ГОСТ 5.1459-72* ℓ=1000	8	2,0 кг
				Материал		
				Бетон М200; $МР_з$ 50; В4		
				КЖИ. ПС1-05		
				Отсутствуют		
				Материал		
				Бетон М200; $МР_з$ 50; В4		

Привязан

Инв №

Н.контр	Левина		ТП 901-8-10.83 КЖИ-ПС-1
Провер	Письман		
Инжен	Саранча		Стеновая панель ПС-1
Рук.гр.	Письман		Стадия Р; Лист 1; Листов 1
ГИП	Левина		ЦНИИЭП инженерного оборудования г. Москва
Гл.конс	Пронин		
Нач.отд	Красавин		

Копировал:

Формат 12

Инв. № подл. | Подпись и дата | Взам. инв. №

Типовой проект 901-3-10.83 Альбом V

Рис 1

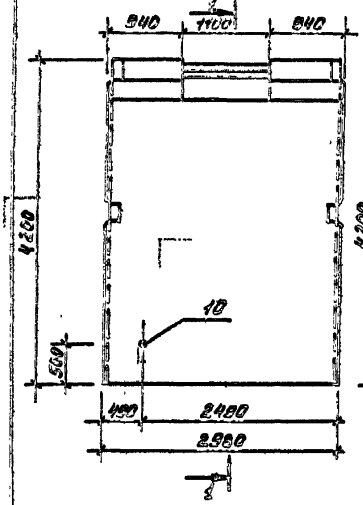

Рис 2

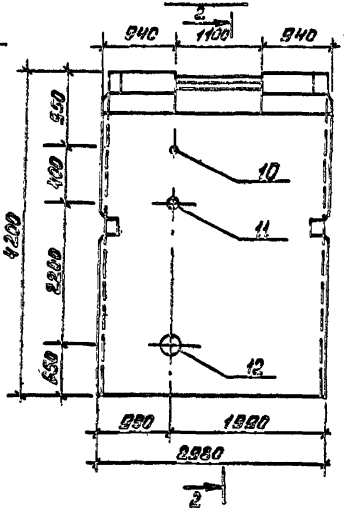

Рис 3

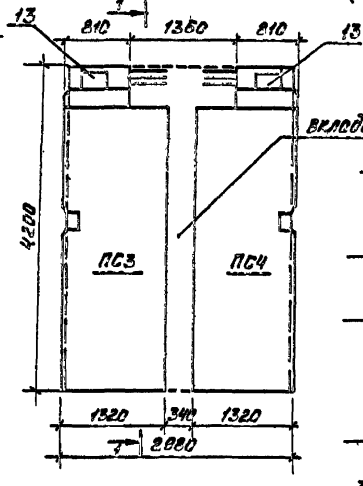

Разрез 2-2 (армирование)

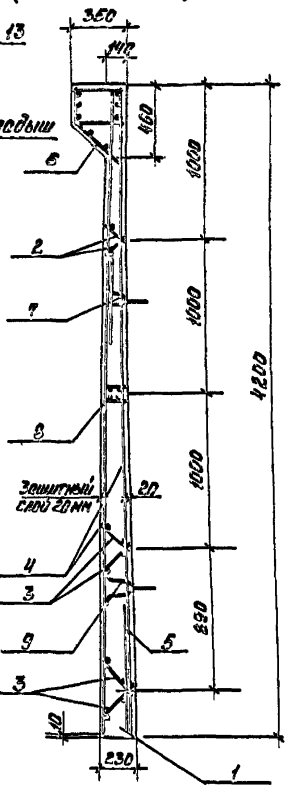

1-1

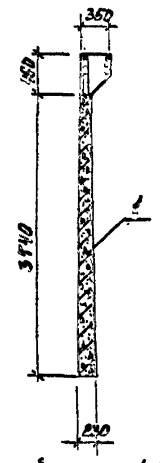

Рис 4

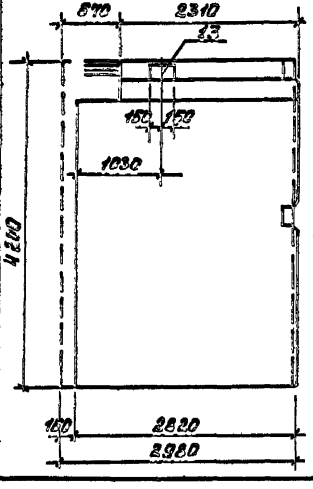

Рис 5

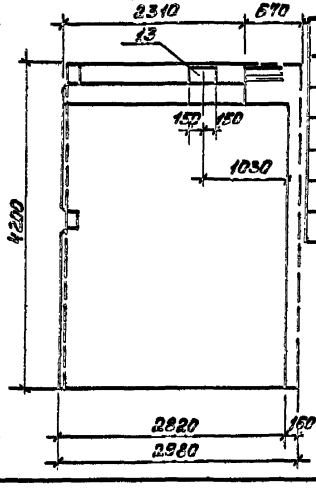

Обозначение	Марка	Масса	Рис
ТП 901- КЖИ-ПС2	ПС1	5,33	1
-01	ПС2	5,33	2
-02	ПС3	2,80	3
-03	ПС4	2,80	3
-04	ПС5	5,99	4
-05	ПС6	5,99	5

Опалубка панелей ПС2-ПС2-05, выполняется в опалубочной форме стеновой панели ПС1-42-52 серии 3.900-3 вып. 4 путем установки вкладышей и перегородок.

Привязан

Инв. №

ТП 901-3-10.83 КЖИ-ПС2-05

Панель стеновая (сборочный чертеж)

Н.контр.	Девина	
Провер.	Письман	
Инж.	Лазарева	
Рук.гр.	Письман	
ГИП	Девина	
Гл.конст.	Пронин	
Нач.отд.	Красавин	

Стадия	Масса	Масштаб
Р	см. табл.	-

Лист 1 Листов 3

ЦНИИЭП инженерного оборудования г. Москва

18727-05

Типовой проект 901-8-10.83 Альбом V

Формат	Зона	Поз.	Обозначение	Наименование	Кол.	Примечание
				Документация		
			3.900-3 вып. 4	Панели стеновые		
				Балочные для прямоугольных сооружений		
			ТП -КЖИ ПС2-СБ	Сборочный чертеж		
			ТП -КЖИ ВС	Ведомость расхода стал		
				Сборочные единицы		
		1	3.900-3 вып.4	Панель ПС1-42-Б2	1	
		2	То же	Каркас КР-1	2	1,2 кг
		3	—"—	Каркас КР-2	4	1,4 кг
		4	ТП 901 КЖИ С16	Сетка С16	2	74,9кг
		5	3.900-3 Вып.4 часть 2	Сетка С-19	1	30,1кг
		6	То же	Изделие закладное МН-3	1	21,2кг
		7	—"—	Изделие закладное МН-25	2	7,5кг
		8	—"—	Изделие закладное МН-22	1	15,12кг
		9	—"—	Изделие закладное МН-26	2	3,5
				Деталь		
			3.900-3 Вып.4 часть 2 лист 25	поз. 11	4	2,59кг
			Переменные данные для исполнения			
				КЖИ ПС2		
				Сборочные единицы		
		10	3.901-5	Сальник Ду100; С=200	1	6,2кг
				Материал		
				Бетон М200; Мрз50; В4		
				КЖИ ПС2-01		
				Сборочные единицы		
		10	3.901-5	Сальник Ду100; С=200	1	6,2кг
		11	3.901-5	Сальник Ду300; С=200	1	23,2кг
		12	То же	Сальник Ду350; С=200	1	28,7кг
				Материал		
				Бетон М200; Мрз50; В4		
				КЖИ ПС2-02		
				Сборочные единицы		
		13	1.400-6/76	Изделие закладное М1-11-9	1	6,5кг
				Материал		
				Бетон М200; Мрз50; В4		
				КЖИ ПС2-03		
				Сборочные единицы		
		13	1.400-6/76	Изделие закладное М1-11-9	1	6,5кг
				Материал		
				Бетон М200; Мрз50; В4		
				КЖИ ПС2-04		
				Сборочные единицы		
		13	1.400-6/76	Изделие закладное М1-11-9	1	6,5кг
				Материал		
				Бетон М200; Мрз50; В4		
				КЖИ ПС2-05		
				Сборочные единицы		
		13	1.400-6/76	Изделие закладное М1-11-9	1	6,5кг
				Материал		
				Бетон М200; Мрз50; В4		

Инв.№ подл. | Подпись и дата | Взам. инв.№

Привязан

Инв.№

Н.контр.	Левина	
Провер.	Письман	
Инженер	Лазарева	
Рук.гр.	Письман	
ГИП	Левина	
Гл.конс.	Прокин	
Нач.отд.	Красавин	

ТП 901-8-10.83 КЖИ - ПС2

Панель стеновая ПС2

Стадия	Лист	Листов
Р	2	3

ЦНИИЭП инженерного оборудования г. Москва

Копировал: Алёшикова

18738-05 Формат А3

Ведомость расхода стали на элемент, кг

Марка элемента	Всего	Закладные изделия																			Общий расход
		Арматура класса														Прокат марки				Всего	
		В-I		А-III				В-I		А-I		А-II		А-III							
		ГОСТ 6727-80		ГОСТ 5.1459-72*				ГОСТ 6727-80		ГОСТ 5781-75				ГОСТ 5.1459-72*			ВСт3кп2 ГОСТ 82-70*				
		ф5	Итого	ф10	ф12	ф14	Итого	5	Итого	10	Итого	18	Итого	12	14	Итого	-δ=5	-δ=8	-δ=10	Итого	
ПС2	198,9	27,4	27,4	10,36	133,6	27,5	171,5	5,9	5,9	8,2	8,2	13,6	13,6	10,2	18,6	28,8	3,7	21,2		24,9	81,5	280,4
ПС2-01	198,9	27,4	27,4	10,36	133,6	27,5	171,5	5,9	5,9	8,2	8,2	13,6	13,6	10,2	18,6	28,8	3,7	21,2		24,9	81,5	280,4
ПС2-02	88,2	12,14	12,14	4,6	59,2	12,2	76,0	2,61	2,61	3,63	3,63	6,02	6,02	4,52	8,24	12,76	1,85	10,6		12,5	37,3	125,5
ПС2-03	88,2	12,14	12,14	4,6	59,2	12,2	76,0	2,61	2,61	3,63	3,63	6,02	6,02	4,52	8,24	12,76	1,85	10,6		12,5	37,3	125,5
ПС2-04	198,9	27,4	27,4	10,36	133,6	27,5	171,5	5,9	5,9	8,2	8,2	13,6	13,6	10,2	9,34	19,54	1,85	10,6	5,4	17,9	65,2	264,1
ПС2-05	198,9	27,4	27,4	10,36	133,6	27,5	171,5	5,9	5,9	8,2	8,2	13,6	13,6	10,2	9,34	19,54	1,85	10,6	5,4	17,9	65,2	264,1

Инв.№ подл. | Подпись и дата | Взам. инв.№

Привязан

Инв.№

Н.контр.	Левина		ТП 901-8-10.83 КЖИ ПС2
Провер.	Письман		Ведомость расхода стали
Инж.	Лазарева		Стадия Р; Лист 3; Листов 3
Рук.гр.	Письман		ЦНИИЭП инженерного оборудования г. Москва.
Гип	Левина		
Гл.конст.	Пронин		
Нач.отд.	Красавин		

Копировал:

Формат 12

18727-05

Типовой проект 901-8-10.83 Альбом V

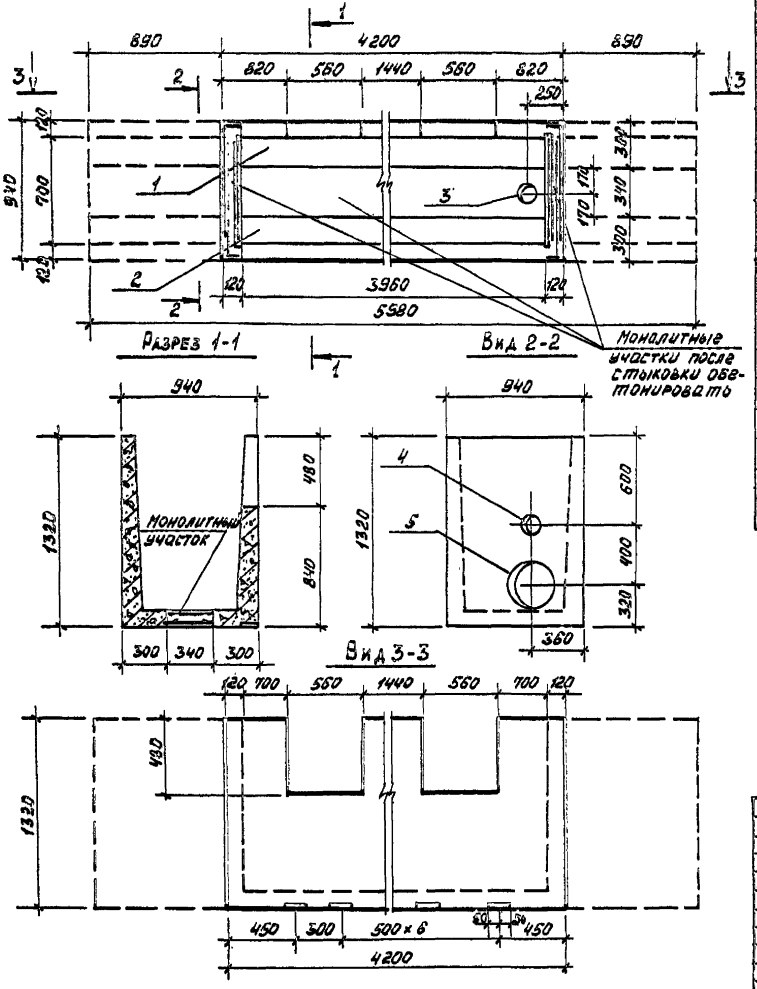

Формат	Зона	Поз.	Обозначение	Наименование	Кол.	Примечание
				Документация		
			3.900-3 Вып.8	Сборочные жел.бет. конструкции, закрытых сооружений для водоснабжения и канализации.		
				Изделия для лотков		
			ТП КЖИ-ЛТ1-С6	Сборочный чертеж		
				Сборочные единицы		
		1	КЖИ-Л1	Лотковый элемент Л1	1	
		2	КЖИ-Л1	Лотковый элемент Л2	1	
		3	3.901-5	Сальник Ду80; Р=200	1	5,1 кг
		4	3.901-5	Сальник Ду100; Р=200	1	6,2 кг
		5	3.901-5	Сальник Ду300; Р=200	1	23,2 кг
				Материал		
				Бетон М200; МРз50; В4	0,42	м³

1. Сетки в лотках Л1 и Л2 отогнуть по данному чертежу.
2. Объем бетона в спецификации дан на все монолитные участки.

Привязан

Инв.№

Инв.№подл. | Подпись и дата | Взам.инв.№

Н.контр.	Левина	
Провер.	Письман	
Инж.	Лазарева	
Рук.гр	Письман	
ГИП	Левина	
Гл.конст.	Пронин	
Нач.отд.	Красавин	

ТП 901-8-10.83 КЖИ-ЛТ1-С6

Лоток ЛТ1

Стадия	Масса	Масштаб
Р	3,84т	
Лист	Листов 1	

ЦНИИЭП инженерного оборудования г. Москва

18727-05

Копировал: Формат: 12

Типовой проект 901-8-10.83 Альбом V

Рис. 1

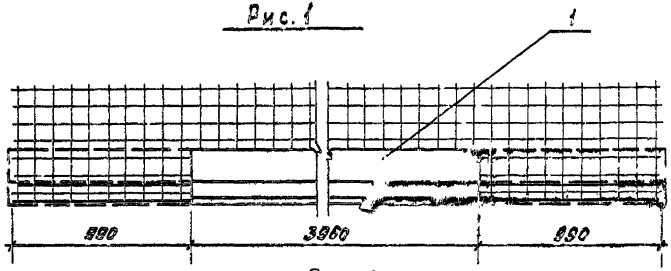

Рис. 2

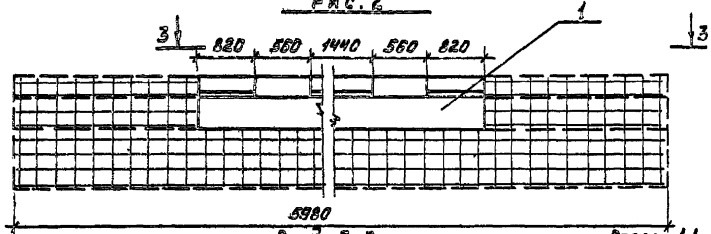

Вид 3-3

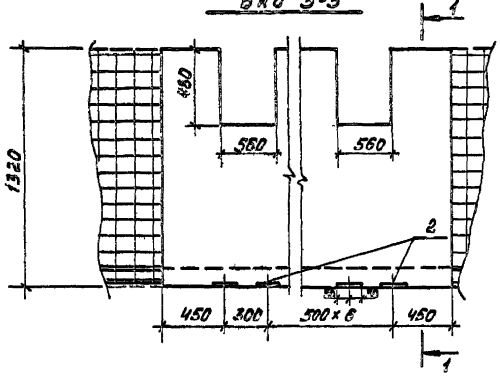

Разрез 1-1

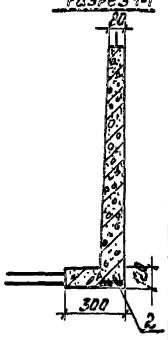

Позиция	Зона	Поз.	Обозначение	Наименование	Кол.	Примечание
				Документация		
			3.900-3 вып.8	Сборные ж.-б. конструкции емкостных сооружений для водоснабжения и канализации. Изделия для лотков		
				Сборочные единицы		
		1	3.900-3 вып.8	Лоток ЛТ2-12	1	
				Переменные данные для исполнения		
				Лоток Л1		
12						
		2	1.400-15 вып.1	Изделие закладное МН 101-3	8	0,5 кг
				Материал		
				Бетон М200 МРз 50	0,62	м³
12				Лоток Л2		
				Материал		
				Бетон М200; МРз 50	0,56	м³

Обозначение		Марка	Масса	Рис.
ТП кжи Л1		Л1	1,50	2
	-01	Л2	1,34	1

Лотки Л1 и Л2 изготовить в опалубке лотков ЛТ2-12 с изменением по данному чертежу.

Привязан

Инв. №

Н.контр.	Левина	
Провер.	Письман	
Инж.	Лазарева	
Рук.гр.	Письман	
ГИП	Левина	
Гл.конст.	Промин	
Нач.отд.	Красавин	

ТП 901-8-10.83 КЖИ-Л1

Лоток Л1

Стадия	Масса	Масштаб
Р	См. табл.	—

Лист | Листов

ЦНИИОМ инженерного оборудования г. Москва

18727-05

Инв. № подл. | Подпись и дата | Взам. инв. №

Типовой проект 901-8-10.83 Альбом V

Рис 1; Рис 2

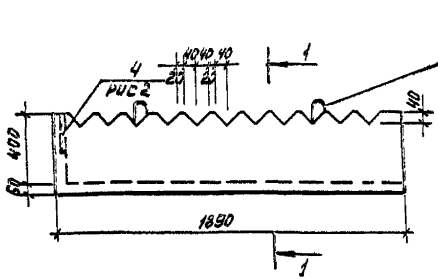

Разрез 1-1

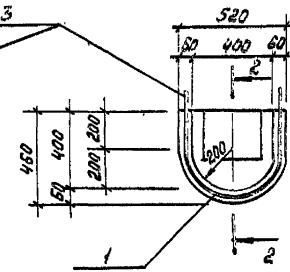

Разрез 2-2

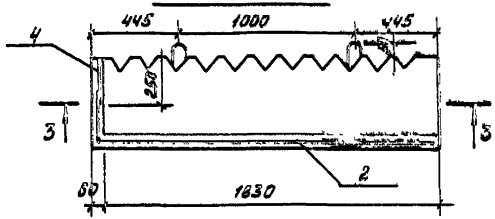

Разрез 3-3

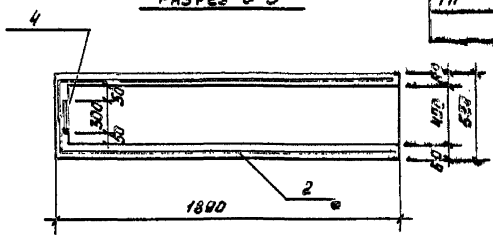

Формат	Зона	Поз.	Обозначение	Наименование	Кол.	Примечание
				Сборочные единицы		
		1		ЛТ2		
		2	ТП КЖИ-СП	сетка С17	1	22,2 кг
		3	3.900-3 вып.3 часть 2	Строповочная петля МН24	4	2,6 кг
				Материал		
				Бетон М200 МРз 50		0,22 м³
			Переменные данные для исполнений			
				ЛТ2		
				отсутствуют		
				ЛТ2-01		
		4		Б-8х250 ГОСТ 82-70 / 18ПС ГОСТ 23570-79 е=300	1	4,71
				Материал		
				Бетон М200 МРз 50		0,21 м³

Выборка стали на один элемент, кг.

Марка элемента	Арматурные изделия					Закладные изделия				Общий расход
	Арматура класса				Всего	Арматура класса		Прокат марки	Всего	
	А-I		А-III			А-II				
	ГОСТ 5781-75		ГОСТ 5.1459-72*			ГОСТ 5781-75		ГОСТ 82-70*		
	8	Итого	10	Итого		16	Итого	-8х250 х300		
ЛТ2	7,9	7,9	14,3	14,3	22,2	10,4	10,4		10,4	32,6
ЛТ2-01	7,9	7,9	14,3	14,3	22,2	10,4	10,4	4,71	15,11	36,3

Обозначение	Марка	Масса	Рис
ТП КЖИ-ЛТ2	ЛТ2	0,53	1
-01	ЛТ3	0,50 т	2

Поз. 2 приварить к поз. 3 не менее, чем 4-мя стержнями

Н.контр.	Левина		
Провер.	Писман		
Инж.	Лазарева		
Рук.гр.	Писман		
ГИП	Левина		
Гл.конст.	Пидкин		
Нач.отд.	Кравцин		

Привязан

Инв.№

ТП 901-8-10.83 КЖИ — ЛТ2

Лоток ЛТ2

Стадия	Масса	Масштаб
Р	см. табл	—

Лист | Листов 1

ЦНИИЭП инженерного оборудования г. Москва

Инв. № подл. | Подпись и дата | Взам. инв. №

18727-05

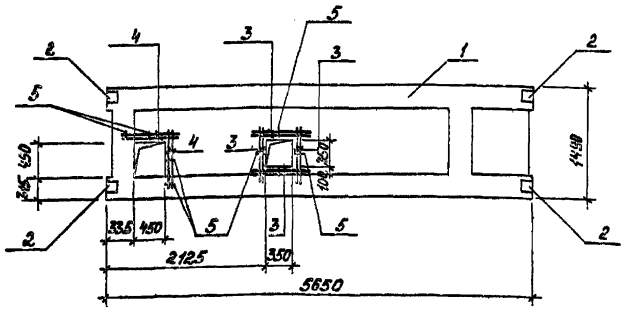

Ведомость расхода стали на элемент, кг

Марка элемента	Изделия арматурные		Изделия закладные					Общий расход
	Арматура класса		Арматура класса		Прокат марки			
	A-III		A-III		Вст3кп2			
	ГОСТ 5781-75		ГОСТ 5781-75	ГОСТ 5.1459-72	ГОСТ 103-76	Всего		
	ф8	Итого	ф8	ф14	Итого	-100х100х8	Итого	
ПГ1	1,84	1,84	0,46	3,88	4,16	2,52	2,52	6,68	8,52

Формат	Зона	Поз.	Обозначение	Наименование	Кол.	Примечание
				Документация		
			1.041-1 вып.4	Сборные железобетонные многопустотные панели перекрытий многоэтажных общественных и производственных зданий.		
				Техническое описание		
				Сборочные единицы		
		1	1.041-1 вып.4	Плита ПРС 56.15-6Ат-VT	1	
		2	1.041-1 вып.4	Изделие закладное Мн5	4	1,87 кг
				Детали		
		3		ф6АIII ГОСТ 5781-75; ℓ=600	8	0,13 кг
		4		ф6АIII ГОСТ 5781-75; ℓ=800	4	0,18 кг
		5		ф6АIII ГОСТ 5781-75; ℓ=100	8	0,022 кг

Альбом V

Типовой проект

Инв.№ подл. | Подпись и дата | Взам. инв.№

Привязан

Инв.№

Н.контр.	Левина	
Проверил	Письман	
Ст.техн.	Митрофанова	
Рук.гр.	Письман	
ГИП	Левина	
Гл.конст.	Пронин	
Нач.отд.	Красавин	

ТП 901-8-10.83 КЖИ - ПГ1

Плита перекрытия ПГ1

Стадия	Масса	Масштаб
Р	2,5т	1:50

Лист | Листов 1

ЦНИИЭП инженерного оборудования г. Москва

18722-05

Альбом V

Типовой проект 901-8-10.83

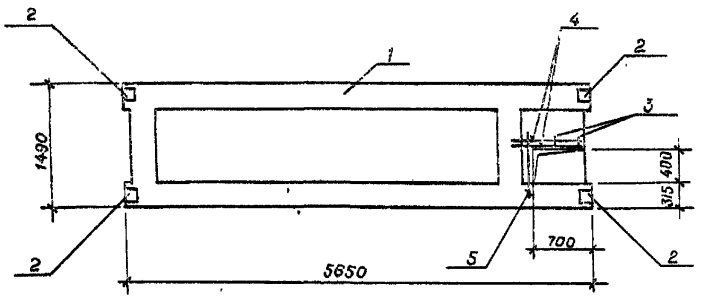

Ведомость расхода стали на элемент, кг

Марка элемента	Изделия арматурные		Изделия закладные					Всего	Общий расход
	Арматура класса А-III		Арматура класса А-III			Прокат марки Вст3кп2			
	ГОСТ 5781-75		ГОСТ 5781-75	ГОСТ 5.1459-72		ГОСТ 103-76			
	ф6	Итого	ф6	ф14	Итого	-100×100×8	Итого		
ПГ2	0,59	0,59	0,48	3,68	4,16	2,52	2,52	6,68	7,27

Формат	Зона	Поз.	Обозначение	Наименование	Кол.	Примечание
				Документация		
			1.041-1 Вып.4	Сборные железобетонные		
				многопустотные панели		
				перекрытий многоэтажных		
				общественных и производственных зданий.		
				Техническое описание		
				Сборочные единицы		
		1	1.041-1 Вып.4	Плита ПРС56.15-6АтVТ.	1	
		2	1.041-1 Вып.4	Изделие закладное Мн5	4	1,67кг
				Детали		
		3		ф6AIII ГОСТ 5781-75; ℓ=100	2	0,022кг
		4		ф6AIII ГОСТ 5781-75; ℓ=900	2	0,20кг
		5		ф6AIII ГОСТ 5781-75; ℓ=700	1	0,16кг

Инв.№подл. | Подпись и дата | Взам.инв.№

Привязан

Инв. №

Н.контр.	Левина		
Проверил	Письман		
Ст техн	Митрофанова		
Рук гр.	Письман		
ГИП	Левина		
Гл. констр.	Пронин		
Нач отд.	Красавин		

ТП 901-8-10.83 КЖИ-ПГ2

Плита перекрытия ПГ2

Стадия	Масса	Масштаб
Р	2,5т	1:50
Лист	Листов 1	

ЦКИИЭП инженерного оборудования г. Москва

18727-05

Копировал Музафарова Формат А2

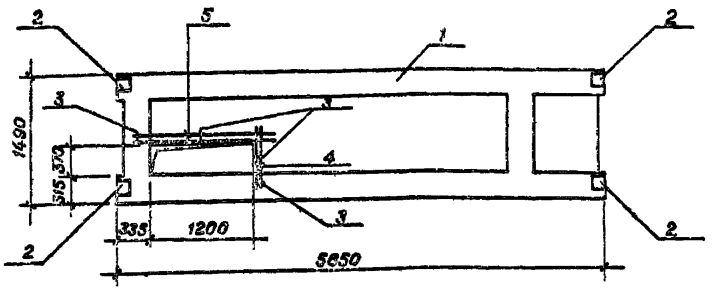

Формат	Зона	Поз.	Обозначение	Наименование	Кол.	Примечание
				Документация		
			1.041-1 вып.4	Сборные железобетонные многопустотные панели перекрытий многоэтажных общественных и производственных зданий. Техническое описание.		
				Сборочные единицы		
		1	1.041-1 вып.4	Плита ПРС 58.15-8АтVТ.	1	
		2	1.041-1, вып.4	Изделие закладное Мн5	4	1,67 кг
				Детали		
		3		ф6АIII ГОСТ 5781-75; ℓ=100	4	0,022 кг
		4		ф6АIII ГОСТ 5781-75; ℓ=700	2	0,16 кг
		5		ф10АIII ГОСТ 5781-75; ℓ=1800	2	1,11 кг

Ведомость расхода стали на элемент, кг

Марка элемента	Изделия арматурные					Изделия закладные							Общий расход
	Арматура класса				Всего	Арматура класса				Прокат марки		Всего	
	А-III		А-III			А-III		А-III		Вст3кп2			
	ГОСТ 5781-75		ГОСТ 5781-82			ГОСТ 5781-75		ГОСТ 5781-82		ГОСТ 103-76			
	ф6	Итого	ф10	Итого		ф8	Итого	ф14	Итого	-100×100×8	Итого		
ПГ3	0,41	0,41	2,22	2,22	2,63	0,48	0,48	3,88	3,88	2,52	2,52	6,88	9,31

Привязан

Инв.№

Н. контр.	Левина	
Проверил	Письман	
Ст. техн.	Митрофанова	
Рук. гр.	Письман	
ГИП	Левина	
Гл. констр.	Пронин	
Нач. отд.	Красавин	

ТП 901-8-10.83 КЖИ-ПГ3

Плита перекрытия ПГ3

Стадия	Масса	Масштаб
Р	2,5т	1:50
Лист	Листов 1	

ЦНИИЭП инженерного оборудования г. Москва

18727-05

Инв.№ подл. | Подпись и дата | Взам.инв.№

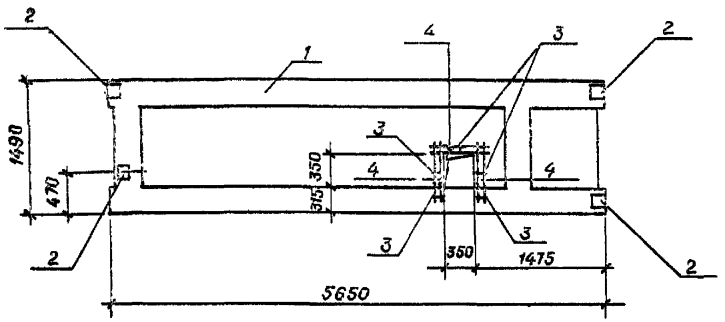

Ведомость расхода стали на элемент, кг

Марка элемента	Изделия арматурные		Изделия закладные					Всего	Общий расход
	Арматура класса		Арматура класса			Прокат марки			
	A-III		A-III			Вст3кп2			
	ГОСТ 5781-75		ГОСТ 5781-75	ГОСТ 5459-72		ГОСТ 103-76			
	⌀6	Итого	⌀8	⌀14	Итого	-100×100×8	Итого		
ПГ4	0,89	0,89	0,48	3,68	4,16	2,52	2,52	6,68	7,57

Формат	Зона	Поз.	Обозначение	Наименование	Кол.	Примечание
				Документация		
			1.041-1 вып.4	Сборные железобетонные		
				многопустотные панели		
				перекрытий многоэтажных		
				общественных и производ-		
				ственных зданий.		
				Техническое описание.		
				Сборочные единицы.		
		1	1.041-1 Вып.4	Плита ПРС 56.15-6АтVт.	1	
		2	1.041-1 вып.4	Изделие закладное Мн5	4	1,67 кг
				Детали		
		3		⌀6А-III ГОСТ 5781-75 ℓ=100	5	0,022 кг
		4		⌀6А-III ГОСТ 5781-75 ℓ=600	6	0,13 кг

Инв. № подл. | Подпись и дата | Взам. инв. №

Привязан

Инв. №

Н. контр.	Левина		
Проверил	Письман		
Ст. техн.	Митрофанов		
Рук. гр.	Письман		
ГИП	Левина		
Гл. констр.	Промин		
Нач. отд.	Красавин		

ТП 901-8-10.83 КЖ-ПГ4

Плита перекрытия ПГ4

Стадия	Масса	Масштаб
Р	2,5 т	1:50
Лист	Листов 1	

ЦНИИЭП инженерного оборудования г. Москва

18727-05

Копировал Музафарова

Формат А2

Альбом V

Типовой проект 901-8-10.83

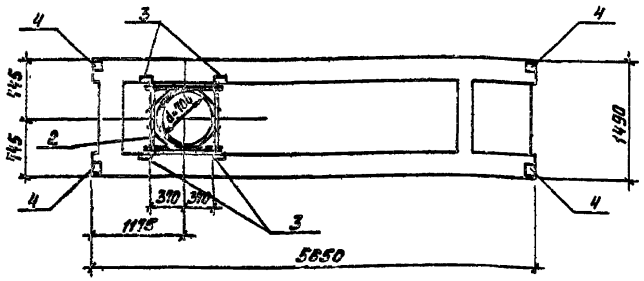

Формат	Зона	Поз.	Обозначение	Наименование	Кол.	Примечание
				Документация		
			1.041-1 вып.4	Сборные железобетонные многопустотные панели перекрытий многоэтажных общественных и производственных зданий.		
				Техническое описание		
				Сборочные единицы		
		1	1.041-1 вып.4	Плита ПРС56.15-6АТУТ	1	
		2	1.041-1 вып.4	Сетка арматурная С9	1	1,85 кг
		3	1.041-1 вып.4	Изделие закладное Мн4	4	2,21 кг
		4	1.041-1 вып.4	Изделие закладное Мн5	4	1,67 кг

Ведомость расхода стали на элемент, кг

Марка элемента	Изделия арматурные		Закладные изделия										Общий расход
	Арматура класса А-III		Арматура класса А-III					Прокат марки ВСТ3кп2°				Всего	
	ГОСТ 5781-75		ГОСТ 5781-75		ГОСТ 5.1459-72*			ГОСТ 103-76		ГОСТ 8510-72			
	6	Итого	8	Итого	10	14	Итого	-100х х100х8	Итого	L110х х70х8	Итого		
ПГ5	1,85	1,85	0,48	0,48	2,28	3,68	5,96	2,52	2,52	6,56	6,56	15,52	17,37

Инв. № подл. | Подпись и дата | Взам. инв. №

Привязан

Инв. №

Н.контр.	Левина	
Провер.	Письман	
Ст.техн.	Митрофанова	
Рук.гр.	Письман	
ГИП	Левина	
Гл.констр.	Пронин	
Нач.отд.	Красавин	

ТП 901-8-10.83 КЖИ-ПГ5

Плита покрытия ПГ5

Стадия	Масса	Масштаб
Р	2,5т	1:50

Лист | Листов 1

ЦНИИЭП инженерного оборудования г. Москва

18727-05

Типовой проект 901-8-10.83 Альбом V

Инв.№подл. | Подпись и дата | Взам.инв.№

Рис. 1, 2, 3

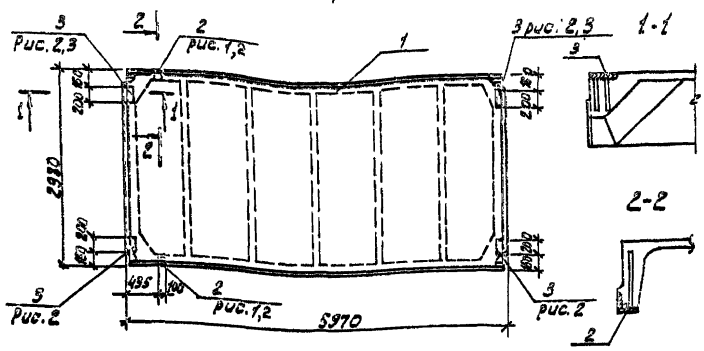

Ведомость расхода стали на элемент, кг

Марка элемента	Изделия закладные: Арматура класса А-III ГОСТ 5.1459-72 10	14	Итого	Прокат марки Вст3 кп2 ГОСТ 103-76 -100×8	Итого	ГОСТ 8509-72 ∠70×8	Итого	Всего	Общий расход
ПГ6	0,82	0,20	0,82			1,68	1,68	2,50	2,50
-01	2,22	0,2	2,42	5,2	5,2	1,68	1,68	9,30	9,30
-02	0,8		0,8	2,6	2,6			3,4	3,4

Условное обозначение	Марка по проекту	Масса т	Рис
КЖИ-ПГ6	П19	2,65	1
-01	П14	2,65	2
-02	П19	2,65	3

Формат	Зона	Поз.	Обозначение	Наименование	Кол.	Примечание
				Документация		
			ГОСТ 22701.0-77	Плиты железобетонные ребристые предварительно напряженные размерами 6×3 м для покрытий производственных зданий. Технические условия		
				Сборочные единицы		
		1	ГОСТ 22701.1-77	Плита ПГ-2АтV	1	
			Переменные данные	для исполнения:		
				КЖИ-ПГ6		
				Сборочные единицы		
		2	ГОСТ 22701.5-77	Изделие закладное М9	2	1,25кг
				КЖ-ПГ6-01		
				Сборочные единицы		
		2	ГОСТ 22701.5-77	Изделие закладное М9	2	1,25кг
		3	ГОСТ 22701.5-77	Изделие закладное М8	4	1,7кг
				КЖИ-ПГ6-02		
				Сборочные единицы		
		3	ГОСТ 22701.5-77	Изделие закладное М8	2	1,7кг

Привязан

Инв.№

Н.контр.	Левина		
Провер.	Письман		
Ст.техн.	Митрофанова		
Рук.гр.	Письман		
ГИП	Левина		
Гл.конст.	Прокин		
Нач.отд.	Красавин		

ТП 901-8-10.83 КЖИ-ПГ6

Плита покрытия ПГ6

Стадия	Масса	Масштаб
Р	Си.табл	1:50
Лист	Листов 1	

ЦНИИЭП инженерного оборудования г. Москва

18727-05

Копировал: Ал шикова

Формат: 12

Типовой проект 901-8-10.83 Альбом V

Рис. 1,2

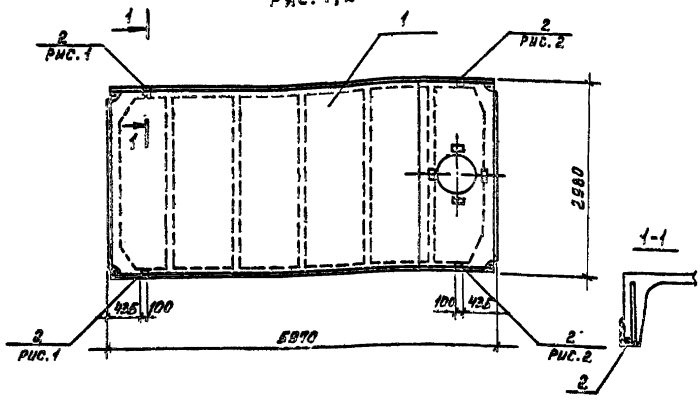

Ведомость расхода стали на элемент, кг

Марка элемента	Изделия закладные						Общий расход
	Арматура класса А-III ГОСТ 5.1459-72*			Прокат марки Вст3 кп2 ГОСТ 8509-72		Всего	
	10	14	Итого	L70×8	Итого		
ПГ7	0,62	0,20	0,82	1,68	1,68	2,50	2,50
-01	0,62	0,20	0,82	1,68	1,68	2,50	2,50

Условное обозначение	Марка по проекту	Масса т	Рис
ПГ7	П15	3,2	1
-01	П16	3,2	2

Формат	Зона	Поз.	Обозначение	Наименование	Кол.	Примечание
				Документация		
			ГОСТ 22701.0-77	Плиты железобетонные		
				ребристые предварительно		
				напряженные размерами		
				6×3 м для покрытий		
				производственных зданий		
				Технические условия		
				Сборочные единицы		
		1	ГОСТ 22701.1-77	Плита ПВГ-2АтV		
				Переменные данные для исполнений		
				ТП- КЖИ-ПГ7	1	
				Сборочные единицы		
		2	ГОСТ 22701.5-77	Изделие закладное М9	2	1,25 кг
				ТП КЖИ-ПГ7-01		
				Сборочные единицы		
		2	ГОСТ 22701.5-77	Изделие закладное М9	2	1,25 кг

Привязан

Инв. №

Н.контр.	Левина		
Провер.	Письман		
Ст.техн.	Митрофанова		
Рук.гр.	Письман		
ГИП	Левина		
Гл.конст.	Пронин		
Нач.отд.	Красавин		

ТП 901-8-10.83 КЖИ-ПГ7

Плита покрытия ПГ7

Стадия	Масса	Масштаб
Р	3,2т	1:50
Лист	Листов 1	

ЦНИИОМТП Инженерного оборудования г. Москва

18727-05

Инв. № подл. | Подпись и дата | Взам. инв. №

Рис. к 2,3

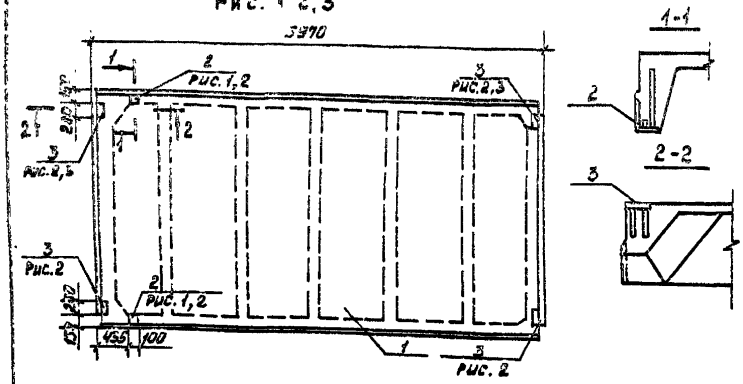

Обозначение	Марка	Масса т	Рис.
ТП 901-3- —КЖИ—ПГ8	П13	2,65	1
—01	П14	2,65	2
—02	П19	2,65	3

Ведомость расхода стали на дополнительные закладные изделия на плиту, кг

Марка элемента	Изделия закладные									
	Арматура класса А-III ГОСТ 5.1459-72*				Прокат марки Вст3пс6 ГОСТ 6510-72			ГОСТ 103-76			Всего
	ф10	ф14		Итого	Л70×8		Итого	-100×8		Итого	
ПГ8	0,62	0,20		0,82	1,68		1,68	—	—		2,50
—01	2,22	0,20		2,42	1,68		1,68	5,2		5,2	9,30
—02	0,8			0,8				2,6		2,8	3,4

Поз.	Зона	Поз.	Обозначение	Наименование	Кол.	Примечание
				Документация		
			ГОСТ 22701.0-77	Плиты ж.-б. ребристые предварит. напряжен. размерами 6×3 м. для покрытий произв. зданий. Технические условия		
				Сборочные единицы		
—		1	ГОСТ 22701.1-77	Плита ПГ-3АтУт		
				Переменные данные для исполнений		
				ТП 901- —КЖИ—ПГ8		
				Сборочные единицы		
		2	ГОСТ 22701.5-77	Изделие закладное М9	2	1,25 кг
				ТП 901 —КЖИ-ПГ8-01		
				Сборочные единицы		
—		2	ГОСТ 22701.5-77	Изделие закладное М9	2	1,25 кг
		3	ГОСТ 22701.5-77	То же М8	4	1,7 кг
				ТП КЖИ-ПГ8-02		
				Сборочные единицы		
		3	ГОСТ 22701.5-77	Изделие закладное М8	2	1,7 кг

Н.контр.	Левина	
Провер.	Письман	
Ст.инж.	Шевченко	
Вед.инж.	Смыслова	
Рук.гр.	Письман	
ГИП	Левина	
Гл.конст.	Прокин	
Нач.отд.	Красавин	

ТП 901-8-10.83 КЖИ ПГ8

Плита покрытия ПГ8

Стадия	Масса	Масштаб
Р	2,65т	1:50
Лист	Листов 1	

ЦНИИЭП инженерного оборудования г. Москва

18727-65

Типовой проект 901-8-10.83 Альбом V

Инв.№ подл. | Подпись и дата | Взам.инв.№

Копировал: Формат: 12

Альбом V

Типовой проект 901-8-10.83

Инв.№ подл. | Подпись и дата | Взам.инв.№

Рис. 1.2

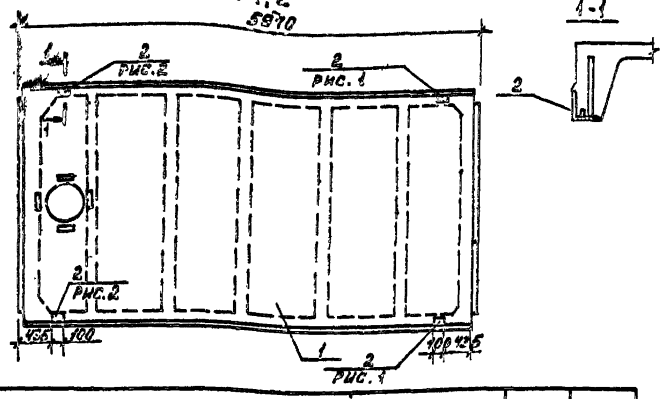

Обозначение	Марка	Масса т	Рис.
ТП-901-3 -КЖИ-ПГ9	П15	3,2	1
-01	П16	3,2	2

Ведомость расхода стали на дополнительные закладные изделия на плиту, кг

Марка элемента	Изделия закладные										Всего
	Арматура класса A-III ГОСТ 5.1459-72*				Прокат марки Вст.3 пс 6 ГОСТ 8510-72						
	ф10	ф14		Итого	170×8		Итого			Итого	
ПГ9	0,62	0,20		0,82	1,68		1,68				2,50
-01	0,62	0,20		0,82	1,68		1,68				2,50

Формат	Зона	Поз.	Обозначение	Наименование	Кол.	Примечание
				Документация		
			ГОСТ 22701.0-77	Плиты ж.-б. ребристые предварит. напряжен. размерами 6×3 м. для покрытий произв. здан.		
				Технические условия		
				Сборочные единицы		
		1	ГОСТ 22701.1-77	Плита ПВТ-3АТУТ		
				Переменные данные для исполнений		
				ТП-901-3 КЖИ-ПГ9		
				Сборочные единицы		
		2	ГОСТ 22701.5-77	Изделие закладное М9	2	1,25 кг
				ТП 901-3- -КЖИ-ПГ9-01		
				Сборочные единицы		
		2	ГОСТ 22701.5-77	Изделие закладное М9	2	1,25 кг

Н.контр.	Левина	
Провер.	Письман	
Ст.инж.	Шевченко	
Зав.маст.	Смыслова	
Рук.гр.	Письман	
ГИП	Левина	
Гл.конст.	Пронин	
Нач.отд.	Красавин	

ТП 901-8-10.83 -КЖИ-ПГ9

Плита покрытия ПГ9

Стадия	Масса	Масштаб
Р	3,2т	1:50
Лист	Листов 1	

ЦНИИОМТП Инженерного оборудования г. Москва

12727-05

Альбом V

Типовой проект 901-3-10.83

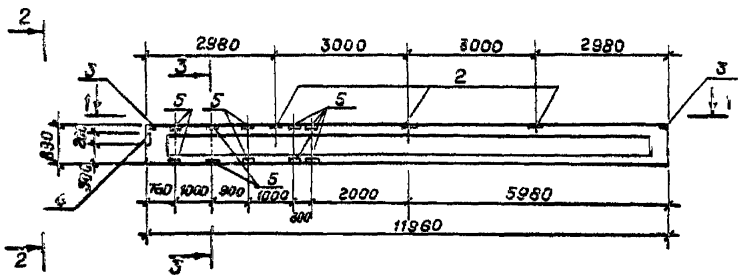

Обозначение	Марка
ТП 901-3- КЖИ-Б1	БС1

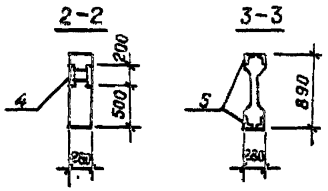

Формат	Зона	Поз.	Обозначение	Наименование	Кол.	Примечание
				Документация		
			1.462-1 Вып.1	Железобетонные предварительно напряженные балки с параллельными поясами пролетом 12м для покрытий зданий с плоской и скатной кровлей		
				Сборочные единицы		
		1	1.462-1 Вып.1	Балка 1БП12-2АIV	1	
				Дополнительные закладные изделия		
		2	1.462-1 дополнение к вып. I÷IV	Изделие закладное Ум4-5	5	
		3	1.462-1 дополнение к вып. I÷IV	Изделие закладное Ум4-1	2	
		4	2.460-2 Вып.0	Изделие закладное Мд-5	2	
		5	1.462-1 Вып.II	Изделие закладное М2	10	3,4

Марка элемента	Изделия закладные										Всего	Общий расход
	Арматура класса				Прокат марки							
	A-I	A-III			Вст3 кп 2							
	ГОСТ 5781-75				ГОСТ 8509-72			ГОСТ 103-76				
	ф 10	ф8		Итого	∠80×7	∠90×8	Итого	-6×40	-6×180	Итого		
Б1	10,0	2,3		12,3	6,8	54,0	60,8	2,2	6,4	8,6	69,4	81,7

Привязан

Инв №

Инв.№подл. | Подпись и дата | Взам.инв.№

Н. контр.	Левина	
Проверил	Лисьман	
Инженер	Лазарева	
Рук. гр.	Лисьман	
ГИП	Левина	
Гл. констр.	Пронин	
Нач. отд.	Красавин	

ТП 901-3-10.83 КЖИ-Б1

Балка Б1

Стадия	Масса	Масштаб
Р	4,5т	-
Лист	Листов 1	

ЦНИИЭП инженерного оборудования г. Москва

18727-05

Копировал Музафарова

Формат А2

Альбом V

Типовой проект 901-3-10.83

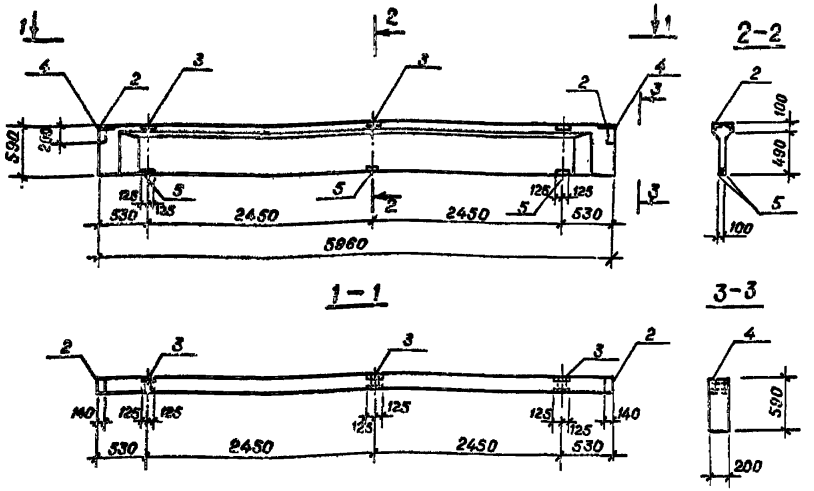

Обозначение	Марка
ТП 901-3- КЖИ-62	БС2

Ведомость расхода стали на дополнительные закладные детали на один элемент, кг

Марка элемента	Изделия закладные												Общий расход
	Арматура класса				Прокат марки						Всего		
	A-I	A-III			ВСт3кп2								
	ГОСТ 5781-75	ГОСТ 5781-75	ГОСТ 5.1452-72		ГОСТ 8510-72			ГОСТ 8509-72	ГОСТ 103-76				
	ф6	ф8	ф10	Итого	∠80×50×6	∠90×56×8	Итого	∠50×5	-8×140		Итого		
Б2	0,2	4,4	2,2	6,8	4,8	7,2	12,0	22,8	3,6		3,6	38,4	45,2

Формат	Зона	Поз.	Обозначение	Наименование	Кол.	Примечание
				Документация		
			1.462-10 вып.1	Железобетонные балки пролетами 6 и 9м для покрытий зданий с плоской кровлей.		
				Сборочные единицы		
		1	1.462-10 вып.1	Балка Б6-4АIV-т	1	
				Дополнительные закладные изделия		
		2	1.462-10 вып.2	Изделие закладное М7	2	
		3	1.462-10 вып.2	Изделие закладное М9	2	
		4	2.432-1. вып.0	Изделие закладное МД1	2	
		5	3.400-6/76	Изделие закладное МИ4-46	6	ℓ=250мм

Привязан

Инв.№

Инв.№подл. | Подпись и дата | Взам.инв.№

Н.контр.	Левина	
Проверил	Письман	
Инженер	Лазарева	
Рук.гр.	Письман	
ГИП	Левина	
Гл.констр.	Пронин	
Нач.отд.	Красавин	

ТП 901-3-10.83 КЖИ-62

Балка Б2

Стадия	Масса	Масштаб
Р	1,15т	—
Лист	Листов 1	

ЦНИИЭП инженерного оборудования г. Москва

18727-05

Альбом V

Типовой проект 901-5-10.83

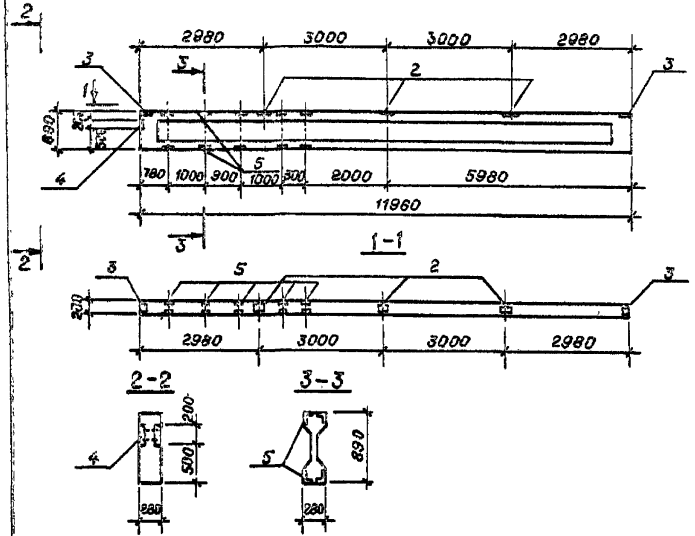

Обозначение	Марка
ТП 901-3- кжи-63	БС1

Марка элемента	Изделия закладные											Общий расход
	Арматура класса				Прокат марки						Всего	
	A-I	A-III			Вст3кп2							
	ГОСТ 5781-75				ГОСТ 8509-72			ГОСТ 103-76				
	ф10	ф8		Итого	∠80×7	∠90×8	Итого	-6×140	-6×190	Итого		
Б3	10,0	2,3		12,3	6,8	54,0	60,8	2,2	6,4	8,6	69,4	81,7

Формат	Зона	Поз.	Обозначение	Наименование	Кол.	Примечание
				Документация		
			1.462-1 Вып.1	Железобетонные предварительно напряженные балки с параллельными поясами пролетом 12м для покрытий зданий с плоской и скатной кровлей.		
				Сборочные единицы		
		1	1.462-1 Вып.1	Балка 1БП12-3АIV.	1	
				Дополнительные закладные изделия		
		2	1.462-1 дополнение к вып. I÷IV	Изделие закладное Ум4-3	3	
		3	1.462-1 дополнение к вып. I÷IV	Изделие закладное Ум4-1	2	
		4	2.460-2 вып. 0	Изделие закладное Мд-5	2	
		5	1.462-1 вып. II	Изделие закладное М2	10	6,4

Привязан

Инв.№

Н. контр.	Левина		
Проверил	Письман		
Инженер	Лазарева		
Рук.гр.	Письман		
ГИП	Левина		
Гл.констр.	Пронин		
Нач.отд.	Красавин		

ТП 901-5-10.83 КЖИ-63

Балка Б3

Стадия	Масса	Масштаб
Р	4,5т	-
Лист	Листов 1	

ЦНИИЭП инженерного оборудования г. Москва

18727-05

Инв.№подл. | Подпись и дата | Взам.инв.№

Копировал Музафарова Формат 12

Альбом V

Типовой проект 901-3-10.83

Инв.№подл. | Подпись и дата | Взам.инв.№

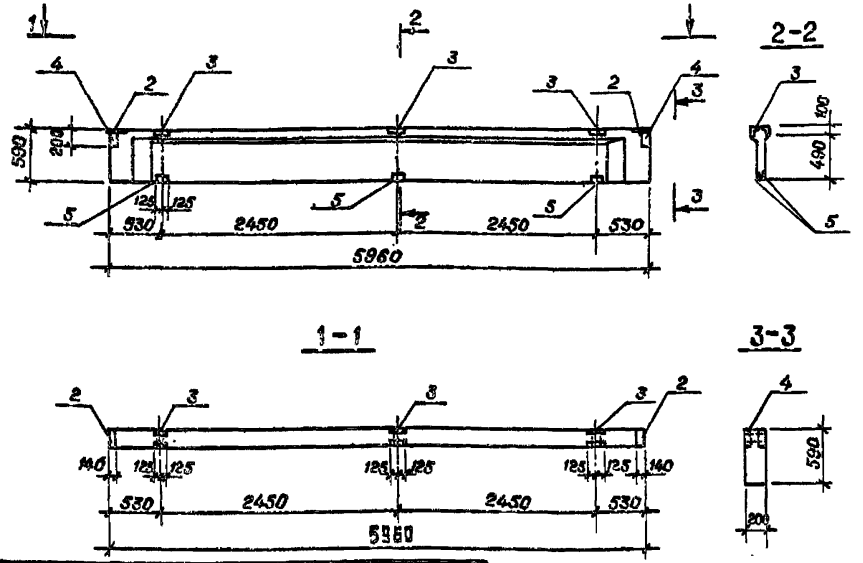

Обозначение	Марка
ТП 901-3 КЖИ-БС 2	Б4

Формат	Зона	Поз.	Обозначение	Наименование	Кол.	Примечание
				Документация		
			1.462-10 вып.1	Железобетонные балки пролетами 6 и 9 м для покрытий зданий с плоской кровлей.		
				Сборочные единицы		
		1	1.462-10 вып.1	Балка Б6-5АIV-т	1	
				Дополнительные закладные изделия		
		2	1.462-10 вып.2	Изделие закладное М7	2	
		3	1.462-10 вып.2	Изделие закладное М9	3	
		4	2.432-1 вып.0	Изделие закладное МД-1	2	
		5	3.400-6/76	Изделие закладное МН4-48	6	ℓ=250мм

Ведомость расхода стали на дополнительные закладные детали на один элемент, кг

Марка элемента	Изделия закладные											Всего	Общий расход
	Арматура класса				Прокат марки								
	А-I	А-III			ВСт3пс6								
	ГОСТ 5781-75	ГОСТ 5781-75	ГОСТ 5.1459-72*		ГОСТ 8510-72			ГОСТ 8509-72	ГОСТ 103-76				
	ф6	ф8	ф10	Итого	∠80×50×6	∠90×56×8	Итого	∠50×6	-8×140		Итого		
Б4	0,2	4,4	2,2	6,6	4,8	7,2	12,0	22,8	3,6		3,6	38,4	45,2

Привязан

Инв.№

Н.контр.	Левина		
Проверил	Письман		
Инженер	Лазарева		
Рук. гр.	Письман		
ГИП	Левина		
Гл.констр.	Пронин		
Нач.отд.	Красавин		

ТП 901-3-10.83 КЖИ-Б4

Балка Б4

Стадия	Масса	Масштаб
Р	1,15т	—

Лист | Листов 1

ЦНИИЭП инженерного оборудования г. Москва

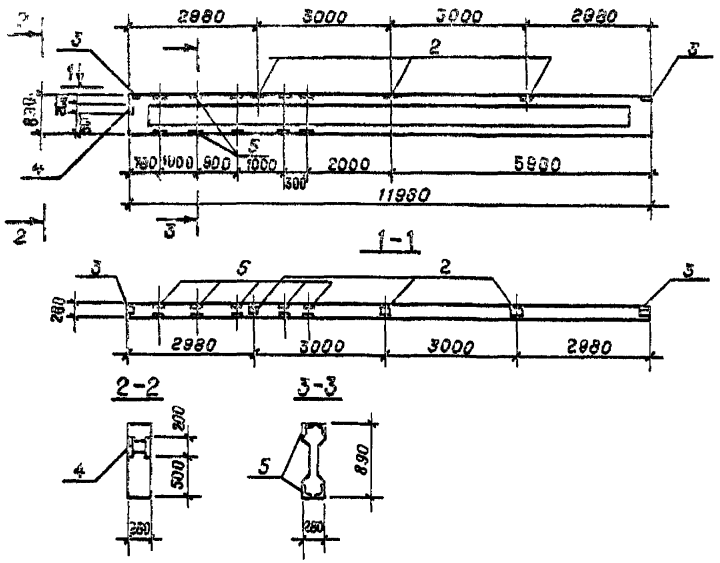

Обозначение	Марка
ТП 901-3- КЖИ-55	Б51

Марка элемента	Изделия закладные												Общий расход
	Арматура класса				Прокат марки							Всего	
	А-I	А-III			Вст3 пс 6								
	ГОСТ 5781-75				ГОСТ 8509-72				ГОСТ 103-76				
	⌀10	⌀8		Итого	∠80×7	∠90×8		Итого	-6×140	-6×190		Итого	
Б5	10,0	2,3		12,3	6,6	54,0		60,8	2,2	6,4		8,6	69,4	81,7

Формат	Зона	Поз.	Обозначение	Наименование	Кол.	Примечание
				Документация		
			1.462-1 вып. 1	Железобетонные предварительно напряженные балки с параллельными поясами пролетом 12 м для покрытий зданий с плоской и скатной кровлей.		
				Сборочные единицы		
		1	1.462-1 вып. 1	2БП 12-4АIV	4	
				Дополнительные закладные изделия		
		2	1.462-1 дополнение к вып. I÷IV	Изделие закладное Ум4-3	3	
		3	1.462-1 дополнение к вып. I÷IV	Изделие закладное Ум4-1	2	
		4	2.460-2 вып. 0	Изделие закладное Мд-5	2	
		5	1.462-1 вып. II	Изделие закладное М2	10	6,4

Привязан

Инв.№

Н. контр.	Левина	
Проверил	Письман	
Инженер	Лазарева	
Рук. гр.	Письман	
ГИП	Левина	
Гл. констр.	Пронин	
Нач. отд.	Красавин	

ТП 901-3-10.83 КЖИ-55

Балка Б5

Стадия	Масса	Масштаб
Р	5,0т	—
Лист	Листов 1	

ЦНИИЭП инженерного оборудования г. Москва

Инв.№подл. | Подпись и дата | Взам.инв.№

18727-05

Копировал Мусафарова Формат А2

Типовой проект 901-8-10.83 Альбом V

Рис.1

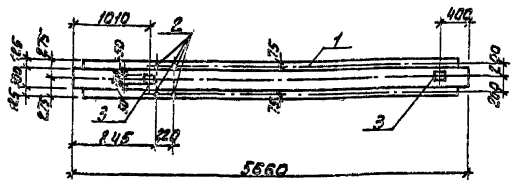

Рис.2

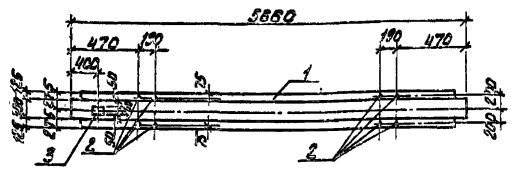

Ведомость расхода стали на дополнительные закладные изделия, кг

Марка элемента	Изделия закладные										Общий расход
	Арматура класса А-III			Прокат марки Вст3кп2							
	ГОСТ 5.1459-72			ГОСТ 103-76			ГОСТ 10704-76			Всего	
	Ф10		Итого	Ф8х150		Итого	Ф20		Итого		
Р1	0,8		0,8	1,9		1,9	0,32		0,32	2,22	3,02
Р2	0,8		0,8	1,9		1,9	1,28		1,28	3,18	2,08

Обозначение	Марка	Рис.
тп 901-3- КЖИ-Р1	Р1	1
тп 901-3- КЖИ-Р1-01	Р2	2

Формат	Зона	Поз.	Обозначение	Наименование	Кол.	Примечание
				Документация		
			1.020-1 Вып.3-1	Ригели перекрытий		
				пролетом 7,2-6,0, 4,5 и 3,0 м		
				с высотой сечения 450 мм		
				под многопустотные панели		
				перекрытий. Опалубочные		
				чертежи и армирование		
				Пространственные каркасы		
				Сборочные единицы		
		1	1.020-1 Вып.3-1	Ригель 1РДП4.57-69 Ат V	1	
			Переменные данные для исполнений			
				тп 901-3- -КЖИ-Р1		
		2		Труба Ф20; S=1,6; ГОСТ 10704-76 / Вст3кп2-1; ГОСТ 535-79		
				ℓ = 220	4	
		3	3.400-6/76	Изделие закладное МИ 1-20	2	
				тп 901-3- -КЖИ-Р1-01		
		2		Труба Ф20; S=1,6; ГОСТ 10704-76 / Вст3кп2-1; ГОСТ 535-79		
				ℓ = 220	8	
		3	3.40-6/76	Изделие закладное МИ 1-20	1	

Н.контр.	Левина		
Провер.	Письман		
Ст.техн.	Митрофанова		
Рук.гр.	Письман		
Гип	Левина		
Гл.конт.	Пронин		
Нач.отд.	Красавин		

ТП 901-8-10.83 КЖИ-Р1

Ригель Р1

Стадия	Масса	Масштаб
Р	2,5Т	—

Лист | Листов 1

ЦНИИЭП Инженерного оборудования г. Москва

Привязан

Инв. №

Инв. № подл. | Подпись и дата | Взам. инв. №

19777-05

Типовой проект 901-5-10.83 Альбом V

Рис. 1

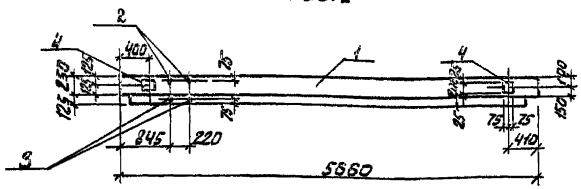

Рис. 2

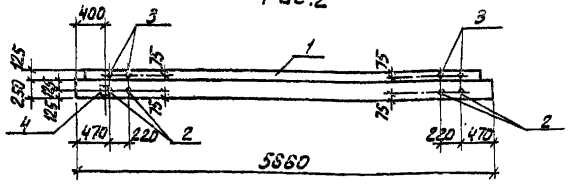

Марка элемента	Изделия закладные									
	Арматура класса			Прокат марки						Общий расход
	A-III			ВСт3кп2						
	ГОСТ 5.1459-72*			ГОСТ 103-76			ГОСТ 10704-76			
	Ф10		Итого	Ø150		Итого	Ф20	Итого	Всего	
Р3	0,8		0,8	1,9		1,9	0,32	0,32	2,22	3,02
Р4	0,8		0,8	1,9		1,9	0,64	0,64	2,54	3,34
Р5	0,8		0,8	1,9		1,9			1,9	2,7

Обозначение		Марка	Рис.	Наличие закладных деталей (поз.)		
				1	2	3
тп 901-3-	КЖИ-Р2	Р3	1	X	X	X
тп 901-3-	КЖИ-Р2-01	Р4	2	X	X	X
тп 901-3-	КЖИ-Р2-02	Р5	1	–	–	X

Привязан

Инв. №

Инв. № подл. | Подпись и дата | Взам. инв. №

Формат	Зона	Поз.	Обозначение	Наименование	Кол.	Примечание
				Документация		
			1.020-1 Вып. 3-1	Ригели перекрытий		
				пролетом 7,2-6,0, 4,5 и 3,0 м		
				с высотой сечения 450 мм		
				под многопустотные панели		
				перекрытий. Опалубочные		
				чертежи и армирование		
				Пространственные каркасы		
				Сборочные единицы		
		1	1.020-1 Вып. 3-1	Ригель 1РОП4.57-69 АтV	1	
			Переменные данные	для исполнения		
				тп 901-3- КЖИ-Р2		
		2		Труба Ø20;S=16;ГОСТ10704-76 / ВСт3кп2-1 ГОСТ 5.535-79 С=450	2	
		3		Труба Ø20;S=16;ГОСТ10704-76 / ВСт3кп2-1 ГОСТ 5.535-79 С=220	2	
		4	3.400-6/76	Изделие закладное МИ1-20	1	
				тп 901-3- КЖИ-Р2-01		
		2		Труба Ø20;S=16;ГОСТ10704-76 / ВСт3кп2-1 ГОСТ 5.535-79 С=450	4	
		3		Труба Ø20;S=16;ГОСТ10704-76 / ВСт3кп2-1 ГОСТ 5.535-79 С=220	4	
		4	3.400-6/76	Изделие закладное МИ1-20	1	
				тп 901-3- КЖИ-Р2-02		
		4	3.400-6/76	Изделие закладное МИ1-20	1	

Н. контр.	Левина		
Провер.	Письман		
Ст. техн.	Митрофанова		
Рук. гр.	Письман		
ГИП	Левина		
Гл. конс.	Пронин		
Нач. отд.	Крагавин		

тп 901-5-10.83 кжи-Р2

Ригель Р2

Стадия	Масса	Масштаб
Р	1,9т	–
Лист	Листов 1	

ЦНИИЭП инженерного оборудования г. Москва

18727-05

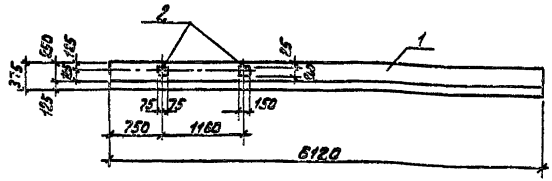

Формат	Зона	Поз	Обозначение	Наименование	Кол.	Примечание
				Документация		
			1.020-1 Вып.3-5	Ригели покрытий пролетом		
				9,0; 7,2; 6,0; 4,5 и 3,0 м		
				под многопустотные панели и ребристые плиты		
				перекрытий. О полубочные		
				чертежи и армирование		
				Пространственные каркасы		
				Сборочные единицы		
		1	1.020-1 Вып.3-5	Ригель 2Р04.82-35Ат V т	1	
		2	3.400-6/76	Изделие закладное МИ1-20	2	

Ведомость расхода стали на дополнительные закладные изделия на ригель, кг.

Марка элемента	Изделия закладные							Общий расход
	Арматура класса			Прокат марки				
	А-III			ВСт3 кп2				
	ГОСТ 5.1459-72*			ГОСТ 103-76				
	Ф10		Итого	-8×150			Итого	
Р13	1,6		1,6	3,8			3,8	5,4

Обозначение	Марка
ТП 901-3- КЖИ-Р3	Р13

Типовой проект 901-8-10.83 Альбом V

Инв. № подл. | Подпись и дата | Взам. инв. №

Привязан

Инв. №

Н. контр.	Лявина	
Провер.	Писаман	
Ст. техн.	Митрофанова	
Рук. гр.	Писаман	
ГИП	Левина	
Гл. конст.	Пронин	
Нач. отд.	Красавин	

ТП 901-3-10.83 КЖИ-Р3

Ригель Р3

Стадия	Масса	Масштаб
Р	2,0т	—

Лист | Листов 1

ЦНИИЭП инженерного оборудования г. Москва

103 17-05

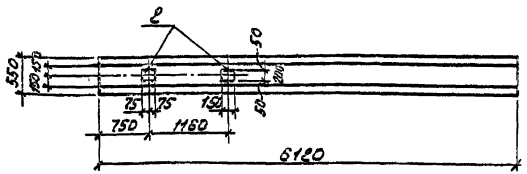

Ведомость расхода стали на дополнительные закладные изделия на ригель, кг.

Марка элемента	Изделия закладные						Общий расход
	Арматура класса			Прокат марки			
	A-III			Вст3 кп2			
	ГОСТ 5781-75*			ГОСТ 103-76			
	Ф10		Итого	Ø150		Итого	
Р14	1,8		1,8	3,8		3,8	5,4

Обозначение	Марка
ТП 901-5- КЖИ-Р4	Р14

Форма	Зона	Поз.	Обозначение	Наименование	Кол.	Примечание
				Документация		
			1.020-1 Вып. 3-5	Ригели покрытий		
				пролетом 9,0; 7,2; 6,0;		
				4,5 и 3,0 м под много-		
				пустотные панели		
				и ребристые плиты		
				перекрытий. Опалубочные		
				чертежи и армирование		
				Пространственные каркасы		
				Сборочные единицы		
		1	1.020-1 Вып. 3-5	Ригель 2РД4.62-66АтV	1	
		2	3.400-6/76	Изделие закладное МИ1-20	2	

Привязан

Инв. №

Н.контр.	Левина	
Провер.	Письман	
Ст.техн.	Митрофанова	
Рук.гр.	Письман	
ГИП	Левина	
Гл.конст.	Пронин	
Нач.отд.	Красавин	

ТП. 901-6-10.83 КЖИ-Р4

Ригель Р4

Стадия	Масса	Масштаб
Р	2,8т	—
Лист	Листов 1	

ЦНИИЭП Инженерного оборудования г. Москва

Типовой проект 901-8-10.83 Альбом V

Рис. 1

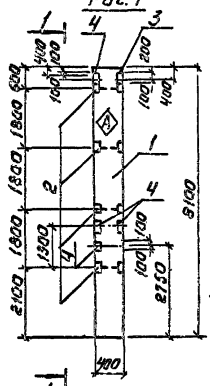

1-1

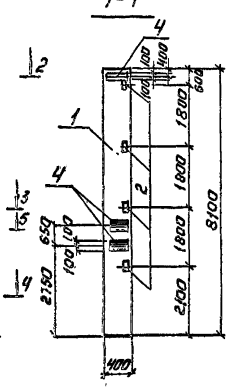

Рис. 2
зеркальное отражение

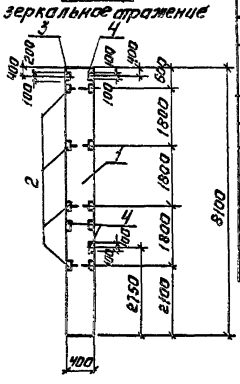

2-2

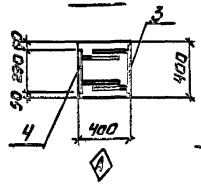

3-3

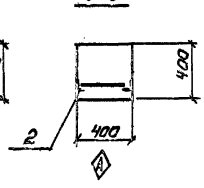

4-4

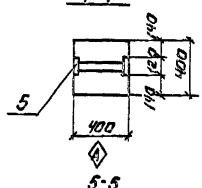

5-5

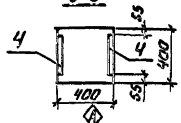

Обозначение	Марка	Рис.
т.п. 90 КЖИ-К1	К1	1
-01	К3	2

Формат	Зона	Поз.	Обозначение	Наименование	Кол.	Примечание
				Документация		
			1.423-3 Вып.1	Железобетонные предварительно напряженные колонны одноэтажных производственных зданий без мостовых кранов высотой 3,6 и 4,8 м		
				Сборочные единицы		
		1	1.423-3 Вып.1	Колонна К 12-4	1	
		2	1.423-3 Вып.2	Изделие закладное М1-14	4	12,8 кг
		3	1.423-3 Вып.2	Изделие закладное М1-13	1	14,3 кг
		4	1.423-3 Вып.2	Изделие закладное М1-12-1	4	6,0 кг

Ведомость расхода стали на дополнительные закладные изделия, кГ

Марка элемента	Изделия закладные											Итого
	Арматура класса						Прокат марки					
	А-I		А-III				В Ст3 кп2					
	ГОСТ 5781-75		ГОСТ 5. 1459-72 *				ГОСТ 103-76					
	ф 6	Итого	ф12	ф14	ф22	Итого		250х10	300х10	200х10	Итого	
К1	1,0	1,0	5,6	17,5	7,0	30,10		30,8	9,2	18,4	58,4	89,5
К3	1,0	1,0	5,6	17,5	7,0	30,10		30,8	9,2	18,4	58,4	89,5

Покрытие поверхности закладных деталей - горячее цинкование 0,05 ÷ 0,06 мм.

Н.контр.	Левина		
Произв.	Письман		
Инжен.	Саранча		
Ст.инж.	Шевченко		
Рук.гр	Письман		
ГИП	Левина		
Гл.конс.	Пронин		
Нач.отд.	Крабавин		

ТП 901-8-10.83 КЖИ-К1

Колонна К1.

Стадия	Масса	Масштаб
Р	3,3т	—

Лист Листов 1

ЦНИИЭП инженерного оборудования г. Москва

Привязан:

Инв. №

Копировал: Лаптикова

Типовой проект 901-8-10.83 Альбом V

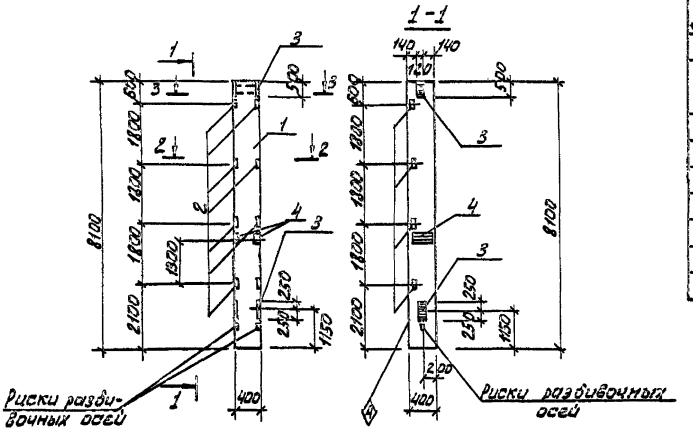

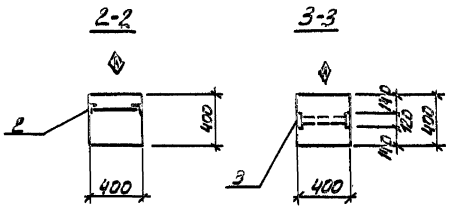

Формат	Зона	Поз.	Обозначение	Наименование	Кол.	Примечание
				Документация		
			1.423-3 Вып.1	Ж.б. Колонны прямоугольного сечения для одноэтажных производственных зданий без мостовых кранов высотой до 8,4 м		
				Сборочные единицы		
		1	1.423-3 Вып. 1	Колонна К 72-4	1	
		2	1.423-3 Вып. 2	Изделие закладное М1-14	4	1,8 кг
		3	1.423-5 Вып.2	Изделие закладное НМ-1	2	33,0 кг
		4	1.423-3 Вып. 2	Изделие закладное М1-12-1	2	6,0 кг

Ведомость расхода стали на дополнительные закладные изделия, кг.

Марка элемента	Изделия закладные									Всего
	Арматура класса			Прокат марки						
	ГОСТ 5781-82*			ГОСТ 19903-74*						
	12		Итого	Б.Ш.Х.5	-120 х 16	-100 х 12			Итого	
К2	1.32		1.32	5.8	30,2	9,58			72,8	74.12

Закладные изделия должны быть оцинкованы слоем 150 мкм, способом металлизации в процессе изготовления.

			ТП 901-8-10.83	-КЖИ-К2	
Н. контр.	Левина		КОЛОННА К2	Стадия	Масса	Масштаб
Провер.	Письман			Р	3,3 т	-
Инжен.	Саранча			Лист	Листов 1
Гл. инж.	Шевченко			ЦНИИЭП инженерного оборудования г. Москва	
Рук. гр.	Письман				
ГИП	Левина				
Гл. конс.	Пычин				
Нач. отд.	Красавин				

Привязан

Инв. №

Инв. № подл. | Подпись и дата | Взам. инв. №

18727-05

Типовой проект 901-8-10.83 Альбом V

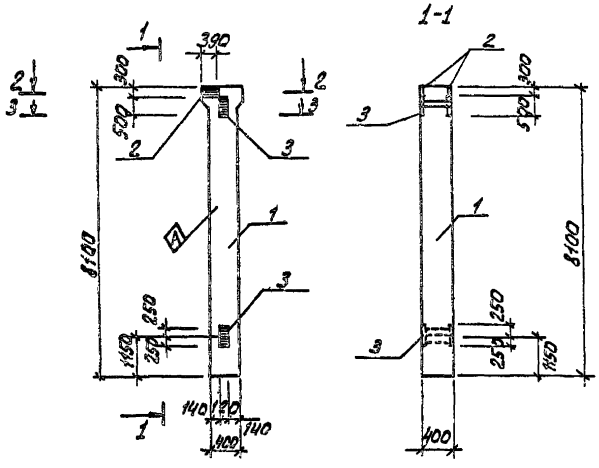

Формат	Зона	Поз.	Обозначение	Наименование	Кол.	Примечание
				Документация		
			1.423-3 вып.1	Ж.б. колонны прямоугольного сечения одноэтажных производственных зданий без мостовых кранов высотой до 9,6 м		
				Сборочные единицы		
		1	1.423-3 вып.1	Колонна К72-16	1	
		2	1.423-3 вып.2	Изделие закладное НМ1-10	2	13,6 кг
		3	1.423-5 вып.2	Изделие закладное НМ-1	2	33,0 кг

Ведомость расхода стали на дополнительные закладные изделия, кг

Марка элемента	Изделия закладные										Всего
	Арматура класса						Прокат марки				
	A-I			A-III			ВСТ3 кп2				
	ГОСТ 5781-75			ГОСТ 5.1459-72*			ГОСТ 103-76				
	ф6		Итого	ф14	ф22	Итого	-120 х16	-100х12	-300 х10	Итого	
К4	0,4		0,4	5,6	2,8	8,4	30,2	35,8	18,4	84,4	93,2

Закладные изделия должны быть оцинкованы слоем 150 мкм, способом металлизации в процессе изготовления.

Н.контр.	Левина		
Провер.	Письман		
Инженер.	Саранча		
Ст.инж.	Шевченко		
Рук.гр.	Письман		
ГИП	Левина		
Гл.конс.	Пронин		
Нач.отд.	Колгавин		

ТП 901-8-10.83 КЖИ-КЧ

Колонна К4

Стадия	Масса	Масштаб
Р	3,3т	—

Лист Листов 1

ЦНИИЭП Инженерного Оборудования г. Москва

Привязан

Инв. № подл. | Подпись и дата | Взам. инв. №

Инв. №

18727-05

Альбом V

Типовой проект 901-8-10.83

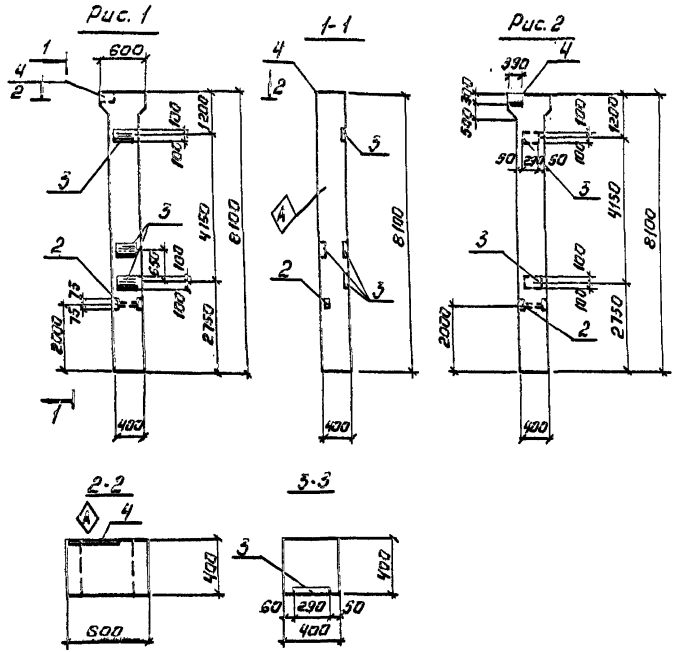

Формат	Зона	Поз.	Обозначение	Наименование	Кол.	Примечание
				Документация.		
			1.423-3 Вып.1	Ж.Б. колонны прямоугольного сечения однопрожных производственных зданий без мостовых кранов высотой 9,6м.		
				Сборочные единицы.		
		1	1.423-3 Вып.1	Колонна К72-16		
		2	1.423-3 Вып.2	Изделие закладное М1-14	1	12,8кг
		3	1.423-3 Вып.2	Изделие закладное М1-12-1	4	6,0кг
		4	1.423-3 Вып.2	Изделие закладное М1-10	1	13,6кг

Ведомость расхода стали на дополнительные закладные изделия, кГ

Марка элемента	Изделия закладные												
	Арматура класса						Прокат марки						Итого
	А-I		А-III				В ст 3 кп 2						
	ГОСТ 3781-75		ГОСТ 5.1459-72*				103-76						
	ф 6	Итого	ф 12	ф 14	ф 22	Итого	250×10		300×10	200×10	Итого		
К5	0,4	0,4	5,6	6,3	2,8	14,7	7,7		9,2	18,4	35,3		50,40
К6	0,4	0,4	5,6	6,3	2,8	14,7	7,7		9,2	18,4	35,3		50,40

Покрытие поверхности закладных деталей - горячее цинкование 0,05÷0,06мм.

Обозначение		Марка	Рис.
ТП 90	КЖИ-5	К5	1
	-01	К6	2

ПРИВЯЗАН:

ИНВ. №

Н. КОНТР.	ЛЕВИНА	
ПРОВЕР.	ПИСЬМАН	
ИНЖЕН.	САРАНЧА	
СТ. ИНЖ.	ШЕВЧЕНКО	
РУК. ГР.	ПИСЬМАН	
ГИП	ЛЕВИНА	
ГЛ. КОНСТР.	ПРОНИН	
НАЧ. ОТД.	КРАСАВИН	

ТП 901-8-10.83 КЖИ-К5

Колонна К5

СТАДИЯ	МАССА	МАСШТАБ
Р	3,3т	—

ЛИСТ: ЛИСТОВ: 1

ЦНИИЭП ИНЖЕНЕРНОГО ОБОРУДОВАНИЯ г. МОСКВА

Копировал: Агинова

Формат: 12

18727-05

ИНВ. № ПОДЛ. | ПОДПИСЬ И ДАТА | ВЗАМ. ИНВ. №

Типовой проект 901-8-10.83 Альбом V

1-1

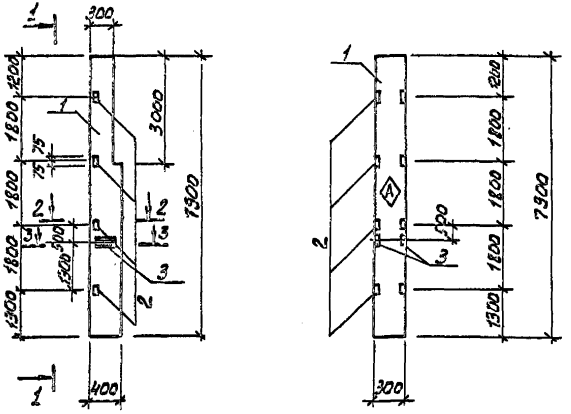

2-2

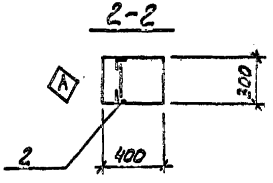

3-3

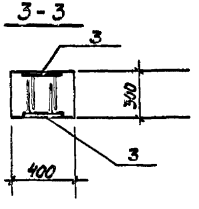

Формат	Зона	Поз.	Обозначение	Наименование	Кол.	Примечания
				Документация		
			460-75 Вып. 1-1	Ж.б. фахверковые колонны прямоугольного сечения для одноэтажных производственных зданий.		
				Сборочные единицы		
		1	460-75 Вып. 1-1	Колонна КФ 16-1		
		2	1.423-3 Вып. 2	Изделие закладное М1-13	4	1,7 кг
		3	1.423-3 Вып. 2	Изделие закладное М1-12.1	2	6,0 кг

Ведомость расхода стали на дополнительные закладные изделия, кг

Марка элемента	Изделия закладные								Всего
	Арматура класса A III, ГОСТ 5781-75		Прокат марки ВСт3кп2, ГОСТ 8509-72			ГОСТ 103-76			
	ф12	Итого	263			200×16		Итого	
К7	3,76	3,76	5,8			9,2		15,0	18,76

Привязан		ТП 901-8-10.83	КЖИ-К7
Инв. №	Н.конт. Левина	Колонна К7	Стадия: Р; Масса: 2,15т; Масштаб: —
	Пров. Письман		Лист; Листов 1
	Инж. Саранча		ЦНИИЭТ Инженерного оборудования г. Москва
	Ст.инж. Шевченко		
	Рук.гр. Письман		
	ГИП Левина		
	Гл.конс. Пронин		
	Нач.отд. Красавин		

Инв. № подл. | Подпись и дата | Взам. инв. №

13727-05

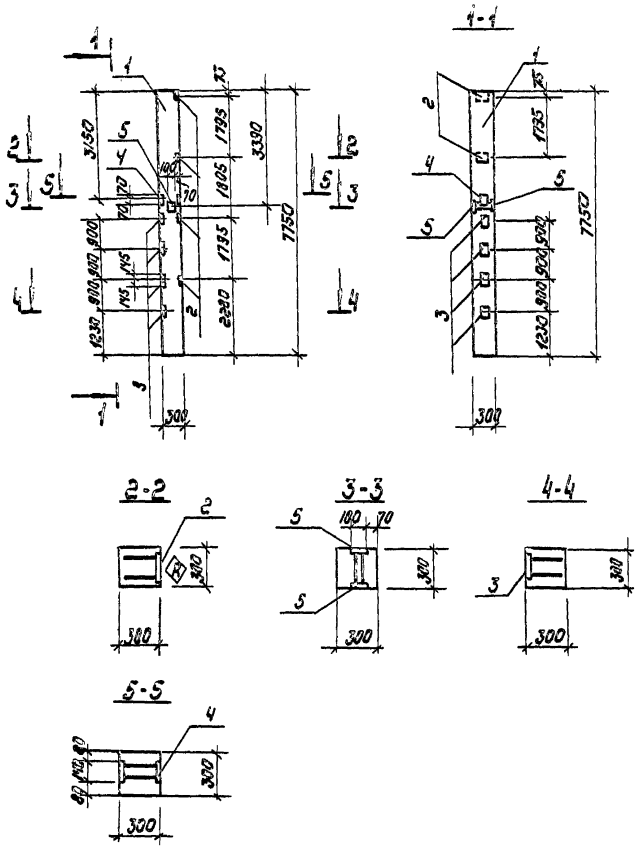

Формат	Зона	Поз	Обозначение	Наименование	Кол	Примечание
				Документация		
			1.020-1 Вып. 2-1	Конструкции каркаса межвидового применения для многоэтажных общественных и производственных зданий (на основе серии ИИ-04)		
				Сборочные единицы		
		1	1.020-1 Вып. 2-1	Колонна 2К3.36	1	
		2	1.020-1 Вып. 2-5	Изделие закладное МН-31	4	1.29 кг
		3	1.020-1 Вып. 2-5	Изделие закладное МН15	4	7.39 кг
		4	1.020-1 Вып. 2-5	Изделие закладное МН37	1	4.10 кг
		5	1.020-1 Вып. 2-5	Изделие закладное МН34	2	7.44 кг

ВЕДОМОСТЬ РАСХОДА СТАЛИ НА ДОПОЛНИТЕЛЬНЫЕ ЗАКЛАДНЫЕ ИЗДЕЛИЯ, КГ

Марка элемента	Изделия закладные										Всего
	Арматура класса					Прокат марки					
	А-III					В Ст3 кп2					
	ГОСТ 5.1459-72* 5781-75					103-76					
	ф8	ф12	ф10	ф16	Итого	-100х6	-150х12	-140х10	-100х8	Итого	
К9	1.6	2.11	1.4	12.12	17.23	3.6	16.4	3.08	1.52	24.60	41.83

Покрытие поверхности закладных деталей - горячее цинкование $h = 0.05 \div 0.06$ мм

Н. контр.	Левина			ТП 901-8-10.83	КЖИ - К9		
Провер.	Письман			Колонна К9	Стадия	Масса	Масштаб
Ст. инж.	Шевченко				Р	1.74т	—
Рук. гр.	Письман				Лист	Листов 1	
Гип.	Левина				ЦНИИЭП инженерного оборудования г. Москва		
Гл. конст.	Пронин						
Нач. отд.	Красавин						

Типовой проект 901-8-10.83 Альбом V

Инв. № подл. | Подпись и дата | Взам. инв. №

Копировал: Коршунова

Формат 12 18727-05

Типовой проект 901-8-10.83 Альбом V

Рис. 1 1-1 Рис. 2 (остальное см. рис. 1)

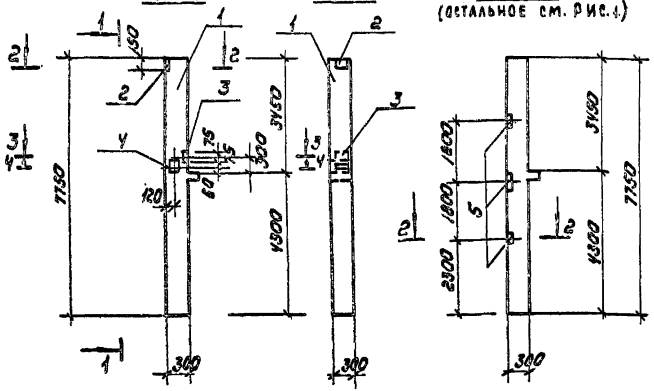

2-2 3-3 4-4

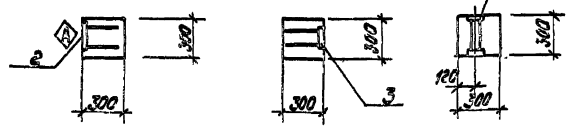

Покрытие поверхности закладных деталей - горячее цинкование $h = 0.05 \div 0.06$ мм

Обозначение	Марка	Рис
ТП КЖИ-К10	К10	1
-01	К19	2

Формат	Зона	Поз	Обозначение	Наименование	Кг	Примечание
				Документация		
			1.020-1 Вып. 2-1	Конструкции каркаса межвидового применения для многоэтажных общественных и производственных зданий (на основе серии ИН-04)		
				Сборочные единицы		
		1	1.020-1 Вып. 2-1	Колонна 2КО3.36	1	
		2	1.020-1 Вып. 2-5	Изделие закладное МН-28	1	7.46 кг
		3	1.020-1 Вып. 2-5	Изделие закладное МН-39	1	3.56 кг
		4	1.020-1 Вып. 2-5	Изделие закладное МН-35	1	2.22 кг
				Переменные данные для исполнений		
				ТП 90 -КЖИ-К10		
				отсутствуют		
				ТП 90 КЖИ-К10-01		
				Сборочные единицы		
		5	1.020-1 Вып. 2-5	Изделие закладное МН-31	3	1.29 кг

Ведомость расхода стали на дополнительные закладные изделия, кг

Марка элемента	Изделия закладные										
	Арматура класса					Прокат марки					Всего
	А III					В Ст3 кп2					
	ГОСТ 5.1459-72 5.1721-75					103-76					
	8	10	14	16	Итого	-100 х 8	-150 х 12	-100 х 6	Эвачи	Итого	
К10		0.72	1.44	2.02	4.18	1.52	2.12		5.31	8.95	13.13
К19	1.2	0.86	1.44	2.02	5.52	1.52	2.12	2.70	5.31	11.65	17.17

Н. контр.	Левина	
Провер.	Письман	
Инжен.	Саранча	
Ст. инж.	Шевченко	
Рук. гр.	Письман	
Гип	Левина	
Гл. констр.	Дронин	
Нач. отд.	Красавин	

ТП 901-8-10.83 КЖИ-К10

Колонна К10

Стадия	Масса	Масштаб
Р	1.76 т	—

Лист Листов 1

ЦНИИЭП инженерного оборудования г. Москва

Привязан

Инв. №

Инв. № подл. | Подпись и дата | Взам. инв. №

18727-05

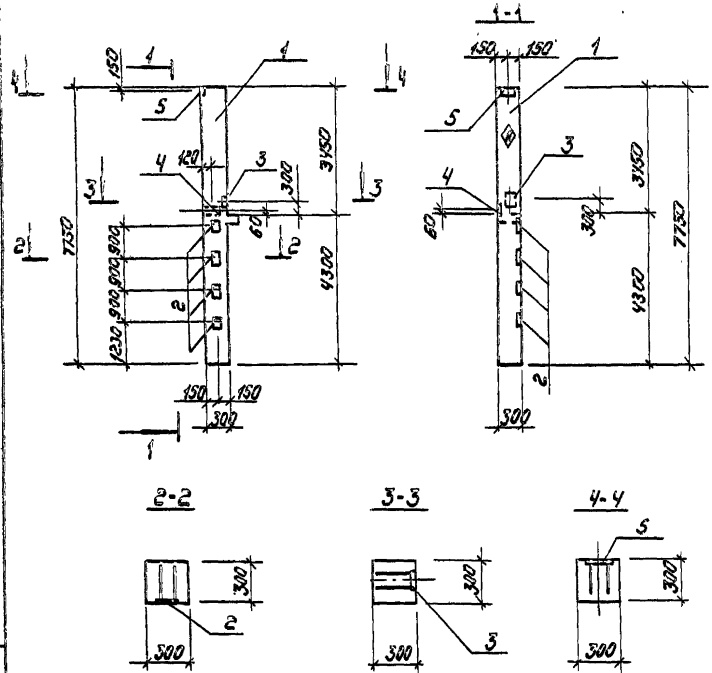

Позиция	Зона	Поз.	Обозначение		Наименование	Кол.	Примечание
					Документация		
			1.020-1	Вып. 2-1	Конструкции каркаса междуэтажных общественных производственных зданий (на основе серии ИИ04)		
					Сборочные единицы		
		1	1.020-1	Вып 2-1	Колонна 2КО 3.36	1	
		2	1.020-1	Вып 2-5	Изделие закладное МН-13	4	7.39 кг
		3	1.020-1	Вып 2-5	Изделие закладное МН-39	1	3.56 кг
		4	1.020-1	Вып 2-5	Изделие закладное МН-34	1	1.44 кг
		5	1.020-1	Вып 2-5	Изделие закладное МН-28	1	7.46 кг

Ведомость расхода стали на дополнительные закладные изделия, кг.

Марка элемента	Изделия закладные										Всего
	Арматура класса AIII					Прокат марки ВСт3кп2					
	ГОСТ 5.1459-72* 5781-75					103-76					
	10	12	14	16	Итого	-150х12	-100х8	-260х10		Итого	
КН	0.84	1.03	4.44	14.14	17.45	18.52	0.76	5.31		24.59	43.11

Покрытие поверхности закладных деталей - горячее цинкование h=0.05÷0.06 мм

			ТП 901-8-10.83	КЖИ - К11	
Н. контр.	Левина		Колонна К11	Стадия	Масса	Масштаб
Нач.	Письман			Р	1.76т	—
Инж.	Саванча			Лист	Листов 1
Ст. инж.	Шевченко			ЦНИИЭП инженерного оборудования г. Москва	
Рук. гр.	Письман				
ГИП	Левина				
Гл. констр.	Пронин				
Нач. отд.	Красавин				

Привязан

Инв. №

Инв. № подл. | Подпись и дата | Взам. инв. №

18727-05

Копировал Коршунова

Формат А2

Типовой проект 901-8-10.83 Альбом V

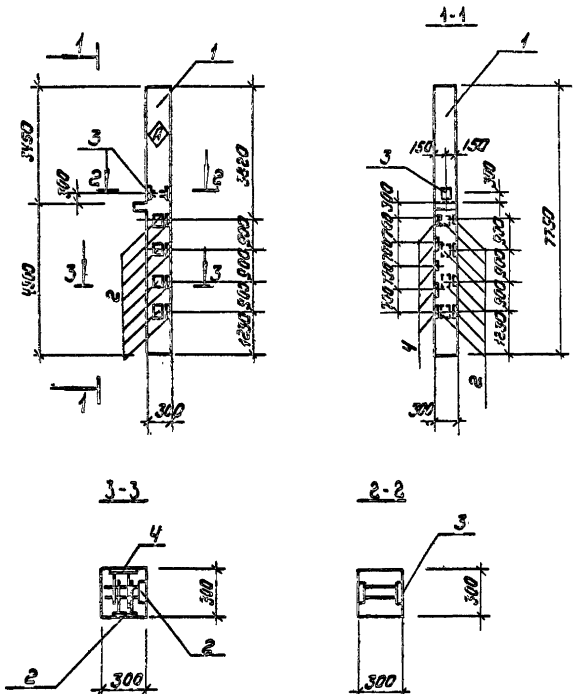

Формат	Зона	Поз	Обозначение	Наименование	Кол	Примечание
				Документация		
			1.020-1 Вып. 2-1	Конструкции каркаса межвидового применения для многоэтажных общественных и производственных зданий (на основе серии ИИ-04)		
				Сборочные единицы		
		1	1.020-1 Вып. 2-1	Колонна 2К03, 36	1	
		2	1.020-1 Вып. 2-5	Изделие закладное МН-13	8	7.39кг
		3	1.020-1 Вып. 2-5	Изделие закладное МН37	1	4.10кг
		4	1.020-1 Вып. 2-5	Изделие закладное МН-31	5	1.29кг

Ведомость расхода стали на дополнительные закладные изделия, кг

Марка элемента	Изделия закладные										
	Арматура класса					Прокат марки					Всего
	А III					В ст3 кп2					
	ГОСТ 5.1459-72*					103-76					
	ф12	ф16	ф8		Итого	-150 х12	-140х10	-100х6		Итого	
К12	3.19	24.24	2.0		29.43	32.8	3.08	4.5		40.38	69.81

Покрытие поверхности закладных деталей - горячее цинкование $h = 0.05 \div 0.06$ мм

Н. контр.	Левина		
Провер.	Письман		
Инженер	Саранча		
Ст. инж.	Шевченко		
Рук. гр.	Письман		
Гип	Левина		
Гл. конст.	Пронин		
Нач. отд.	Красавин		

ТП 901-8-10.83 КЖИ - К12

Колонна К12

Стадия	Масса	Масштаб
Р	1.76т	—

Лист | Листов 1

ЦНИИЭП инженерного оборудования г. Москва

Привязан

Инв №

Инв № подл. | Подп. и дата | Взам. инв. №

18727-05

Типовой проект 901-8-10.83 Альбом V

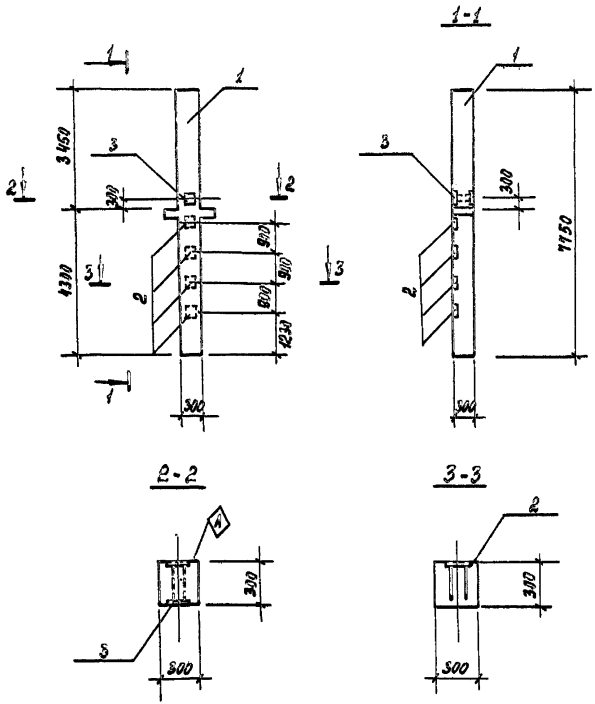

Формат	Зона	Поз	Обозначение	Наименование	Кол.	Примеч.
				Документация		
			1.020-1 вып. 2-1	Конструкции каркаса многоэтажных общественных и производственных зданий (на основе серии ИИ-04)		
				Сборочные единицы		
		1	1.020-1 вып.2-1	Колонна 2КД 3.36	1	
		2	1.020-1 вып. 2-5	Изделие закладное МН-13	4	7.39 кг
		3	1.020-1 вып. 2-5	Изделие закладное МН-37	1	4.10 кг

Ведомость расхода стали на дополнительные закладные изделия, кг.

Марка элемента	Изделия закладные										Всего
	Арматура класса					Ст3 кп2					
	AIII					103-76					
	ГОСТ 5.1459-72*					103-76					
	Ø12	Ø16			Итого	-150 x 12	-140 x 10			Итого	
К 13	2,11	12,12			14,23	16,4	3,08			19,48	33,71

Покрытие поверхности закладных деталей - горячее цинкование $h = 0,06 \div 0,06$ мм.

Н.контр.	Левина		ТП 901-8-10.83 КЖИ - К13
Провер.	Лисьман		
Инж.	Саранча		Колонна К13
Ст.инж.	Шевченко		Стадия: Р; Масса: 1,99т; Масштаб: —
Рук.гр.	Лисьман		Лист; Листов 1
ГИП	Левина		ЦНИИОМТП инженерного оборудования г. Москва
Гл.конст.	Проник		
Нач.отд.	Красавин		

Привязан

Инв.№

Инв.№ подл. | Подпись и дата | Взам.инв.№

Копировал

Формат А2 1872705

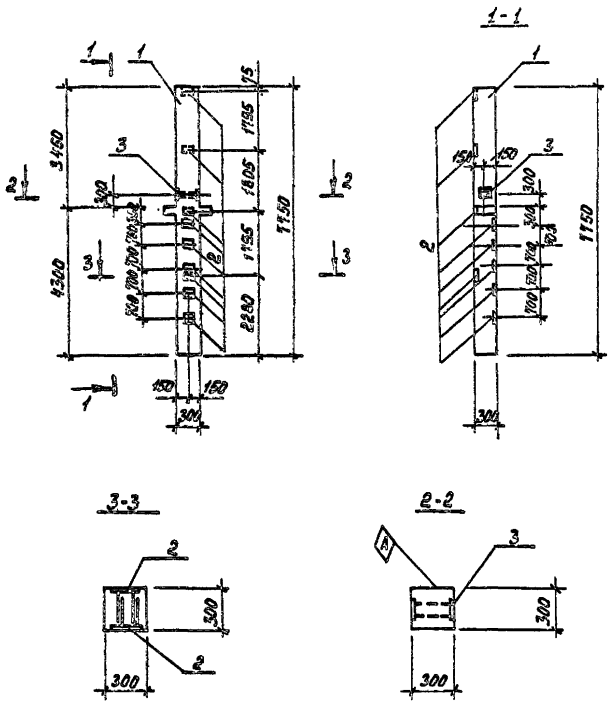

Формат	Зона	Поз.	Обозначение	Наименование	Кол.	Примеч.
				Документация		
			1.020-1 вып. 1-2	Конструкции каркаса межгидового применения для многоэтажных общественных и производственных зданий (на основе серии ИИ-04)		
				Сборочные единицы		
		1	1.020-1 вып. 2-1	Колонна 2КД 3.36	1	
		2	1.020-1 вып. 2-5	Изделие закладное МН-31	9	1,29 кг
		3	1.020-1 вып. 2-5	Изделие закладное МН-37	1	4,1 кг

Ведомость расхода стали на дополнительные закладные изделия, кг.

Марка элемента	Изделия закладные										Всего
	Арматура класса					Прокат марки					
	А III					В Ст3 кп 2					
	Гост 5.1459-72* 5781-75					103-76					
	⌀8	⌀12			Итого	-190х х6	-140 х10			Итого	
К 14	3,6	1,03			4,63	8,1	3,08			11,18	15,81

Покрытие поверхности закладных деталей - горячее цинкование h=0,05÷0,06 мм.

Типовой проект 901-8-10.83 Альбом V

Инв. № подл.	Подпись и дата	Взам. инв. №

Привязан

Инв. №

Н. контр.	Левина	
Провер.	Письман	
Инж.	Саранца	
Ст. инж.	Шевченко	
Рук. гр.	Письман	
ГИП	Левина	
Гл. конст.	Пронин	
Нач. отд.	Красавин	

ТП 901-8-10.83 КЖИ - К14

Колонна К14

Стадия	Масса	Масштаб
Р	1,77т	—

Лист | Листов 1

ЦНИИЭП инженерного оборудования г. Москва

Копировал

Формат 19 12377-05

Альбом V

Типовой проект 901-8-10.83

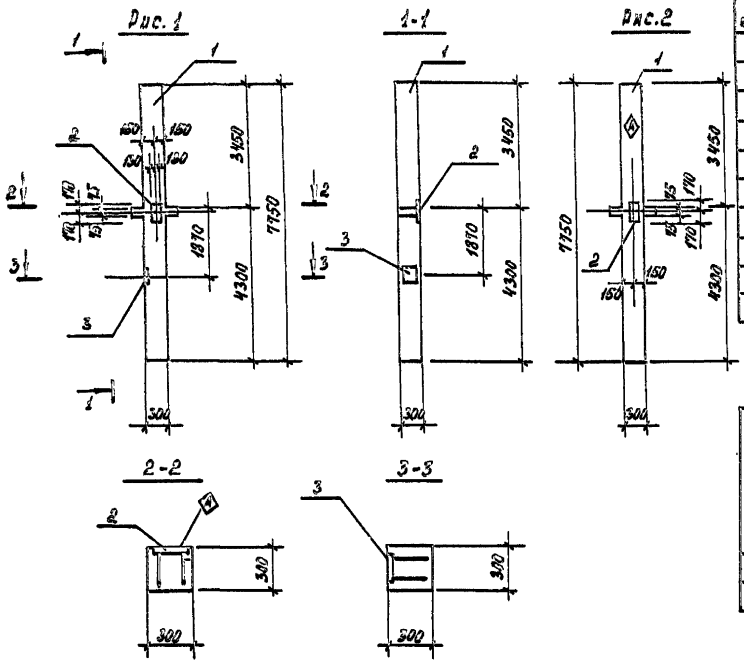

Формат	Зона	Поз.	Обозначение	Наименование	Кол.	Примеч.
				Документация		
			1.020-1 вып.2-1	Конструкции каркаса неж/бого здания применения для многоэтажных общественных и производственных зданий (на основе серии ИИ-04)		
				Сборочные единицы		
		1	1.020-1 вып.2-1	Колонна 2КД3-36	1	
		2	1.020-1 вып.2-5	Изделие закладное МН-30	1	11,63кг.
		3	1.020-1 вып.2-5	Изделие закладное МН-29	1	10.24кг.
				ТП КЖИ-К15-01		
		2	1.020-1 вып.2-5	Изделие закладное МН-30	1	11.63кг.

Ведомость расхода стали на дополнительные закладные изделия, кг.

Марка элемента	Изделие закладное									Всего
	Арматура класса					Прокат марки				
	А III					В Ст3 кп2				
	ГОСТ 5.1459-72*					103-76				
	ф16	ф10			Итого	-260×10	-260×12		Итого	
К15	6.06	0.55			6.61	6.94	8.33		15.27	21.88
К16	3.03	0.27			3.3		8.33		8.33	11.63

Покрытие поверхности закладных деталей - - горячее цинкование $h=0,05 \div 0,06$ мм.

Обозначение	Марка	Рис
ТП -КЖИ-К15	К15	1
- 01	К16	2

Привязан

Инв. №

ТП 901-8-10.83 КЖИ-К15

Н.контр.	Левина		
Провер.	Лисьмак		
Инж.	Саранча		
Ст.инж.	Шевченко		
Рук.гр.	Лисьмак		
ГИП	Левина		
Гл.конст.	Проник		
Нач.отд.	Красадин		

Колонна К15

Стадия	Масса	Масштаб
Р	1.77т	—

Лист | Листов 1

ЦНИИЭП инженерного оборудования г. Москва

Копировал

Формат 12

18727-05

Инв. № подл. | Подпись и дата | Взам. инв. №

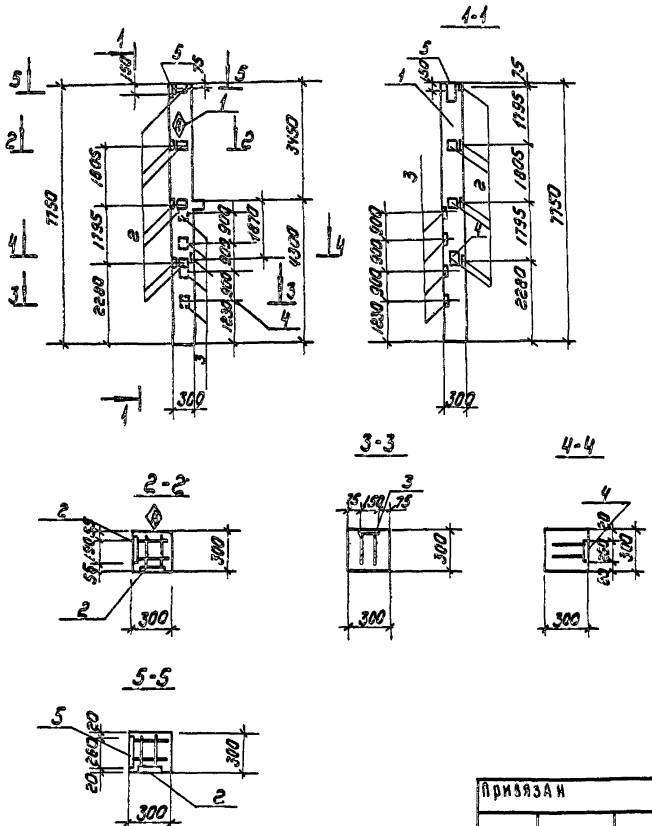

Формат	Зона	Поз.	Обозначение	Наименование	Кол	Примечание
				Документация.		
			1.020-1 вып. 2-1	Конструкции каркаса межвидового применения для многоэтажных общественных и производственных зданий (на основе серии ИИ-04)		
				Сборочные единицы		
		1	1.020-1 вып 2-1	Колонна 2КО 3.36	1	
		2	1.020-1 вып. 2-5	Изделие закладное МН-31	7	1.29 кг
		3	1.020-1 вып. 2-5	Изделие закладное МН-13	4	7.39 кг
		4	1.020-1 вып. 2-5	Изделие закладное МН-29	1	10.24 кг
		5	1.020-1 вып. 2-5	Изделие закладное МН-26	1	7.46 кг

Ведомость расхода стали на дополнительные закладные изделия, кг

Марка элемента	Изделия закладные											Всего
	Арматура класса					Прокат марки						
	А-III					В ст3 кп2						
	ГОСТ 5.1459-72* 5.1811-75					103-76						
	ф8	ф10	ф12	ф16	Итого	-100х6	-150х12	-260х10			Итого	
К17	2.8	0.42	1.08	17.17	21.47	6,3	16,4	12.25			34.95	56.42

Покрытие поверхности закладных деталей - горячее цинкование h = 0.05 ÷ 0.06 мм

Н. контр.	Левина		ТП 901-8-10.83	КЖИ - К17	
Провер.	Письман		КОЛОННА К17	Стадия	Масса	Масштаб
Инженер	Саранча			Р	1.76 т	—
Ст. инж.	Шевченко			Лист	Листов 1
Рук. гр.	Письман			ЦНИИЭП инженерного оборудования г. Москва	
Гип	Левина				
Гл. констр.	Пронин				
Нач. отд.	Красавин				

Привязан

Инв. №

Типовой проект 901-8-10.83 Альбом V

Инв. № подл. | Подпись и дата | Взам. инв. №

12777-05

Альбом V

Типовой проект 901-8-10.83

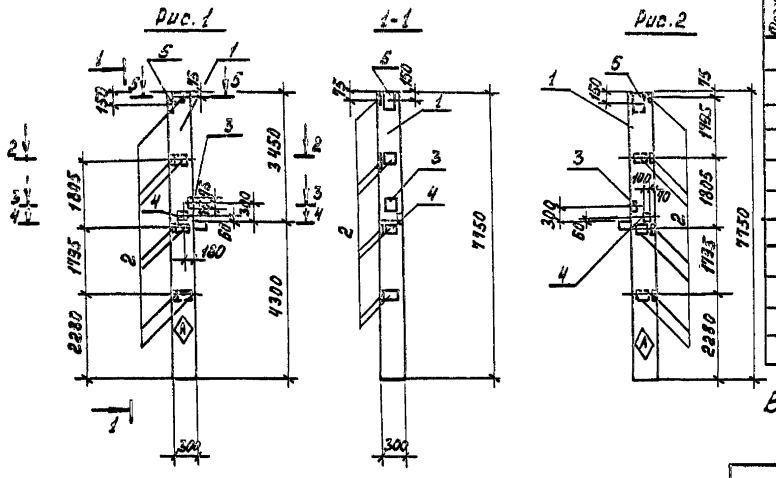

Формат	Зона	Поз.	Обозначение		Наименование	Кол.	Примеч.
					Документация		
			1.020-1	Вып. 2-1	Конструкции каркаса междуцелового применения для многоэтажных общественных и производственных зданий (на основе серии ИИ-04)		
					Сборочные единицы		
		1	1.020-1	Вып. 2-1	Колонна 2 коз. 36	1	
		2	1.020-1	Вып. 2-5	Изделие закладное МН-31	7	1.29 кг
		3	1.020-1	Вып. 2-5	Изделие закладное МН-39	1	3.56 кг
		4	1.020-1	Вып. 2-5	Изделие закладное МН-34	1	1.44 кг
		5	1.020-1	Вып. 2-5	Изделие закладное МН-28	1	7.46

Ведомость расхода стали на дополнительные закладные изделия, кг.

Марка элемента	Изделия закладные											
	Арматура класса					Прокат марки						Всего
	А III					В Ст3 кп2						
	ГОСТ 5.1459-72 5781-75					103-76						
	ф16	ф8	ф14	ф10	Итого	-100 х 6	-150 х 12	-100 х 8	-260 х 10		Итого	
К 18	2.02	2.8	1.45	0.84	7.11	6.3	2.12	0.76	5.31		14.49	21.60
К 8	2.02	2.8	1.45	0.84	7.11	6.3	2.12	0.76	5.31		14.49	21.60

1. Покрытие поверхности закладных деталей – горячее цинкование $h = 0{,}05 \div 0{,}06$ мм.
2. Колонна К8 отличается от колонны К18 зеркальным изображением.

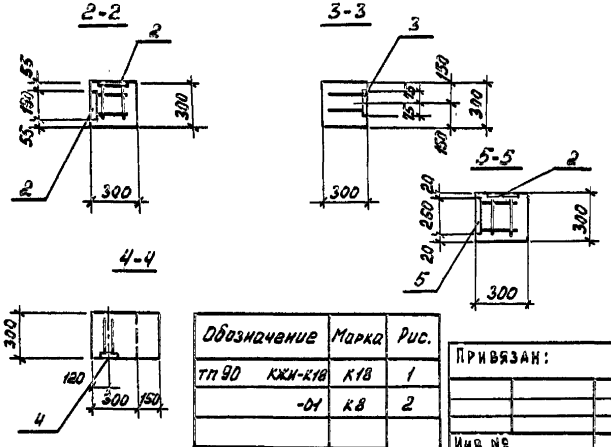

Обозначение	Марка	Рис.
тп 90 КЖИ-К18	К18	1
-01	К8	2

Привязан:

Инв. №

Н. контр.	Левина	
Провер.	Письман	
Инж.	Саранча	
Ст. инж.	Шевченко	
Рук. гр.	Письман	
ГИП	Левина	
Гл. конст.	Пронин	
Нач. отд.	Красавин	

ТП 901-8-10.83 КЖИ-К18

Колонна К 18

Стадия	Масса	Масштаб
Р	1,76т	—

Лист | Листов 1

ЦНИИЭП инженерного оборудования г. Москва

Копировал

Формат 12 18727-05

Инв. № подл. | Подпись и дата | Взам. инв. №

Типовой проект 901-8-10.83 Альбом V

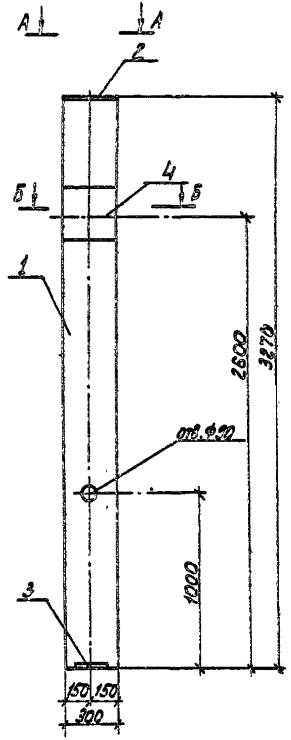

А-А

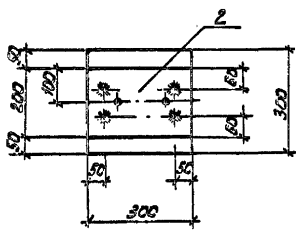

Б-Б

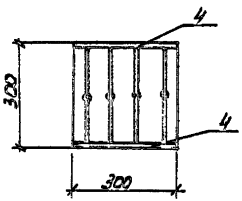

Формат	Зона	Поз.	Обозначение	Наименование	Кол.	Примечание
				Документация		
			Шифр 460-75 Вып. 1-1	Железобетонные фундаменты под колонны промышленного здания. Рабочие чертежи		
				Привязка к рис. 6 и 7 узла 3 Колонны торцового фахверка		
				Сборочные единицы		
		1	Шифр 460-75 Вып. 1-1	Колонна КФ-1-1	1	0,72т
		2	Шифр 460-75 Вып. 1-2	Изделие закладное МН2	1	6,8 кг
		3	Шифр 460-75 Вып. 1-2	Изделие закладное МН6	1	5,3 кг
		4	Шифр 460-75 Вып. 1-2	Изделие закладное МН1	2	7,8 кг

1. Колонна К20 выполняется в опалубке колонны КФ-1-1 по шифру 460-75 Вып. 1-1 путем укорочения каркаса колонны на 430 мм с использованием закладных деталей колонны по данному чертежу.
2. Анкерующие стержни МН1 после установки изделий в опалубке сварить между собой.

Привязан

Инв.№

Н.контр.	Левина		
Провер.	Письман		
Инжен.	Лазарева		
Рук.гр.	Письман		
ГИП.	Левина		
Гл.конс.	Пронин		
Нач.ОТА	Красавин		

Тп 901-8-10.83 КЖИ-К20

КОЛОННА К20

Стадия	Масса	Масштаб
Р	0,72т	—
Лист	Листов 1	

ЦНИИЭП Инженерного оборудования г. Москва

18728-05

Типовой проект 901-8-10.83 Альбом I

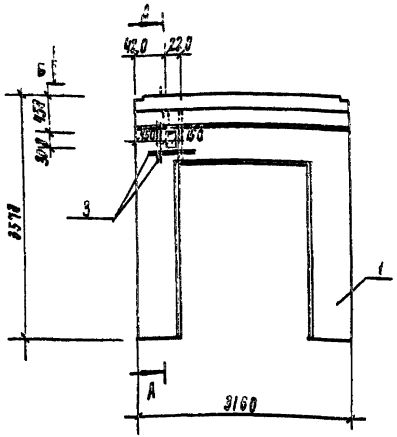

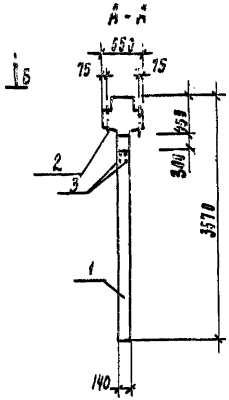

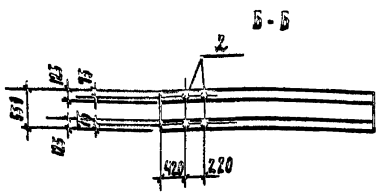

Формат	Зона	Поз	Обозначение	Наименование	Кол.	Примечание
				Документация		
			1.020-1. вып. 6-2	Диафрагмы жесткости		
				для зданий с высотой		
				этажей 3,6; 4,2; 4,8 60м		
				Опалубочные чертежи		
				и армирование		
				Сборочные единицы		
		1	1.020-1 вып. 6-2	Диафрагма 2ДП32.36	1	
				Детали		
		2		Труба ф20 S=1.6 ГОСТ 10704-76 / ВСТ3 КП2-Х ГОСТ 10705-76		
				l = 450	4	0.52 кг
		3		ф8АIII ГОСТ 5781-75 l = 500	12	0.2

Ведомость расхода стали на дополнительные закладные изделия на диафрагму, кг

Марка элемента	Изделия закладные								Общий расход
	Арматура класса			Прокат марки				Всего	
	А III			В Ст3 кп2					
	ГОСТ 5781-75			ГОСТ 10704-76					
	ф8		Итого	ф20			Итого		
Д1	2.4		2.4	1.28			1.28	3.68	3.68

Инв. № подл. | Подпись и дата | Взам. инв. №

Привязан

Инв. №

Н. контр.	Левина		
Провер.	Пясьман		
Инжен.	Сардича		
Рук. гр.	Пясьман		
ГИП	Левина		
Гл. конст.	Ороник		
Нач. отд.	Красавин		

ТП 901-8-10.83 КЖИ-Д1

Диафрагма Д1

Стадия	Масса	Масштаб
Р	3.34т	—

Лист | Листов 1

ЦНИИЭП инженерного оборудования г. Москва

Копировал Родаевская Формат

18727-05

Типовой проект 901-8-10.83 Альбом V

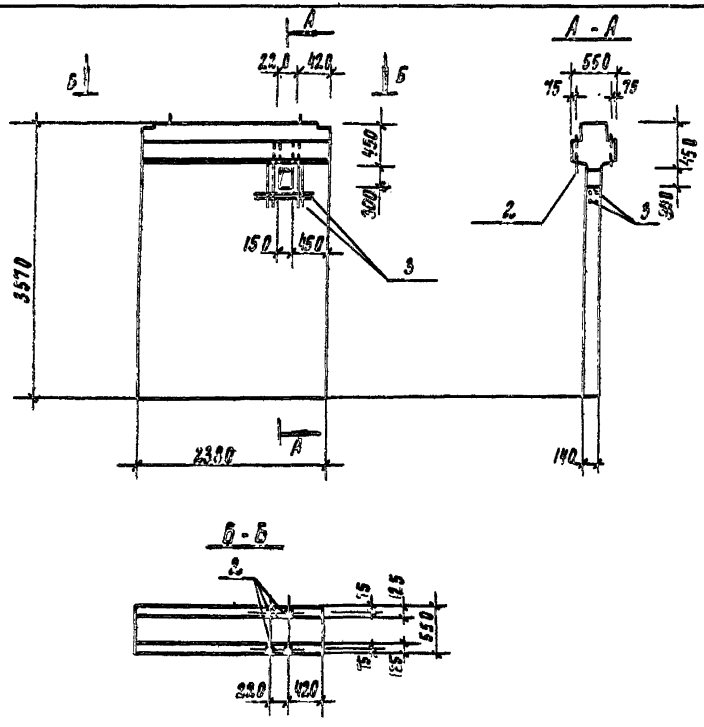

Формат	Зона	Поз	Обозначение	Наименование	Кол.	Примечание
				Документация		
			1.020-1 вып. 6-2	Диафрагмы жесткости для зданий с высотой этажей 3,6; 4,2; 4,8; 6,0м		
				Опалубочные чертежи армирование		
				Сборочные единицы		
		1	1.020-1 вып. 6-2	Диафрагма 2Д 24.36		
				Детали		
		2		Труба ф20; S=1,6 ГОСТ 10704-76 / Ст3кп2-7 ГОСТ 10705-76		
				l = 450	4	0.32 кг
		3		ф8АIII ГОСТ 5781-75 l=500	12	0.2 кг

Ведомость расхода стали на дополнительные закладные изделия на диафрагму, кг

Марка элемента	Изделия закладные							Всего	Общий расход
	Арматура класса			Прокат марки					
	А II			В Ст3 кп2					
	ГОСТ 5781-75			ГОСТ 10704-76					
	ф8		Итого	ф20			Итого		
Д 2	2.4		2.4	1.28			1.28	3.68	3.68

Привязан

Инв. №

Н. контр.	Левина	
Провер.	Письман	
Инженер	Саранча	
Рук. гр.	Письман	
ГИП	Левина	
Гл. конст.	Пронин	
Нач. отд.	Красавин	

ТП 901-8-10.83 КЖИ-Д 2

Диафрагма Д 2

Стадия	Масса	Масштаб
Р	3,766т	—

Лист | Листов 1

ЦНИИЭП инженерного оборудования г. Москва

Инв. № подл. | Подпись и дата | Взам. инв. №

Типовой проект 901-8-10.83 Альбом V

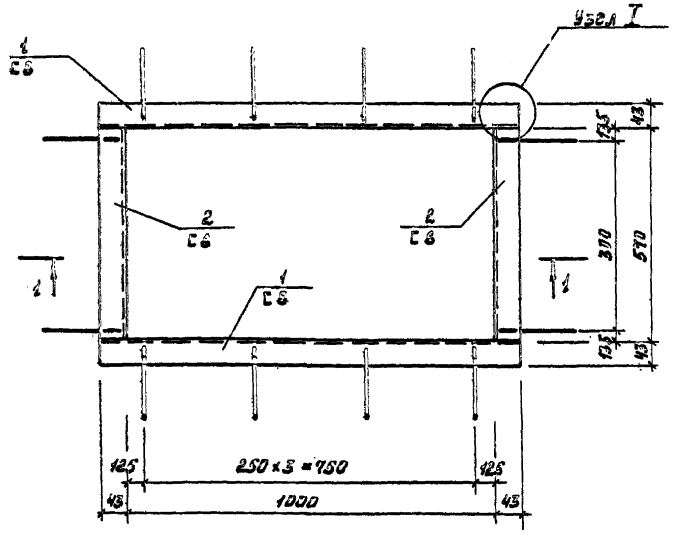

1-1

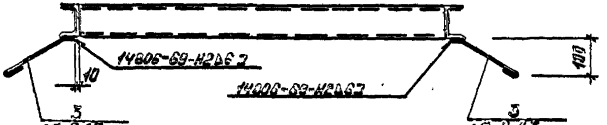

2-2

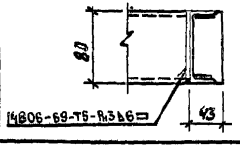

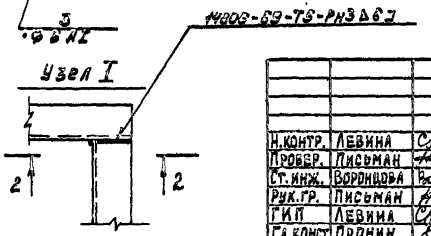

Формат	Зона	Поз.	Обозначение	Наименование	Кол.	Примечание
				Детали		
		1		Швеллер $\frac{\text{В ГОСТ 8240-72}}{\text{ВСТ3КП-2-II ГОСТ 535-79}}$ ℓ=1000	2	7.66 кг
		2		Швеллер $\frac{\text{В ГОСТ 8240-72}}{\text{ВСТ3КП-2-II ГОСТ 535-79}}$ ℓ=570	2	4.02 кг
		3		Круг $\frac{\text{В-6 ГОСТ 2590-71}}{\text{ВСТ3КП2-I ГОСТ 535-79}}$ ℓ=300	12	0.07 кг

1. Сварку производить электродами Э42; $h_{шв}$=6 мм.
2. Металлоконструкции окрасить двумя слоями лака БТ-577 по ГОСТ 5631-79.

Н.контр.	Левина		ТП 901-8-10.83	КЖИ - Рм1		
Провер.	Письман		Рама металлическая Рм1	Стадия	Масса	Масштаб
Ст.инж.	Воронцова			Р	24,2 кг	—
Рук.гр.	Письман			Лист	Листов 1	
ГИП	Левина			ЦНИИЭП инженерного оборудования г. Москва		
Гл.конст	Пронин					
Нач.отд.	Красавин					

Инв. № подл. | Подпись и дата | Взам. инв. №

Формат 12

Типовой проект 901-8-10.83 Альбом V

Инв. № подл. | Подпись и дата | Взам. инв. №

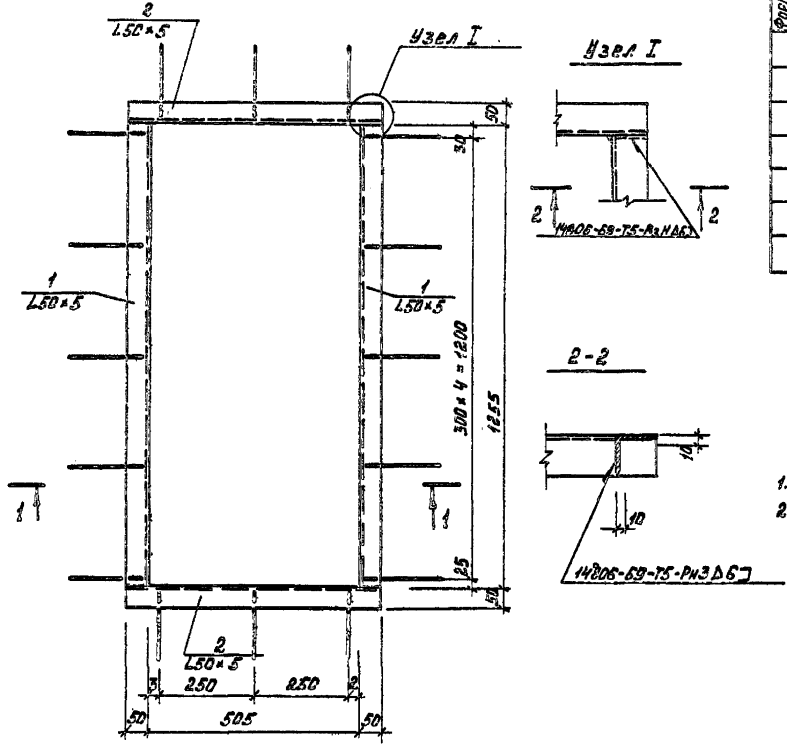

Формат	Зона	Поз.	Обозначение	Наименование	Кол.	Примечание
				Детали		
		1		уголок Б-50×50×5 ГОСТ 8509-72 / Вст3сп-2-1 ГОСТ 535-79 ℓ=1255	2	4,13 кг
		2		уголок Б-50×50×5 ГОСТ 8509-72 / Вст3сп-2-1 ГОСТ 535-79 ℓ=625	2	2,28 кг
		3		круг В-Б ГОСТ 2590-71 / Вст3кп-2-1 ГОСТ 535-79 ℓ=300	16	0,07 кг

1. Сварку производить электродами Э42; $h_{шв}$ = 6 мм.
2. Металлоконструкции окрасить двумя слоями лака БГ-577 по ГОСТ 5631-79.

Н.контр.	Левина		
Провер.	Письман		
Ст.инж.	Воронцова		
Рук.гр.	Письман		
Г.И.П.	Левина		
Гл.конст.	Пронин		
Нач.отд.	Красавин		

ТП 901-8-10.83 КЖИ - РМ2

Рама металлическая РМ2

Стадия	Масса	Масштаб
Р	15,14кг	б/м

Лист | Листов 1

ЦНИИЭП инженерного оборудования г. Москва

Копировал Формат А2

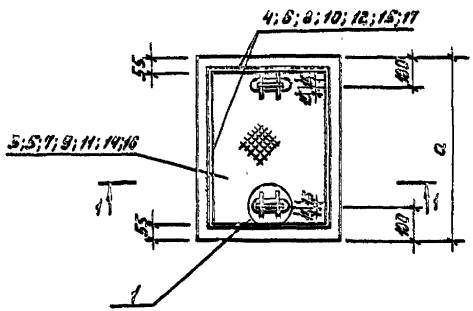

2-2

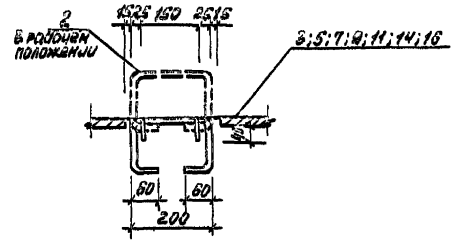

Обозначение		Марка	Размеры G	Размеры D	Масса кг
ТП	КЖИ-Щ1	Щ1	1300	700	49,1
	-01	Щ2	700	700	29,0
	-02	Щ3	600	600	22,6
	-03	Щ4	600	700	26,0
	-04	Щ5	800	700	32,4
	-05	Щ6	1100	1100	65,2
	-06	Щ7	900	1000	60,1

1-1

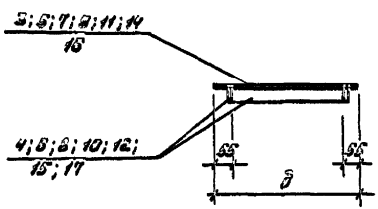

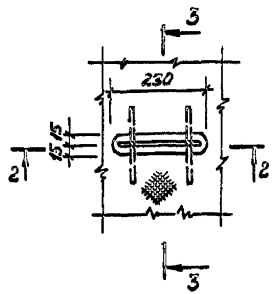

3-3

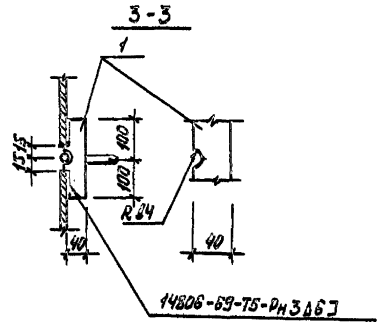

1. Сварки производить электродами Э-42А ГОСТ9467-75.
2. Состав защитного покрытия:
   а. Грунт ХС-068 — 2 слоя
   б. Эмаль ХВ-785 — 2 слоя или
      лак ХВ-784 — 2 слоя

				ТП 901-8-10.83	КЖИ-Щ1
				Металлический съемный щит Щ1	Стадия: Р; Масса: см. табл.; Масштаб: —
Привязан		Н.контр.	Левина		Лист 1 Листов 2
		Провер	Письман		ЦНИИЭП инженерного оборудования г. Москва
		Инжен	Саранча		
		Рук.гр.	Письман		
		ГИП	Левина		
Инв.№		Гл.конст.	Пронин		
		Нач.отд.	Красавин		

Инв.№ подл. | Подпись и дата | Взам.инв.№

Формат: 12

Альбом V

Типовой проект 901-3-10.83

Инв.№подл. | Подпись и дата | Взам.инв.№

Формат	Зона	Поз.	Обозначение	Наименование	Кол.	Примеч.
				Детали		
		1		Полоса Б-8х40 ГОСТ 82-70		
				Универсал. Ст3кп2-1 ГОСТ 14637-79		
				ℓ=200	4	0,5 кг
		2		ф16 А I ГОСТ 5781-75; ℓ=620	2	0,98 кг
			Переменные данные	для исполнения		
				Щ1		
				Детали		
		3		Лист ромб.К-5Дх1300х700 ГОСТ 8568-77* Вст3кп ГОСТ 535-79	1	38,5 кг
				Полоса Б-6х40 ГОСТ 82-70 Универсал. Ст3кп2-1 ГОСТ 14637-79		
		4		ℓ=3580	1	6,6 кг
				Щ1-01		
				Детали		
		5		Лист ромб.К-5Дх1000х700 ГОСТ 8568-77* Вст3кп ГОСТ 535-79	1	20,7 кг
				Полоса Б-6х40 ГОСТ 82-70 Универсал. Ст3кп2-1 ГОСТ 14637-79		
		6		ℓ=2360	1	4,3 кг
				Щ1-02		
				Детали		
		7		Лист ромб.К-5х600х600 ГОСТ 8568-77* Вст3кп ГОСТ 535-79	1	15,2 кг
				Полоса Б-6х40 ГОСТ 82-70 Универсал. Ст3кп2-1 ГОСТ 14637-79		
		8		ℓ=1960	1	3,4 кг

Формат	Зона	Поз.	Обозначение	Наименование	Кол.	Примеч.
				Щ1-03		
				Детали		
		9		Лист ромб.К-5х600х700 ГОСТ 8568-77* Вст3кп ГОСТ 535-79	1	19,8 кг
				Полоса Б-6х40 ГОСТ 82-70 Универсал. Ст3кп2-1 ГОСТ 14637-79		
		10		ℓ=2160	1	4,2 кг
				Щ1-04		
				Детали		
		11		Лист ромб.К-5х900х700 ГОСТ 8568-77* Вст3кп ГОСТ 535-79	1	23,7 кг
				Полоса Б-4х40 ГОСТ 82-70 Универсал. Ст3кп2-1 ГОСТ 14637-79		
		12		ℓ=2560	1	4,7 кг
				Щ1-05		
				Детали		
		14		Лист ромб.К-5х1100х1000 ГОСТ 8568-77* Вст3кп ГОСТ 535-79	1	51,2 кг
				Полоса Б-6х40 ГОСТ 82-70 Универсал. Ст3кп2-1 ГОСТ 14637-79		
		15		ℓ=3960	1	8,0 кг
				Щ1-06		
				Детали		
		16		Лист ромб.К-4х1200х1000 ГОСТ 8568-77* Вст3кп ГОСТ 535-79	1	50,0 кг
		17		Полоса Б-6х40 ГОСТ 82-70 Универсал. Ст3кп2-1 ГОСТ 14637-79	1	6,1 кг
				ℓ=3360		

Привязан

Инв.№

ТП 901-3-10.83 КЖИ-Щ1

Металлический съемный щит Щ1

Н.контр.	Левина	
Провер.	Письман	
Инж.	Саранча	
Рук.гр.	Письман	
ГИП	Левина	
Гл.констр.	Пронин	
Нач.отд.	Красавин	

Стадия	Масса	Масштаб
Р	-	-
Лист 4	Листов 2	

ЦНИИЭП инженерного оборудования г. Москва

Копировал

Формат А3

Типовой проект 901-8-10.83 Альбом V

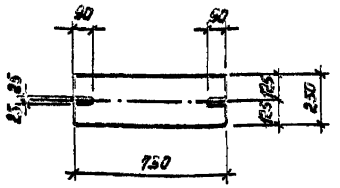

Обозначение	t°н	Материал
МС1	-20°С	Полоса 5-20×250 ГОСТ 82-70 универсал. ВСт3кп2-ГОСТ 14637-79
-01	-30°С	Полоса 5-20×250 ГОСТ 82-70 универсал. ВСт3кп2-ГОСТ 14637-79
-02	-40°С	Полоса 5-20×250 ГОСТ 82-70 универсал. ВСт3пс6-ГОСТ 14637-79

После изготовления МС1 окрасить двумя слоями лака БТ-577 по ГОСТ 5631-79 по грунтовке ПФ-020 (или ГФ-020) по ГОСТ 18186-79 (или ТУ6-10-1642-77).

Взам. инв. № | Подпись и дата | Инв. № подл.

Привязан

Инв. №

Н.контр.	Левина		
Провер.	Письман		
Ст. техн.	Митрофанова		
Рук. гр.	Письман		
ГИП	Левина		
Гл. конст.	Пронин		
Нач. отд.	Красавин		

ТП 901-8-10.83 КЖИ - МС1

Соединительный элемент МС1

Стадия	Масса	Масштаб
Р	28,7кг	

Лист | Листов 1

ЦНИИЭП инженерного оборудования г. Москва

Типовой проект Альбом V

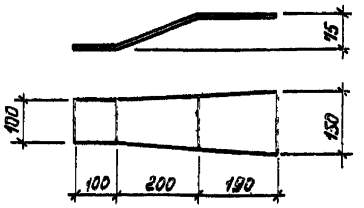

Обозначение	t°н	Материал
МС2	-20°С	Полоса 5-8×150 ГОСТ 82-70 универсал. ВСт3кп2-ГОСТ 14637-79
-01	-30°С	Полоса 5-8×150 ГОСТ 82-70 универсал. ВСт3кп2-ГОСТ 14637-79
-02	-40°С	Полоса 5-8×150 ГОСТ 82-70 универсал. ВСт3пс5-ГОСТ 14637-79

Соединительный элемент МС2 должен быть защищен цинковым металлическим покрытием толщиной 0,12-0,15 мм./п. 3.20; СНиП II-28-73*, наносимым способом горячего цинкования или металлизацией распылением.

Взам. инв. № | Подпись и дата | Инв. № подл.

Привязан

Инв. №

Н.контр.	Левина		
Провер.	Письман		
Ст. техн.	Митрофанова		
Рук. гр.	Письман		
ГИП	Левина		
Гл. конст.	Пронин		
Нач. отд.	Красавин		

ТП 901-8-10.83 КЖИ - МС2

Соединительный элемент МС2

Стадия	Масса	Масштаб
Р	3,93кг	—

Лист | Листов 1

ЦНИИЭП инженерного оборудования г. Москва

18727-05

Типовой проект 901-8-10.83 Альбом V

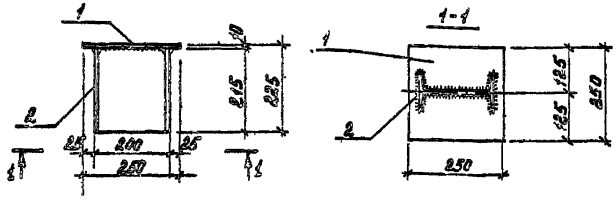

Формат	Зона	Поз.	Обозначение	Наименование	Кол.	Примечание
				Детали		
		1		Полоса Б-10×250 ГОСТ 82-70 / Универсал ВСТ3 кп2 ГОСТ 535-79		
				ℓ = 250	1	2,5 кг
		2		Двутавр 20 ГОСТ 8239-72 / ВСТ3 кп2-1 ГОСТ 535-79		
				ℓ = 215	1	9,1 кг

1. Сварку производить электродами Э-42, ГОСТ 9467-75.
2. Соединительный элемент должен быть защищен цинковым металлическим покрытием толщиной 0,12-0,15 мм., наносимым способом горячего цинкования или металлизацией распылением.

Инв. № подл.	Подпись и дата	Взам. инв. №

ПРИВЯЗАН

Инв. №

Н. контр.	Левина	
Провер.	Письман	
Ст. техн.	Митрофанова	
Рук. гр.	Письман	
ГИП	Левина	
Гл. конст.	Пронин	
Нач. отд.	Красавин	

ТП 901-8-10.83 КЖИ-МС3

Соединительный элемент МС3. Сборочный чертеж

Стадия	Масса	Масштаб
Р	11,6 кг	—

Лист | Листов 1

ЦНИИЭП инженерного оборудования г. Москва

18777-05

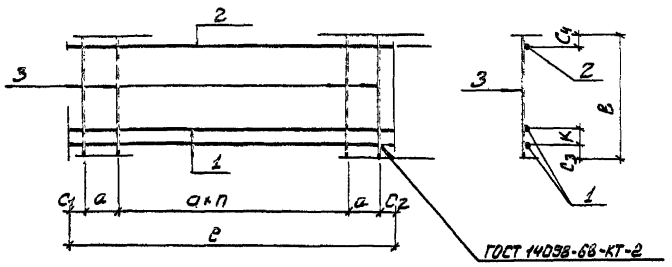

Марка каркаса	Размеры									
	a	B	C_1	C_2	C_3	C_4	e	h	K	
Кр1	150	300	25	25	15	15	5750	36	50	
Кр2	150	370	25	25	15	15	5750	36	50	
Кр3	200	210	60	60	25	15	6120	28	100	
Кр4	200	210	50	50	25	15	4900	22	50	
Кр5	200	210	50	50	25	15	4900	22	100	
Кр6	200	210	125	125	25	15	6450	29	50	

Обозначение	Марка	Масса
Кр1	Кр1	36.60
Кр1-01	Кр2	36.30
Кр1-02	Кр3	12.90
Кр1-03	Кр4	10.35
Кр1-04	Кр5	10.35
Кр1-05	Кр6	13.60

Формат	Зона	Поз.	Обозначение	Наименование	Кол.	Примечание
				Детали		
				Кр 1		
		1		ф20 А III ГОСТ 5.1459-72* в=5750	2	14.18
		2		ф10 А III ГОСТ 5.1459-72*; в=5750	1	3.55
		3		ф8 А I ГОСТ 5781-75; в=300	39	0.12
				Кр1-01		
		1		ф20 А III ГОСТ 5.1459-72* в=5750	2	14.18
		2		ф10 А III ГОСТ 5.1459-72*; в=5750	1	3.55
		3		ф8 А I ГОСТ 5781-75; в=370	39	0.15
				Кр1-02		
		1		ф10 А III ГОСТ 5.1459-72*; в=6120	2	3.78
		2		ф10 А III ГОСТ 5.1459-72* в=6120	1	3.78
		3		ф6 А I ГОСТ 5781-75; в=210	31	0.05
				Кр1-03; Кр1-04		
		1		ф10 А III ГОСТ 5.1459-72* в=4900	2	3.03
		2		ф10 А III ГОСТ 5.1459-72* в=4900	1	3.03
		3		ф6 А I ГОСТ 5781-75; в=210	25	0.05
				Кр1-05		
		1		ф10 А III ГОСТ 5.1459-72* в=6450	2	4.0
		2		ф10 А III ГОСТ 5.1459-72*; в=6450	1	4.0
		3		ф6 А I ГОСТ 5781-75; в=210	32	0.05

Привязан

Инв №

Н. контр.	Левина	
Провер.	Письман	
Ст. инж.	Шевченко	
Рук. гр.	Письман	
ГИП	Левина	
Гл. конс.	Пронин	
Нач. отд.	Красавин	

ТП 901-8-10.83 КЖИ-КР1

Каркас плоский сетка Кр1

Стадия	Масса	Масштаб
Р	См. табл.	1:5

Лист | Листов 1

ЦНИИЭП инженерного оборудования г. Москва

Инв. № подл. | Подпись и дата | Взам. инв. №

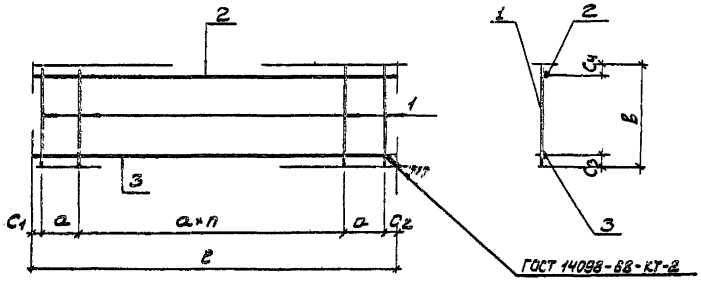

ГОСТ 14098-68-КТ-2

Марка каркаса	Размеры									
	a	в	C_1	C_2	C_3	C_4	ℓ	n		
Кр1	150	300	200	200	20	15	5650	33		
Кр8	150	300	200	200	15	15	5650	33		
Кр9	150	300	200	200	20	15	5650	33		
Кр10	150	300	225	225	15	15	6150	36		
Кр11	150	300	225	225	20	15	6150	36		
Кр12	150	300	275	275	15	15	4300	23		
Кр13	150	300	250	250	15	15	3050	15		
Кр14	100	170	165	165	15	15	2330	18		
Кр15	100	170	200	200	15	15	1800	12		
Кр16	100	170	225	225	15	15	1450	8		
Кр17	100	170	225	225	15	15	1050	4		
Кр18	100	170	175	175	15	15	1950	14		
Кр19	150	370	25	25	15	15	5750	36		
Кр20	200	210	60	60	25	15	6120	28		
Кр21	200	140	60	60	25	25	6120	28		
Кр22	200	210	50	50	25	20	4900	22		
Кр23	200	90	50	50	25	15	4900	22		
Кр24	200	210	50	50	25	15	4900	22		
Кр25	200	210	125	125	25	15	6450	29		
Кр26	200	90	125	125	25	15	6450	29		
Кр27	150	300	100	100	25	15	6200	33		

Обозначение	Марка	Масса
Кр2	Кр7	19.12
Кр2-01	Кр8	11.05
Кр2-02	Кр9	24.70
Кр2-03	Кр10	12.06
Кр2-04	Кр11	26.25
Кр2-05	Кр12	8.42
Кр2-06	Кр13	5.9
Кр2-07	Кр14	3.70
Кр2-08	Кр15	2.85
Кр2-09	Кр16	2.30
Кр2-10	Кр17	1.62

Обозначение	Марка	Масса
Кр2-11	Кр18	3.04
Кр2-12	Кр19	20.90
Кр2-13	Кр20	9.15
Кр2-14	Кр21	8.55
Кр2-15	Кр22	7.30
Кр2-16	Кр23	6.10
Кр2-17	Кр24	6.80
Кр2-18	Кр25	9.60
Кр2-19	Кр26	8.65
Кр2-20	Кр27	24.10

Инв. № подл. | Подпись и дата | Взам. инв. №

Привязан

Инв. №

Н. контр.	Левина	
Провер.	Письман	
Ст. инж.	Шевченко	
Рук. гр.	Письман	
ГИП	Левина	
Гл. констр.	Пронин	
Нач. отд.	Красавин	

ТП 901-8-10.83 КЖИ-Кр2

Каркас плоский Кр2.

Стадия	Масса	Масштаб
Р	см. табл.	—
Лист 1	Листов 3	

ЦНИИЭП Инженерного оборудования г. Москва

18127-05

Типовой проект 901-8-10.83 Альбом V

Поз	Обозначение	Наименование	Кол.	Примечание
		Детали		
		Кр2		
1		ф8 AI ГОСТ 5781-75; ℓ=300	36	0.12
2		ф10 AIII ГОСТ 5.1459-72* ℓ=5650	1	3.50
3		ф12 AIII ГОСТ 5.1459-72* ℓ=5650	1	11.30
		Кр2-01		
1		ф6 AI ГОСТ 5781-75; ℓ=300	36	0.07
2		ф10 AIII ГОСТ 5.1459-72* ℓ=5650	1	3.50
3		ф12 AIII ГОСТ 5.1459-72* ℓ=5650	1	5.02
		Кр2-02		
1		ф8 AI ГОСТ 5781-75 ℓ=300	36	0.12
2		ф10 AIII ГОСТ 5.1459-72* ℓ=5650	1	3.5
3		ф22 AII ГОСТ 5.1459-72* ℓ=5650	1	16.86
		Кр2-03		
1		ф6 AI ГОСТ 5781-75 ℓ=300	39	0.07
2		ф10 AIII ГОСТ 5.1459-72* ℓ=6150	1	3.80
3		ф12 AII ГОСТ 5.1459-72* ℓ=6150	1	5.50
		Кр2-04		
1		ф8 AI ГОСТ 5781-75 ℓ=300	39	0.12
2		ф10 AIII ГОСТ 5.1459-72* ℓ=6150	1	3.80
3		ф22 AII ГОСТ 5.1459-72* ℓ=6150	1	18.35
		Кр2-05		
1		ф6 AI ГОСТ 5781-75 ℓ=300	26	0.07
2		ф10 AIII ГОСТ 5.1459-72* ℓ=4300	1	2.70
3		ф12 AII ГОСТ 5.1459-72* ℓ=4300	1	3.82

Позиция	Зона	Поз.	Обозначение	Наименование	Кол.	Примечание
				Детали		
				Кр2-06		
		1		ф6 AI ГОСТ 5781-75 ℓ=300	18	0.07
		2		ф10 AIII ГОСТ 5.1459-72* ℓ=3050	1	1.90
		3		ф12 AII ГОСТ 5.1459-72* ℓ=3050	1	2.71
				Кр2-07		
		1		ф6 AI ГОСТ 5781-75 ℓ=170	21	0.04
		2		ф10 AIII ГОСТ 5.1459-72* ℓ=2330	1	1.44
		3		ф10 AIII ГОСТ 5.1459-72* ℓ=2330	1	1.44
				Кр2-08		
		1		ф6 AI ГОСТ 5781-75 ℓ=170	15	0.04
		2		ф10 AIII ГОСТ 5.1459-72* ℓ=1800	1	1.11
		3		ф10 AIII ГОСТ 5.1459-72* ℓ=1800	1	1.11
				Кр2-09		
		1		ф6 AI ГОСТ 5781-75 ℓ=170	11	0.04
		2		ф10 AIII ГОСТ 5.1459-72* ℓ=1450	1	0.90
		3		ф10 AIII ГОСТ 5.1459-72* ℓ=1450	1	0.90

Инв.№ подл. | Подпись и дата | Взам. инв.№

Привязан

Инв.№

Н.контр.	Левина		
Провер.	Письман		
Ст.инж.	Шевченко		
Рук.гр.	Письман		
ГИП	Левина		
Гл.конс.	Пронин		
Нач.отд.	Красавин		

ТП 901-8-10.83 КЖИ-КР2

Каркас плоский КР2

Стадия	Масса	Масштаб
Р	см табл.	6М

Лист 2 Листов 3

ЦНИИЭП инженерного оборудования г. Москва

18727-05

Типовой проект 901-8-10.83 Альбом V

Формат	Зона	Поз.	Обозначение	Наименование	Кол.	Примечание
				Кр2-10		
		1		ф6 AI ГОСТ 5781-75 ℓ=170	7	0.04
		2		ф10 AIII ГОСТ 5.1459-72* ℓ=1050	1	0.65
		3		ф10 AIII ГОСТ 5.1459-72* ℓ=1050	1	0.65
				Кр2-11		
		1		ф6 AI ГОСТ 5781-75 ℓ=170	17	0.04
		2		ф10 AIII ГОСТ 5.1459-72* ℓ=1950	1	1.21
		3		ф10 AIII ГОСТ 5.1459-72* ℓ=1950	1	1.21
				Кр2-12		
		1		ф8 AI ГОСТ 5781-75 ℓ=370	39	0.15
		2		ф10 AIII ГОСТ 5.1459-72* ℓ=5750	1	3.55
		3		ф18 AIII ГОСТ 5.1459-72* ℓ=5750	1	11.50
				Кр2-13		
		1		ф6 AI ГОСТ 5781-75 ℓ=210	31	0.05
		2		ф10 AIII ГОСТ 5.1459-72* ℓ=6120	1	3.80
		3		ф10 AIII ГОСТ 5.1459-72* ℓ=6120	1	3.80
				Кр2-14		
		1		ф6 AI ГОСТ 5781-75 ℓ=140	31	0.03
		2		ф10 AIII ГОСТ 5.1459-75 ℓ=6120	1	3.80
		3		ф10 AIII ГОСТ 5.1459-75; ℓ=6120	1	3.80
				Кр2-15		
		1		ф6 AI ГОСТ 5781-75 ℓ=210	25	0.05
		2		ф10 AIII ГОСТ 5.1459-75 ℓ=4900	1	3.03
		3		ф10 AIII ГОСТ 5.1459-75; ℓ=4900	1	3.03
				Кр2-16		
		1		ф6 AI ГОСТ 5781-75; ℓ=90	25	0.02
		2		ф10 AIII ГОСТ 5.1459-75 ℓ=4900	1	3.03
		3		ф10 AIII ГОСТ 5.1459-75; ℓ=4900	1	3.03

Формат	Зона	Поз.	Обозначение	Наименование	Кол.	Примечание
				Кр2-17		
		1		ф6 AI ГОСТ 5781-75; ℓ=140	25	0.03
		2		ф10 AIII ГОСТ 5.1459-75; ℓ=4900	1	3.03
		3		ф10 AIII ГОСТ 5.1459-75; ℓ=4900	1	3.03
				Кр2-18		
		1		ф6 AI ГОСТ 5781-75 ℓ=210	32	0.05
		2		ф10 AIII ГОСТ 5.1459-75; ℓ=6450	1	4.00
		3		ф10 AIII ГОСТ 5.1459-75; ℓ=6450	1	4.00
				Кр2-19		
		1		ф6 AI ГОСТ 5781-75; ℓ=90	32	0.02
		2		ф10 AIII ГОСТ 5.1459-75; ℓ=6450	1	4.00
		3		ф10 AIII ГОСТ 5.1459-75; ℓ=6450	1	4.00
				Кр2-20		
		1		ф8 AI ГОСТ 5781-75; ℓ=300	41	0.12
		2		ф10 AIII ГОСТ 5.1459-75; ℓ=6200	1	3.83
		3		ф20 AIII ГОСТ 5.1459-75; ℓ=6200	1	15.30

Инв. № подл. | Подпись и дата | Взам. инв. №

Привязан

Инв. №

Н. контр.	Левина		ТП 901-8-10.83 КЖИ-КР2
Провер.	Письман		Каркас плоский КР2
Ст. инж.	Шевченко		Стадия: Р; Масса: см. таблиц; Масштаб: б/м
Рук. гр.	Письман		Лист 3; Листов 3
ГИП	Левина		ЦНИИЭП Инженерного оборудования г. Москва
Гл. конт.	Пронин		
Нач. отд.	Красавин		

18727-05

Копировал: Боброва

Формат: 12

Госстрой СССР
ЦЕНТРАЛЬНЫЙ ИНСТИТУТ ТИПОВОГО ПРОЕКТИРОВАНИЯ
Свердловский филиал
620062, г.Свердловск-62, ул.Чебышева, 4
Заказ № 4443 Инв.№ 18727-05 тираж 450
Сдано в печать 12.10 1982г цена 2-89

gost.e-ecolog.ru