ТИПОВОЙ ПРОЕКТ
902-2-372.83

ПЕСКОЛОВКИ АЭРИРУЕМЫЕ
ШИРИНОЙ 3 м (3 ОТДЕЛЕНИЯ)

АЛЬБОМ IV

ЭЛЕКТРОТЕХНИЧЕСКАЯ ЧАСТЬ. ЗАДАНИЕ ЗАВОДУ-ИЗГОТОВИТЕЛЮ

19020-04
ЦЕНА 0-95

				ПРИВЯЗАН
ИНВ. N.				

gost.e-ecolog.ru

2184-ПК

ЦЕНТРАЛЬНЫЙ ИНСТИТУТ ТИПОВОГО ПРОЕКТИРОВАНИЯ
ГОССТРОЯ СССР

Москва, А-445, Смольная ул., 22

Сдано в печать XII 1985 г.
Заказ № 13353 Тираж 455 экз.

ТИПОВОЙ ПРОЕКТ
902-2-372.83

ПЕСКОЛОВКИ АЭРИРУЕМЫЕ

ШИРИНОЙ 3 м (3 ОТДЕЛЕНИЯ)

СОСТАВ ПРОЕКТА:

Альбом I - Пояснительная записка.
Альбом II - Технологическая, строительная и электротехническая части.
Альбом III - Строительные изделия.
Альбом IV - Электротехническая часть. Задание заводу-изготовителю.
Альбом V - Спецификация оборудования.
Альбом VI - Сборник спецификаций оборудования.
Альбом VII - Ведомости потребности в материалах.
Альбом VIII - Сметы.

АЛЬБОМ IV

ТЕХНИЧЕСКИЙ ПРОЕКТ
УТВЕРЖДЕН ГОСГРАЖДАНСТРОЕМ
ПРИКАЗ №: 164 от 22 июля 1974 г.
РАБОЧИЕ ЧЕРТЕЖИ ВВЕДЕНЫ В ДЕЙСТВИЕ
ЦНИИЭП инженерного оборудования
ПРИКАЗ №: 39 от 17 мая 1983 г.

РАЗРАБОТАН ПРОЕКТНЫМ ИНСТИТУТОМ
ЦНИИЭП инженерного оборудования
Главный инженер института Кетлов
Главный инженер проекта Мисюк

Привязан

Инв. №:

СОДЕРЖАНИЕ АЛЬБОМА

N п/п	Наименование листов	NN листов	NN страниц
1	2	3	4
1	Содержание альбома	-	2
2	Шкаф напольный 1Ш. Технические	001	3
	данные аппаратов.		
3	Шкаф напольный 1ш. Чертеж общего вида	001 ВО	4
4	Шкаф напольный 1Ш. таблица перечня	001	5
	надписей.	ТБ	
5	Шкаф напольный 1Ш. Схема электрическая	001	6÷
	соединений	ЭУ	11
6	Шкаф напольный 2ш N1. Технические данные	002	12
	аппаратов		
7	Шкаф напольный 2ШN1 таблица перечня	002	12
	надписей.	ТБ	
8	Шкаф напольный 2ШN1 Чертеж общего вида	002 ВО	13
9	Шкаф напольный 2ШN1 схема электрическая	002	14÷
	соединений	ЭУ	17
10	Шкаф напольный 2Ш №2. Технические данные аппаратов	003	18
11	Шкаф напольный 2Ш №2. Таблица перечня	003	18
	надписей	ТБ	
12	Шкаф напольный 2ШN2 Чертеж общего вида	003 ВО	19
13	Шкаф напольный 2ШN2. Схема электрическая	003	20÷
	соединений.	ЭУ	23

Ангарским заводом с 1984 года серийно будут выпускаться типовые НКУ для очистных сооружений водопровода и канализации, которыми полностью заменяется настоящий раздел проекта.

Формат	Зона	Поз.	Обозначение	Наименование	Кол.	Примечание
				Документация		
12			ЭМ. 001. ВО	Чертеж общего вида	01	
22			ЭМ. 001. ЭЧ	Схема электричес-		
				кая соединений	01	
11			ЭМ. 001. ТБ	Таблица перечня		
				надписей	02	
				Сборочные единицы		
				Н1 01		
		01		Выключатель		QF-1
				АЕ2013-10У3 К=1А	02	QF-2
		02		Выключатель		
				А63-МГ К=2А	01	QF
		03		Пускатель ПМЕ-114		≠1-КМ1,КМ2÷
				Т. 0.63А, ~220В	06	≠6-КМ1,КМ2
		04		Реле промежуточное		К1-1,К2-1,К3;К4
				РПУ-1-363, ~220В	08	К1-2;К2-2,К5,К6
		05		Реле промежуточное		
				РПУ-1-363 N 127В	01	К
		06		Реле времени		
				РВП72-3121-00У4		
				~220В	01	2КТ
		07		Трансформатор		
				ОСМ-0,25,И~220/130В	01	ТУ

ТП 902-2-372.83 ЭМ 001

Н. контр.	Бокова	
Контр.	Бакшеева	
Рук. гр.	Мосеенко	
ГИП	Павлова	
Гл. спец.	Данилов	

ШКАФ НАПОЛЬНЫЙ 1Ш
ТЕХНИЧЕСКИЕ ДАННЫЕ
АППАРАТОВ

Стадия	Лист	Листов
Р	1	2

ЦНИИЭП
ИНЖЕНЕРНОГО ОБОРУДОВАНИЯ
г. МОСКВА

Типовой проект 902-2-372.83 Альбом IV

Формат	Зона	Поз.	Обозначение	Наименование	Кол.	Примечание
				Н51 01		
		08		Командный прибор		
				КЭП-12У; N127В	01	КТ
		09		Кнопка КЕ-011 исполнение 17	03	1SB1÷3SB1
		10		исполнение 19	06	1-SB2,SB3÷3SB2; SB3
		11		Реле указательное		
				РУ 21/0.015У	01	КН1
		12		Арматура АСЛ-11У2		
				с зеленой линзой	03	≠1-EL1÷3EL1
		13		с красной линзой	03	≠1-EL2÷3EL2
		14		Переключатель		
				ПКУ3-12С-800Ч надпись Ч2	01	SA1
		15		Выключатель ПВ2-10		
				исполнение 2	01	1SA
				Н52 01		
		16		Реле электромеханичес-		
				кое ВС-10-3У ~220В	01	1КТ
		17		Реле указательное		
				РУ 21/0.015У	01	КН2
		18		Кнопка КЕ-011 исполнение 19	06	4-SB2,SB3÷6SB2,SB5
		19		исполнение 17	03	4-SB1÷6-SB1
		20		Выключатель ПВ2-10		
				исполнение 2	01	2SA
		21		Переключатель ПКУ3-		
				12С-800Ч надпись Ч2	01	SA2
		22		Арматура АСП-11У2		
				с зеленой линзой	03	≠4-EL1÷6EL1
		23		с красной линзой	03	≠4-EL2÷6EL2
				Колодка из 15 зажи-		
				мов на ток 16А	10	

Инв. № подл. | Подпись и дата | Взам. инв. №

ТП 902-2-372.83 ЭМ 001 Лист 2

19020-04 4

ЭМ 001 88

Вид спереди
Двери не показаны

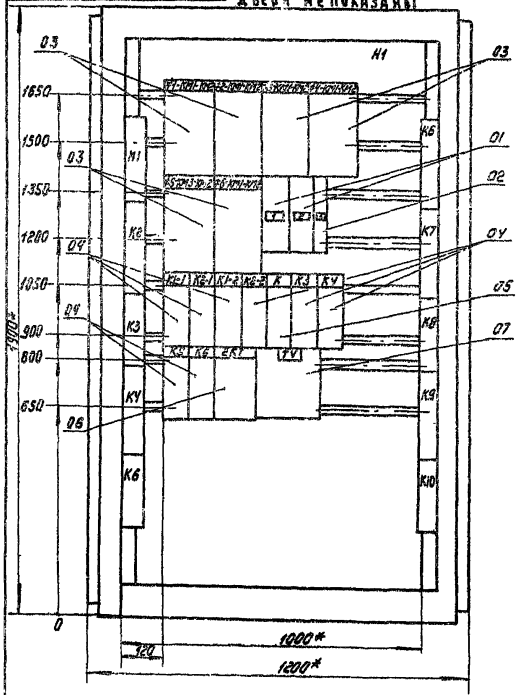

Двери шкафа
Вид спереди

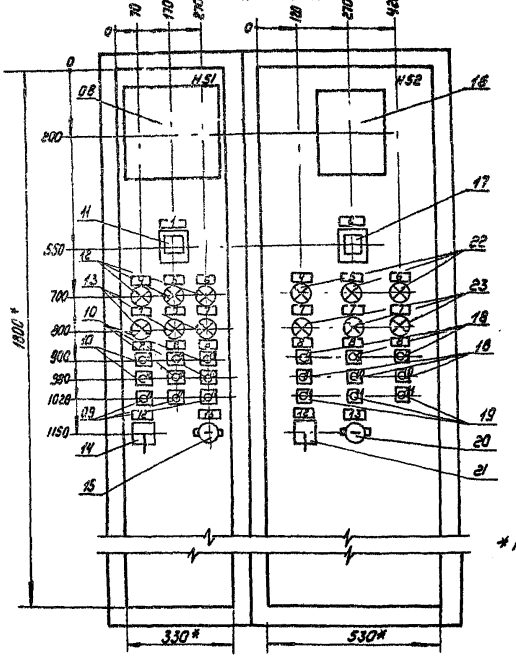

Вид сверху
М 1:50

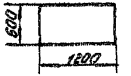

Шкаф одностороннего обслуживания однорядный
** размеры для справок.*

Н. контр.	Мосеенко		
Провер.	Бакшеева		
Техник	Блкова		
Рт-инж.	Бакшеева		
Рук. гр.	Мосеенко		
ГИП	Лазарева		
Нач. отд.	Данилов		

ТП 902-2-372.83 ЭМ 001 88

Шкаф напольный 1Ш
Чертеж общего вида

Стадия	Масса	Масштаб
Р		
Лист 1	Листов 1	

ЦНИИЭП инженерного оборудования г. Москва

Панель	Строка	Надпись	Поз. обозначение	Места надписи	Текст	Кол	Вид шрифта	Заготовка
		1	QF-1	Табличка	Пескоуловка N1			
			KH-1			02		
		2	QF-2	Табличка	Пескоуловка N2			
			KH-2			02		
		3	QF	Табличка	Цепи управления	01		
		4	≠1VELI	Табличка	Задвижка гидроэлеватора	02		
		5	≠2SELI	Табличка	Задвижка пульпопровода	02		
		6	≠3SELI	Табличка	Задвижка гидросмыва	02		
		7	≠1-ELI	Табличка	Открыто	05		
			≠2-ELI					
			≠3-ELI					
			≠4-ELI					
			≠5-ELI					
			≠6-ELI					
		8	≠1-EL2	Табличка	Закрыто	05		
			≠2-EL2					
			≠3-EL2					
			≠4-EL2					
			≠5-EL2					
			≠6-EL2					
		9	1-SB2	На кнопке	Откр.	05		
			2-SB2					
			3-SB2					
			4-SB2					
			5-SB2					
			6-SB2					

Н.контр	Моссенко		ТП 902-2-372.83 ЭМ 004 ТБ
Провер	Бакшеева		
Техник	Бокова		ШКАФ НАПОЛЬНЫЙ 1Ш
Ст. инж.	Бакшеева		ТАБЛИЦА ПЕРЕЧНЯ НАДПИСЕЙ
Рук. гр.	Моссенко		Стадия Р, Лист 1, Листов 2
ГИП	Павлова		ЦНИИЭП инженерного оборудования г. Москва
Инв. № подл.	Подпись и дата	Взам. инв. №	

Типовой проект 902-2-372.83 Альбом IV

Панель	Строка	Надпись	Поз. обозначен.	Места надписи	Текст	Кол	Вид шрифта	Заготовка
		10	1-SB3	На кнопке	Закр.	06		
			2-SB3					
			3-SB3					
			4-SB3					
			5-SB3					
			6-SB3					
		11	1-SB1	На кнопке	Стоп	06		
			2-SB1					
			3-SB1					
			4-SB1					
			5-SB1					
			6-SB1					
		12	SA1, SA2	Табличка	Избиратель режима	02		
		13	KSR, 2SA	Табличка	Отключение ламп	02		
				Табличка	≠1KM1-KM2	01		
				Табличка	≠2KM1-KM2	01		
				Табличка	≠3-KM-KM2	01		
				Табличка	≠4-KM1-KM2	01		
				Табличка	≠5-KM1-KM2	01		
				Табличка	≠6-KM1-KM2	01		
				Табличка	K1-1	01		
				Табличка	K2-1	01		
				Табличка	K1-2	01		
				Табличка	K2-2	01		
				Табличка	K	01		
				Табличка	K3	01		
				Табличка	KV	01		
				Табличка	K5	01		
				Табличка	K6	01		
				Табличка	2K7	01		
				Табличка	TV	01		

Инв. № подл. | Подпись и дата | Взам. инв. №

ТП 902-2-372.83-ЭМ 004 ТБ

Лист 2

ЭМ 001 ЭЧ

Правая дверь шкафа (вид со стороны монтажа)

Линия склеивания с листом 2

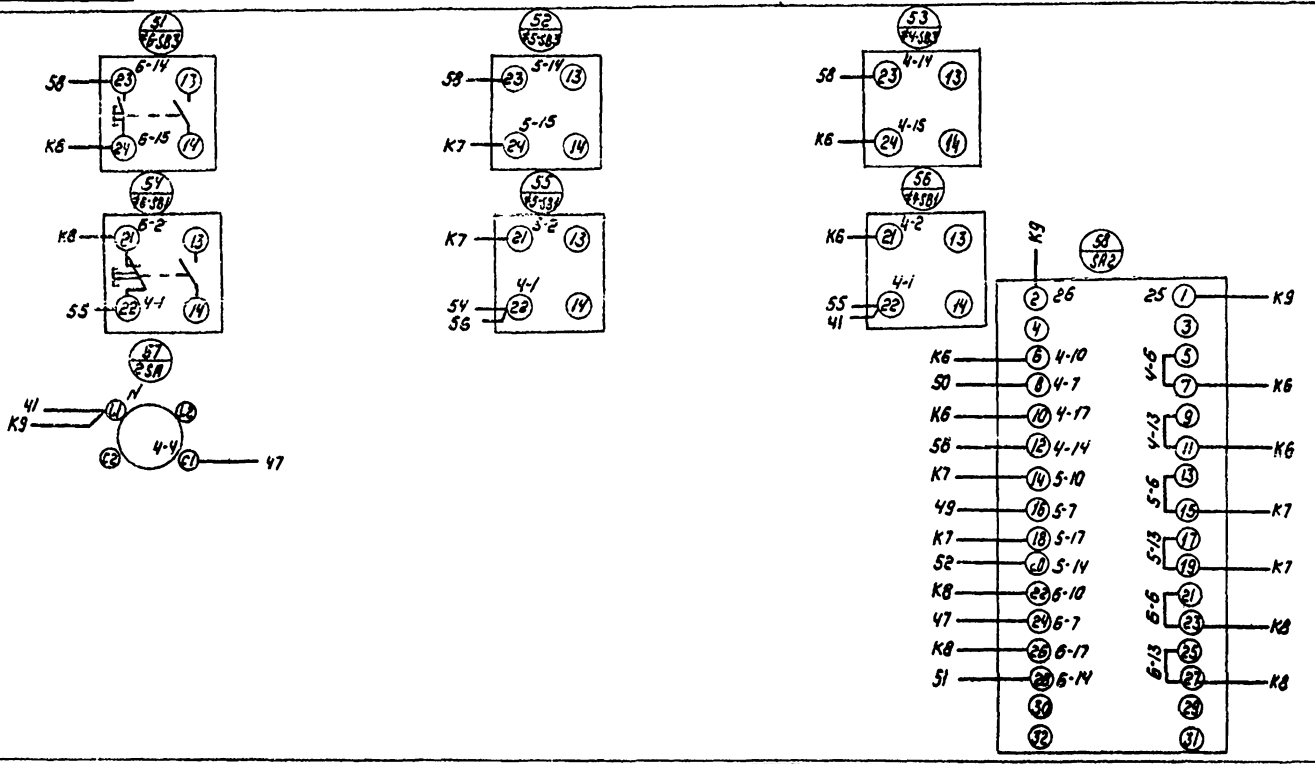
Линия склеивания с листом 3
51 (Т5.58)
52 (Т5.58)
53 (Т4.58)
54 (Т6.58)
55 (Т3.58)
56 (Т8.58)
57 (2 ЗА)
58 (ЗА2)
ЧТР
К8
К7
К9
Ч1
Ч7
Ч9
К6
С0
К8
К7
К8
К8
К8

ЭМ.001.34

Правая дверь шкафа (Вид со стороны монтажа)

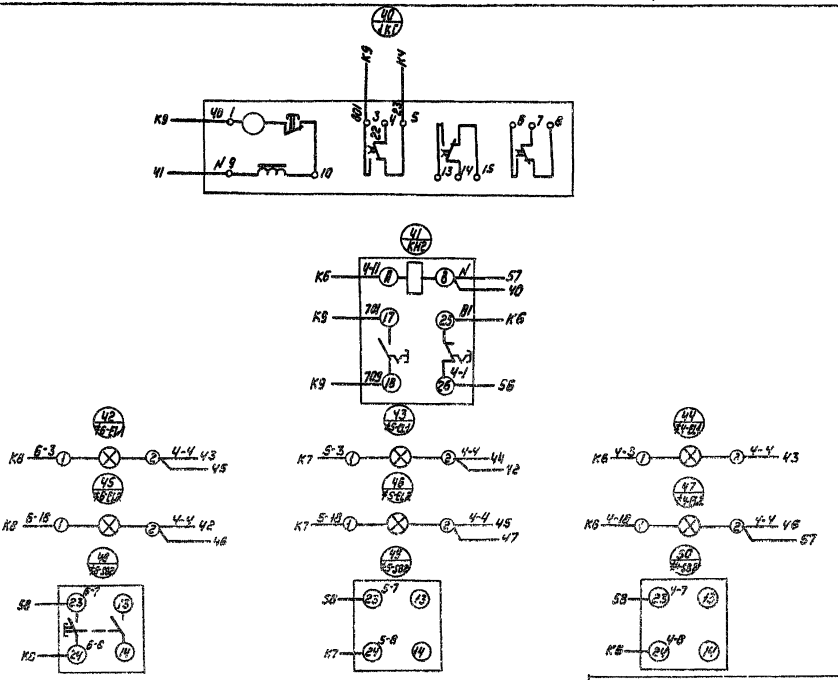

Линия склеивания с листом 4

19020-04 8

ЭМ 001 34

Вид спереди

Линия склеивания с листом 4

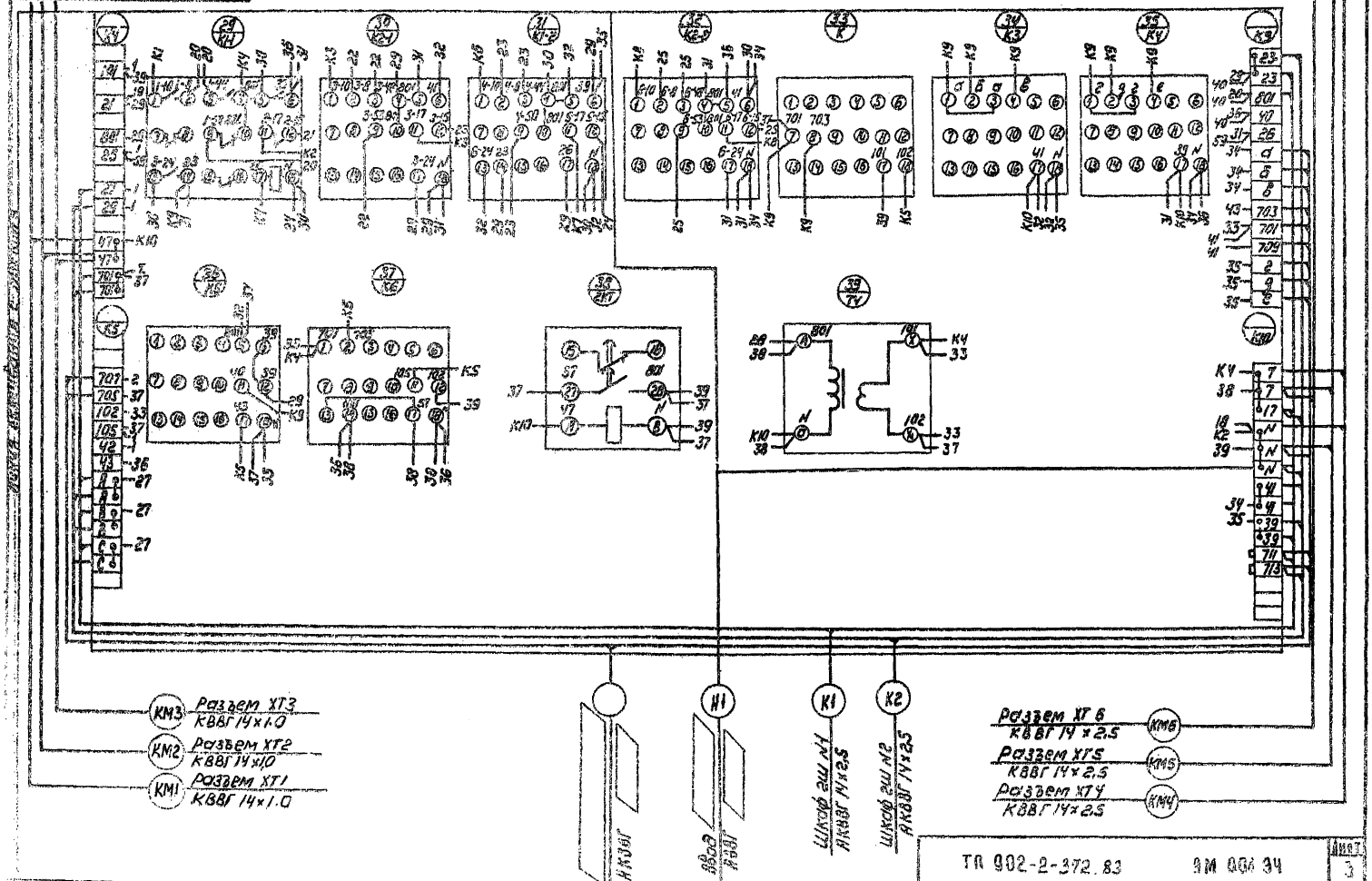

ЭМ. 004. 34

Вид спереди

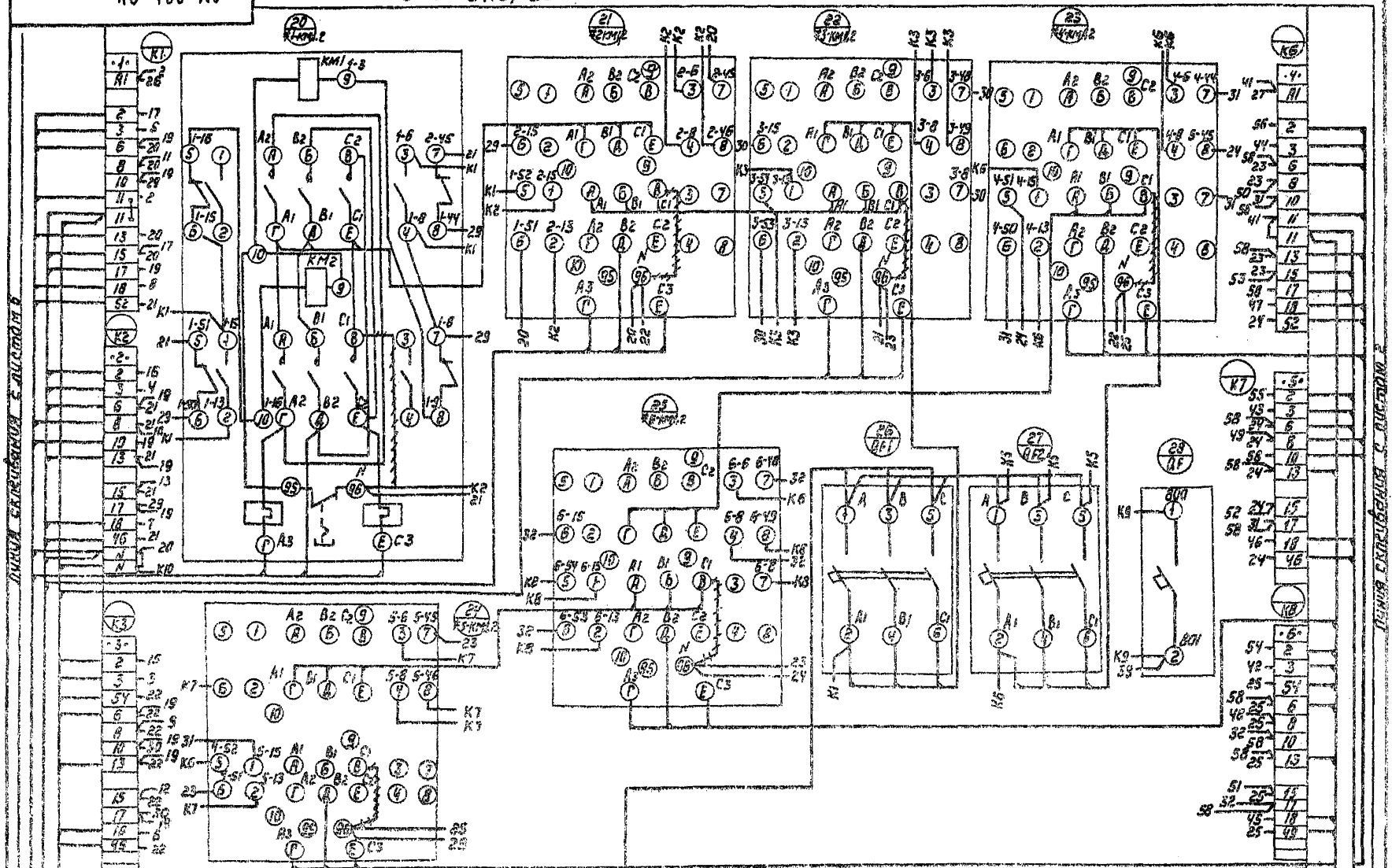

Линия склеивания с листом 2

Линия склеивания с листом 3

ЭМ 001 34

Левая дверь шкафа. (вид со стороны монтажа)

Линия склеивания с листом 6

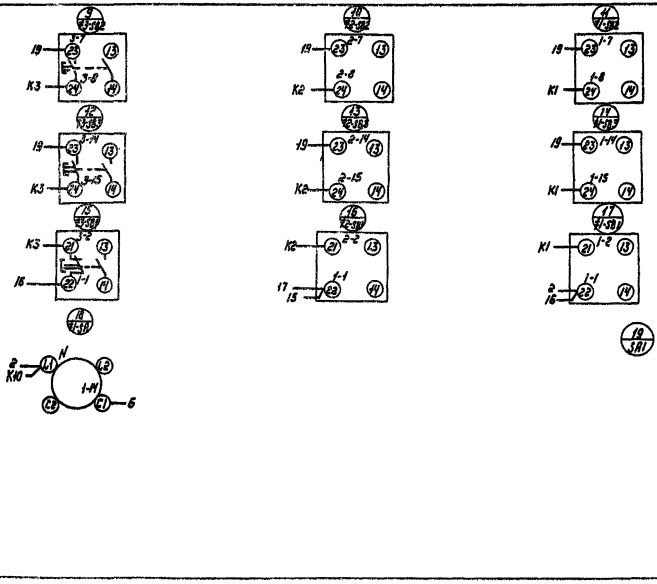

Линия склеивания с листом 3

19020-04 11

Левая дверь (вид со стороны монтажа)

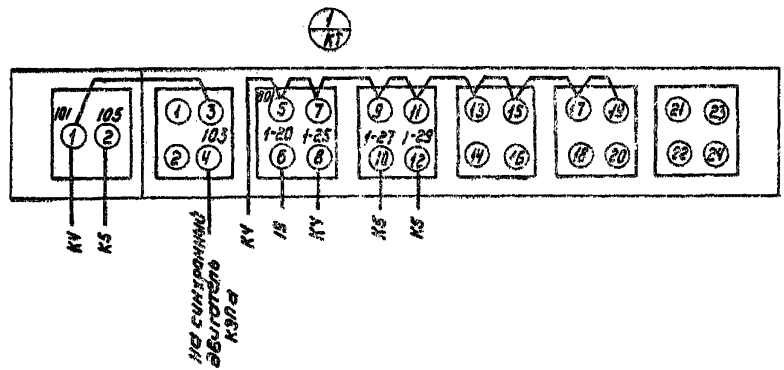

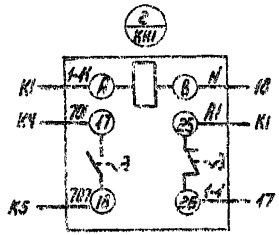

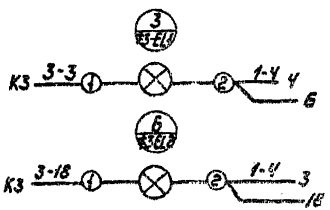

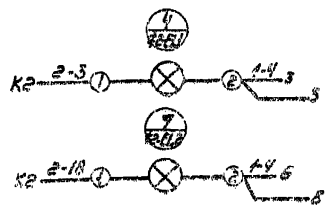

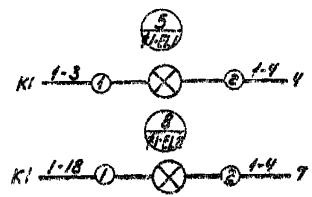

Линия склеивания с листом 5

ТП 902-2-372.83 ЭМ.004.34

Лист 6

19020-04 12

Формат	Зона	Поз	Обозначение	Наименование	Кол	Примечание
				Документация		
12			ЭМ 002. ВО	Чертеж общего вида	01	
22			ЭМ. 002. ЭЧ	Схема электрическая		
				соединений	02	
11			ЭМ. 002. ТБ	Таблица перечня		
				надписей	01	
				Сборочные единицы		
				Н1 01		
		01		Выключатель АЕ 2013-10У3	01	QF-3
				к. 1.0 А		
		02		Пускатель ПМЕ-114	03	≠7-КМ1-КМ2 ÷
				н.з. 0.63 А U~220В		≠9-КМ1-КМ2
		03		Реле промежуточное	02	К1-3; К2-3
				РПУ1-363 U~220В		
				Н51 01		
		04		Реле указательное РУ21/0.01	01	КН3
		05		Переключатель	01	ЗА3
				ПКУ3-12С-800У надпись 42		
		06		Выключатель ПВ2-10 исп. 2	01	3SA
		07		Кнопка КЕ-011 исп. 17	03	7SB1 ÷ 9SB1
		08		исп. 19	06	7SB2, SB3-9SB2, SB3
				Арматура АСЛ-11У2		
		09		с зеленой линзой	03	≠7EL1 ÷ ≠9EL1
		10		с красной линзой	03	≠7EL2 ÷ ≠9EL2
				Колодка из 15 зажимов	05	
				на ток 16А		

Н. контр.	Мосеенко	
Провер.	Бакшеева	
Техник	Бокова	
Ст. инж.	Бакшеева	
Рук. гр.	Мосеенко	
Гип	Павлова	
Нач. отд.	Данилов	

ТП 902-2-372.83 ЭМ 002

ШКАФ НАПОЛЬНЫЙ 2Ш N4
ТЕХНИЧЕСКИЕ ДАННЫЕ АППАРАТОВ

Стадия	Лист	Листов
0	1	1

ЦНИИЭП
ИНЖЕНЕРНОГО ОБОРУДОВАНИЯ
г. МОСКВА

Типовой проект 902-2-372.83 Альбом IV

Панель	Строка	Надпись	Поз. обозначение	Место надписи	Текст	Кол	Вид шрифта	Заготовка
		1	QF-3	Табличка	Песколовка N3			
			КН-3			02		
		2		Табличка	Задвижка гидроэлеватора	02		
		3		Табличка	Задвижка пульпопровода	02		
		4		Табличка	Задвижка гидросмыва	02		
		5	≠7-EL1	Табличка	Открыто	03		
			≠8-EL1					
			≠9-EL1					
		6	≠7-EL2	Табличка	Закрыто	03		
			≠8-EL2					
			≠9-EL2					
		7	7-SB2	На кнопке	Открыто	03		
			8-SB2					
			9-SB2					
		8	7-SB3	На кнопке	Закрыто	03		
			8-SB3					
			9-SB3					
		9	7-SB3	На кнопке	Стоп	03		
			8-SB1					
			9-SB1					
		10	SA3	Табличка	Избиратель режима	02		
		11	3SA	Табличка	Отключение ламп	02		
				Табличка	≠7КМ1-КМ2	01		
				Табличка	≠8КМ1-КМ2	01		
				Табличка	≠9КМ1-КМ2	01		
				Табличка	К1-3	01		
				Табличка	К2-3	01		

Н. контр.	Мосеенко	
Провер.	Бакшеева	
Техник	Бокова	
Ст. инж.	Бакшеева	
Рук. гр.	Мосеенко	
Гип	Павлова	
Нач. отд.	Данилов	

ТП 902-2-372.83 ЭМ 002 ТБ

ШКАФ НАПОЛЬНЫЙ 2Ш N4
ТАБЛИЦА ПЕРЕЧНЯ НАДПИСЕЙ

Стадия	Лист	Листов
0	2	1

ЦНИИЭП
ИНЖЕНЕРНОГО ОБОРУДОВАНИЯ
г. МОСКВА

Инв. № подл. | Подпись и дата | Взам. инв. №

19020-04 13

ЭМ 002.80

Вид спереди
Двери не показаны

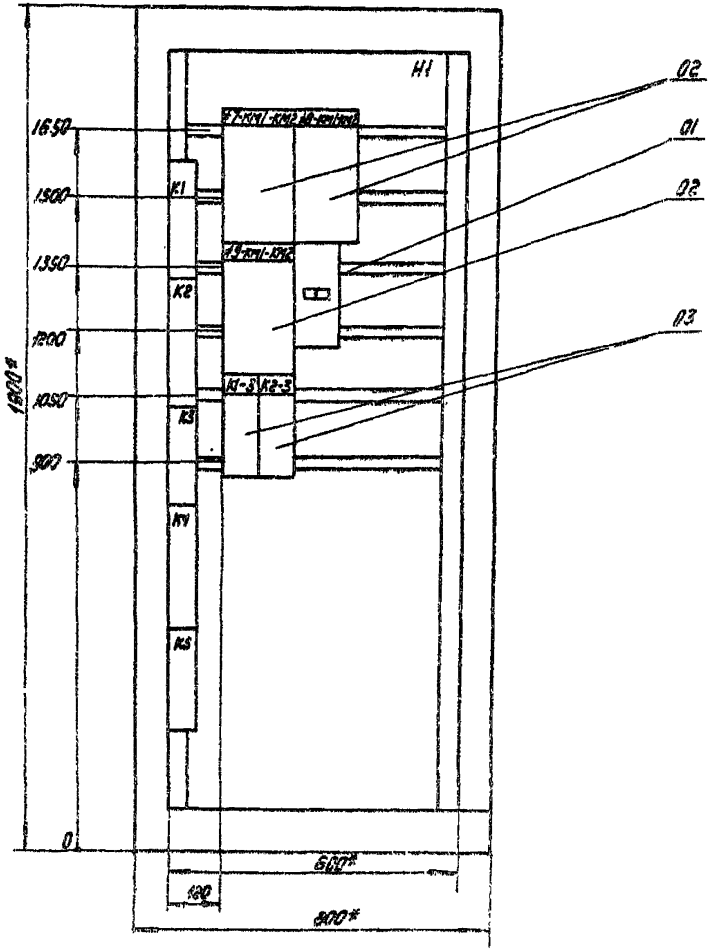

Дверь шкафа
Вид спереди

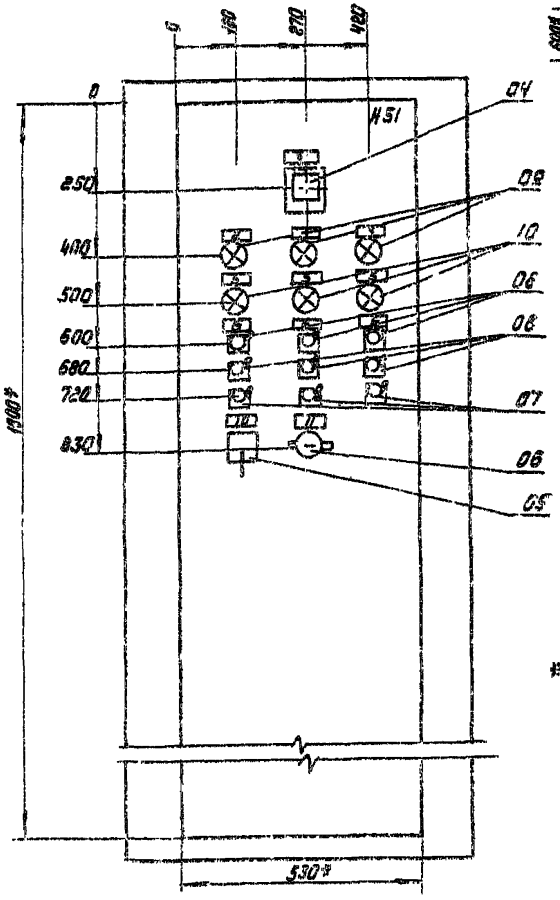

Вид сверху

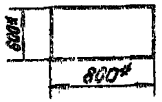

* Размеры для справок.

Н.контр.	Моисеенко		ТП 902-2-372.83		ЭМ.002.80
Провер.	Бакшеева		Шкаф напольный ЭШ №4 Чертеж общего вида.	Стадия	Масса	Масштаб
Техник	Бокова			9		
Ст.инж.	Бакшеева			Лист 1	Листов 1
Рук-ть	Моисеенко			ЦНИИЭП инженерного оборудования г. Москва	
Гип.	Павлова				
Вед.ст.	[illegible]				

ЭМ 002.34

Дверь шкафа (вид со стороны монтажа)

Линия склеивания с листом 6

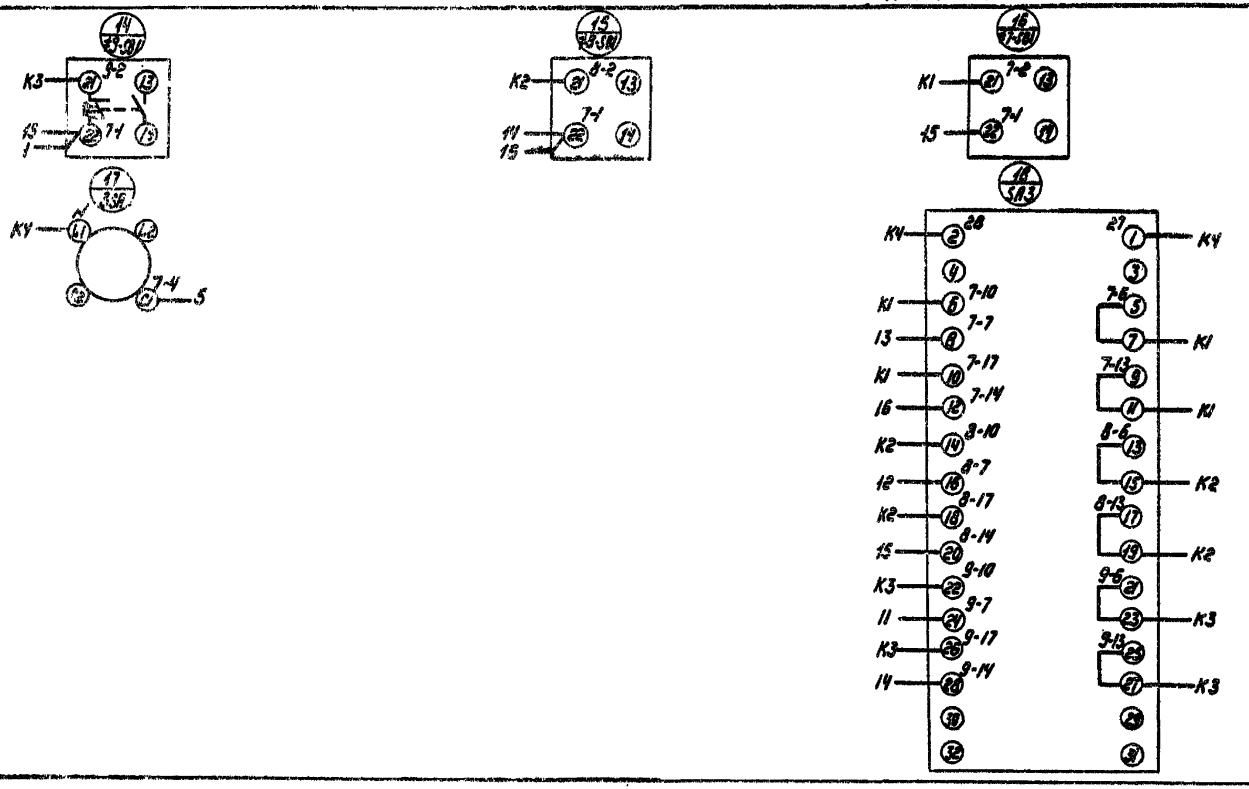

Линия склеивания с листом 5

При привязке листы 1-14 склеить.

Н. контр.	Моссенко		
Провер.	Бакшеева		
Техник	Бокова		
Ст. инж.	Бакшеева		
Рук. гр.	Моссенко		
ГИП	Павлова		
Нач. отд.	Данилов		

ТП 902-2-372.83 ЭМ 002.34

Шкаф напольный 2Ш №4
Схема электрическая соединений

Стадия	Масса	Масштаб
Р		
Лист 1	Листов 4	

ЦНИИЭП инженерного оборудования г. Москва

ЭМ 002 34

Дверь шкафа (вид со стороны монтажа)

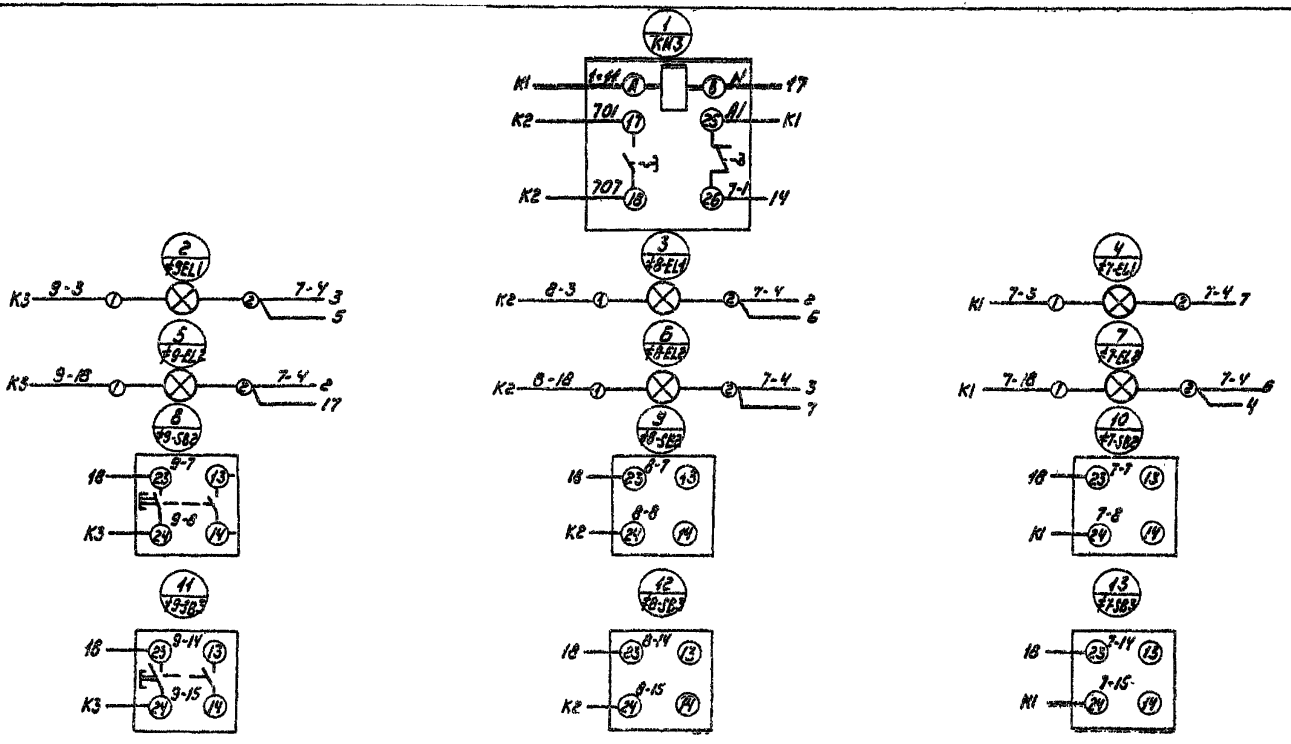

Линия склеивания с листом 4

Линия склеивания с листом 1

ЭМ 002.34

Вид спереди

Линия склеивания с листом ЭМ-4

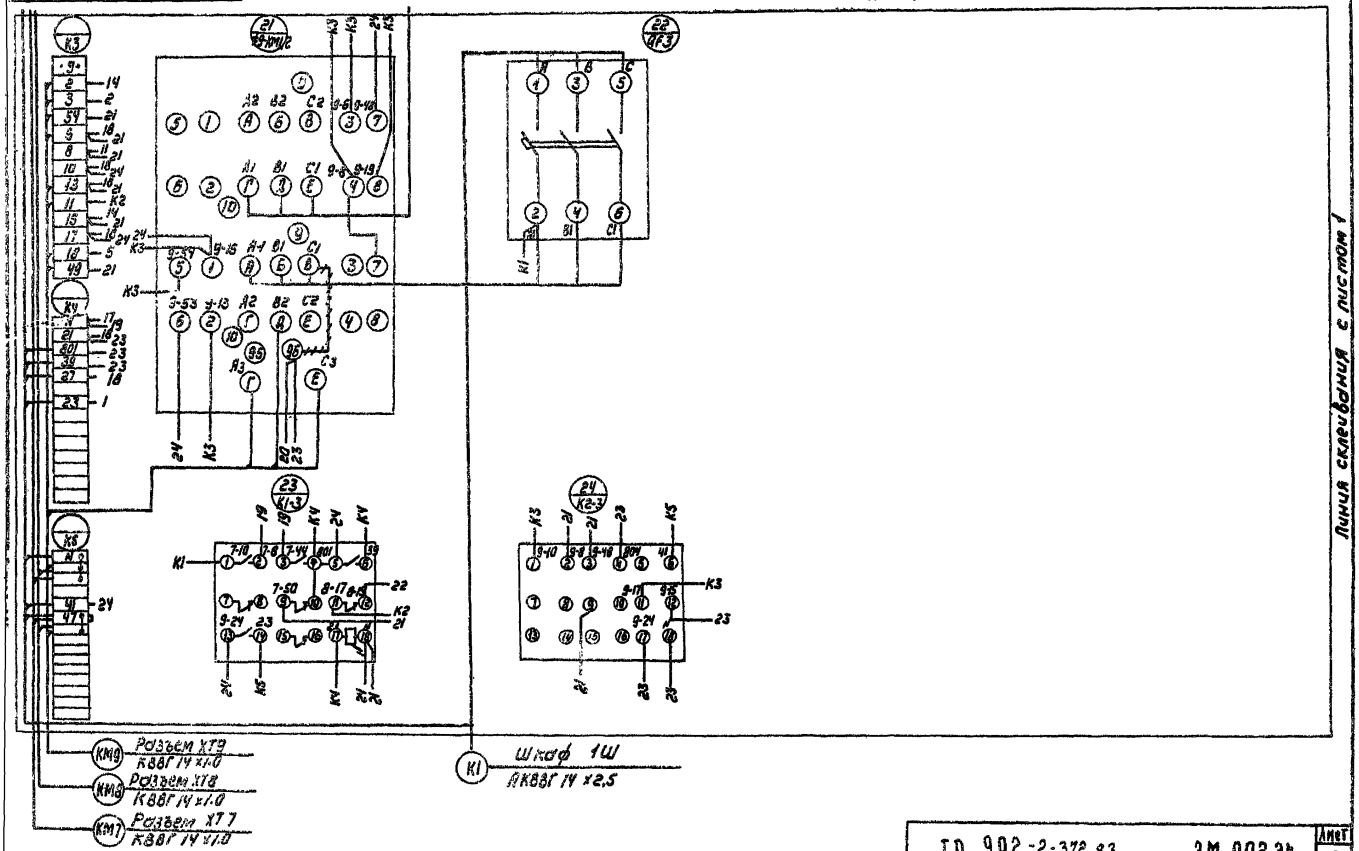

ЭМ.002.34

Вид спереди

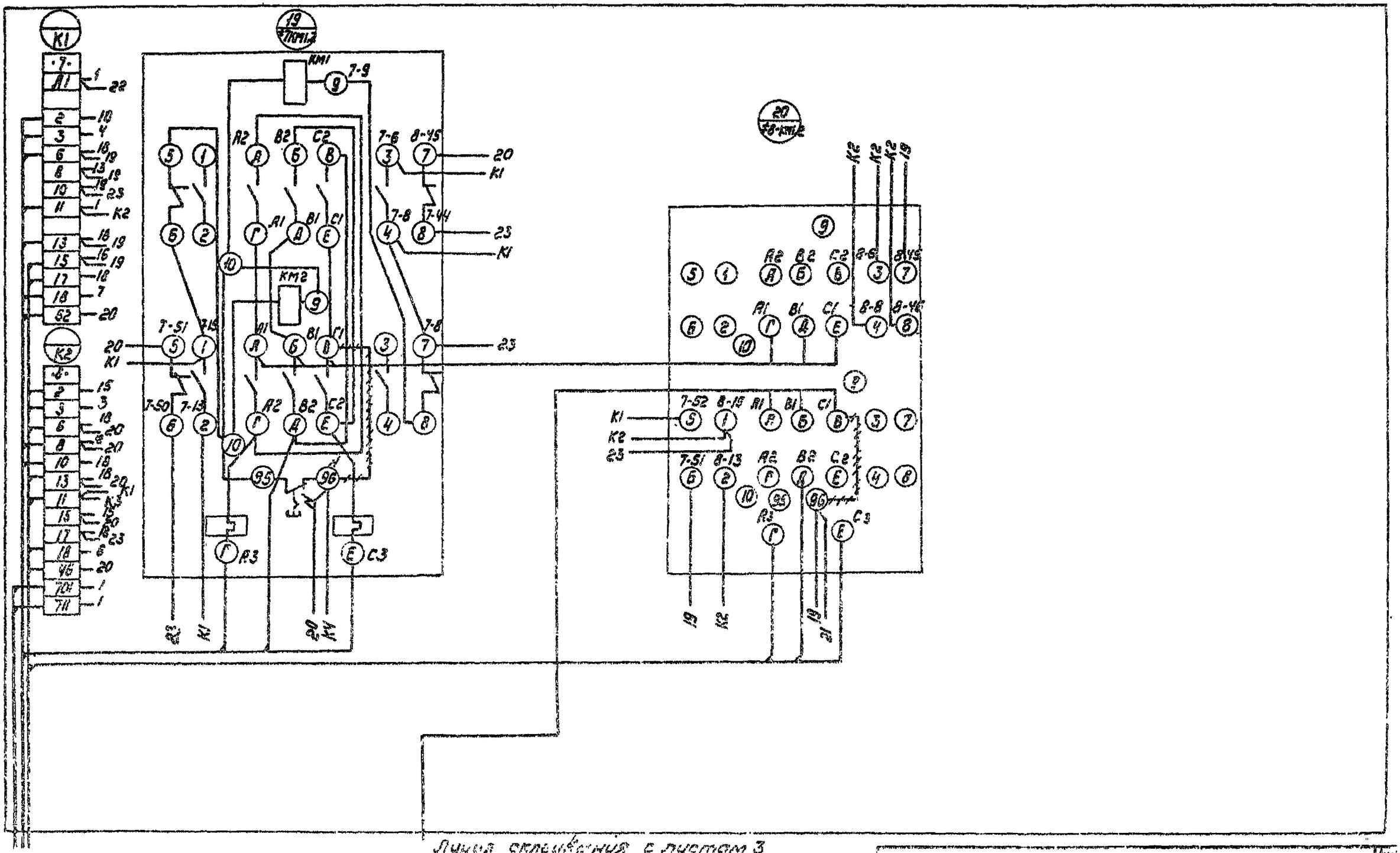

Линия склеивания с листом 3

Альбом III

Типовой проект 902-2-372.83

Позиция	Зона	Поз.	Обозначение	Наименование	Кол.	Примечание
				Документация		
12			ЭМ.002.80	Чертеж общего вида	01	
22			ЭЛ.002.ЭУ	Схема электрическая		
				соединений	02	
11			ЭМ.002.ТБ	Таблица перечня		
				надписей	01	
				Сборочные единицы		
				А1	01	
		G1		Выключатель АЕ2013-10МЗ	01	QF-Ч.
				К. 1.0 А		
		Q2		Пускатель ПМЕ-114	03	≠10-КМ1-КМ2
				Н.Э 0.63 А 1/~ 220В		≠12-КМ1-КМ2
		Q3		Реле промежуточное	02	К1-Ч, К2-Ч
				РПУ1-363 Ч~ 220В		
				HS1	01	
		Q4		Реле указательное РУ21/0.05	01	КНЧ
		Q5		Переключатель	01	SAY
				ПКУ3-16С-800У надпись Ч2		
		Q6		Выключатель ВА2-10 исп.2	01	ЧSA
		Q7		Кнопка КЕ-011 исп.17	03	10-SB1≠12-SB1
		Q8		исп.19	06	10-SB2,SB3≠12-SB2,SB3
				Арматура АСЛ-1142		
		Q9		с зеленой линзой	03	≠10-EL1≠12-EL1
		Q10		с красной линзой	03	≠10-EL2≠12-EL2
				Колодка ШЗ15 зажимов	05	
				на ток 16 А		

Н. контр.	Моссенко		
Провер.	Бакшеева		
Техник	Бокова		
Гл. инж.	Бакшеева		
Рук. гр.	Моссенко		
ГИП	Павлова		
Нач. отд.	Данилов		

ТП 902-2-372.83 ЭМ 003

ШКАФ НАПОЛЬНЫЙ 2Ш №2
ТЕХНИЧЕСКИЕ ДАННЫЕ АППАРАТОВ

Стадия	Лист	Листов
Р		

ЦНИИЭП инженерного оборудования г. Москва

Позиция	Зона	Поз.	Обозначение	Место надписи	Текст	Кол.	Примечание
			1	QFЧ	Табличка	Лесковалево №3		
				КНЧ			02	
			2		Табличка	Задвижка гидроэлеватора	02	
			3		Табличка	Задвижка пульпопровода	02	
			4		Табличка	Задвижка гидросмыва	02	
			5	≠10-EL1	Табличка	Открыто	03	
				≠11-EL1				
				≠12-EL1				
			6	≠10-EL2	Табличка	Закрыто	03	
				≠11-EL2				
				≠12-EL2				
			7	10-SB2	На кнопке	Откр.	03	
				11-SB2				
				12-SB2				
			8	10-SB3	На кнопке	Закр	03	
				11-SB3				
				12-SB3				
			9	10-SB1	На кнопке	Стоп	03	
				11-SB1				
				12-SB1				
			10	SAY	Табличка	Избиратель режима	02	
			11	ЧSA	Табличка	Отключение ламп	02	
					Табличка	≠10КМ1-КМ2	01	
					Табличка	≠11КМ1-КМ2	01	
					Табличка	≠12КМ1-КМ2	01	
					Табличка	К1-Ч	01	
					Табличка	К2-Ч	01	

Инв. № подл. | Подпись и дата | Взам. инв. №

Н. контр.	Моссенко		
Провер.	Бакшеева		
Техник	Бокова		
Гл. инж.	Бакшеева		
Рук. гр.	Моссенко		
ГИП	Павлова		
Нач. отд.	Данилов		

ТП 902-2-372.83 ЭМ.003.ТБ

ШКАФ НАПОЛЬНЫЙ 2Ш №2
ТАБЛИЦА ПЕРЕЧНЯ НАДПИСЕЙ

Стадия	Лист	Листов
Р	1	1

ЦНИИЭП инженерного оборудования г. Москва

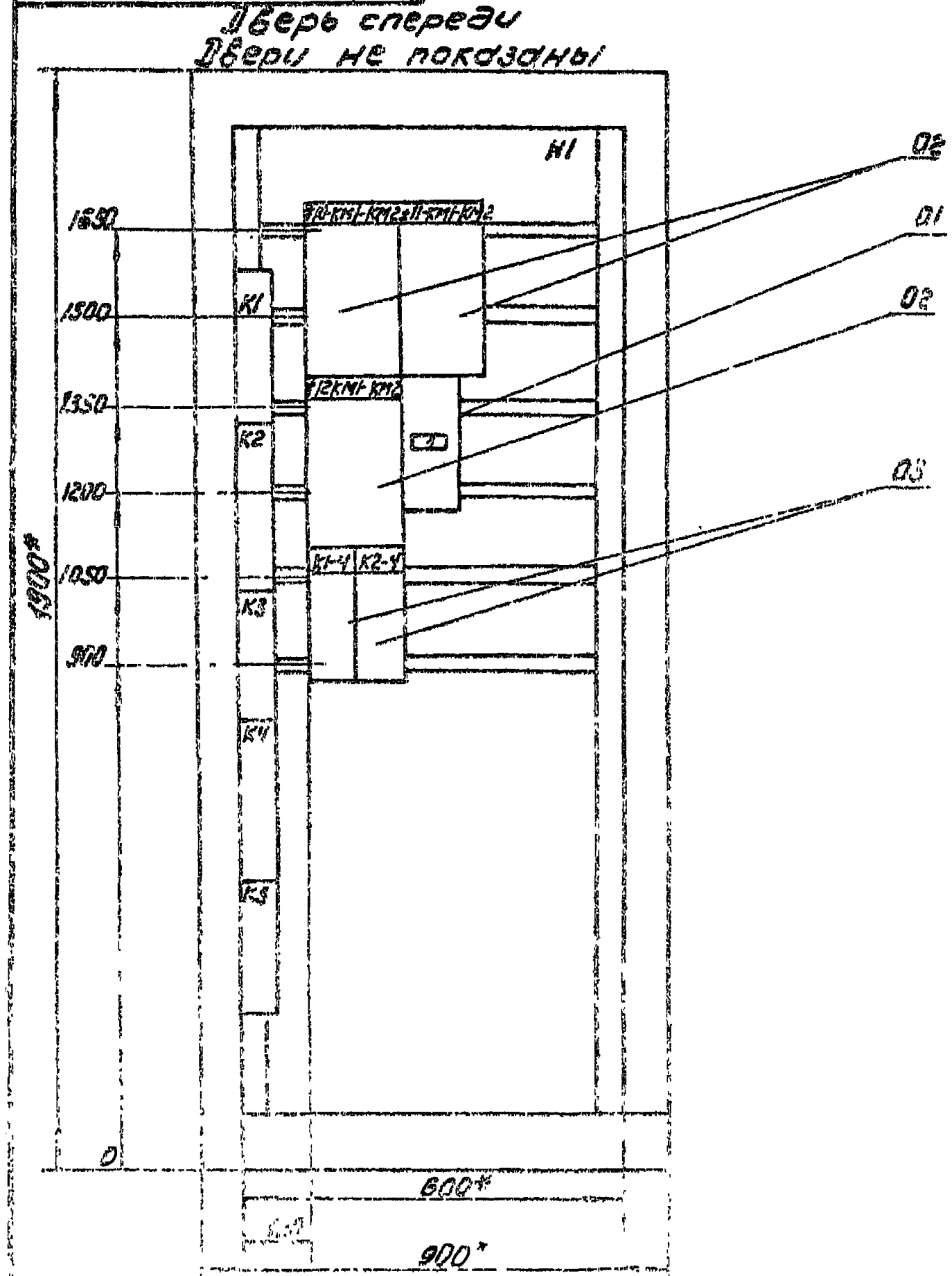

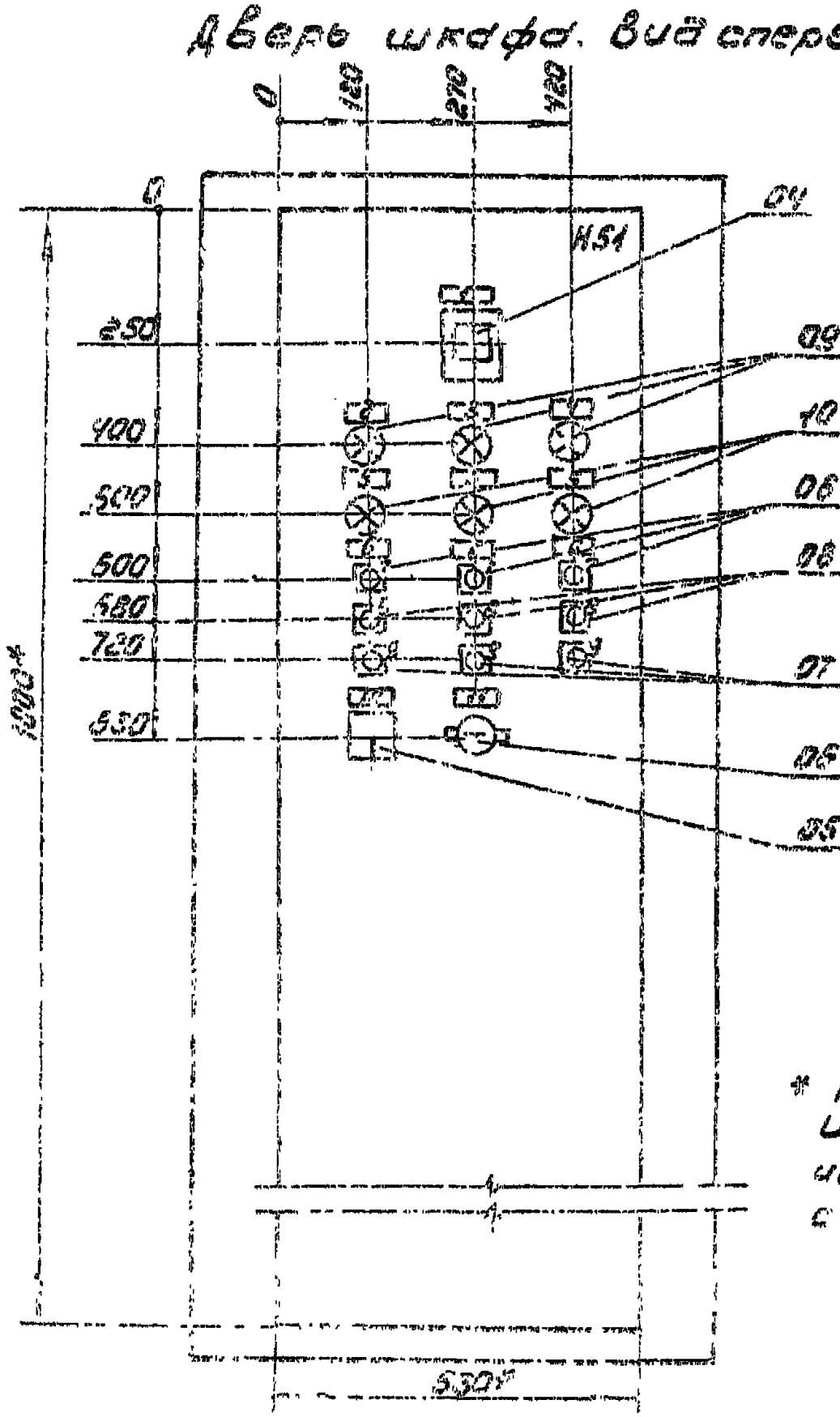

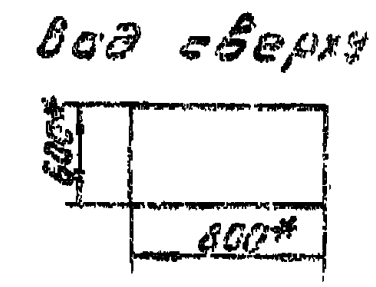

* Размеры для справок.
Шкаф ШУ №2 предназначен для песколовок с [illegible] отделения МИ.

Н.контр.	[illegible]		
Гл.спец.	[illegible]		
Техник	[illegible]		
Ст.инж.	[illegible]		
Зав.гр.	[illegible]		
ГИП	[illegible]		
Нач.отд.	[illegible]		

ТП 902-2-372.83 ЭМ 003 ВО

Шкаф [illegible] ШУ №2
Чертеж общего вида

Стадия	Масса	Масштаб
Р		

Лист 1 Листов 1

ЦНИИЭП инженерного оборудования г. Москва

ЭМ.803.ЭЧ

Дверь шкафа (вид со стороны монтажа) Линия склеивания с листом 2

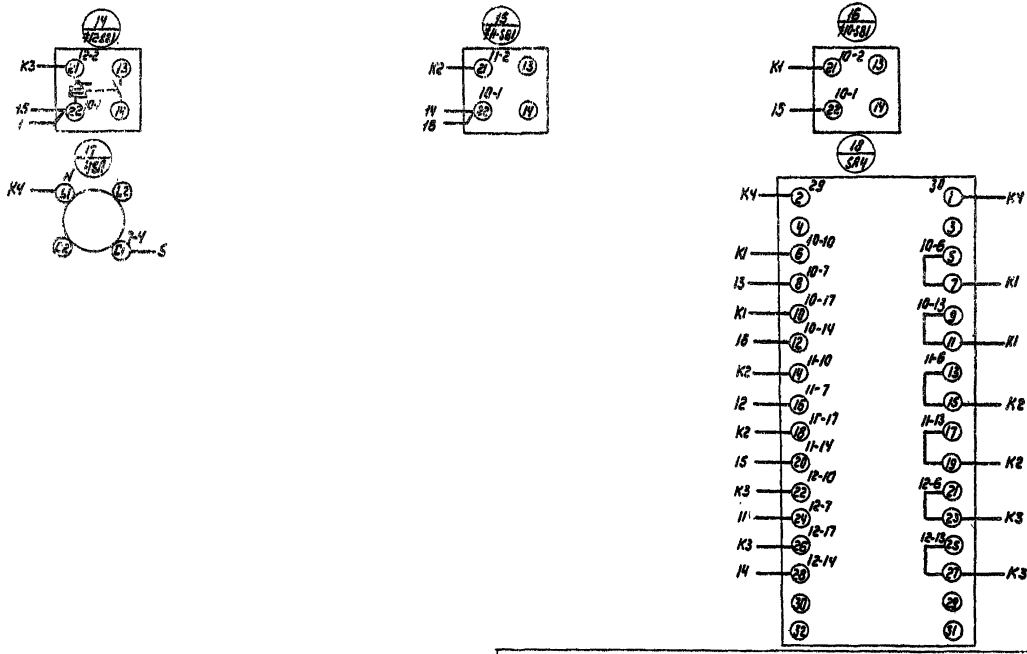

Линия склеивания с листом 2

При привязке листы 1÷4 склеить

		ТП 902-2-372.83	ЭМ 803. ЭЧ
Н. контр.	Моргенко	Шкаф напольный 2Ш №2 Схема электрическая соединений	Стадия: Р; Масса: ; Масштаб:
Провер.	Бакшеева		
Техник	Бокова		
Ст. инж.	Бакшеева		Лист 4 Листов 4
Рук. гр.	Моргенко		ЦНИИЭП инженерного оборудования г. Москва
Гип	Павлова		
Нач. отд.	Данилов		

ЭМ 003 34

Дверь шкафа (Вид со стороны монтажа)

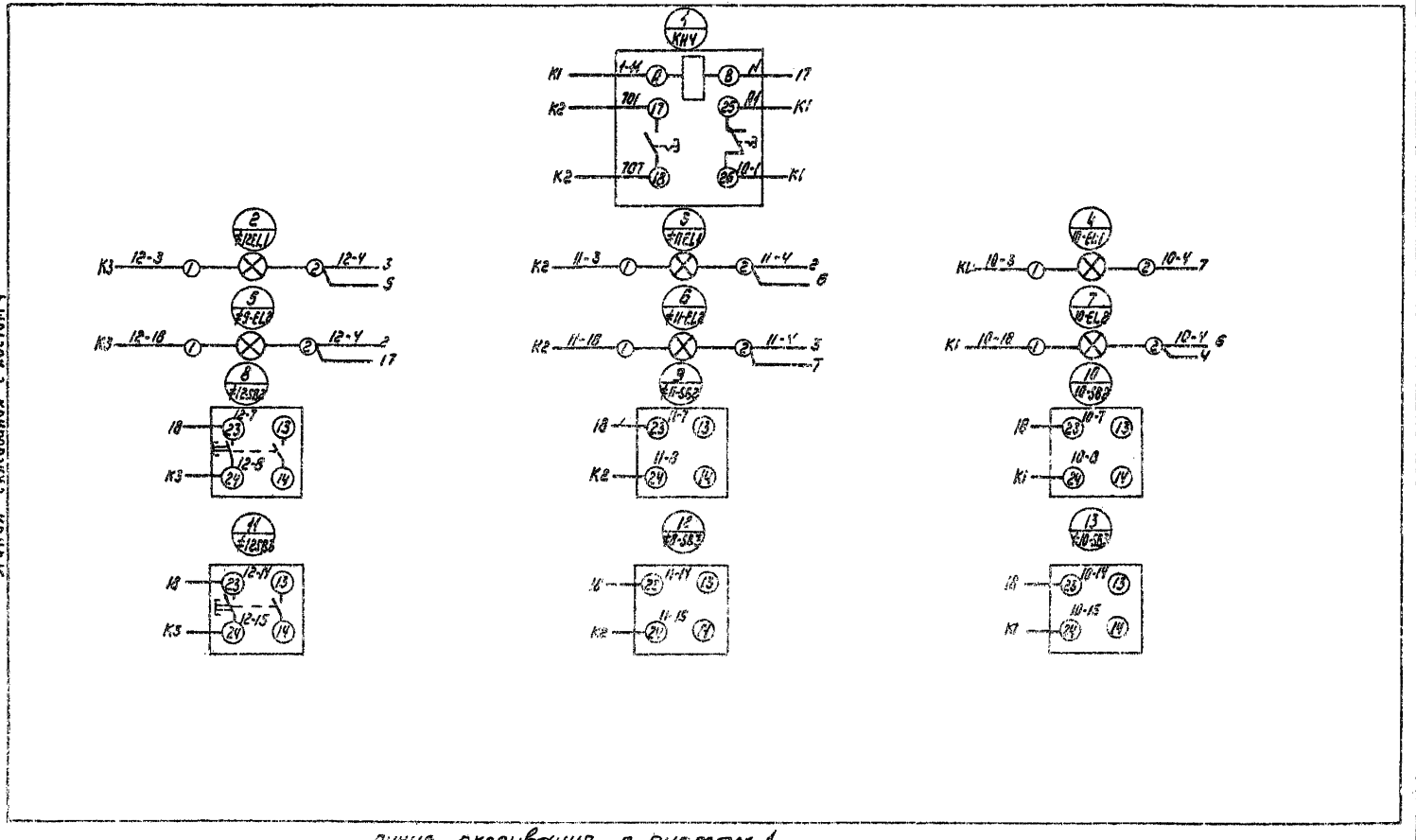

Линия склеивания с листом 1

Линия склеивания с листом 4

ЭМ 003.34

Вид спереди

Линия склеивания с листом ЭМ-4

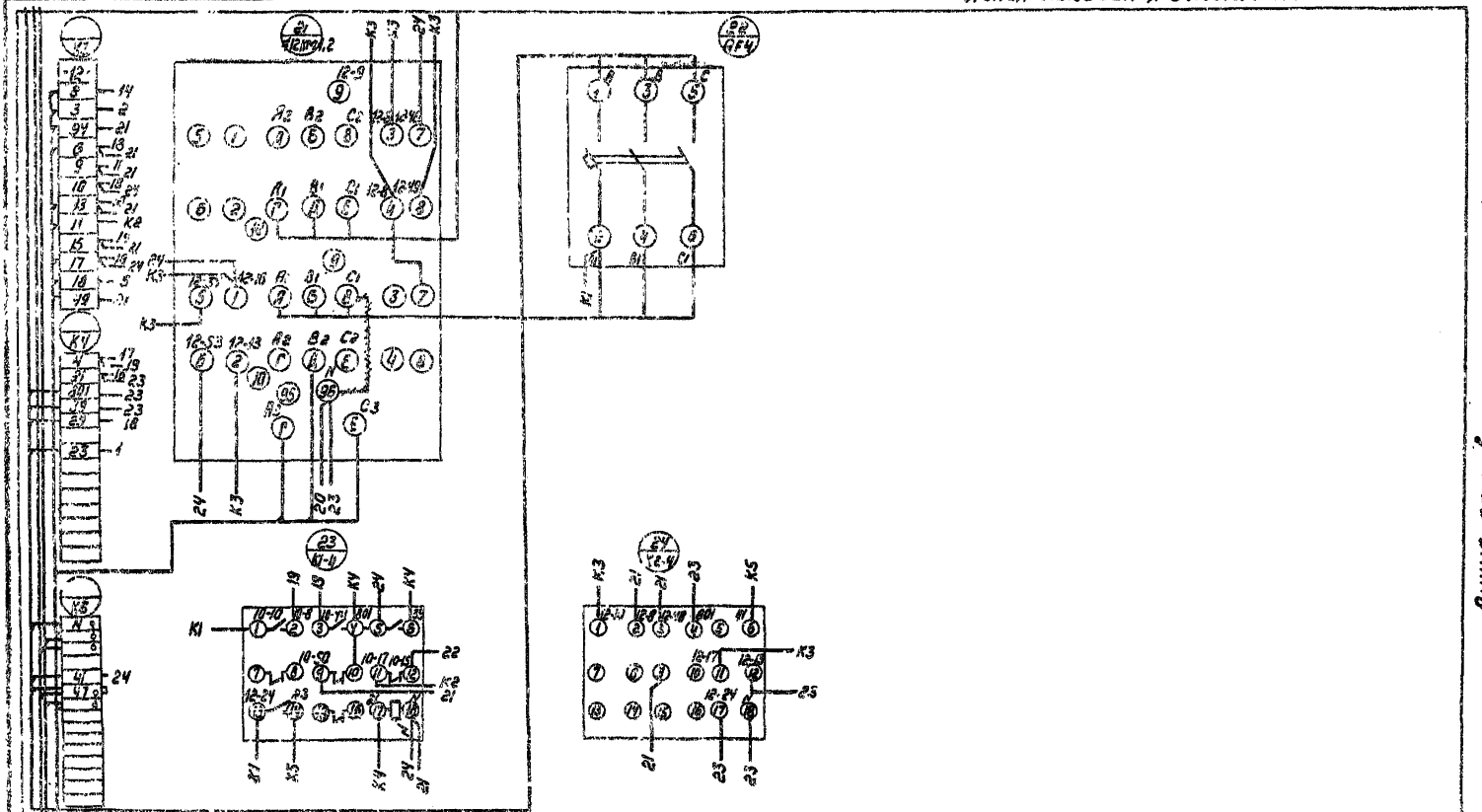

Линия склеивания с листом 1

Вид спереди

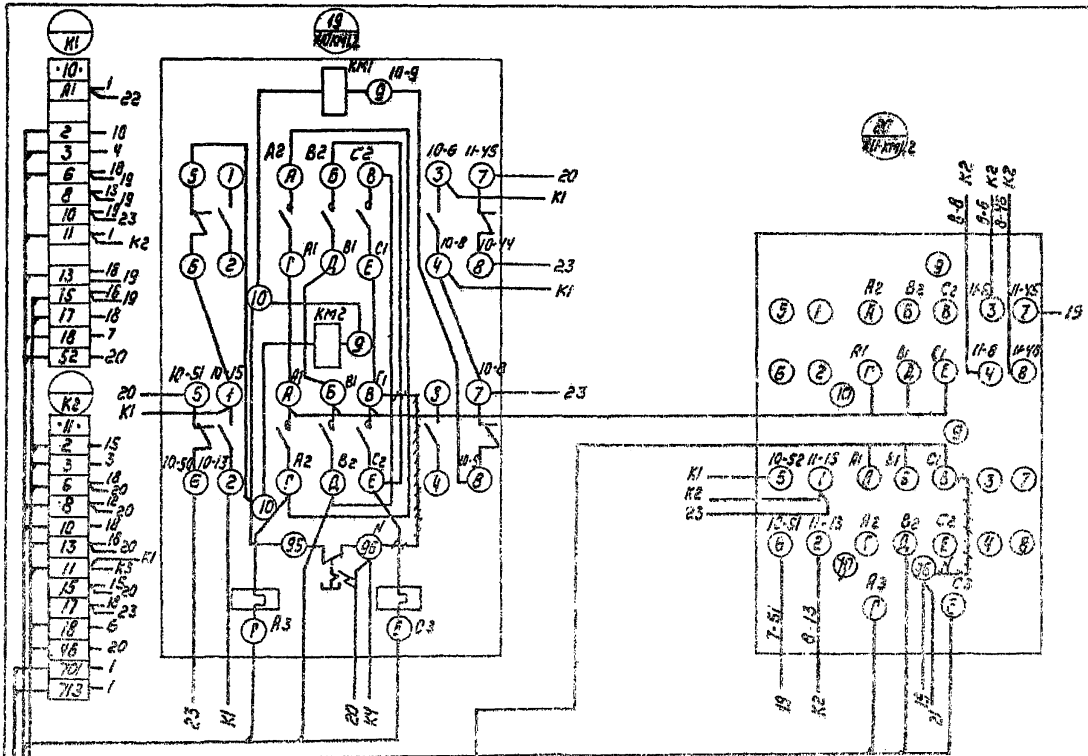

Линия склеивания с листом 3

Линия склеивания с листом 2

gost.e-ecolog.ru