ТИПОВОЙ ПРОЕКТ
902-2-372.83

ПЕСКОЛОВКИ АЭРИРУЕМЫЕ

ШИРИНОЙ 3 м (3 ОТДЕЛЕНИЯ)

АЛЬБОМ III

Строительные изделия

19020-03
ЦЕНА 0-53

Инв. №

ЦЕНТРАЛЬНЫЙ ИНСТИТУТ ТИПОВОГО ПРОЕКТИРОВАНИЯ
ГОССТРОЯ СССР

Москва, 4-443, Сивцевский ул., 22

Сдано в печать [illegible] 1983 г.

Заказ № 13360 Тираж 455 экз.

ТИПОВОЙ ПРОЕКТ
902-2-372.83

ПЕСКОЛОВКИ АЭРИРУЕМЫЕ

ШИРИНОЙ 3 м (3 ОТДЕЛЕНИЯ)

СОСТАВ ПРОЕКТА:

Альбом I – Пояснительная записка.
Альбом II – Технологическая, строительная и электротехническая части.
Альбом III – Строительные изделия.
Альбом IV – Электротехническая часть. Задание заводу-изготовителю.
Альбом V – Спецификация оборудования.
Альбом VI – Сборник спецификаций оборудования.
Альбом VII – Ведомости потребности в материалах.
Альбом VIII – Сметы.

АЛЬБОМ III

ТЕХНИЧЕСКИЙ ПРОЕКТ
УТВЕРЖДЕН ГОСГРАЖДАНСТРОЕМ
ПРИКАЗ № 164 от 22 июля 1974 г.
РАБОЧИЕ ЧЕРТЕЖИ ВВЕДЕНЫ В ДЕЙСТВИЕ
ЦНИИЭП инженерного оборудования
ПРИКАЗ № 39 от 17 мая 1983 г.

РАЗРАБОТАН ПРОЕКТНЫМ ИНСТИТУТОМ
ЦНИИЭП инженерного оборудования
Главный инженер института Кетлов
Главный инженер проекта Масюк

				Приказали
Инв. №				

19020-03 2

Содержание альбома

Обозначение	Наименование	Стр.	Примеч.
ТП КЖИ ПТ	Плита (ПТ) для пескоуловок шириной 3,0м	3	
ПТ	Плита (ПТ) для пескоуловок шириной 4,5м	4	
П2	Плита (П2)	5	
П3	Плита (П3) для пескоуловок шириной 4,5м	6	
Б1	Балка (Б1)	7	
Щ1	Щит струенаправляющий (Щ1)	8	
КП1	Каркас пространственный (КП1) для пескоуловок шириной 3,0м	9	
КП1. С1	Сетка арматурная (С1)		
КП1 С2	Сетка арматурная (С2)	10	
МС1	Изделие соединительное (МС1)		
КП1	Каркас пространственный (КП1) для пескоуловок шириной 4,5м	11	
КП1, С3	Сетка арматурная (С3)		
КП1. С4	Сетка арматурная (С4)	12	
МН1	Изделие закладное (МН1)		

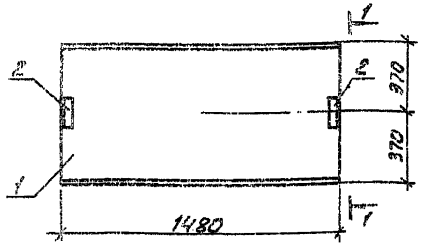

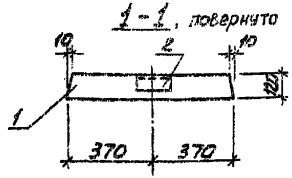

Формат	Зона	Поз	Обозначение	Наименование	Кол.	Примечание
				Документация		
			3.006-2	Сборные железобетонные каналы и тоннели из лотковых элементов		
				Сборочные единицы		
		1	3.006-2 Вып. II-2	Плита П13д-11б	1	
-		2	1.400-15.81.540	Изделие закладное МН539	2	

Плита отличается от серийной наличием закладных деталей

Ведомость расхода стали на дополнительные закладные изделия на элемент, кг

Марка элемента	Изделия закладные								Всего
	Арматура класса				Прокат марки				
	А-III				В Ст 3 кп2				
	ГОСТ 5781-82				ГОСТ 8510-72				
	Ф8	Ф10		Итого	Ф8			Итого	
П1	0.8	2.8		3.6	1,6			1,6	5,2

Привязан

Инв. №

Проект.	Лоцкер	
Гл. инж.	Строкин	
Гип.	Лоцкер	
Гл. конст.	Шкондо	
Н. контр.	Лоцкер	
Нач. отд.	Кедельман	

ТП 902-2-372.83 КЖИ, П1

Плита (П1)

для песколовок шириной 3м

Стадия	Масса	Масштаб
Р	330	1:20

Лист | Листов

ЦНИИЭП инженерного оборудования г. Москва

19020-03 4

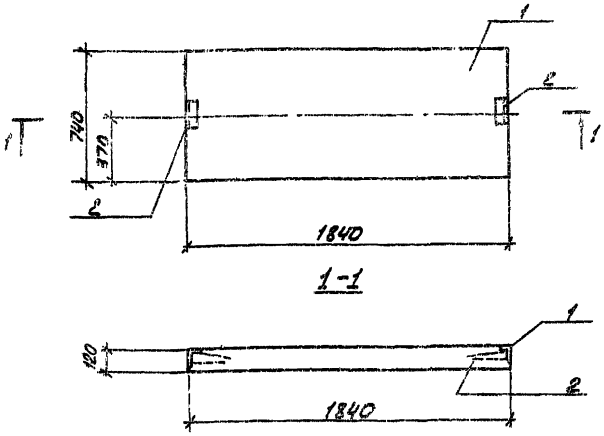

Зона	Зона	Поз.	Обозначение	Наименование	Кол.	Примеч.
				Документация		
			3.008-2 Вып.II	Сборные железобетонные каналы и тоннели из лотковых элементов.		
				Сборочные единицы		
		1	3.006-2 Вып.II-2	Плита П15у-5	1	
		2	1.400-15.81.540	Изделие закладное МН539	2	

Плита отличается от серийной наличием закладных деталей.

Ведомость расхода стали на дополнительные закладные изделия на элемент, кг

Марка эл-та	Изделия закладные						Итого
	Арматура класса			Прокат марки			
	Гл А-III			Вст3 кп2			
	ГОСТ 5781-82			ГОСТ 8510-72			
	Ф8			[illegible]			
П1	0,8			1,6			2,1

Проверил	Лоуцкер		
Инженер	Стригина		
Ст.инж.	Стригин		
ГИП	Лоуцкер		
Гл.констр.	Шаликов		
Н.констр.	Лоуцкер		
Нач.отд.	Красавин		

ТП 902-2-372.93 КЖИ П1

Плита (П1) для песколовок шириной 4,5 м

Стадия	Масса	Масштаб
Р	410	1:20

Лист 1 листов 1

ЦНИИЭП инженерного оборудования г. Москва

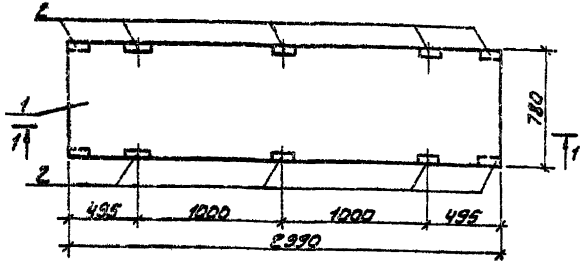

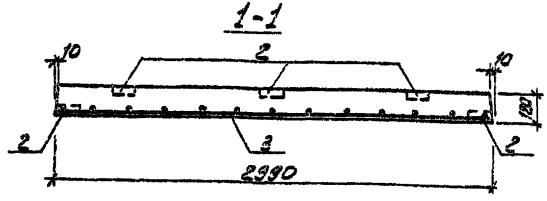

Формат	Зона	Поз.	Обозначение	Наименование	Кол.	Примечание
				Документация		
			3.006-2	Сборные железобетонные		
				каналы и тоннели шлакового		
				элементов		
				Сборочные единицы		
		1	3.006-2 Вып. II-2	Плита ПБ-15	1	
-		2	1.400-15. 81.540	Изделие закладное МН 539	10	
-		3		с ФЮАIII-100 750×2950 75/75 ГОСТ 23279-78	1	

1. Плита отличается от серийной армированием и наличием закладных деталей
2. Арматурная сетка поз.3 выполнена по ГОСТ 23279-78
3. Защитный слой бетона - 20 мм.

Ведомость расхода стали на элемент, кг

Марка элемента	Изделия арматурные			Изделия закладные			Общий расход
	Арматура кл.		Всего	Арматура кл.	Прокат марки	Всего	
	А-I ГОСТ 5781-82	А-III ГОСТ 5781-82		А-III ГОСТ 5781-82	ВСт3кп2 ГОСТ 380-71		
	Ф8	Ф10		Ф10			
П2	4.4	14.51	18.91	14	8	22.0	40.91

Привязан

Инв.№

Провер.	Лоучкер		
Ст. инж.	Стромгин		
ГИП	Лоучкер		
Гл. констр.	Шаляпо		
Н. контр.	Лоучкер		
Нач. отд.	Красавин		

Т.П 902-2-372.83 КЖИ П2

Плита (П2)

Стадия	Масса	Масштаб
Р	700	1:25

Лист | Листов 1

ЦНИИЭП инженерного оборудования г. Москва

19020-03 6

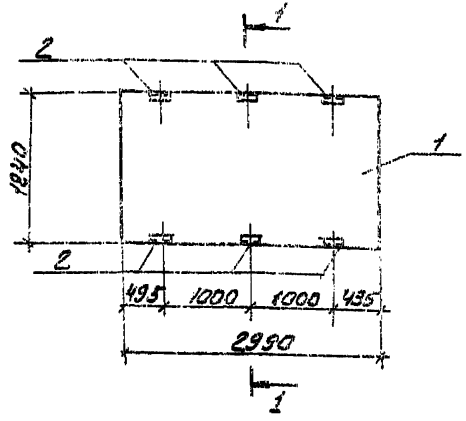

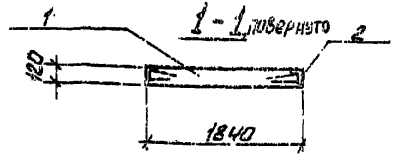

Формат	Зона	Поз.	Обозначение	Наименование	Кол.	Примеч.
				Документация		
			3.006-2 Вып. II	Сборные железобетонные каналы и тоннели из лотковых элементов		
				Сборочные единицы		
		1	3.006-2 Вып. II-2	Плита П-15-5	1	
		2	1.400-15.В1.540	Изделие закладное МН539	6	

Плита отличается от серийной наличием закладных деталей.

Ведомость расхода стали на дополнительные закладные изделия на элемент, кг

Марка эл-та	Изделия закладные						Итого
	Арматура класса			Прокат марки			
	А III			В ст3 кп2			
	ГОСТ 5781-82			ГОСТ 8510-72			
	Ф8			100×63×8			
П3	2,4			4,8			7,2

Привязан	Провер.	Лоуцкер	
	Инжен.	Стамигина	
	ГИП	Лоуцкер	
	Гл. конструктор	Шипилов	
	Н. конструктор	Лоуцкер	
Инв. №	Нач. отд.	Красавин	

ТП 902-2-372 83 КЖИ П3

Плита (П3) для песколовок шириной 4,5м

Стадия	Масса	Масштаб
Р	1650	1:50

Лист 1 листов 1

ЦНИИЭП инженерного оборудования г. Москва

19020-03-7

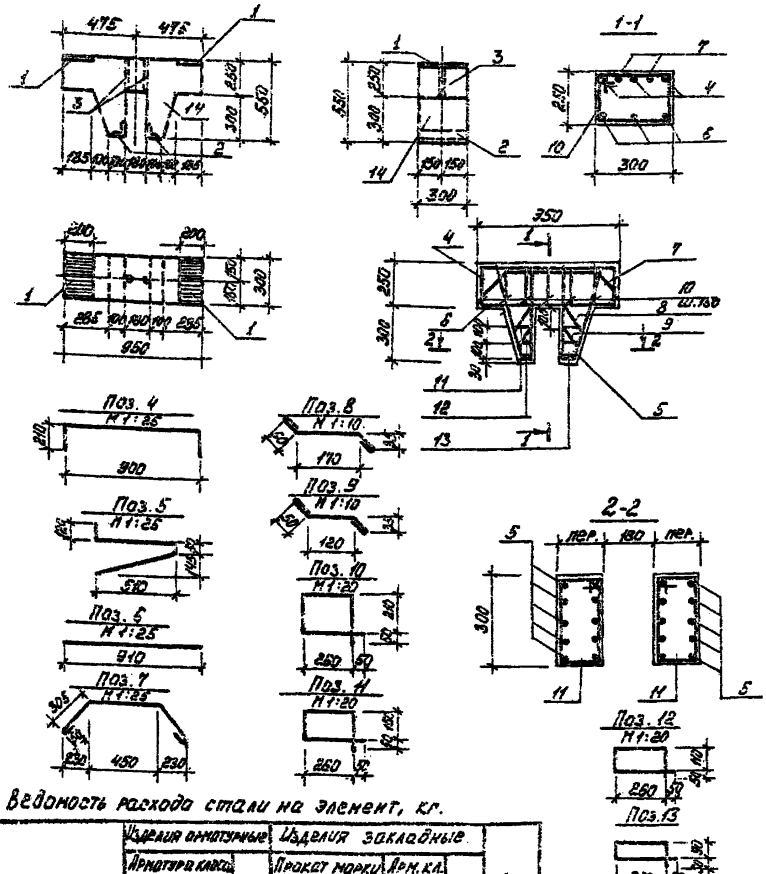

Ведомость расхода стали на элемент, кг.

Формат	Зона	Поз.	Обозначение	Наименование	Кол.	Примеч.
				Сборочные единицы		
—		1	3.400-6/76	Изделие закладное МИ1-29	2	
—		2	3.400-6/76	Изделие закладное МИ4-47	2	
				Детали		
Б4		3		Труба 25 ГОСТ 3262-75* ℓ=250	2	0,06 кг
Б4		4		Ф12А III ГОСТ 5781-82 ℓ=1320	3	1,14 кг
Б4		5		Ф10А III ГОСТ 5781-82 ℓ=1220	10	0,75 кг
Б4		6		Ф10А III ГОСТ 5781-82 ℓ=910	3	0,56 кг
Б4		7		Ф8АI ГОСТ 5781-82 ℓ=1160	2	0,45 кг
Б4		8		Ф8АI ГОСТ 5781-82 ℓ=370	6	0,13 кг
Б4		9		Ф8АI ГОСТ 5781-82 ℓ=320	6	0,12 кг
Б4		10		Ф8АI ГОСТ 5781-82 ℓ=1040	7	0,44 кг
Б4		11		Ф8АI ГОСТ 5781-82 ℓ=920	2	0,39 кг
Б4		12		Ф8АI ГОСТ 5781-82 ℓ=840	2	0,35 кг
Б4		13		Ф8АI ГОСТ 5781-82 ℓ=800	2	0,34 кг
				Материалы		
—		14		Бетон М 200	0,11	м³

Защитный слой бетона - 20 мм

Марка элемента	Изделия арматурные				Изделия закладные						Общий расход
	Арматура класса			Всего	Прокат марки			Арм. кл.		Всего	
	А-I	А-III			ВСт3 кп2			А-III			
	ГОСТ 5781-82							ГОСТ 5781-82			
	Ф8	Ф10	Ф12		175×7	200×6	Труба Дуг.	Ф8	Ф10		
Б1	7,6	9,2	3,5	20,3	4,8	7,6	1,2	0,68	1,32	15,6	35,9

Привязан

Инв. №

Провер.	Лоуцкер	
Ст. инж.	Стронгин	
Г.И.П.	Лоуцкер	
Гл. конст.	Шапиро	
Н. контр.	Лоуцкер	
Нач. отд.	Красавин	

ТП 902-2-372.83 КЖИ.Б1

Балка (Б1)

Стадия	Масса	Масштаб
Р	270	1:25

Лист | Листов 1

ЦНИИЭП инженерного оборудования г. Москва

Копировал: 19020-03 8 Формат А3

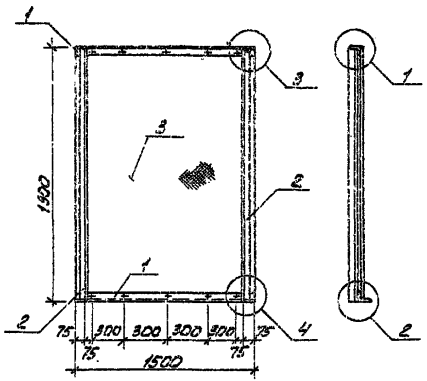

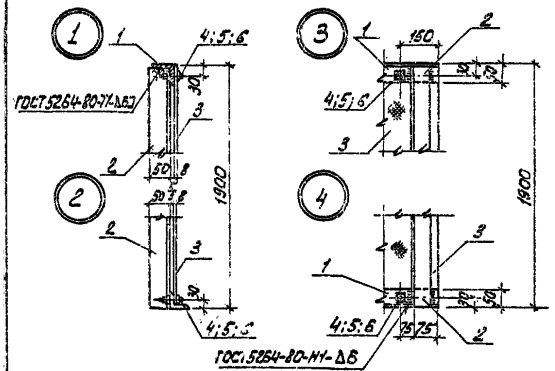

Формат	Зона	Поз.	Обозначение	Наименование	Кол.	Примечание
				Детали		
54		1		5-50×50×5 ГОСТ 8509-72 / ВСТ3 кп2-2 ГОСТ 535-79 ℓ=1500	2	5,65 кг
54		2		5-50×50×5 ГОСТ 8509-72 / ВСТ3 кп2-2 ГОСТ 535-79 ℓ=1895	2	7,14 кг
54		3	ГОСТ 3916-65	Многослойная клееная фанера марки ФСФ 1500×1500 δ=8	1	18,2 кг
				Стандартные изделия		
54		4		Болт М6×25,58 ГОСТ 7796-70*	10	0,02 кг
54		5		гайка М6,5 ГОСТ 5915-70*	10	0,01 кг
54		6		Шайба 2,6×2,01 ГОСТ 11371-78	10	0,01 кг

1. Крепление фанерного листа выполняется без перетяжки болтов для обеспечения влажностных деформаций листа.
2. Металлические конструкции окрашиваются лаком ХВ-784 по ГОСТ 7313-75 за 3 раза по двум слоям грунтовки ХС-010 (ГОСТ 9355-81).

Привязан		Провер.	Лоуцкер	ТП 902-2-372.83	КЖИ, Щ1	
		Ст. инж.	Стронгин	Щит струенаправляющий (Щ 1)	Стадия	Масса	Масштаб
		Гип	Лоуцкер		Р	44.2	1:25
		Гл. констр.	Шапиро		Лист	1 Листов 1	
		Н. контр.	Лоуцкер		ЦНИИЭП инженерного оборудования г. Москва		
Инв. №		Нач. отд.	Красавин				

19020-03 9

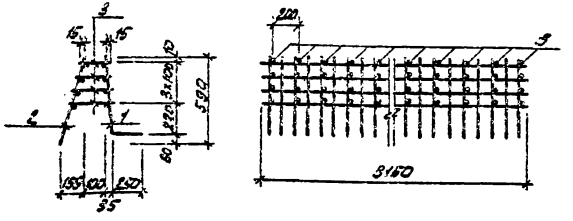

Формат	Зона	Поз	Обозначение	Наименование	Кол.	Примечание
				Сборочные единицы		
11		1	ТП -КЖИ.КП1.С1	Сетка арматурная С1		
11		2	ТП -КЖИ.КП1.С2	Сетка арматурная С2		
				Детали		
Б4		3		Ф8АI ГОСТ 5781-82 $\ell_{ср}$=200	60	0,08кг

Стержни поз.3 приварить к сеткам С1 и С2 с помощью сварочных клещей в соответствии с требованиями СН 393-78.

ПРИВЯЗАН:

ИНВ. №

ТП 902-2-372.83 -КЖИ, КП1

КАРКАС ПРОСТРАНСТВЕННЫЙ (КП1)

ДЛЯ ПЕСКОЛОВОК ШИРИНОЙ 3.0 М.

СТАДИЯ	МАССА	МАСШТАБ
Р		1:25

ЛИСТ | ЛИСТОВ 1

ЦНИИЭП ИНЖЕНЕРНОГО ОБОРУДОВАНИЯ г. МОСКВА

ПРОВЕР.	ЛОУЦКЕР	
СТ.ИНЖ.	СТРОНГИН	
ГИП	ЛОУЦКЕР	
ГЛ.КОНСТР.	ШАПИРО	
Н.КОНТР.	ЛОУЦКЕР	
НАЧ.ОТД.	КРАСАВИН	

Альбом III

Типовой проект 902-2-372.83

ПОДПИСЬ И ДАТА | ВЗАМ. ИНВ. №

Развертка

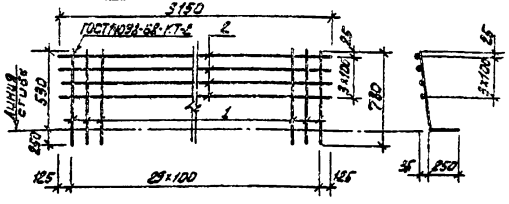

Формат	Зона	Поз	Обозначение	Наименование	Кол.	Примечание
				Детали		
Б4		1		Ф12АII ГОСТ 5781-82 ℓ=780	30	0,69кг
Б4		2		Ф8АI ГОСТ 5781-82 ℓ=3150	4	1,24 кг

ПРИВЯЗАН:

ИНВ. №

ТП 902-2-372.83 -КЖИ.КП1, С1.

СЕТКА АРМАТУРНАЯ (С1)

СТАДИЯ	МАССА	МАСШТАБ
Р	25,7	1:25

ЛИСТ | ЛИСТОВ 1

ЦНИИЭП ИНЖЕНЕРНОГО ОБОРУДОВАНИЯ г. МОСКВА

ПРОВЕР.	ЛОУЦКЕР	
СТ.ИНЖ.	СТРОНГИН	
ГИП	ЛОУЦКЕР	
ГЛ.КОНСТР.	ШАПИРО	
Н.КОНТР.	ЛОУЦКЕР	
НАЧ.ОТД.	КРАСАВИН	

19020-03 10

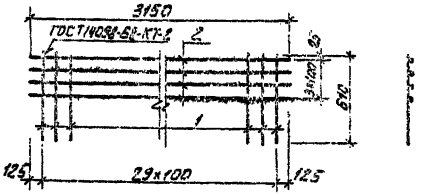

Формат	Зона	Поз.	Обозначение	Наименование	Кол.	Примечание
				Детали		
54		1		Ф8АI ГОСТ 5781-82 ℓ=610	30	0.24 кг
54		2		Ф8АI ГОСТ 5781-82 ℓ=3150	7	1.24 кг.

Привязан:

Инв. №

ТП 902-2-372.83 - КЖИ. КП 1. С2

Сетка арматурная (С2)

Провер.	Лоуцкер	
Ст. инж.	Строгин	
Тип	Лоуцкер	
Гл. констр.	Шапиро	
Н. контр.	Лоуцкер	
Нач. отд.	Красавин	

Стадия	Масса	Масштаб
Р	15.9	1:25

Лист | Листов: 1

ЦНИИЭП инженерного оборудования г. Москва

Типовой проект 902-2-372.83 Альбом III

Инв. № подл. | Подпись и дата | Взам. инв. №

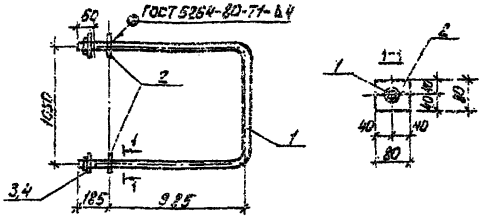

Формат	Зона	Поз.	Обозначение	Наименование	Кол.	Примечание
				Детали		
54		1		Ф18АI ГОСТ 5781-82 ℓ=3390	1	6,78 кг
54		2		Полосы Б-2 5×80 ГОСТ 103-76 / Б-2 ГОСТ 5264-80 ГОСТ 5264-75 ℓ=80	2	0,3 кг
				Стандартные изделия		
54		3		Болт М18×25.58 ГОСТ 7796-70*	2	0,06 кг
54		4		Гайка М18,5 ГОСТ 5915-70*	2	0,03 кг

Окрасить лаком ХС-784 по ГОСТ 7313-75 за 3 раза по двум слоям грунтовки ХС-010 (ГОСТ 9355-81)

Привязан:

Инв. №

ТП 902-2-372.83 - КЖИ. МС 1.

Изделие соединительное (МС1)

Провер.	Лоуцкер	
Ст. инж.	Строгин	
Тип	Лоуцкер	
Гл. констр.	Шапиро	
Н. контр.	Лоуцкер	
Нач. отд.	Красавин	

Стадия	Масса	Масштаб
Р	7,4	1:25

Лист | Листов: 1

ЦНИИЭП инженерного оборудования г. Москва

19020-03 11

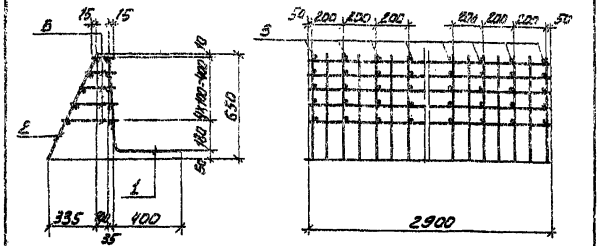

Формат	Зона	Поз.	Обозначение	Наименование	Кол.	Примеч.
				Сборочные единицы		
11	1		КЖИ КП1 СЗ	Сетка арматурная С3	1	37,4 кг
11	2		КЖИ КП1 С4	С4	1	141,2 кг
				Детали		
Б4	3		ФВ AI ГОСТ 5781-82 $\frac{2}{250}$		75	0,1 кг

Привязан.

Инв. №

Провер.	Лоцкер	Т.П. 902-2-372.83 КЖИ КП1			
Инженер	Строгина	Каркас пространственный (КП1) для пескоуловок шириной 0,5 м.	Стадия	Масса	Масштаб
Ст. инж.	Строгин		Р	59	1:20
ГИП	Лоцкер		Лист	Листов 1	
Гл. констр.	Шайдер	ЦНИИЭТ Важнейших строительных работ оборудования Москва			
Н. контр.	Лоцкер				
Нач. отд.	Крагельин				

Типовой проект 902-2-372.83 Альбом III

Инв. № подл. | Подпись и дата | Взам. инв. №

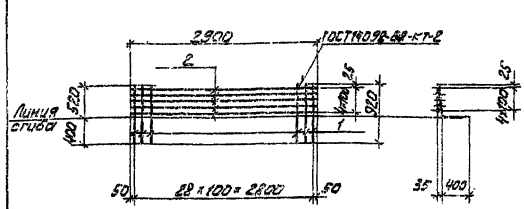

Формат	Зона	Поз.	Обозначение	Наименование	Кол.	Примеч.
				Детали		
Б4	1		ФI2 AII ГОСТ 5781-82 $\frac{}{e=920}$		29	6,4 кг
Б4	2		ФВ AI ГОСТ 5781-82 $\frac{}{e=2900}$		5	1,1 кг

Привязан.

Инв. №

Провер.	Лоцкер	ТП 902-2-372.83 КЖИ, КП1 С3			
Инженер	Строгина	Сетка арматурная (С3)	Стадия	Масса	Масштаб
Ст. инж.	Строгин		Р	289	1:50
ГИП	Лоцкер		Лист	Листов 1	
Гл. констр.	Шайдер	ЦНИИЭТ Важнейших строительных работ оборудования Москва			
Н. контр.	Лоцкер				
Нач. отд.	Крагельин				

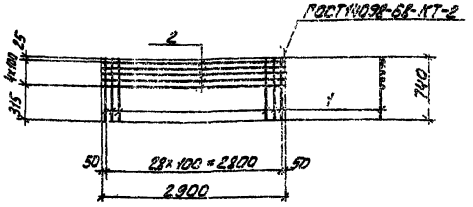

Формат	Зона	Поз.	Обозначение	Наименование	Кол.	Примеч.
				Детали		
	Б4	1		Ф8АI ГОСТ5781-82 ℓ=740	29	0,3 кг
	Б4	2		ℓ=2900	5	1,1 кг

Привязан:

Инв. №

ТП 902-2-372.83 КЖИ КП1, С4

Сетка арматурная (С4)

Стадия	Масса	Масштаб
Р	14,2 кг	1:50

Лист 1 Листов 1

ЦНИИЭП инженерного оборудования г. Москва

Типовой проект 902-2-372.83 Альбом III

Инв. № подл. | Подпись и дата | Взам. инв. №

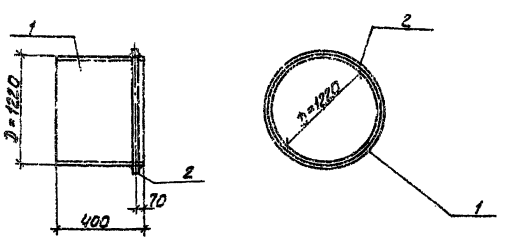

Формат	Зона	Поз.	Обозначение	Наименование	Кол.	Примеч.
				Детали		
	Б4	1		Труба Ф1220×10 ГОСТ10704-76 ℓ=450	1	120,0 кг
	Б4	2		Ф12АI ГОСТ5781-82 ℓ=3870	1	3,5 кг

Привязан:

Инв. №

ТП 902-2-372.83 КЖИ МН1

Изделие закладное (МН1)

Стадия	Масса	Масштаб
Р	123,5	

Лист 1 Листов 1

ЦНИИЭП инженерного оборудования г. Москва

gost.e-ecolog.ru