ТИПОВОЙ ПРОЕКТ
902-2-359

ОТСТОЙНИКИ КАНАЛИЗАЦИОННЫЕ ВЕРТИКАЛЬНЫЕ ВТОРИЧНЫЕ ИЗ СБОРНОГО ЖЕЛЕЗОБЕТОНА ДИАМЕТРОМ 6 М

АЛЬБОМ 3
ИЗДЕЛИЯ

18559-02
ЦЕНА 1-18

gost.e-ecolog.ru

ЦЕНТРАЛЬНЫЙ ИНСТИТУТ ТИПОВОГО ПРОЕКТИРОВАНИЯ
ГОССТРОЯ СССР

Москва, А-445, Смольная ул., 22

Сдано в печать VI 1983 г.

Заказ № 6907 Тираж 840 экз.

ТИПОВОЙ ПРОЕКТ 902-2-359

ОТСТОЙНИКИ КАНАЛИЗАЦИОННЫЕ ВЕРТИКАЛЬНЫЕ ВТОРИЧНЫЕ ИЗ СБОРНОГО ЖЕЛЕЗОБЕТОНА ДИАМЕТРОМ 6м

АЛЬБОМ 3

СОСТАВ ПРОЕКТА

АЛЬБОМ 1 – ПОЯСНИТЕЛЬНАЯ ЗАПИСКА /из типового проекта 902-2-356/
АЛЬБОМ 2 – ТЕХНОЛОГИЧЕСКАЯ И СТРОИТЕЛЬНАЯ ЧАСТИ. ЗАКАЗНЫЕ СПЕЦИФИКАЦИИ.
АЛЬБОМ 3 – ИЗДЕЛИЯ.
АЛЬБОМ 4 – СМЕТЫ.
АЛЬБОМ 5 – ВЕДОМОСТИ ПОТРЕБНОСТИ В МАТЕРИАЛАХ.

Разработан
проектным институтом
Ростовский Водоканалпроект
Главный инженер института /В.Н. Заяц/
Главный инженер проекта /А.Г. Седых/

Формат	Обозначение	Наименование	Стр.	Примечание
12	ТП 902-2-359 – КЖИ-Д0	Содержание листов альбома	2	
11	-ТТ1	Технические требования к изготовлению сборных железобетонных изделий	3	
11	-ТТ2	Технические требования к изготовлению арматурных и закладных изделий	3	
		Панели стеновые		
12	- ПСЦ1-42-1а	Панель стеновая ПСЦ1-42-1а	4÷6	
12	-ПСЦ1-42-1б; ПСЦ-42-1В	То же ПСЦ1-42-1б; ПСЦ1-42-1В	7	
12	-ПСЦ1-42-1г; ПСЦ1-42-1д; ПСЦ1-42-1е	" ПСЦ1-42-1г; ПСЦ1-42-1д; ПСЦ1-42-1е	8	
12	- ПСЦ-КР1; КР2	Каркасы плоские КР1; КР2	9	
11	- ПСЦ-КР3; КР4	То же КР3; КР4	10	
11	- ПСЦ-С1; С2	Сетки арматурные С1; С2	10	
11	- ПСЦ-С3	С3	11	
11	- ПСЦ-С4	С4	11	
12	ПСЦ-МН1; МН2	Изделия закладные МН1; МН2	12	
11	- ПСЦ-МН3	То же МН3	13	
		Плита перекрытия		
11	- КЦП-15-2а	Плита перекрытия КЦП1-15-2а	14	
11	- КЦП-МН1	Изделие закладное МН1	14	
		Лотки		
12	- ЛТ 1Б-3-2	Лоток ЛТ 1Б-3-2	15	
12	- ЛТ 1В-3-2	" ЛТ 1В-3-2	16	
12	- ЛТ 1Б-6-4,5	" ЛТ 1Б-6-4,5	17	
11	- ЛТ-С1	Сетка арматурная С1	18	
11	- ЛТ-С2	То же С2	18	
11	- ЛТ-С3	" С3	19	
11	- ЛТ-С4	" С4	19	
11	- ЛТ-С5	Сетка арматурная С5	20	
11	- ЛТ-С6	То же С6	20	
11	- ЛТ-С7	" С7	21	
11	- ЛТ-С8	" С8	21	
11	- ЛТ-С9	" С9	22	
11	- ЛТ-МН1	Изделие закладное МН1	22	
		Изделия монолитные железобетонные		
12	-КП1	Каркас пространственный КП1	23	
12	-КП2	То же КП2	24	
11	-КР1	Каркас плоский КР1	25	
11	-КР2	То же КР2	25	
11	-С1	Сетка арматурная С1	26	
11	-С2	То же С2	26	
11	-С3	" С3	27	
11	-С4	" С4	27	
11	-С5	" С5	28	
11	-МН1	Изделие закладное МН1	28	
		Прочие изделия		
12	-ВС1÷ВС3	Вводы гибкие зубчатые ВС1, ВС2, ВС3	29	

Н. контр.	Киселев		
Пробер.	Хамин		
Ст. тех.	Дворцевой		
Рук. гр.	Смоляков		
ГИП	Седых		
Нач. ОСП	Пасева		

ТП 902-2-359- КЖИ-Д0

Содержание листов альбома

Стадия	Лист	Листов
ТР		1

Госстрой СССР Союзводоканалниипроект Ростовский ВОДОКАНАЛПРОЕКТ

1. Стеновые панели, плиты перекрытия и лотки выполняются в опалубке типовых изделий серии 3.900-3 выпуски 5,7,8.
2. Технические требования к изготовлению, указания по маркировке, хранению и транспортировке изделий принимать по серии 3.900-3 выпуски 5,7,8 с учетом требований настоящего проекта и ГОСТ 13015 -75.
3. При привязке проекта к конкретным условиям строительства марку бетона по морозостойкости принимать по таблице 5 альбома 1 типового проекта 902-2-356

Н.контр.	Киселев		
Пробер.	Ханин		
Инженер	Гольчинская		
Рук.гр.	Смоляков		
ГИП	Седых		
Нач.осп	Посева		

902-2-359-КЖИ-ТТ1

Технические требования к изготовлению сборных железобетонных изделий

Стадия	Лист	Листов
ТР		1

Госстрой СССР Союзводоканалниипроект Ростовский ВОДОКАНАЛПРОЕКТ

Формат 11

1. Плоские арматурные сетки и каркасы изготавливать при помощи контактной точечной сварки. Сварку следует производить во всех точках пересечения стержней. Для сварки гнутых сеток, где применение гибочных станков невозможно, предусматривается применение сварочных клещей.
2. Пространственные каркасы собираются из плоских сеток и каркасов. При сборке пространственных каркасов соединение стержней внахлестку выполнять дуговой электросваркой, крестообразные соединения - с помощью сварочных клещей.
3. Размеры сеток и каркасов даны по осям и торцам стержней.
4. Для точного соблюдения всех размеров изготовление сеток и каркасов следует производить в кондукторах.
5. При привязке проекта к конкретным условиям строительства марку арматурной стали и стали закладных изделий принимать по таблице 5 Альбома 1 /Типового проекта 902-2-356 /
6. Сварку тавровых соединений круглых стержней с листовым прокатом „втавр" в закладных изделиях следует выполнять под слоем флюса, соединения внахлестку - дуговой сваркой.
7. Сварку соединений и изготовление сеток, каркасов и закладных изделий выполнять в соответствии с ГОСТ 10922-75, ГОСТ 14098-68 и СН 393-78.
8. Закладные и соединительные изделия, своборенные на соответствующих чертежах проекта, подлежат защите от коррозии слоем алюминия толщиной 200 мкм, наносимого методом металлизации. Металлизационное покрытие выполнять в соответствии с „руководством по долговременной защите строительных стальных конструкций металлизационными и металлизационно-лакокрасочными покрытиями" ЦНИИ проектстальконструкция, ВНИИОТОГЕНМАШ, НПО лакокраскопокрытие, Москва, 1976г.
9. Анкерные стержни закладных изделий, защищаемых методом металлизации, должны иметь металлизационное покрытие по длине 30мм. от тыльной плоскости пластины.
10. Перед нанесением защитных покрытий необходимо обеспечить вторую степень очистки поверхностей стальных элементов от окислов / согласно ГОСТ 9.402-80/.

Инв.№ подл. | Подпись и дата | Взамен инв.№

Н.контр.	Киселев		
Пробер.	Ханин		
Инженер	Гольчинская		
Рук.гр.	Смоляков		
ГИП	Седых		
Нач.осп	Посева		

902-2-359-КЖИ-ТТ2

Технические требования к изготовлению арматурных и закладных изделий

Стадия	Лист	Листов
ТР		1

Госстрой СССР Союзводоканалниипроект Ростовский ВОДОКАНАЛПРОЕКТ

18559-02 4

Формат 11

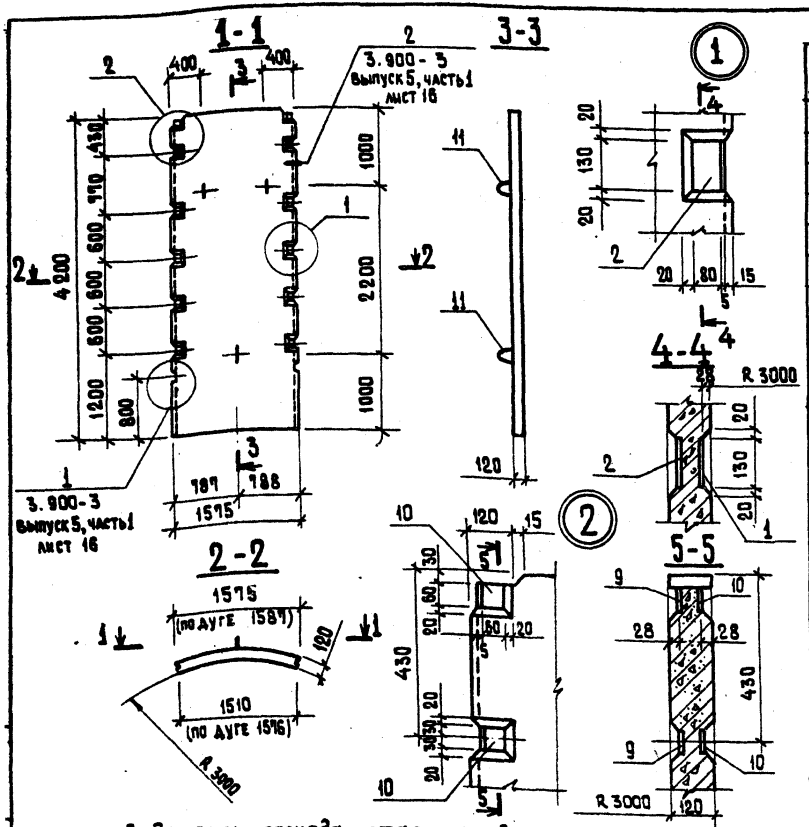

Формат	Зона	Поз.	Обозначение	Наименование		Кол.	Примечание
				Документация			
11			ТП 902-2-359 - КЖИ-ТТ1	Технические требования к изготовлению сборных железобетонных изделий			
			3.900-3, выпуск 5, часть 1, 2	Примененные документы			
				Сборочные единицы			
12		1	ТП 902-2-359 - КЖИ-ПСЦ-КР1, КР2	Каркас плоский	КР1	4	
12		2	- ПСЦ-КР1, КР2	То же	КР2	4	
11		3	- ПСЦ-КР3, КР4	"	КР3	4	
11		4	- ПСЦ-КР3, КР4	"	КР4	2	
11		5	- ПСЦ-С1, С2	Сетка арматурная	С1	1	
11		6	- ПСЦ-С1, С2	То же	С2	1	
11		7	- ПСЦ-С3	"	С3	1	
11		8	- ПСЦ-С4	"	С4	1	
11		9	- ПСЦ-МН1, МН2	Изделие закладное	МН1	2	1.3 кг
12		10	- ПСЦ-МН1, МН2	То же	МН2	2	1.3 кг
Б4		11	3.900-3, Выпуск 5, часть 2	"	МН-5	3	1.3 кг
				Детали			
Б4		12		⌀6 AIII ГОСТ 5781-75 ℓ=4150		4	0.9 кг
				Материалы			
				Бетон марки М200, В6, Мрз ☐			0.77 м³

1. Стеновая панель выполняется в опалубке типовой панели ПСЦ1-42-1 по серии 3.900-3, выпуск 5, часть 1.
2. Совместно с настоящим листом смотреть КЖИ-ПСЦ1-42-1а, листы 2,3

Ведомость расхода стали на один элемент, кг

Марка элемента	Изделия арматурные												Изделия закладные								Общий расход
	Арматура класса								Прокат марки	Всего			Прокат марки	Арматура класса					Всего		
	AIII				AI			BpI						AIII			AII				
	ГОСТ 5.1459-72* ГОСТ 5781-75				ГОСТ 5781-75			ТУ 14-4-659-75	ГОСТ 103-76				ВСт3кп2 ГОСТ 103-76	ГОСТ 5.1459-72* ГОСТ 5781-75			ГОСТ 5781-75				
	⌀12	⌀8	⌀6	Итого	⌀6		Итого	⌀5	⌀4	Итого	-130 x 6	Итого	-150 x 6	⌀10	⌀8	Итого	⌀12	Итого			
ПСЦ1-42-1а	6.8	15.3	22.9	44.3	1.6		1.6	2.1	3.6	5.7	144.1	144.1	166.9	2.8	2.8	2.4	2.4	4.8	1.5	1.5	9.1	175.1

Н. контр.	Киселев		
Провер.	Ханин		
Инж.	Пешикова		
Рук. гр.	Смаляков		
ГИП	Седых		
Нач. ОСП	Пасева		

ТП 902-2-359 - КЖИ-ПСЦ-42-1а

Панель стеновая ПСЦ 1-42-1а

Стадия	Масса	Масштаб
ТР	1900	
Лист 1	Листов 3	

Госстрой СССР Союзводоканалниипроект Ростовский ВОДОКАНАЛПРОЕКТ

18559-02 5 Формат 12

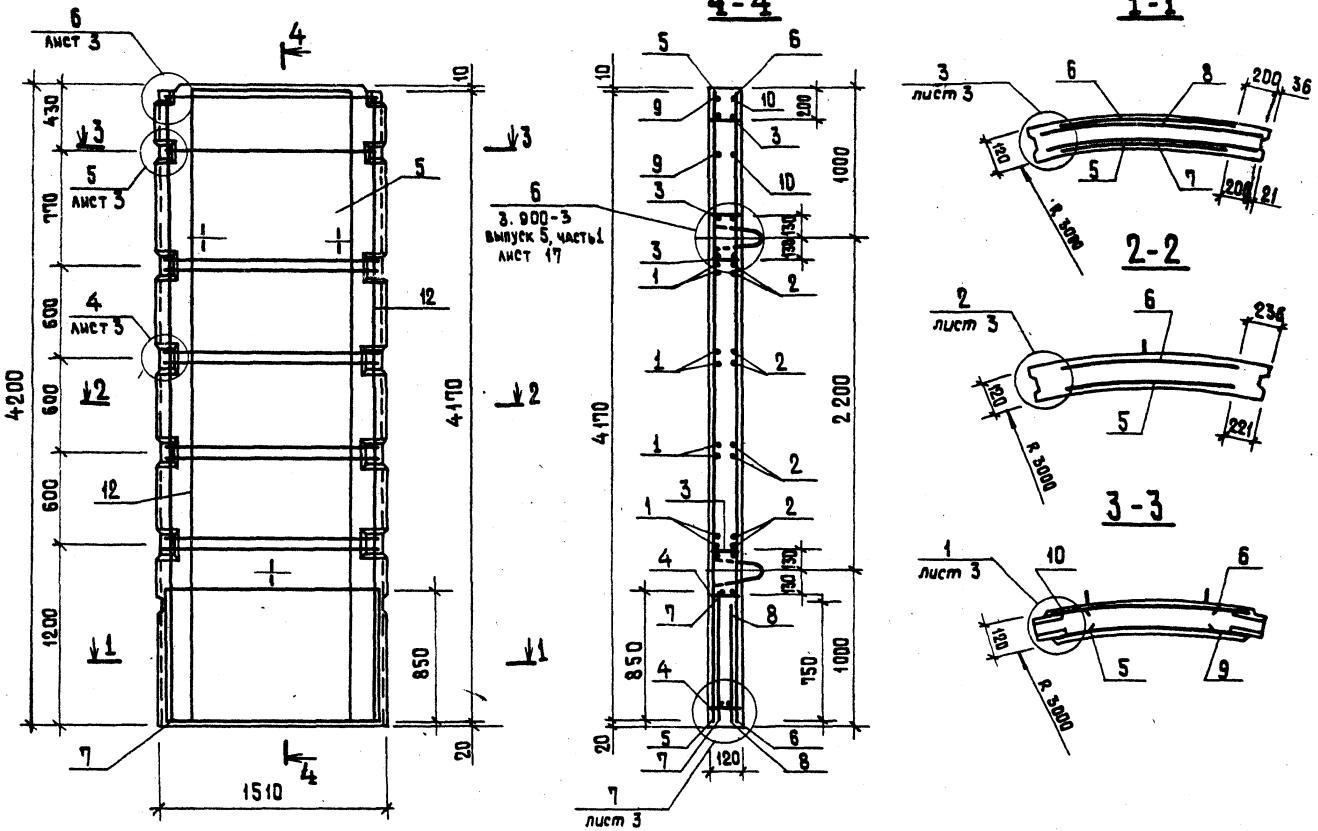

ТП 902-2-359 - КЖИ-ПСЦ1-42-1а	Лист 2

18559-02 5 Формат 12

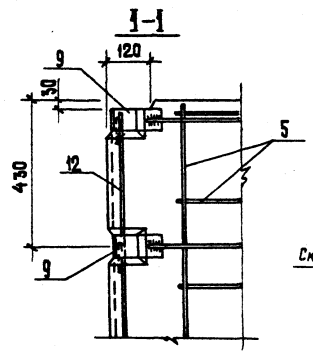

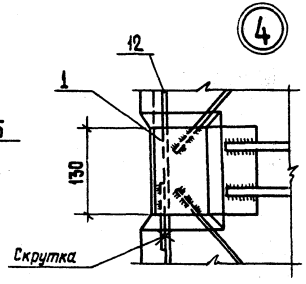

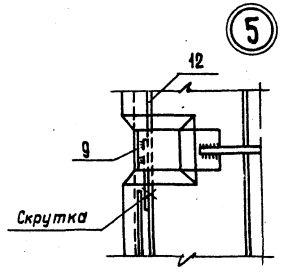

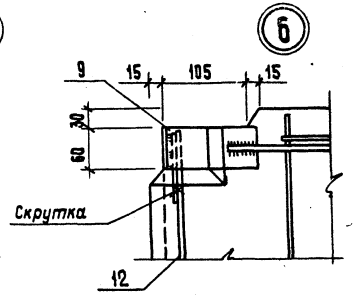

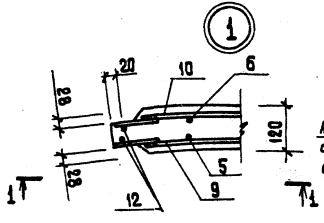

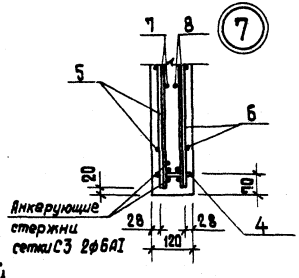

1. Местоположение узлов см. на листах 1, 2.

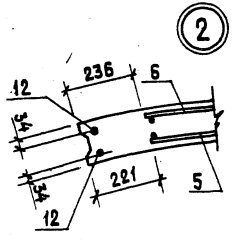

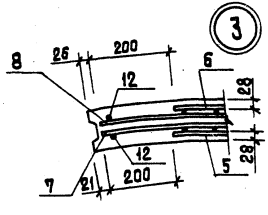

ПСЦ1-42-1б

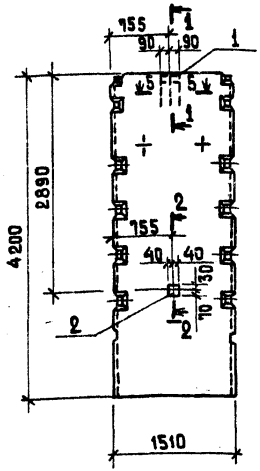

ПСЦ1-42-1в

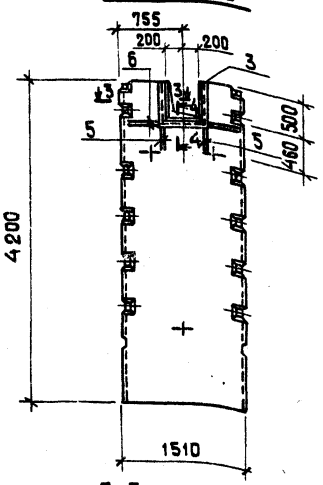

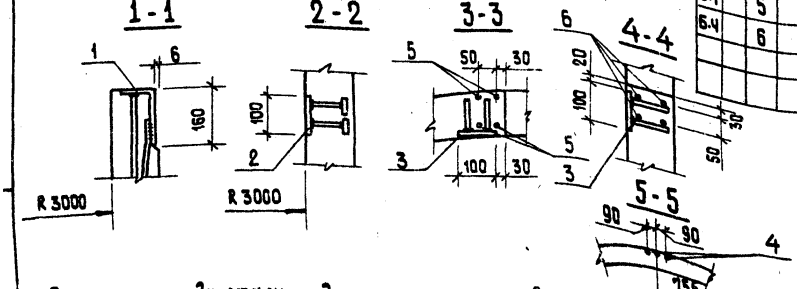

Формат	Зона	Поз.	Обозначение	Наименование	Кол. на одну панель ПСЦ1-42-1б	Кол. на одну панель ПСЦ1-42-1в	Масса ед. кг	Примечание
				Документация				
11			ТП 902-2-359-КЖИ-ТТ2	Технические требования к изготовлению сборных железобетонных изделий				
12			- КЖИ-ПСЦ1-42-1а л. 1.2.3.	Панель ПСЦ-1-42-1а				Со всеми закладными изделиями
				Сборочные единицы				
11		1	ТП 902-2-359- КЖИ-ПСЦ-МН3	Изделие закладное МН3	1	—	4.3	
11		2	3.400 - 6/76	То же, МИ 2-3	1	—	0.8	
11		3	3.400 - 6/76	" МИ 1-10	—	1	5.1	п.м
				Детали				
Б.Ч		4		ф 8 А III ГОСТ 5781-75 ℓ=600	3	—	0.2	
Б.Ч		5		ф 8 А III ГОСТ 5781-75 ℓ=950	—	8	0.4	
Б.Ч		6		ф 8 А III ГОСТ 5781-75 ℓ=1500	—	4	0.6	
				Материалы:				
				Бетон марки М200, В15 Мрз	0.77	0.75		м³

1. Панели ПСЦ1-42-1б, ПСЦ1-42-1в отличаются от панели ПСЦ1-42-1а наличием выреза, дополнительной арматурой и дополнительными закладными деталями.
2. В месте выреза арматуру сеток и стержни МН1, МН2 вырезать по месту.
3. Дополнительную арматуру поз. 5, 6 приварить к стержням МН1, МН2 и к арматуре сеток панелей сварочными клещами. Варить все места пересечения стержней.
4. Изделия МИ 2-3, МИ 1-10 - металлизировать.

Ведомость расхода стали на дополнительные закладные изделия и арматуру, кг

Марка элемента	Изделия арматурные				Изделия закладные											Всего	Общий расход
	Арматура класса				Прокат марки						Арматура класса						
	A III				В Ст 3 кп2						A III						
	ГОСТ 5781-75				ГОСТ 8510-72*		ГОСТ 103-76				ГОСТ 5.1459-72* ГОСТ 5781-75						
	ф 8			Итого	L 165×100×9	Итого	80×8	-40×6 / -100×6	-50×10	Итого	ф 8	ф 10		Итого			
ПСЦ1-42-1б	0.6			0.6	3.2	3.2	0.5	0.2	0.4	1.1	0.1	0.7		0.8		5.1	5.7
ПСЦ1-42-1в	5.6			5.6	—	—	—	— / 8.0	—	8.0	0.7	—		0.7		8.7	14.3

Н. контр.	Киселев		
Провер.	Ханин		
Инж.	Пешикова		
Рук. гр.	Смолякав		
ГИП	Седых		
Нач. ОСП	Пасева		

ТП 902-2-359 - КЖИ-ПСЦ1-42-1б, ПСЦ1-42-1в

Панели стеновые ПСЦ1-42-1б; ПСЦ1-42-1в

Стадия	Масса	Масштаб
ТП	1900	
Лист	Листов 1	

Госстрой СССР Союзводоканалниипроект Ростовский ВОДОКАНАЛПРОЕКТ

18559-02 В Формат 12

ПСЦ1-42-1g, ПСЦ1-42-1Е

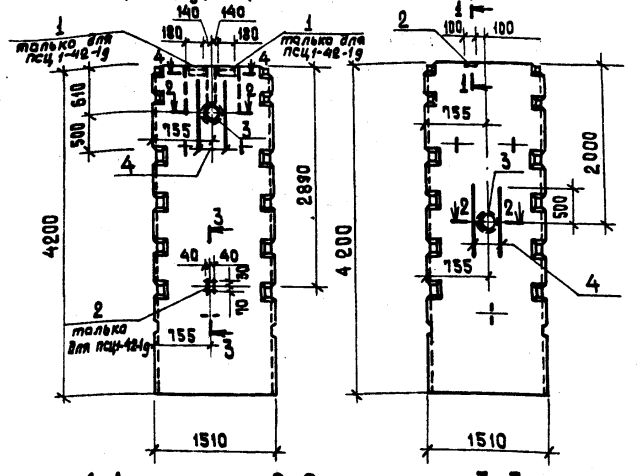

ПСЦ1-42-1г

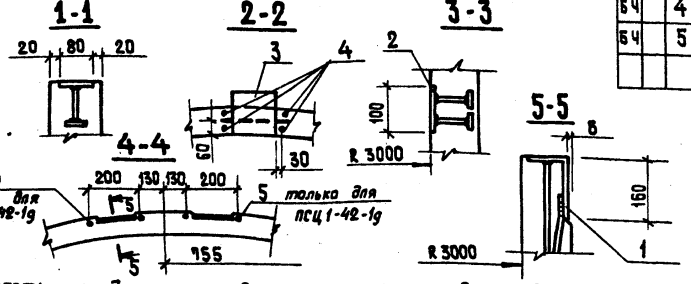

Формат	Зона	Поз.	Обозначение	Наименование	На одну панель: ПСЦ1-42-1g	ПСЦ1-42-1е	ПСЦ1-42-1г	Масса ед. кг	Примечание
				Документация					
11			ТП 902-2-359 - КЖИ-ТТ1	Технические требования к изготовлению сборных железобетонных изделий					
12			-ПСЦ1-42-1а	Панель ПСЦ 1-42-1а					с закладными издел.
			л.1,2,3						
				Сборочные единицы					
11		1	-ПСЦ -МИ3	Изделие закладное МИ3	2	—	—	4.3	
11		2	3.400 - 6/76	То же МИ 2-3	1	—	1	0.8	
12		3	3.901-5 лист Т м15	Сальник dy 200, P=200	1	1	1	15.7	По типу
				Детали					
Б Ч		4		ф6 AIII ГОСТ 5781-75 ℓ=1000	4	4	4	0.2	
Б Ч		5		ф8 AIII ГОСТ 5781-75 ℓ=600	4	—	—	0.2	

1. Панели ПСЦ1-42-1g; ПСЦ1-42-1е; ПСЦ1-42-1г отличаются от панели ПСЦ1-42-1а наличием дополнительных закладных деталей и дополнительной арматурой.
2. В местах установки корпусов сальников арматуру сеток вырезать по месту и концы арматуры приварить к корпусу сальника.
3. Дополнительную арматуру приварить к арматуре сеток сварочными клещами. Варить все места пересечения стержней.
4. Изделие МИ 2-3 металлизировать.
5. Расход материалов на сальники в ведомость расхода стали не включен.

Ведомость расхода стали на дополнительные закладные изделия и арматуру, кг

Марка элемента	Изделия арматурные: Арматура класса AIII, ГОСТ 5781-75: ф6	ф8	Итого	Изделия закладные: Прокат марки Вст3 кп2, ГОСТ 8510-72*: L160×100×8	Итого	ГОСТ 103-76: -80×8	40×6	50×10	Итого	Арматура класса AIII, ГОСТ 5.1459-72* ГОСТ 5781-75: ф8	ф10			Итого	Всего	Общий расход
ПСЦ1-42-1д	0,8	0,8	1,6	6.4	6.4	0.5	0.2	0.8	1.5	0.1	1.4			1.5	9.4	11.0
ПСЦ1-42-1е	0,8	—	0,8													0.8
ПСЦ1-42-1г	0,8	—	0,8			0.5	0.2		0.7	0.1				0.1	0,8	1,6

Н. контр.	Киселев	
Провер.	Ханин	
Инж.	Пешикова	
Рук. гр.	Смоляков	
ГИП	Седых	
Нач. ОСП	Посева	

ТП 902-2-359 - КЖИ-ПСЦ1-42-1g; ПСЦ1-42-1е; ПСЦ1-42-1г

Панели стеновые ПСЦ1-42-1g; ПСЦ1-42-1е; ПСЦ1-42-1г.

Стадия	Масса	Масштаб
ТР	1900	
Лист	Листов 1	

Госстрой СССР Союзводоканалниипроект Ростовский ВОДОКАНАЛПРОЕКТ

18559-02 9 Формат 12

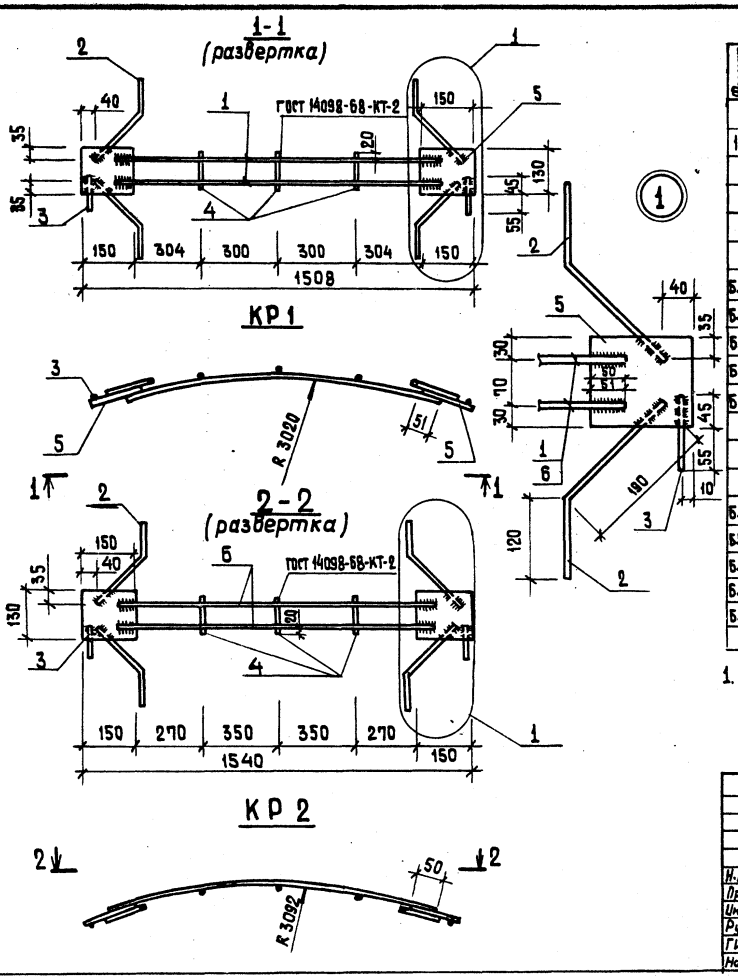

Формат	Зона	Поз.	Обозначение	Наименование	Кол.	Примечание
				Документация		
Н			ТП 902-2-359 - КЖИ-ТТ2	Технические требования к изготовлению арматурных и закладных изделий		
				КР1		
				Детали		
Б.Ч.		1		ф 8AIII ГОСТ 5781-75 ℓ=1310	2	0.50 кг
Б.Ч.		2		ф 8AIII ГОСТ 5781-75 ℓ=310	4	0,12 кг
Б.Ч.		3		ф 8AIII ГОСТ 5781-75 ℓ=100	2	0,05 кг
Б.Ч.		4		ф 6AI ГОСТ 5781-75 ℓ=110	3	0,03 кг
Б.Ч.		5		-130×6 ГОСТ 103-76 ℓ=150	2	0,90 кг
				КР2		
				Детали		
Б.Ч.		6		ф 8AIII ГОСТ 5781-75 ℓ=1340	2	0.50 кг
Б.Ч.		2		ф 8AIII ГОСТ 5781-75 ℓ=310	4	0.12 кг
Б.Ч.		3		ф 8AIII ГОСТ 5781-75 ℓ=100	2	0.05 кг
Б.Ч.		4		ф 6AI ГОСТ 5781-75 ℓ=110	3	0.03 кг
Б.Ч.		5		-130×6 ГОСТ 103-76 ℓ=150	2	0.9 кг

1. Изготовление изделий и сварку соединений осуществлять в соответствии с требованиями ГОСТ 10922-75; ГОСТ 14098-68, СН 393-78.

Н.контр.	Киселев	
Провер.	Ханин	
Инж.	Пещикова	
Рук.гр.	Смоляков	
ГИП	Седых	
Нач.ОСП	Пасева	

ТП 902-2-359 - КЖИ-ПСЦ-КР1- КР2

Каркасы плоские КР1, КР2

Стадия	Масса	Масштаб
ТР	3.50	
Лист	Листов 1	

Госстрой СССР Союзводоканалниипроект ростовский ВОДОКАНАЛПРОЕКТ

18559-02 10 Формат 12

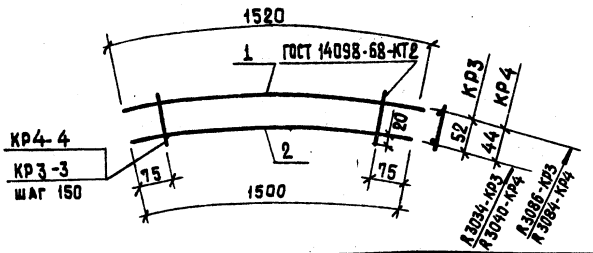

Формат	Зона	Поз.	Обозначение	Наименование	Кол.	Примечание
				Документация		
11			ТП 902-2-359- КЖИ-ТТ2	Технические требования		
				к изготовлению арматурных и закладных изделий		
				КР3		
				Детали		
Б.Ч		1		⌀6AII ГОСТ 5781-75 ℓ=1520	1	0.3 кг
Б.Ч		2		⌀6AII ГОСТ 5781-75 ℓ=1500	1	0.3 кг
Б.Ч		3		⌀5BpI ТУ 14-4-659-75 ℓ=95	10	0.015кг
				КР4		
				Детали		
Б.Ч		1		⌀6AII ГОСТ 5781-75 ℓ=1520	1	0.3 кг
Б.Ч		2		⌀6AII ГОСТ 5781-75 ℓ=1500	1	0.3 кг
Б.Ч		4		⌀5BpI ТУ 14-4-659-75 ℓ=85	10	0.015кг

ТП 902-2-359- КЖИ-ПСЦ -КР3, КР4

Каркасы плоские КР3, КР4.

Стадия	Масса	Масштаб
ТР	0,75	
Лист	Листов 1	

Н.контр.	Киселев	
Провер.	Ханин	
Инж.	Пешикова	
Рук.гр.	Смаляков	
ГИП	Седых	
Нач.ОСП	Пасева	

Госстрой СССР Союзводоканалниипроект Ростовский ВОДОКАНАЛПРОЕКТ

Формат 11

С1 Развертки С2

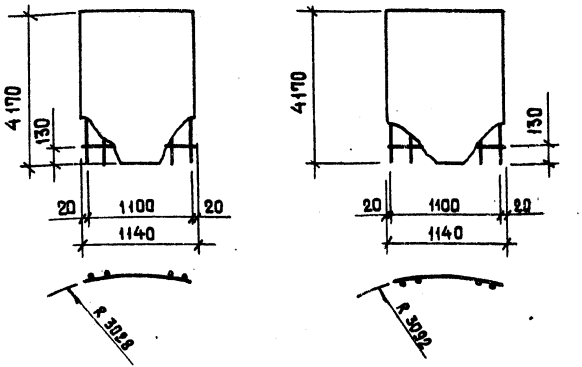

Формат	Зона	Поз.	Обозначение	Наименование	Кол.	Примечание
				Документация		
11			ТП 902-2-359 КЖИ-ТТ2	Технические требования		
				к изготовлению арматур.		
				ных и закладных изделий		
				С1		
Б.Ч			ГОСТ 8478 -66	Сетка 150/250/6AII/4BpI ℓ-4170 / 1100	1	9.3 кг
				С2		
Б.Ч			ГОСТ 8478 - 66	Сетка 150/250/6AII/4BpI ℓ-4170 / 1100	1	9.3 кг

Взам. инв. № | Подпись и дата | Инв. № подл.

ТП 902-2-359 - КЖИ-ПСЦ-С1-С2

Сетки арматурные С1, С2

Стадия	Масса	Масштаб
ТР	9.3	
Лист	Листов 1	

Н.контр.	Киселев	
Провер.	Ханин	
Инж.	Пешикова	
Рук.гр.	Смаляков	
ГИП	Седых	
Нач.ОСП	Пасева	

Госстрой СССР Союзводоканалниипроект Ростовский ВОДОКАНАЛПРОЕКТ

Развертка

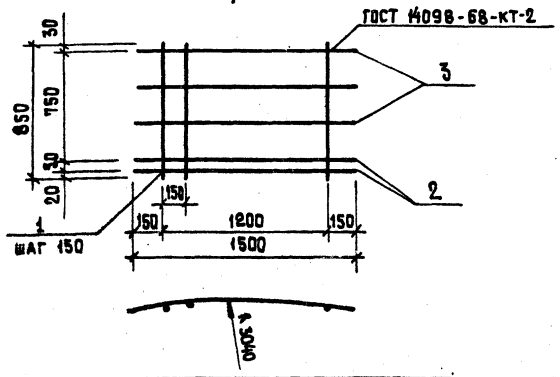

Формат	Зона	Поз.	Обозначение	Наименование	Кол.	Примечание
				Документация		
11			ТП 902-2-359-КЖИ-ТТ2	Технические требования к изготовлению арматурных и закладных изделий		
				Детали		
Б.Ч		1		ф 12AIII ГОСТ 5.1459-72* ℓ=850	9	0.95 кг
Б.Ч		2		ф 6AI ГОСТ 5781-75 ℓ=1500	2	0.35 кг
Б.Ч		3		ф 5BpI ТУ14-4-659-75 ℓ=1500	3	0.2 кг

Н.контр.	Киселев	
Провер.	Ханин	
Инж.	Пешикова	
Рук.гр.	Смоляков	
ГИП	Седых	
Нач. ОСП	Пасева	

ТП 902-2-359-КЖИ-ПСЦ-С3

Сетка арматурная С3

Стадия	Масса	Масштаб
ТР	8.1	
Лист	Листов 1	

Госстрой СССР Союзводоканалниипроект Ростовский ВОДОКАНАЛПРОЕКТ

Формат 11

Развертка

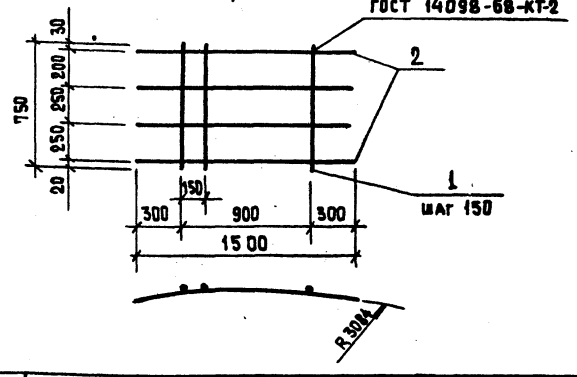

Формат	Зона	Поз.	Обозначение	Наименование	Кол.	Примечание
				Документация		
11			ТП 902-2-359-КЖИ-ТТ2	Технические требования к изготовлению арматурных и закладных изделий		
				Детали		
Б.Ч		1		ф 8AIII ГОСТ 5781-75 ℓ=750	7	0.3 кг
Б.Ч		2		ф 5BpI ТУ14-4-659-75 ℓ=1560	4	0.2 кг

Н.контр.	Киселев	
Провер.	Ханин	
Инж.	Пешикова	
Рук.гр.	Смоляков	
ГИП	Седых	
Нач. ОСП	Пасева	

ТП 902-2-359-КЖИ-ПСЦ-С4

Сетка арматурная С4

Стадия	Масса	Масштаб
ТР	2,9	
Лист	Листов 1	

Госстрой СССР Союзводоканалниипроект Ростовский ВОДОКАНАЛПРОЕКТ

Взам. инв. № | Подпись и дата | Инв. № подл.

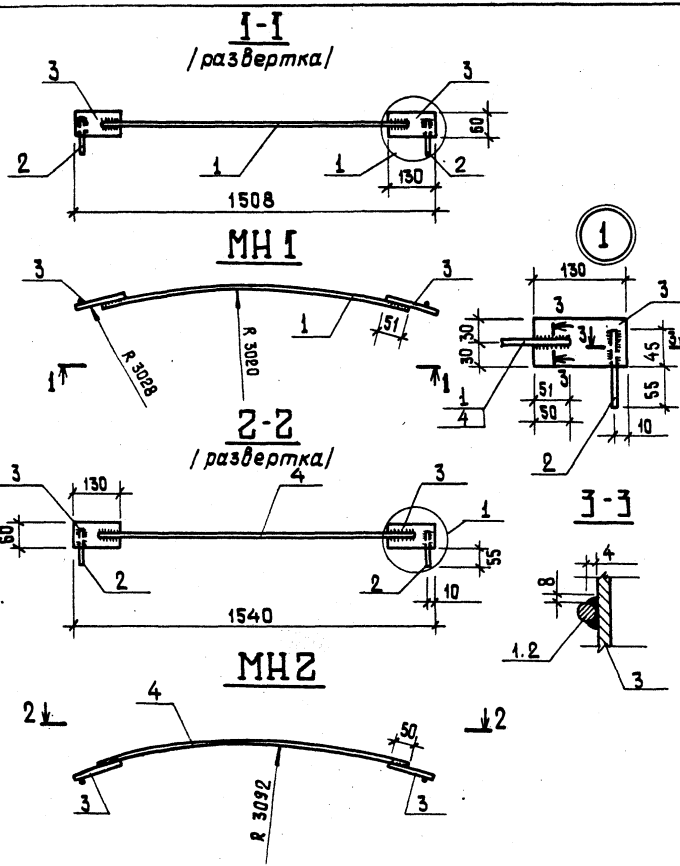

Формат	Зона	Поз.	Обозначение	Наименование	Кол.	Примечание
				Документация		
11			ТП 902-2-359 - КЖИ-ТТ2	Технические требования		
				к изготовлению арматурных и закладных изделий		
				МН 1		
				Детали		
БЧ		1		ф8AIII ГОСТ 5781-75 ℓ=1350	1	0.5 кг
БЧ		2		ф8AIII ГОСТ 5781-75 ℓ=100	2	0.04 кг
БЧ		3		-60×6 ГОСТ 103-76 ℓ=130	2	0,35 кг
				МН 2		
				Детали		
БЧ		4		ф8AIII ГОСТ 5781-75 ℓ=1380	1	0.5 кг
БЧ		2		ф8AIII ГОСТ 5781-75 ℓ=100	2	0.04 кг
БЧ		3		-60×6 ГОСТ 103-76 ℓ=130	2	0.35 кг

1. Соединение стержней с пластинами „внахлестку" выполнять дуговой электросваркой в соответствии со СН 393-78 и ГОСТ 10922-75.

Н. контр.	Киселев	
Провер.	Ханин	
Инж.	Пешикова	
Рук. гр.	Смоляков	
ГИП	Седых	
Нач. ОСП	Посева	

ТП 902-2-359 - КЖИ-ПСЦ-МН1, МН1

Изделия закладные МН1, МН2

Стадия	Масса	Масштаб
ТР	1.3	
Лист	Листов 1	

Госстрой СССР Союзводоканалниипроект Ростовский ВОДОКАНАЛПРОЕКТ

18559-02 12 Альбом 19

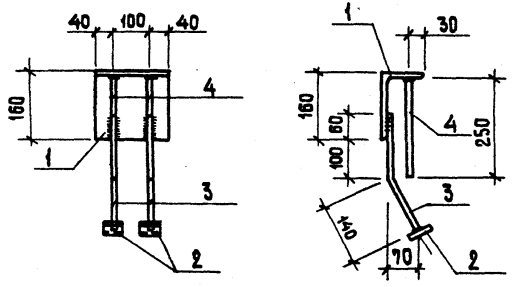

Изделие металлизировать.

Формат	Зона	Поз.	Обозначение	Наименование	Кол.	Примечание
				Документация		
11			ТП 902-2-359 - КЖИ-ТТ2	Технические требования к изготовлению арматурных и закладных изделий		
				Детали		
БЧ		1		∠160×100×9 ГОСТ 8510-72* ℓ=180	1	3.2 кг
БЧ		2		- 50×10 ГОСТ 103-76 ℓ=50	2	0.2 кг
БЧ		3		ф10 AIII ГОСТ 5.1459-72* ℓ=300	2	0,2 кг
БЧ		4		ф10 AIII ГОСТ 5.1459-72* ℓ=250	2	0,15 кг

	ТП 902-2-359 - КЖИ-ПСЦ-МН3	
Изделие закладное МН3	Стадия: ТР; Масса: 4.3; Масштаб:	
	Лист	Листов 1
Н. контр. Киселев Провер. Ханин Инж. Пешикова Рук. гр. Смоляков ГИП Седых Нач. ОСП Лосева	Госстрой СССР Союзводоканалниипроект Ростовский ВОДОКАНАЛПРОЕКТ	

Формат 11

Взам. инв. № | Подпись и дата | Инв. № подл.

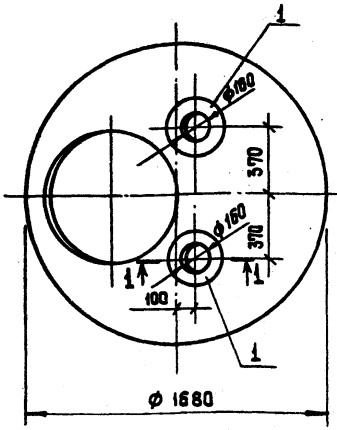

I-I

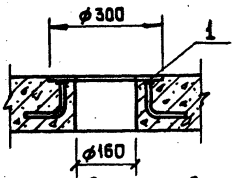

Ведомость расхода стали на дополнительные закладные изделия, кг

Марка элемента	Изделия закладные				
	Прокат		Арматура класса		Всего
	Вст3кп2		AIII		
	ГОСТ 19903-74		ГОСТ 5781-75		
	δ=8	Итого	ф8	Итого	
КЦП1-15-2а	6,2	6,2	1,2	1,2	7,4

Формат	Зона	Поз.	Обозначение	Наименование	Кол.	Примечание
				Сборочные единицы		
			3.900-3 Вып.7	Плита КЦП1-15-2		со всеми закладными изделиями
А4		1	ТП 902-2-359-КЖИ-КЦП-МН1	Изделие закладное МН1	2	3.7 кг

1. Остальное смотрите КЦП1-15-2 серии 3.900-3, выпуск 7, часть 1.

Н. контр.	Киселев		
Провер.	Ващенко		
Инж.	Пешикова		
Рук. гр.	Смоляков		
ГИП	Седых		
Нач. ОСП	Пасева		

ТП 902-2-359-КЖИ-КЦП1-15-2а

Плита перекрытия КЦП1-15-2а

Стадия	Масса	Масштаб
ТР		
Лист	Листов	

Госстрой СССР Союзводоканалниипроект Ростовский ВОДОКАНАЛПРОЕКТ

Формат А1

МН1

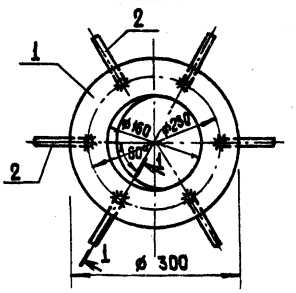

I-I

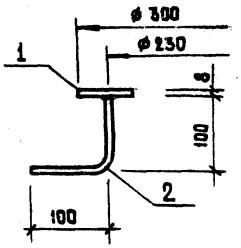

Изделие металлизировать.

Формат	Зона	Поз.	Обозначение	Наименование	Кол.	Примечание
				Документация		
А4			ТП 902-2-359-КЖИ-ТТ2	Технические требования к изготовлению арматурных и закладных изделий		
				Детали		
Б4		1		δ=8 ГОСТ 19903-74* 0.05 м²	1	3,1 кг
Б4		2		ф8 AIII ГОСТ 5781-75, ℓ=200	6	0,1 кг

Взам. инв. №

Подпись и дата

Инв. № подл.

Н. контр.	Киселев		
Провер.	Ващенко		
Инж.	Пешикова		
Рук. гр.	Смоляков		
ГИП	Седых		
Нач. ОСП	Пасева		

ТП 902-2-359-КЖИ-КЦП-МН1

Изделие закладное МН1

Стадия	Масса	Масштаб
ТР	3.7	
Лист	Листов	

Госстрой СССР Союзводоканалниипроект Ростовский ВОДОКАНАЛПРОЕКТ

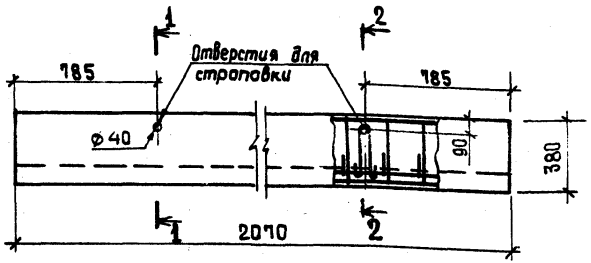

1-1

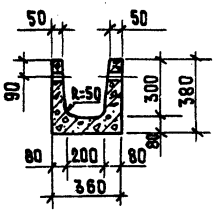

2-2

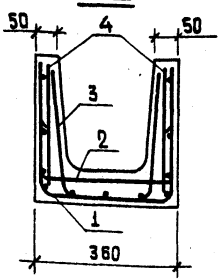

Формат	Зона	Поз.	Обозначение	Наименование	Кол.	Примечание
				Лоток ЛТ1б-3-2		
				Документация		
11			ТП 902-2-359 - КЖИ-ТТ1	Технические требования к изготовлению сборных железобетонных изделий		
				Сборочные единицы		
11		1	ТП 902-2-359 - КЖИ-ЛТ-С1	Сетка арматурная С1	1	
11		2	ТП 902-2-359 - КЖИ-ЛТ-С2	То же С2	1	
11		3	ТП 902-2-359 - КЖИ-ЛТ-С3	" С3	1	
11		4	1.400-9	Петля УП1-2	4	0.33 кг
				Материалы		
				Бетон марки М200, В4, Мрз	0,14	м³

1. Настоящий лоток выполняется в опалубке типового лотка ЛТ1а-3-2 по серии 3.900-3, выпуск 8, часть 1.
2. Защитный слой бетона - 20мм.
3. Петли УП1-2 приварить к сетке С1.

Ведомость расхода стали на элемент, кг

Марка элемента	Изделия арматурные						Всего	Изделия закладные			Общий расход
	Арматура класса							Арматура класса			
	BpI			AI				AI			
	ТУ14-4-659-75		Итого	ГОСТ 5781-75		Итого		ГОСТ 5781-75		Всего	
	ф4	ф5		ф10				ф8	Итого		
ЛТ1б-3-2	1.2	6.4	7.6	-	-	-	7.6	1.3	1.3	1.3	8.9

Н.контр.	Киселев	
Провер.	Ханин	
Инж.	Судакова	
Рук.гр.	Ващенко	
ГИП	Седых	
Нач.ОСП	Пасева	

ТП 902-2-359 - КЖИ-ЛТ1б-3-2

Лоток ЛТ1б-3-2

Стадия	Масса	Масштаб
ТР	350	
Лист	Листов 1	

Госстрой СССР Союзводоканалниипроект Ростовский ВОДОКАНАЛПРОЕКТ

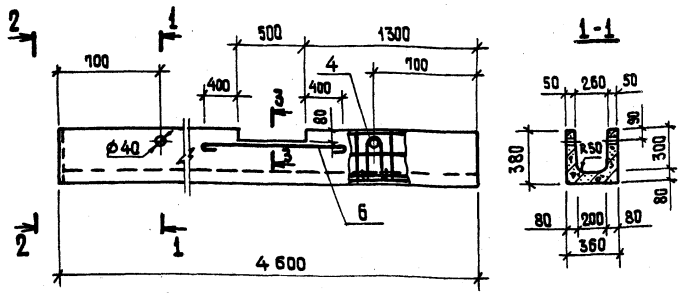

1-1
/ Армирование/

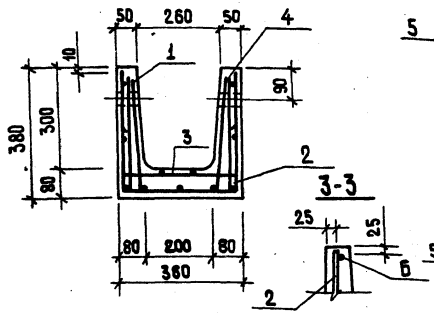

2-2

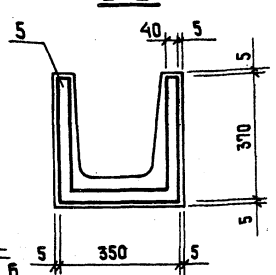

Формат	Зона	Поз.	Обозначение	Наименование	Кол.	Примечание
				Документация		
А4			ТП 902-2-359-КЖИ-ТТ1	Технические требования к изготовлению сборных железобетонных изделий		
				Сборочные единицы		
А4		1	ТП 902-2-359-КЖИ-АТ-С4	Сетка арматурная С4	1	
А4		2	-АТ-С5	То же С5	1	
А4		3	-АТ-С6	" С6	1	
А4		4	1.400-9	Петля УП1-2	4	0.33 кг
А4		5	ТП 902-2-359-КЖИ-АТ-МН1	Изделие закладное МН1	1	2.9 кг
				Детали		
Б4		6		ф10АI ГОСТ 5781-75 ℓ=1450	2	0.9 кг
				Материалы		
				Бетон марки М200 В4 Мрз□		0.32 м³

1. Настоящий лоток выполняется в опалубке типового лотка ЛТ1-3-2 по серии 3.900-3, выпуск 8, часть 1.
2. В месте выреза арматуру сеток вырезать по месту. Поз.6 приварить к арматуре сеток сварочными клещами. Варить все места пересечения стержней.
3. Защитный слой бетона - 20мм.
4. Петли УП1-2 привязать к сетке С5.

Ведомость расхода стали на один элемент, кг

Марка элемента	Изделия арматурные							Изделия закладные								Общий расход
	Арматура класса						Всего	Прокат марки	Арматура класса					Всего		
	AI			BpI				ВСт3кп2	AIII		AI					
	ГОСТ 5781-75			ТУ14-4-659-75				ГОСТ 103-76	ГОСТ 5781-75							
	ф10		Итого	ф4	ф5	Итого		-40×6	Итого	ф8	Итого	ф8	Итого			
АТ 18-3-2	22.0		22.0	2.5	8.1	10.6	32.6	2.0	2.0	0.9	0.9	1.3	1.3	4.2	36.8	

Н.контр.	Киселев	
Провер.	Ханин	
Инж.	Пешикова	
Рук.гр.	Смоляков	
ГИП	Седых	
Нач. ОСП	Посева	

ТП 902-2-359-КЖИ-АТ18-3-2

Лоток ЛТ 18-3-2

Стадия	Масса	Масштаб
ТР	800	
Лист	Листов 1	

Госстрой СССР Союзводоканалниипроект Ростовский ВОДОКАНАЛПРОЕКТ

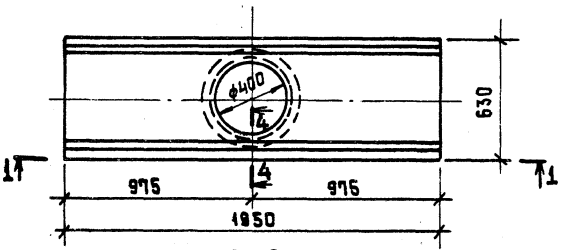

1-1

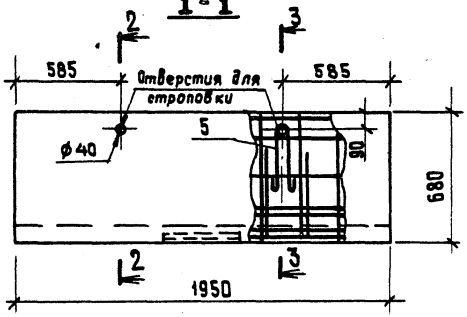

4-4

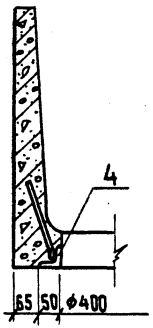

2-2

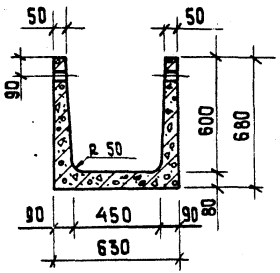

3-3

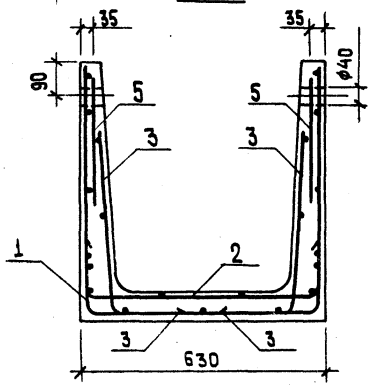

Формат	Зона	Поз.	Обозначение	Наименование	Кол.	Примечание
				Документация		
11			ТП 902-2-359 - КЖИ-ТТ2	Технические требования к изготовлению сборных железобетонных изделий		
				Сборочные единицы		
11		1	ТП 902-2-359 - КЖИ-АТ-С7	Сетка арматурная С7	1	
11		2	ТП 902-2-359 - КЖИ-АТ-С8	То же С8	1	
11		3	ТП 902-2-359 - КЖИ-АТ-С9	" С9	2	
12		4	1.400-15 Выпуск 1	Изделие закладное МН7Т9	1	5.7 кг
11		5	1.400-9	Петля УП1-2	4	0.33 кг
				Материалы		
				Бетон марки М200, В4, Мрз	0,26	м³

Ведомость расхода стали на элемент, кг

Марка элемента	Изделия арматурные				Изделия закладные						Общий расход
	Арматура класса			Всего	Арматура класса				Прокат марки ВСт3кп2 ГОСТ 8509-72	Всего	
	Вр I ТУ14-4-659-75		Итого		AI ГОСТ 5781-75		AIII ГОСТ 5781-75				
	ф4	ф5			ф8	Итого	ф8	Итого	450×5	Итого	
АТ 1б-6-4,5	2.1	11.2	13.3	13.3	1.3	1.3	0.6	0.6	5.1	5.1	7.0	20.3

1. Настоящий лоток выполнять в опалубке типового лотка АТ1а-6-4,5 по серии 3.900-3, выпуск 8, часть 1.
2. Защитный слой бетона -20 мм.
3. Петли УП1-2 привязать к сетке С7.
4. Изделие закладное МН 7Т9 - металлизировать.

Н. контр.	Киселев	
Провер.	Ханин	
Инж.	Субакова	
Рук. гр.	Ващенко	
ГИП	Седых	
Нач. ОСП	Пасева	

ТП 902-2-359 - КЖИ-АТ 1б-6-4.5

Лоток АТ1б-6-4,5

Стадия	Масса	Масштаб
ТР	650	
Лист	Листов 1	

Госстрой СССР Союзводоканалниипроект Ростовский ВОДОКАНАЛПРОЕКТ

Развертка

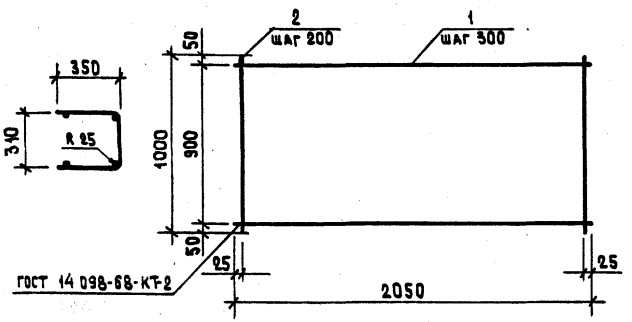

Формат	Зона	Поз.	Обозначение	Наименование	Кол.	Примечание
				Документация		
11			ТП 902-2-359- КЖИ-ТТ2	Технические требования к изготовлению арматурных и закладных изделий		
				Детали		
Б.Ч.		1		ф5 BpI ТУ14-4-659-75 ℓ=2050	4	0,3 кг
Б.Ч.		2		ф5 BpI ТУ 14-4-659-75 ℓ=1000	11	0,14кг

		ТП 902-2-359 - КЖИ-АТ-С1	
		Сетка арматурная С1	Стадия: ТР; Масса: 2.7; Масштаб:
			Лист; Листов 1
			Госстрой СССР Союзводоканалпроект Ростовский ВОДОКАНАЛПРОЕКТ

Н. контр.	Киселев
Провер.	Ханин
Инж.	Судакова
Рук. гр.	Ващенко
ГИП	Седых
Нач. ОСП	Пасева

Формат 11

Развертка

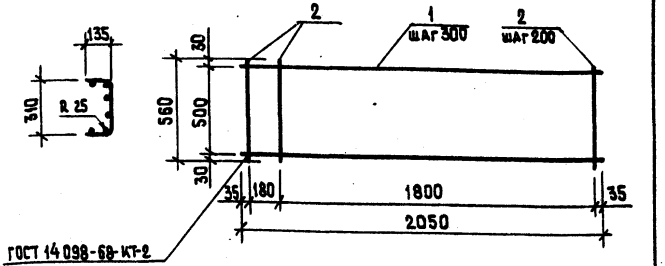

Формат	Зона	Поз.	Обозначение	Наименование	Кол.	Примечание
				Документация		
11			ТП 902-2-359 - КЖИ-ТТ2	Технические требования к изготовлению арматурных и закладных изделий		
				Детали		
Б.Ч.		1		ф4 BpI ТУ 14-4-659-75 ℓ=2050	6	0,2 кг
Б.Ч.		2		ф5 BpI ТУ14-4-659-75 ℓ=1000	11	0,14 кг

		ТП 902-2-359-КЖИ-АТ-С2	
		Сетка арматурная С2	Стадия: ТР; Масса: 2.7; Масштаб:
			Лист; Листов 1
			Госстрой СССР Союзводоканалпроект Ростовский ВОДОКАНАЛПРОЕКТ

Н. контр.	Киселев
Провер.	Ханин
Инж.	Судакова
Рук. гр.	Ващенко
ГИП	Седых
Нач. ОСП	Пасева

Взам. инв. № | Подпись и дата | Инв. № подл.

18559-02 13 Формат 11

Развертка

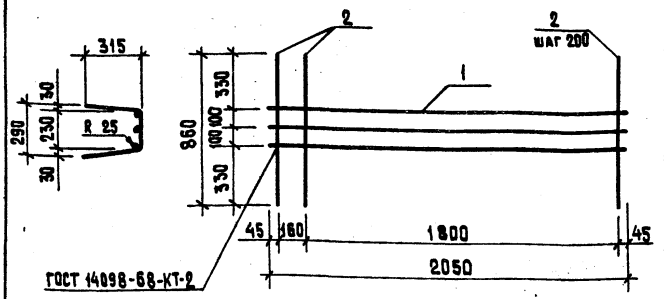

Формат	Зона	Поз.	Обозначение	Наименование	Кол.	Примечание
				Документация		
11			ТП 902-2-359-КЖИ-ТТ 2	Технические требования к изготовлению арматурных и закладных изделий.		
				Детали		
Б.Ч		1		ф 5ВрI ТУ 14-4-659-75 ℓ=2050	3	0,3 кг
Б.Ч		2		ф 5ВрI ТУ 14-4-659-75. ℓ=860	11	0,12 кг

Н. контр.	Киселев	
Провер.	Ханин	
Инж.	Судакова	
Рук. гр.	Ващенко	
ГИП	Седых	
Нач. ОСП	Пасева	

ТП 902-2-359- КЖИ-ЛТ-С3

Сетка арматурная С3

Стадия	Масса	Масштаб
ТР	2,2	

Лист | Листов 1

Госстрой СССР
Союзводоканалниипроект
Ростовский
ВОДОКАНАЛПРОЕКТ

Формат 11

Развертка

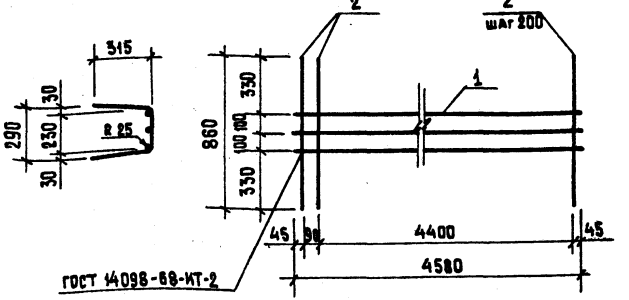

Формат	Зона	Поз.	Обозначение	Наименование	Кол.	Примечание
				Документация		
11			ТП 902-2-359- КЖИ-ТТ2	Технические требования к изготовлению арматурных и закладных изделий		
				Детали		
Б.Ч		1		ф10АI ГОСТ 5781-75 ℓ=4580	3	2.83 кг
Б.Ч		2		ф 5ВрI ТУ 14-4-659-75 ℓ=860	24	0.12 кг

Взам. инв. №

Подпись и дата

Инв. № подл.

Н. контр.	Киселев	
Провер.	Ханин	
Инж.	Судакова	
Рук. гр.	Ващенко	
ГИП	Седых	
Нач. ОСП	Пасева	

ТП 902-2-359- КЖИ-ЛТ-С4

Сетка арматурная С4

Стадия	Масса	Масштаб
ТР	11,4	

Лист | Листов 1

Госстрой СССР
Союзводоканалниипроект
Ростовский
ВОДОКАНАЛПРОЕКТ

18559-02 20

Формат 11

Развертка

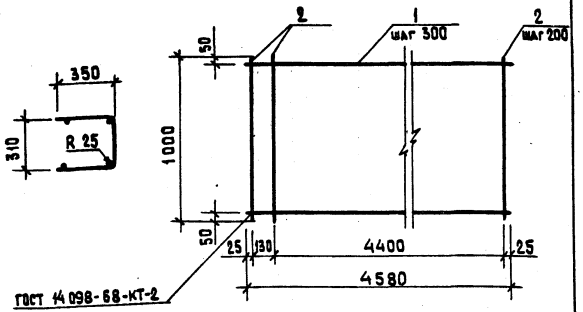

Формат	Зона	Поз.	Обозначение	Наименование	Кол.	Примечание
				Документация		
11			ТП 902-2-359- КЖИ-ТТ2	Технические требования к изготовлению арматурных и закладных изделий		
				Детали		
Б.Ч		1		ф10AI ГОСТ 5781-75, ℓ=4580	4	2,83 кг
Б.Ч		2		ф5BpI ТУ 14-4-659-75 ℓ=1000	24	0,14 кг

Н. контр.	Киселев	
Провер.	Ханин	
Инж.	Судакова	
Рук. гр.	Ващенко	
ГИП	Седых	
Нач. ОСП	Пасева	

ТП 902-2-359- КЖИ-ТТ5

Сетка арматурная С5

Стадия	Масса	Масштаб
ТР	14,7	

Лист | Листов 1

Госстрой СССР Союзводоканалниипроект Ростовский ВОДОКАНАЛПРОЕКТ

Формат 11

Развертка

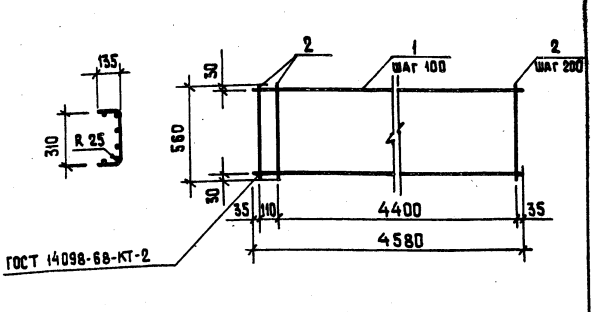

Формат	Зона	Поз.	Обозначение	Наименование	Кол.	Примечание
				Документация		
11			ТП 902-2-359- КЖИ-ТТ2	Технические требования к изготовлению арматурных и закладных изделий		
				Детали		
Б.Ч		1		ф4BpI ТУ 14-4-659-75 ℓ=4580	6	0,41кг
Б.Ч		2		ф5BpI ТУ 14-4-659-75 ℓ=560	24	0,08кг

Н. контр.	Киселев	
Провер.	Ханин	
Инж.	Судакава	
Рук. гр.	Ващенко	
ГИП	Седых	
Нач. ОСП	Пасева	

ТП 902-2-359- КЖИ-ТТ6

Сетка арматурная С6

Стадия	Масса	Масштаб
ТР	4,4	

Лист | Листов 1

Госстрой СССР Союзводоканалниипроект Ростовский ВОДОКАНАЛПРОЕКТ

Инв. № подл. | Подпись и дата | Взам. инв. №

Развертка

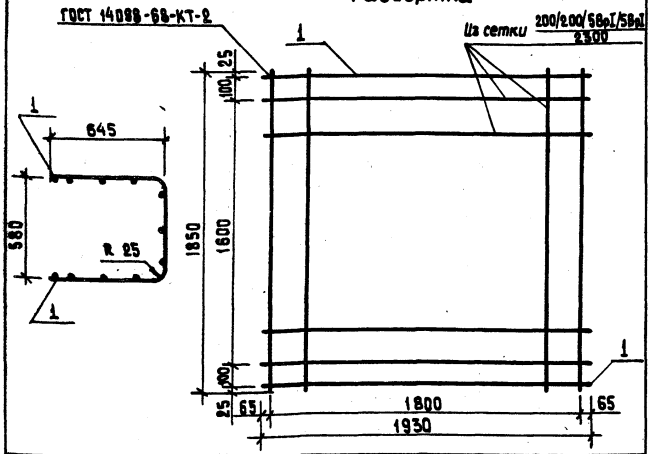

Формат	Зона	Поз.	Обозначение	Наименование	Кол.	Примечание
				Документация		
11			ТП 902-2-359 - КЖИ-ТТ2	Технические требования к изготовлению арматурных и закладных изделий		
				Детали		
БЧ			ГОСТ 8478-66	сетка 200/200/5ВрI/5ВрI 2300 ℓ=1850	1	7,1 кг
БЧ		1		ф5ВрI ТУ14-4-659-75 ℓ=1920	2	0,3 кг

Н. контр.	Киселев	ТП 902-2-359 - КЖИ-ЛТ-С7	
Провер.	Ханин	Сетка арматурная С7	Стадия: ТР; Масса: 7,7; Масштаб:
Инж.	Судакова		Лист; Листов 1
Рук. гр.	Ващенко		Госстрой СССР Союзводоканалинипроект Ростовский ВОДОКАНАЛПРОЕКТ
ГИП	Седых		
Нач. ОСП	Пасева		

Формат 11

Развертка

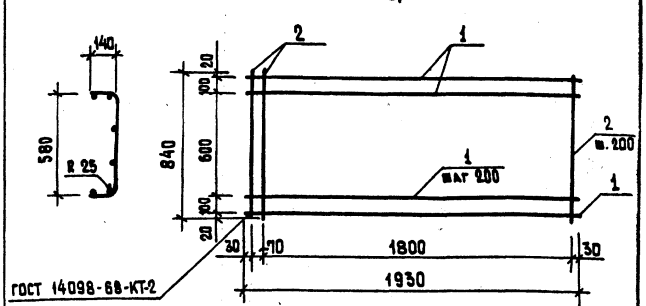

Формат	Зона	Поз.	Обозначение	Наименование	Кол.	Примечание
				Документация		
11			ТП 902-2 КЖИ-ТТ2	Технические требования к изготовлению арматурных и закладных изделий		
				Детали		
БЧ		1		ф4ВрI ТУ14-4-659-75 ℓ=1930	6	0,18 кг
БЧ		2		ф5ВрI ТУ14-4-659-75 ℓ=840	11	0,12 кг

Н. контр.	Киселев	ТП 902-2-359 - КЖИ-ЛТ-С8	
Провер.	Ханин	Сетка арматурная С8	Стадия: ТР; Масса: 2,4; Масштаб:
Инж.	Судакова		Лист; Листов 1
Рук. гр.	Ващенко		Госстрой СССР Союзводоканалинипроект Ростовский ВОДОКАНАЛПРОЕКТ
ГИП	Седых		
Нач. ОСП	Пасева		

Взам. инв. №
Подпись и дата
Инв. № подл.

Развертка

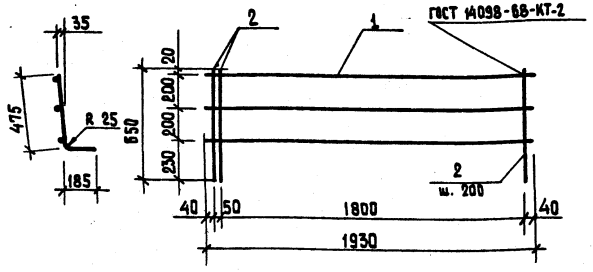

Формат	Зона	Поз.	Обозначение	Наименование	Кол.	Примечание
				Документация		
11			ТП 902-2-359-КЖИ-ТТ2	Технические требования к изготовлению арматурных и закладных изделий		
				Детали		
Б.Ч		1		ф4ВрI ТУ14-4-659-75 ℓ=1930	3	0,18 кг
Б.Ч		2		ф5ВрI ТУ14-4-659-75 ℓ=650	11	0,10 кг

Н. контр.	Киселев	ТП 902-2-359-КЖИ-АТ-С9	
Провер.	Ханин	Сетка арматурная С9	Стадия: ТР; Масса: 1,6; Масштаб:
Инж.	Пешикова		Лист; Листов 1
Рук. гр.	Смаляков		Госстрой СССР Союзводоканалинипроект Ростовский ВОДОКАНАЛПРОЕКТ
ГИП	Седых		
Нач. ОСП	Пасева		

Формат 11

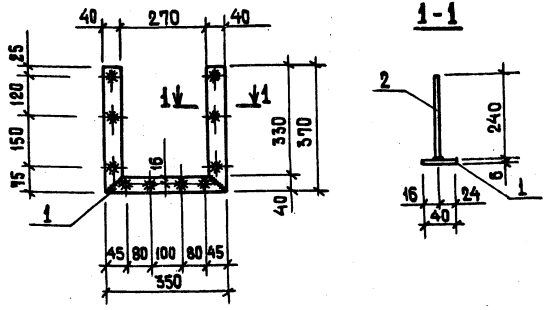

Изделие металлизировать.

Формат	Зона	Поз.	Обозначение	Наименование	Кол.	Примечание
				Документация		
11			ТП 902-2-359-КЖИ-ТТ2	Технические требования к изготовлению арматурных и закладных изделий		
				Детали		
Б.Ч		1		-40×6 ГОСТ 103-76 ℓ=1090	1	2,0 кг
Б.Ч		2		⌀8AIII ГОСТ 5781-75 ℓ=240	10	0,09 кг

Н. контр.	Киселев	ТП 902-2-359-КЖИ-АТ-МН1	
Провер.	Ханин	Изделие закладное МН1	Стадия: ТР; Масса: 2,9; Масштаб:
Инж.	Пешикова		Лист; Листов 1
Рук. гр.	Смаляков		Госстрой СССР Союзводоканалинипроект Ростовский ВОДОКАНАЛПРОЕКТ
ГИП	Седых		
Нач. ОСП	Пасева		

Инв. № подл. | Подпись и дата | Взам. инв. №

18559-02 23 Формат 11

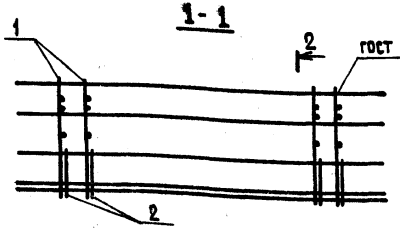

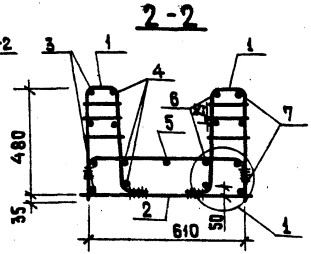

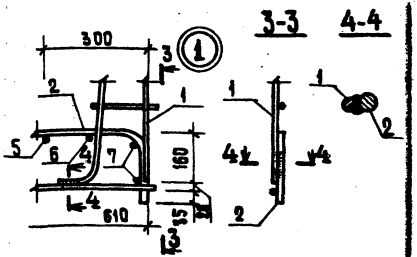

ПЛАН

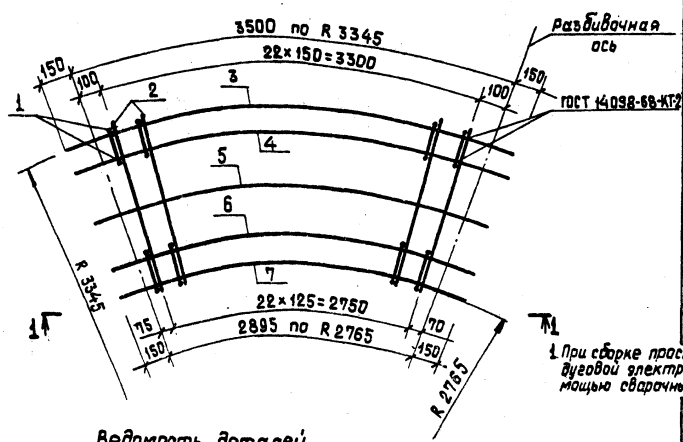

Формат	Зона	Поз.	Обозначение	Наименование	Кол.	Примечание
				Документация		
А4			ТП 902-2-359 - КЖИ-ТТ2	Технические требования к изготовлению арматурных изкладных изделий		
				Сборочные единицы		
А4		1	- КР1	Каркас плоский КР1	46	
А4		2	- С1	Сетка арматурная С1	23	
				Детали		
Б4		3		ФВАIII ГОСТ 5781-75 ℓ=3800	4	1.5 кг
Б4		4		$\ell_{ср}$=3710	4	1.5 кг
Б4		5		ℓ=3525	1	1,4кг
Б4		6		$\ell_{ср}$=3290	4	1.3 кг
Б4		7		ℓ=3195	4	1.3 кг

1. При сборке пространственного каркаса соединение стержней КР1 и С1 внахлестку выполняется дуговой электросваркой, соединение поз. 3÷7 со стержнями КР1 и С1 - контактной сваркой с помощью сварочных клещей. Варить все места пересечения стержней.

Ведомость деталей

Поз.	Эскиз
3	3800, R 3345
4	3730÷3690, R=3275÷3235
5	3525, R 3080
6	3310÷3270, R 2875÷2835
7	3195, R 2765

Н. контр.	Киселев		
Провер.	Ханин		
Инж.	Пешикова		
Рук. гр.	Смоляков		
ГИП	Седых		
Нач. ОСП	Пасева		

ТП 902-2-359 - КЖИ-КП1

Каркас пространственный КП1

Стадия	Масса	Масштаб
ТР	98.7	
Лист	Листов 1	

Госстрой СССР Союзводоканалпроект Ростовский ВОДОКАНАЛПРОЕКТ

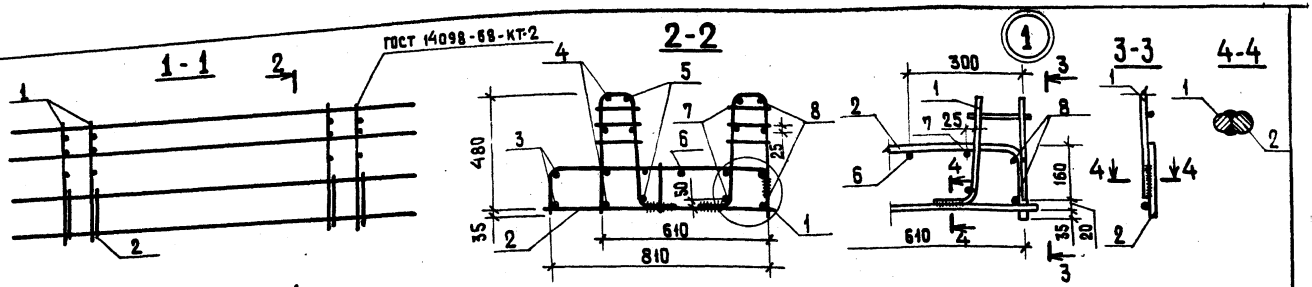

План

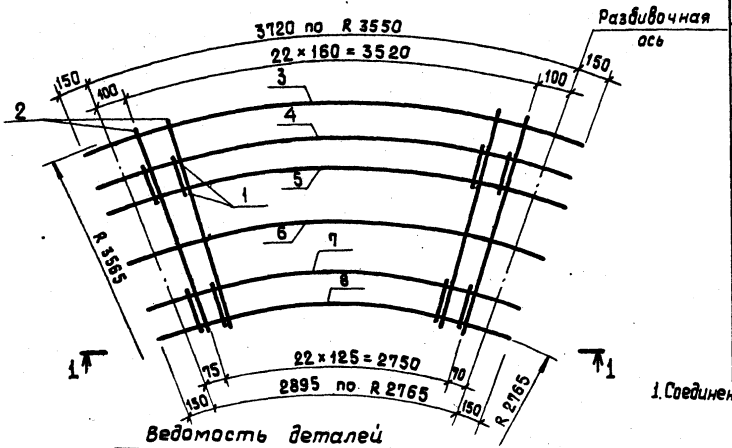

Формат	Зона	Поз.	Обозначение	Наименование	Кол.	Примечание
				Документация		
11			ТП 902-2-359- КЖИ-ТТ2	Технические требования		
				к изготовлению арматурных и закладных деталей		
				Сборочные единицы		
11		1	-КР1	Каркас плоский КР1	46	
11		2	-С2	Сетка арматурная С2	23	
				Детали		
Б.ч		3		⌀8AIII ГОСТ 5781-75 ℓ = 4020	2	1,5 кг
Б.ч		4		ℓ = 3800	4	1,5 кг
Б.ч		5		$\ell_{ср}$ = 3710	4	1,5 кг
Б.ч		6		ℓ = 3690	1	1,4 кг
Б.ч		7		$\ell_{ср}$ = 3290	4	1,3 кг
Б.ч		8		ℓ = 3195	4	1,3 кг

1. Соединение стержней при сборке каркаса осуществлять в соответствии с СН 393-78 и ГОСТ 10922-75.

Ведомость деталей

Поз.	Эскиз
3	4020 R 3550
4	3800 R 3345
5	3730 ÷ 3690 R 3275 ÷ 3235
6	3696 R 3240
7	3310 ÷ 3270 R 2835 ÷ 2875
8	3195 R 2765

Н. контр.	Киселев	
Провер.	Ханин	
Инж.	Пешикова	
Рук. гр.	Смоляков	
ГИП	Седых	
Нач. ОСП	Пасева	

ТП 902-2-359- КЖИ-КП2

Каркас пространственный КП2

Стадия	Масса	Масштаб
ТР	111.9	
Лист	Листов 1	

Госстрой СССР Союзводоканалпроект ростовский ВОДОКАНАЛПРОЕКТ

18559-02 25 Формат 12

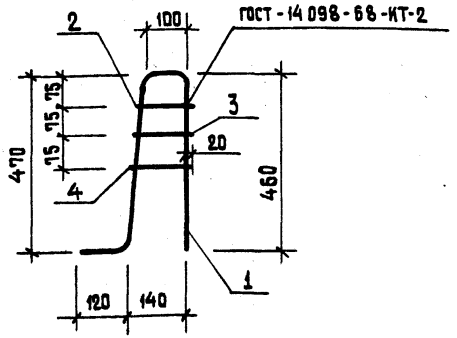

Формат	Зона	Поз.	Обозначение	Наименование	Кол.	Примечание
				Документация		
11			ТП 902-2-359- КЖИ-ТТ2	Технические требования к		
				изготовлению арматурных		
				и закладных изделий		
				Детали		
Б.Ч		1		ф10AIII ГОСТ 5.1459-72* ℓ=1150	1	0.7 кг
Б.Ч		2		ф6AI ГОСТ 5781-75 ℓ=145	1	0,04кг
Б.Ч		3		ф6AI ГОСТ 5781-75 ℓ=155	1	0,04 кг
Б.Ч		4		ф6AI ГОСТ 5781-75 ℓ=165	1	0,04 кг

Н. контр.	Киселев	
Провер.	Ханин	
Инж.	Пешикова	
Рук. гр.	Смоляков	
ГИП	Седых	
Нач. ОСП	Пасева	

ТП 902-2-359- КЖИ- КР1

Каркас плоский КР1

Стадия	Масса	Масштаб
ТР	0.8	
Лист	Листов 1	

Госстрой СССР Союзводоканалниипроект Ростовский ВОДОКАНАЛПРОЕКТ

Формат 11

Развертка

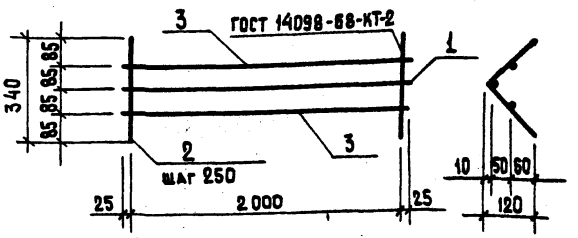

Формат	Зона	Поз.	Обозначение	Наименование	Кол.	Примечание
				Документация		
11			ТП 902-2-359- КЖИ-ТТ2	Технические требования к		
				изготовлению арматурных		
				и закладных изделий		
				Детали		
Б.Ч		1		ф10AI ГОСТ 5781-75 ℓ=2050	1	1.3 кг
Б.Ч		2		ф6AI ГОСТ 5781-75 ℓ=340	9	0.1 кг
Б.Ч		3		ф6AI ГОСТ 5781-75 ℓ=2050	2	0.5 кг

Н. контр.	Киселев	
Провер.	Ханин	
Инж.	Пешикова	
Рук. гр.	Смоляков	
ГИП	Седых	
Нач. ОСП	Пасева	

ТП 902-2-359- КЖИ- КР2

Каркас плоский КР2

Стадия	Масса	Масштаб
ТР	3.2	
Лист	Листов 1	

Госстрой СССР Союзводоканалниипроект Ростовский ВОДОКАНАЛПРОЕКТ

Инв. № подл. | Подпись и дата | Взам. инв. №

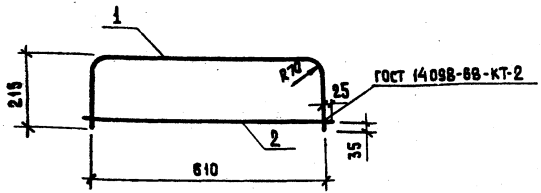

Формат	Зона	Поз.	Обозначение	Наименование	Кол.	Примечание
				Документация		
11			ТП 902-2-359 - КЖИ-ТТ2	Технические требования к изготовлению арматурных и закладных изделий		
				Детали		
Б.Ч		1		ф 14 AIII ГОСТ 5.1459-72 ℓ=1040	1	1,3 кг
Б.Ч		2		ф 10 AII ГОСТ 5.1459-72 ℓ=660	1	0,4 кг

Н.контр.	Киселев	ТП 902-2-359 - КЖИ-С1	
Провер.	Хамин	Сетка арматурная С1	Стадия: ТР; Масса: 1,7; Масштаб:
Инж.	Пешикова		Лист; Листов 1
Рук.гр.	Смолятков		Госстрой СССР Союзводоканалниипроект Ростовский ВОДОКАНАЛПРОЕКТ
ГИП	Седых		
Нач.ОСП	Посева		

Формат 11

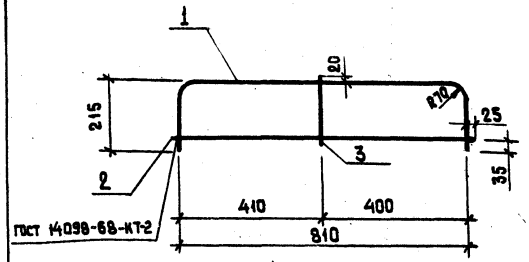

Формат	Зона	Поз.	Обозначение	Наименование	Кол.	Примечание
				Документация		
11			ТП 902-2-359-КЖИ-ТТ2	Технические требования к изготовлению арматурных и закладных изделий		
				Детали		
Б.Ч		1		ф 14 AIII ГОСТ 5.1459-72 ℓ=1240	1	1,5 кг
Б.Ч		2		ф 10 AII ГОСТ 5.1459-72 ℓ=850	1	0,5 кг
Б.Ч		3		ф 6 AI ГОСТ 3181-75 ℓ=260	1	0,1 кг

Инв.№ подл. | Подпись и дата | Взам.инв.№

Н. контр.	Киселев	ТП 902-2-359 - КЖИ-С2	
Провер.	Хамин	Сетка арматурная С2	Стадия: ТР; Масса: 2,1; Масштаб:
Инж.	Пешикова		Лист; Листов 1
Рук.гр.	Смолятков		Госстрой СССР Союзводоканалниипроект Ростовский ВОДОКАНАЛПРОЕКТ
ГИП	Седых		
Нач.ОСП	Посева		

Развертка

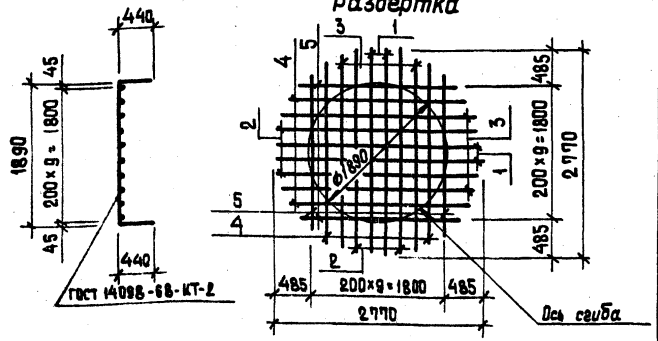

Формат	Зона	Поз.	Обозначение	Наименование	Кол.	Примечание
				Документация		
11			ТП 902-2-359-КЖИ-ТТ2	Технические требования к изготовлению арматурных и закладных изделий		
				Детали		
БЧ		1		ф8АI ГОСТ 5781-75 ℓ=2770	4	1,1 кг
БЧ		2		ф8АI ГОСТ 5781-75 ℓ=2694	4	1,1 кг
БЧ		3		ф8АI ГОСТ 5781-75 ℓ=2583	4	1,0 кг
БЧ		4		ф8АI ГОСТ 5781-75 ℓ=2390	4	0,9 кг
БЧ		5		ф8АI ГОСТ 5781-75 ℓ=2105	4	0,8 кг

Н. контр.	Киселев	ТП 902-2-359-КЖИ-С3	
Провер.	Ханин	Сетка арматурная С3	Стадия: ТР; Масса: 19,6; Масштаб:
Инж.	Толоконников		Лист; Листов 1
Рук. гр.	Смоляков		Госстрой СССР Союзводоканалниипроект Ростовский ВОДОКАНАЛПРОЕКТ
ГИП	Седых		
Нач. ОСП	Пасева		

Инв. № подл. | Подпись и дата | Взам. инв. №

Формат 11

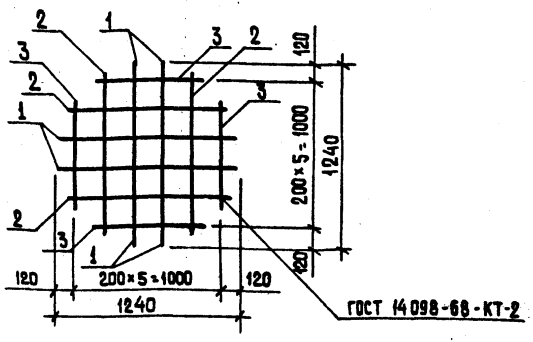

Формат	Зона	Поз.	Обозначение	Наименование	Кол.	Примечание
				Документация		
11			ТП 902-2-359-КЖИ-ТТ2	Технические требования к изготовлению арматурных и закладных изделий		
				Детали		
БЧ		1		ф8АI ГОСТ 5781-75 ℓ=1240	4	0,5 кг
БЧ		2		ф8АI ГОСТ 5781-75 ℓ=1085	4	0,4 кг
БЧ		3		ф8АI ГОСТ 5781-75 ℓ=933	4	0,3 кг

Н. контр.	Киселев	ТП 902-2-359-КЖИ-С4	
Провер.	Ханин	Сетка арматурная С4	Стадия: ТР; Масса: 4,8; Масштаб:
Инж.	Толоконников		Лист; Листов 1
Рук. гр.	Смоляков		Госстрой СССР Союзводоканалниипроект Ростовский ВОДОКАНАЛПРОЕКТ
ГИП	Седых		
Нач. ОСП	Пасева		

Инв. № подл. | Подпись и дата | Взам. инв. №

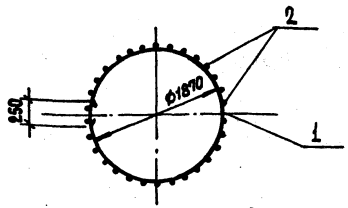

Развертка

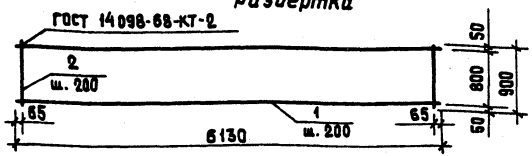

Формат	Зона	Поз.	Обозначение	Наименование	Кол.	Примечание
				Документация		
11			ТП 902-2-359 КЖИ-ТТ2	Технические требования к изготовлению арматурных и закладных изделий.		
				Детали		
Б.ч		1		ФВАI ГОСТ 5781-75 ℓ=6130	5	2,4 кг
Б.ч		2		ФВАI ГОСТ 5781-75 ℓ=900	31	0,4 кг

Н. контр.	Киселев	
Провер.	Ханин	
Инж.	Голованников	
Рук. гр.	Смоляков	
ГИП	Седых	
Нач. ОСП	Пасева	

ТП 902-2-359- КЖИ- С5

Сетка арматурная С5

Стадия	Масса	Масштаб
ТР	24,4	
Лист	Листов 1	

Госстрой СССР Союзводоканалпроект Ростовский ВОДОКАНАЛПРОЕКТ

Формат 11

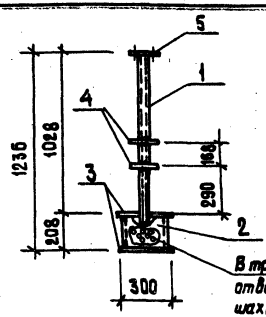

В трубе и днышке просверлить отверстия ф 6 мм через 10мм в шахматном порядке.

1. Сварку производить электродами типа Э42 в соответствии с СН 393-78.
2. Изделие металлизировать.

Формат	Зона	Поз.	Обозначение	Наименование	Кол.	Примечание
				Документация		
11			ТП902-2-359- КЖИ-ТТ2	Технические требования к изготовлению арматурных и закладных изделий		
				Детали		
Б.ч		1		Труба ф 57×3, ГОСТ 10704-76* ℓ=1050	1	4,2 кг
Б.ч		2		" ф 273×6, ГОСТ 10704-76* ℓ=200	1	8,0 кг
Б.ч		3		-300×4, ГОСТ 82-70* ℓ=300	2	2,8 кг
Б.ч		4		-160×4, ГОСТ 82-70* ℓ=160	2	0,8 кг
Б.ч		5		Фланец Ду 50 ГОСТ 12820-80	1	1,0 кг

Инв. № подл. | Подпись и дата | Взам. инв. №

Нач. ОСП	Величко	
Н. контр.	Киселев	
Провер.	Ханин	
Ст. тех.	Дворцевой	
Рук. гр.	Смоляков	
ГИП	Седых	
Нач. ОСП	Пасева	

ТП 902-2-359- КЖИ- МН1

Изделие закладное МН1

Сталь класса С38/23 марки ВСт3 КП2 ГОСТ 380-71*

Стадия	Масса	Масштаб
ТР	20,4	
Лист	Листов 1	

Госстрой СССР Союзводоканалпроект Ростовский ВОДОКАНАЛПРОЕКТ

ВС 3

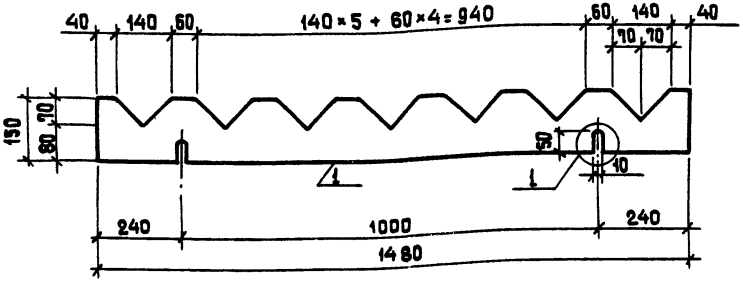

ВС 2

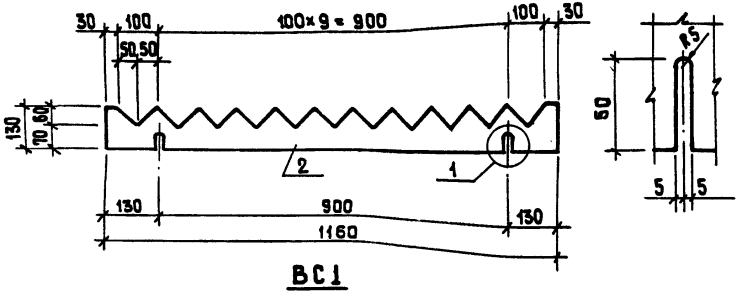

ВС 1

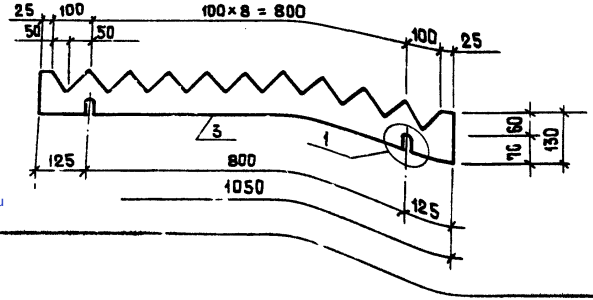

Формат	Зона	Поз.	Обозначение	Наименование	Кол.	Примечание
				ВС 3		
				Детали		
		1		Зубчатый водослив δ=3мм	1	0,92 кг
				ВС 2		
				Детали		
		2		Зубчатый водослив δ=3мм	1	0,62 кг
				ВС 1		
				Детали		
		3		Зубчатый водослив δ=3мм	1	0,57 кг

Н.контр.	Киселев	
Провер.	Хамин	
Инж.	Пешикова	
Рук.гр.	Смольков	
ГИП	Седых	
Нач.ОСП	Лосева	

ТП 902-2-359- КЖИ-ВС1÷ВС3

Водосливы зубчатые ВС1; ВС2; ВС3

Стадия	Масса	Масштаб
ТР		
Лист	Листов 1	

Винипласт листовой марки ВН толщиной 3мм по ГОСТ 9639-71*

Госстрой СССР Союзводоканалниипроект Ростовский ВОДОКАНАЛПРОЕКТ

gost.e-ecolog.ru