ТИПОВОЙ ПРОЕКТ
902-4-5.83

УСТАНОВКА ДООЧИСТКИ НА ПЕСЧАНЫХ ФИЛЬТРАХ

ДЛЯ СТАНЦИЙ БИОЛОГИЧЕСКОЙ ОЧИСТКИ СТОЧНЫХ ВОД С ЕМКОСТЯМИ ИЗ СБОРНОГО ЖЕЛЕЗОБЕТОНА ДЛЯ СТРОИТЕЛЬСТВА В СЕВЕРНОЙ СТРОИТЕЛЬНО-КЛИМАТИЧЕСКОЙ ЗОНЕ (ВКЛЮЧАЯ ЗОНУ ВЛИЯНИЯ БАМ) ПРОИЗВОДИТЕЛЬНОСТЬЮ 1,4; 2,7 ТЫС. $м^3$/СУТКИ

Альбом IV

Строительная часть. Изделия.

gost.e-ecolog.ru

ТИПОВОЙ ПРОЕКТ

902-4-5.83

УСТАНОВКА ДООЧИСТКИ НА ПЕСЧАНЫХ ФИЛЬТРАХ

ДЛЯ СТАНЦИЙ БИОЛОГИЧЕСКОЙ ОЧИСТКИ СТОЧНЫХ ВОД С ЕМКОСТЯМИ ИЗ СБОРНОГО ЖЕЛЕЗОБЕТОНА ДЛЯ СТРОИТЕЛЬСТВА В СЕВЕРНОЙ СТРОИТЕЛЬНО-КЛИМАТИЧЕСКОЙ ЗОНЕ (ВКЛЮЧАЯ ЗОНУ ВЛИЯНИЯ БАМ) ПРОИЗВОДИТЕЛЬНОСТЬЮ 1,4; 2,7 ТЫС. $м^3$/СУТ.

СОСТАВ ПРОЕКТА:

Альбом I — Пояснительная записка.
Альбом II — Технологическая часть. Санитарно-техническая часть. Нестандартизированное оборудование.
Альбом III — Архитектурно-строительные решения.
Альбом IV — Строительная часть. Изделия.
Альбом V — Электротехническая часть. Чертежи монтажной зоны и заготовительного участка.
Альбом VI — Электротехническая часть. Задание заводам-изготовителям.
Альбом VII — Спецификации оборудования.
Альбом VIII — Сборник спецификаций оборудования.
Альбом IX — Ведомости потребности в материалах.
Альбом X — Сметы.

Разработан
проектным институтом
ЦНИИЭП инженерного оборудования
Главный инженер института А. Кетлов
Главный инженер проекта Н. Бондаренко

Альбом IV

Утвержден Госгражданстроем
Приказ №49 от 14 февраля 1983г.
Рабочие чертежи введены в действие
ЦНИИЭП инженерного оборудования
Приказ № 57 от 21 июня 1983г.

Содержание альбома

Формат	Обозначение	Наименование	Стр.	Примеч.
12	тп 902- -КЖИ. Б1	Балка покрытия	3	
12	Б2	Балка покрытия	4	
12	К1	Колонна	5	
12	К2	Колонна	6	
12	К3	Колонна (К3, К5)	7	
12	К4	Колонна	8	
12	П13	Плита покрытия	9	
12	П14	Плита покрытия	10	
12	П15	Плита покрытия	11	
12	П16	Плита покрытия	12	
12	П17	Плита покрытия	13	
12	ПС8	Плита	14	
12	ПС9	Плита (ПС9, ПС10)	15	
12	ПС11	Панель (ПС11, ПС12)	16	
12	ПС13	Панель (ПС13, ПС14, ПС15, ПС16, ПС17, ПС18)	17	
11	Сп1	Сетка арматурная	18	
11	Сп2	Сетка арматурная		
11	КП1	Каркас пространственный	19	
11	КР1	Каркас плоский		
11	КП2	Каркас пространственный	20	
11	КП3	Каркас пространственный		
11	КП4	Каркас пространственный	21	
11	КР2	Каркас плоский		
11	КП5	Каркас пространственный	22	
11	КР3	Каркас плоский		
11	П1	Петля для подъема	23	
11	П2	Петля для подъема		
12	тп 902- -КЖИ. ПС19	Панель (ПС19, ПС20, ПС21, ПС22)	24	
12	тп 902- -КЖИ. ПС23	Панель стеновая	25	
12	ПС24	Панель стеновая	26	
11	ЛТ1	Лоток	27	
11	П10	Плита		
11	МН1	Изделие закладное	28	
11	РМ2	Изделие закладное		
11	РМ1 СБ	Изделие закладное (РМ1, РМ3)	29	
11	РМ	Изделие закладное (РМ1, РМ3)		
11	МС1	Изделие закладное	30	
11	МН2	Изделие закладное		
11	С2	Сетка арматурная	31	
11	С1	Сетка арматурная		
11	КП6	Каркас пространственный	32	
11	КП6. С3	Сетка арматурная		
11	КП6. С4	Сетка арматурная	33	
11	СП5	Сетка арматурная		
11	СП3	Сетка арматурная	34	
11	СП4	Сетка арматурная		
11	МС2	Изделие закладное (МС2, МС3, МС4)	35	

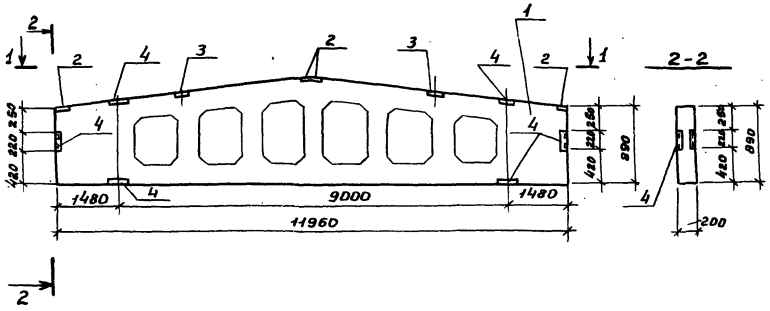

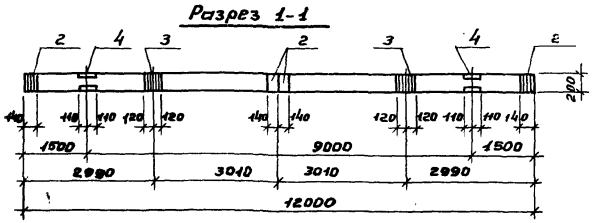

Формат	Зона	Поз.	Обозначение	Наименование	Кол.	Примечание
				Документация.		
			1.462-3 Вып. 1	Железобетонные предварительно напряженные балки.		
				Сборочные единицы.		
—		1	1.462-3 Вып. 1	Балка 1БДР12-4 А IV	1	
—		2	1.462-3 Вып. 1	Изделие закладное М4-1-2	4	
—		3	1.462-3 Вып. 1	Изделие закладное М4-3-3	2	
—		4	1.462-3 Вып. 2	Изделие закладное М4-10-1	6	

Ведомость расхода стали на дополнительные закладные детали, кг.

Марка элемента	Закладные изделия						
	Прокат марки Вст3кп2			Арматура класса А III			
	ГОСТ 103-76	ГОСТ 8509-72		ГОСТ 5781-75			
	-6	180×8	Итого	ф 10		Итого	Всего
Б1	13.2	25.8	39.0	6.4	—	6.4	45.4

Н. контр.	Лоуцкер		
Провер.	Краснова		
Ст. инж.	Киселева		
Рук. гр.	Краснова		
ГИП	Лоуцкер		
Гл. контр.	Шапиро		
Нач. отд.	Красавин		

ПРИВЯЗАН

ИНВ №

ТП 902-4-5.83 КЖИ Б1

БАЛКА ПОКРЫТИЯ

СТАДИЯ	МАССА	МАСШТАБ
Р	4.7 т	—

Лист | Листов 1

ЦНИИЭП ИНЖЕНЕРНОГО ОБОРУДОВАНИЯ Г. МОСКВА

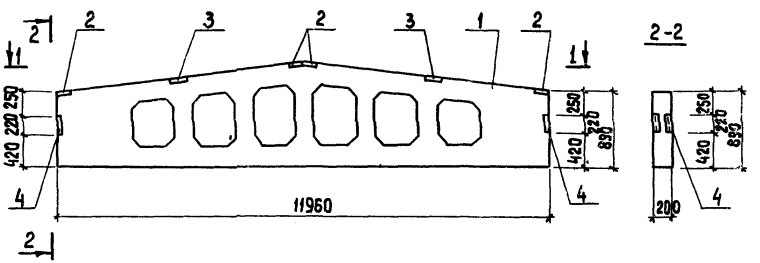

Разрез 1-1

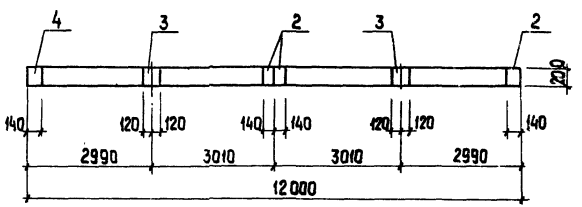

Формат	Зона	Поз.	Обозначение	Наименование	Кол.	Примеч.
				Документация		
		1	1.462-3 Вып.1	Железобетонные предварительно напряженные балки.		
				Сборочные единицы		
		1	1.462-3 Вып.1	Балка 16ДР12-4АIV	1	
		2	1.462-3 Вып.2	Изделие закладное М4-1-2	4	
		3	1.462-3 Вып 2	Изделие закладное М4-3-3	2	
		4	1.462-3 Вып 2	Изделие закладное М4-10-1	2	

Ведомость расхода стали на дополнительные закладные детали, кг

Марка элемента	Закладные изделия						Всего
	Прокат марки Вст3кп2			Арматура класса AII			
	ГОСТ 103-76	ГОСТ 8509-72	Итого	ГОСТ 5781-75		Итого	
	- 8	∠80×8		ф10			
Б2	13,2	8,6	21,8	3,2		3,2	25,0

Н. контр.	Лоуцкер		
Провер.	Краснова		
Ст. инж.	Киселева		
Рук. гр.	Краснова		
ГИП.	Лоуцкер		
Гл. конст.	Шапиро		
Нач. отд.	Красавин		

Привязан

Инв.№

ТП 902-4-5.83 КЖИ. Б2

Балка покрытия

Стадия	Масса	Масштаб
Р	4.7т	—
Лист	Листов 1	

ЦНИИЭП инженерного оборудования г. Москва

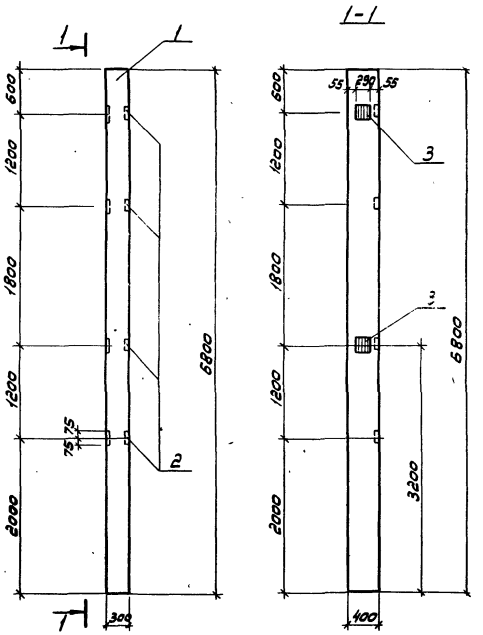

Формат	Зона	Поз.	Обозначение	Наименование	Кол.	Примеч.
				Документация		
		–	1.423-3 ; Вып.0-1;1	Ж.б. колонны прямоугольного сечения для одноэтажных производственных зданий без мостовых кранов высотой до 9,6 м.		
				Сборочные единицы		
		1	1.423-3 ; Вып.0-1;1	Колонна К 60-10	1	
–		2	1.423-3 ; Вып. 2	Изделие закладное М1-13	4	
–		3	1.423-3 Вып. 2	Изделие закладное М1-12	2	

Ведомость расхода стали на дополнительные закладные изделия на элемент, кг

Марка элемента	Закладные изделия						Всего
	Прокат марки Вст3кп2			Арматура класса AIII			
	ГОСТ 103-76 – 10	ГОСТ 8509-72 L63×5	Итого	ГОСТ 5.1459-72 ф12		Итого	
К1	9,2	5,76	14,96	3,76		3,76	18,72

Привязан:			
Инв. №			
Н.контр.	Лоуцкер		
Провер.	Краснова		
Ст.инж.	Киселева		
Рук.гр.	Краснова		
ГИП	Лоуцкер		
Гл.констр.	Шапиро		
Нач.отд.	Красавин		

ТП 902-4-5.83 -КЖИ. К1

Колонна

Стадия	Масса	Масштаб
Р	2,0т	1:50
Лист:	Листов: 1	

ЦНИИЭП инженерного оборудования г. Москва

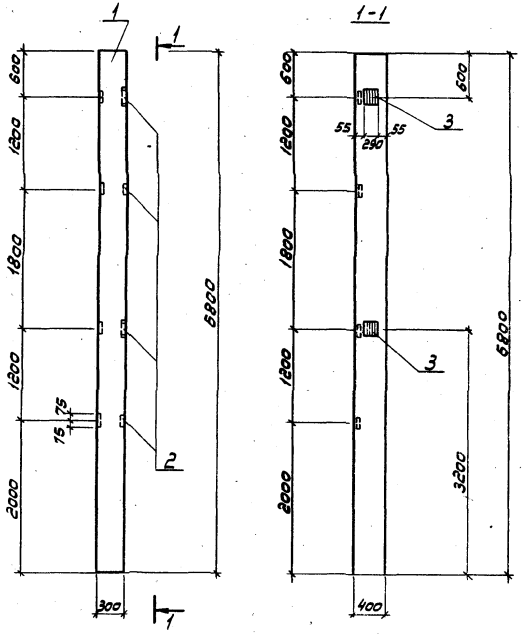

Формат	Зона	Поз.	Обозначение	Наименование	Кол.	Примеч.
				Документация		
		–	1.423-3 ; Вып. 0-1; 1	Ж.-б. колонны прямоугольного сечения для одноэтажных производственных зданий без мостовых кранов высотой до 9,6 м		
				Сборочные единицы		
		1	1.423-3 Вып. 0-1; 1	Колонна К60-10	1	
–		2	1.423-3 Вып. 2	Изделие закладное М1-13	4	
–		3	1.423-3 Вып.2	Изделие закладное М1-12	2	

Ведомость расхода стали на дополнительные закладные изделия на элемент, кг

Марка элемента	Закладные изделия						Всего
	Прокат марки			Арматура класса			
	Вст3 кп2			AIII			
	ГОСТ 103-76	ГОСТ 8509-72		ГОСТ 5.1459-72			
	– 10	L63×5	Итого	ф12		Итого	
К2	9,2	5,76	14,96	3,76		3,76	18,72

Привязан:		ТП 902-4-5.83 КЖИ К2	
Инв. №	Н. контр. Лоуцкер	Колонна	Стадия: Р; Масса: 2,0т; Масш.: 1:50
	Провер. Краснова		Лист: ; Листов: 1
	Ст. инж. Киселева		ЦНИИЭП инженерного оборудования г. Москва
	Рук. гр. Краснова		
	ГИП Лоуцкер		
	Гл. конс.		
	Нач. отд. Прасабин		

gost.e-ecolog.ru

Рис. 1

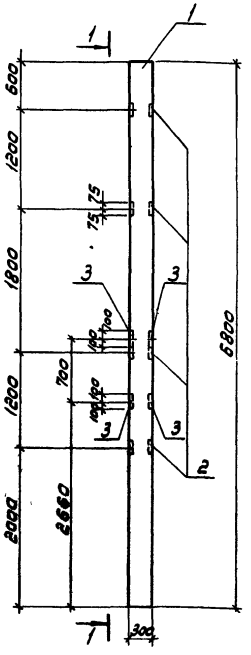

1-1

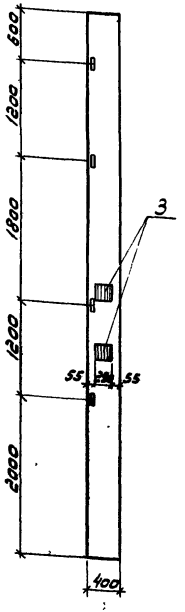

Рис. 2

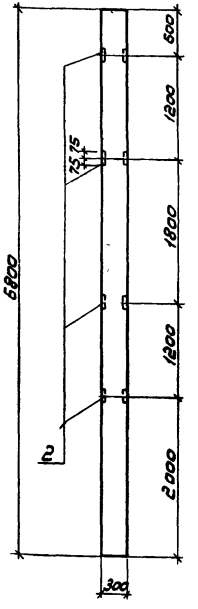

Обозначение	Марка	Рис.
ТП902 КЖИКЗ	К3	2
К3-01	К5	1

Формат	Зона	Поз.	Обозначение	Наименование	Кол.	Приме-чание
				Документация		
		–	1.423-3, Вып. 0-1; 1	Ж-б колонны прямоугольного сечения для одноэтажных производственных зданий без мостовых кранов высотой до 9,6 м		
				Сборочные единицы		
		1	1.423-3; Вып. 0-1; 1	Колонна К60-10	1	
–		2	1.423-3; Вып. 2	Изделие закладное М1-13	4	
				Переменные данные для исполнений		
				ТП КЖИ КЗ		
				Сборочные единицы		
				Отсутствуют		
				ТП КЖИ К3-01		
				Сборочные единицы		
–		3	1.423-3; Вып. 2	Изделие закладное М1-12	4	

Ведомость расхода стали на дополнительные закладные изделия на элемент, кг

Марка элемента	Закладные изделия						Всего
	прокат марки			Арматура класса			
	ВСт3кп2			AIII			
	ГОСТ 103-76	ГОСТ 8509-72		ГОСТ 5.1459-72*			
	– 10	L 63×5	Итого	ф12		Итого	
К3		5,76		ф12			
К3-01	18,4	5,76	24,15	6,56		6,56	30,72

ПРИВЯЗАН:

ИНВ. №

Н. контр.	Лоцкер	
Провер.	Краснова	
Гл. инж.	Киселева	
Рук. гр.	Краснова	
ГИП	Лоцкер	
Гл. констр.	Шапиро	
Нач. отд.	Гасавин	

ТП 902-4-5.83 КЖИ К3

Колонна (К3; К5)

Стадия	Масса	Масштаб
Р	2,0 т	1:50

Лист. Листов 1

ЦНИИЭП инженерного оборудования г. Москва

Типовой проект 902-4-5.83 Альбом IV

Инв.№подл. | Подпись и дата | Взам.инв.№

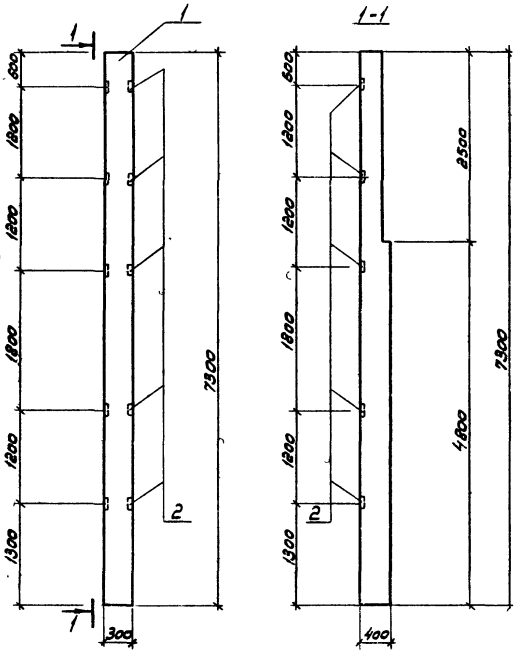

Формат	Зона	Поз.	Обозначение	Наименование	Кол.	Примеч.
				Документация		
		1	Шифр 460-75	Ж.б. фахверковые колонны прямоугольного сечения для одноэтажных производственных зданий		
				Сборочные единицы		
		1	Шифр 460-75 Вып. 1-1	Колонна КФ 13-1	1	
1		2	Шифр 460-75 Вып. 1-2	Изделие закладное Мн 8	5	

Ведомость расхода стали на дополнительные закладные изделия на элемент, кг

Марка элемента	Закладные изделия						Всего
	прокат марки ВСт3кп2 ГОСТ 8509-72			Арматура класса AIII ГОСТ 5.1459-72			
	L63×5		Итого	ф12		Итого	
К4	9.5			1.0			10.5

ТП 902-4-5.83 -КЖИ, К4

Колонна

Стадия	Масса	Масштаб	
Р	2,1 т	1:50	
Лист	Листов: 1		

ЦИНИЭП инженерного оборудования г. Москва

Н.контр	Лоуцкер	
Провер	Краснова	
Ст.инж.	Киселева	
Рук.гр.	Краснова	
ГИП	Лоуцкер	
Гл.конст	Шапиро	
Нач.отд	Красавин	

Привязан:

Инв.№

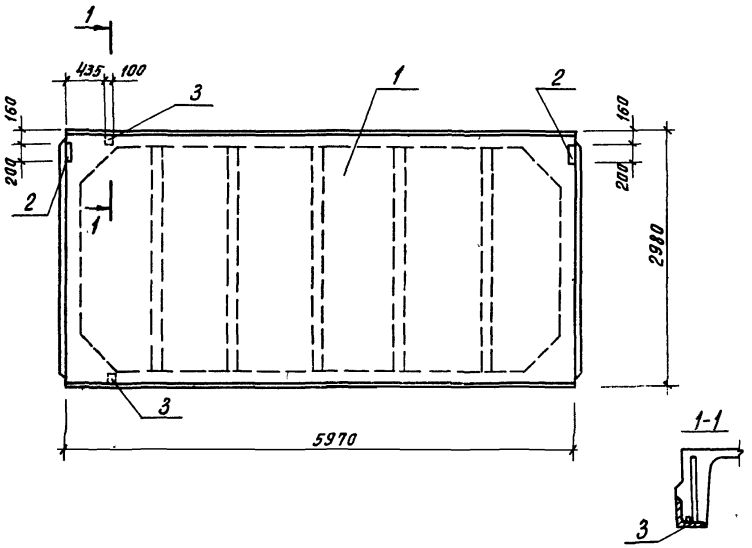

Формат	Зона	Поз.	Обозначение	Наименование	Кол	Примечание
				Документация		
			ГОСТ 22701.0-77	Плиты ж.-б. ребристые предварительно напряженные размерами 6×3м для покрытий производственных зданий		
		—		Технические условия		
				Сборочные единицы		
		1	ГОСТ 22701.1-77	Плита ПГ-2А IVT	1	
—		2	ГОСТ 22701.5-77	Изделие закладное М8	2	
—		3	ГОСТ 22701.5-77	Изделие закладное М9	2	

Ведомость расхода стали на дополнительные закладные детали, кг

Марка элемента	Закладные изделия						
	Прокат марки			Арматура класса			
	Вст3кп2			А III			
	ГОСТ 103-76	ГОСТ 8509-72		ГОСТ 5.1459-72			
	-8	∠70×8	Итого	Ф10	Ф14	Итого	Всего
П13	2.6	1.68	4.28	1.4	0.20	1.6	5.88

ПРИВЯЗАН:

ИНВ. №

Н.КОНТР	ЛОУЦКЕР	
ПРОВЕР.	КРАСНОВА	
СТ. ИНЖ.	КИСЕЛЕВА	
РУК. ГР.	КРАСНОВА	
ГИП	ЛОУЦКЕР	
ГЛ. КОНСТР.	ШАПИРО	
НАЧ. ОТД.	КРАСАВИН	

ТП 902-4-5.83 КЖИ. П13

ПЛИТА ПОКРЫТИЯ

СТАДИЯ	МАССА	МАСШТАБ
Ф	2,65	1:50

ЛИСТ. ЛИСТОВ: 1

ЦНИИЭП ИНЖЕНЕРНОГО ОБОРУДОВАНИЯ г. МОСКВА

15163-04 10 Копировал Хлоп Формат 12

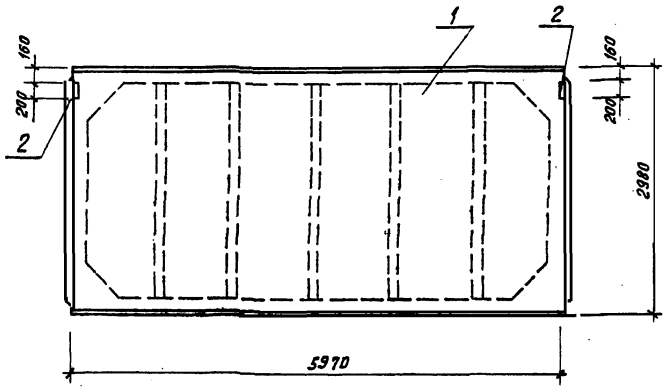

Формат	Зона	Поз.	Обозначение	Наименование	Кол.	Примечание
				Документация		
		—	ГОСТ 22701.0-77	Плиты ж.-б. реористые предварительно напряженные размерами 6×3м для покрытий производственных зданий. Технические условия.		
				Сборочные единицы		
		1	ГОСТ 22701.1-77	Плита ПГ-2 IVT	1	
—		2	ГОСТ 22701.5-77	Изделие закладное М8	2	

Ведомость расхода стали на дополнительные закладные детали, кг

Марка элемента	Закладные изделия						
	Прокат марки Вст 3 кл 2			Арматура класса А III			
	ГОСТ 903-76	ГОСТ 8509-72		ГОСТ 5.1459-72			
	-8	∠70×8	Итого	Ф10	Ф14	Итого	Всего
П14	2.6	—	2.6	0.8	—	0.8	3.4

ТП 902-4-5.83 КЖИ П14

ПЛИТА ПОКРЫТИЯ

СТАДИЯ	МАССА	МАСШТАБ
Р	2,65	1:50

ЛИСТ: ЛИСТОВ: 1

ЦНИИЭП ИНЖЕНЕРНОГО ОБОРУДОВАНИЯ г. МОСКВА

Н. КОНТР.	ЛОУЦКЕР	
ПРОВЕР.	КРАСНОВА	
СТ. ИНЖ.	КИСЕЛЕВА	
РУК. ГР.	КРАСНОВА	
ГИП	ЛОУЦКЕР	
ГЛ. КОНСТР.	ШАПИРО	
НАЧ. ОТД.	КРАСАВИН	

ПРИВЯЗАН:

ИНВ. №

ТИПОВОЙ ПРОЕКТ 902-4-5.83 АЛЬБОМ IV

ВЗАМ. ИНВ.

19106-04 11 Копировал

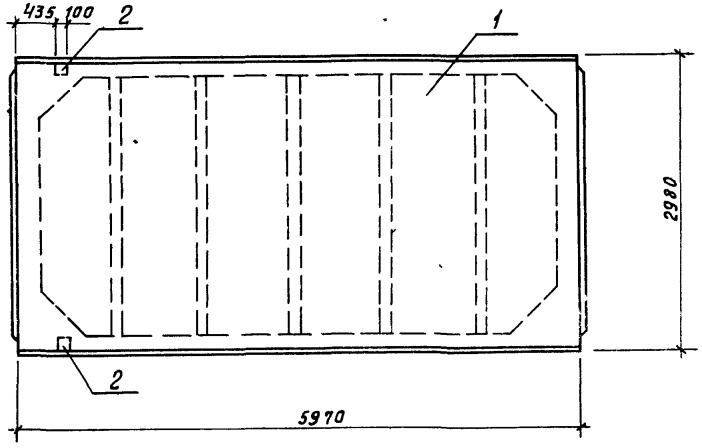

Формат	Зона	Поз	Обозначение	Наименование	Кол	Примечание
				Документация		
		—	ГОСТ 22701.0-77	Плиты ж.-б. ребристые предварительно напряженные размерами 6×3 м для покрытий производственных зданий. Технические условия		
				Сборочные единицы		
		1	ГОСТ 22701.1-77	Плита ПГ-2АIVТ	1	
—		2	ГОСТ 22701.5-77	Изделие закладное М9	2	

Ведомость расхода стали на дополнительные закладные детали, кг

Марка элемента	Закладные изделия							
	Прокат марки Вст3кп2				Арматура класса AIII			
	ГОСТ 103-76	ГОСТ 8509-72			ГОСТ 5.1459-72			
	-8	∠90×6	Итого		Ф10	Ф14	Итого	Всего
П15		1.68	1.68		0.6	0.2	0.8	2.48

Привязан

Инв №

Н.контр.	Лоуцкер.	
Провер	Краснова	
Ст.инж.	Киселева	
Рук.гр.	Краснова	
ГИП	Лоуцкер	
Гл.конст	Шапиро	
Нач.отд.	Красавин	

Т.П. 902-4-5.83 -КЖИ П15

Плита покрытия.

Стадия	Масса	Масштаб
Р	2,65	1:50
Лист	Листов 1	

ЦНИИЭПТ инженерного оборудования г. Москва

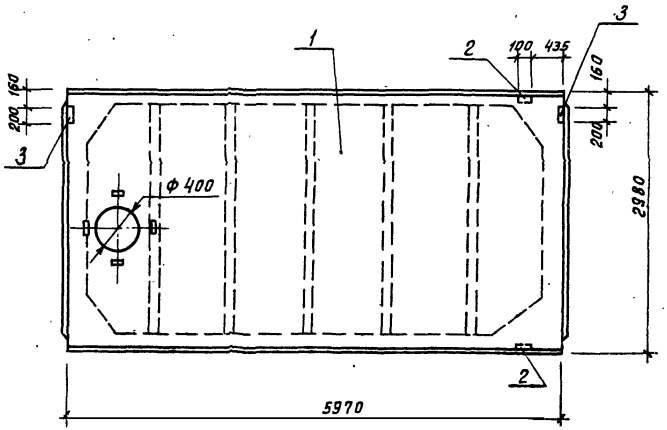

Формат	Зона	Поз.	Обозначение	Наименование	Кол.	Примечание
				Документация		
		—	ГОСТ 22701.0-77	Плиты ж.-б. ребристые предварительно напряженные размерами 6×3 м для покрытий производственных зданий. Технические условия.		
				Сборочные единицы		
		1	ГОСТ 22701.2-77	Плита ПВ4-3АIVт	1	
—		2	ГОСТ 22701.5-77	Изделие закладное М9	2	
—		3	ГОСТ 22701.5-77	Изделие закладное М8	2	

Ведомость расхода стали на дополнительные закладные детали, кг

Марка элемента	Закладные изделия						Всего
	прокат марки Вст3кп2			арматура класса AII			
	ГОСТ 103-76	ГОСТ 8509-72		ГОСТ 5.1459-72			
	-8	∠70×8	Итого	ф10	ф14	Итого	
П16	2.6	1.68	4.28	1.4	0.2	1.6	5.88

Привязан:

Инв. №

Н. контр.	Лоуцкер		
Проер.	Краснова		
Ст. инж.	Киселева		
Рук. гр.	Краснова		
ГИП	Лоуцкер		
Гл. констр.	Шапиро		
Нач. отд.	Красавин		

ТП 902-4-5.83 КЖИ П16

Плита покрытия.

Стадия	Масса	Масштаб
Р	2,65	1:50

Лист: Листов: 1

ЦНИИЭП инженерного оборудования г. Москва

Инв. № подл. | Подпись и дата | Взам. инв. №

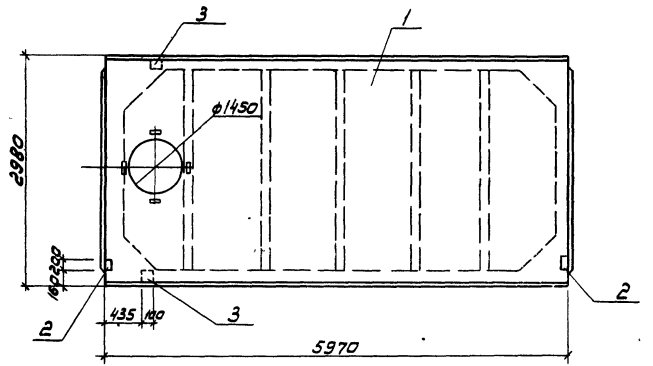

Формат	Зона	Поз.	Обозначение	Наименование	Кол.	Примечание
				Документация		
		–	ГОСТ 22701.0-77	Плиты ж-б ребристые предварительно напряженные с размерами 6×3 м для покрытий производственных зданий		
				Технические условия		
				Сборочные единицы		
		1	ГОСТ 22701.2-77	Плита ПВ14-3-А IVT	1	
–		2	ГОСТ 22701.5-77	Изделие закладное М8	2	
–		3	ГОСТ 22701.5-77	Изделие закладное М9	2	

Ведомость расхода стали на дополнительные закладные детали, кг

Марка элемента	Закладные изделия						Всего
	Прокат марки ВСт3кп2			Арматура класса А III			
	ГОСТ 103-76	ГОСТ 8509-72		ГОСТ 5.1459-72	ГОСТ 5.1459-72		
	-8×8	L70×8	Итого	ф10	ф14	Итого	
П17	2.6	1.68	4.28	1,4	0,2	1.6	5.88

Н. контр	Лоуцкер		
Провер	Краснова		
Ст. инж.	Киселева		
Рук. груп	Краснова		
ГИП	Лоуцкер		
Гл. констр.	Шапиро		
Нач. отд.	Красавин		

Привязан:

Инв. №

ТП 902-4-5.83 -КЖИ П17

Плита покрытия

Стадия	Масса	Масштаб
Р	2,65	1:50

Лист: Листов: 1

ЦНИИЭП инженерного оборудования г. Москва

19106-04 11

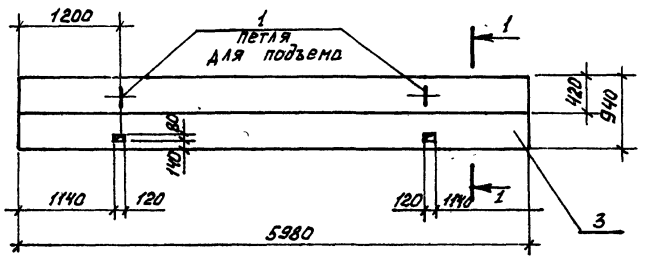

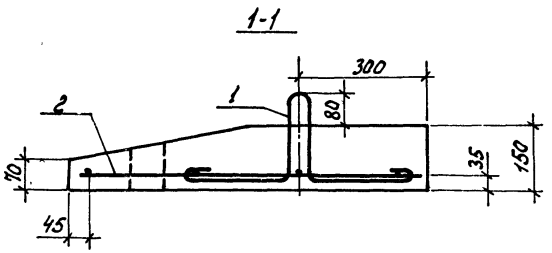

Формат	Зона	Поз.	Обозначение	Наименование	Кол	Примеч.
				Сборочные единицы		
11		1	ТП 902-4-5.83 -КЖИ. П2	Петля для подъема П2	2	
11		2	ТП 902-4-5.83 -КЖИ. Сп1	Сетка арматурная Сп1	1	
				Материалы		
		3		Бетон марки 200, Мрз 150, В2	0,72	м³

Ведомость расхода стали на элемент, кг.

Марка элемента	Изделия арматурные							Изделия закладные			Общий расход
	Арматура класса						Всего	Арматура класса		Всего	
	A-III			A-I				A-I			
	ГОСТ 5781-75			ГОСТ 6727-80				ГОСТ 5781-75			
	ф8		Итого	ф4		Итого		ф12	Итого		
ПС8	10,5		10,5	3,7		3,7	14,2	1,0	1,0	1,0	15,2

Арматура класса A-III ГОСТ 5781-75 принята из стали марки 25Г2С, арматура класса A-I по ГОСТ 5781-75 из стали марки Вст3сп2.

Н.контр.	Лоуцкер	ТП 902-4-5.83 - КЖИ. ПС8	
Провер.	Краснова	Плита	Стадия: Р; Масса: 1,8 т; Масштаб: 1:50
Ст. инж.	Киселева		Лист; Листов 1
Рук. гр.	Краснова		ЦНИИЭП инженерного оборудования г. Москва
ГИП	Лоуцкер		
Гл. конст.	Шапиро		
Нач. отд.	Красавин		

Привязан

Инв. №

ТП 902- КЖИ. ПС9

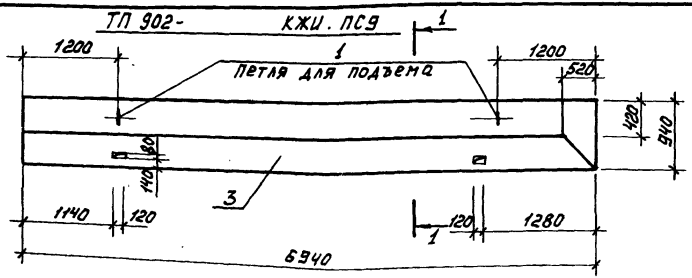

ТП 902- КЖИ. ПС9-01 (зеркальное отражение)

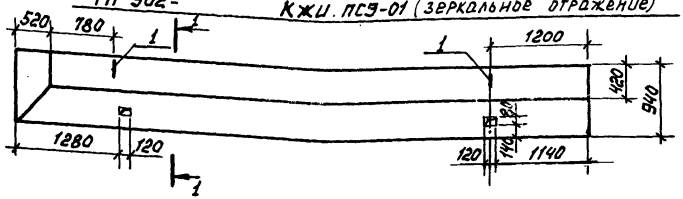

1-1

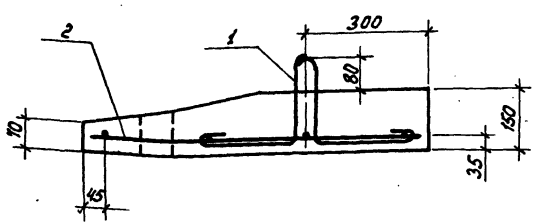

Формат	Зона	Поз.	Обозначение	Наименование	Кол.	Примеч.
				Сборочные единицы		
11		1	ТП 902-4-5.83 КЖИ. П2	Петля для подъема П2	2	
11		2	ТП 902-4-5.83 КЖИ. Сп2	Сетка арматурная Сп2	1	
				Материалы		
		3		Бетон марки 200, МРз 150, В2	0,83	$м^3$

Ведомость расхода стали на элемент, кг.

Марка элемента	Изделия арматурные							Изделия закладные			Общий расход
	Арматура класса						Всего	Арматура класса		Всего	
	А III			В I				А-I			
	ГОСТ 5781-75			ГОСТ 6727-80				ГОСТ 5781-75			
	ф8		Итого	ф4		Итого		ф12	Итого		
ПС9, ПС10	10,5		10,5	4,3		4,3	14,8	1,0	1,0	1,0	15,8

Арматура класса А III ГОСТ 5781-75 принята из стали марки 25Г2С, арматура класса А I по ГОСТ 5781-75 из стали марки Вст3сп2.

Н.контр.	Лоуцкер		
Провер.	Краснова		
Ст.инж.	Киселева		
ГИП	Лоуцкер		
Гл.конст.	Шапиро		
[illegible]	[illegible]савин		

Привязан

Инв. №

ТП 902-4-5.83 КЖИ. ПС9

Плита (ПС9, ПС10)

Стадия	Масса	Масштаб
Р	2,08 т	1:50

Лист | Листов 1

ЦНИИЭП инженерного оборудования г. Москва.

Копировал: 19106-04 Формат А3

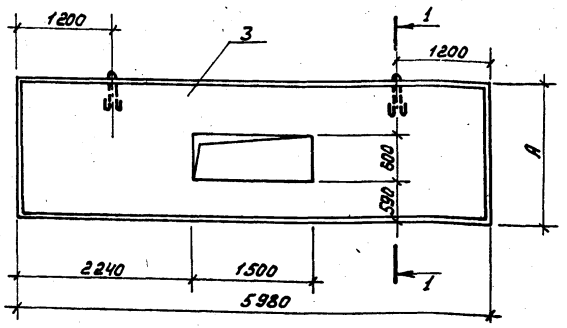

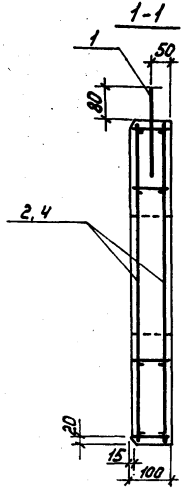

Обозначение	Марка	Размеры, мм А		Масса, т
ТП 902-4-5.83 КЖИ.ПСН	ПС 11	1780		2,45
-01	ПС 12	1720		2,3

Арматура класса AIII ГОСТ 5781-75 принята из стали марки 25Г2С, арматура класса AI по ГОСТ 5781-75 из стали марки Вст3сп2.

Формат	Зона	Поз.	Обозначение	Наименование	Кол.	Примеч.
				Сборочные единицы		
11		1	ТП 902-4-5.83 КЖИ. П1	Петля для подъема П1	2	
			Переменные данные для исполнений			
				ТП КЖИ. ПС11		
				Сборочные единицы		
11		2	ТП 902-4-5.83 КЖИ.КП1	Каркас КП1	1	
				Материалы		
		3		Бетон марки 200, Мрз 150, В2	0,98	м³
				ТП КЖИ.ПС11-01		
				Сборочные единицы		
11		4	ТП 902-4-5.83 КЖИ.КП2	Каркас КП2	1	
				Материалы		
		3		Бетон марки 200, Мрз 150, В2	0,92	м³

Ведомость расхода стали на элемент, кг.

Марка элемента	Изделия арматурные: Арматура класса AIII ГОСТ 5781-75 ф8		Итого	Арматура класса BI ГОСТ 6727-80 ф4	ф5	Итого	Всего	Изделия закладные: Арматура класса AI ГОСТ 5781-75 ф14	Итого	Всего	Общий расход
ПС 11	18,7		18,7	1,3	5,4	6,7	25,4	3,0	3,0	3,0	28,4
ПС 12	18,7		18,7	1,3	5,3	6,6	25,3	3,0	3,0	3,0	28,3

Н.контр.	Лоуцкер	ТП 902-4-5.83	КЖИ. ПС 11
Провер.	Краснова	Панель (ПС11 ; ПС12)	Стадия: Р; Масса: см. табл.; Масштаб:
Ст.инж.	Киселева		Лист; Листов: 1
ГИП	Лоуцкер		ЦНИИЭП инженерного оборудования г. Москва
Рук. гр.	Краснова		
Гл.конст	Шапиро		
Нач.отд	Красавин		

Привязан:

Инв.№

Инв.№ подл. | Подпись и дата | Взам. инв.№

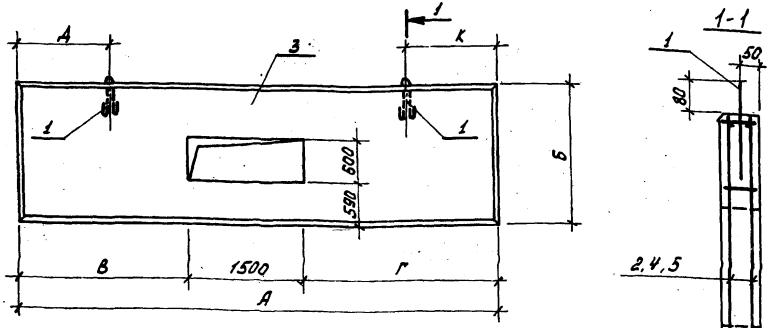

Обозначение	Марка	Размеры, мм А	Б	В	Г	Д	К	Масса Т
ТП 902-4-5.83 КЖИ.ПС13	ПС13	5700	1780	2960	2240	1200	1200	2,75
-01	ПС14	5700	1780	2240	2960	1200	1200	2,75
-02	ПС15	6000	1780	3050	2240	1340	1200	2,80
-03	ПС16	6000	1780	2240	3050	1200	1340	2,80
-04	ПС17	6000	1720	3050	2240	1340	1200	2,70
-05	ПС18	6000	1720	2240	3050	1200	1340	2,70

Ведомость расхода стали на элемент, кг:

Марка элемента	Изделия арматурные: Арматура класса AIII ГОСТ 5781-75 ф8		Итого	Арматура класса BI ГОСТ 6727-80 ф4	ф5	Итого	Всего	Изделия закладные: Арматура класса AI ГОСТ 5781-75 ф14	Итого	Всего	Общий расход
ПС13	21.0		21.0	1.3	5,4	6,7	27,7	3,0	3,0	3,0	30,7
ПС14	21.0		21.0	1,4	5,4	6,8	27,8	3,0	3,0	3,0	30,8
ПС15, ПС16	21.3		21.3	1,4	5,6	7,0	28,3	3,0	3,0	3,0	31,3
ПС17, ПС18	21.3		21.3	1,4	5,3	6,7	28,0	3,0	3,0	3,0	31,0

1. Арматура класса AIII ГОСТ 5781-75 принята из стали марки 25Г2С, арматура класса AI по ГОСТ 5781-75 из стали марки Вст3сп2.

Формат	Зона	Поз.	Обозначение	Наименование	Кол.	Примеч.
				Сборочные единицы		
11		1	ТП 902-4-5.83 КЖИ. П1	Петля подъема П1	2	
			Переменные данные для исполнений			
				ТП КЖИ. ПС13		
				Сборочные единицы		
11		2	ТП 902-4-5.83 КЖИ. КП3	Каркас КП3	1	
				Материалы		
		3		Бетон марки 200, МРз 150, В2	1,1	м³
				ТП КЖИ.ПС13-02		
				Сборочные единицы		
11		4	ТП 902-4-5.83 КЖИ. КП4	Каркас КП4	1	
				Материалы		
		3		Бетон марки 200, МРз 150, В2	1,12	м³
				ТП КЖИ. ПС13-04		
11		5	ТП 902-4-5.83 КЖИ, КП5	Каркас КП5	1	
				Материалы		
		3		Бетон марки 200, МРз 150, В2	1,08	м³
			Различие исполнений	ТП КЖИ.ПС13, ПС13-01;		
			ТП 902-4-5.83 КЖИ. ПС13-02, ПС13-03;	ТП КЖИ.ПС13-04,		
			ПС13-05	см. на чертеже		

Привязан:

Инв. №

Н.контр.	Лоцкер		
Провер.	Краснова		
Ст.инж.	Киселева		
Гип	Лоцкер		
Конст.	Шапиро		
Нач.отд.	Красавин		

ТП 902-4-5.83 КЖИ. ПС13

Панель (ПС13; ПС14; ПС15; ПС16; ПС17; ПС18)

Стадия	Масса	Масштаб
Р	см. табл.	

Лист | Листов 1

ЦНИИОМТП Инженерного оборудования г. Москва

Альбом IV

Типовой проект 902-4-5.83

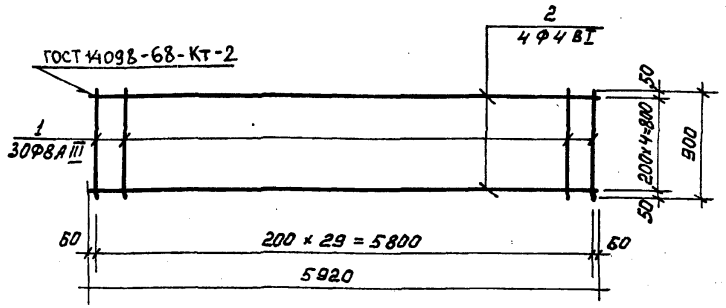

Формат	Зона	Поз.	Обозначение	Наименование	Кол.	Примеч.
				Детали		
Б4		1		ФВАIII ГОСТ 5781-75 ℓ=900	30	0,35
Б4		2		Ф4ВI ГОСТ 6727-53* ℓ=5920	5	0,58

Привязан

Инв.№

Н.контр.	Лоуцкер	
Провер.	Краснова	
Ст.инж.	Киселева	
Рук.гр.	Краснова	
ГИП	Лоуцкер	
Гл.конст.	Шапиро	
Нач.отд.	Красавин	

Т.П. 902-4-5.83. КЖИ. Сп 1

Сетка арматурная

Стадия	Масса	Масштаб
Р	13,4	1:50
Лист	Листов 1	

ЦНИИЭП инженерного оборудования г. Москва.

Альбом IV

Типовой проект

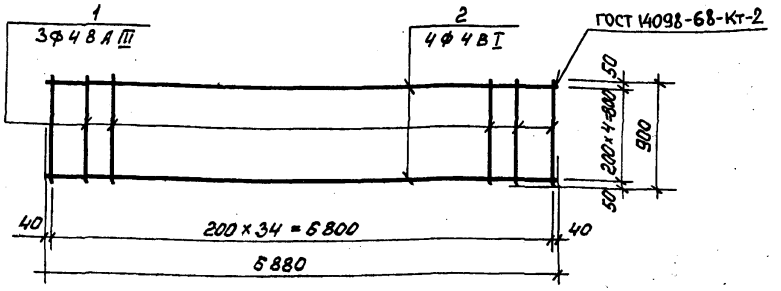

Формат	Зона	Поз.	Обозначение	Наименование	Кол.	Примеч.
				Детали		
Б4		1		ФВАIII ГОСТ 5781-75 ℓ=900	35	0,35
Б4		2		Ф4ВI ГОСТ 6727-53* ℓ=6880	5	0,67

Привязан

Инв.№

Н.контр.	Лоуцкер	
Провер.	Краснова	
Ст.инж.	Киселева	
Рук.гр.	Краснова	
ГИП	Лоуцкер	
Гл.конст.	Шапиро	
Нач.отд.	Красавин	

Т.П 902-4-5.83 КЖИ. Сп 2

Сетка арматурная

Стадия	Масса	Масштаб
Р	15,55	1:50
Лист	Листов 1	

ЦНИИЭП инженерного оборудования г. Москва

Инв.№ подл. | Подпись и дата | Взам. инв.№

Копировал

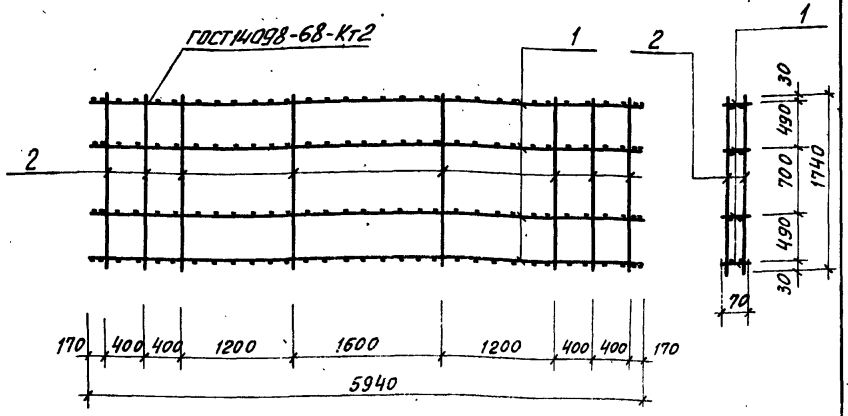

Формат	Зона	Поз.	Обозначение	Наименование	Кол.	Примечание
				Сборочные единицы		
11		1	Т.П. 902-4-5.83 -КЖИ. КР1	Каркас плоский Кр1	4	4,9
				Детали		
Б.Ч		2		5ВI гост 6727-53* ℓ=1740	16	0,27

Привязан

Инв.№

Н.контр.	Лоуцкер	
Провер.	Краснова	
Ст.инж.	Киселева	
Рук.гр.	Краснова	
Гип	Лоуцкер	
Гл.конс.	Шапиро	
Нач.отд.	Красавин	

ТП 902-4-5.83 - КЖИ. КП1

Каркас пространственный.

Стадия	Масса	Масштаб
Р	23,9	1:50
Лист	Листов 1	

ЦНИИЭП инженерного оборудования г. Москва

Альбом IV

Типовой проект

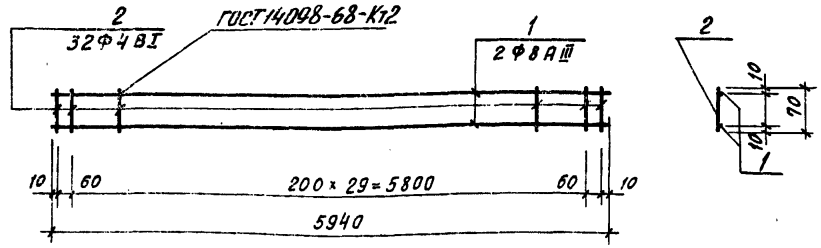

Формат	Зона	Поз	Обозначение	Наименование	Кол.	Примечание
				Детали		
Б.Ч		1		ф8АIII ГОСТ 5781-75 ℓ=5940	2	2.34
Б.Ч		2		ф4ВI ГОСТ 6727-53* ℓ=70	32	0.007

Привязан

Инв.№

Н.контр.	Лоуцкер	
Провер.	Краснова	
Ст.инж.	Киселева	
Рук.гр.	Краснова	
Гип	Лоуцкер	
Гл.конт.	Шапиро	
Нач.отд.	Красавин	

Т.П 902-4-5.83 -КЖИ. КР 1

Каркас плоский

Стадия	Масса	Масштаб
Р	4,9	1:50
Лист	Листов 1	

ЦНИИЭП инженерного оборудования г. Москва

Инв.№ подл. | Подпись и дата | Взам. инв.№

Типовой проект 902-4-5.83 Альбом IV

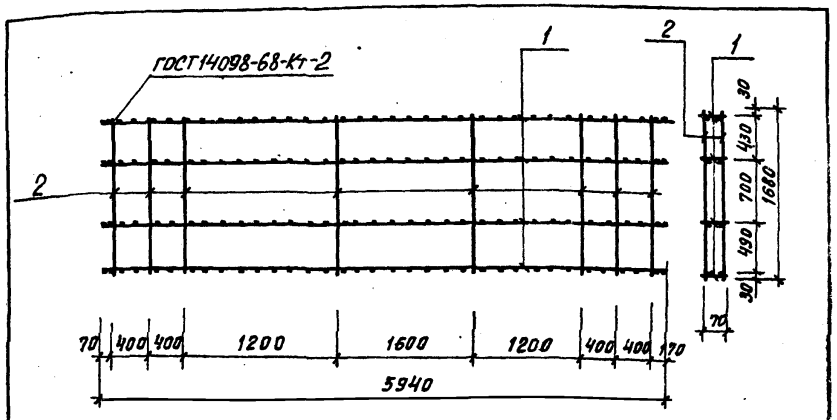

Формат	Зона	Поз.	Обозначение	Наименование	Кол.	Примечание
				Сборочные единицы		
11		1	Т.П. 902-4-5.83 -КЖИ. Кр.1	Каркас плоский Кр 1	4	4.9
				Детали		
Б.Ч		2		5 В I ГОСТ 6727-53* ℓ=1680	16	0.26

Привязан

Инв. №

Н.контр.	Лоуцкер		
Провер	Краснова		
Ст.инж.	Киселева		
Рук.гр.	Краснова		
ГИП	Лоуцкер		
Гл.конст	Шапиро		
Нач.отд.	Красавин		

ТП 902-4-5.83 -КЖИ. КП2

Каркас пространственный

Стадия	Масса	Масштаб
Р	23,75	1:50
Лист	Листов 1	

ЦНИИЭП инженерного оборудования г. Москва

Инв. № подл. | Подпись и дата | Взам. инв. №

Альбом IV Типовой проект

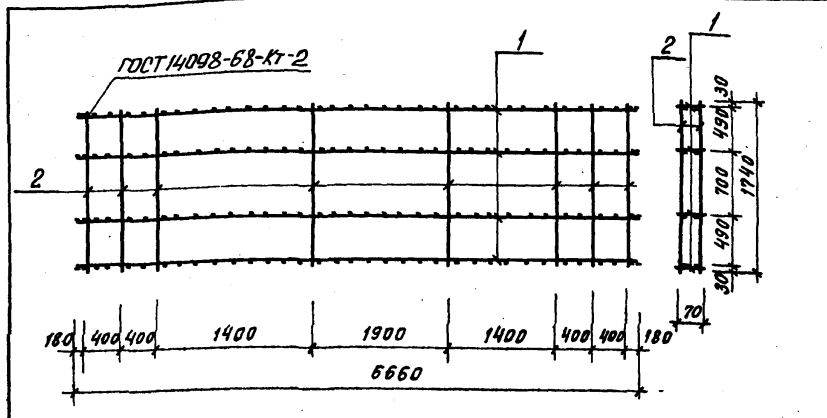

Формат	Зона	Поз.	Обозначение	Наименование	Кол.	Примечание
				Сборочные единицы		
11		1	Т.П. 902-4-5.83 -КЖИ. Кр 2	Каркас плоский Кр 2	4	5,5
				Детали		
Б.Ч		2		5 В I ГОСТ 6727-53* ℓ=1740	16	0,27

Привязан

Инв. №

Н.контр.	Лоуцкер		
Провер.	Краснова		
Ст. инж.	Киселева		
Рук. гр.	Краснова		
ГИП.	Лоуцкер		
Гл. конст.	Шапиро		
Нач. отд.	Красавин		

ТП 902-4-5.83 -КЖИ. КП3

Каркас пространственный

Стадия	Масса	Масштаб
Р	26,31	1:50
Лист	Листов 1	

ЦНИИЭП инженерного оборудования г. Москва

Инв. № подл. | Подпись и дата | Взам. инв. №

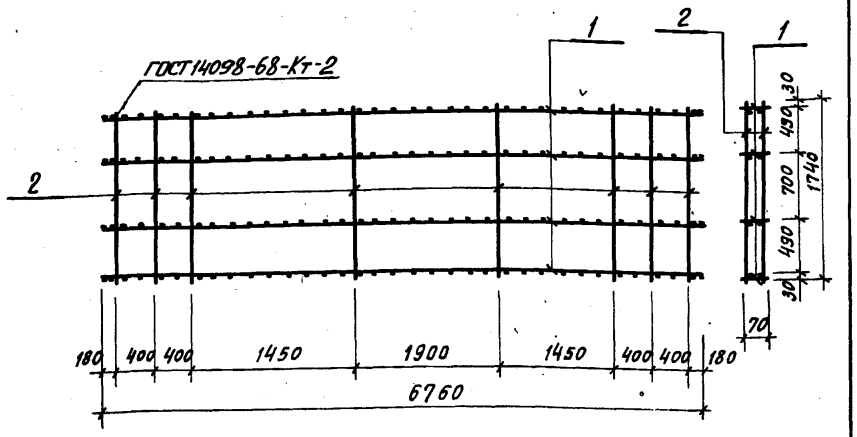

Формат	Зона	Поз.	Обозначение	Наименование	Кол.	Примечание
				Сборочные единицы		
11		1	Т.П. 902-4-5.83-КЖИ. КР 2	Каркас плоский КР 3	4	5,6
				Детали		
Б4		2		5ВI ГОСТ 6727-53* ℓ=1740	16	0,27

Привязан

Инв. №

Н.контр.	Лоуцкер	
Провер.	Краснова	
Ст. инж.	Киселева	
Рук. гр.	Краснова	
Гип	Лоуцкер	
Гл. конст	Шапиро	
Нач. отд	Красавин	

ТП 902-4-5.83 - КЖИ. КП 4

Каркас пространственный

Стадия	Масса	Масштаб
Р	26,71	1:50
Лист	Листов 1	

ЦНИИЭП инженерного оборудования г. Москва

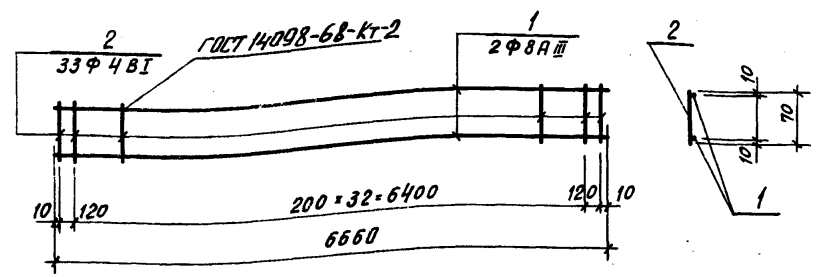

Формат	Зона	Поз.	Обозначение	Наименование	Кол.	Примечание
				Детали		
Б4		1		Ф8Аш ГОСТ 5781-75 ℓ=6660	2	2,63
Б4		2		4ВI ГОСТ 6727-53* ℓ=70	35	0,007

Привязан

Инв. №

Н.контр.	Лоуцкер	
Провер.	Краснова	
Ст. инж.	Киселева	
Рук. гр.	Краснова	
Гип.	Лоуцкер	
Гл. конст	Шапиро	
Нач. отд	Красавин	

Т.П. 902-4-5.83 - КЖИ. КР2

Каркас плоский

Стадия	Масса	Масштаб
Р	5,5	1:50
Лист	Листов 1	

ЦНИИЭП инженерного оборудования г. Москва

Инв. № подл. | Подпись и дата | Взам. инв. №

Типовой проект 902-4-5.83 Альбом IV

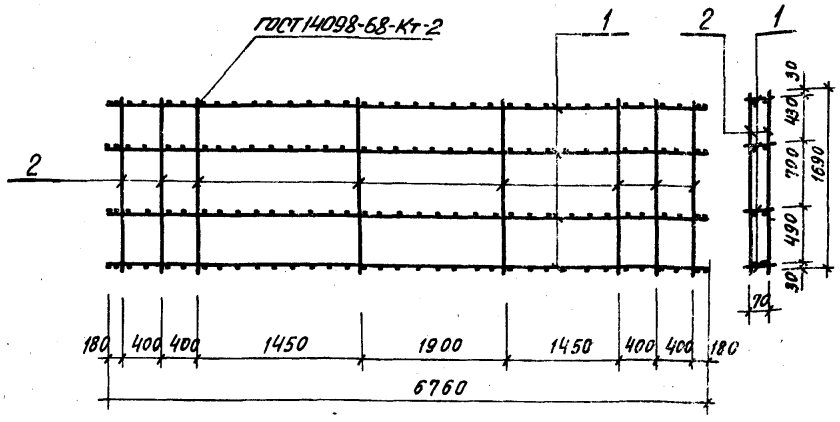

Формат	Зона	Поз.	Обозначение	Наименование	Кол.	Примечание
				Сборочные единицы		
11		1	Т.П. 902-4-5.83 КЖИ. Кр.3	Каркас плоский Кр 3	4	5,6
				Детали		
Б.Ч.		2		5 Б I ГОСТ 6727-53* ℓ=1680	16	0.26

Н.контр.	Лоуцкер	
Провер.	Лоуцкер	
Рук.гр.	Краснова	
ГИП	Лоуцкер	
Гл.конс.	Шапиро	
Нач.ОТА	Красавин	

ТП 902-4-5.83 -КЖИ. КП5

Каркас пространственный

Стадия	Масса	Масштаб
Р	26,55	1:50
Лист	Листов 1	

Инженерного оборудования г. Москва

Типовой проект 902-4-5.83 Альбом IV

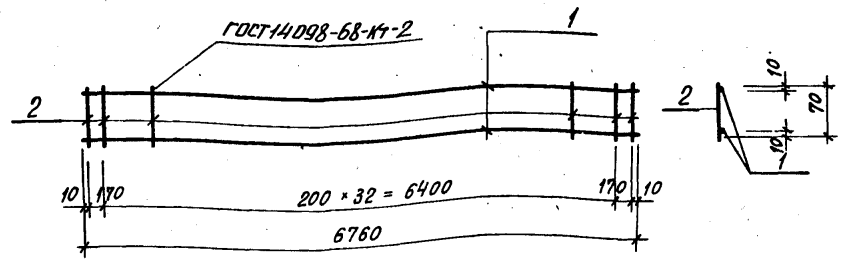

Формат	Зона	Поз.	Обозначение	Наименование	Кол.	Примечание
				Детали		
				ФВАШ ГОСТ 5781-75 ℓ=6760	2	2.67
Б.Ч.		1		4 Б I ГОСТ 6727-53* ℓ=70	35	0.007
Б.Ч.		2				

Н.конт.	Лоуцкер	
Провер.	Лоуцкер	
Рук.гр.	Краснова	
ГИП	Лоуцкер	
Гл.конст.	Шапиро	
Нач.ОТА	Красавин	

ТП 902-4-5.83 -КЖИ. КР3

Каркас плоский

Стадия	Масса	Масштаб
Р	5,6	1:50
Лист	Листов 1	

Инженерного оборудования г. Москва

Инв.№ подл. | Подпись и дата | Взам.инв.№

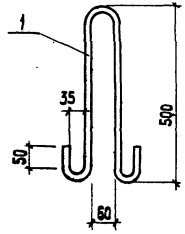

Привязан:

Инв. №

Н.контр.	Лоуцкер		
Провер.	Краснова		
Ст. инж.	Киселева		
Рук. гр.	Краснова		
ГИП	Лоуцкер		
Гл. конст.	Шапиро		
Нач. отд.	Красавин		

ТП 902-4-5.83 -КЖИ. П1

Петля для подъема

Стадия	Масса	Масштаб
Р	1,5	1:10
Лист	Листов: 1	

Круг В-14 ГОСТ 2590-71 / Вст3 сп2 ГОСТ 535-79 R=1200

ЦНИИЭП инженерного оборудования г. Москва

Альбом III

Типовой проект

Взам. инв. №

Подпись и дата

Инв. № подл.

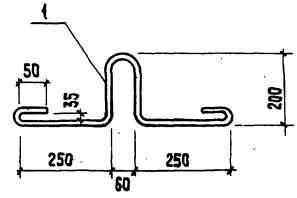

Привязан:

Инв. №

Н.контр.	Лоуцкер		
Провер.	Краснова		
Ст. инж.	Киселева		
Рук. гр.	Краснова		
ГИП	Лоуцкер		
Гл. конст.	Шапиро		
Нач. отд.	Красавин		

ТП 902-4-5.83 -КЖИ П2

Петля для подъема

Стадия	Масса	Масштаб
Р	1,0	1:10
Лист:	Листов: 1	

Круг В-12 ГОСТ 2590-71 / Вст3 сп2 ГОСТ 535-79 R=1100

ЦНИИЭП инженерного оборудования г. Москва

1 04 24

Формат

Рис. 1

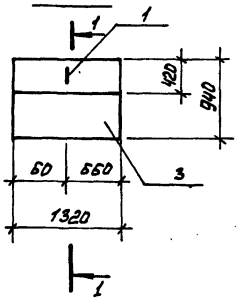

Рис. 2

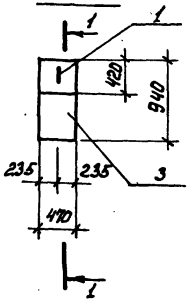

Рис. 3

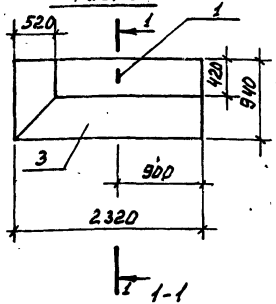

1-1

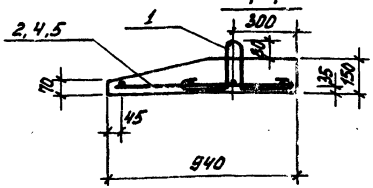

Рис. 4

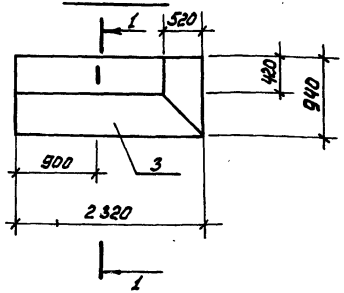

Обозначение		Марка	Рис.	Масса, т
ТП 902-	кжи.пс19	пс 19	1	0,375
	пс19-01	пс 20	2	0,[illegible]5
	пс19-02	пс 21	3	0,[illegible]75
	пс19-03	пс 22	4	0,[illegible]75

Формат	Зона	Поз.	Обозначение	Наименование	Кол.	Примеч.
				Сборочные единицы		
11		1	ТП 902- -кжи.п2	Петля для подъема П2	1	
			Переменные данные для исполнений			
				ТП 902 кжи.пс 19		
				Сборочные единицы		
11		2	ТП 902 -кжи. Сп3	Сетка Сп 3	1	
				Материалы		
		3		Бетон марки 200, Мрз150, В 2	0,158	м³
				ТП 902- кжи.пс19-01		
				Сборочные единицы		
11		4	ТП 902- кжи. Сп4	Сетка Сп 4	1	
				Материалы		
		3		Бетон марки 200, Мрз150, В2	0,06	м³
		-		ТП 902 кжи.пс19-02/пс19-03		
				Сборочные единицы		
11		5		Сетка Сп 5	1	
				Материалы		
		3		Бетон марки 200, Мрз150, В2	0,27	м³

Марка элемента	Изделия арматурные							Изделия закладные			Общий расход
	Арматура класса					Всего		Арматура класса		Всего	
	A III			B I				A-I			
	ГОСТ 5781-75			ГОСТ 6727-80				ГОСТ 5781-75			
	ф8		Итого	ф4		Итого		ф12	Итого		
пс 19	2,5		2,5	0,6		0,6	3,1	1	1	1	4,1
пс 20	1,8		1,8	0,2		0,2	2,0	1	1	1	3,0
пс21, пс 22	4,3		4,3	1,1		1,1	5,4	1	1	1	6,4

Арматура класса A III ГОСТ 5781-75 принята из стали марки 25 Г2С, арматура класса A I по ГОСТ 5781-75 из стали марки Вст 3 сп 2.

Привязан

Инв. №

Н.контр.	Лоицкер	
Провер.	Лоицкер	
Рук.гр.	Краснова	
Г.И.П	Лоицкер	
Гл.констр	Шапиро	
Нач.отд.	Красавин	

ТП 902-4-5.83 КЖИ. ПС 19

Панель (ПС 19, ПС 20, ПС 21, ПС 22)

Стадия	Масса	Масштаб
Р	-	1:50
Лист	Листов 1	

ЦНИИЭП инженерного оборудования г. Москва

Копировал

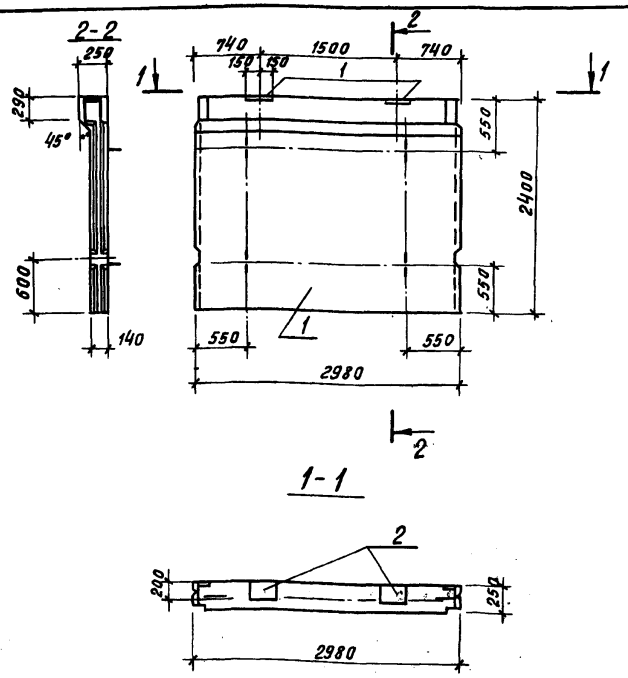

Формат	Зона	Поз	Обозначение	Наименование	Кол.	Примечание
				Документация		
		—	3.900-3	Сборные железобетонные конструкции емкостных сооружений для водоснабжения и канализации		
				Сборочные единицы		
		1	3.900-3 вып. 4	Панель стеновая ПС1-24-61	1	
—		2	1.400-15. Вып. 150-26	Изделие закладное МН-137-3	2	

1. Панель ПС23 отличается от серийной наличием дополнительных закладных деталей.

Ведомость расхода стали на дополнительные закладные детали, кг

Марка элемента	Изделия закладные						Всего	Общий расход
	Арматура класса			Прокат марки				
	A III			В ст.3 кп 2				
	ГОСТ 5.1459-72*			ГОСТ 103-76				
	Ф12		Итого	-8		Итого		
ПС 23	2.8		2.8	7.6		7.6	10.4	10.4

Привязан

Инв №

Н.контр.	Лоуцкер		
Провер.	Краснова		
Ст.инж.	Киселева		
Рук.гр	Краснова		
ГИП	Лоуцкер		
Гл.конст.	Шапиро		
Нач.отд.	Красавин		

ТП 902-4-5.83 -КЖИ, ПС 23

Панель стеновая

Стадия	Масса	Масштаб
Р	2,75 т	1:50
Лист	Листов 1	

ЦНИИЭП инженерного оборудования г. Москва

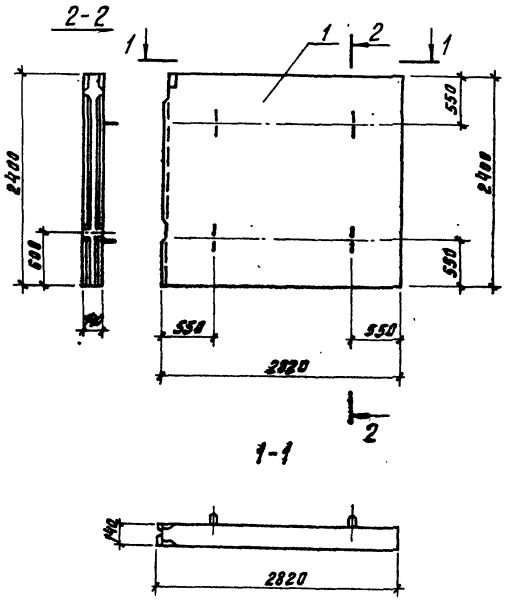

Формат	Зона	Поз.	Обозначение	Наименование	Кол.	Примечание
				Документация		
		—	3.900-3	Сборные железобетонные конструкции емкостных сооружений для водоснабжения и канализации		
				Сборочные единицы		
		1	3.900-3 Вып.3	Панель стеновая ПС2-24-К1	1	

1. Панель ПС24 отличается от серийной укороченной длиной.
2. Арматурные сетки и каркасы панели обрезать по месту.

Привязан		
Инв. №		
Н.контр.	Лоуцкер	
Провер	Краснова	
Ст.инж.	Киселева	
Рук.гр.	Краснова	
ГИП	Лоуцкер	
Гл.конт.	Шапиро	
Нач.отд.	Красавин	

ТП 902-4-5.83 КЖИ ПС 24

Панель стеновая

Стадия	Масса	Масштаб
Р	2,5т	1:50
Лист	Листов 1	

ЦНИИЭП инженерного оборудования г. Москва

Инв.№ подл. | Подпись и дата | Взам. инв.№

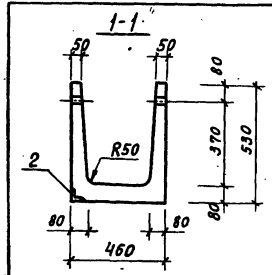

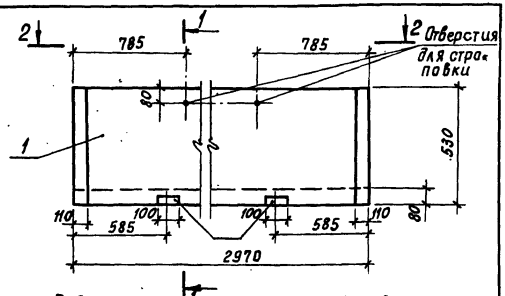

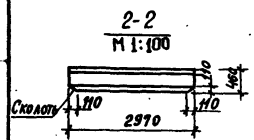

Ведомость расхода стали на закладные детали на элемент, кг

Марка элемента	Закладные изделия						
	Прокат марки			Арматура класса			
	В ст 3 кп 2			А III			
	ГОСТ 8509-72			ГОСТ 5.1459-72			
	L 63×6			8		Итого	Всего
ЛТ1	1.0			0.4		1.4	1.4

Формат	Зона	Поз.	Обозначение	Наименование	Кол.	Примечание
				Документация		
		—	3.900-3 Вып. 2	Сборные ж.-б. конструкции емкостных сооружений для водоснабжения и канализации.		
				Монтажные детали.		
				Сборочные единицы		
		1	3.900-3 Вып. 8	Лоток ЛТ1а-4,5-3	1	
Б4		2	3.400-6/76	Изделие закладное МН4-14	2	

1. Лоток отличается от серийного наличием дополнительных закладных деталей и скосом в стенке.

ПРИВЯЗАН:

ИНВ. №

Н. КОНТР.	ЛОУЦКЕР	
ПРОВЕР.	КРАСНОВА	
СТ. ИНЖ.	КИСЕЛЕВА	
РУК. ГР.	КРАСНОВА	
ГИП	ЛОУЦКЕР	
ГЛ. КОНСТР.	ШАПИРО	
НАЧ. ОТД.	КРАСАВИН	

ТП 902-4-5.83 -КЖИ ЛТ1

ЛОТОК

СТАДИЯ	МАССА	МАСШТАБ
Р	0,70	1:50

ЛИСТ: ЛИСТОВ: 1

ЦНИИЭП ИНЖЕНЕРНОГО ОБОРУДОВАНИЯ г. МОСКВА

Альбом IV

Типовой проект

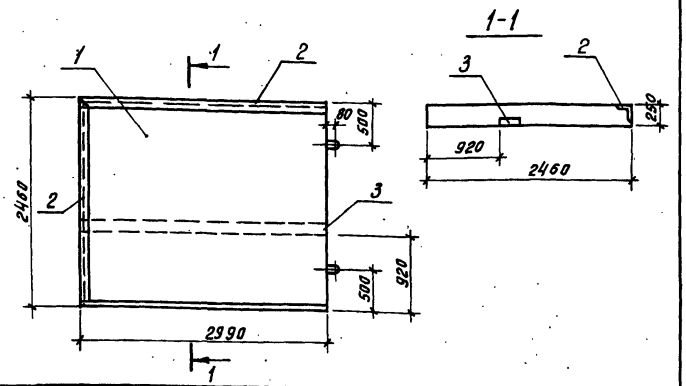

Формат	Зона	Поз.	Обозначение	Наименование	Кол.	Примечание
				Документация		
			3.006-2	Сборные железобетонные каналы и тоннели из лотков вых элементов		
				Сборочные единицы		
		1	3.006-2 Вып. 11-2	Плита 22-11а	1	
—		2	1.400-15. В1 540-09	Изделие закладное МН 548	5.45	п.м.
—		3	1.400-15. В1 430-02	Изделие закладное МН-4151	2.99	п.м.

Ведомость расхода стали на дополнительные закладные детали, кг

Марка элемента	Закладные изделия						
	Прокат марки			Арматура класса			
	В ст 3 кп 2			А III			
	ГОСТ 103-70	ГОСТ 8509-72		ГОСТ 5781-75			
	-6	L 50×5	Итого	Ф8		Итого	Всего
П10	14.2	20.6	34.7	5.3		5.3	40.0

Закладные детали должны быть оцинкованы слоем 150мкм способом металлизации в процессе изготовления.

ПРИВЯЗАН:

ИНВ. №

Н. КОНТР.	ЛОУЦКЕР	
ПРОВЕР.	КРАСНОВА	
СТ. ИНЖ.	КИСЕЛЕВА	
РУК. ГР.	КРАСНОВА	
ГИП	ЛОУЦКЕР	
ГЛ. КОНСТР.	ШАПИРО	
НАЧ. ОТД.	КРАСАВИН	

ТП 902-4-5.83 -КЖИ П 10

ПЛИТА

СТАДИЯ	МАССА	МАСШТАБ
Р	4.60т	1:50

ЛИСТ: ЛИСТОВ: 1

ЦНИИЭП ИНЖЕНЕРНОГО ОБОРУДОВАНИЯ г. МОСКВА

ИНВ. № ПОДЛ. | ПОДПИСЬ И ДАТА | ВЗАМ. ИНВ. №

Копировал Хмин- Формат 1

Типовой проект 902-4-5.83 Альбом IV

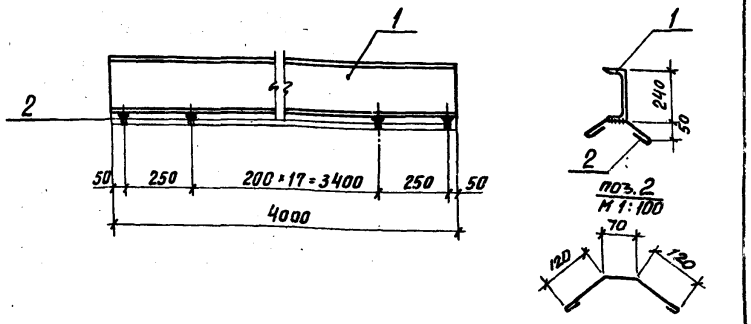

Формат	Зона	Поз.	Обозначение	Наименование	Кол.	Примечание
				Детали		
Б.Ч		1		Швеллер $\frac{24\ ГОСТ\ 8240-72}{В.ст.3\ кп2-1\ ГОСТ\ 535-79}$ ℓ=1000	1	96.0
Б.Ч		2		ФБАI ГОСТ 5781-75 ℓ=410	20	0.09 кг

1. Сварку производить электродами типа Э-42 по ГОСТ 9467-75, $h_ш$ = 6 мм.
2. Закладную деталь окрасить масляной краской ГОСТ 695-77 за 2 раза по грунтовке ПФ-020.

ПРИВЯЗАН

ИНВ №

ТП. 902-4-5.83 - КЖИ. МН1

			Стадия	Масса	Масштаб
Н.контр.	Лоуцкер				
Провер.	Краснова		Р	97.8	1:20
Ст. инж.	Киселева		Лист	Листов 1	
Рук. гр.	Краснова				
ГИП	Лоуцкер		ЦНИИЭП инженерного оборудования г. Москва		
Гл. конст.	Шапиро				
Нач. отд.	Красавин				

Изделие закладное

Инв. № подл. | Подпись и дата | Взам. инв. №

Типовой проект 902-4-5.83 Альбом IV

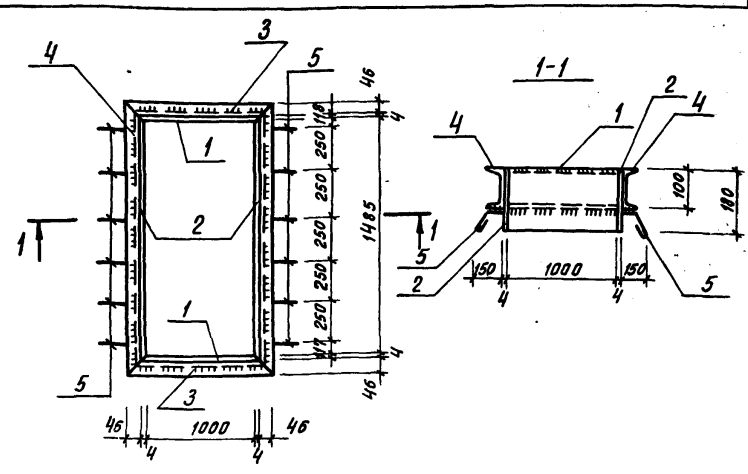

Формат	Зона	Поз.	Обозначение	Наименование	Кол.	Примечание
				Детали		
Б.Ч		1		Полоса $\frac{Б-2\ ч=180\ ГОСТ\ 103-76}{В.ст.3\ кп2-1\ ГОСТ\ 535-79}$ ℓ=1000	2	5.65 кг
Б.Ч		2		Полоса $\frac{Б-2\ ч=180\ ГОСТ\ 103-76}{В.ст.3\ кп2-1\ ГОСТ\ 535-79}$ ℓ=1485 мм	2	8.39 кг
Б.Ч		3		Швеллер [10 ГОСТ 8240-72 ℓ=1100	2	9.45 кг
Б.Ч		4		Швеллер [10 ГОСТ 8240-72 ℓ=1585 мм	2	13.60 кг
Б.Ч		5		ФБАI ГОСТ 5781-75 ℓ=200	14	0.04 кг

Закладное изделие окрасить масляной краской ГОСТ 695-77 за 2 раза по грунтовке ПФ-020.

ПРИВЯЗАН

ИНВ.№

ТП 902-4-5.83 - КЖИ. РМ-2

			Стадия	Масса	Масштаб
Н.контр.	Лоуцкер				
Провер.	Краснова		Р	74.7	1:50
Ст. инж.	Киселева		Лист	Листов 1	
Рук. гр.	Краснова				
ГИП	Лоуцкер		ЦНИИЭП инженерного оборудования г. Москва		
Гл. конст.	Шапиро				
Нач. отд.	Красавин				

Изделие закладное.

Инв. № подл. | Подпись и дата | Взам. инв. №

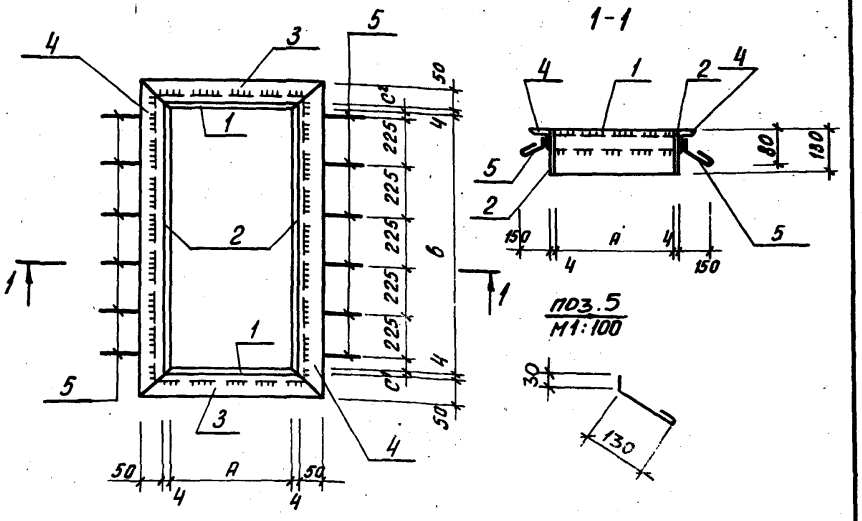

Обозначение	Марка	Размеры, мм					Масса, кг
		A	B	C_1	C_2		
Т.П. -КЖИ Рм1	Рм1	505	1255	65	65		29.7
Т.П. -01	Рм3	1565	1565	220	220		55.48

Привязан

Инв. №

ТП 902-4-5.83 -КЖИ-РМ1. С.Б

Изделие закладное (РМ1, РМ3)

Стадия	Масса	Масштаб
Р		
Лист	Листов 1	

ЦНИИЭП инженерного оборудования г. Москва

Н.контр	Лоуцкер	
Провер.	Краснова	
Ст.инж	Киселева	
ГИП	Лоуцкер	
Гл.конс	Шапиро	
Нач.отд	Красавин	

Типовой проект 902-4-5.83 Альбом IV

Формат	Зона	Поз.	Обозначение	Наименование	Кол.	Примечание
				Документация		
			Т.П. -КЖИ. Рм1 СБ.	Сборочный чертеж		
				Переменные данные для исполнений		
				Т.П. -КЖИ. Рм1		
				Детали		
Б.ч		1		Полоса $\frac{Б\text{-}2\ 4\times130\ ГОСТ\ 103\text{-}76}{В.ст.3\ кп\ 2\text{-}I\ ГОСТ\ 535\text{-}79}$ ℓ=513	2	2.1 кг
Б.ч		2		Полоса $\frac{Б\text{-}4\ 4\times130\ ГОСТ\ 103\text{-}76}{В.ст.3\ кп\ 2\text{-}I\ ГОСТ\ 535\text{-}79}$ ℓ=1255	2	5.1 кг
Б.ч		3		Уголок $\frac{Б\text{-}50\times50\times5\ ГОСТ\ 8509\text{-}72}{В.ст.3\ сп\text{-}2\text{-}I\ ГОСТ\ 535\text{-}79}$ ℓ=613	2	2.3 кг
Б.ч		4		Уголок $\frac{Б\text{-}50\times50\times5\ ГОСТ\ 8509\text{-}72}{В.ст.3\ сп\text{-}2\text{-}I\ ГОСТ\ 535\text{-}79}$ ℓ=1363	2	5.1 кг
Б.ч		5		Ф6 AI ГОСТ 5781-75 ℓ=200	12	0.04 кг
			Т.П. -КЖИ. Рм1-01			
				Детали		
Б.ч		1		Полоса $\frac{Б\text{-}2\ 4\times130\ ГОСТ\ 103\text{-}76}{В.ст.3\ кп\ 2\text{-}I\ ГОСТ\ 535\text{-}79}$ ℓ=1573	2	6.44 кг
Б.ч		2		Полоса $\frac{Б\text{-}2\ 4\times130\ ГОСТ\ 103\text{-}76}{В.ст.3\ кп\ 2\text{-}I\ ГОСТ\ 535\text{-}79}$ ℓ=1565	2	8.5 кг
Б.ч		3		Уголок $\frac{Б\text{-}50\times50\times5\ ГОСТ\ 8509\text{-}72}{В.ст.3\ сп\text{-}2\text{-}I\ ГОСТ\ 535\text{-}79}$ ℓ=1673	2	6.27 кг
Б.ч		4		Уголок $\frac{Б\text{-}50\times50\times5\ ГОСТ\ 8509\text{-}72}{В.ст.3\ сп\text{-}2\text{-}I\ ГОСТ\ 535\text{-}79}$ ℓ=1673	2	6.27 кг
Б.ч		5		Ф6 AI ГОСТ 5781-75 ℓ=200	12	0.04 кг

1. Закладные изделия окрасить масляной краской ГОСТ 695-77 за 2 раза по грунтовке ПФ-020.

Инв. № подл. | Подпись и дата | Взам. инв. №

Привязан

Инв. №

ТП 902-4-5.83 -КЖИ, РМ1

Изделие закладное (РМ1, РМ3)

Стадия	Лист	Листов
Р		1

ЦНИИЭП инженерного оборудования г. Москва

Н.контр	Лоуцкер	
Провер	Краснова	
Ст.инж	Киселева	
ГИП	Лоуцкер	
Гл.конст	Шапиро	
Нач.отд	Красавин	

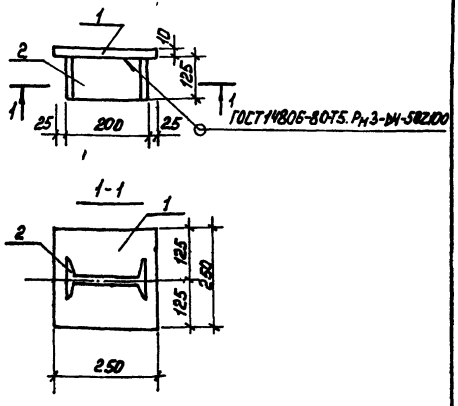

Формат	Зона	Поз.	Обозначение	Наименование	Кол.	Примеч.
				Детали		
Б4		1		Полоса Б-250х10 ГОСТ 82-70 / Ст3сп5 ГОСТ 14637-79 ℓ=250	1	4,9
Б4		2		Арматура 20 ГОСТ 6727-72 / Ст3сп5 ГОСТ 5781-75 ℓ=125	1	2,6

1. Изделие закладное должно быть оцинковано слоем 150 мкм способом металлизации в процессе изготовления.

Привязан

Инв.№

Н.контр.	Лоуцкер		
Провер.	Краснова		
Ст.инж.	Киселева		
Рук.гр.	Краснова		
ГИП	Лоуцкер		
Гл.конст.	Шапиро		
Нач.отд	Красавин		

ТП 902-4-5.83 КЖИ. МС1

Изделие закладное

Стадия	Масса	Масштаб
Р	7,5	1:10
Лист	Листов 1	

ЦНИИЭП инженерного оборудования г. Москва

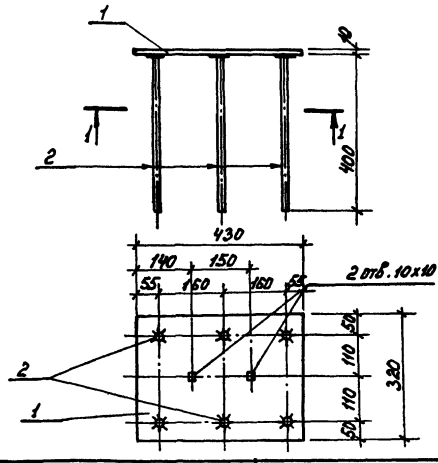

Формат	Зона	Поз.	Обозначение	Наименование	Кол.	Примечан.
				Детали		
Б4		1		Полоса Б-320х100 ГОСТ 82-70 / Ст3сп5 ГОСТ 535-79 ℓ=430	1	10,8
Б4		2		ф14 А III ГОСТ 5.1459-72, ℓ=400	6	4,84

1. Изделие закладное должно быть оцинковано слоем 150 мкм способом металлизации в процессе изготовления.
2. Приварку анкерных стержней к пластинам в тавр выполнять автоматической дуговой сваркой под слоем флюса.

Привязан

Инв.№

Н.контр.	Лоуцкер		
Провер.	Краснова		
Ст.инж.	Киселева		
Рук.гр.	Краснова		
ГИП	Лоуцкер		
Гл.конст.	Шапиро		
Нач.отд	Красавин		

ТП 902-4-5.83 КЖИ. МН2

Изделие закладное

Стадия	Масса	Масштаб
Р	39,84	1:10
Лист	Листов 1	

ЦНИИЭП инженерного оборудования г. Москва

Инв.№подл. | Подпись и дата | Взам.инв.№

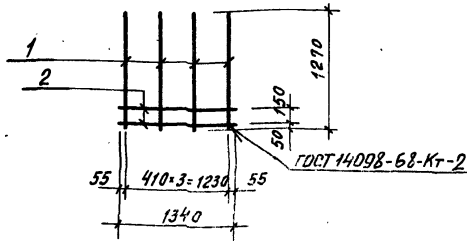

Формат	Зона	Поз	Обозначение	Наименование	Кол.	Примечание
				Детали		
Б.4		1		Ф12 А-III ГОСТ 5.1459-72* ℓ=1270	4	1.13
Б.4		2		Ф8 А-III ГОСТ 5781-75 ℓ=1340	2	0.53

Н.контр.	Лоуцкер		
Провер.	Краснова		
Ст.инж.	Киселева		
Рук.гр.	Краснова		
ГИП	Лоуцкер		
Гл.конст.	Шапиро		
Нач.отд.	Красавин		

ТП 902-4-5.83 - КЖИ. С2

Сетка арматурная

Стадия	Масса	Масштаб
Р.	5.58	1:50
Лист	Листов 1	

ЦНИИЭП инженерного оборудования г. Москва

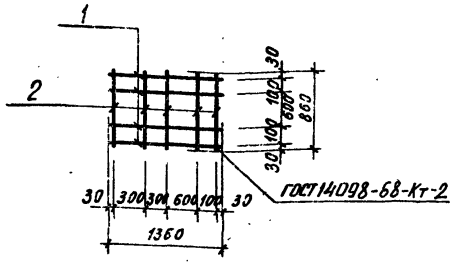

Формат	Зона	Поз	Обозначение	Наименование	Кол.	Примечание
				Детали		
		1		Ф8 А-III ГОСТ 5781-75 ℓ=1360	4	0.54
		2		Ф8 А-III ГОСТ 5781-75 ℓ=860	5	0.34

Н. контр.	Лоуцкер		
Провер	Краснова		
Ст. инж.	Киселева		
Рук. гр.	Краснова		
ГИП.	Лоуцкер		
Гл. конст.	Шапиро		
Нач. отд.	Красавин		

Т.П. 902-4-5.83 - КЖИ. С1

Сетка арматурная

Стадия	Масса	Масштаб
Р	3,86	1:50
Лист	Листов 1	

ЦНИИЭП инженерного оборудования г. Москва

Инв. № подл. | Подпись и дата | Взам. инв. №

Альбом IV

Типовой проект 902-4-5.83

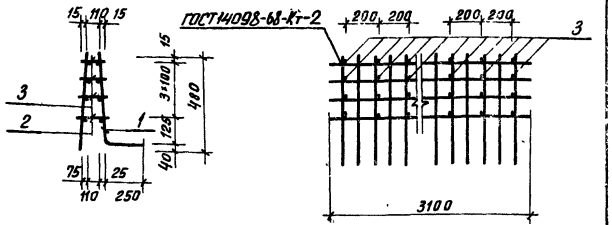

Формат	Зона	Поз.	Обозначение	Наименование	Кол.	Примечание
				Сборочные единицы		
11		1	ТП. 902- -КЖИ-кп6.СЗ	Сетка С3	1	17.05кг
11		2	ТП 902- СЧ	Сетка СЧ	1	10.06кг
				Детали		
Б.Ч		3		ф8 AI ГОСТ 5781-75 $\ell_{ср}$ = 150	60	0.06кг

1. Марка стали для поз. 3 - В Ст 3 сп 2
2. Стержни поз. 3 приварить к сеткам С3 и СЧ с помощью сварочных клещей в соответствии с требованиями СН 393-78.

Привязан:

Инв. №

Инв. № подл. | Подпись и дата | Взам. инв. №

ТП 902-4-5.83 КЖИ.КП6

Н. контр.	Лоуцкер		Каркас пространственный.	Стадия	Масса	Масштаб
Провер.	Краснова			Р	30,7	1:50
Ст. инж.	Киселева			Лист	Листов: 1
Рук. гр.	Краснова			ЦНИИЭП инженерного оборудования г. Москва	
ГИП	Лоуцкер				
Гл. констр.	Шапиро				
Нач. отд.	Красавин				

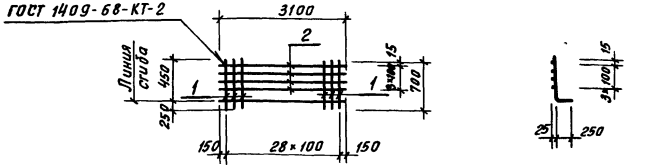

Формат	Зона	Поз.	Обозначение	Наименование	Кол.	Примечание
				Детали		
Б.Ч		1		ф10 AI ГОСТ 5781-75 ℓ=700	29	0.43кг
Б.Ч		2		ф8 AI ГОСТ 5781-75 ℓ=3100	4	1.14кг

1. Марка стали для поз 1- В ст 5 сп 2
2. Марка стали для поз 2- В ст 3 сп 2

Привязан:

Инв. №

Инв. № подл. | Подпись и дата | Взам. инв. №

ТП 902-4-5.83 - КЖИ. КП 6. С3

Н. контр.	Лоуцкер		Сетка арматурная.	Стадия	Масса	Масштаб
Провер.	Краснова			Р	17,05	1:50
Ст. инж.	Киселева			Лист	Листов: 1
Рук. гр.	Краснова			ЦНИИЭП инженерного оборудования г. Москва	
ГИП	Лоуцкер				
Гл. констр.	Шапиро				
Нач. отд.	Красавин				

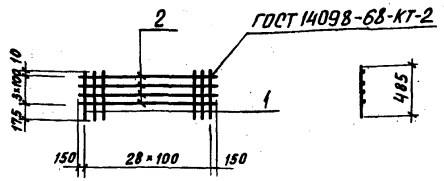

Формат	Зона	Поз.	Обозначение	Наименование	Кол.	Примечание
				Детали		
Б.4		1		ф8 AI ГОСТ 5781-75 ℓ=485	29	0.19кг
Б.4		2		ф8 AI ГОСТ 5781-75 ℓ=3100	4	1.14кг

1. Марка стали поз. 1, 2 - Вст 3 сп. 2.

Привязан

Инв.№

ТП 902-4-5.83	КЖИ - КПБ. С4		
Сетка арматурная	Стадия	Масса	Масштаб
	Р	10,06	1:50
	Лист	Листов 1	
	ЦНИИЭП инженерного оборудования г. Москва		

Н.контр.	Лоуцкер	
Провер.	Краснова	
Ст.инж.	Киселева	
Рук.гр	Краснова	
Гип.	Лоуцкер	
Гл.конст	Шапиро	
Нач.отд	Красавин	

Копировал Хлоп- Формат 12

Альбом IV

Типовой проект 902-4-5.83

Инв.№ подл. | Подпись и дата | Взам. инв.№

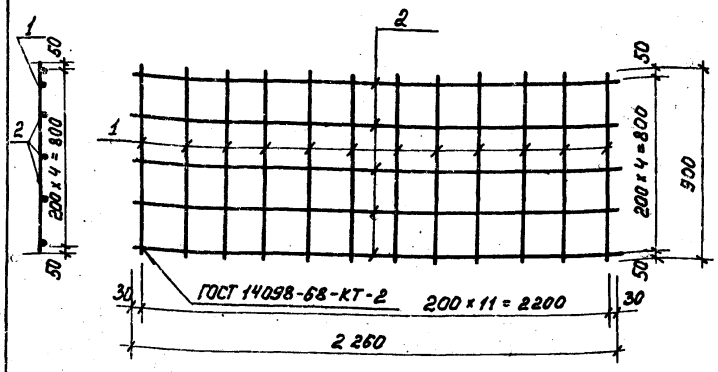

Формат	Зона	Поз.	Обозначение	Наименование	Кол.	Примеч.
				Детали		
Б4		1		ф8 A III ГОСТ 5781-75, ℓ=900	12	0,36
Б4		2		ф4 B1 ГОСТ 6727-80 ℓ=2260	5	0,22

Привязан

Инв.№

ТП 902-4-5.83	КЖИ. Сп 5		
Сетка арматурная	Стадия	Масса	Масштаб
	Р	5,42	1:20
	Лист	Листов 1	
	ЦНИИЭП инженерного оборудования г. Москва		

Н.контр.	Лоуцкер	
Провер.	Лоуцкер	
Рук.гр.	Краснова	
ГИП	Лоуцкер	
Гл.конст	Шапиро	
Нач.отд.	Красавин	

Типовой проект 902-4-5.83 Альбом IV

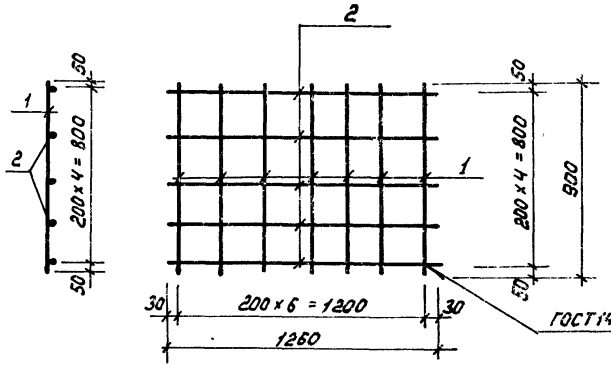

Формат	Зона	Поз.	Обозначение	Наименование	Кол.	Примеч.
				Детали		
Б4		1		ф8 AIII ГОСТ 5781-75 ℓ=900	7	0,36
Б4		2		ф4 BI ГОСТ 6727-80 ℓ=1260	5	0,12

Привязан

Инв.№

Н.контр.	Лоуцкер	ТП 902-4-5.83	КЖИ. Сп3
Провер.	Лоуцкер	Сетка арматурная	Стадия: Р; Масса: 3,12; Масштаб: 1:20
Рук.гр.	Краснова		Лист; Листов 1
ГИП	Лоуцкер		ЦНИИЭП инженерного оборудования г. Москва
Гл.конст.	Шапиро		
Нач.отд.	Краснова		

Инв.№ подл. | Подпись и дата | Взам.инв.№

Типовой проект 902-4-5.83 Альбом IV

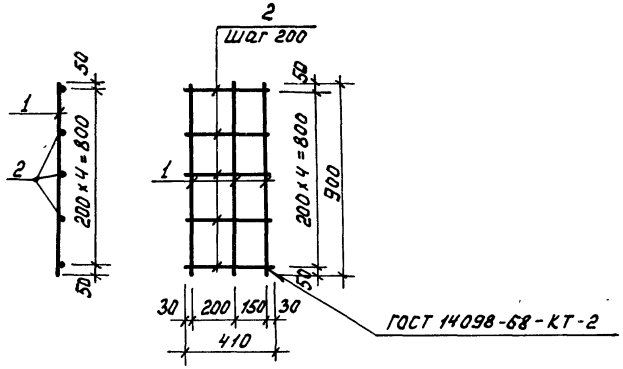

Формат	Зона	Поз.	Обозначение	Наименование	Кол.	Примеч.
				Детали		
Б4		1		ф8 AIII ГОСТ 5781-75 ℓ=900	3	0,36
Б4		2		ф4 BI ГОСТ 6727-80 ℓ=410	5	0,04

Привязан

Инв.№

Н.контр.	Лоуцкер	ТП 902-4-5.83	КЖИ. Сп4
Провер.	Лоуцкер	Сетка арматурная	Стадия: Р; Масса: 1,28; Масштаб: 1:20
Рук.гр.	Красиова		Лист; Листов 1
ГИП	Лоуцкер		ЦНИИЭП инженерного оборудования г. Москва
Гл.конст.	Шапиро		
Нач.отд.	Красавин		

Инв.№ подл. | Подпись и дата | Взам.инв.№

Копировал: 19706-04 35 Формат А4

Типовой проект 902-4-5.83 Альбом IV

Рис.1

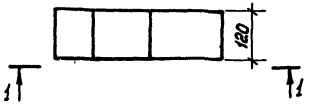

Рис.2

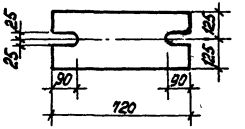

Рис.3

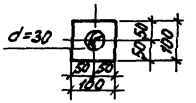

Обозначение	Марка	Рис.	Материал	Длина мм.	Масса, кг
ТП 902- КЖИ. МС2	МС 2	1	Полоса Б-120×8 ГОСТ 82-70 Вст3сп5 ГОСТ 535-79	450	3,4
-01	МС 3	2	Полоса Б-250×20 ГОСТ 19903-74 Вст3сп5 ГОСТ 535-79	720	28,3
-02	МС 4	3	Полоса Б-100×10 ГОСТ 103-76 Вст3сп5 ГОСТ 535-79	100	0,8

Привязан

Инв.№

Взам. инв. № | Подпись и дата | Инв.№ подл.

ТП 902-4-5.83		КЖИ. МС2	
Изделие закладное (МС2, МС3, МС4)		Стадия: Р	Масса: см. табл.	Масштаб: –
		Лист	Листов 1
См. табл.		ЦНИИЭП инженерного оборудования г. Москва	

Н.контр.	Лоуцкер	
Провер.	Краснова	
Ст. инж.	Киселева	
Рук.гр.	Краснова	
ГИП	Лоуцкер	
Гл.конст.	Шапиро	
Нач.отд.	Красавин	

Копировал: Формат А4

10106-04 62

ЦЕНТРАЛЬНЫЙ ИНСТИТУТ ТИПОВОГО ПРОЕКТИРОВАНИЯ
ГОССТРОЯ СССР

Москва, А-445, Смольная ул., 22

Сдано в печать XI 1983 года

Заказ № 12988 Тираж 550 экз.

gost.e-ecolog.ru