Типовой проект
902-4-7.83

Установка доочистки на песчаных фильтрах

для станции биологической очистки сточных вод с емкостями из сборного железобетона для строительства в северной строительно-климатической зоне /включая зону влияния БАМ/ производительностью 4,2; 7,0 тыс. $м^3$/сутки

Альбом III

19107-02
цена 2-28

gost.e-ecolog.ru

ЦЕНТРАЛЬНЫЙ ИНСТИТУТ ТИПОВОГО ПРОЕКТИРОВАНИЯ
ГОССТРОЯ СССР

Москва, А-445, Смольная ул., 22

Сдано в печать XI 1983 года

Заказ № 13040 Тираж 550 экз.

ТИПОВОЙ ПРОЕКТ
902-4-7.83

УСТАНОВКА ДООЧИСТКИ НА ПЕСЧАНЫХ ФИЛЬТРАХ ДЛЯ СТАНЦИИ БИОЛОГИЧЕСКОЙ ОЧИСТКИ СТОЧНЫХ ВОД С ЕМКОСТЯМИ ИЗ СБОРНОГО ЖЕЛЕЗОБЕТОНА ДЛЯ СТРОИТЕЛЬСТВА В СЕВЕРНОЙ СТРОИТЕЛЬНО-КЛИМАТИЧЕСКОЙ ЗОНЕ, ВКЛЮЧАЯ ЗОНУ ВЛИЯНИЯ БАМ, ПРОИЗВОДИТЕЛЬНОСТЬЮ 4,2 ; 7,0 ТЫС. $м^3$/СУТ.

СОСТАВ ПРОЕКТА:

Альбом I — Пояснительная записка (из т.п. 902-4-5.83)
Альбом II — Технологическая часть. Санитарно-техническая часть. Нестандартизированное оборудование.
Альбом III — Архитектурно-строительные решения.
Альбом IV — Строительная часть. Изделия (из т.п. 902-4-5.83)
Альбом V — Электротехническая часть. Чертежи монтажной зоны и заготовительного участка.
Альбом VI — Электротехническая часть. Задание заводам-изготовителям.
Альбом VII — Спецификации оборудования.
Альбом VIII — Сборник спецификаций оборудования.
Альбом IX — Ведомости потребности в материалах.
Альбом X — Сметы.

АЛЬБОМ III

Разработан
проектным институтом
ЦНИИЭП инженерного оборудования

Главный инженер института А. Кетаов
Главный инженер проекта Н. Бондаренко

Утвержден Госгражданстроем
Приказ № 49 от 14 февраля 1983г.
Рабочие чертежи введены в действие
ЦНИИЭП инженерного оборудования
Приказ № 57 от 27 июня 1983 г.

Привязан

Инв. №

Марка	Наименование	Стр.
1	2	3
б/м	Содержание альбома	2
	Архитектурно-строительная часть.	
АР-1	Общие данные.	3
АР-2	Планы на отм. 0.000; 3.600. Разрезы 1-1; 2-2.	4
АР-3	Фасады 1-8; 8-1; В-А; А-В.	5
АР-4	План кровли. Планы половна отм. 0,000; 3.600. Экспликация полов. Ведомость отделки помещений. Спецификация и ведомость перемычек.	6
	Конструкции железобетонные.	
КЖ-1	Общие данные.	7
КЖ-2	Схема расположения фундаментов и фундаментных балок. Узлы 1÷3.	8
КЖ-3	Монолитные фундаменты Ф1÷Ф4. Опалубочный чертеж. Армирование.	9
КЖ-4	Схема расположения фундаментов под оборудование.	10
КЖ-5	Монолитные фундаменты Ф01÷Ф07.	11
КЖ-6	Отделение барабанных сеток. Монолитный резервуар. Опалубочный черт.	12
КЖ-7	Отделение барабанных сеток. Монолитный резервуар. Армирование.	13
КЖ-8	Схема расположения колонн и балок покрытия.	14
КЖ-9	Схема расположения плит покрытия и перекрытия.	16
КЖ-10	Схемы расположения стеновых панелей.	16
КЖ-11	Венткамера. Схема расположения перекрытия тамбура.	17

Марка	Наименование	Стр.
1	2	3
КЖ-12	Блок резервуаров. Схема расположения стеновых панелей, плит покрытия.	18
КЖ-13	Блок резервуаров. Разрезы 1-1÷3-3. Узлы 1÷3	19
КЖ-14	Блок резервуаров. Днище. Опалубочный чертеж.	20
КЖ-15	Блок резервуаров. Днище. Армирование. Схема расположения верхних и нижних сеток, каркасов.	21
КЖ-16	Блок резервуаров. Днище. Армирование. Разрез 3÷3 ÷ 5÷5. Узлы 1, 2, 3	22
КЖ-17	Блок резервуаров. Монолитные участки стен Ум1÷Ум3. Опалубочный чертеж. Армирование.	23
	Конструкции металлические.	
КМ-1	Общие данные.	24
КМ-2	Техническая спецификация металла (начало).	25
КМ-3	Техническая спецификация металла (окончание).	25
КМ-4	Техническая спецификация металла на типовые конструкции.	26
КМ-5	Выбарка стали по видам профилей.	26
КМ-6	Схема расположения металлических балок, путей подвесного транспорта	27
КМ-7	Планы площадок на отм. 0.600; 1.800; 2.800; 3.600.	28

Инв. № подл. | Подпись и дата | Взам. инв. №

Альбом III

Типовой проект 902-4-7.83

Ведомость основных комплектов рабочих чертежей

Обозначение	Наименование	Примечание
ТХ	Технологическая часть	II
ОВ	Отопление и вентиляция	II
ВК	Внутренний водопровод и канализация	I
АР	Архитектурно-строительные решения	III
КЖ	Конструкции железобетонные	III
ЭМ	Силовое электрооборудование	V
АТХ	Автоматизация	V
ЭО	Электрическое освещение	V
СС	Связь и сигнализация	V

Ведомость рабочих чертежей основного комплекта марки АР

Лист	Наименование	Примечание
1	Общие данные	
2	Планы на отм. 0.000; 3.600. Разрезы 1-1; 2-2.	
3	Фасады 1-8; 8-1; В-А; А-В.	
4	План кровли. Планы полов на отм. 0.000; 3.600. Экспликация полов.	
	Ведомость отделки помещений. Спецификация и ведомость перемычек.	

Основные строительные показатели

Наименование	Един. изм.	Количество
Площадь застройки	м²	531,0
Строительный объем	м³	3983,0

Типовой проект разработан в соответствии с действующими нормами и правилами и предусматривает в части архитектурно-строительных решений мероприятия, обеспечивающие взрывную, взрывопожарную и пожарную безопасность при эксплуатации зданий.

Главный архитектор проекта /Глебов/

Ведомость ссылочных и прилагаемых документов

Обозначение	Наименование	Примечание
	Ссылочные документы	
ГОСТ 14624-69	Двери деревянные для зданий	
	промышленных предприятий.	
ГОСТ 12506-67	Окна деревянные для зданий	
	промышленных предприятий.	
1.138-10 Вып. 1.2	Типовые архитектурно-строи-	
	тельные детали промышленных	
	зданий с кирпичными стенами.	
2.460-18 Вып. 1.2.3	Узлы покрытий одноэтажных	
	производственных зданий с	
	рулонными кровлями и железо-	
	бетонными плитами.	
1.432-12	Железобетонные трехслойные	
	панели длиной 6м с эффектив-	
	ным утеплителем для отаплива-	
	емых зданий с высокой	
	влажностью и агрессивной	
	средой.	

Ведомость спецификаций

Лист	Наименование	Примечание
АР-3	Спецификация элементов заполнения проемов	
АР-4	Спецификация перемычек	

Общие указания.

1. Здание II степени огнестойкости.
2. За относительную отметку 0,000 принят уровень чистого пола, что соответствует абсолютной отметке
3. Ограждающие конструкции - трехслойные стеновые панели с утеплителем из плитного полистирола марки ПСБ-С γ=40 кг/м³ и внешними слоями из железобетона марки 300, кирпичные вставки, выполняемые из глиняного пустотелого кирпича пластического прессования ГОСТ 530-80 марки 100 γ=300 кг/м³ Мрз=50 на растворе марки 25.
4. Внутренние стены и перегородки - из обыкновенного глиняного кирпича пластического прессования марки 100 на растворе марки 25.
5. Наружные поверхности панельных стен окрашиваются цементно-полихлорвиниловыми красками. Наружные поверхности кирпичных вставок выполняются с расшивкой швов и окрашиваются цементно-перхлорвиниловыми красками.
6. Столярные изделия окрашиваются масляной краской за 2 раза.
7. Вокруг здания устраивается отмостка с асфальтовым покрытием 1,0м.
8. Горизонтальная гидроизоляция стен от капиллярной влаги осуществляется слоем цементно-песчаного раствора состава 1:2 толщиной 20мм на отм. -0,030.

Согласовано

Инв. № подл. | Подпись и дата | Взам. инв. №

Привязан		
Инв. №		
Т.П. 902-4-7.83		АР
Н. контр.	Глебов	
Провер.	Двойнина	
Ст. арх.	Ефремова	
Рук. бриг.	Двойнина	
ГИП	Лоуцкер	
ГАП	Глебов	
Гл. констр.	Шапиро	
Нач. отд.	Красавин	
Гл. инж. ин.	Кетаов	

Установка доочистки для станции биологической очистки сточных вод производительностью 4,2; 7,0 тыс. м³/сут

Стадия	Лист	Листов
Р	1	

Общие данные

ЦНИИЭП инженерного оборудования г. Москва

19107-02 4

Типовой проект 902-4-7.83 Альбом III

Разрез 1-1

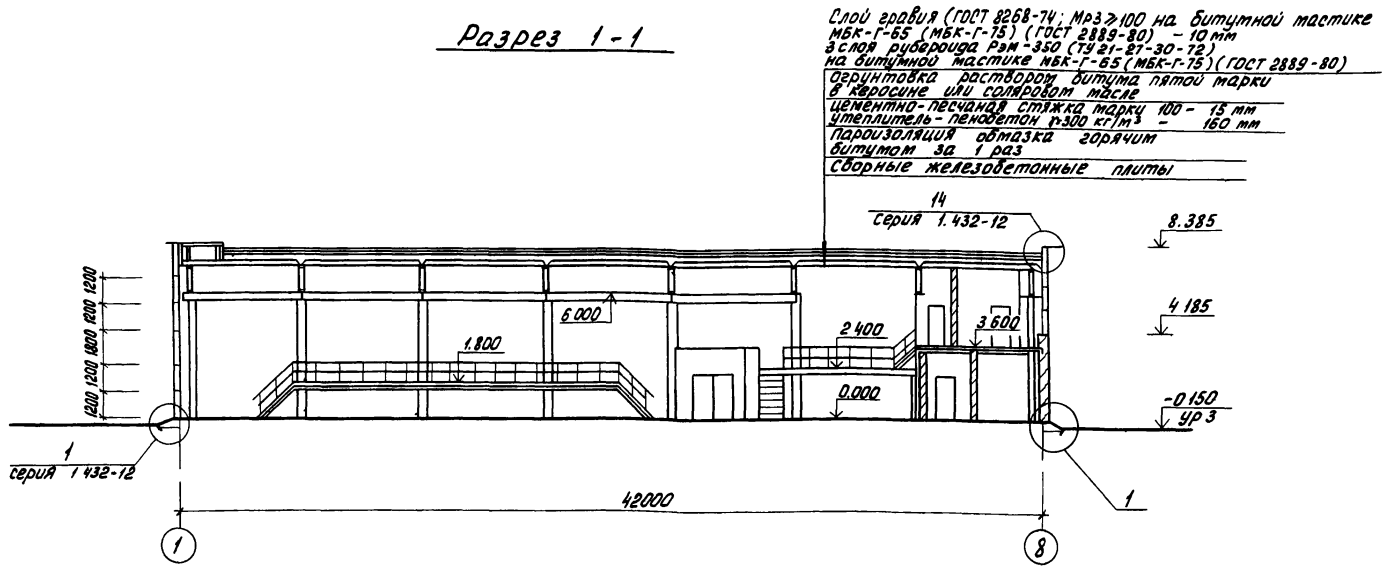

Разрез 2-2

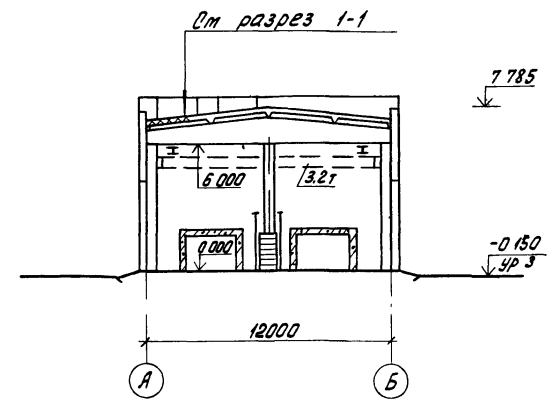

План на отм. 0.000

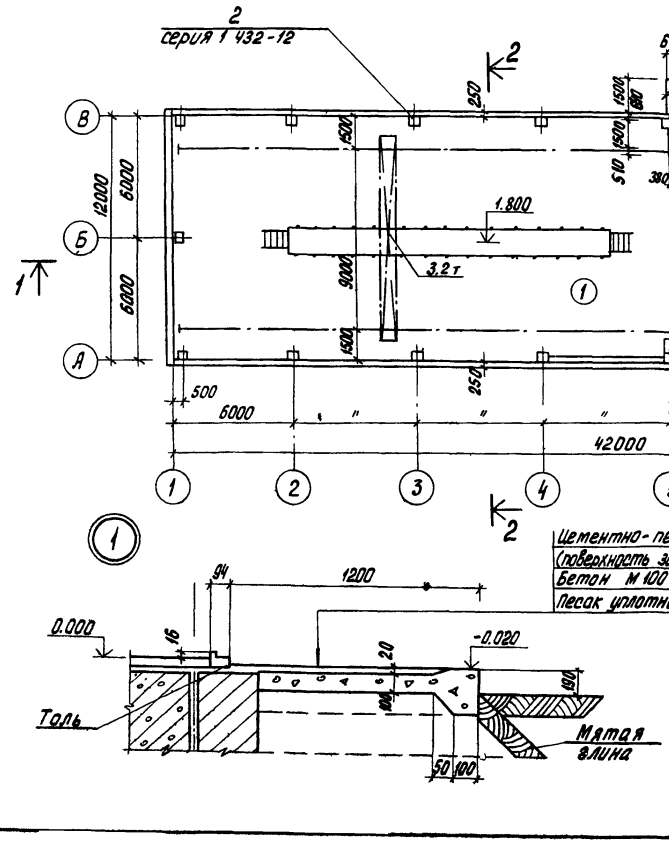

План на отм. 3.600

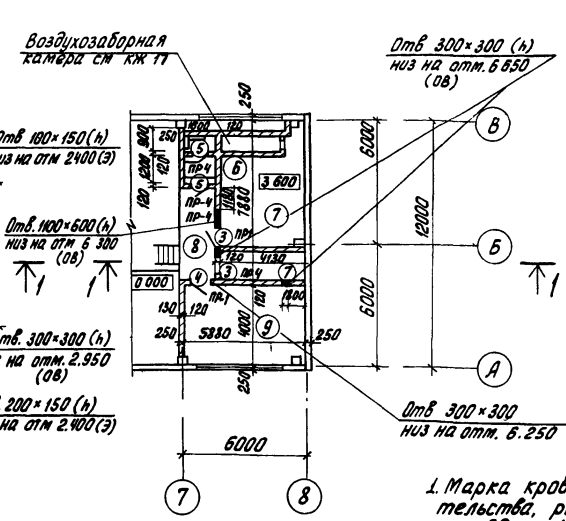

Экспликация помещений

N.	Наименование	Площадь м²	Категория производства по взрывной, взрывопожарной и пожарной опасности
1	Фильтровальное отделение	424.0	Д
2	Склад фильтрующего материала	22,4	Д
3	Коридор трубопроводов	23,9	Д
4	Вестибюль и тамбуры	19.6	–
5	ЩСУ	13.75	Г
6	Уборная	3.6	–
7	Венткамера	33,6	–
8	Коридор	8.9	–
9	Комната дежурного	23,5	–

1. Марка кровельной мастики в скобках дана для районов строительства, расположенных южнее географической широты 50° для Европейской и 53° для Азиатской частей СССР.
2. Узлы крепления окон выполнить по серии 1.432-12.

Н. контр.	Глебов	
Провер.	Двойнина	
Ст. арх.	Ефремова	
ГИП	Поуцкер	
Рук. гр.	Двойнина	
Г.А.П.	Глебов	
Гл. конст.	Шапиро	
Нач. отд.	Красавин	

Т.п. 902-4-7.83 АР

Установка доочистки для станции биологической очистки сточных вод производительностью 4,2; 7 тыс. м³/сутки

Стадия Р | Лист 2 | Листов

Планы на отм. 0.000; 2.600; 3.600. Разрезы 1-1, 2-2

ЦНИИЭП инженерного оборудования г. Москва

Привязан

Инв. №:

Согласовано: Отдел КГ Бондаренко; Отдел ВС Нарциссова

Инв. № подл. | Подп. и дата | Взам. инв. №

19107-02 5

Коп Ярявая

Типовой проект 902-4-7.83 Альбом III

Фасад 1-8

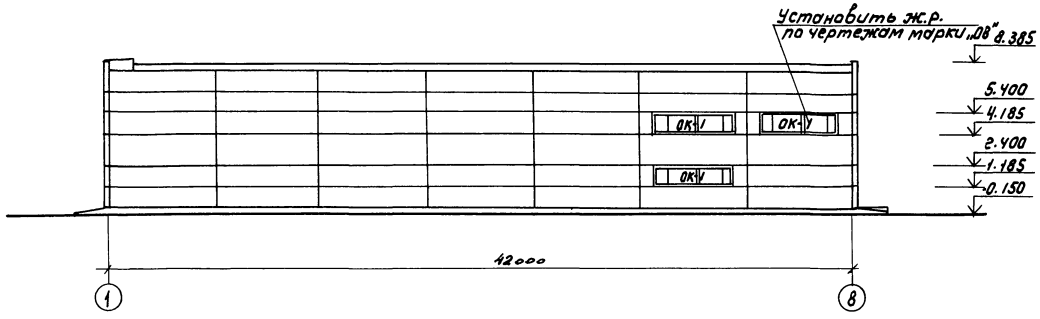

Фасад В-А

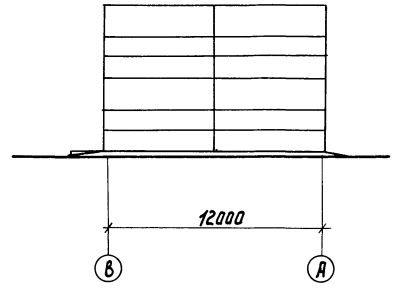

Фасад 8-1

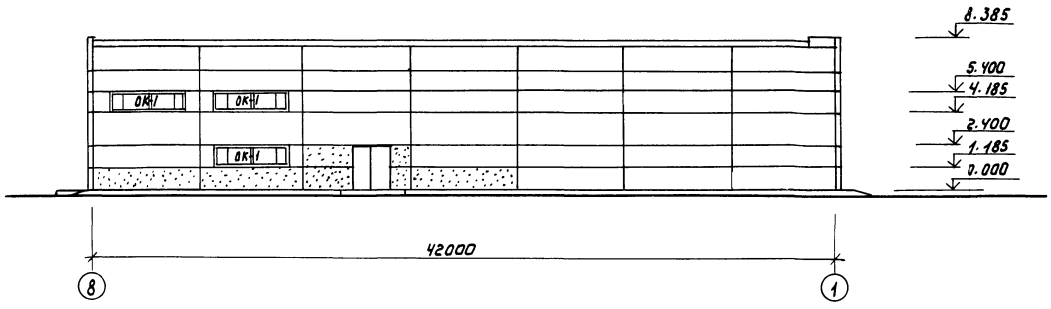

Фасад А-В

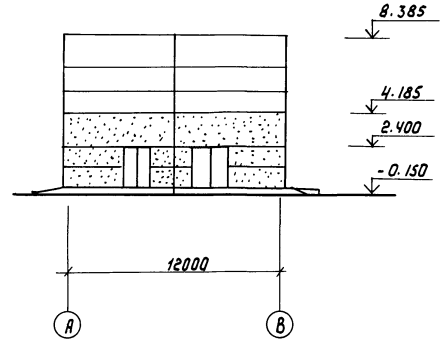

Входные камеры условно не показаны.

Спецификация элементов заполнения проемов

Марка поз.	Обозначение	Наименование	Кол-во	Всего	Масса ед., кг	Примечание
1	ГОСТ 14624-69	Дверной блок Д30ппв	3	3		
2	ГОСТ 14624-69	Дверной блок Д52ппв	3	3		
3	ГОСТ 14624-69	Дверной блок Д37-п				
4	ГОСТ 14624-69	Дверной блок Д37-л	1	1		
5	ГОСТ 14624-69	Дверной блок Д38-п	2	2		
6	ГОСТ 14624-69	Дверной блок Д32	1	1		
ОК-1	ГОСТ 125506-67	Окно НС5-125	6	6		

Ведомость проемов ворот и дверей

Марка поз.	Размер проема в кладке, мм
1	2350 × 2400
2	1550 × 2380
3	1020 × 2080
4	1020 × 2080
5	820 × 2080
6	1520 × 2380

Согласовано:
Отдел КГ Бондаренко
Отдел ВС Нарциссова

Инв. № подл. | Подпись и дата | Взам. инв. №

Привязан

Инв. №

Н. контр.	Глебов	
Провер.	Двойнина	
Ст. арх.	Ефремова	
ГИП	Лоуцкер	
Рук. гр.	Двойнина	
Гл. арх.	Глебов	
Гл. констр.	Шапиро	
Нач. отд.	Красавин	

ТП 902-4-7.83 АР

Установка доочистки для станции биологической очистки сточных вод производительностью 4,2 ; 7,0 тыс м³/сутки

Стадия	Лист	Листов
Р	3	

Фасады 1-8; 8-1; В-А; А-В

ЦНИИЭП инженерного оборудования г. Москва

19107-02 6

Копировал: Коршунова

Формат: А2

Типовой проект 902-4-7.83 Альбом III

План кровли

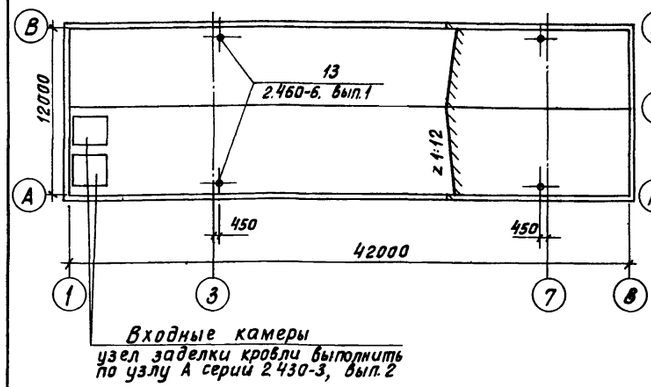

Входные камеры
узел заделки кровли выполнить по узлу А серий 2.430-3, вып.2

План полов на отм. 0.000

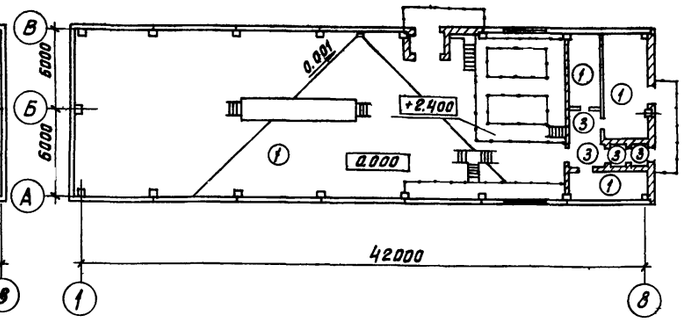

План полов на отм. 3600

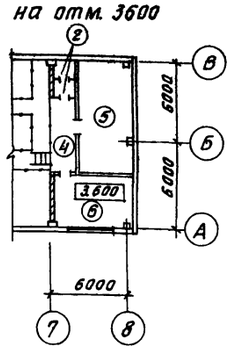

Экспликация полов

Наименование или номер помещения по проекту	Тип пола по проекту	Схема пола или номер узла по серии	Элементы пола и их толщина	Площадь пола м²
1, 2, 3, 5	1	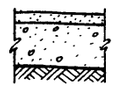	Покрытие - цементно-песчаное 30мм. Бетонный подстилающий слой бетон М 100 100мм. Основание - слой щебня крупностью 40-50 мм, втрамбованный в грунт	457.8
6	2	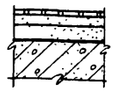	Покрытие - плитка керамическая по ГОСТ 6787-80 13мм Заполнение швов - цем. песч. р-р марки 150 Прослойка - цементно-песчаный раствор марки 150 17мм Стяжка - цементно-песчаный раствор марки 150 20мм. Гидроизоляция - 2 слоя гидроизола на битумной мастике ж. б. плита	3.6
4	3	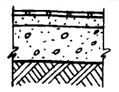	Покрытие - плитка керамическая по ГОСТ 6787-80 13мм Прослойка - цементно-песчаный раствор М 150 15 мм Основание - слой щебня крупностью 40-60 мм, втрамбованный в грунт	19.6
8	4	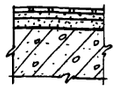	Покрытие - плитка керамическая по ГОСТ 6787-80 13мм Заполнение швов - цементно-песчаный раствор марки 150 17мм Стяжка - цементно-песчаный раствор М 150 20мм ж. б. плита	8.9
7	5	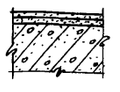	Покрытие - цементно-песчаный раствор М 200 30мм Стяжка - цементно-песчаный раствор М 150 20мм ж. б. плита	33.6
9	6	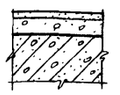	Покрытие - линолеум (ГОСТ 7251-77) - 4 мм Прослойка - холодная мастика на водостойких вяжущих 1мм Стяжка - легкий бетон марки 50-45 ж. б. плита	23.5

Ведомость отделки помещений

Площадь, м²

Наименование или экспликац. номер помещения	Потолок		Стены и перегородки		Отделка низа стен и перегородок (панель)			Примечание
	Площадь	Вид отделки	Площадь	Вид отделки	Площадь	Вид отделки	Высота мм	
1	463.2	Затирка Поливинилацетатная окраска ВА-27А	560 60	Затирка цементным раствором швов ламельных стен. Штукатурка кирпичн. стен. Поливинилацетатная окраска ВА-27А				
2, 3, 5, 9	70.3	Затирка Поливинилацетатная окраска ВА-27А	216	Штукатурка известковым раствором кирп. стен. Поливинилацетатная окраска ВА-27А	—	—	—	
6	4	То же	25	То же	10.8	Облицовка белой глазурованной плиткой	1800	
7	34	Затирка Известковая побелка	50 90	Затирка цементным раствором швов панельных стен. Штукатурка кирпичных стен. Поливинилацетатная окраска ВА-27А	—	—	—	
4, 8	29	Затирка Поливинилацетатная окраска ВА-27А	72	Штукатурка сложным раствором кирпичных стен. Поливинилацетатная окраска ВА-27А.	—	—	—	

Ведомость перемычек

Тип	Схема сечения
ПР-1	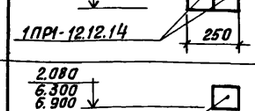
ПР-2	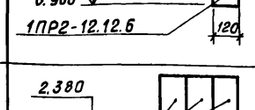
ПР-3	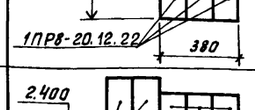
ПР-4	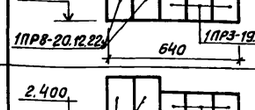
ПР-5	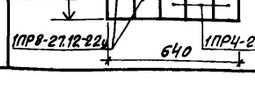
ПР-6	
ПР-7	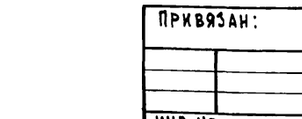

Спецификация перемычек

Марка поз.	Обозначение	Наименование	Кол. на этаж 1	Кол. на этаж 2	Всего	Масса ед, кг	Примечание
ПР-1	1.138-10 Вып.1	1ПР4-25.12.14	3	—	3	109	
ПР-2	1.138-10 Вып.1	1ПР3-19.12.14	4	—	4	82	
ПР-3	1.138-10 Вып.1	1ПР1-12.12.14	2	—	2	54	
ПР-4	1.138-10 Вып.1	1ПР2-12.12.6	2	6	8	25	
ПР-5	1.138-10 Вып.1	1ПР8-20.12.22	3	—	3	138	
ПР-6	1.138-10 Вып.1	1ПР8-20.12.22у	2	—	2	138	
	1.138-10 Вып.1	1ПР3-19.12.14	3	—	3	82	
ПР-7	1.138-10 Вып.1	1ПР8-27.12.22	2	—	2	180	
	1.138-10 Вып.1	1ПР4-28.12.14	3	—	3	120	

СОГЛАСОВАНО

Инв.№ подл. | Подпись и дата | Взам. инв.№

ПРИВЯЗАН:

Инв. №

Н.контр.	Глебов	
Провер.	Двойнина	
Ст. арх.	Ефремова	
Рук.бриг.	Двойнина	
ГИП	Лоуцкер	
ГАП	Глебов	
Гл.конст.	Шапиро	
Нач.отд.	Красавин	

ТП 902-4-7.83 АР

Установка доочистки для станции биологической очистки сточных вод производительностью 4,2; 7,0 тыс. м³/сутки.

Стадия	Лист	Листов
Р	4	

План кровли. Планы полов на отм. 0.000; 3.600. Экспликация полов. Ведомость отделки помещений. Спецификация и ведомость перемычек.

ЦНИИЭП инженерного оборудования г. Москва

19107-02 7

Копировал Хмп Формат А2

Типовой проект 902-4-7.83 Альбом III

Ведомость рабочих чертежей основного комплекта ТП

Лист	Наименование	Примечание
1	Общие данные	
2	Схема расположения фундаментов и фундаментных балок. Узлы 1÷3	
3	Монолитные фундаменты Ф1÷Ф4 Опалубочный чертеж. Армирование.	
4	Схема расположения фундаментов под оборудование.	
5	Монолитные фундаменты Ф01÷Ф07	
6	Отделение барабанных сеток. Монолитный резервуар. Опалубочный чертеж.	
7	Отделение барабанных сеток. Монолитный резервуар. Армирование.	
8	Схема расположения колонн и балок покрытия.	
9	Схема расположения плит покрытия и перекрытия	
10	Схемы расположения стеновых панелей.	
11	Венткамера в осях „8", „В"	
12	Блок резервуаров. Схема расположения стеновых панелей, плит покрытия.	
13	Блок резервуаров Разрезы 1-1÷3-3. Узлы 1÷3	
14	Блок резервуаров Днище. Опалубочный чертеж	
15	Блок резервуаров. Днище. Армирование. Схема расположения верхних и нижних сеток, каркасов.	
16	Блок резервуаров. Днище. Армирование. Разрез 3-3÷5-5. Узлы 1,2,3	
17	Блок резервуаров. Монолитные участки стен Ум1÷Ум3. Опалубочный чертеж. Армирование.	

Ведомость ссылочных и прилагаемых документов.

Обозначение	Наименование	Примечание
	Ссылочные документы	
1.415-1 Вып.1	Железобетонные фундаментные балки для стен производственных зданий	
1.410-2 Вып.1	Унифицированные арматурные изделия для монолитных железобетонных конструкций. Арматурные сетки	
1.412-1/77 Вып.3	Монолитные железобетонные фундаменты под типовые колонны прямоугольного сечения одноэтажных промышленных зданий.	
1.412.1-4	Монолитные железобетонные фундаменты на естественном основании под ж.б. стойки фахверка	
1400-15 Вып.1	Унифицированные закладные изделия железобетонных конструкций для крепления технических коммуникаций и устройств.	
3.900.1-5	Сальники набивные Ду 50-1400 мм для пропуска труб через стены	
1439-2	Стальные изделия крепления панельных стен с железобетонным каркасом	
1.141-1 Вып.59	Панели перекрытий железобетонные многопустотные	
1.494-24 Вып.1	Стаканы для крепления крышных вентиляторов и зонтов.	
1.432-12	Железобетонные трехслойные стеновые панели длиной 6м с эффективным утеплителем для отапливаемых зданий с высокой влажностью и агрессивной средой.	
ГОСТ 13579-78	Блоки фундаментные	
ГОСТ 22701.1-77 ГОСТ 22701.2-77	Плиты железобетонные ребристые предварительно напряженные размерами 6×3 для покрытий производственных зданий	
Шифр 460-75 Вып 1-1	Железобетонные фахверковые колонны прямоугольного сечения для одноэтажных производственных зданий.	
1.423-3 Вып.1	Железобетонные колонны прямоугольного сечения для одноэтажных производственных зданий без мостовых кранов высотой до 9.6 м.	
1.442.1-2 Вып. 1	Плиты перекрытий железобетонные ребристые высотой 400 мм, укладываемые нарезом прямоугольного сечения	
	Прилагаемые документы	
ТП КЖИ	Строительные изделия	
ТП КЖ-ВМ	Ведомость потребности в материалах	

Ведомость спецификаций

Лист	Наименование	Примечан.
2	Спецификация к схеме расположения фундаментов и фундаментных балок	
3	Спецификация монолитных фундаментов	
4	Спецификация элементов к схеме расположения фундаментов под оборудование.	
6	Спецификация элементов к схеме расположения фундаментов под оборудование и лотков	
7	Спецификация монолитного резервуара	
8	Спецификация к схеме расположения колонн и балок	
9	Спецификация к схеме расположения плит покрытия и перекрытия.	
10	Спецификация к схемам расположения стеновых панелей.	
11	Спецификация элементов венткамеры	
12	Спецификация к схемам расположения стеновых панелей и плит покрытия	
15	Спецификация к схемам расположения арматурных изделий.	
17	Спецификация к монолитным участкам стен.	

Ведомость объемов сборных бетонных и железобетонных конструкций по рабочим чертежам основного комплекта марки КЖ

N строки	Наименование группы элементов конструкции	Код	Кол-во м³	Примечан.
1	Колонны	5821000000	14.5	
2	Балки	5822000000	15.04	
3	Фундаментные балки	5824000000	26.60	
4	Фундаментные блоки	5811000000	83.16	
5	Панели емкостных сооружений	—	18.7	
6	Панели стеновые	5831000000	116.41	
7	Плиты покрытия	5841000000	54.9	
8	Плиты перекрытия	5842000000	24.0	
9	Лотки	5858000000	0.56	
10	Стаканы	5896000000	0.46	

Типовой проект разработан в соответствии с действующими нормами и правилами и предусматривает в части железобетонных конструкций мероприятия, обеспечивающие взрывную, взрывопожарную и пожарную безопасность при эксплуатации здания.

Главный инженер проекта /Лоуцкер/.

Инв. №			
Н. контр.	Лоуцкер		
Провер.	Краснова		
Ст. инж.	Киселева		
Рук. гр.	Краснова		
Гип	Лоуцкер		
Гл. констр.	Шапиро		
Нач. отд.	Красавин		

Привязан:

ТП 902-4-7.83 КЖ

Установка дрочистки для станции биологической очистки сточных вод производительностью 4,2; 7,0 тыс. м³/сутки

Стадия	Лист	Листов
Р	1	17

Общие данные.

ЦНИИЭП инженерного оборудования г. Москва

19107-02 8

Инв. № подл. | Подпись и дата | Взам. инв. №

Типовой проект 902-4-7.83 Альбом III

Схема расположения фундаментов и фундаментных балок.

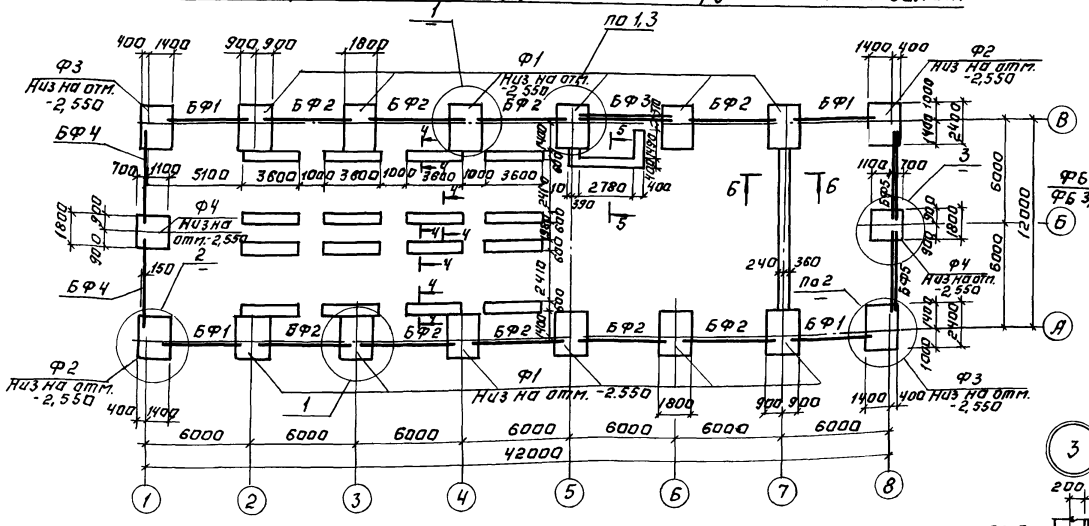

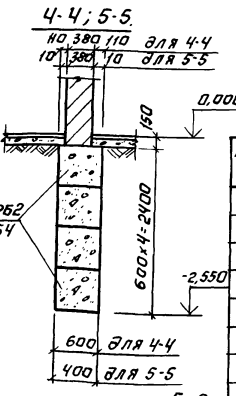

Спецификация к схеме расположения фундаментов и фундаментных балок.

Марка поз.	Обозначение	Наименование	Кол. шт.	Масса ед. кг	Примечание
		Монолитные фундаменты.			
Ф1	Лист 3	Ф1	12		
Ф2	Лист 3	Ф2	2		
Ф3	Лист 3	Ф3	2		
Ф4	Лист 3	Ф4	2		
		Балки фундаментные			
БФ1	1.415-1 Вып.1	ФБ6-4	4	1200	
БФ2	1.415-1 Вып.1	ФБ6-2	9	1300	
БФ3	1.415-1 Вып.1	ФБ6-2	1	1300	
		ФБ6-12	1	1500	
БФ4	1.415-1 Вып.1	ФБ6-3	2	1200	
БФ5	1.415-1 Вып.1	ФБ6-3	2	1200	
		ФБ6-13	2	1400	
		Блоки фундаментные			
ФБ1	ГОСТ 13579	ФБС 24.6.6-Т	67	1960	
ФБ2	ГОСТ 13579	ФБС 12.6.6-Т	65	960	
ФБ3	ГОСТ 13579	ФБС 24.4.6-Т	15	1350	
ФБ4	ГОСТ 13579	ФБС 12.4.6-Т	12	640	

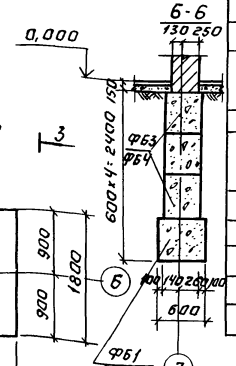

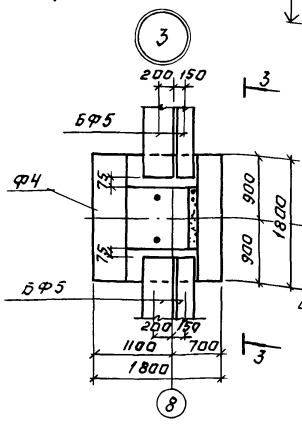

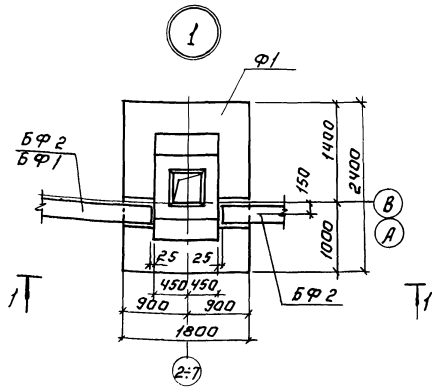

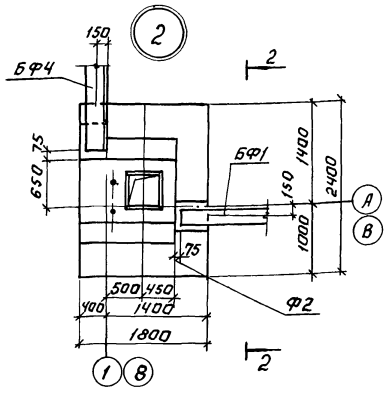

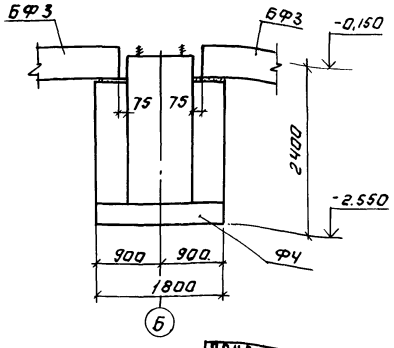

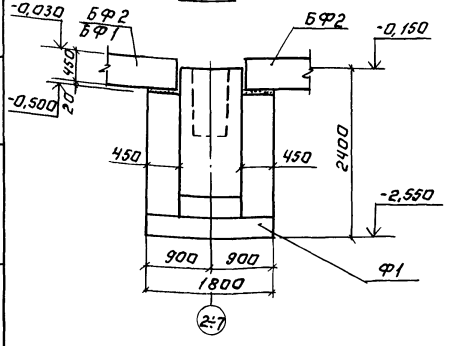

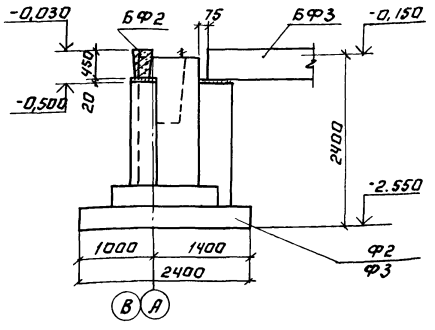

1. Горизонтальную гидроизоляцию стен выполнять на отм. -0,030 из цементного раствора состава 1:2 толщиной 30 мм.
2. Набетонку по верху стаканной части фундаментов до отм. -0,030 выполнять из бетона марки 100 после монтажа колонн, фундаментных балок.
3. Фундаментные балки укладывать на цементно-песчаный раствор марки 200.
4. Под всеми монолитными фундаментами предусмотреть бетонную подготовку из бетона М50, толщиной 100 мм.
5. Обратную засыпку производить грунтом без включения строительного мусора, слоями не более 200 мм. до $\gamma_{ск.}$ = 1,6 т/м³
6. Бетонные стаканы под фундаментные балки бетонировать совместно с фундаментами под колонны.
7. Фундаментные блоки укладывать с перевязкой швов на цементно-песчаном растворе марки 200.
8. Расчетная глубина промерзания -2,55 м.

Н. контр.	Лоцкер		Тп 902-4-7.83		КЖ
Провер.	Лоцкер				
Гл. инж.	Вульф		Установка доочистки для станции биологической очистки сточных вод производительностью 42; 7,0 тыс. м³/сутки	Стадия Р	Лист 9	Листов
Рук. гр.	Краснова					
Гип	Лоцкер		Схема расположения фундаментов и фундаментных балок. Узлы 1÷3.	ЦНИИЭП инженерного оборудования г. Москва	
Гл. констр.	Шапиро				
Нач. отд.	Красавин				

Привязан:

Инв. №

Копировал: Логинова

19107-02 9 Формат: А2

Инв. № подл. | Подпись и дата | Взам. инв. №

Альбом III

Типовой проект 902-4-7.83

Инв.№ подл. | Подпись и дата | Взам.инв.№

Разрез 1-1

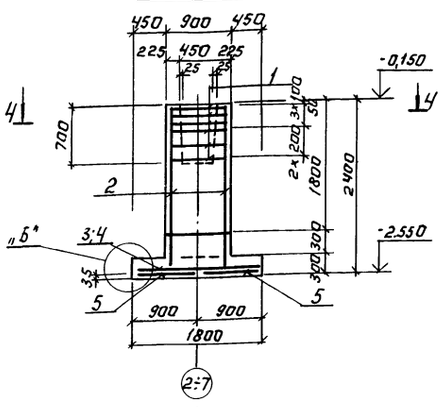

Ф1

Разрез 2-2

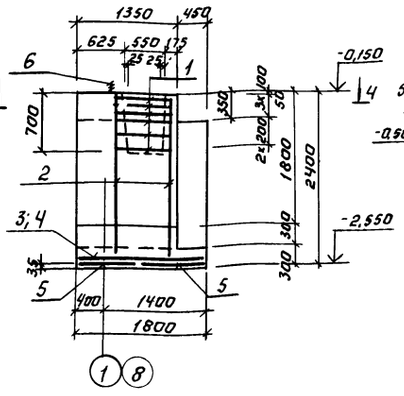

Ф2; Ф3

Разрез 3-3

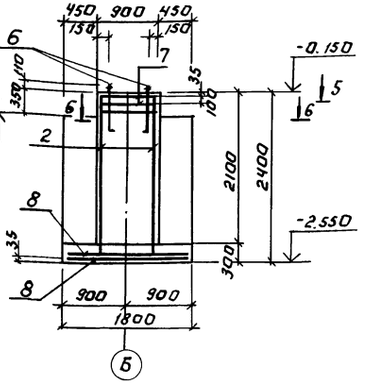

Ф4

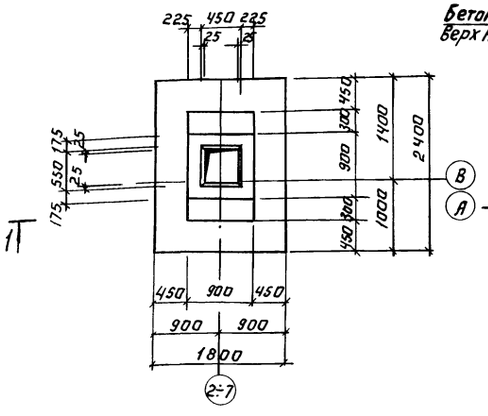

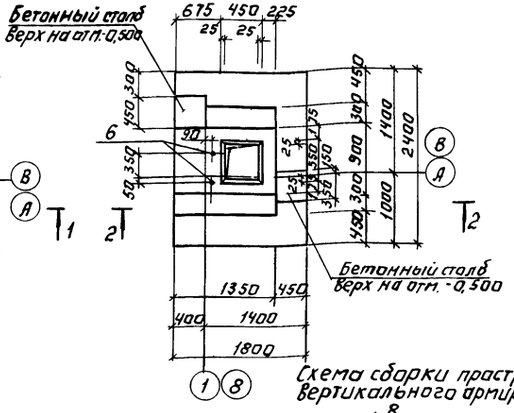

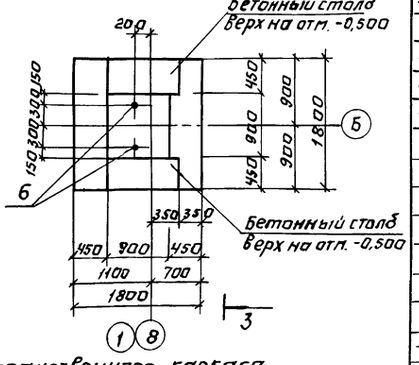

Схема раскладки сеток подошвы фундаментов

Ф1; Ф2; Ф3

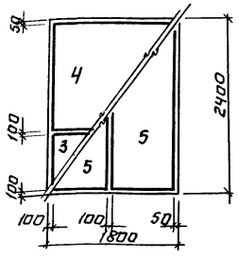

Ф4

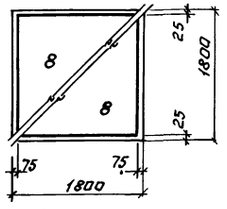

Схема сборки пространственного каркаса вертикального армирования подколонника Ф4.

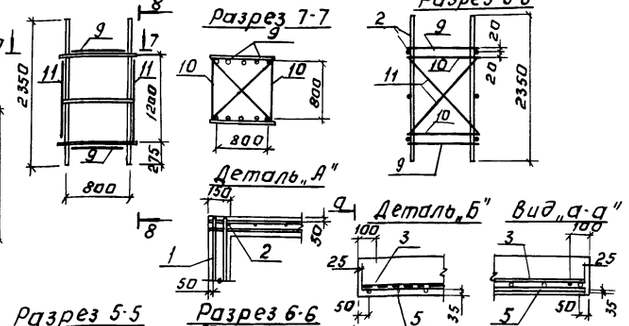

Спецификация монолитных фундаментов.

Формат	Зона	Поз.	Обозначение	Наименование	Кол.	Примеч.
				Ф1		
				Сборочные единицы		
				Сетки арматурные		
–		1	1.412-1/77, Вып.3	СА-8АI	6	2,7кг
–		2	1.412-1/77, Вып.3	1С12АII-6×24	2	8,79кг
–		3	1.410-2; Вып.1	С12АII 8×18	1	8,78кг
–		4	1.410-2; Вып.1	С12АII-14×18	1	14,75кг
–		5	1.410-2; Вып.1	С12АII-8×24	2	11,77кг
				Материалы.		
				Бетон марки 200		3,28м3
				Ф2; Ф3.		
				Сборочные единицы.		
				Сетки арматурные		
–		1	1.412-1/77 Вып.3	СА-8АI	6	2,7кг
–		2	1.412-1/77 Вып.3	1С12АII-6×24	2	8,79кг
–		3	1.410-2; Вып.1	С12АII-8×18	1	8,78кг
–		4	1.410-2; Вып.1	С12АII-14×18	1	14,75кг
–		5	1.410-2; Вып.1	С12АII-8×24	2	11,77кг
				Изделия закладные		
		6	1.412.1 4.060	Анкер МН1	2	3,4кг
				Материалы.		
				Бетон марки 200		4,08м3
				Ф4		
				Сборочные единицы.		
				Сетки арматурные.		
–		7	1.412.1-4.50	СН-6АI	2	3,5кг
–		2	1.412-1/77 Вып.3	1С12АII-6×24	2	8,79кг
–		8	1.410-2 Вып.1	С12АII-16×18	2	15,95кг
				Изделия закладные		
–		6	1.412.1-4.060	Анкер МН1	2	3,4кг
–		9	1.412.1-4.080	ММ1	4	0,73кг
–		10	1.412.1-4.080	ММ3	4	0,52кг
–		11	1.412.1-4.080	ММ2	4	0,85кг
				Материалы		
				Бетон марки 200		2,67кг

1. Для монолитных фундаментов принята марка бетона по морозостойкости Мрз 200 по водонепроницаемости В4.

Привязан:

Инв.№

Н.контр	Лоуцкер		
Провер.	Лоуцкер		
Ст.инж.	Вульф		
Рук.груп.	Краснова		
ГИП	Лоуцкер		
Гл.констр	Шапиро		
Нач.отд.	Красавин		

Тп 902-4-7.83 КЖ

Установка доочистки для станции биологической очистки сточных вод производительностью 4,2; 7,0 тыс.м³/сутки

Стадия	Лист	Листов
Р	3	

Монолитные фундаменты Ф1÷Ф4. Опалубочный чертеж. Армирование.

ЦНИИЭП инженерного оборудования г. Москва

Копировал: Логинова

19107-02 10 Формат А2.

Альбом III

Типовой проект 902-4-7.83

Схема расположения фундаментов под оборудование.

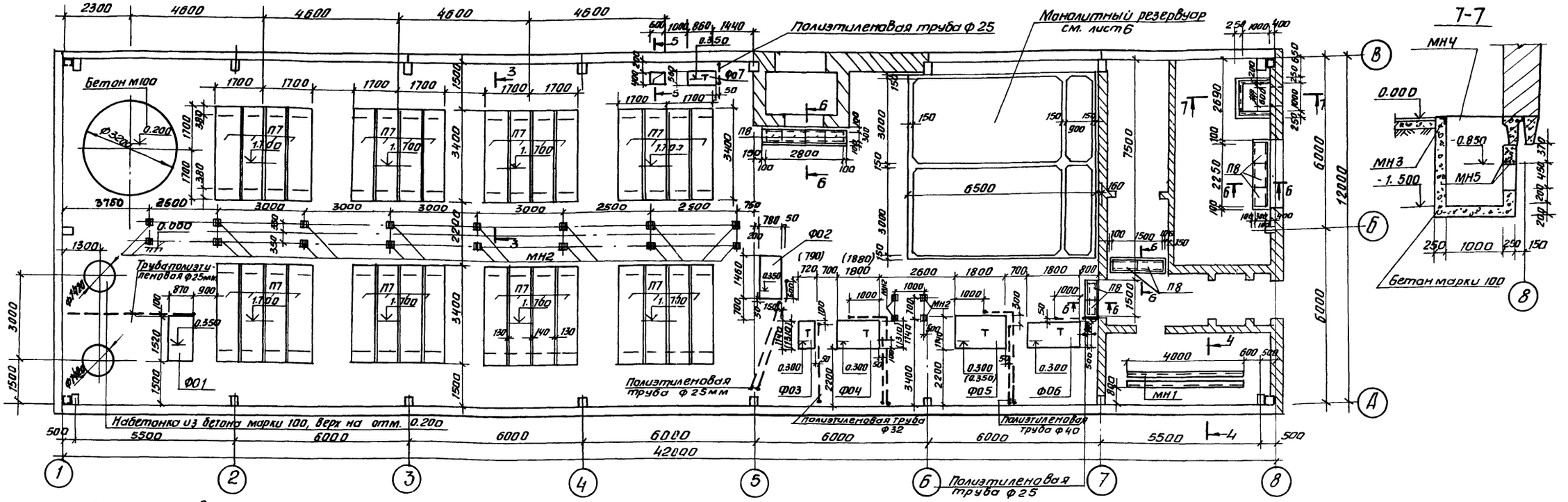

Спецификация элементов монолитной конструкции

Формат	Зона	Поз.	Обозначение	Наименование	Кол.	Примеч.
			лист 5	Ф01		
				Материалы		
				Бетон М100		1,01 м³
			лист 5	Ф02		
				Материалы		
				Бетон М100		0,89 м³
			лист 5	Ф03		
				Материалы		(0,63) м³
				Бетон М100		0,42 м³
			лист 5	Ф04		
				Материалы		(1,31) м³
				Бетон М100		1,09 м³
			лист 5	Ф05		
				Материалы		
				Бетон М100		1,59 м³
			лист 5	Ф06		
				Материалы		
				Бетон М100		1,24 м³
			лист 5	Ф07		
				Материалы		
				Бетон М100		0,36 м³

Спецификация элементов к схеме расположения фундаментов под оборудование

Марка поз.	Обозначение	Наименование	Кол.	Масса ед. кг	Примечание
		Плиты			
П7	3.006-2 вып.II-2	П 28д-11	32	1880	
П8	3.006-2 вып.II-2	П1-15Б	11	40	
Ф01	лист 5	фундаменты под оборудование Ф01	1		
Ф02	лист 5	Ф02	1		
Ф03	лист 5	Ф03	1		
Ф04	лист 5	Ф04	1		
Ф05	лист 5	Ф05	1		
Ф06	лист 5	Ф06	1		
Ф07	лист 5	Ф07	1		
		Металлические изделия			
МН1	тп 903-КЖН.МН1	Изделие закладное МН1	2		
МН2	1.400-15 В1.130-05	МН117-6	20	2,4	
МН3	1.400-15 В1.640-09	МН 548	3,0 т	4,2	
МН4		Лист ром Б К-5,0х1025х1050 Бст3сп ГОСТ 8568-77*	1,075 м²	45,5	
МН5		Ф12АIII ГОСТ 5.1459-72 ℓ=1000	3	0,89	

1. Размеры в скобках даны для производительности 7,0 тыс. м³/сутки.
2. Размеры ф-та Ф01÷Ф03, Ф05÷Ф07 даны для производительности 4,2 тыс. м³/сутки и 7,0 тыс. м³/сутки.
3. Закладные изделия МН2 заложить в полу.
4. Расход бетона марки 100 – 3,0 м³.

Согласовано: Отдел ЗАД Павлова; Отдел КГ Бондаренко

Инв. № подл. | Подпись и дата | Взам. инв. №

Привязан

Инв. №

Н. контр.	Лочцкер		
Провер.	Краснова		
Ст. инж.	Киселева		
Рук. гр.	Краснова		
ГИП	Лочцкер		
Гл. конст.	Шапиро		
Нач. отд.	Красавин		

тп 902-4-7.83 КЖ

Установка доочистки для станции биологической очистки сточных вод производительностью 4,2; 7,0 тыс. м³/сутки.

Схема расположения фундаментов под оборудование.

Стадия	Лист	Листов
Р	4	

ЦНИИЭП инженерного оборудования г. Москва

Копировал: Антипова 19107-02 11 Формат А22

Типовой проект 902-4-7.83 Альбом III

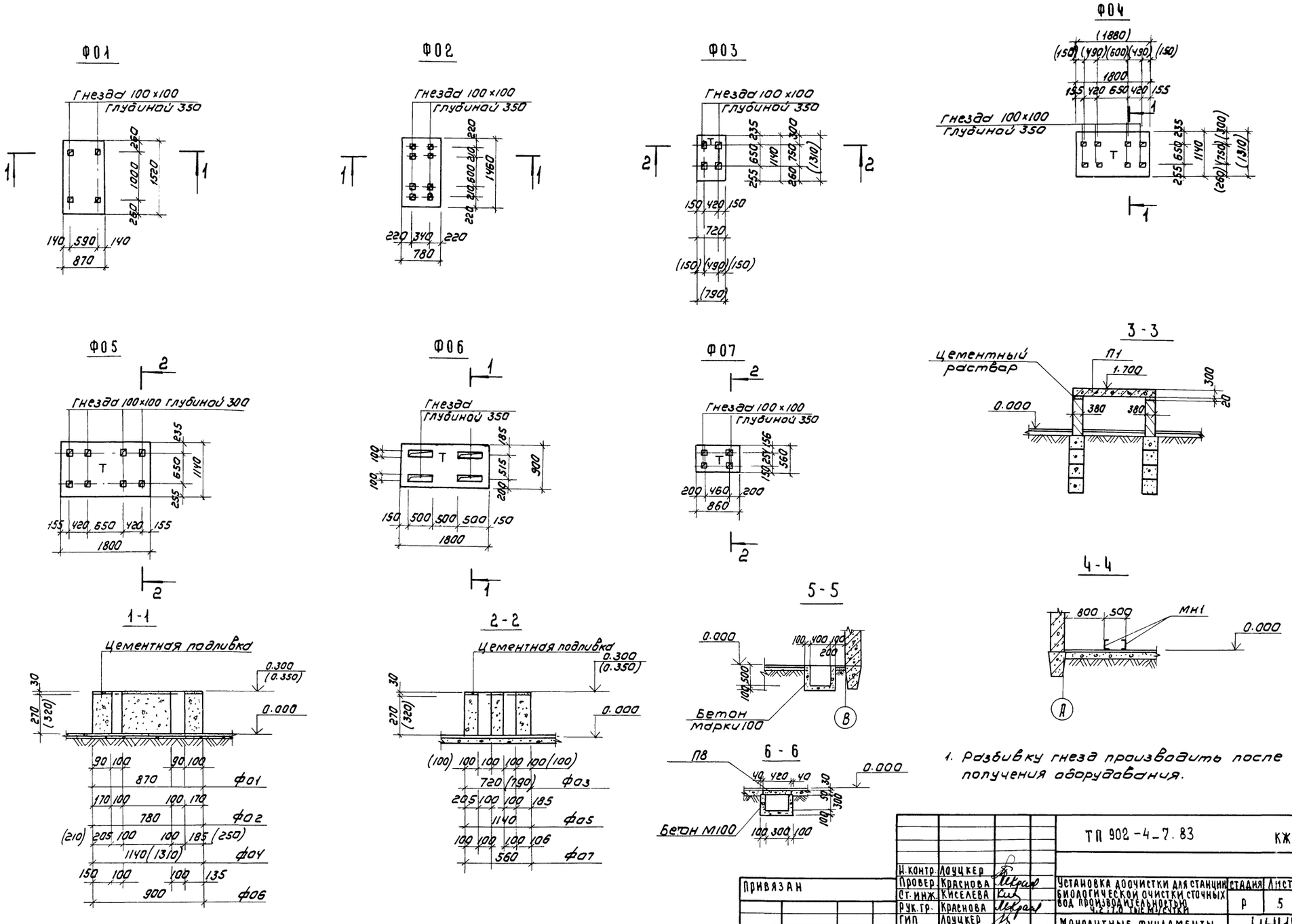

1. Разбивку гнезд производить после получения оборудования.

Н. контр.	Лоуцкер			
Провер.	Краснова			
Ст. инж.	Киселева			
Рук. гр.	Краснова			
Гип	Лоуцкер			
Гл. констр.	Шапиро			
Нач. отд.	Красавин			

ПРИВЯЗАН

ИНВ. №

ТП 902-4-7.83 КЖ

Установка доочистки для станции биологической очистки сточных вод производительностью 4,2 : 7,0 тыс. м³/сутки

Стадия	Лист	Листов
Р	5	

Монолитные фундаменты Ф01 ÷ Ф07

ЦНИИЭП инженерного оборудования г. Москва

19107-02 12

Согласовано

Инв. № подл. | Подпись и дата | Взам. инв. № | По кг отдел ЭАД | Бондаренко Павлова

Копировал: Коршунова

Формат А:2

Типовой проект 902-4-7.83 Альбом

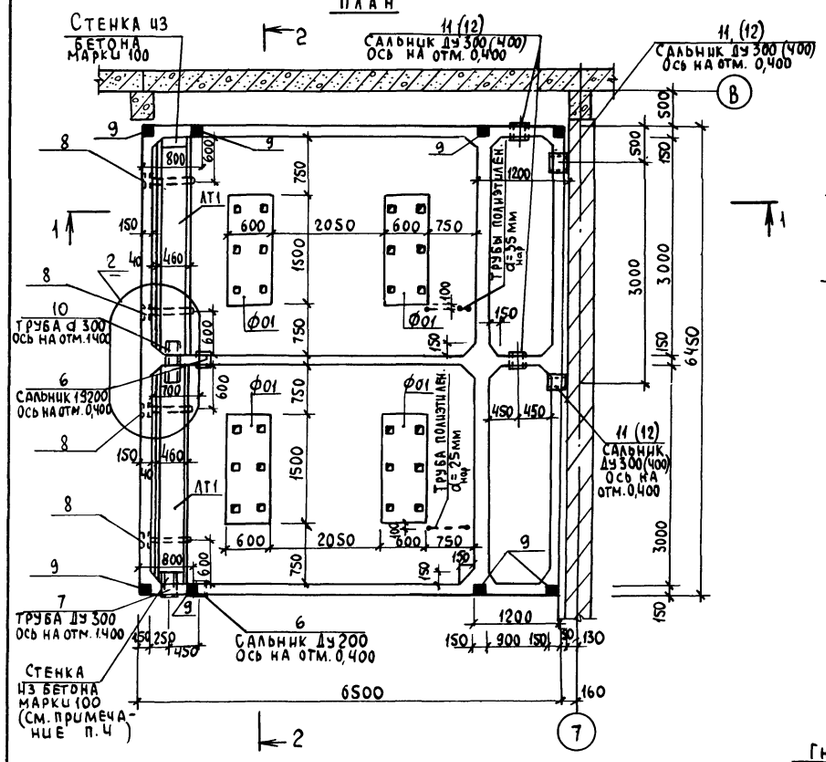

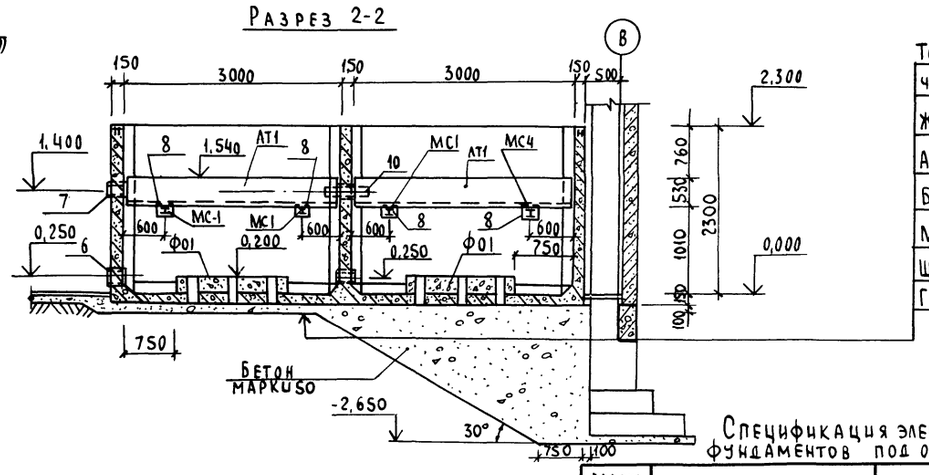

Торкрет-штукатурка цементно-песчаным раствором	-20мм
Железобетонное днище	-150мм
Асфальтовый раствор	-6÷8мм
Бетонная подготовка из бетона М50	-100мм
Щебень втрамбованный в грунт	-40мм
Грунт основания	

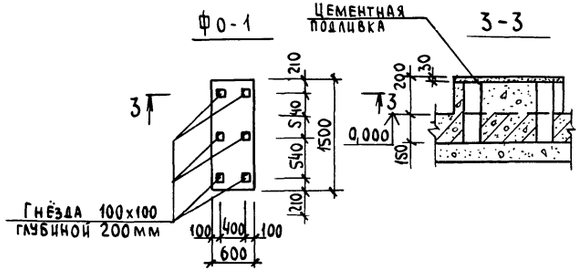

Спецификация элементов к схеме расположения фундаментов под оборудование и лотков

Марка поз.	Обозначение	Наименование	Кол.	Масса ед. кг	Примеч.
		Лотки			
ЛТ1	ТП 902-4-5.83 - КЖИ. ЛТ1	ЛТ1	2	700	
		Соединительные элементы			
МС1		Двутавр 16 ГОСТ 8240-72 / Ст3 ГОСТ 535-79 ℓ=520	4	8,27	
Ф01	Лист 10	Фундамент монолитный Ф01	4		

1. Внутренняя (к воде) поверхность резервуара тируется цементным р-ром 20мм за 2 раза с последующей затиркой. Наружные стены окрасить влагостойкой краской по оштукатуренной поверхности.
2. Фундаменты под оборудование Ф01 бетонировать совместно с днищем.
3. Диаметр сальников в скобках дан для производительности 7,0 тыс. м³/сутки
4. Бетонную стенку в лотке ЛТ1 выполнить после монтажно-технологического трубопровода.

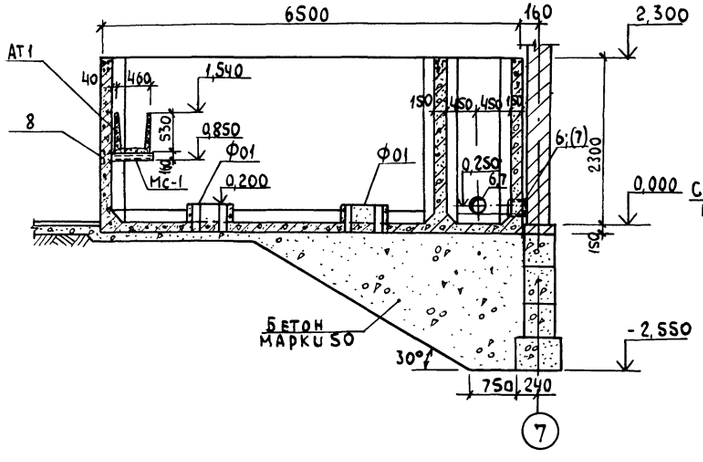

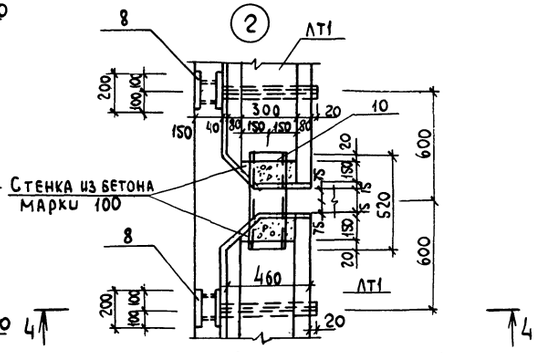

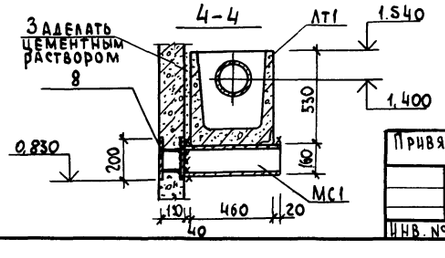

Н. контр.	Лоуцкер		
Проверил	Краснова		
Ст. инж.	Киселева		
Рук. гр.	Краснова		
ГИП	Лоуцкер		
Гл. констр.	Шапиро		
Нач. отд.	Красавин		

Привязан

Инв. №

т.п. 902-4-7.83 КЖ

Установка доочистки для станции биологической очистки сточных вод производительностью 4,2; 7,0 тыс. м³/сут.

Отделение барабанных сеток. Монолитный резервуар. Опалубочный чертеж

Стадия	Лист	Листов
Р	6	

ЦНИИЭП инженерного оборудования г. Москва

19107-02 13

Согласовано: Отдел КГ, Отдел ЭЛД, Бондаренко, Павлова

Инв. № подл. | Подпись и дата | Взам. инв. №

Копировал Лукьянова Формат 22

Альбом III

Типовой проект 902-4-7.83

Схема расположения верхних и нижних сеток днища

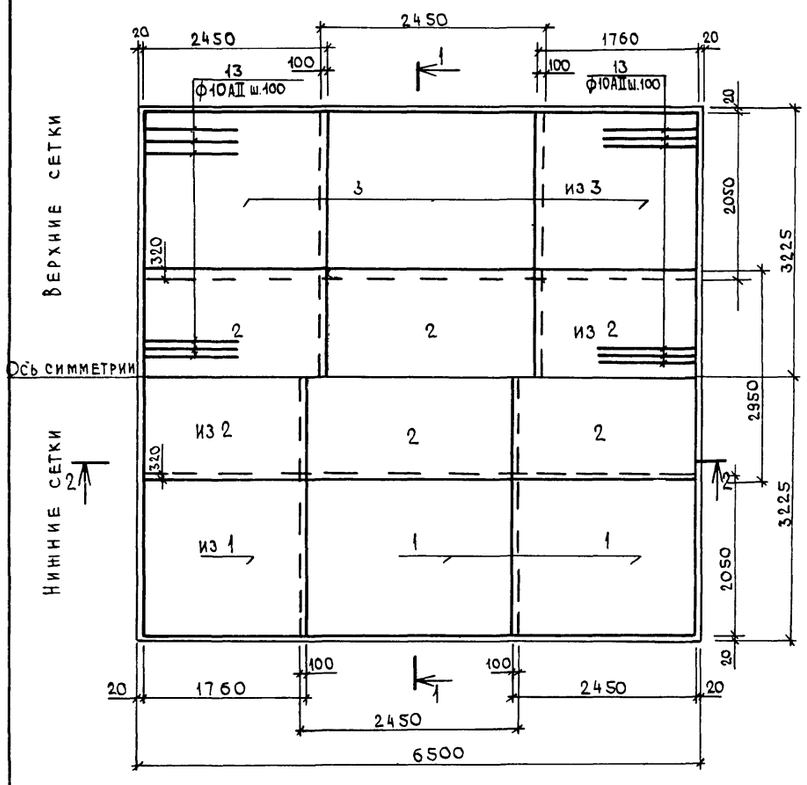

Схема расположения сеток стен

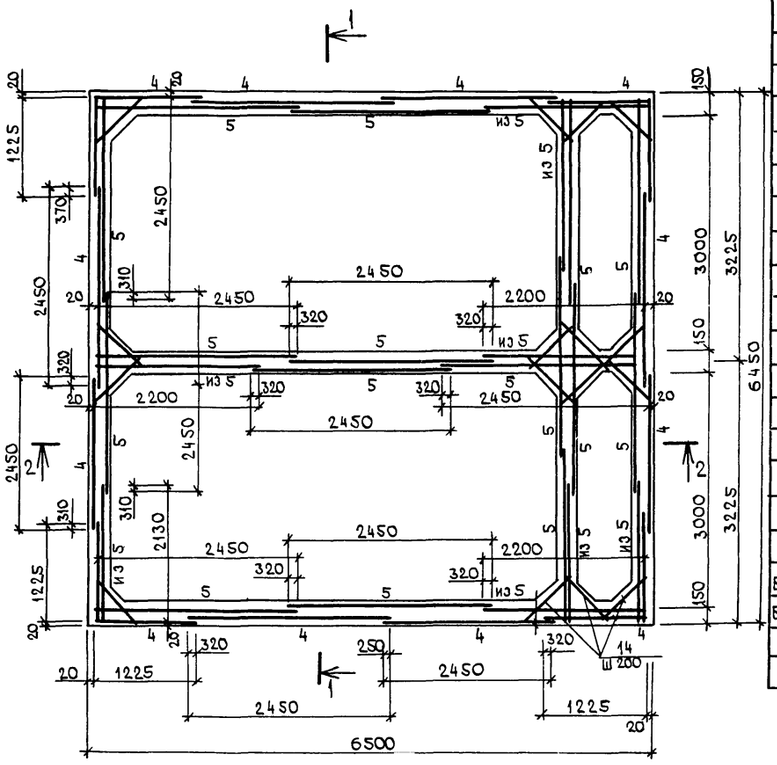

Спецификация монолитного резервуара

Формат	Зона	Поз.	Обозначение	Наименование	Кол.	Примечание
				Сборочные единицы		
				Сетки арматурные		
		1		С $\frac{8AI-100}{8AI-200}$ 2450×2050 $\frac{25}{25}$	5,5	
		2		С $\frac{8AI-100}{8AI-200}$ 2450×2950 $\frac{75}{75}$	5,5	
		3		С $\frac{10AII-100}{8AI-200}$ 2450×2050 $\frac{25}{25}$	5,5	
		4		С $\frac{8AI-200}{8AI-200}$ 2450×2750 $\frac{25}{175}$	13,0	
		5		С $\frac{10AII-100}{8AI-100}$ 2450×2550 $\frac{25}{375}$	23,3	
				Изделия закладные		
–		6	3.901-5	Сальник Ду200 ℓ=200	2(2)	15,7кг
–		7		Труба ф319×9 ГОСТ 8732-70* ℓ=350	1(1)	
–		8	1.400-15.81, 240-15	Изделие закладное МН204-1	4	6,7кг
–		9	1.400-15.81, 120-43	Изделие закладное МН112-2	8	2,7кг
–		10		Труба ф219×9 ГОСТ 8732-70* ℓ=500	1	23,3кг
		11		Сальник Ду300, ℓ=200	4	23,2кг
		12		Сальник Ду400 ℓ=200	(4)	29,3кг
				Детали		
БЧ		13		ф10АII ГОСТ 5781-75 ℓ=1500	130	0,93кг
БЧ		14		ф10АII ГОСТ 5781-75 ℓ=800	420	0,49кг
				Материалы		
				Бетон М200 Мрз 75, В4		18,6 м³

Ведомость расхода стали на элемент, кг

Марка элемента	Изделия арматурные					Всего	Общий расход
	Арматура класса						
	AI		AII				
	ГОСТ 5781-75	Итого	ГОСТ 5781-75		Итого		
	ф8		ф10				
Монолитный резервуар	1360		1300		2660	2660	2660

Ведомость деталей

Поз.	Эскиз
14	120, 560, 120

1-1

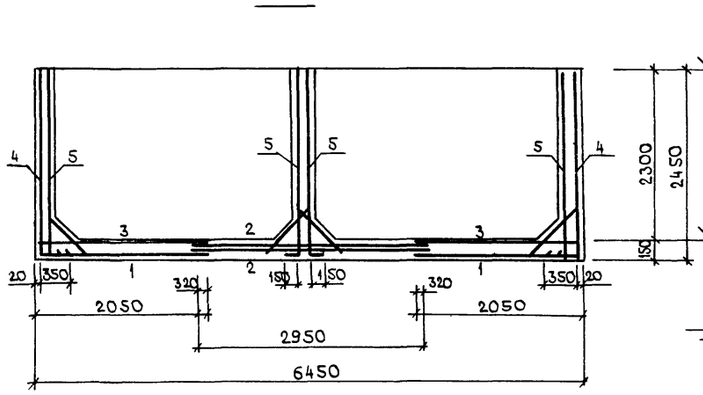

2-2

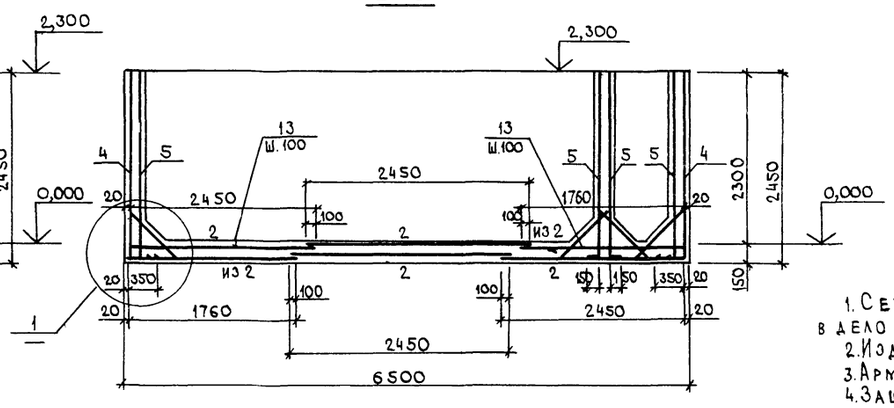

Деталь гиба арматурных сеток

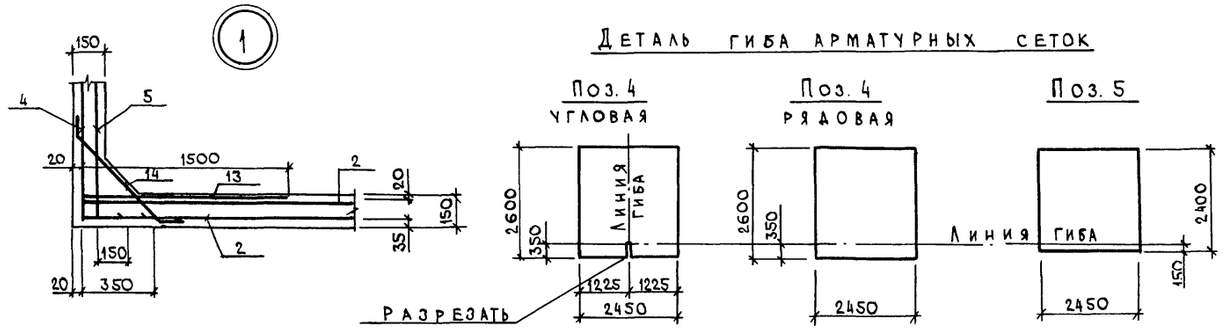

1. Сетки поз. 4 и 5 согнуть по месту до установки в дело согласно деталировке.
2. Изделие закладное поз. 7 дано для производительности 2,7 тыс.м³/с.
3. Арматурные сетки поз. 1÷5 выполнены по ГОСТ 23279-78.
4. Защитный слой бетона для нижних сеток – 35 мм; для верхних сеток – 20 мм.
5. Количество сальников в скобках относятся к производительности 7,0 тыс.м³/сутки.
6. Сетки поз. 5 устанавливать свободными концами (ℓ=375 мм) вниз.

Привязан

Инв. №

Инв. № подл. | Подпись и дата | Взам. инв. №

Т.П. 902-4-7.83 КЖ			
Н.контр. Лочцкер	Установка доочистки для станции биологической очистки сточных вод производительностью 4,2; 7 тыс. м³/сутки	Стадия	Лист	Листов
Проверил Краснова		Р	7	
Ст. инж. Киселева	Отделение барабанных сеток. Монолитный резервуар. Армирование	ЦНИИЭП инженерного оборудования г. Москва		
ГИП Лочцкер				
Гл. констр. Шапиро				
Нач. отд. Красавин				

19107-02 14

Типовой проект 902-4-7.83 Альбом III

Схема расположения колонн и балок покрытия

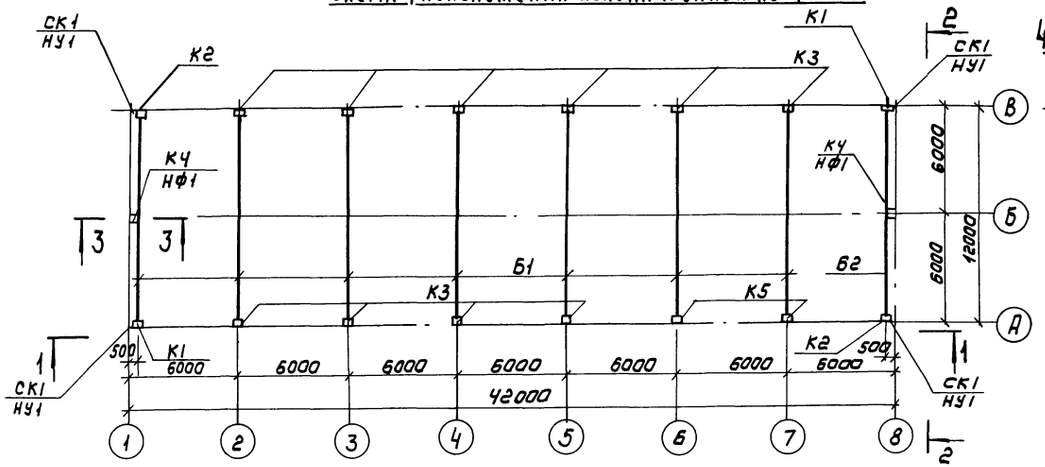

Разрез 3-3

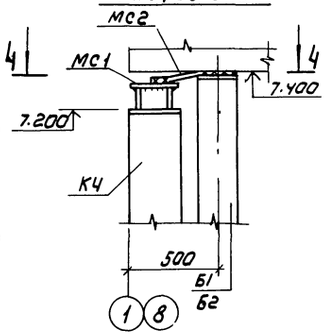

Разрез 4-4

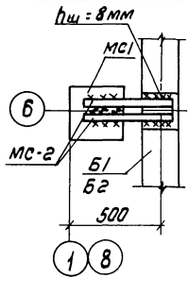

Разрез 1-1

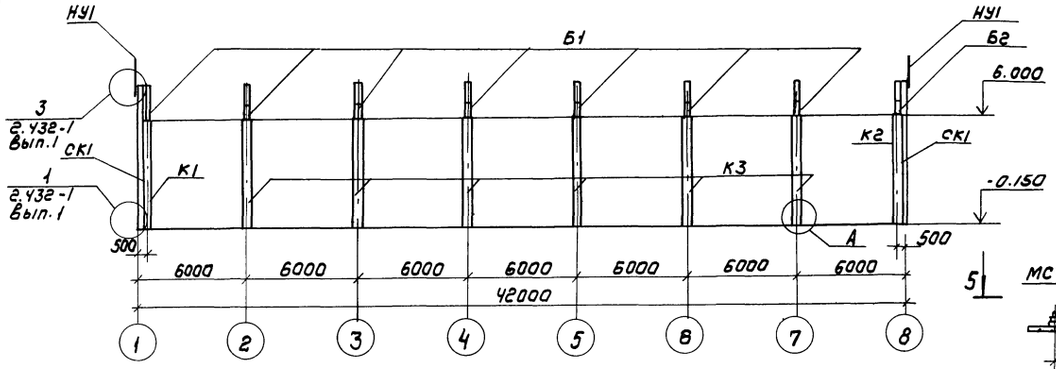

Разрез Б-Б

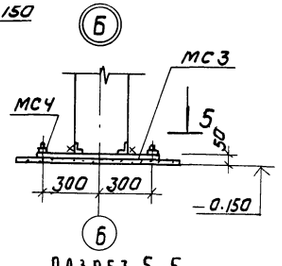

Разрез 2-2

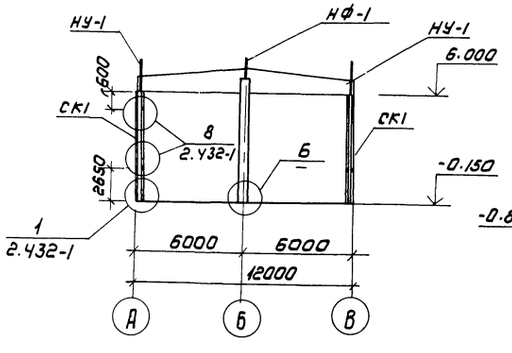

А

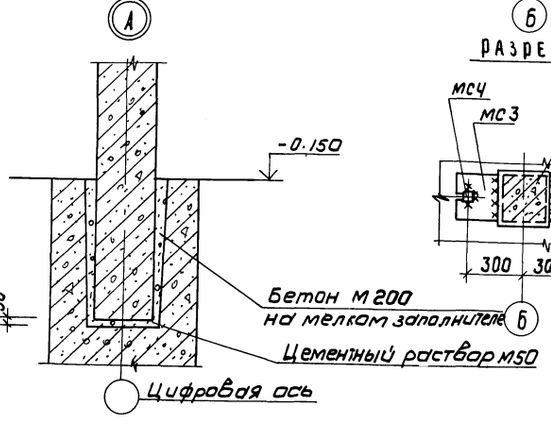

Разрез 5-5

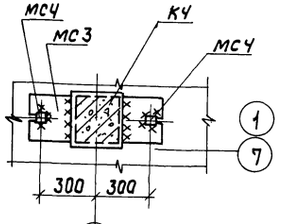

Спецификация к схеме расположения колонн и балок

Марка поз.	Обозначение	Наименование	Кол.	Масса ед.кг	Примечание
		Балки			
Б1	ТП 902-4-5.83-КЖИ.Б1	Б1	7	4700	
Б2	Б2	Б2	1	4700	
		Колонны			
К1	ТП 902-4-583-КЖИ.К1	К1	2	2000	
К2	К2	К2	2	2000	
К3	К3	К3	10	2000	
КЧ	КЧ	КЧ	2	2100	
К5	К3	К5	2	2000	
		Стойки фахверка			
СК1	1.439-2	СФЧ	4	357.4	
		Насадки торцевого фахверка			
НУ-1	1.439-2	НУ-5	4	37.2	
НФ-1	1439-2	НФ-1	2	29.8	
МС1	ТП902-4-583-КЖИ МС1÷МСЧ	МС1	2	7.5	
МС2	МС1÷МСЧ	МС2	4	3.4	
МС3	МС1÷МСЧ	МС3	2	28.3	
МСЧ	МС1÷МСЧ	МСЧ	4	0.8	
Т13	1.439-2	Т13	16	2.0	

1. Монтаж железобетонных конструкций осуществлять в соответствии со СНиП III-16-80, указаниями серии 1.423-3, 460-75.
2. Все неоговоренные монтажные швы принимать $h_ш$ = 6мм сварку производить электродами типа Э-12А ГОСТ 9467-75.
3. Закладные детали колонн, балок покрытия должны быть оцинкованы слоем 150 мкм в процессе изготовления методам металлизации распылением.
   Монтаж конструкций без оцинкованного покрытия указанных закладных деталей запрещается.
4. Замоноличивание производить бетоном М200, Мрз100, В2

Привязан

Инв.№

Н.контр	Лоучкер		
Провер	Краснова		
Ст.инж	Киселева		
Рук.гр.	Краснова		
ГИП	Лоучкер		
Гл.констр	Шапиро		
Нач.отд	Красавин		

ТП 902-4-7.83 КЖ

Установка доочистки для станции биологической очистки сточных вод производительностью 4,2; 7 тыс.м³/сут

Стадия	Лист	Листов
Р	8	

Схема расположения колонн и балок покрытия

ЦНИИЭП инженерного оборудования г. Москва

19107-02 15

Копировал: Коршунова Формат А2

Инв.№ подл. | Подпись и дата | Взам. инв.№

Типовой проект 902-4-7.83 Альбом III

Схема расположения плит покрытия в осях „1÷8"

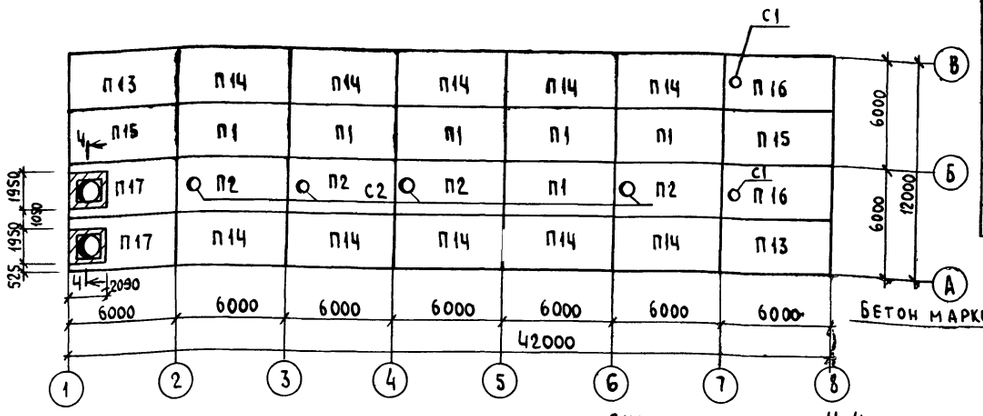

Ведомость деталей

Поз.	Эскиз
1	3950
2	5950
3	65 1180 185
4	5950
5	220 190 170 240
6	1180
7	350 350

Спецификация к схеме расположения плит покрытия и перекрытия

Марка поз.	Обозначение	Наименование	Кол.	Масса ед. кг	Примеч.
		Плита			
П13	ТП 902-4-5.83 - КЖИ.П13	П13	2	2650	
П14	П14	П14	10	2650	
П15	П15	П15	2	2650	
П16	П16	П16	2	2650	
П17	П17	П17	2	2650	
П1	ГОСТ 22701.1-77	ПГ-2 А IVT	6	2650	
П2	ГОСТ 22101.2-77	ПВ7-3 А IVT	4	2650	
П3	1.141.1 вып. 59	ПК10-60-15	4	2040	
П4	1.141-1 вып. 59	ПК10-60-12	2	2210	
7		Ф8 А I ГОСТ 5781-75 ℓ=800	16	0,15	
8	1.400-15.В1.540-09	Изделие закладное МН 548	5,14 м	21,6	кг
Ум1	лист 13	Монолитный участок Ум1	1		
Ум2	лист 13	Монолитный участок Ум2	1		
Ум3	лист 13	Монолитный участок Ум3	1		
		Стакан			
с1	1.494-24 вып.1	СБ4 Б-1	1	160	
с2	1.494-24 вып.1	СБ7 Б-1	3	340	

Спецификация к монолитным участкам

Формат	Зона	Поз.	Обозначение	Наименование	Кол.	Примеч.
				Ум1, Ум3		
				Сборочные единицы и детали		
Б4		1		Ф20 А III ГОСТ 5.1459-72* ℓ=5970	4	14,6 кг
Б4		2		Ф12 А III ГОСТ 5.1459-72* ℓ=5970	4	5,3 кг
Б4		3		Ф12 А III ГОСТ 5.1459-72* ℓ=1430	40	1,27 кг
Б4		4		Ф8 А I ГОСТ 5781-75 ℓ=6050	10	2,39 кг
Б4		5		Ф8 А I ГОСТ 5781-75 ℓ=820	80	0,4 кг
Б4		6		Ф12 А III ГОСТ 5,1459-72* ℓ=1180	40	1,07 кг
				Материалы		
				Бетон марки 200		0,91 м²
				Ум2		
				Сборочные единицы и детали		
Б4		1		Ф20 А III ГОСТ 5.1459-72* ℓ=5970	4	14,6 кг
Б4		2		Ф12 А III ГОСТ 5.1459-72* ℓ=5970	4	5,3 кг
Б4		3		Ф12 А III ГОСТ 5.1459-72* ℓ=1430	80	1,27 кг
Б4		4		Ф8 А I ГОСТ 5781-75 ℓ=6050	10	2,39 кг
Б4		5		Ф8 А I ГОСТ 5781-75 ℓ=820	76	0,4 кг
				Материалы		
				Бетон марки 200		0,91 м³

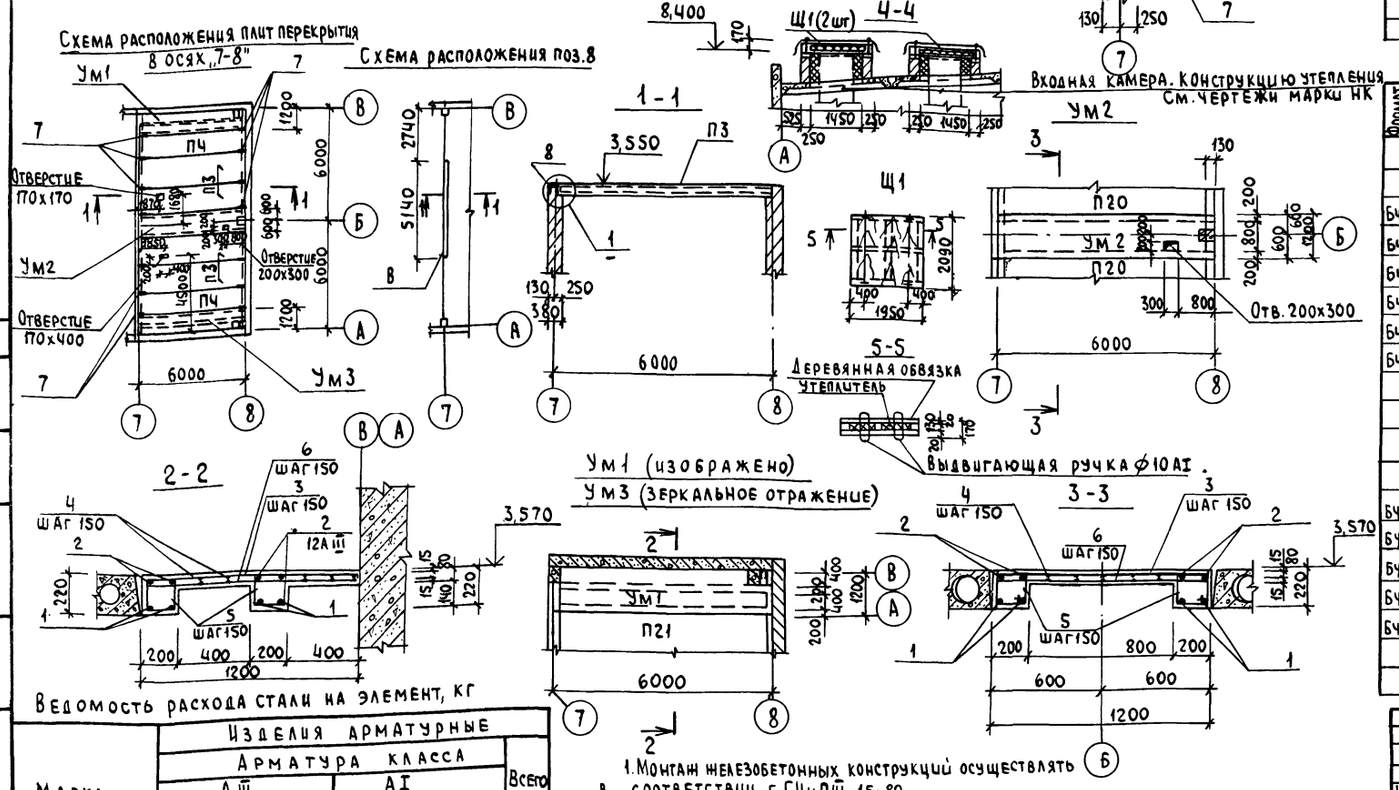

Ведомость расхода стали на элемент, кг

Марка элемента	Изделия арматурные								Всего
	Арматура класса								
	А III				А I				
	ГОСТ 5,1459-72				ГОСТ 5781-75				
	Ф20	Ф12		Итого	Ф8			Итого	
Ум1; Ум3	58,4	122,8		181,2	51,4		51,4	232,6	232,6
Ум2	58,4	72,0		130,4	51,4		51,4	181,8	181,8

1. Монтаж железобетонных конструкций осуществлять в соответствии с СНиП III-16-80
2. Плиты П13÷П17; П1; П2, приварить к балкам покрытия.
3. Сварку производить электродами типа Э42А по ГОСТ 9467-75, h=6 мм.
4. Отверстия в плитах п. 20 выполнить по месту методом рассверловки.
5. Поз. 1 заложить в швы между плитами.
6. Расход материалов: древесины-0,29 м³, утеплителя-0,7 м³.

Привязан

Инв. №

Н. контр	Лоуцкер	
Проверил	Краснова	
Ст. инж.	Киселева	
Рук. гр.	Краснова	
ГИП	Лоуцкер	
Гл. констр	Шапиро	
Нач. отд.	Красавин	

т. п. 902-4-7.83 КЖ

Установка доочистки для станции биологической очистки сточных вод производительностью 4,2; 7,0 тыс. м³/сут.

Стадия	Лист	Листов
Р	9	

Схема расположения плит покрытия и перекрытия

ЦНИИЭП инженерного оборудования г. Москва

19107-02 16

Согласовано: Отдел ВС — Нарциссова; Отдел КГ — Бондаренко

Инв. № подл. | Подпись и дата | Взам. инв. №

Копировал: Лукьянова Формат 22

Схема расположения стеновых панелей по оси „А"

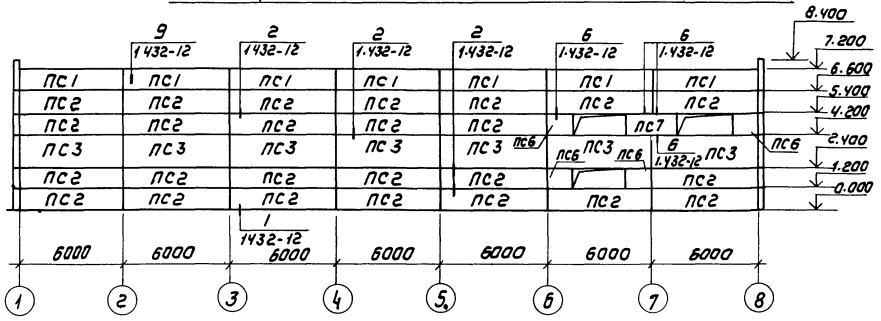

Схема расположения стеновых панелей по оси „1"

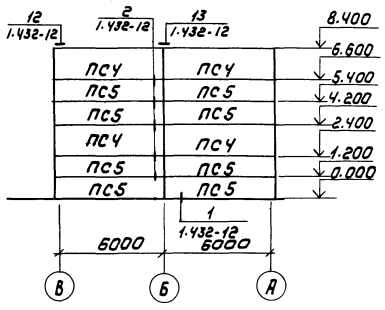

Спецификация к схемам расположения стеновых панелей

Марка поз.	Обозначение	Наименование	Кол	Масса ед. кг	Примечание
		Панели стеновые			
		Панели стеновые			
ПС1	1.432-12	ПСТ100 1.2х6 — 22	14	2690	
ПС2	1.432-12	ПСТ100 1.2х6 — 11	48	2690	
ПС3	1.432-12	ПСТ100 1.8х6 — 11	14	4040	
ПС4	1.432-12	ПСТ100 1.8х6.25 — 11	6	4400	
ПС5	1.432-12	ПСТ100 1.2х6.25 — 11	12	2920	
ПС6	1.432-12	ПСТ100 1.2х0.75 — 33	8	330	
ПС7	1.432-12	ПСТ100 1.2х1.5 — 33	2	660	
		Металлические изделия			
Т1	1.432-12	Т1	122	0.69	
Т2	1.432-12	Т2	122	1.73	
Т4	1.432-12	Т4	24	0.56	
Т5	1.432-12	Т5	12	1.09	

Схема расположения стеновых панелей по оси „В"

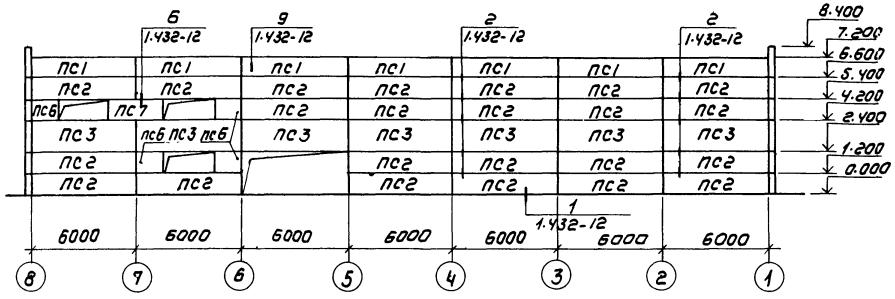

Схема расположения стеновых панелей по оси „8"

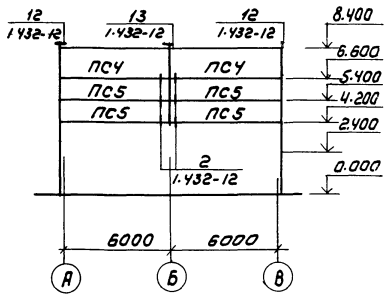

1. Панели самонесущие, представляют собой трехслойную конструкцию. Средний слой выполняется из плитного полистирола $\gamma = 40$ кгс/м^3, а внешние из железобетона марки 300.
2. Монтаж панелей выполнять в соответствии с указаниями серии 1.432-12.

Согласовано

Инв.№ подл. | Подпись и дата | Взам. инв.№

Привязан	Н. контр.	Лоцкер	
	Провер.	Лоцкер	
	Ст. инж.	Вульф	
	Рук. гр.	Краснова	
	ГИП	Лоцкер	
Инв.№	Гл. констр.	Шапиро	
	Нач. отд.	Красавин	

ТП 902-4-7 83 КЖ

Установка доочистки для станции биологической очистки сточных вод производительностью 4,2, 7,0 тыс м³/сутки

Стадия	Лист	Листов
Р	10	

Схемы расположения стеновых панелей

ЦНИИЭП инженерного оборудования г. Москва

19107-02 17

Копировал: Коршунова

Формат А2

Типовой проект 902-4-7.83 Альбом III

ВЕНТКАМЕРА

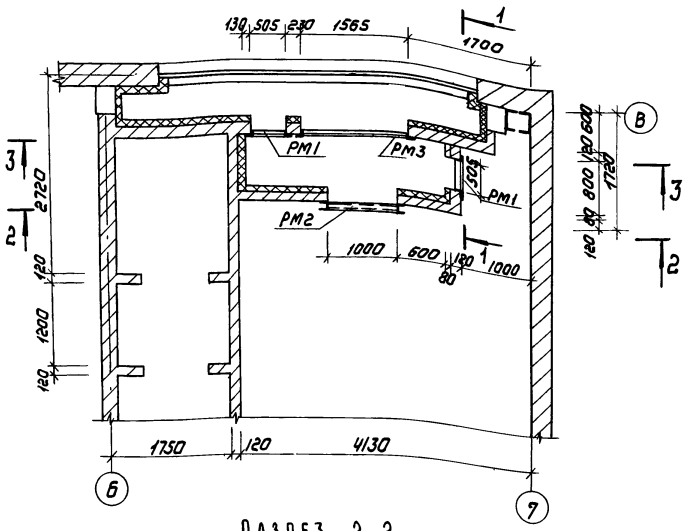

РАЗРЕЗ 2-2

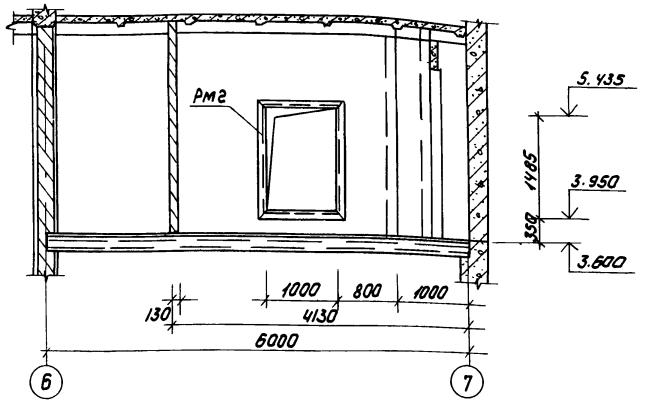

ДЕТАЛЬ КРЕПЛЕНИЯ УТЕПЛИТЕЛЯ К КИРПИЧНЫМ СТЕНАМ В ВЕНТКАМЕРЕ

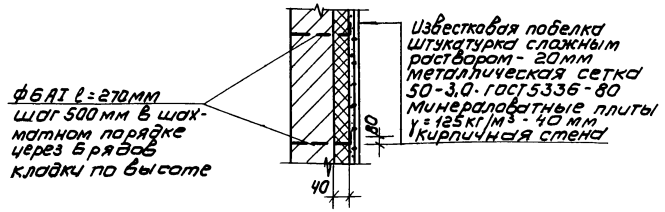

Плита
Минераловатные плиты
γ = 125кг/м³ - 50мм
Металлическая сетка
50-3,0 - ГОСТ5336-80
Штукатурка сложным
раствором - 20мм
Известковая побелка

РАЗРЕЗ 1-1

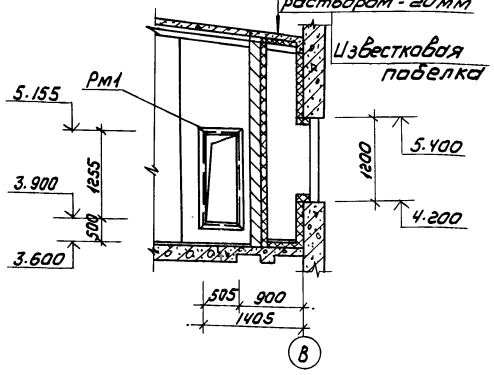

РАЗРЕЗ 3-3

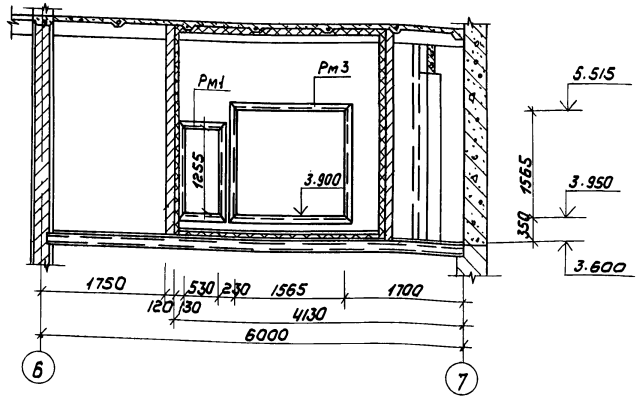

СПЕЦИФИКАЦИЯ ЭЛЕМЕНТОВ ВЕНТКАМЕРЫ

Марка	Обозначение	Наименование	Кол. шт.	Масса ед.кг	Примечание
Рм1	ТП902-4-583-КЖИ, Рм1	Изделие закладное Рм1	2	76.6	
Рм2	Рм2	Изделие закладное Рм2	1	74.7	
Рм3	Рм1	Изделие закладное Рм3	1	75,0	
		Плиты			
П5	3.006-2 Вып. II-2	П23.9.3	2	820	

СХЕМА РАСПОЛОЖЕНИЯ ПЛИТ ПОКРЫТИЯ ТАМБУРА

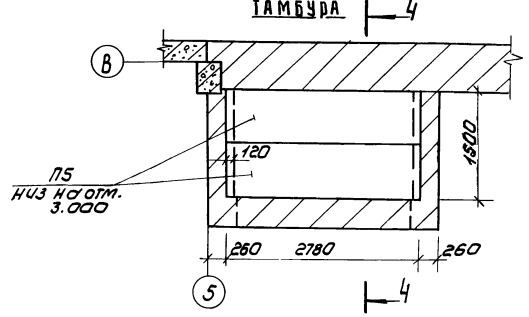

РАЗРЕЗ 4-4

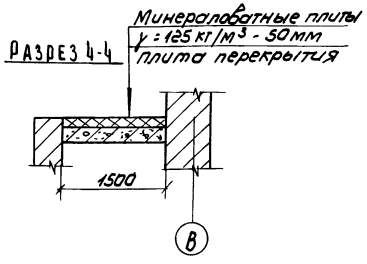

Привязан

Инв.№

Н.контр.	Лоучкер		
Провер.	Краснова		
Ст.инж.	Киселева		
Рук.гр.	Краснова		
ГИП	Лоучкер		
Гл.конструктор	Шапиро		
Нач.ОТА	Красавин		

ТП 902-4-7.83 КЖ

Установка доочистки для станции биологической очистки сточных вод производительностью 4,2; 7,0 тыс м³/сутки

Венткамера
Схема расположения перекрытия тамбура

Стадия	Лист	Листов
Р	11	

ЦНИИЭП инженерного оборудования г. Москва

19107-02 18

Копировал: Каршунова Формат А2

Согласовано: ОТА. ОВ Кутукова

Инв.№подл. | Подпись и дата | Взам.инв.№

Типовой проект 902-4-7.83 Альбом III

СХЕМА РАСПОЛОЖЕНИЯ СТЕНОВЫХ ПАНЕЛЕЙ

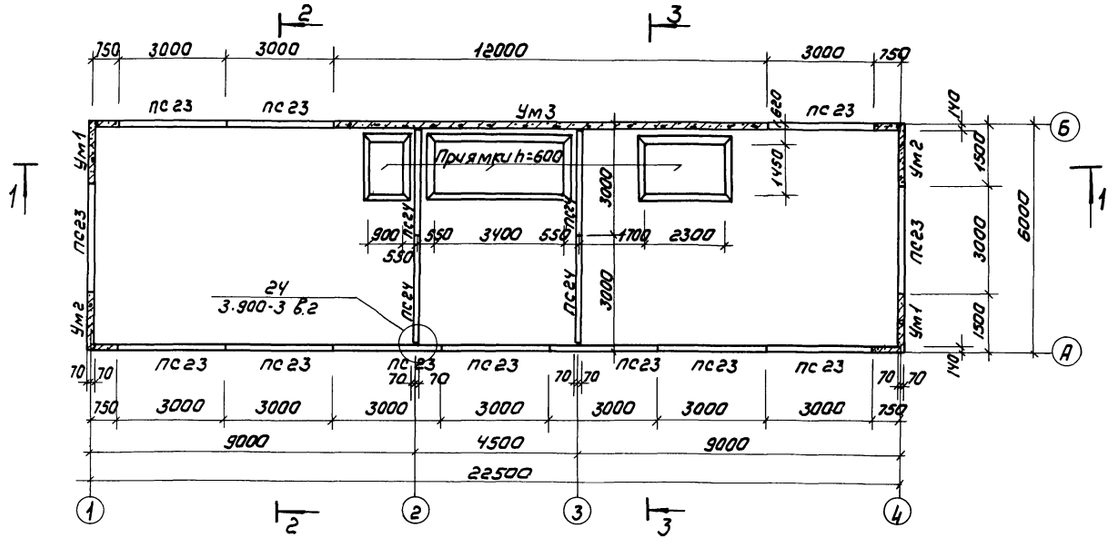

СХЕМА РАСПОЛОЖЕНИЯ ПЛИТ ПОКРЫТИЯ

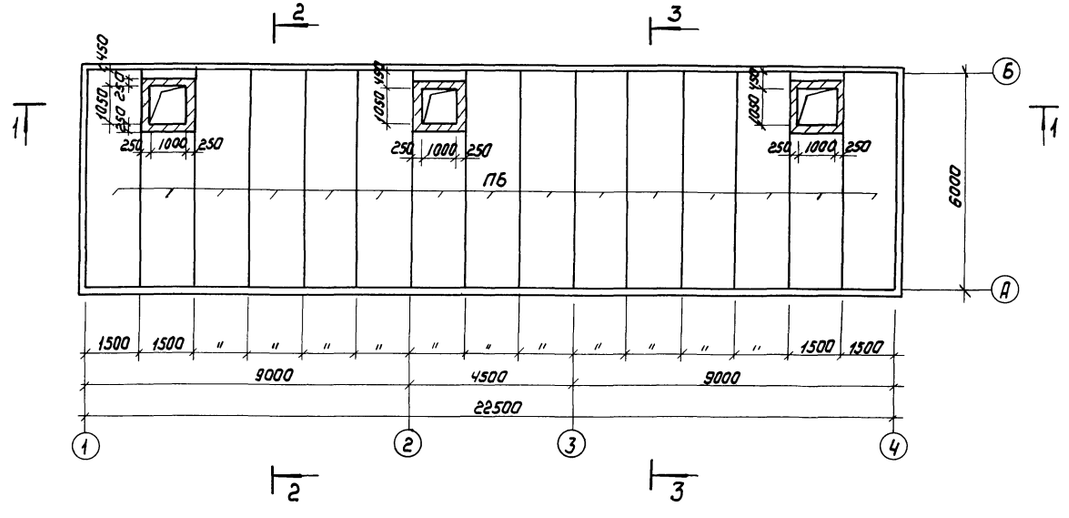

СПЕЦИФИКАЦИЯ К СХЕМАМ РАСПОЛОЖЕНИЯ СТЕНОВЫХ ПАНЕЛЕЙ И ПЛИТ ПОКРЫТИЯ

Марка поз.	Обозначение	Наименование	Кол.	Масса ед. кг	Примечание
	Сборные железобетонные элементы				
ПБ	1.442.1-2 вып. 1	2П1-4АIVТ	15	2450	
ПС23	ТП 902-4-5.83-КЖИ.ПС23	ПС23	12	2750	
ПС24	ТП 902-4-5.83-КЖИ.ПС24	ПС24	4	2500	
	Монолитные железобетонные элементы				
Ум1	Лист 17	Участок монолитный Ум1	2		
Ум2	Лист 17	Ум2	2		
Ум3	Лист 17	Ум3	1		
		Щиты			
Щ1	Лист 13	Щит деревянный Щ1	3		
	Изделия соединительные				
		L50x5 ГОСТ 8509-72	12пм	3,77	

1. Днище и внутренние (кводе) поверхности стыков и монолитных участков стен торкретируются цементно-песчаным раствором за 2 раза на толщину 25мм
2. Установка стеновых панелей производится с тщательной выверкой горизонтальных и вертикальных осей.
   Между собой панели крепятся путем сварки закладных деталей арматурными накладками по узлам 1;2 серии 3.900-3 выпуск 2 с последующим замоноличиванием стыка цементно-песчаным раствором механизированным способом в соответствии с „Рекомендациями по замоноличиванию цементно-песчаным раствором стыков шпоночного типа в сборных железобетонных емкостных сооружениях (см. серию 3.900-3 вып. 2).
   Т-образные стыки стен гибкие в виде шпонки, заполняемой тиоколовым герметиком гидром II по узлу 24 серии 3.900-3 выпуск 2.
   Подробнее о материалах и способах производства работ по выполнению стыков см серию 3.900-3 и пояснительную записку.
3. Заделка стеновых панелей в паз днища производится по узлам 17;18 серии 3.900-3 выпуск 2 с заменой толщины выравнивающего слоя цементного раствора с 30 до 50мм.
4. Плиты перекрытия П2 приварить к закладным деталям стен не менее чем в 3х точках электродами типа Э42 по ГОСТ 9467-75 $h_ш$=8мм $l_ш$=100мм
   Заполнение сооружения водой до приварки плит перекрытия запрещается

Т.П. 902-4-7.83				КЖ
Привязан	Н. контр.	Лоуцкер	Установка доочистки для станции биологической очистки сточных вод производительностью 4.2; 7.0 тыс м³/сутк	Стадия: Р; Лист: 12; Листов:
	Провер.	Краснова		
	Ст. инж.	Вульф		
	Гип	Лоуцкер	Блок резервуаров	ЦНИИЭП инженерного оборудования г. Москва
	Гл. констр.	Шапиро	Схема расположения стеновых панелей, плит покрытия.	
Инв №	Нач. отд.	Красавин		

19107-02 19

Копировал: Коршунова

Формат А 2

Согласовано: По кг. Бондаренко

Инв № подл. | Подпись и дата | Взам. инв №

Альбом III

Типовой проект 902-4-7.83

Разрез 1-1

Асфальтобетон песчаный - 30мм
5 слоев гидроизола на битумной мастике - 30мм
Цементная стяжка М50 - 5÷15мм
Утеплитель - пенобетон γ=300 кг/м³ - 200мм
Пароизоляция - обмазка горячим битумом за 1 раз.
Сборные железобетонные плиты - 400мм

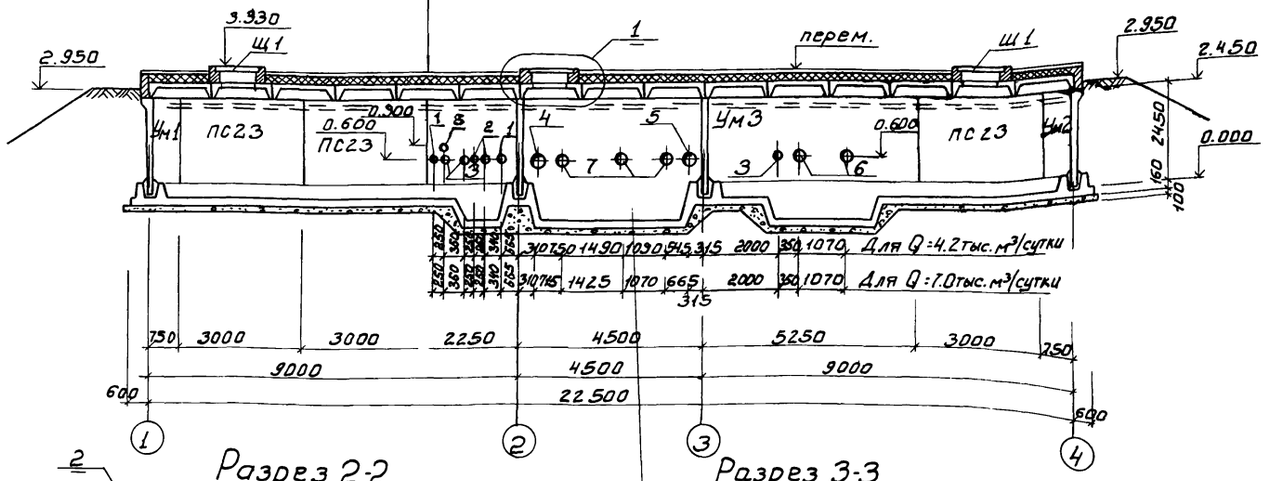

Разрез 2-2

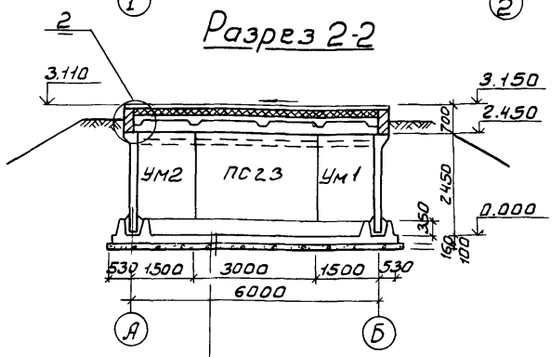

Торкрет-штукатурка цементно-песчаным раствором - 20мм
Железобетонное днище - 160мм
Асфальтовый раствор - 6÷8мм
Бетонная подготовка из бетона марки 100 - 100мм
Щебень втрамбован. в грунт - 40мм
Грунт основания

Разрез 3-3

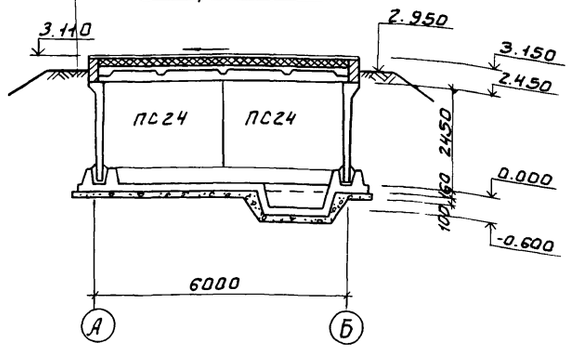

2

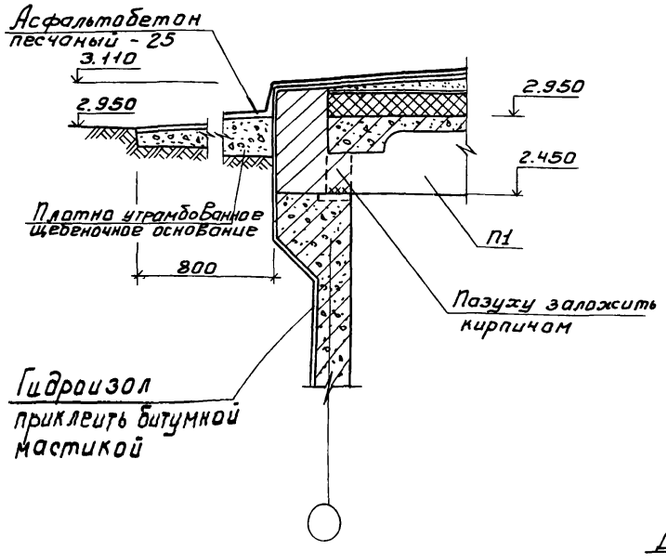

Ш-1

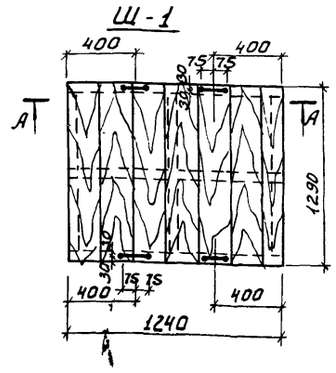

Деталь выдвигающейся ручки

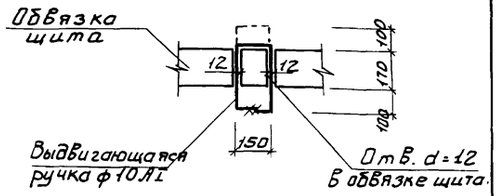

а-а

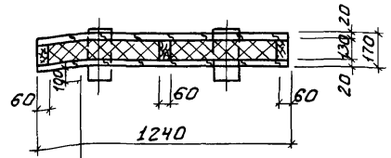

Доски δ=20 в шпунт
1 слой рубероида
Минераловатные плиты (ГОСТ 9573-82) γ=125 кг/м³
1 слой рубероида
Доски δ=20 в шпунт

Экспликация отверстий технологического назначения

Тип отв.	Производительность 4.2тыс.м³/сутки Ду, мм	Отм. оси	7.0тыс.м³/сутки Ду, мм	Отм. оси	Назначение
1	50	0.900	50	0.900	
2	100	0.600	100	0.600	
3	200	0.600	200	0.600	
4	400	0.600	400	0.600	
5	300	0.600	400	0.600	
6	250	0.600	250	0.600	
7	200	0.600	250	0.600	
8	200	0.900	200	0.900	

Расход материалов на 1 щит (Щ1).

Древесины - 0.085 м³
Утеплителя - 0.13 м³

Щит выполнять из антисептированной древесины хвойных пород.

3

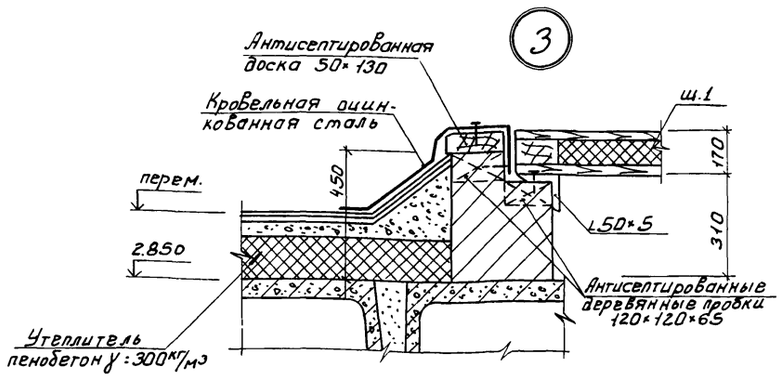

1

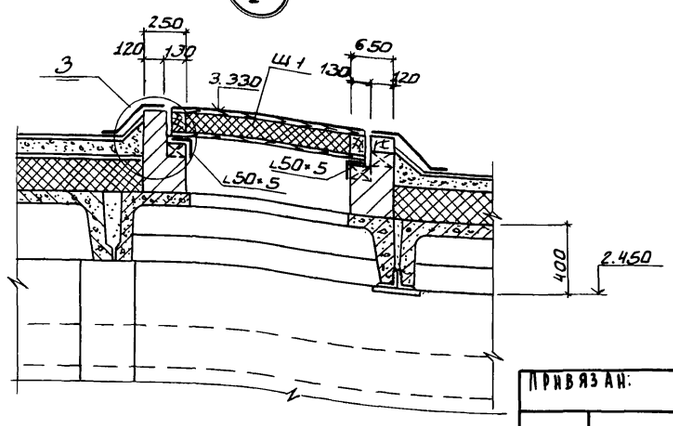

Н.контр.	Лоуцкер			
Провер	Краснова			
Ст.инж.	Вульф			
ГИП	Лоуцкер			
Гл.констр	Шапиро			
Нач.отд.	Красавин			

Привязан:

Инв №

ТП 902-4-7.83 КЖ

Установка доочистки доочистки для станции биологической очистки сточных вод производительностью 4.2; 7.0 тыс. м³/сутки

Стадия	Лист	Листов
Р	13	

Блок резервуаров. Разрезы 1-1÷3-3. Узлы 1÷3.

ЦНИИЭП инженерного оборудования г. Москва

19107-02 20

Согласовано

Инв. № подл. | Подпись и дата | Взам. инв. №

Копировал: Боброва

Формат А2

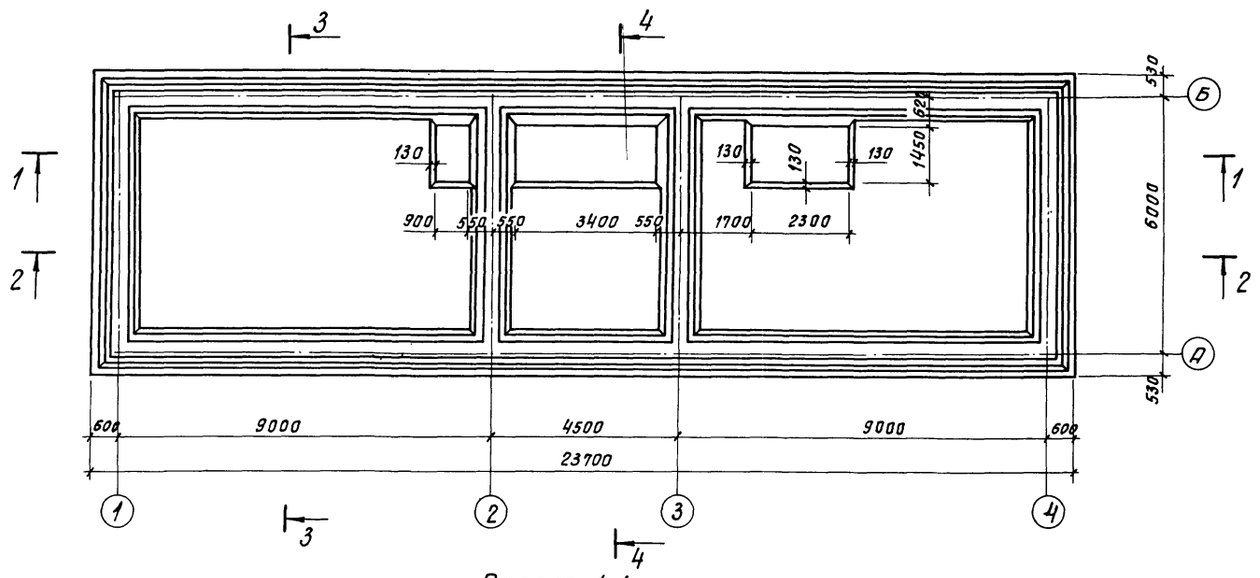
План

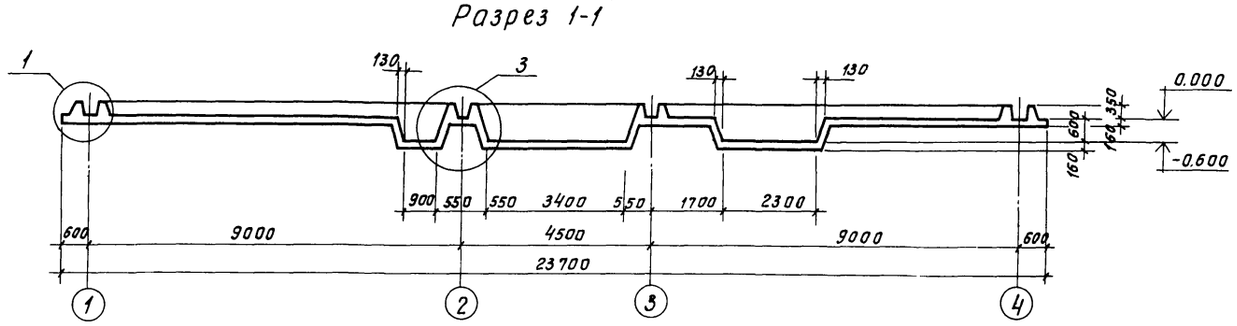
Разрез 1-1

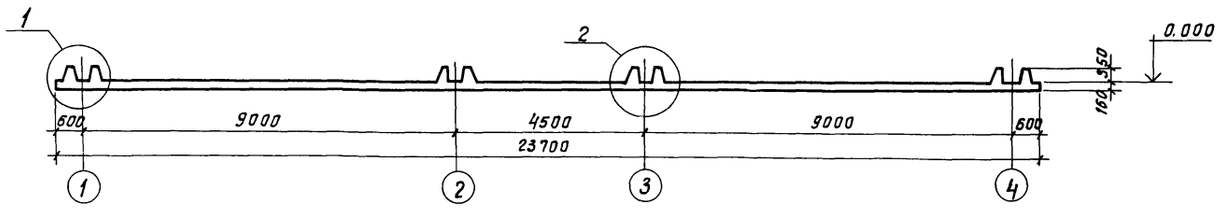
Разрез 2-2

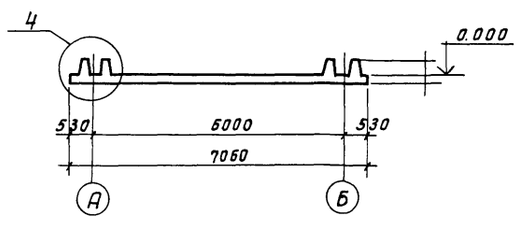
Разрез 3-3

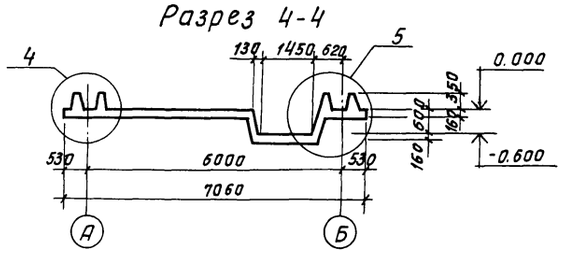
Разрез 4-4

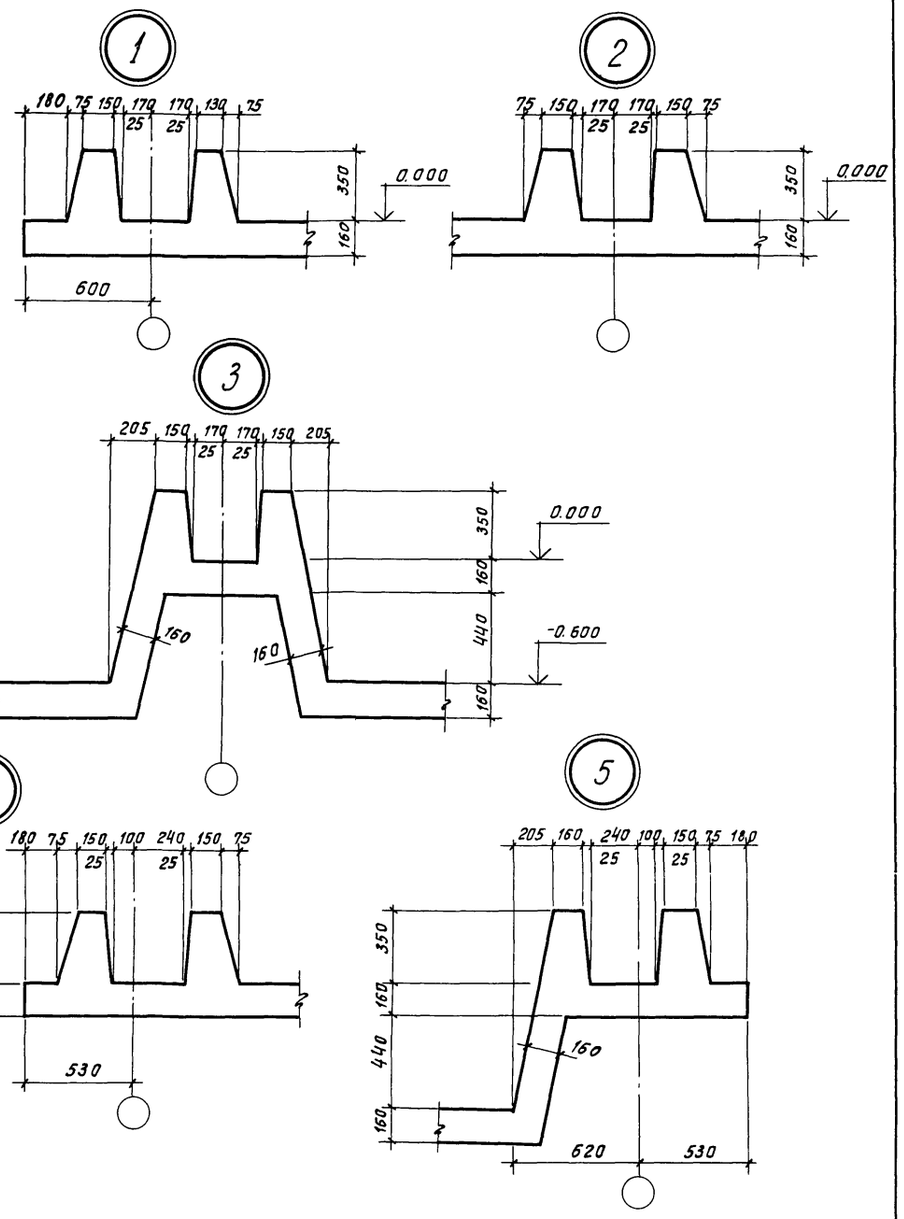

Альбом III

Типовой проект 902-4-7.83

ИНВ. № ПОДЛ.	ПОДПИСЬ И ДАТА	ВЗАМ. ИНВ. №

ПРИВЯЗАН:	Н.КОНТР.	ЛОУЦКЕР	
	ПРОВЕР.	КРАСНОВА	
	СТ.ИНЖ.	ВУЛЬФ	
	ГИП	ЛОУЦКЕР	
	ГЛ.КОНСТ.	ШАПИРО	
ИНВ. №	НАЧ.ОТД.	КРАСАВИН	

ТП 902-4-7.83 КЖ

УСТАНОВКА ДООЧИСТКИ ДЛЯ СТАНЦИИ БИОЛОГИЧЕСКОЙ ОЧИСТКИ СТОЧНЫХ ВОД ПРОИЗВОДИТЕЛЬНОСТЬЮ 4,2; 7,0 ТЫС. М³/СУТКИ

СТАДИЯ	ЛИСТ	ЛИСТОВ
Р	14	

БЛОК РЕЗЕРВУАРОВ. ДНИЩЕ. ОПАЛУБОЧНЫЙ ЧЕРТЕЖ.

ЦНИИЭП ИНЖЕНЕРНОГО ОБОРУДОВАНИЯ Г. МОСКВА

Копировал Хлоп 19107-02 21 Формат А2

Альбом III

Типовой проект 902-4-7.83

Схема расположения верхних и нижних сеток.

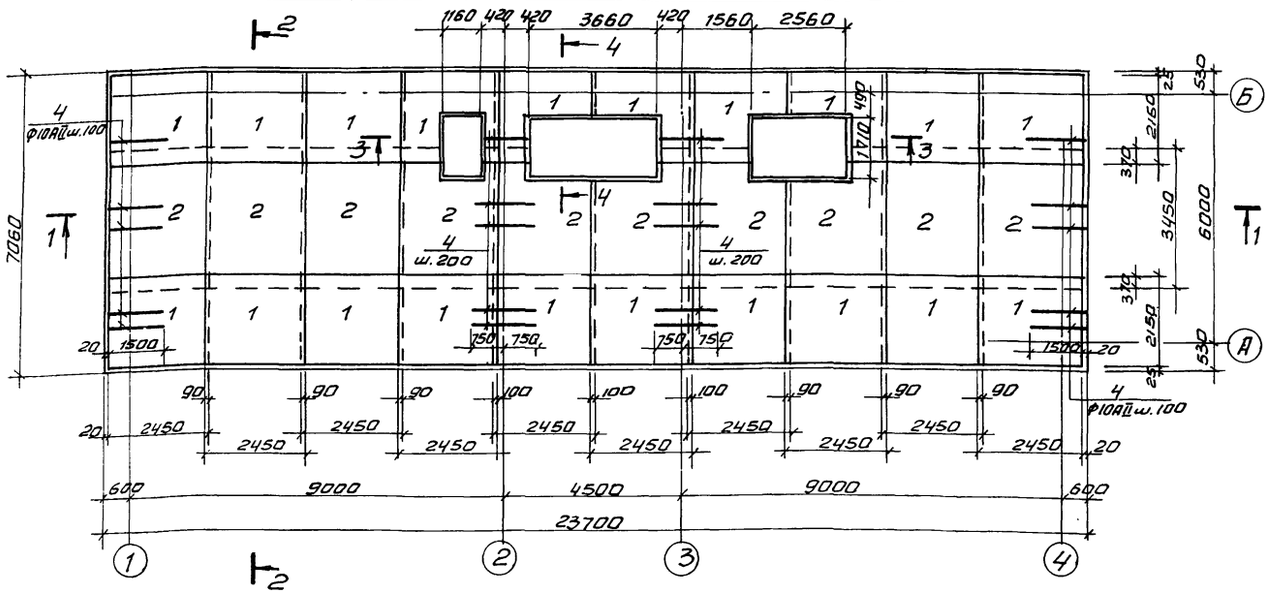

Схема расположения каркасов

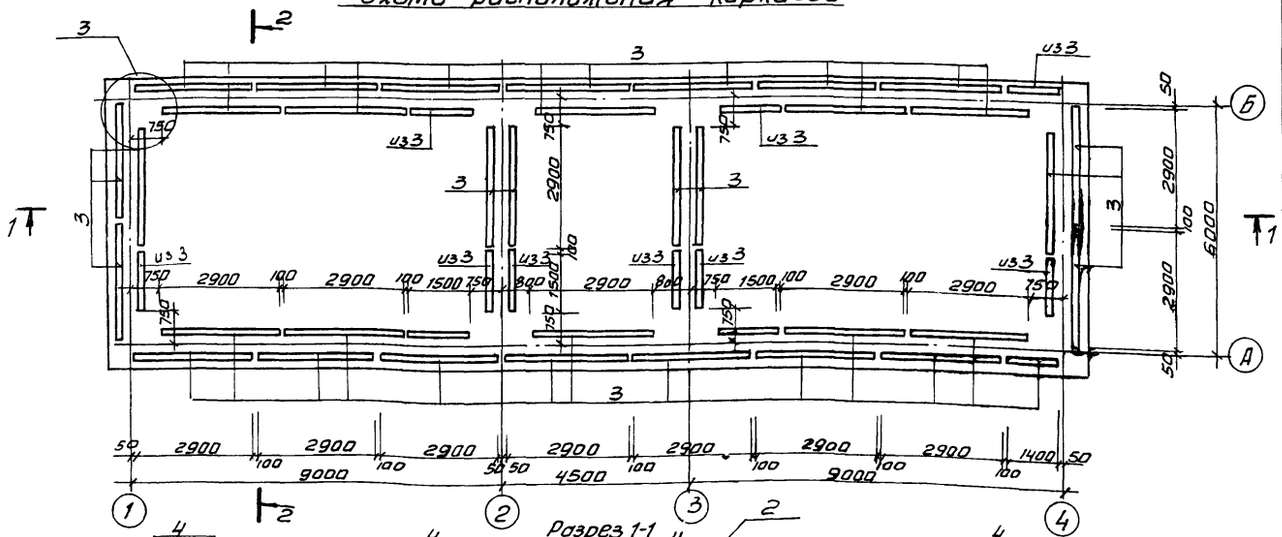

Разрез 1-1

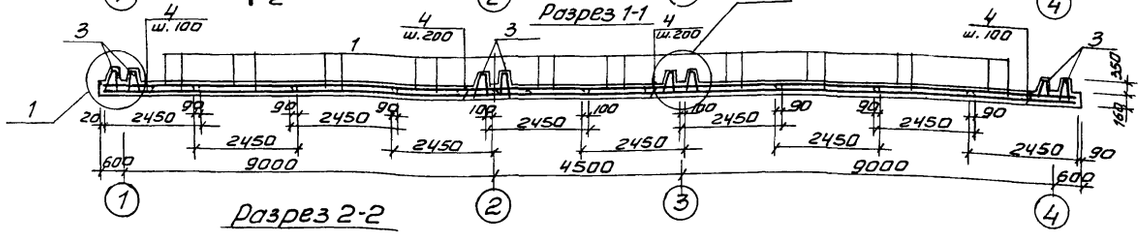

Разрез 2-2

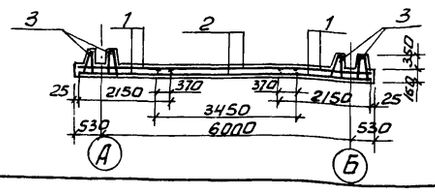

Ведомость деталей

Поз.	Эскиз
5	200 680 740 1700 960 280
6	200 1800 200
7	200 690 750 1150 950 290
8	950 3650 950
9	200 750 2550 750 200
10	200 1250 200
11	200 3750 200
12	200 2650 200
13	200 750 200
14	200 950
16	250 120 120 150 150
17	40 750 125 530 535 595 585 250
18	210 585 585
19	600 600
20	150 600

Спецификация к схемам расположения арматурных изделий

Формат	Зона	Поз.	Обозначение	Наименование	Кол.	Примечание
				Сборочные единицы		
				Сетки арматурные		
		1		С $\frac{Ф10АII-100}{Ф8АI-200}$ 2450×2150 $\frac{75}{75}$	40	
		2		С $\frac{Ф10АII-200}{Ф8АI-200}$ 2450×3450 $\frac{25}{25}$	20	
11		3	т.п 902-4-5.83 - КЖИ КПБ	Каркас КПБ	33	
				Детали		
64		4		ФIOАII ГОСТ 5781-75 ℓ=1500	280	9.3кг
64		5		ФIOАII ГОСТ 5781-75 ℓ=3600	33	2.22кг
64		6		ФIOАII ГОСТ 5781-75 ℓ=2200	30	1.36кг
64		7		ФIOАII ГОСТ 5781-75 ℓ=3050	7	1.88кг
64		8		ФIOАII ГОСТ 5781-75 ℓ=5550	7	3.42кг
64		9		ФIOАII ГОСТ 5781-75 ℓ=4450	7	2.75кг
64		10		ФIOАII ГОСТ 5781-75 ℓ=1650	8	1.02кг
64		11		ФIOАII ГОСТ 5781-75 ℓ=4150	8	2.56кг
64		12		ФIOАII ГОСТ 5781-75 ℓ=3050	8	1.88кг
64		13		ФIOАII ГОСТ 5781-75 ℓ=1150	24	0.71кг
64		14		ФIOАII ГОСТ 5781-75 ℓ=1150	24	0.71кг
64		15		Ф8АI ГОСТ 5781-75 ℓобщ.	200пм	79.0кг
64		16		Ф8АI ГОСТ 5781-75 ℓ=790	500	0.31кг
64		17		ФIOАII ГОСТ 5781-75 ℓ=1530	96	0.94кг
64		18		ФIOАII ГОСТ 5781-75 ℓ=1380	16	0.85кг
64		19		Ф8АI ГОСТ 5781-75 ℓ=1300	64	0.51кг
64		20		Ф8АI ГОСТ 5781-75 ℓ=850	128	0.34кг
64		21		Ф8АI ГОСТ 5781-75 ℓср=180	200	0.07кг
				Материалы		
				Бетон М200, МРз75 В4	37.6 м³	

Ведомость расхода стали на элемент, кг

Марка элемента	Изделия арматурные								Всего
	Арматура класса								
	AI				AII				
	ГОСТ 5781-75				ГОСТ 5781-75				
	Ф8			Итого	Ф10			Итого	
Монолитное днище	1687			1687	2983			2983	4670

Инв. № подл. | Подпись и дата | Взам. инв. №

Привязан	Н. контр.	Лоуцкер	
	Провер.	Лоуцкер	
	Рук. гр.	Краснова	
	ГИП	Лоуцкер	
Инв. №	Гл. конст.	Шапиро	
	Нач. отд.	Красавин	

ТП 902-4-7.83 КЖ

Установка доочистки для станции биологической очистки сточных вод производительностью 4,2; 7,0 тыс. м³/сутки.

Блок резервуаров. Днище. Армирование. Схема расположения верхних и нижних сеток, каркасов.

Стадия	Лист	Листов
Р	15	

ЦНИИЭП инженерного оборудования г. Москва

Копировал: Антипова 19107-02 22 формат

Типовой проект 902-4-7.83 Альбом III

Разрез 3-3

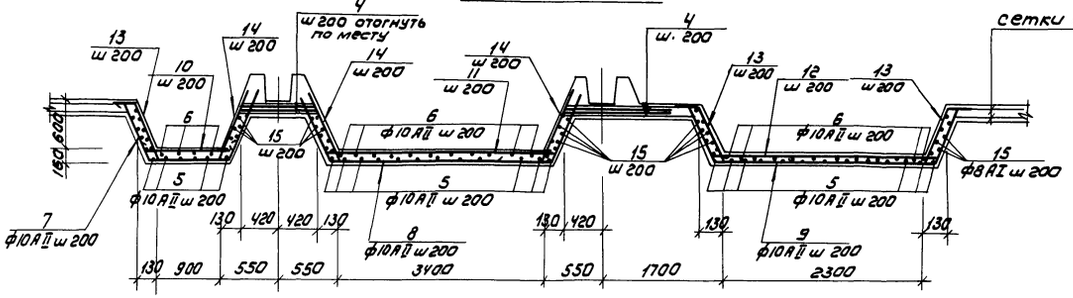

Разрез 4-4

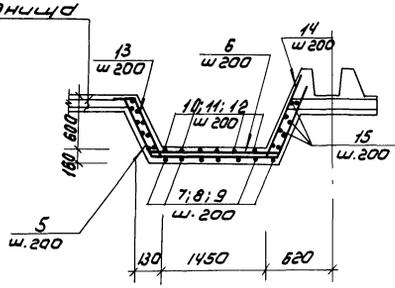

Деталь стыка сеток в нерабочем направлении

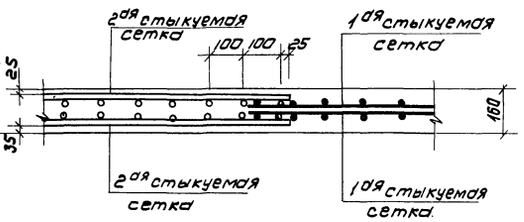

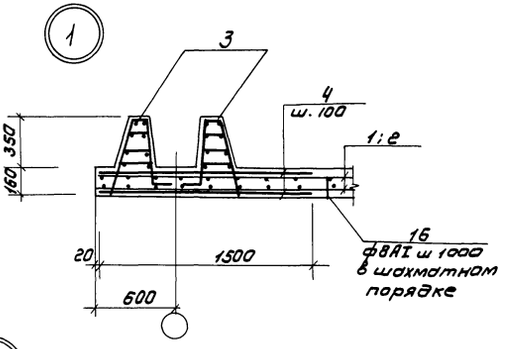

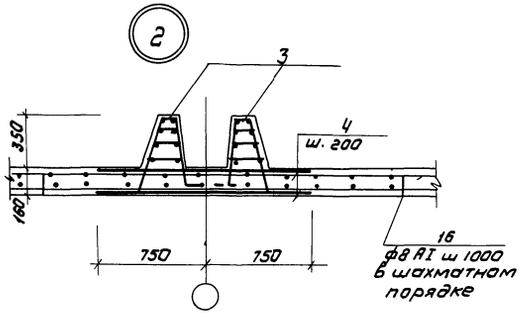

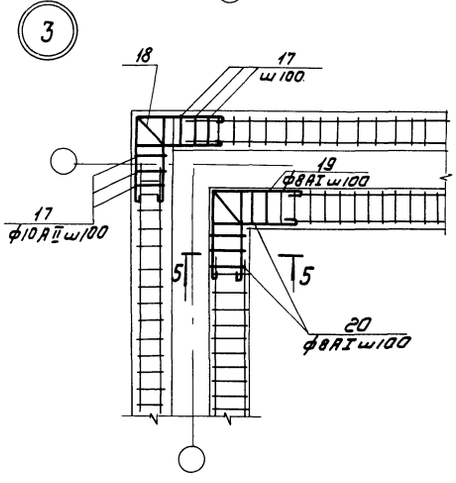

Разрез 5-5

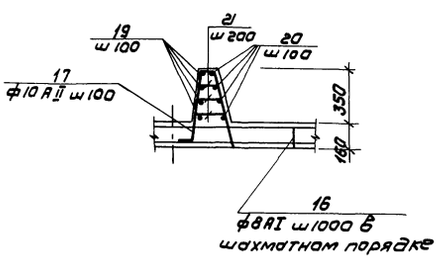

1. Арматурные сетки поз. 1;2 приняты по ГОСТ'у 23279-78.
2. Сетки, попадающие в приямок, обрезать по месту.
3. Защитный слой бетона для нижних сеток - 35 мм; для верхних сеток и каркасов - 25мм.
4. В нижние и верхние сетки у осей „1" и „4" ввязать стержни поз. 4 с шагом 100мм. В нижние и верхние сетки у осей „2" и „3" ввязать стержни поз. 4 с шагом 200мм.

Инв.№ подл. | Подпись и дата | Взам. инв.№

					ТП 902-4-7.83		КЖ
Привязан		Н.контр.	Лоуцкер		Установка доочистки для станции биологической очистки сточных вод производительностью 4,2; 7,0 тыс.м³/сутки	Стадия	Лист	Листов
		Провер.	Лоуцкер			Р	16	
		Рук.гр.	Краснова					
		ГИП	Лоуцкер		Блок резервуаров Днище. Армирование Разрез 3-3 4-4 5-5. Узлы 1,2,3	ЦНИИЭП инженерного оборудования г. Москва		
Инв.№		Гл.констр.	Шалимо					
		Нач.отд.	Красавин					

19107-02 23

Копировал: Коршунова Формат А2

Типовой проект 901-4-7.83 Альбом III

Инв. № подл. | Подп. и дата | Взам. инв. №

Ум1; Ум2

(Зеркальное отражение)

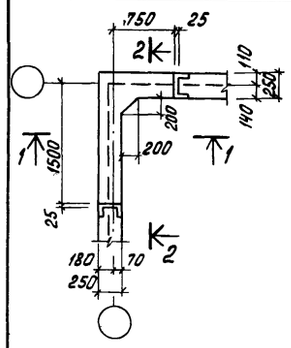

Ум3

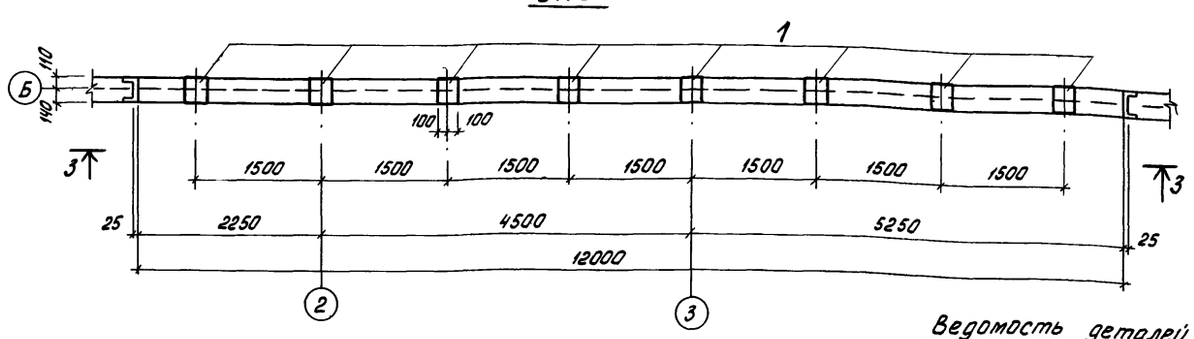

1-1

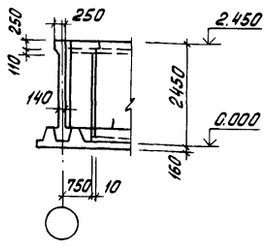

2-2

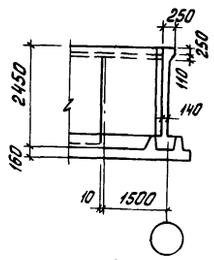

3-3

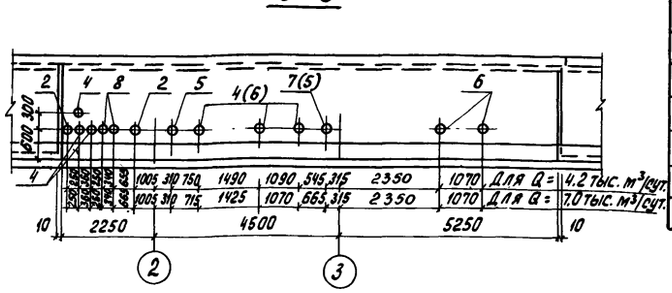

Ведомость деталей

Поз.	Эскиз
8	1730, 1050
11	100, 250, 100, 200
12	215, 215, 100, 770
15	1600
18	100, 540, 100

Ум1; Ум2 армирование

План обвязочной балки

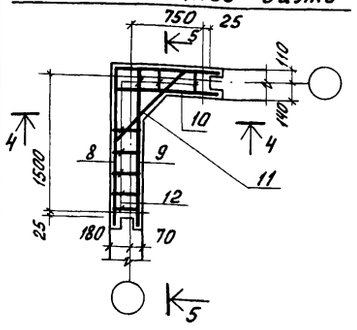

План стен

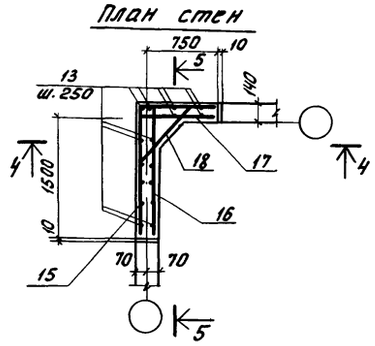

4-4

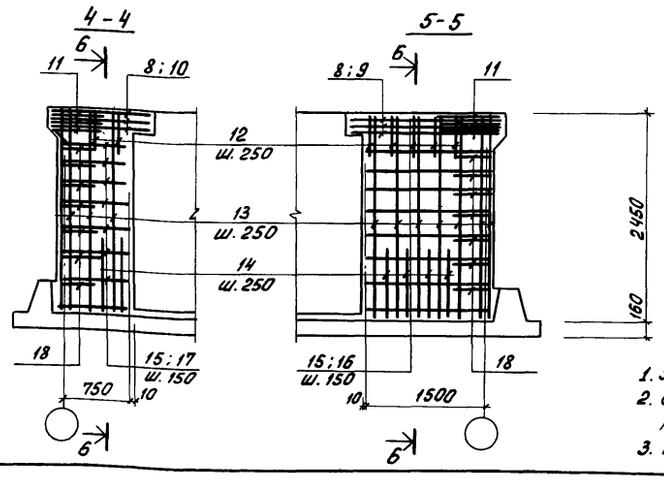

5-5

6-6

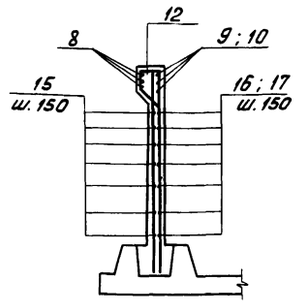

Ум3 армирование

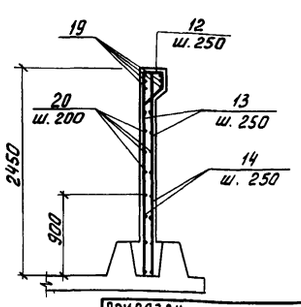

Ведомость расхода стали на элемент, кг

Марка элемента	Изделия арматурные						Всего	Изделия закладные				Общий расход
	Арматура класса AI, ГОСТ 5781-75			Арматура класса AIII, ГОСТ 5.1459-72				Арматура класса AIII, ГОСТ 5.1459-72		δ=8	Всего	
	ф8		Итого	ф10		Итого		12	Итого			
Ум1; Ум2	3.2		3.2	70.8		70.8	74.0	—	—	—	—	74.0
Ум3	140.0		140.0	343.0		343.0	473.0	8.0	8.0	24.8	32.8	505.8

1. Защитный слой бетона 20 мм.
2. Стержни поз. 19, 20 выполнять с перехлестом не менее 35d.
3. Все соединения арматуры - вязаные.

Спецификация к монолитным участкам стен

Формат	Зона	Поз.	Обозначение	Наименование	Кол.	Примечание
				Ум1; Ум2		
				Детали		
БЧ		8		ф10 AIII ГОСТ 5.1459-72 ℓ=2780	3	
БЧ		9		ф10 AIII ГОСТ 5.1459-72 ℓ=1730	3	
БЧ		10		ф10 AIII ГОСТ 5.1459-72 ℓ=1050	3	
БЧ		11		ф10 AIII ГОСТ 5.1459-72 ℓ=1050	3	
БЧ		12		ф8 AI ГОСТ 5.781-75 ℓ=1130	7	
БЧ		13		ф10 AIII ГОСТ 5.1459-72 ℓ=2430	17	
БЧ		14		ф10 AIII ГОСТ 5.1459-72 ℓ=900	12	
БЧ		15		ф10 AIII ГОСТ 5.1459-72 ℓ=2370	8	
БЧ		16		ф10 AIII ГОСТ 5.1459-72 ℓ=1600	8	
БЧ		17		ф10 AIII ГОСТ 5.1459-72 ℓ=780	8	
БЧ		18		ф10 AIII ГОСТ 5.1459-72 ℓ=740	7	
				Материалы		
				Бетон М200 МРЗ 150 ВЧ	0.3	5 м³
				Ум3		
				Изделия закладные		
		1	1.400-15. Вып. 130-20	Изделие закладное МН120-3	8	4.1 кг
		2	3.901-5	Сальник Ду 50, ℓ=200	2(2)	3.8 кг
		3	3.901-5	Сальник Ду 100, ℓ=200	2(2)	6.2 кг
		4	3.901-5	Сальник Ду 200, ℓ=200	6(3)	15.7 кг
		5	3.901-5	Сальник Ду 400, ℓ=200	1(2)	29.3 кг
		6	3.901-5	Сальник Ду 250, ℓ=200	2(5)	20.3 кг
		7	3.901-5	Сальник Ду 300, ℓ=200	1(-)	23.2 кг
				Детали		
БЧ		12		ф8 AI ГОСТ 3781-75 ℓ=1130	48	
БЧ		13		ф10 AIII ГОСТ 5.1459-72 ℓ=2430	96	
БЧ		14		ф10 AIII ГОСТ 5.1459-72 ℓ=900	96	
БЧ		19		ф10 AIII ГОСТ 5.1459-72 ℓ общ	75	п.м.
БЧ		20		ф8 AI ГОСТ 5781-75 ℓ общ	300	п.м.
				Материалы		
				Бетон М200 МРЗ 150 ВЧ	7.8	м³

Размеры в скобках даны для производительности 7.0 тыс. м³/сутки.

Привязан

Инв. №

Н. контр.	Лоуцкер	
Провер.	Лоуцкер	
Рук. гр.	Краснова	
ГИП	Лоуцкер	
Гл. конст.	Шапиро	
Нач. от д.	Красавин	

т.п. 902-4-7.83 КЖ

Установка доочистки для станции биологической очистки сточных вод производительностью 4.2; 7.0 тыс. м³/сутки

Блок резервуаров. Монолитные участки стен Ум1 ÷ Ум3. Опалубочный чертеж. Армирование

Стадия	Лист	Листов
Р	17	

ЦНИИЭП инженерного оборудования г. Москва

Кол. Яровая

Альбом III

Типовой проект 902-4-7.83

Ведомость рабочих чертежей основного комплекта ТП КМ

Лист	Наименование	Примечание
1	Общие данные	
2	Техническая спецификация металла ч. Начало ч.	
3	Техническая спецификация металла ч. Окончание ч.	
4	Техническая спецификация металла на типовые конструкции	
5	Выборка стали по видам профилей.	
6	Схема расположения металлических балок путей подвесного транспорта.	
7	Планы площадок на отм. 1.800, 2.400, 2.800 и 3.600	

Ведомость спецификаций

Лист	Наименование	Примечание
7	Спецификация элементов к схеме расположения переходных площадок.	

Ведомость ссылочных и прилагаемых документов

Обозначение	Наименование	Примечание
	Ссылочные документы	
1.426-1 Вып.3	Стальные подкрановые балки, балки путей подвесного транспорта пролетом 6м. Чертежи КМ	
1.459-2 Вып. 1 и 2.	Стальные лестницы, переходные площадки и ограждения.	

Типовой проект разработан в соответствии с действующими нормами и правилами и предусматривает мероприятия в строительной части, обеспечивающие взрывную, взрывопожарную и пожарную безопасность при эксплуатации здания

Главный инженер проекта Ч. Лоуцкер Ч.

Инв. № подл. | Подпись и дата | Взам. инв. №

Привязан

Инв. №

тп 902-4-7.83 КМ

Н. контр.	Лоуцкер	
Ст. инж.	Киселева	
Рук. гр.	Краснова	
ГИП	Лоуцкер	
Гл. конст.	Шапиро	
Нач. отд.	Красавин	

Установка доочистки для станции биологической очистки сточных вод производительностью 4,2; 7,0 тыс м³/сутки.

Стадия: Р | Лист: 1 | Листов: 7

Общие данные.

ЦНИИЭП инженерного оборудования г. Москва

Вид профиля и ГОСТ, ТУ	Марка металла и ГОСТ	Обозначение и размер мм	N п.п	Код: Марка металла	Код: Вид профиля	Код: Размер профиля	Количество шт	Длина мм	Масса металла по элементам конструкций, т: Стойки рабочих площадок	Балки рабочих площадок	Подкрановые пути		Общая масса т	Масса потребности в металле по кварталам (заполняется изготовителем) т: I	II	III	IV	Заполняется ВЦ
									Код элемента конструкции									
1	2	3	4	5	6	7	8	9	526391	526391	526121							
Двутавр ГОСТ 19425-74	Вст3сп5 ТУ14-1-3023-80	I 36М	1	14460	53929						3.62		3.62					
	Итого		2								3.62		3.62					
Всего профиля			3								3.62		3.62					
Швеллеры ГОСТ 8240-72*	Вст3кп2 ТУ14-1-3023-80	С16	4	11240	26182					0.45			0.45					
		С10	5	11240	26158				0.54				0.54					
	Итого		6										0.99					
Всего профиля			7										0.99					
Сталь угловая равнополочная ГОСТ 8509-72*	Вст3сп5 ТУ14-1-3023-80	∠100×7	8	14460	21113						0.01		0.01					
		∠63×5	9	14460	21113						0.030		0.030					
		∠50×5	10	14460	21113						0.050		0.050					
	Вст3кп2 ТУ14-1-3023-80	∠63×5	11	11240	21113				0.08	0.07			0.15					
		∠90×6	12	11240	21113				0.13				0.13					
		∠75×8	13	11240	21113					0.059			0.059					
	Итого		14										0.429					
Всего профиля			15										0.429					
Сталь холодногнутая ГОСТ 8278-75*	Вст3сп5 ТУ14-1-3023-80	С60×50×3	16	11240	73007						0.100		0.100					
	Итого		17										0.100					
Всего профиля			18										0.100					
Сталь листовая рифленая ГОСТ 8568-72*	Вст3кп2 ТУ14-1-3023-80	+ 5	19	11240	71331					1.71			1.71					
	Итого		20										1.71					
Всего профиля			21										1.71					
Сталь полосовая ГОСТ 103-76	Вст3сп5 ТУ14-1-3023-80	+ 14	22	14460	13110						0.250		0.25					
		+ 8	23	14460	13110						0.07		0.07					
		+ 6	24	14460	13110						0.03		0.03					
	Вст3кп2 ТУ14-1-3023-80	+ 8	25	11240	13110				0.02				0.02					
	Итого		26										0.27					
Всего профиля			27										0.27					

Инв.№ подл. | Подпись и дата | Взам.инв.№

Привязан.

Инв.№

Н.контр.	Лоуцкер	
Ст.инж.	Киселева	
Рук.гр.	Красилова	
ГИП	Лоуцкер	
Гл.конст.	Шапиро	
Нач.отд.	Красавин	

ТП 902-4-7.83 КМ

Установка для очистки для станции биологической очистки сточных вод производительностью 4,2; 7,0 тыс. м³/сутки

Техническая спецификация металла. (Начало)

Стадия	Лист	Листов
Р	2	

ЦНИИЭП инженерного оборудования г. Москва

Вид профиля и ГОСТ, ТУ	Марка металла и ГОСТ	Обозначение и размер мм	N п.п.	Код: Марка металла	Код: Вид профиля	Код: Размер профиля	Количество шт	Длина мм	Масса металла по элементам конструкции: Стойки	Балки	Подкрановые пути		Общая масса т	Масса потребности в металле по кварталам (заполняется изготовителем) т: I	II	III	IV	Заполняется ВЦ
									Код элемента конструкции									
1	2	3	4	5	6	7	8	9	526391	526391	526121							
Лестницы			28										0.33					
	Лист 4																	
Ограждения			29										0.365					
Всего масса металла													7.914					
В том числе по маркам	Вст3кп2	11240											3.754					
	Вст3сп5	14460											4.16					
Масса поставки элементов по кварталам (заполняется заказчиком)	I																	
	II																	
	III																	
	IV																	

Инв.№ подл. | Подпись и дата | Взам.инв.№

Привязан.

Инв.№

Н.контр.	Лоуцкер	
Ст.инж.	Киселева	
Рук.гр.	Красилова	
ГИП	Лоуцкер	
Гл.конст.	Шапиро	
Нач.отд.	Красавин	

ТП 902-4-7.83 КМ

Установка для очистки для станции биологической очистки сточных вод производительностью 4,2; 7,0 тыс. м³/сутки

Техническая спецификация металла (окончание)

Стадия	Лист	Листов
Р	3	

ЦНИИЭП инженерного оборудования г. Москва

Вид профиля и ГОСТ, ТУ	Марка металла и ГОСТ	Обозначение и размер профиля, мм	NN п.п	Код: Марка металла	Код: Вид профиля	Код: Размер профиля	Количество шт.	Длина, мм	Масса металла по элементам конструкции, т: Лестницы	Масса металла по элементам конструкции, т: Ограждения	Общая масса, т	Масса потребности в металле по кварталам (заполняется изготовителем), т: I	II	III	IV	Заполняется ВЦ
									Код элемента конструкции: 526242	526244						
1	2	3	4	5	6	7	8	9								
Сталь холодногнутая ГОСТ 8278-75*	Вст3кп2 ТУ14-1-3023-80	С180×50×4	1						0.23		0.23					
	Итого		2	11240					0.23		0.23					
	Всего профиля		3		13007				0.23		0.23					
Сталь холодногнутая ГОСТ 19771-74*	Вст3кп2 ТУ14-1-3023-80	L 25×3	4							0.04	0.04					
	Итого		5	11240						0.04	0.04					
	Всего профиля		6		75116					0.04	0.04					
Сталь холодногнутая ГОСТ 8281-69*	Вст3кп2 ТУ14-1-3023-80	L 50×40×12×5	7							0.21	0.21					
	Итого		8	11240						0.21	0.21					
	Всего профиля		9		74002					0.21	0.21					
Сталь гнутая ГОСТ 8282-76	Вст3кп2 ТУ14-1-3023-80	С 90×30×2,5	10		76007					0.115	0.115					
	Итого		11	11240						0.115	0.115					
	Всего профиля		12		76805					0.115	0.115					
Сталь прокатная угловая равнополочная ГОСТ 8509-72*	Вст кп2 ТУ14-1-3023-80	L 75×6	13						0.03		0.03					
	Итого		14	11240					0.03		0.03					
	Всего профиля		15		21113				0.03		0.03					
Сталь полосовая ГОСТ 103-76	Вст3кп2 ТУ14-1-3023-80	÷ 6	16						0.007		0.007					
		÷ 4	17						0.015		0.015					
	Итого		18	11240					0.022		0.022					
	Всего профиля		19		13110				0.022		0.022					
Сталь листовая рифленая ГОСТ 8568-77	Вст3кп2 ТУ14-1-3023-80	÷ 4	20						0.05		0.05					
	Итого		21	11240					0.05		0.05					
	Всего профиля		22		13110				0.05		0.05					
Всего сталь	Вст3кп2 ТУ14-1-3023-80		23						0.33	0.365	0.695					
Масса поставки элементов по кварталам, т (заполняется заказчиком)		I														
		II														
		III														
		IV														

Типовой проект 902-4-7.83 Альбом III

Согласовано

Инв.№ подл. | Подпись и дата | Взам.инв.№

Привязан.		ТП 902-4-7.83	КМ
Инв.№	Н.контр. Лоуцкер	Установка доочистки для станции биологической очистки сточных вод производительностью 4,2; 7,0 тыс. м³/сутки	Стадия: Р; Лист: 4; Листов:
	Ст.инж. Киселева		
	Рук.гр. Краснова		
	ГИП Лоуцкер	Техническая спецификация металла на типовые конструкции.	ЦНИИЭП инженерного оборудования г. Москва
	Гл.констр. Шапиро		
	Нач.отд. Красавин		

Наименование конструкции по номенклатуре прейскуранта №01-09	Позиции по прейскуранту №01-09	N п.п	Код конструкций	Масса конструкций, т: Всего стали повышенной и высокой прочности	По видам профилей стали: Балки и швеллеры	Крупносортная сталь	Среднесортная сталь	Мелкосортная сталь	Толстолистовая сталь	Универсальная сталь	Тонколистовая сталь	Гнутые и гнутосварные		Прочие	Всего	Количество, шт.	Серия типовых конструкций
1	2	3	4	5	6	7	8	9	10	11	12	13		14	15	16	17
Стойки рабочих площадок	696	1	526291		0.54	0.21			0.020						0.770		
Балки рабочих площадок	689	2	526391		0.45	0.129			1.71						2.289		
Подкрановые пути	18	3	526121		3.62	0.09			0.35			0.100			4.16		
Лестницы	698	4	566242			0.03			0.07			0.230			0.33		
Ограждения	705	5	526244					0.04				0.325			0.365		
Итого					4.51	0.459		0.04	2.15			0.655			7.914		

Типовой проект 902-4-7.83 Альбом

Инв.№ подл. | Подпись и дата | Взам.инв.№

Привязан.		ТП 902-4-7.83	КМ
Инв.№	Н.контр. Лоуцкер	Установка доочистки для станции биологической очистки сточных вод производительностью 4,2; 7,0 тыс. м³/сутки	Стадия: Р; Лист: 5; Листов:
	Ст.инж. Киселева		
	Рук.гр. Краснова		
	ГИП Лоуцкер	Выборка стали по видам профилей.	ЦНИИЭП инженерного оборудования г. Москва
	Гл.констр. Шапиро		
	Нач.отд. Красавин		

Типовой проект 902-4-7.83 Альбом III

Схема расположения металлических балок путей подвесного транспорта

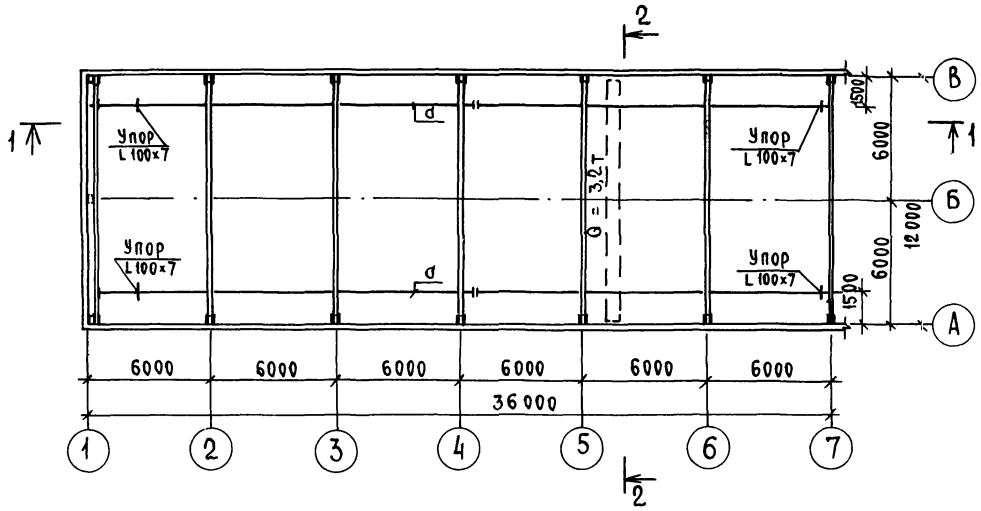

Разрез 1-1

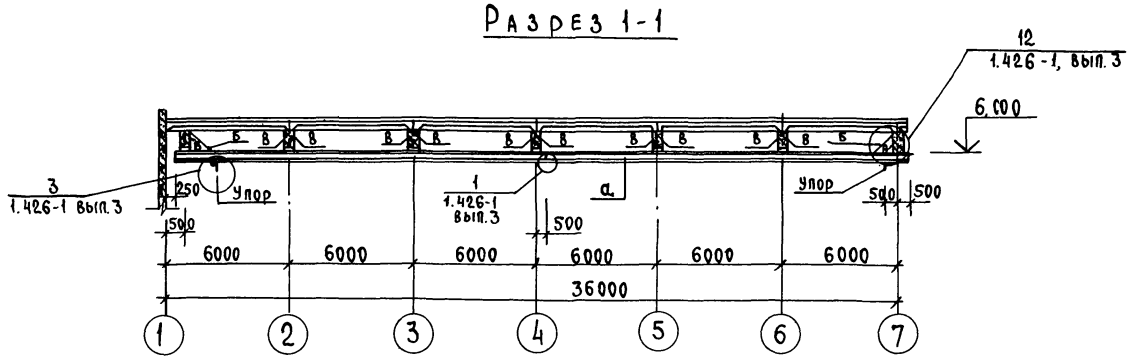

Разрез 2-2

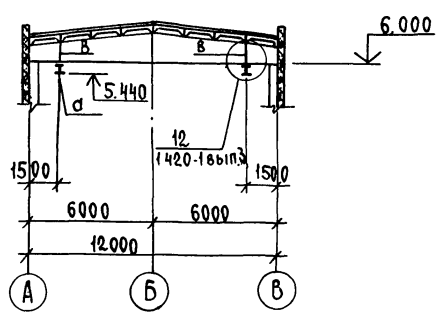

Ведомость элементов									
Марка	Сечение			Опорные усилия			Группа констр.	Марка металлов	Примечание
	Эскиз	Поз.	Состав	M_1 тс.м	N_1 тс	Q тс			
а	I	1	I 36м	—	—	6,79	1	Вст3сп5	
б	L	2	L 63×5	По гибкости $\lambda \leq 400$			1	Вст3сп5	
в	216	3	Гн профиль 2Г 60×50×3	0,24	6,79	—	1	Вст3сп5	

1. Крепление подвесного пути к балкам - болтовое.
Болты нормальной точности М16, М18 ГОСТ 7798-70* кл. 4,6 по табл. 1 ГОСТ 1759-70.
2. Сварку производить электродами типа Э-42А ГОСТ 9467-75.
3. Металлические конструкции окрасить масляной краской за 2 раза (ГОСТ 695-77) по грунтовке.
На ездовую поверхность краска не наносится.

Н. контр.	Лоуцкер			Т.П. 902-4-7.83 КМ			
Проверил	Краснова			Установка доочистки для станции биологической очистки сточных вод производительностью 4,2; 7,0 тыс. м³/сутки	Стадия	Лист	Листов
Ст. инж.	Киселева				Р	6	
Рук. гр.	Краснова						
ГИП	Лоуцкер			Схема расположения металлических балок, путей подвесного транспорта	ЦНИИЭП инженерного оборудования г. Москва		
Гл. констр.	Шапиро						
Нач. отд.	Красавин						

Привязан

Инв. №

Согласовано: Бондаренко; ПО КГ; Взам. инв. №; Подпись и дата; Инв. № подл.

19107-02 28

Копировал Реброва Формат 22

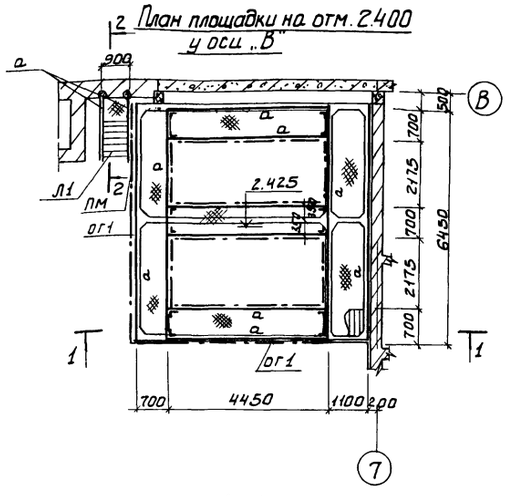
План площадки на отм. 2.400 у оси „В"

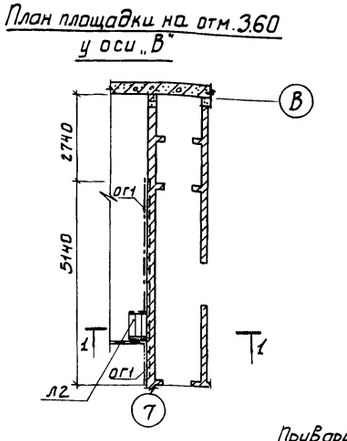
План площадки на отм. 3.60 у оси „В"

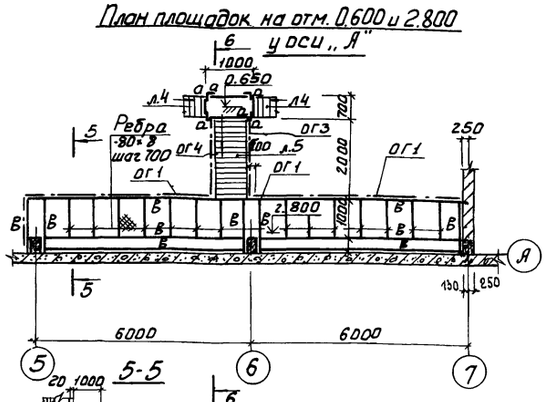
План площадок на отм. 0.600 и 2.800 у оси „А"

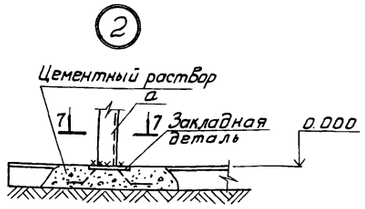

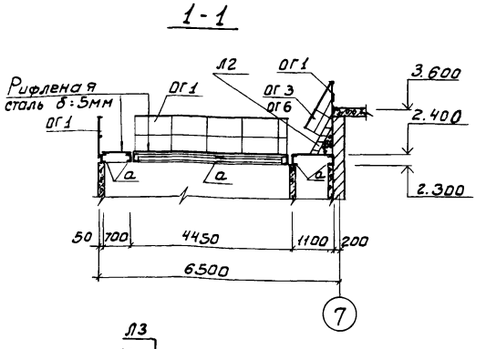
1-1

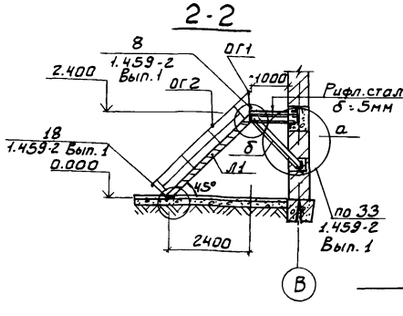
2-2

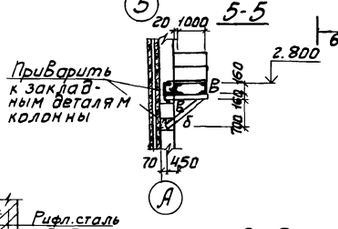
5-5

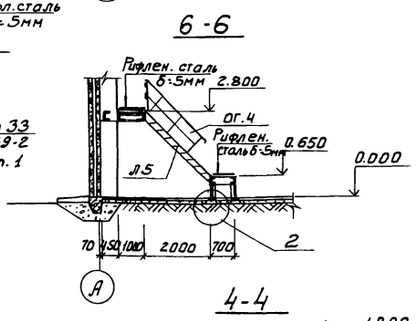
6-6

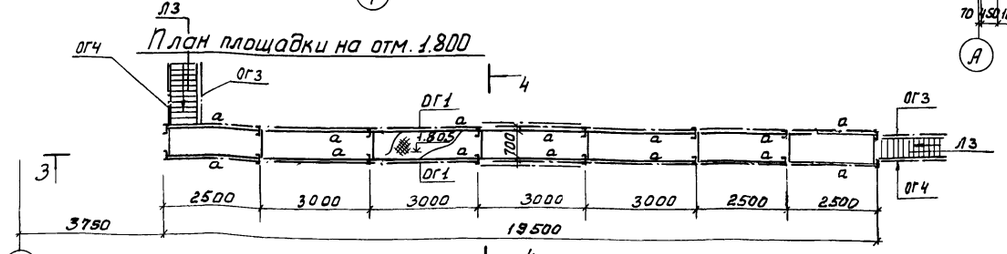
План площадки на отм. 1.800

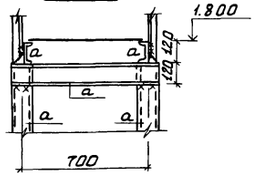
4-4

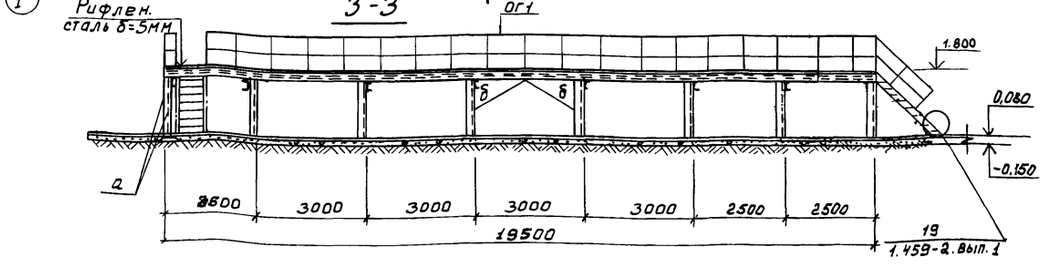
3-3

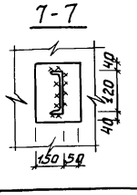
7-7

Ведомость элементов

Марка	Сечение: Эскиз	Поз.	Состав	Опорные усилия: M_1 тсм	N_1 тс	Q_1 тс	Группа констр.	Марка металла	Примечание
а	[	1	[12	Конструктивно			IV	Вст3кп2	
б	L	2	L 63×5	Конструктивно			IV	Вст3кп2	
в	[	3	[16	Конструктивно			IV	Вст3кп2	

Спецификация элементов к схемам расположения переходных площадок

Марка поз.	Обозначение	Наименование	Кол.	Масса ед. кг	Примечание
Л1	1.459-2 Вып. 2	Лестница Л 11	1	182.0	
Л2	1.459-2 Вып. 2	Лестница М4	1	50.0	
Л3	1.459-2 Вып. 2	Лестница Л8	2	99.0	
Л4	1.459-2 Вып. 2	Лестница Л1	2	28.0	
ОГ1	1.459-2 Вып. 2	Ограждение ПЛ1	1	28.8п.м	
ОГ2	1.459-2 Вып. 2	Ограждение Пл6	1	16.0	
ОГ3	1.459-2 Вып. 2	Ограждение Пл3	3	12.0	
ОГ4	1.459-2 Вып. 2	Ограждение Пл4	3	12.0	
ОГ5	1.459-2 Вып. 2	Ограждение Пм1	1	7.0	
ОГ6	1.459-2 Вып. 2	Ограждение Пм2	1	7.0	
Л5	1.459-2 Вып. 2	Лестница Л11	1	132	Обрезать на 150 мм

1. Материал металлоконструкций - сталь Вст3кп2 по ТУ 14-1-3023-80
2. Сварку производить электродами Э42 по ГОСТ 9467-75 Высота сварного шва hш = 6мм.
3. Металлоконструкции окрасить масляной краской за 2 раза. (ГОСТ 695-71) по грунтовке.
4. Монтаж лестниц и ограждений вести по серии 1.459-2 Вып.1

ТП 902-4-7.83 КМ

Н. контр.	Лоуцкер		
Ст. инж.	Киселева		
Рук. гр.	Краснова		
ГИП	Лоуцкер		
Гл. констр.	Шапиро		
Нач. отд.	Красавин		

Установка доочистки для станции биологической очистки сточных вод производительностью 4,2; 1,0 тыс. м³/сутки

Планы площадок на отм. 0,600; 1,800; 2,800; 3,600; 2,400

Стадия	Лист	Листов
Р	7	

ЦНИИЭП инженерного оборудования г. Москва

Привязан:

Инв. №

19107-02 (29)

Копировал: Боброва

Формат: А2

Типовой проект 902-4-7.83 Альбом III

Согласовано: Отдел КТ Бондаренко

№ подл. | Подпись и дата | Взам. инв. №

gost.e-ecolog.ru