ЗАКРЫТОЕ АКЦИОНЕРНОЕ ОБЩЕСТВО
«ИНСТИТУТ «СЕВЗАПЭНЕРГОМОНТАЖПРОЕКТ»

СТАНДАРТ ОРГАНИЗАЦИИ

СТО 79814898 120–2009

Детали и элементы трубопроводов атомных станций из коррозионно-стойкой стали на давление до 2,2 МПа (22 кгс/см²)

ТРОЙНИКИ РАВНОПРОХОДНЫЕ СВЕРЛЁНЫЕ

Конструкция и размеры

Издание официальное

Санкт-Петербург
2009

201

gost.e-ecolog.ru

Предисловие

Цели и принципы стандартизации в Российской Федерации установлены Федеральным законом от 27 декабря 2002 г. N 184-ФЗ «О техническом регулировании», а правила применения стандартов организаций – ГОСТ Р 1.4-2004 «Стандартизация в Российской Федерации. Стандарты организаций. Общие положения»

Сведения о стандарте

1 РАЗРАБОТАН И ВНЕСЕН отделом разработки оборудования и нормативно-технической документации ЗАО «Институт «Севзапэнергомонтажпроект»

2 СОГЛАСОВАН с Проектно-конструкторским филиалом ОАО «Концерн Росэнергоатом», ОАО Атомэнергопроект», ОАО «СПбАЭП», ОАО «НИАЭП», ЗАО «Энергомаш (г. Белгород)»

3 УТВЕРЖДЕН И ВВЕДЕН В ДЕЙСТВИЕ Приказом ЗАО «Институт «Севзапэнергомонтажпроект» от 04.12. 2009 г. № 310

4 ВВОДИТСЯ ВПЕРВЫЕ

Информация об изменениях к настоящему стандарту предоставляется в ежегодно обновляемом перечне действующей нормативно-технической документации ЗАО «Институт «Севзапэнергомонтажпроект» на сайте gost.e-ecolog.ru

Настоящий стандарт не может быть полностью или частично воспроизведен, тиражирован и распространен в качестве официального издания без разрешения ОАО «Концерн Росэнергоатом» и организации-разработчика

Введение

Настоящий стандарт создан с целью систематизации требований нормативной базы Федеральной службы по экологическому, технологическому и атомному надзору к объектам стандартизации, и может применяться другими организациями в порядке и на условиях, оговоренных ГОСТ Р 1.4–2004 (пункты 4.17 и 4.18).

С вводом в действие настоящего стандарта прекращает действие ОСТ 34-10-432–90 «Детали и сборочные единицы трубопроводов АС Рраб < 2,2 МПа (22 кгс/см^2), t ≤ 300 °С. Тройники равнопроходные сверлёные. Конструкция и размеры».

СТАНДАРТ ОРГАНИЗАЦИИ

Детали и элементы трубопроводов атомных станций из коррозионно-стойкой стали на давление до 2,2 МПа (22 кгс/см²)

ТРОЙНИКИ РАВНОПРОХОДНЫЕ СВЕРЛЁНЫЕ

Конструкция и размеры

Дата введения – 2010 – 02 – 01

1 Область применения

Настоящий стандарт распространяется на равнопроходные сверлёные тройники из коррозионно-стойкой стали аустенитного класса для трубопроводов атомных станций, транспортирующих рабочие среды с расчётной температурой не выше 300 °С при рабочем давлении менее 2,2 МПа (22 кгс/см²), отнесённых правилами устройства и безопасной эксплуатации оборудования и трубопроводов атомных энергетических установок ПНАЭ Г-7-008 [1], Госатомэнергонадзором СССР, к группам В и С.

Стандарт соответствует требованиям ПНАЭ Г-7-008 [1].

Настоящий стандарт может быть также применен при проектировании и изготовлении трубопроводов АС по федеральным нормам и правилам НП-045 [2], утвержденным Госатомнадзором России, строительным нормам и правилам СНиП 3.05.05 [3], утвержденным Госстроем СССР, и ПБ 03-585 [4], утвержденным Госгортехнадзором России.

2 Термины, определения и обозначения

2.1 В настоящем стандарте применены термины, определения и обозначения по СТО 79814898 108 [5].

3 Конструкция и размеры

3.1 Конструкция и размеры тройников должны соответствовать рисунку 1 и таблице 1.

$\sqrt{Ra50(\sqrt{})}$

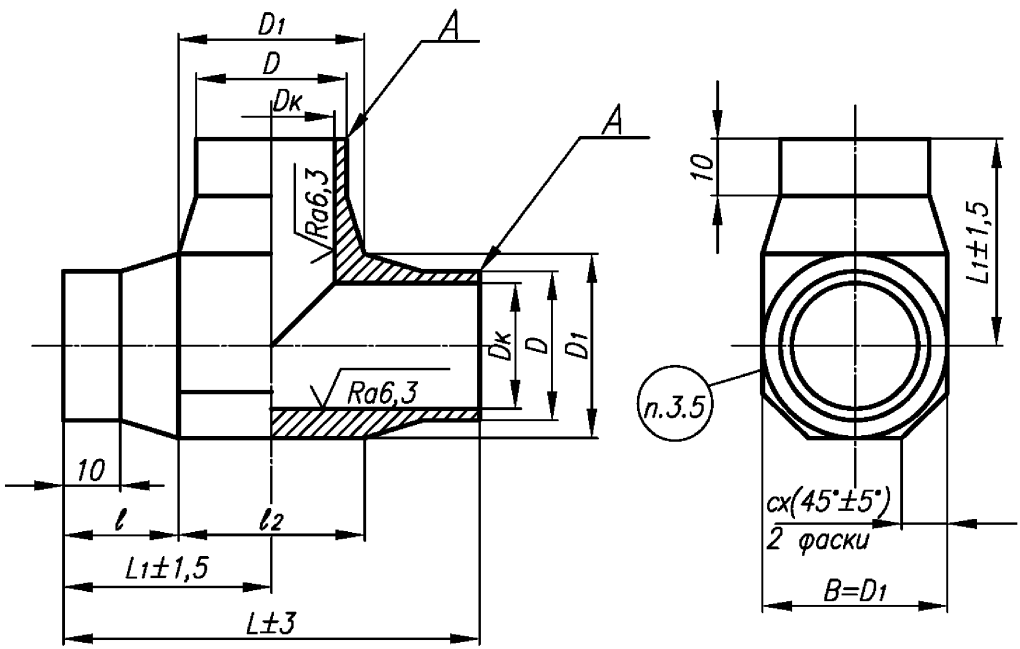

Рисунок 1

Таблица 1

Размеры в миллиметрах

Обозначение	Условное давление PN	Условный проход *DN*	Размеры присоединяемых труб *Dн* × *S*	*D* = *Dн*		*D*1 = *B* = *l*2		*L*	*L*1	*l*	*c*	Масса*, кг
				Номин	Пред. откл	Номин	Пред. откл.					
01	25	6	10 × 2,0	10	+0,5	16	+1,0	50	25	17,0	3	0,07
02		10	14 × 2,0	14		20		60	30	20,0	5	0,12
03		15	18 × 2,5	18		24				18,0		0,13
04		20	25 × 3,0	25		30		70	35	20,0	8	0,24
05		25	32 × 2,5	33		38		90	45	26,0		0,39
06		32	38 × 3,0	39	+0,8	45	+1,4	100	50	27,5	10	0,63

* Масса приведена для справок.

3.1.1 Условное обозначение равнопроходного сверлёного тройника:

Примеры

1 Для трубопроводов, изготовляемых по ПНАЭ Г-7-008 [1]

равнопроходной сверлёный тройник DN 25 на условное давление PN 25 для трубопроводов групп В и С

Тройник равнопроходный ВС 25 – PN 25 05 СТО 79814898 120-2009

2 То же, для трубопроводов, изготовляемых по НП-045 [2]

Тройник равнопроходный П 25 – PN 25 05 СТО 79814898 120-2009

3 То же, для трубопроводов, изготовляемых по СНиП 3.05.05 [3]

Тройник равнопроходный 25 – PN 25 05 СТО 79814898 120-2009

4 То же, для трубопроводов, изготовляемых по ПБ 03-585 [4]

Тройник равнопроходный Т 25 – PN 25 05 СТО 79814898 120-2009

(Измененная редакция, Изм. № 1)

3.2 Материал - по СТО 79814898 109 [6] (разделы 5 и 6).

3.3 Параметры применения тройников - по СТО 79814898 108 [5].

3.4 Типы и размеры разделки кромок *А* тройника под сварку с трубопроводом, размер D_K – по СТО 79814898 110 [7].

3.5 Маркировать: товарный знак предприятия-изготовителя, группы трубопровода по ПНАЭ Г-7-008 [1], условный проход, условное давление, обозначение типоразмера и настоящего стандарта.

3.6 Остальные технические требования - по СТО 79814898 108 [5].

Библиография

[1] ПНАЭ Г-7-008-89	Правила устройства и безопасной эксплуатации оборудования и трубопроводов атомных энергетических установок
[2] НП-045-03	Правила устройства и безопасной эксплуатации трубопроводов пара и горячей воды для объектов использования атомной энергии"
[3] СНиП 3.05.05-84	Строительные нормы и правила. Технологическое оборудование и технологические трубопроводы
[4] ПБ 03-585-03	Правила устройства и безопасной эксплуатации технологических трубопроводов
[5] СТО 79814898 108–2009	Детали и элементы трубопроводов атомных станций из коррозионно-стойкой стали на давление до 2,2 МПа (22 кгс/см²). Технические требования
[6] СТО 79814898 109–2009	Детали и элементы трубопроводов атомных станций из коррозионно-стойкой стали на давление до 2,2 МПа (22 кгс/см²). Трубы и прокат. Сортамент
[7] СТО 79814898 110–2009	Детали и элементы трубопроводов атомных станций из коррозионно-стойкой стали на давление до 2,2 МПа (22 кгс/см²). Соединения сварные. Типы и размеры

ОКС 23.040.01 ОКП 69 3710

27.120.01

Ключевые слова: тройники равнопроходные сверлёные, конструкция, размеры

(Измененная редакция, Изм. № 1)

gost.e-ecolog.ru