ТИПОВОЙ ПРОЕКТ
902-1-95.84

КАНАЛИЗАЦИОННАЯ НАСОСНАЯ СТАНЦИЯ ПРОИЗВОДИТЕЛЬНОСТЬЮ 25-173 м³/ч, НАПОРОМ 6-65м ПРИ ГЛУБИНЕ ЗАЛОЖЕНИЯ ПОДВОДЯЩЕГО КОЛЛЕКТОРА 5,5м (МОНОЛИТНЫЙ ВАРИАНТ)

АЛЬБОМ IV
Строительные решения. Подземная часть

gost.e-ecolog.ru

Привязан

Инв.№

ТИПОВОЙ ПРОЕКТ
902-1-95.84

КАНАЛИЗАЦИОННАЯ НАСОСНАЯ СТАНЦИЯ ПРОИЗВОДИТЕЛЬНОСТЬЮ 25-173 м³/ч, НАПОРОМ 6-65м ПРИ ГЛУБИНЕ ЗАЛОЖЕНИЯ ПОДВОДЯЩЕГО КОЛЛЕКТОРА 5,5м (МОНОЛИТНЫЙ ВАРИАНТ)

СОСТАВ ПРОЕКТА:

АЛЬБОМ	I	Пояснительная записка (из ТП 902-1-92.84)
АЛЬБОМ	II	Технологические решения. Внутренний водопровод и канализация. Отопление и вентиляция (из ТП 902-1-92.84)
АЛЬБОМ	III	Архитектурно-строительные решения. Надземная часть. Общие чертежи (из ТП 902-1-93.84)
АЛЬБОМ	IV	Строительные решения. Подземная часть.
АЛЬБОМ	VI	Силовое электрооборудование. Технологический контроль (из ТП 902-1-92.84)
АЛЬБОМ	VII	Спецификации оборудования (из ТП 902-1-92.84)
АЛЬБОМ	VIII	Ведомости потребности в материалах
АЛЬБОМ	IX	Сметы. Общая часть. (из ТП 902-1-92.84)
АЛЬБОМ	X	Сметы. Подземная часть.

Примененные типовые материалы:

Типовые конструкции и детали Т-2092 - Бак разрыва струи емкостью 180л. Распространяет ЦИТП

серия 3.901-13, вып.2 - Колонка управления задвижкой ф300 Распространяет Тбилисский филиал ЦИТП

АЛЬБОМ IV

УТВЕРЖДЕН в/о „СОЮЗВОДОКАНАЛНИИПРОЕКТ"
ПРОТОКОЛ №29 ОТ 7.06.1984г.
ВВЕДЕН В ДЕЙСТВИЕ в/о „СОЮЗВОДОКАНАЛНИИПРОЕКТ"
ПРИКАЗ №203 ОТ 27.09.1984г.

РАЗРАБОТАН
ПРОЕКТНЫМ ИНСТИТУТОМ
„ХАРЬКОВСКИЙ ВОДОКАНАЛПРОЕКТ"

ГЛАВНЫЙ ИНЖЕНЕР ИНСТИТУТА Г.А. Бондаренко
ГЛАВНЫЙ ИНЖЕНЕР ПРОЕКТА В.С. Лялюк

Привязан

Инв. №

СОДЕРЖАНИЕ АЛЬБОМА IV

Наименование	NN листов	NN стр.
Содержание альбома IV		2
Основной комплект КЖ		
Общие данные	1	3
Планы на отм. -7,200, -4,700		
Разрезы 1-1, 2-2	2	4
Схема расположения элементов		
подземной части	3	5
Плита днища ПДм1.		
Общий вид и схема армирования	4	6
Плита днища ПДм1.		
Схема расположения каркасов.		
Спецификация	5	7
Стены СТм1, СТм2. Общий вид	6	8
Стена СТм1. Схема армирования	7	9
Стена СТм2. Схема армирования	8	10
Стены СТм1, СТм2.		
Спецификация	9	11
Основной комплект КМ		
Общие данные	1	12
Схема расположения металлических		
лестниц и площадок		
(начало)	2	13
Схема расположения металлических		
лестниц и		

Наименование	NN листов	NN стр.
площадок (окончание)	3	14
Стальные лестницы Л1, Л2	4	15
Изделия.		
Опись документов		16
Техническое описание		16
Каркас плоский КР1, КР2		16
Каркас плоский КР3, КР4		17
Изделие закладное МН1		17
Изделие закладное МН2		17

Привязан

Инв. №

Ведомость рабочих чертежей основного комплекта марки КЖ

Лист	Наименование	Примечание
1	Общие данные	
2	Планы на отм. -7,200 -4,700	
	Разрезы 1-1, 2-2	
3	Схема расположения элементов	
	подземной части	
4	Плита днища ПДм1.	
	Общий вид и схема армирования	
5	Плита днища ПДм1.	
	Схема расположения каркасов.	
	Спецификация	
6	Стены СТМ1, СТМ2. Общий вид	
7	Стена СТМ1. Схема армирования	
8	Стена СТМ2. Схема армирования	
9	Стены СТМ1, СТМ2. Спецификация	

Ведомость спецификаций

Лист	Наименование	Примечание
3	Спецификация к схеме	
	расположения элементов	
	подземной части	
9	Спецификация ПДм1	

Схема расчетных нагрузок

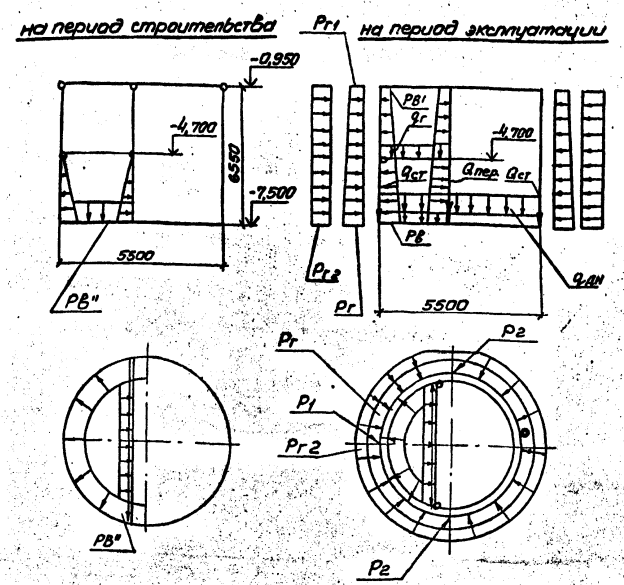

Ведомость ссылочных и прилагаемых документов

Обозначение	Наименование	Примечание
	Ссылочные документы	
3.901-5	Сальники набивные	
	Ду 50-1400 мм для пропуска	
	труб через стены	
1.400-15. Вып. 0,1	Унифицированные закладные	
	изделия железобетонных	
	конструкций для крепления	
	технологических коммуникаций	
	и устройств	
	Прилагаемые документы	
902-1-95.84 -КЖИ	Изделия	Альбом IV
902-1-95.84 -КЖВМ1	ВМ по рабочим чертежам	
	основного комплекта	
	марки КЖ. Монолитные	
	конструкции	Альбом VIII
-КЖВМ2	ВМ по рабочим чертежам	
	основного комплекта	
	марки КЖ. Сборные	
	конструкции.	Альбом VIII

Характеристика грунтов основания	Отметка подошвы фундамента, м	Расчетная глубина заложения подземной части, м	Нагрузка от собственного веса: постоянная: Отметка подземной части, м	Нагрузка от собственного веса: постоянная: Нагрузка кН/м (тс/м) P1	P2	Qст	Qпер	Qт	Qдн.	Эксплуатационные нагрузки: Постоян.	Врем.	Кратковр.	Нагр. на пе-риод стр-ва кН/м (тс/м) Pr
										Давление грунта кН/м²(тс/м²) Pr	Pr1	Pr2	PB	PB'	PB"
Суглинок	65	6,5	-2,8	490 (49)	144,5 (14,45)	35 (3,52)	39 (3,9)	16,1 (1,61)		75,2 (7,52)	12 (1,2)	6 (0,6)	74 (7,5)	9,4 (0,95)	28 (2,8)

В скобках даны нагрузки в тс/м²

Типовой проект разработан в соответствии с действующими нормами и правилами.

Главный инженер проекта В.С. Ляпак

Привязан

Инв.№

ТП902-1-95.84-КЖ

Нач.отд.	Шейка		
Н.контр.	Сакольская		
Гл.спец.	Власенко		
Рук.гр.	Остапишина		
Ст.инж.	Брадская		
Инж.	Водянская		

Канализационная насосная станция производительностью 25·173 м³/ч напором 6-65 м

Стадия	Лист	Листов
Р	1	9

Общие данные

Госстрой СССР Канализационный проект Харьковский Водоканалпроект

19979-01 4

Согласовано

Инв.№подл. | Подпись и дата | Взам.инв.№

Альбом IV

Типовой проект 902-1-95.84

План на отм. -7,200

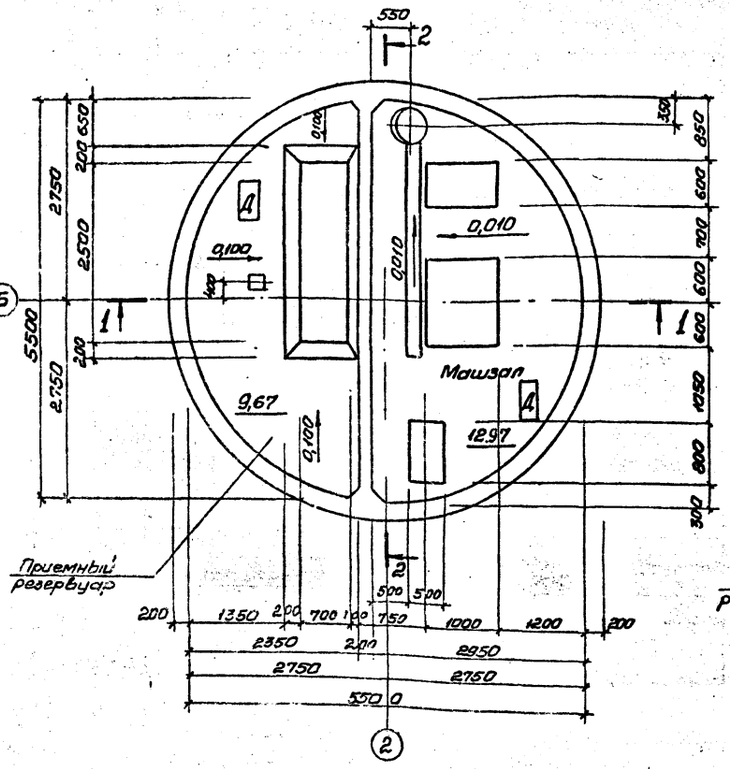

План на отм. -4,700

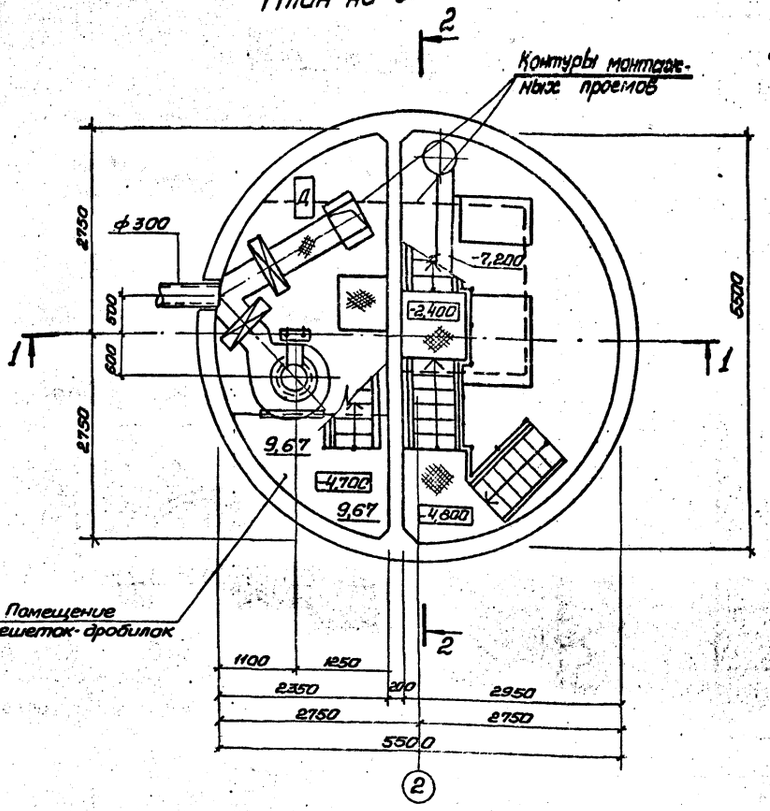

Разрез 1-2

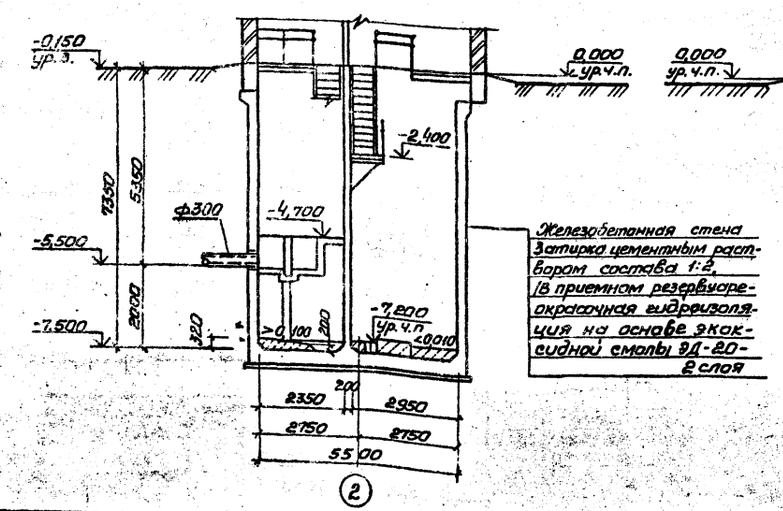

Железобетонная стена
Затирка цементным раствором состава 1:2, в приемном резервуаре-окрасочная гидроизоляция на основе эпоксидной смолы ЭД-20-2 слоя

Разрез 2-2

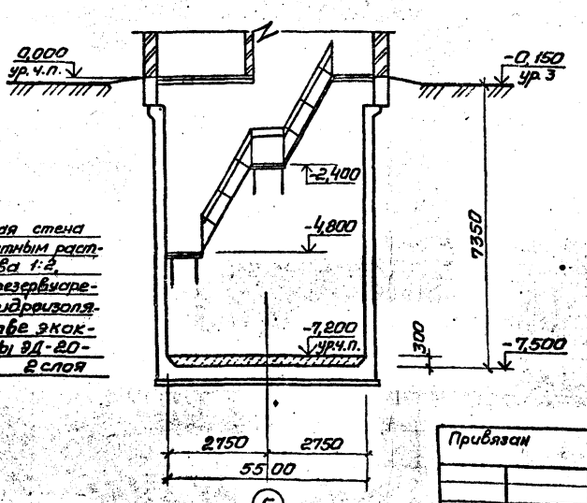

Основные строительные показатели

Наименование	Ед. изм.	Кол.
Полезная площадь	м²	22,54
-на расчетную единицу	м²	0.23
Строительный объем	м³	211,95
-на расчетную единицу	м³	2,18

За расчетную единицу принято 1 м³/ч

Привязан

Инв. №

Гл. инж.	Пятак	
Нач. отд.	Шейко	
Н. контр.	Соколовский	
Гл. спец.	Власенко	
Рук. гр.	Юрьева	
Ст. техн.	Хесина	
Инж.	Шевлякова	

ТП 902-1-95.84-КЖС

Канализационная насосная станция производительностью 25-175 м³/ч, напором 6-65

Стадия	Лист	Листов
Р	2	

Планы на отм. -7,200, -4,700
Разрезы 1-1, 2-2

Госстрой СССР Союзводоканалмонтаж Харьковский Водоканалпроект

19979-01

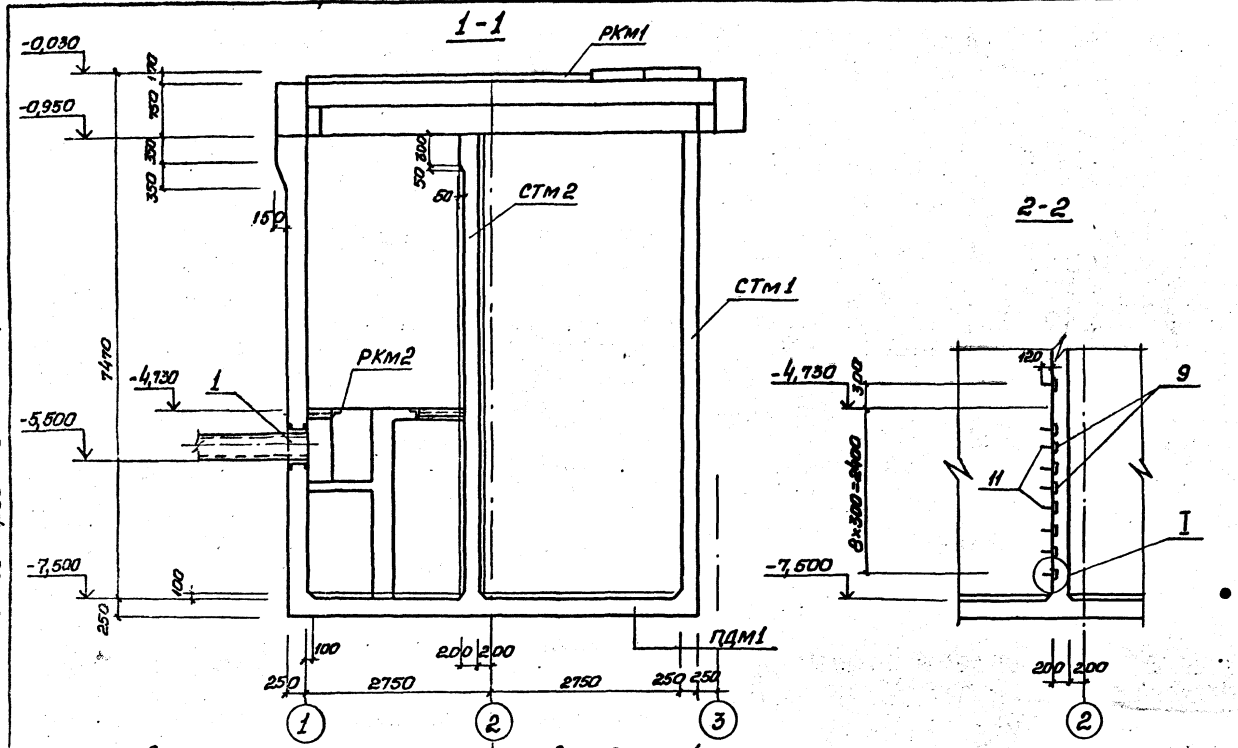

Схема расположения элементов подземной части

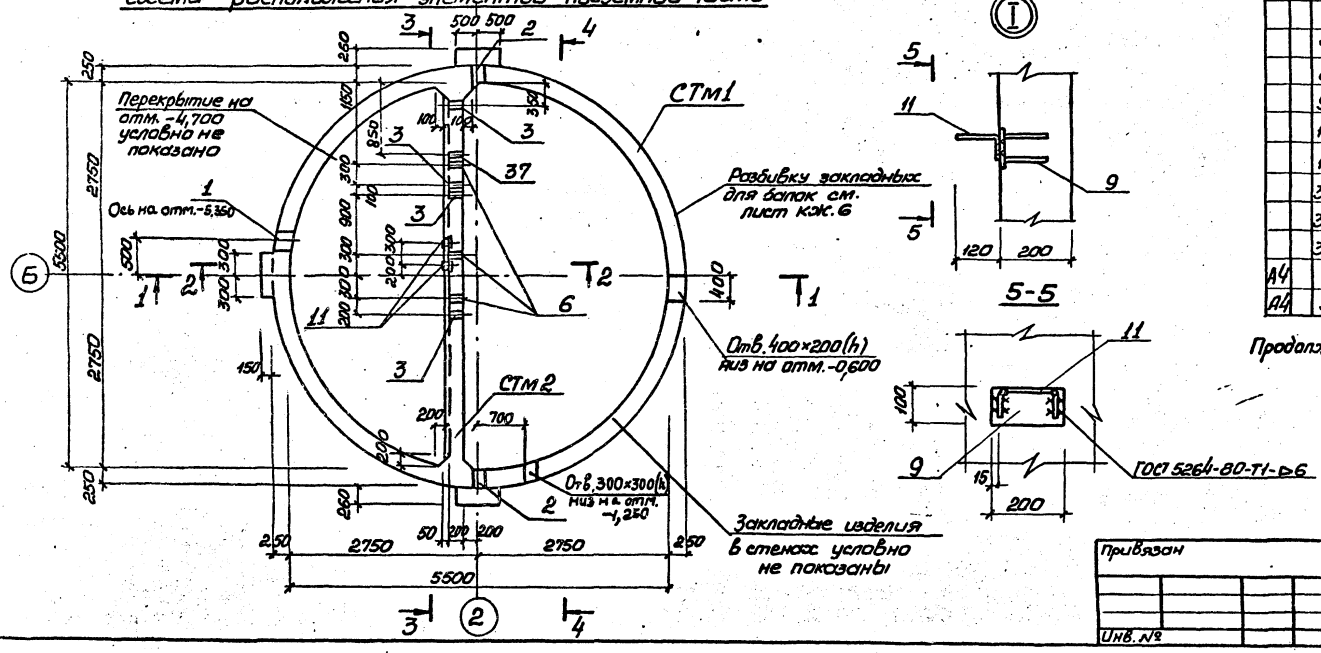

Альбом IV

Типовой проект 902-1-95.84

Согласовано

Инв. № подл. | Подпись и дата | Взам. инв. №

Спецификация к схеме расположения элементов подземной части

Марка, поз	Обозначение	Наименование	Кол.	Масса ед, кг	Примечание
РКМ1	902-1-93.84-КЖ лист 11	Перекрытие на отм 0,000 РКМ 1	1		Альбом III
РКМ2	-КЖ лист 13	Перекрытие на отм. -4,700 РКМ 2	1		Альбом III
СТМ1	902-1-95.84-КЖ лист 6	Стена СТМ 1	1		
СТМ2	лист 6	Стена СТМ 2	1		
ПДМ1	лист 4	Плита днища ПДМ1	1		

Спецификация СТМ1, СТМ2 (начало)

Формат	Зона	Поз.	Обозначение	Наименование	Кол. на исполн. 1	1		Примечание
				Сборочные единицы				масса, кг
		1	3.901-5	Сальник Ду 300, ℓ=250	1			
		2	3.901-5	» Ду [ ], ℓ=250	2			
		3	3.901-5	» Ду 50, ℓ=200		4		
		6	3.901-5	» Ду [ ], ℓ=200		3		
		37	3.901-5	» Ду 100, ℓ=200	1	1		
		7	1.400-15 Вып.1.120-47	Изделие закладное МН 112-6	24	1		2,8
		8	1.400-15 Вып.1.130-29	то же МН 121-6	7	12		4,5
		9	1.400-15 Вып.1.120-17	» МН 107-6		9		1,4
		10	1.400-15 Вып.1.130-01	» МН 117-3	5			2,2
		11	1.400-15 Вып.1. 810	» МН 801		9		0,74
		34	1.400-15 Вып.1. 120-35	» МН 110-6	1	6		3,0
		35	1.400-15 Вып.1. 120-53	» МН 113-6		4		1,9
		36	1.400-15 Вып.1. 150-17	» МН 135-6		6		4,9
А4		4	902-1-95,84-КЖН-МН1	» МН1	22			10,8
А4		5	-МН2	» МН2		11		10,4
					СТМ1	СТМ2		

Продолжение спецификации СТМ1, СТМ2 см. лист 9

ТП902-1-95.84-КЖ

Привязан	Нач. отд.	Шейко	
	Н. контр.	Сокольская	
	Гл. спец.	Власенко	
	Рук. гр.	Тахтамышева	
	Вед. инж.	Бродская	
Инв. №	Ст. инж.	Пархоменко	

Канализационная насосная станция производительностью 25-173 м³/ч, напором 6-65м

Схема расположения элементов подземной части

Стадия	Лист	Листов
Р	3	

Госстрой СССР Союзводоканалниипроект Харьковский Водоканалпроект

19979-01 6

Альбом IV

Типовой проект 902-1-95.84

Согласовано

Инв. № подл. | Подпись и дата | Взам. инв. №

1-1

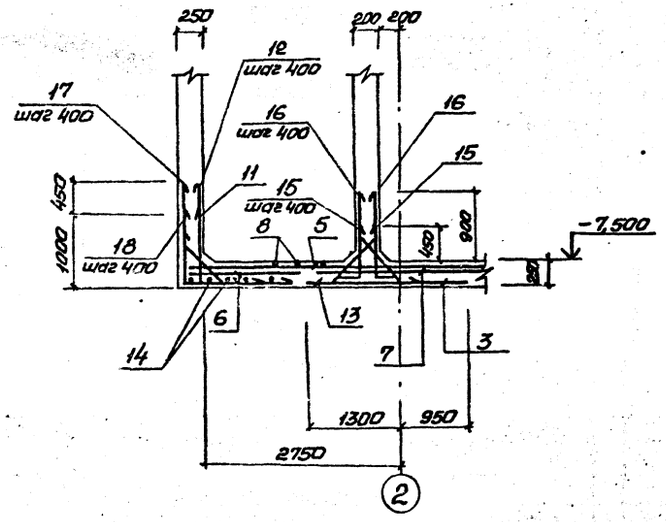

2-2

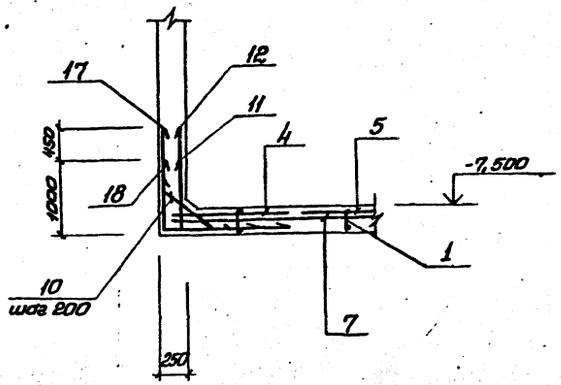

Схема расположения выпусков

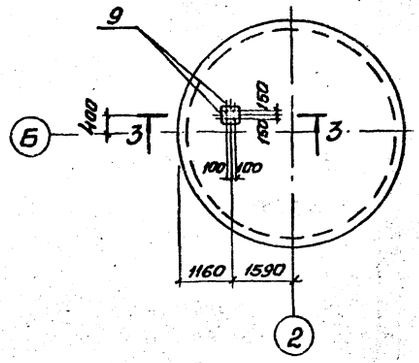

3-3

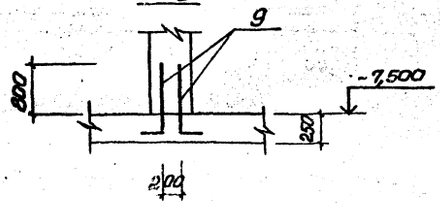

Схема расположения нижней арматуры

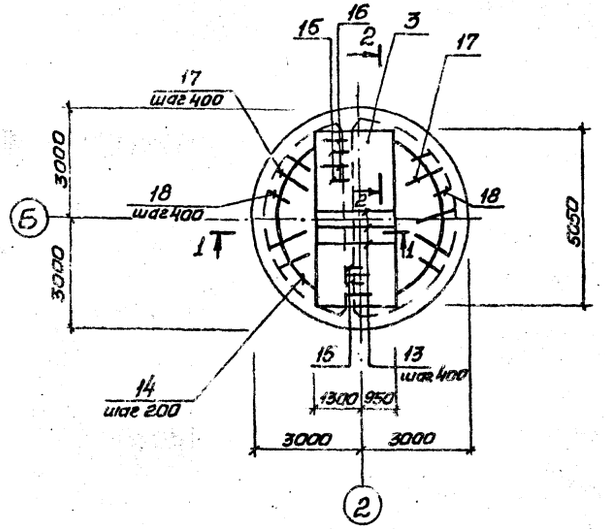

Схема расположения верхней арматуры

Верхняя зона Нижняя зона

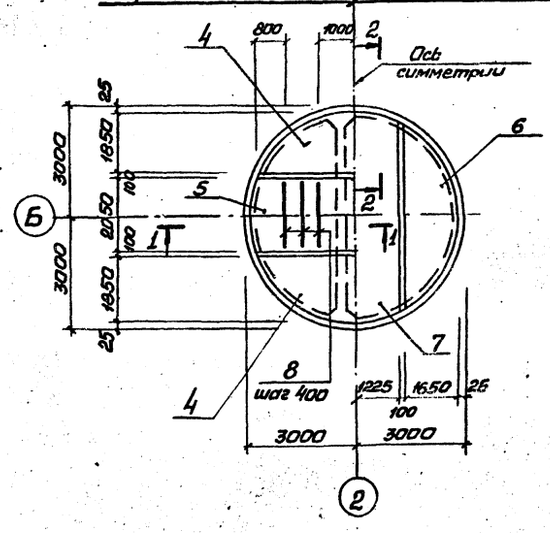

1. Шаг стержней поз. 11, 12 взят по радиусу R2720; поз. 10, 17, 18 по радиусу R 2980.
2. Защитный слой бетона для рабочей арматуры принят: для нижней - 35 мм, для верхней - 25 мм.

					ТП 902-1-95.84-КЖС		
Привязан							
				Нач. отд.	Шейко		Канализационная насосная станция производительностью 25·173 м³/ч, напором 6-65 м	Стадия: Р	Лист: 4	Листов:
				Н. контр.	Сокольская					
				Гл. спец.	Власенко					
				Рук. гр.	Гахтамышева		Плита днища ПДМ1. Общий вид и схема армирования	Госстрой СССР Союзводоканалниипроект Харьковский Водоканалпроект		
				Вед. инж.	Брайская					
Инв. №				Ст. инж.	Парахменко					

19979-01 7

Альбом IV

Типовой проект 902-1-95.84

Схема расположения каркасов днища

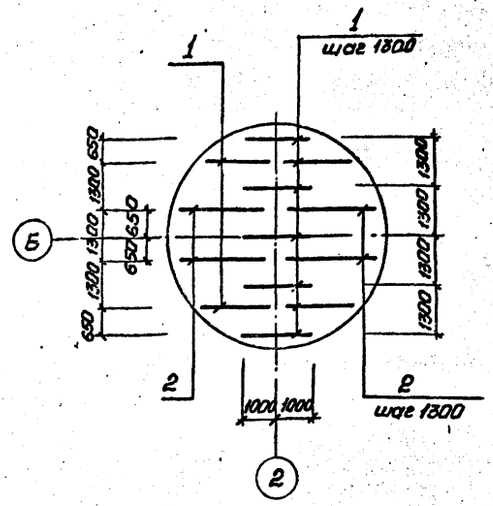

Ведомость деталей

Поз.	Эскиз
9	435 \ 1025
10	100 \ 650 / 100
11	100 \ 700 →
12	100 \ 950 →
15	450 \ 650
16	350 \ 1100
17	1420 \ 990
18	970 \ 1440

Раскрой сеток Поз. 4

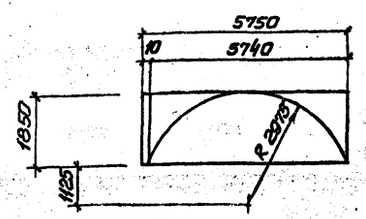

Раскрой сеток Поз. 5

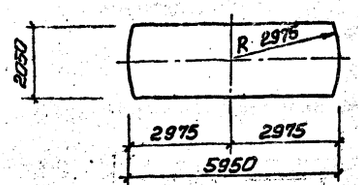

Раскрой сеток Поз. 6

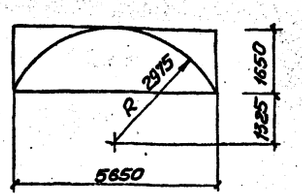

Раскрой сеток Поз. 7

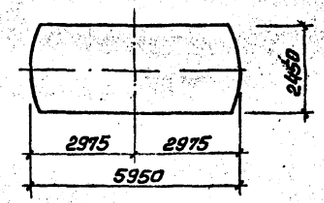

Ведомость расхода стали на элемент, кг

Марка элемента	Изделия арматурные										Всего	Общий расход
	Арматура класса											
	A-I ГОСТ 5781-82					A-III ГОСТ 5781-82						
	ф6	ф8	ф10		Итого	ф8	ф10	ф12	ф16	Итого		
ПДм 1	35,4	218,0	48,42		301,82	140,8	96,4	58,0	500,0	695,2	997,02	997,02

Спецификация ПДм1

Формат	Зона	Поз.	Обозначение	Наименование	Кол	Примечание
						масса, кг
				Сборочные единицы		
				Каркас плоский		
А4		1	902-1-95.84 -КЖН-КР3, КР4	КР 3	9	
А4		2	-КР3, КР4	КР 4	4	
				Сетка арматурная		
		3	ГОСТ 23279-78	С $\frac{2А-I-200}{16А-III-270}$ 2250×505 $\frac{125}{125}$	1	11,4
		4	ГОСТ 23279-78	С $\frac{8А-I-200}{6АI-600}$ 1850×5750 $\frac{175}{175}$	2	24,5
		5	ГОСТ 23279-78	С $\frac{12А-III-200}{6АI-600}$ 2050×5950 $\frac{275}{275}$	1	62,6
		6	ГОСТ 23279-78	С $\frac{8АI-200}{6АI-600}$ 1650×5650 $\frac{125}{125}$	2	23,8
		7	ГОСТ 23279-78	С $\frac{8АI-200}{6АI-600}$ 2450×5950 $\frac{275}{275}$	1	45,8
				Детали		
Бч		8		ф10А-III ГОСТ 5781-82, ℓ=2200	8	1,4
Бч		9*		ф16А-III ГОСТ 5781-82, ℓ=1460	4	2,3
Бч		10*		ф8А-I ГОСТ 5781-82, ℓ=850	113	0,34
Бч		11*		ф8А-I ГОСТ 5781-82, ℓ=900	44	0,36
Бч		12*		ф8А-I ГОСТ 5781-82, ℓ=1150	44	0,46
Бч		13		ф16А-III ГОСТ 5781-82, ℓ=2250	12	3,5
Бч		14		ф8А-I ГОСТ 5781-82	п.м 850	33,6
Бч		15*		ф10А-III ГОСТ 5781-82, ℓ=1100	28	0,68
Бч		16*		ф10А-III ГОСТ 5781-82, ℓ=1450	28	0,9
Бч		17*		ф16А-III ГОСТ 5781-82, ℓ=2410	47	3,8
Бч		18*		ф16А-III ГОСТ 5781-82, ℓ=2410	47	3,8
				Материалы		
				Бетон марки М200 В4	7,1	м³

* Поз. 9, 10, 11, 12, 15, 16, 17, 18 - см. Ведомость деталей

Привязан

Инв. №

Инв. № подл. | Подпись и дата | Взам. инв. №

Нач. отд.	Шейка		
Н. контр.	Соколовская		
Гл. спец.	Власенко		
Рук. гр.	Тахтамышев		
Вед. инж.	Бродская		
Ст. инж.	Пархоменко		

ТП902-1-95.84-КЖ

Канализационная насосная станция производительностью 25.173 м³/ч, напором 6-65 м

Стадия	Лист	Листов
Р	5	

Плита днища ПДм1. Схема расположения каркасов. Спецификация

Госстрой СССР Союзводоканалниипроект Харьковский Водоканалпроект

19979-01 8

Альбом IV

Типовой проект 902-1-95.84

СТм1 (развертка)

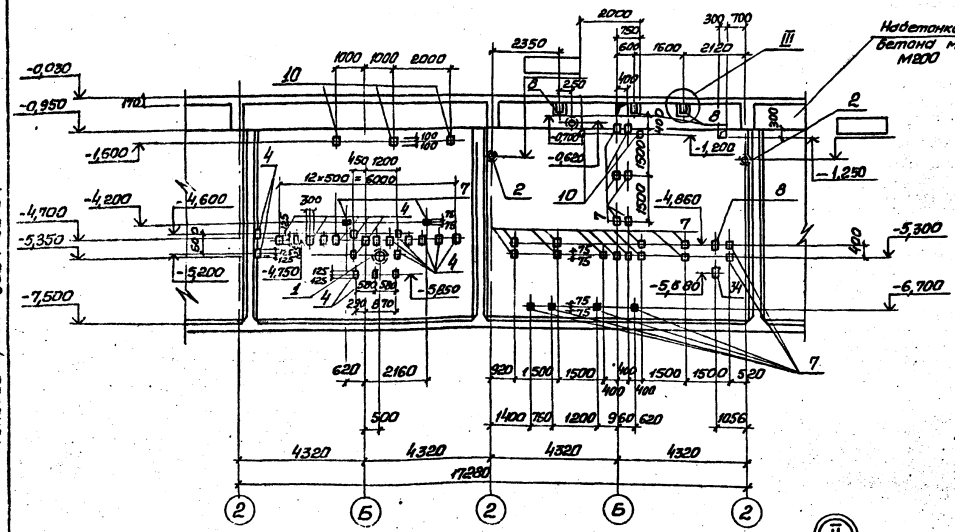

СТм2 Вид 3-3

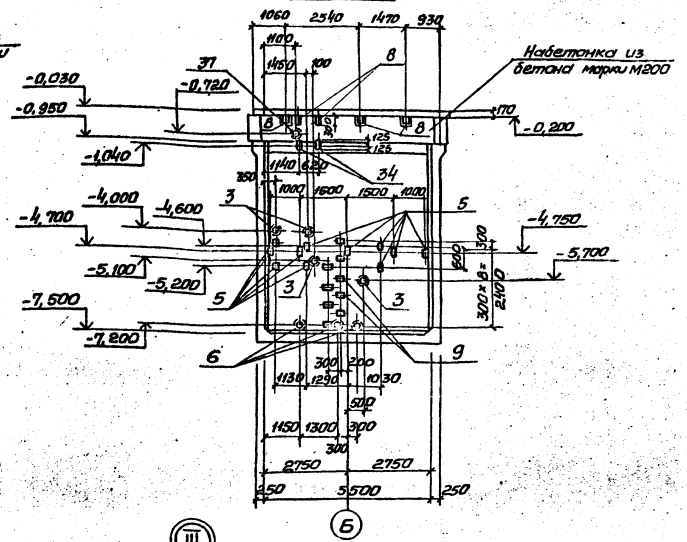

СТм2 Вид 4-4

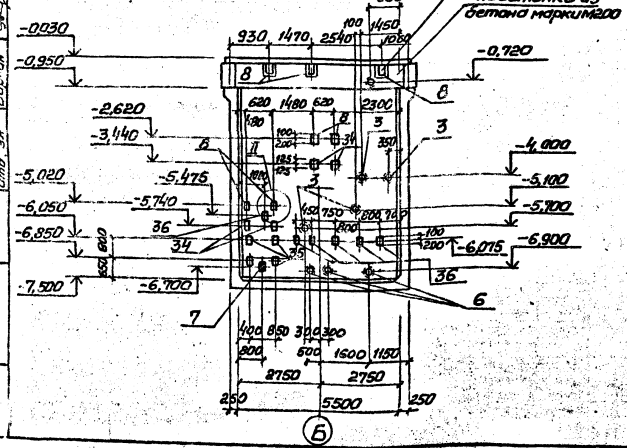

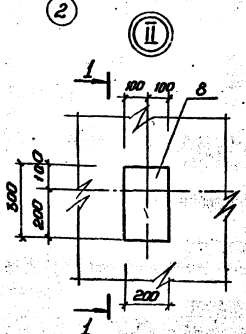

1-1

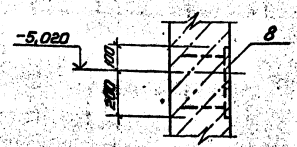

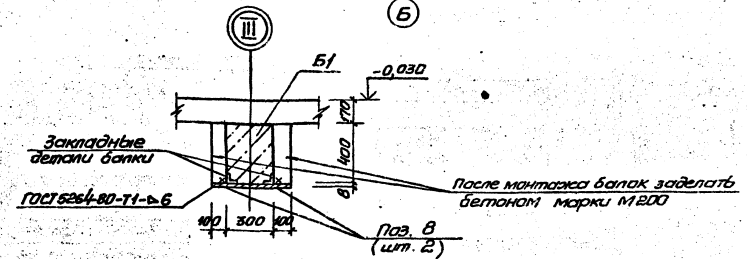

Закладные изделия поз.7 (затемненные) приварить к горизонтальной арматуре стен.

Привязан	Нач.отд.	Шейка		ТП902-1-95.84-КЖ	
	Н.контр.	Сокольская		Канализационная насосная станция производительностью 25-173 м³/ч, напором 6-65м	Стадия: Р; Лист: 6; Листов:
	Гл.спец.	Власенко		Стены СТм1, СТм2. Общий вид	Госстрой СССР Союзводоканалниипроект Харьковский Водоканалпроект
	Рук.гр.	Татамышева			
	Вед.инж.	Брадская			
Инв.№	Ст.инж.	Парфенко			

19979-01 9

Альбом IV

Типовой проект 902-1-95.84

СТм1
Схема армирования

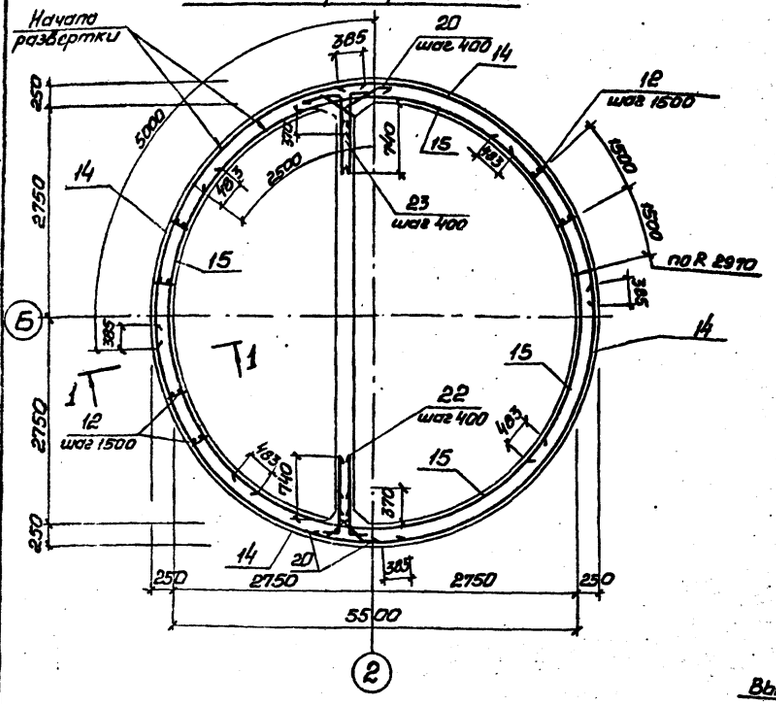

1-1

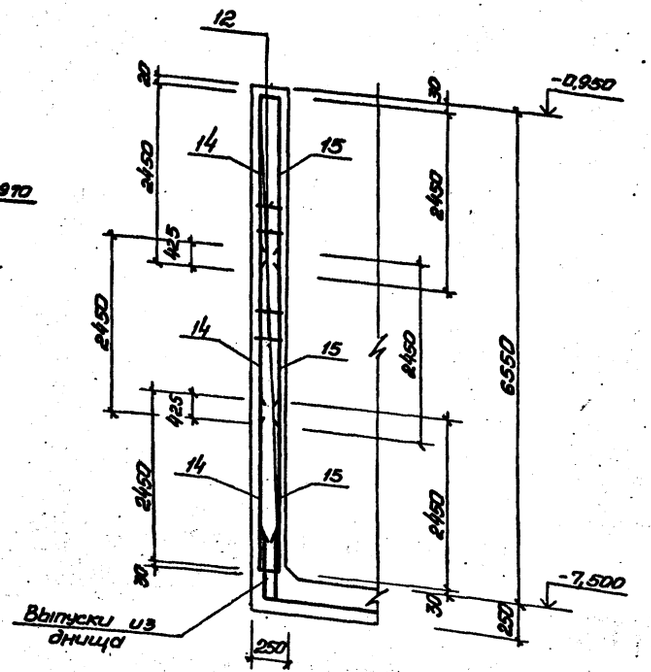

Развертка наружных сеток по R 2970

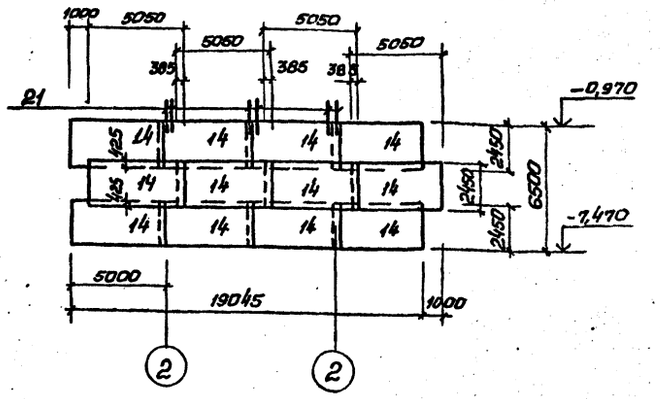

Равертка внутренних сеток по R 2780

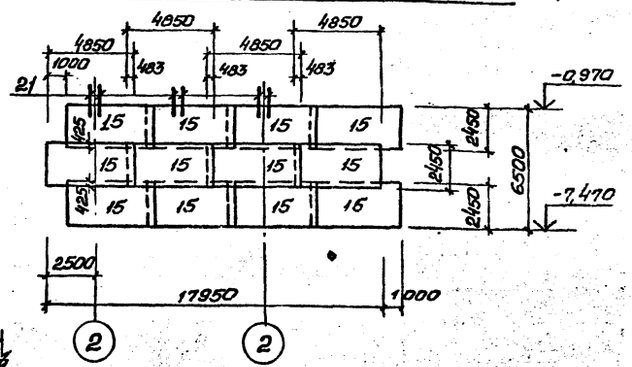

Схема расположения выпусков

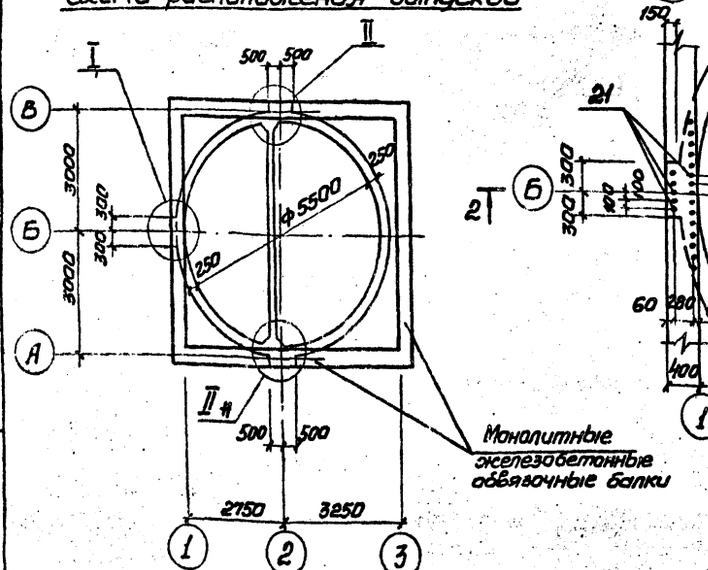

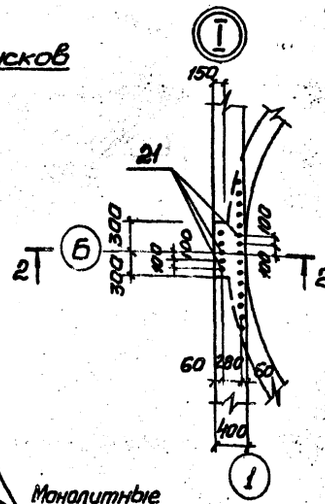

2-2

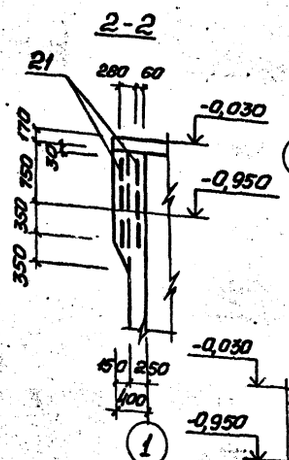

3-3

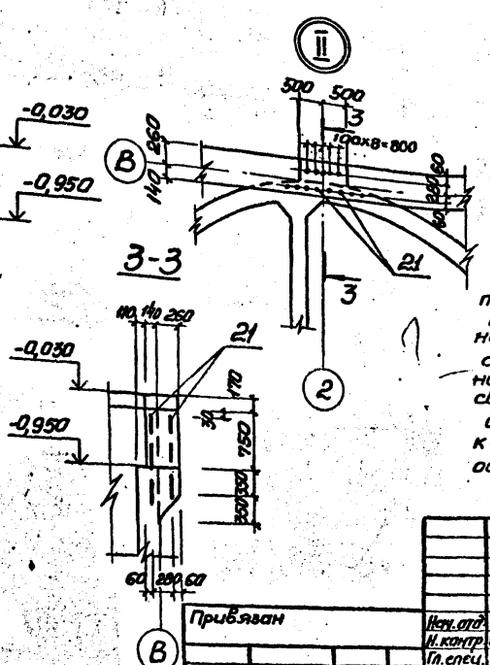

1. Защитный слой бетона для рабочей арматуры принять 30мм.
2. Для осуществления заземления необходимо выполнить следующие мероприятия:
а) по одному стержню в каждой сетке в горизонтальном и вертикальном направлении в местах нахлестки сварить между собой.
б) по 2 выпуска, поз. 21 в узлах I и II проварить к горизонтальной арматуре стен и к арматуре обвязочных балок.

Привязан				ТП902-1-95.84-КЖ			
	Нач. отд.	Шейко		Канализационная насосная станция производительностью 25·173м³/ч, напором 6-65м	Стадия	Лист	Листов
	Н. контр.	Сокольская			Р	7	
	Гл. спец.	Власенко					
	Рук. гр.	Тахтамышева		Стена СТм1.	Госстрой СССР Союзводоканалпроект Харьковский Водоканалпроект		
	Вед. инж.	Брадская					
Инв. №	Ст. инж.	Пархоменко		Схема армирования			

19979-01 10

Согласовано

Инв. № подл. | Подпись и дата | Взам. инв. №

Альбом IV

Типовой проект 902-1-95.84

СТм2
Схема армирования

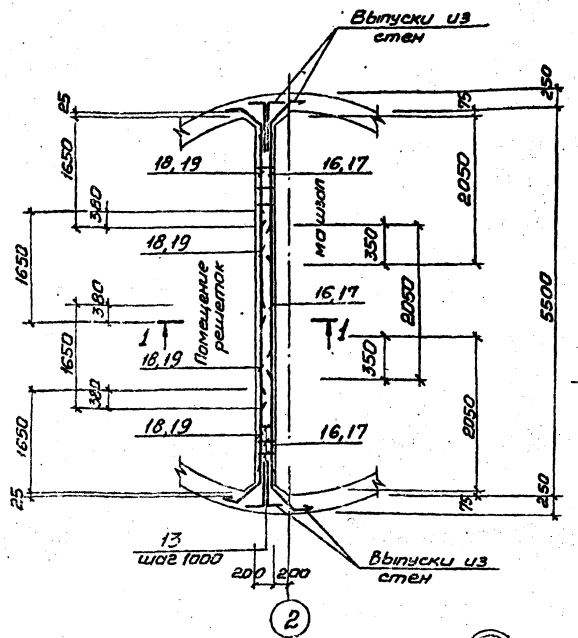

СТм2
Раскладка сеток

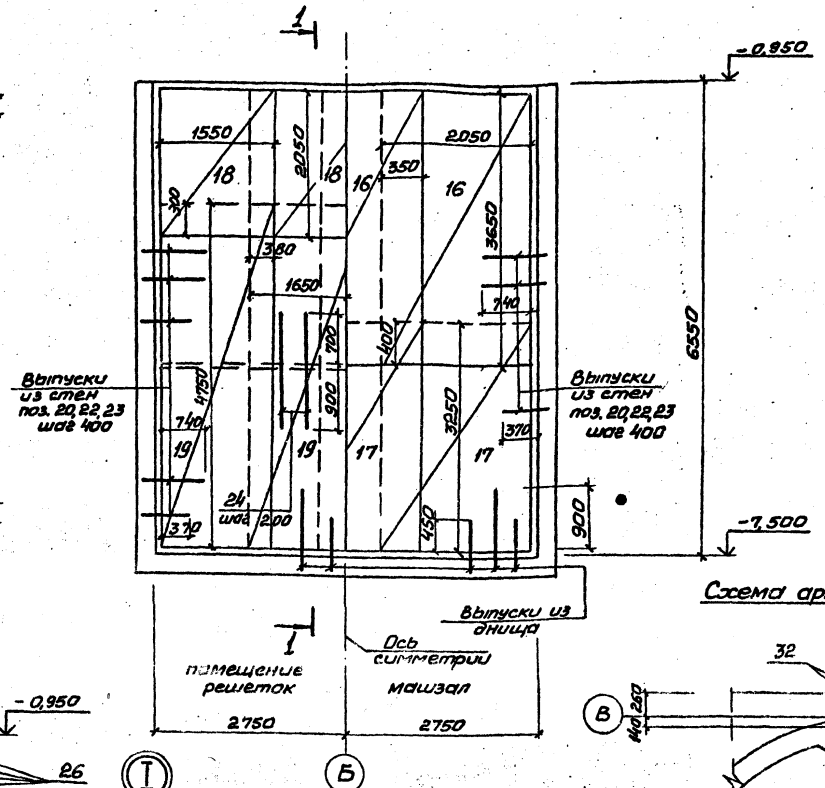

1-1

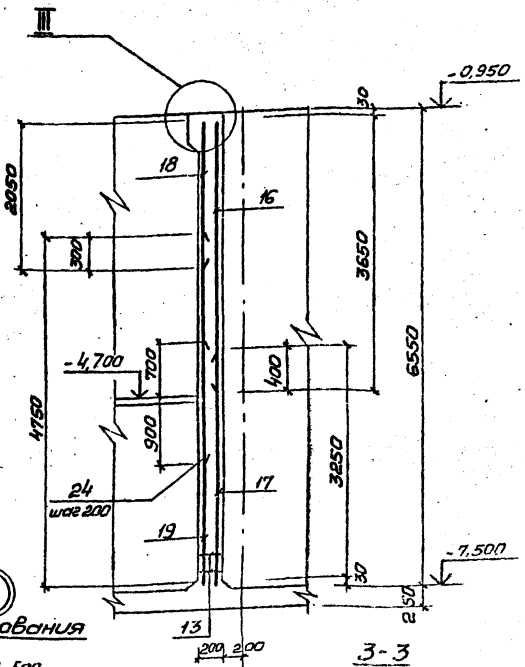

Схема армирования

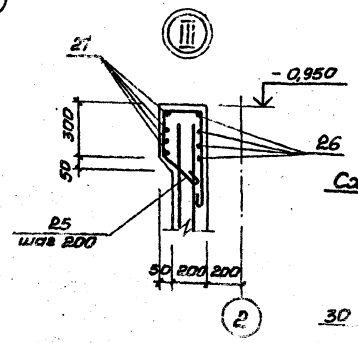

Схема армирования

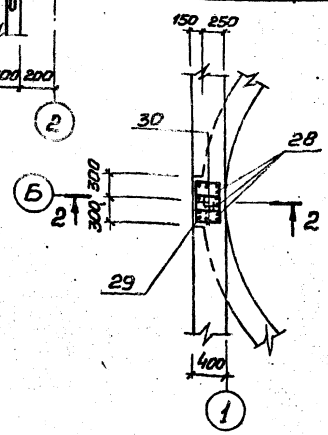

2-2

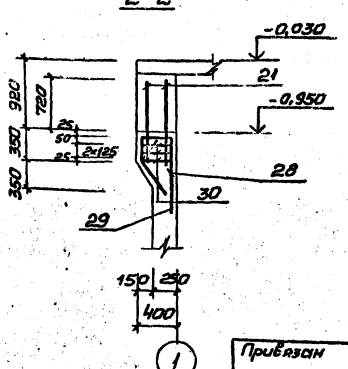

3-3

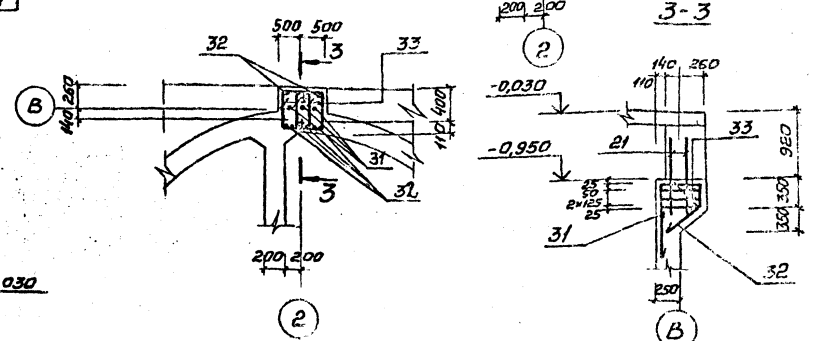

1. Арматурные стержни поз. 24 связать с сетками поз. 18,19 вязальной проволокой.
2. Поз. 20, 22, 23 см. схему армирования стен СТм 1.

Ведомость деталей

Поз.	Эскиз
20	250 750 250
22	300 950
23	300 580
25	200 250 550 200
28	420 150 350 45° 600
29	300 350 45° 1300
30	380 350
31	250 350 420 600 45°
32	460 1300 300 45°
33	630 380

Привязан	Нач. отд.	Шейко		ТП902-1-95.84-КЖ
	Н. контр.	Соколовская		Канализационная насосная станция производительностью 25-173м³/ч, напором 6-65м
	Гл. спец.	Власенко		Стадия: Р; Лист: 8; Листов:
	Рук. гр.	Тахтамышева		СТм2. Схема армирования
Инв. №	Вед. инж.	Бродская		Госстрой СССР Союзводоканалпроект Харьковский Водоканалпроект
	Ст. инж.	Пархоменко		

19979-01 11

Альбом IV

Типовой проект 902-1-95.84

Ведомость расхода стали на элемент, кг

Марка элемента	Изделия арматурные												Всего	
	Арматура класса													
	A-I ГОСТ 5781-82					A-III ГОСТ 5781-82								
	ф6	ф8			Итого	ф8	ф10	ф12	ф16			Итого		
СТМ 1	24.0	8.8			32.8	1150	152.3	151.0	186.3			1662.6	1695.4	
СТМ 2	100.0	127.0			227.0		184.0	90.0				274.0	501.0	

Изделия закладные

Арматура класса								Прокат марки									
A-I ГОСТ 5781-82				A-III ГОСТ 5781-82				Вст 3 кп 2 ГОСТ 103-76									
ф16			Итого	ф8	ф10	ф12	ф14	Итого	-200х8	40х8	-100х8	-50х10	150х6	150х8	100х8	200х8	200х12	Итого
				1.5	1.8	15.0	19.2	37.5	25.0	0.4	1.6	80.0		84.0		9.5	230.0	430.5
7.0			7.0	1.3	2.7	9.7	9.3	23.0	36.0	8.0	9.6	12.8	5.6	18.4	8.1		106.0	204.5

Изделия закладные

Прокат марки Вст 3 кп 2									Всего	Общий расход
ГОСТ 10704-76*				ГОСТ 8732-78*						
т 420				420	500			Итого		
30.4				31.8				62.2	420.2	211.56
				35.4	15.2			50.6	285.1	786.1

Спецификация СТМ1. СТМ2 (окончание)

Формат	Зона	Поз.	Обозначение	Наименование	Количество СТМ1	Количество СТМ2	Примечание
							масса, кг
				Сборочные единицы			
				Каркас плоский			
А4		12	902-1.95.84-КЖИ-КР1,КР2	КР1	13		
А4		13	-КР1,КР2	КР2		6	
				Сетка арматурная			
		14	ГОСТ 23279-78	С 8АIII-200 / 8АI-200 6050х2450	12		80.9
		15	ГОСТ 23279-78	С 8АIII-200 / 8АI-200 4850х2450	12		48.0
		16	ГОСТ 23279-78	С 10АIII-200 / 6АI-200 2050х1650		3	33.5
		17	ГОСТ 23279-78	С 10АIII-200 / 6АI-200 2050х1250		3	30.2
		18	ГОСТ 23279-78	С 8АI-200 / 6АI-200 1650х2050		4	11.1
		19	ГОСТ 23279-78	С 8АI-200 / 6АI-200 1650х4150		4	25.3
				Детали			
64		20*		ф10А-III ГОСТ 5781-82 ℓ=1250	136		0.77
64		21		ф16А-III ГОСТ 5781-82 ℓ=1390	52		2.19
64		22*		ф10А-III ГОСТ 5781-82 ℓ=1250	84		0.77
64		23*		ф10А-III ГОСТ 5781-82 ℓ=880	84		0.55
64		24		ф10А-III ГОСТ 5781-82 ℓ=1600		28	1.0
64		25*		ф8А-I ГОСТ 5781-82 ℓ=1350		29	0.54
64		26		ф10А-III ГОСТ 5781-82 ℓ=5500		4	3.4
64		27		ф12А-III ГОСТ 5781-82 ℓ=5500		4	4.9
64		28*		ф16А-III ГОСТ 5781-82 ℓ=1520	3		2.4
64		29*		ф16А-III ГОСТ 5781-82 ℓ=2552	4		4.0
64		30*		ф8А-I ГОСТ 5781-82 ℓ=1610	6		0.64
64		31*		ф16А-III ГОСТ 5781-82 ℓ=1620	6		2.6
64		32*		ф16А-III ГОСТ 5781-82 ℓ=2660	8		4.2
64		33*		ф8А-I ГОСТ 5781-82 ℓ=2170	6		0.86
				Материалы			
				Бетон марки М200 В4	28.5	7.2	м³
				Набетонка из бетона марки М200	3.3		м³

Начало спецификации СТМ1, СТМ2 см. лист 3

* Поз. 20, 22, 23, 26, 28, 29, 30, 31, 32, 33 см. Ведомость деталей лист КЖ-8

				ТП902-1-95.84 КЖ	
Привязан					
	Нач. отд.	Шейко		Канализационная насосная станция производительностью 25-75 м³/ч, напором 6-65 м	Стадия: Р; Лист: 9; Листов:
	Н. контр.	Гокольская			
	Гл. спец.	Власенко			
	Рук. гр.	Сытамышев		Стены СТМ1, СТМ2 Спецификация	Госстрой СССР Союзводоканалпроект Харьковский Водоканалпроект
Инв. N	Разраб.	Бродская			
	Ст. инж.	Пархоменко			

19979-01 12

Альбом IV

Типовой проект 902-1-95.84

Ведомость рабочих чертежей основного комплекта марки КМ

Лист	Наименование	Примечание
1	Общие данные	
2	Схема расположения металлических лестниц и площадок (начало)	
3	Схема расположения металлических лестниц и площадок (окончание)	
4	Стальные лестницы. Детали.	

Ведомость ссылочных и прилагаемых документов

Обозначение	Наименование	Примечание
	Ссылочные документы	
1.459-2, вып. 1,2	Лестницы, переходные площадки и ограждения	

1 Разработку чертежей металлоконструкций производить согласно СНиП II-23-81 „Стальные конструкции. Нормы проектирования"

2. Соединения стальных [illegible] производ[illegible] ручной электродуговой сваркой [illegible] ГОСТ 5264-80.

3 Все сварные швы выполняются электродами типа Э42 и Э42А по ГОСТ 9467-75.

4 Предусмотреть антикоррозионную защиту металлоконструкций, произвести очистку поверхности стальных конструкций по требованию ГОСТа 9.402-80. четвертой степени и окраску лакокрасочными материалами группы I согласно СНИП II-28-73*, „Защита строительных конструкций от коррозий.

Типовой проект разработан в соответствии с действующими нормами и правилами

Главный инженер проекта: [signature] Аялюк

Техническая спецификация металла

Вид профиля и ГОСТ, ТУ	Марка металла и ГОСТ	Обозначение и размер профиля мм	NN п.п.	Код: марки металла	Код: вида профиля	Код: размера профиля	Количество шт.	Длина, мм	Масса металла по элементам конструкции, т: Лестницы (Код элемента конструкции)		Общая масса, т	Масса потребности в металле по кварталам (заполняется изготовителем): I	II	III	IV	Заполняется в ц.
1	2	3	4	5	6	7	8	9	52624							
Швеллеры ГОСТ 8240-72	ВСТ3кп2-1 ТУ14-1-3023-80	Швеллер 12 ГОСТ 8240-72 / ВСТ3кп2-1ТУ14-1-3023-80	1	11240	26158				0,07		0,07					
	Итого		2						0,07		0,07					
Всего профиля			3						0,07		0,07					
Сталь прокатная угловая равнополочная ГОСТ 8509-72*	ВСТ3кп2-1 ТУ14-1-3023-80	Уголок Б-63×63×5 ГОСТ 8509-72* / ВСТ3кп2-1ТУ14-1-3023-80	4	11240	21113				0,04		0,04					
		Уголок Б-100×100×8 ГОСТ 8509-72* / ВСТ3кп2-1ТУ14-1-3023-80	5	11240	21113				0,01		0,01					
	Итого		6						0,05		0,05					
Всего профиля			7						0,05		0,05					
Полоса стальная горячекатанная ГОСТ 103-76	ВСТ3кп2 ГОСТ 380-71*	Полоса А-1 6×50 ГОСТ 103-76 / ВСТ3кп2 ГОСТ 535-79*	8	11240	13110				0,01		0,01					
	Итого		9						0,01		0,01					
Всего профиля			10						0,01		0,01					
Полоса стальная горячекатанная ГОСТ 103-76	ВСТ3кп2 ГОСТ 380-71*	Полоса А-1 8 ГОСТ 103-76 / ВСТ3сп2 ГОСТ 535-79*	11	11240	13110				0,06		0,06					
	Итого		12						0,06		0,06					
Всего профиля			13						0,06		0,06					
Сталь листовая рифленая ГОСТ 8568-77*	БСТ3кп ГОСТ 380-71*	Лист ромб. к-пу 4 д 4000×2000 / БСТ3кп ГОСТ 8568-77*	14	11240	71315				0,08		0,08					
	Итого		15						0,08		0,08					
Всего профиля			16						0,08		0,08					
Болт с шестигранной головкой ГОСТ 7798-70*	ВСТ3кп2	Болт М12 ГОСТ 7798-70*	17	11240					0,002		0,002					
	Итого		18						0,002		0,002					
Всего профиля			19						0,002		0,002					
Итого масса металла			20						0,272		0,272					
Лестницы, переходные площадки			21						0,62		0,62					
Всего масса металла			22						0,892		0,892					
В том числе по маркам	ВСТ3кп2		23						0,072		0,072					
	ВСТ3кп2-1		24						0,12		0,02					
	БСТ3кп		25						0,08		0,08					

Ведомость металлоконструкций по видам профилей

Наименование конструкций по номенклатуре прейскуранта № 01-09	Позиции по прейскуранту № 01-09	№ п.п.	Код конструкций	Масса конструкций, т: Всего стали повышенной и высокой прочности	по видам профилей стали: Балки швеллеры	Крупносортная сталь	Толстолистовая сталь							Прочие	Всего	Количество шт.	Серия типовых конструкций
1	2	3	4	5	6	7	8	9	10	11	12	13	14	15	16	17	18
Лестницы и площадки					0,07	0,06	0,14							0,622	0,892		

Привязан

Инв. №

Нач. отд.	Шейко	[signature]
Н. контр.	Сокольская	[signature]
Гл. спец.	Власенко	[signature]
Рук. гр.	Тахтомышева	[signature]
Ст. инж.	Бродская	[signature]
Инженер	Водолажская	[signature]

ТП 902-1-95.84- КМ

Канализационная насосная станция производительностью 25-173 м³/ч, напором 6-65 м

Стадия	Лист	Листов
Р	1	4

Общие данные

Госстрой СССР Союзводоканалпроект Харьковский Водоканалпроект

Схема расположения металлических лестниц и переходных площадок

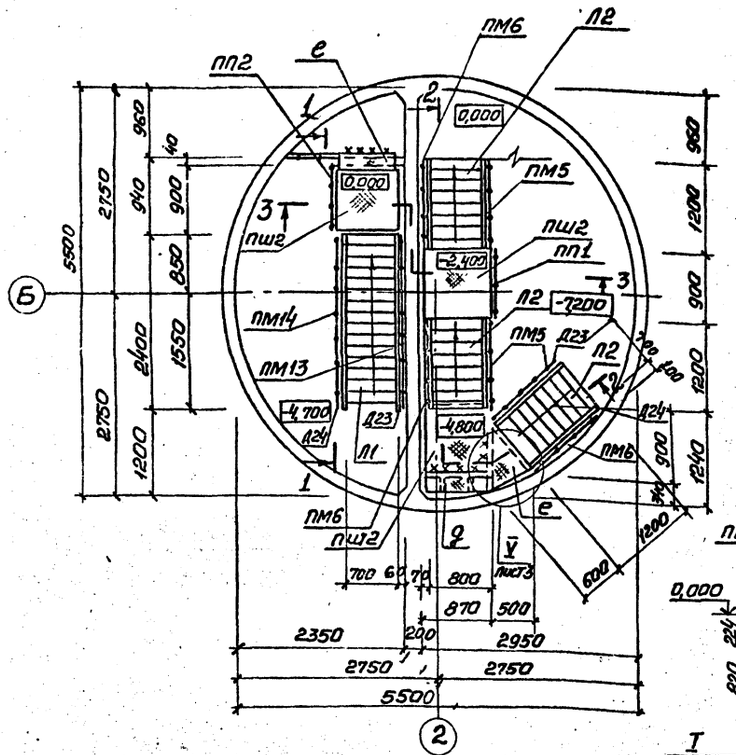

Схема расположения элементов ограждения на отм. 0,000

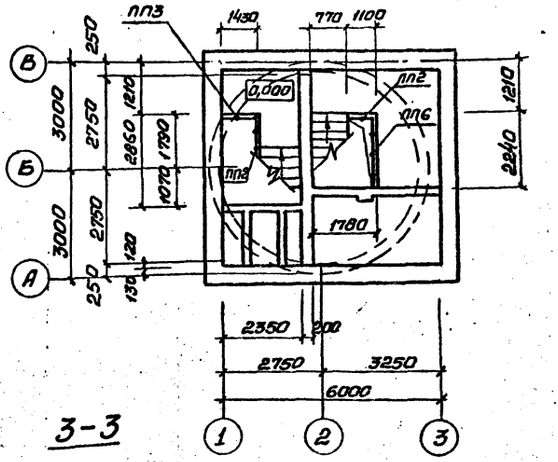

1-1

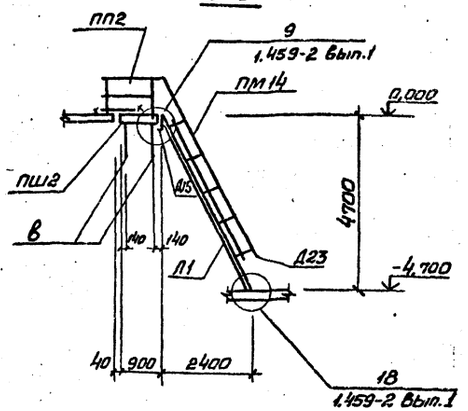

3-3

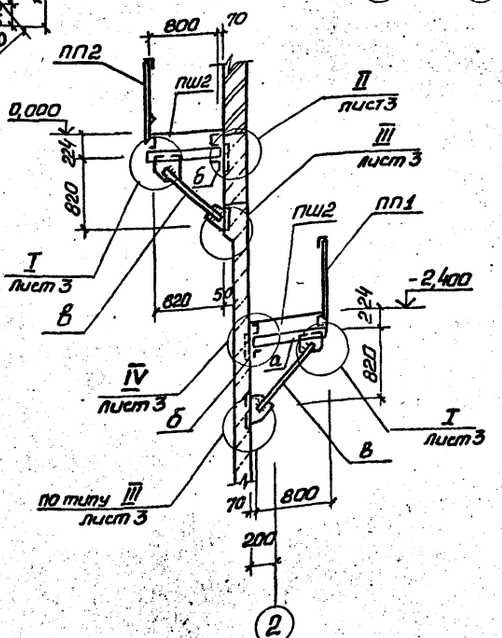

2-2

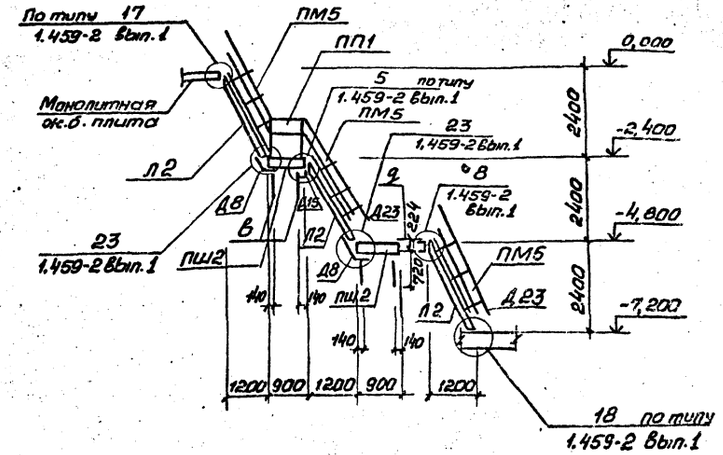

Схема расположения балок площадок на отм. 0,000 -2,400 и -4,800

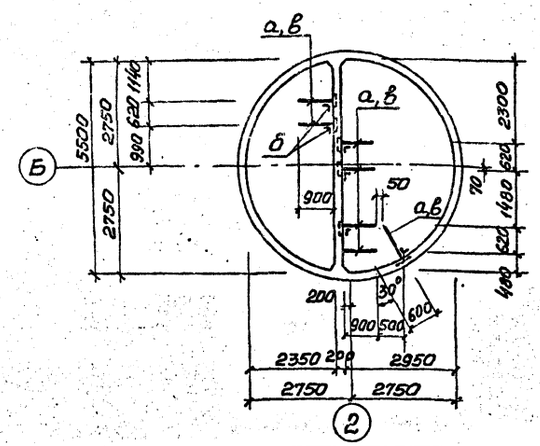

Привязан	Нач. отд.	Шебко	
	Н. контр.	Сокальская	
	Гл. спец.	Власенко	
	Рук. гр.	Тахтамышев	
	Вед. инж.	Бродская	
Инв. №	Иные.	Мягкая	

ТП 902-1-95.84 -КМ

Канализационная насосная станция производительностью 25-173 м³/ч, напором 6-65 м	Стадия	Лист	Листов
	Р	2	
Схема расположения металлических лестниц и площадок (начало)	Госстрой СССР Союзспецэнергомонтажпроект Харьковский Водоканалпроект		

Согласовано

Инв. № подл. | Подпись и дата | Взам. инв. №

Альбом IV

Типовой проект 902-1-95.84

Схема расположения перекрытия каналов на отм -4,800

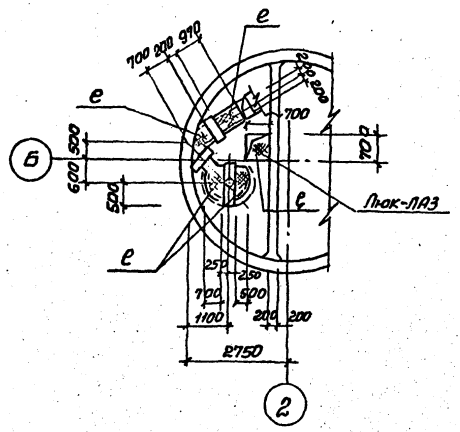

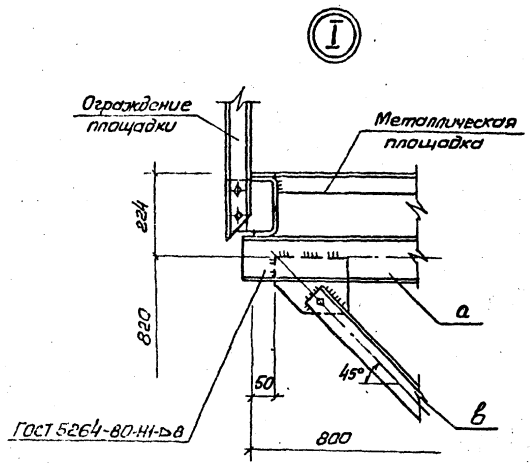

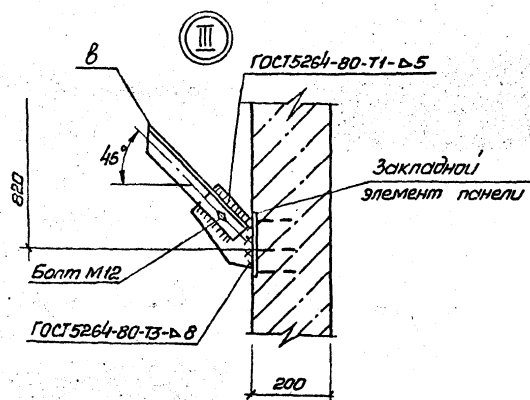

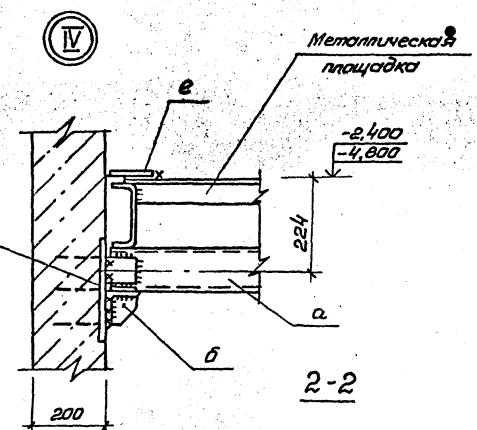

2-2

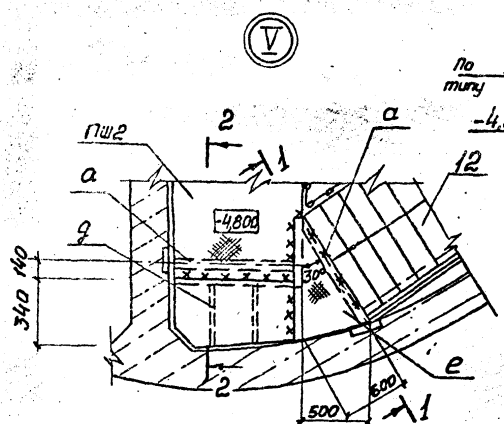

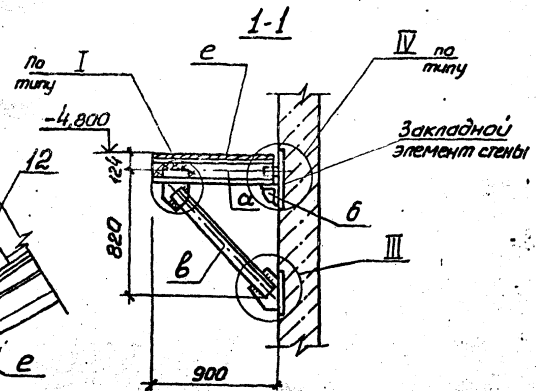

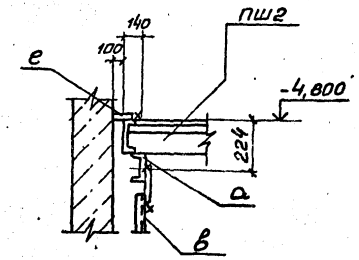

Ведомость элементов

Марка	Сечение: Эскиз	Поз.	Состав	Опорные усилия: M	N	Q	Группа конструкц.	Марка металла и ГОСТ	Примечание
									укоротить на 100 мм
л1	лист 4		1(шт)				IV	ВСт3кп2 ГОСТ 380-71*	
л2	лист 4		3(шт.)						
пш2	1.459-2 Вып1		3(шт)						
Д23 Д24	1.459-2 Вып.1		4(шт.) 4(шт.)						
пп1	1.459-2 Вып.2		1(шт.)						
пп2	1.459-2 Вып.2		1(шт)						
пп3	1.459-2 Вып.2		1(шт.)						
Д8	1.459-2 Вып.1		2(шт)						
Д15	1.459-2 Вып.1		2(шт)						
пп6	1.459-2 Вып.2		1(шт.)						
пм5	1.459-2 Вып.2		3(шт)						
пм6	1.459-2 Вып.2		3(шт.)						
пм13	1.469-2 Вып.2		1(шт.)						
пм14	1.459-2 Вып.2		1(шт.)						
а	1 2 3 2	1	∠12	Конструктивно				ВСт3кп2-1 ТУ 14-1-3023-80	
		2	-б=8						
		3	М12					ВСт3кп2 ГОСТ 380-71*	
б	3 1 2	1	∠100х8	Конструктивно				ВСт3кп2-1 ТУ 14-1-3023-80	
		2	-б=8						
		3	М12					ВСт3кп2 ГОСТ 380-71*	
в	1 3 2	1	∠63х5	Конструктивно				ВСт3кп2-1 ТУ 14-1-3023-80	
		2	-б=8						
		3	М12					ВСт3кп2	
д	1 2	1	рифл.ст б=4мм	Конструктивно				ГОСТ х 380-71	
		2	-б=50х6					ВСт3кп2-1	
е	—	1	ст.рифл. -б=4					ВСт3кп2 ГОСТ 380-71*	

Привязан

Инв. №

Нач.отд.	Шейко		
Н. контр.	Сокольская		
Гл.спец.	Власенко		
Рук. гр.	Токтомышев		
Вед.инж.	Брадская		
Инж.	Мягкая		

ТП 902-1-95.84-КМ

Канализационная насосная станция производительностью 25-173 м³/ч, напором 6-65 м

Стадия: Р | Лист: 3 | Листов:

Схема расположения лестниц и площадок (окончание)

Госстрой СССР Союзводоканалпроект Харьковский Водоканалпроект

Альбом IV

Типовой проект 902-4-95.84

Л1, Л2

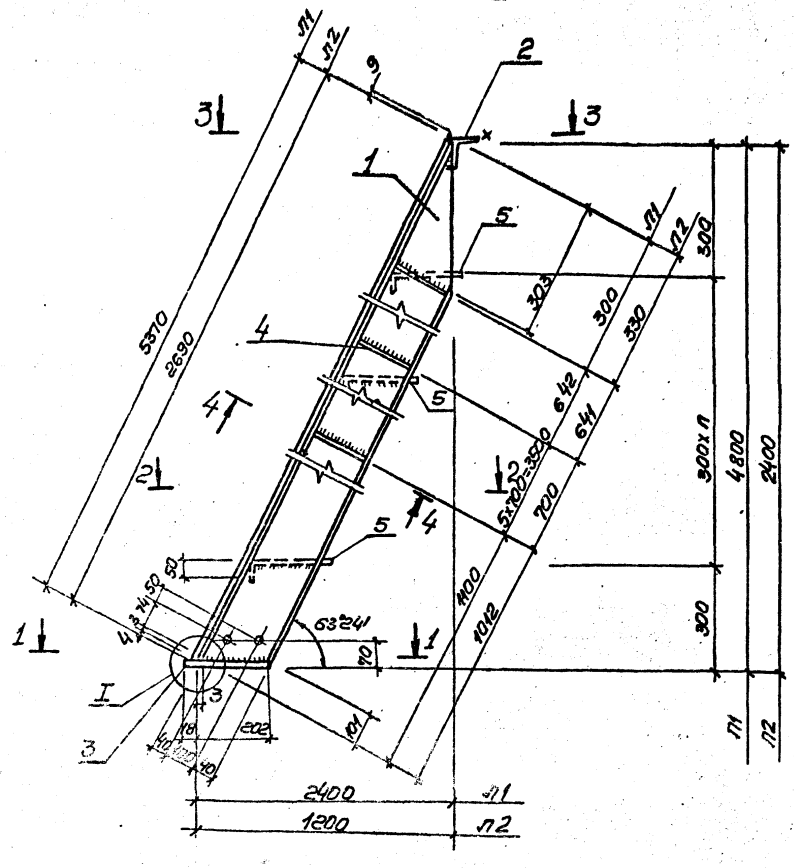

Ведомость элементов

Марка	Сечение Эскиз	Поз.	Состав	Опорные усилия M тс.м	N тс	Q тс		Марка металла и ГОСТ	Примечание
Л1	Гнутый профиль С	1	[180х50х4 ℓ=5370			2(шт)		Вст3кп2 ГОСТ 8282-76	44.6кг
		2	L75х6 ℓ=700			1(шт)		Вст3кп3 ГОСТ8509-72	4.8кг
		3	-60х6 ℓ=220			2(шт)		Вст3кп2-1 ГОСТ103-76	0.6кг
		4	-100х4 ℓ=172			4(шт)	IV	Вст3кп21 ГОСТ103-76	0.5кг
	Сферическая сталь	5	-250х4 ℓ=600			15(шт)		Вст3кп2-1 ГОСТ8568-77	*4.7кг
Л2	Гнутый профиль С	1	[180х50х4 ℓ=2690			2(шт)		Вст3кп2 ГОСТ8282-76	22.4кг
		2	L75х6 ℓ=700			1(шт)		Вст3 кп 2 ГОСТ8509-72	4.8кг
		3	-60х6 ℓ=220			2(шт)	IV	Вст3кп2	0.6кг
		4	-100х4 ℓ=172			6(шт)		ГОСТ103-76	0.5кг
		5	-250х4 ℓ=600			7(шт)		ГОСТ8568-77	*4.7кг

4-4

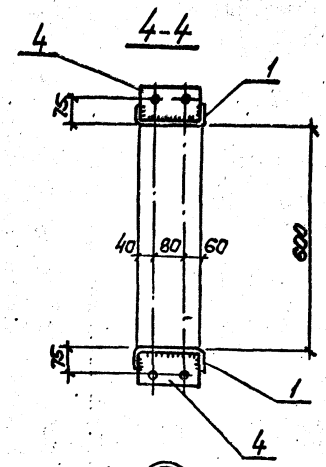

I

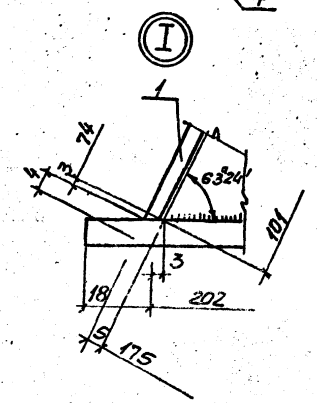

1-1

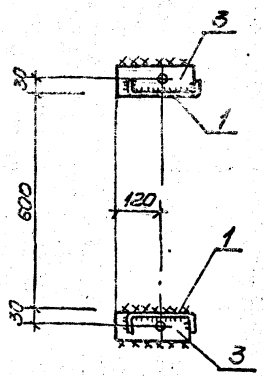

2-2

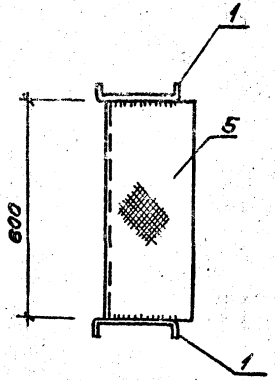

3-3

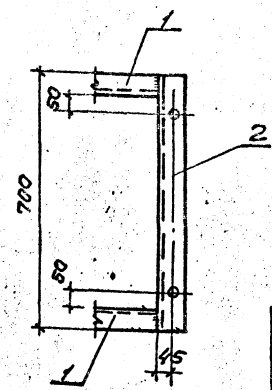

Привязан

Инв.№

Нач.отд	Щелко		
Н.контр	Сокольская		
Гл.спец	Власенко		
Рук.гр.	Ушанышева		
Вед.инж	Бродская		
Инж.	Мягкая		

ТП902-1-95.84-КМ

Канализационная насосная станция производительностью 25-17.3м³/ч, напором 6-65м

Стадия Р | Лист 4 | Листов

Стальные лестницы Л1, Л2

Госстрой СССР Союзводоканалпроект Ленинградский Водоканалпроект

Инв. № подл.	Подпись и дата	Взам. инв. №

ТИПОВОЙ ПРОЕКТ 902-1

КАНАЛИЗАЦИОННАЯ НАСОСНАЯ СТАНЦИЯ ПРОИЗВОДИТЕЛЬНОСТЬЮ 25-173 м³/ч, НАПОРОМ 6-65 м ПРИ ГЛУБИНЕ ЗАЛОЖЕНИЯ ПОДВОДЯЩЕГО КОЛЛЕКТОРА 5,5 м

(МОНОЛИТНЫЙ ВАРИАНТ)

АЛЬБОМ IV

ИЗДЕЛИЯ

Привязан

Инв. №

Формат А4

Инв. № подл.	Подпись и дата	Взам. инв. №

Типовой проект 902-1-95.84 Альбом IV

	Обозначение	Наименование	Стр.	Примечание
А4	902-1-95.84-КЖИ-ДО	Опись документов	16	
А4	-ТО	Техническое описание	16	
А4	-Кр1	Каркас плоский Кр1, Кр2	16	
А4	-Кр3	Каркас плоский Кр3, Кр4	17	
А4	-МН1	Изделие закладное МН1	17	
А4	-МН2	Изделие закладное МН2	17	

Привязан

Инв. №

Нач. отд.	Шейко	
Н. контр.	Сокольская	
Гл. спец.	Власенко	
Рук. гр.	Тахтамышева	
Вед. инж.	Бродская	
Ст. инж.	Пархоменко	

ТП902-1-95.84 -КЖИ-ДО

Опись документов

Стадия	Лист	Листов
Р		1

Госстрой СССР Союзводоканалпроект Харьковский Водоканалпроект

Формат А4

Инв. № подл.	Подпись и дата	Взам. инв. №

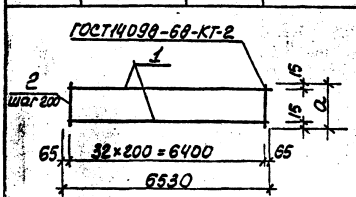

Форм.	Зона	Поз.	Обозначение	Наименование	Кол.	Примечание
				Документация		Масса, кг
А4			902-1-95.84 -КЖИ-ТО	Техническое описание		
				Детали		
Б4		1	-Кр1-001	ф12А-III ГОСТ5781-82, ℓ=6530	2	5,8
			Переменные данные	для исполнений:		
				Кр1		
				Детали		
Б4		2	902-1-95.84-КЖИ-Кр1-002	ф6А-I ГОСТ5781-82, ℓ=230	33	0,05
				КР1-01		
				Детали		
Б4		2	902-1-95.84-КЖИ-Кр1-003	ф8А-I ГОСТ5781-82, ℓ=180	33	0,07

Обозначение	Марка	a, мм	масса кг
902-1- -КЖИ-Кр1	Кр1	230	13,3
902-1- -КЖИ-Кр1-01	Кр2	180	13,9

Привязан

Инв. №

Нач. отд.	Шейко	
Н. контр.	Сокольская	
Гл. спец.	Власенко	
Рук. гр.	Тахтамышева	
Вед. инж.	Бродская	
Ст. инж.	Пархоменко	

ТП902-1-95.84 -КЖИ-Кр1

Каркас плоский (Кр1, Кр2)

Стадия	Масса	Масштаб
Р	см. табл.	-

Лист | Листов 1

Госстрой СССР Союзводоканалпроект Харьковский Водоканалпроект

Формат А4

Инв. № подл.	Подпись и дата	Взам. инв. №

Техническое описание к изготовлению арматурных и закладных изделий

1. Плоские арматурные изделия следует изготовлять при помощи контактной точечной сварки.
Сварку сеток и каркасов производить во всех точках пересечения стержней.
2. Объединение плоских каркасов в пространственные производить в кондукторах при помощи электросварочных клещей.
3. Размеры сеток и каркасов даны по осям и торцам стержней.
4. Сварку закладных изделий производить в соответствии с ГОСТ 19292-73 „Соединения сварных элементов закладных деталей сварных железобетонных конструкций."
5. Сварку тавровых соединений круглых стержней с листовым прокатом закладных изделий выполнять под слоем флюса.
6. Материал прокатной стали закладных изделий принять марки ВСТ3кп21 для сварных конструкций по ТУ14-1-3023-80 и ВСТ3кп2 по ГОСТ 535-79.*
7. Катет сварных швов принять по наименьшей толщине свариваемых элементов.

Привязан

Инв. №

Нач. отд.	Шейко	
Н. контр.	Сокольская	
Гл. спец.	Власенко	
Рук. гр.	Тахтамышева	
Вед. инж.	Бродская	
Ст. инж.	Пархоменко	

ТП902-1-95.84 -КЖИ-ТО

Техническое описание

Стадия	Лист	Листов
Р		1

Госстрой СССР Союзводоканалпроект Харьковский Водоканалпроект

Корир. Кулешова

Формат А4

Инв.№ подл. | Подпись и дата | Взам. инв.№

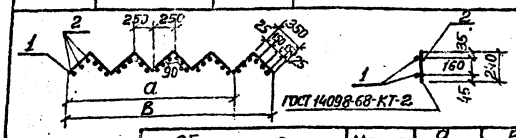

Обозначение	Марка	a мм	B мм	Масса кг
902-1-95.84-КЖИ-КР3	КР3	2000	—	5,86
-01	КР4	—	2500	7,32

Формат	Зона	Поз.	Обозначение	Наименование	Кол	Примечание
						масса, кг
				Документация		
А4			902-1-95.84-КЖИ-ТО	Техническое описание		
				КР3		
				Детали		
БЧ		1	902-1-95.84-КЖИ-КР3-001	ф10А-I ГОСТ 5781-82, ℓ=2800	2	1,73
БЧ		2	-002	ф8А-I ГОСТ 5781-82, ℓ=240	24	0,1
				КР3-01		
				Детали		
БЧ		1	-КР3-01-001	ф10А-I ГОСТ 5781-82 ℓ=3500	2	2,16
БЧ		2	-002	ф8А-I ГОСТ 5781-82, ℓ=240	30	0,1

Привязан

Инв.№

ТП 902-1-95.84-КЖИ-КР3

Каркас плоский (Кр3, Кр4)

Стадия	Масса	Масштаб
Р	см. табл.	—

Лист | Листов 1

Госстрой СССР Союзводоканалпроект Харьковский Водоканалпроект

Нач.отд.	Шейко	
Н.контр.	Сокольская	
Гл.спец.	Власенко	
Рук.гр.	Чхатмышев	
Вед.инж.	Бродская	
Инж.	Каюков	

Формат А4

Типовой проект 902-1-95.84 Альбом V

Инв.№ подл. | Подпись и дата | Взам. инв.№

Деталь разгонковки

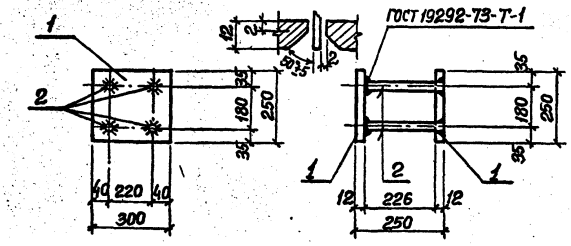

Формат	Зона	Поз.	Обозначение	Наименование	Кол	Примечание
				Документация		
А4			902-1-95.84-КЖИ-ТО	Техническое описание		
				Детали		
БЧ		1	-МН1-001	Полоса 5-2 12×250 ГОСТ 103-76 Ст3 кп2 ГОСТ 535-79* ℓ=300	2	7,1 кг
БЧ		2	-002	ф14АIII ГОСТ 5781-82, ℓ=238	4	0,3 кг

Привязан

Инв.№

ТП 902-1-95.84-КЖИ-МН1

Изделие закладное МН1.

Стадия	Масса	Масштаб
Р	15,4	—

Лист | Листов 1

Госстрой СССР Союзводоканалпроект Харьковский Водоканалпроект

Нач.отд.	Шейко	
Н.контр.	Сокольская	
Гл.спец.	Власенко	
Рук.гр.	Чхатмышев	
Ст.инж.	Бродская	
Ст.техн.	Чурилова	

Формат А4

Инв.№ подл. | Подпись и дата | Взам. инв.№

Деталь разгонковки

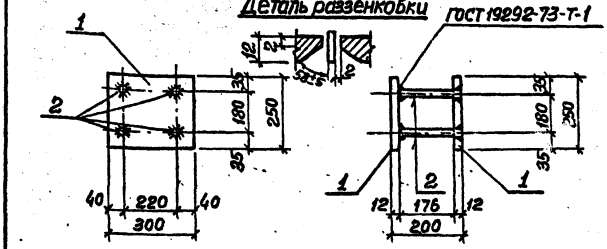

Формат	Зона	Поз.	Обозначение	Наименование	Кол	Примечание
				Документация		
А4			902-1-95.84-КЖИ-ТО	Техническое описание		
				Детали		
БЧ		1	-МН2-001	Полоса 5-2 12×250 ГОСТ 103-76 Ст3 кп2 ГОСТ 535-79* ℓ=300	2	7,7 кг
БЧ		2	-002	ф14АIII ГОСТ 5781-82, ℓ=188	4	0,22 кг

Привязан

Инв.№

ТП 902-1-95.84-КЖИ-МН2

Изделие закладное МН2

Стадия	Масса	Масштаб
Р	15,1	—

Лист | Листов 1

Госстрой СССР Союзводоканалпроект Харьковский Водоканалпроект

Нач.отд.	Шейко	
Н.контр.	Сокольская	
Гл.спец.	Власенко	
Рук.гр.	Чхатмышев	
Ст.инж.	Бродская	
Ст.техн.	Чурилова	

Формат А4

Госстрой СССР
ЦЕНТРАЛЬНЫЙ ИНСТИТУТ ТИПОВОГО ПРОЕКТИРОВАНИЯ
Свердловский филиал
620062, г.Свердловск-62, ул.Чебышева,4
Заказ №3537 Инв.№ 19979-01 тираж 390
Сдано в печать 14.10 1987 г цена 1-44

gost.e-ecolog.ru