ТИПОВОЙ ПРОЕКТ

503-4-17

УСТРОЙСТВА ДЛЯ ОСМОТРА И РЕМОНТА ГРУЗОВЫХ АВТОМОБИЛЕЙ И АВТОБУСОВ

АЛЬБОМ I

ДЛЯ ГРУЗОВЫХ АВТОМОБИЛЕЙ.
ПОЯСНИТЕЛЬНАЯ ЗАПИСКА. ЧЕРТЕЖИ ТЕХНОЛОГИЧЕСКИЕ, АРХИТЕКТУРНО--СТРОИТЕЛЬНЫЕ И ЭЛЕКТРОТЕХНИЧЕСКИЕ.

1034/01

gost.e-ecolog.ru

Привязан

Инв. №

ТИПОВОЙ ПРОЕКТ

503-4-17

УСТРОЙСТВА ДЛЯ ОСМОТРА И РЕМОНТА ГРУЗОВЫХ АВТОМОБИЛЕЙ И АВТОБУСОВ

АЛЬБОМ I

Состав проекта:

Альбом – I Для грузовых автомобилей. Пояснительная записка. Чертежи технологические, архитектурно-строительные и электротехнические.

Альбом – II Для автобусов. Пояснительная записка. Чертежи технологические, архитектурно-строительные и электротехнические.

Альбом – III Для грузовых автомобилей. Сметы. (Книги 1 и 2)

Альбом – IV Для автобусов. Сметы. (Книги 1 и 2)

РАЗРАБОТАН
ВОРОНЕЖСКИМ ФИЛИАЛОМ „ГИПРОАВТОТРАНС"
Главный инженер филиала В.П.Шатов
Главный инженер проекта В.И.Щербаков

Технорабочий проект
Утвержден и введен в действие
МИНАВТОТРАНСОМ РСФСР
ПРИКАЗ № 19 ОТ 16 МАРТА 1981 г.

Привязан

Инв. №

Альбом I

Типовой проект 503-4-17

Марка-лист	Наименование	Стр.	Примечание
1	Содержание	2	
2	Общие данные (начало)	3	
3	Общие данные (окончание)	4	
ТХ-1	Общие данные. Спецификация (начало)	5	
ТХ-2	Общие данные. Спецификация (окончание)	6	
ТХ-3	Линии поточные ЛПГ1÷ЛПГ4; посты тупиковые ПТГ1 и ПТГ2. Технологические схемы	7	
ТХ-4	Посты тупиковые ПТГ3 и ПТГ4; посты проездные ППГ1. Технологические схемы	8	
ТХ-5	Посты тупиковые ПТГ5; посты проездные ППГ2. Технологические схемы.	9	
ТХ-6	Посты проездные ППГ3; эстакады ЭТГ1; ЭТГ1 и ЭТГ2. Технологические схемы	10	
ТХ-7	Варианты компоновок постов	11	
АС-1	Общие данные. (начало)	12	
АС-2	Общие данные (окончание)	13	
АС-3	Линия поточная ЛПГ1 План на отм. 0,000. Сечения 1-1, 2-2	14	
АС-4	Линия поточная ЛПГ1 План на отм. 0,000 Сечения 3-3 ÷ 5-5	15	
АС-5	Линия поточная ЛПГ1 План на отм. -0,400. Сечения 9-9	16	
АС-6	Линия поточная ЛПГ1 План на отм. -0,400. Сечения 6-6 ÷ 9-9	17	
АС-7	Линии поточные ЛПГ1 - ЛПГ3 Фрагмент плана 1. Сечения 10-10 ÷ 14-14	18	
АС-8	Линии поточные ЛПГ1 - ЛПГ3 Сечения 15-15 ÷ 20-20	19	
АС-9	Линии поточные ЛПГ1 - ЛПГ3 Узлы 1 ÷ 5	20	
АС-10	Линия поточная ЛП1 Спецификация изделий и выборка стали на ЛПГ1	21	
АС-11	Линия поточная ЛПГ2 План на отм. 0,000. Сечения 1-1, 2-2	22	
АС-12	Линия поточная ЛПГ2 План на отм. 0,000 Сечения 3-3 ÷ 5-5	23	
АС-13	Линия поточная, ЛПГ2 План на отм. 0,000. Сечения 6-6 ÷ 8-8	24	
АС-14	Линия поточная ЛПГ2 План на отм. -0,400. Сечение 3-5	25	
АС-15	Линия поточная ЛПГ2 План на отм. -0,400 Сечение 9-9	26	
АС-16	Линия поточная ЛПГ2 Спецификация изделий и выборка стали на ЛПГ2	27	

Марка-лист	Наименование	Стр.	Примечание
АС-17	Линия поточная ЛПГ3 План на отм. 0,000 Сечения 1-1, 2-2	28	
АС-18	Линия поточная ЛПГ3 План на отм. 0,000 Сечения 3-3 ÷ 5-5	29	
АС-19	Линия поточная ЛПГ3 План на отм. 0,000 Сечения 6-6 ÷ 8-8	30	
АС-20	Линия поточная ЛПГ3 План на отм. -0,400. Сечение 9-9	31	
АС-21	Линия поточная ЛПГ3 План на отм. -0,400 Сечение 9-9	32	
АС-22	Линия поточная ЛПГ3 Спецификация изделий и выборка стали на ЛПГ3	33	
АС-23	Линия поточная ЛПГ4 План. Сечение 1-1	34	
АС-24	Линия поточная ЛПГ4 План. Сечение 1-1	35	
АС-25	Линия поточная ЛПГ4 Сечения 2-2 ÷ 11-11	36	
АС-26	Пост тупиковый ПТГ1, ПТГ3 Канава К1. План на отм. 0,000 и -0,400. Сечения 1-1, 2-2	37	
АС-27	Пост тупиковый ПТГ2, ПТГ4. Канава К2 План на отм. 0,000 и -0,400. Сечение 1-1	38	
АС-28	Пост тупиковый ПТГ5 Канава К3 План на отм. 0,000 и -0,400. Сечение 1-1, 3-3	39	
АС-29	Посты проездные ППГ1 ÷ ППГ3. Канава К4 План на отм. 0,000 и -0,400. Сечение 1-1	40	
АС-30	Посты тупиковые ПТГ1 ÷ ПТГ4. Посты проездные ППГ1 ÷ ППГ4. Каналы К1 ÷ К4 Сечения 2-2, 4-4 ÷ 7-7. Узлы 6 ÷ 8	41	
АС-31	Посты тупиковые ПТГ1 ÷ ПТГ4. Лестница Л1. Траншеи ТР1 ÷ ТР4. План на отм. 0,000 и -0,150. Сечения 1-1, 2-2	42	
АС-32	Пост тупиковый ПТГ3 ÷ ПТГ4 Траншея ТР5; ТР6. План на отм. 0,000 и -0,150	43	
АС-33	Пост тупиковый ПТГ5 Траншеи ТР7 ÷ ТР10. План на отм. 0,000 и -0,150	44	
АС-34	Пост тупиковый ПТГ5. Траншея ТР11; ТР12 План на отм. 0,000 и -0,150	45	
АС-35	Пост проездной ППГ1. Тоннель Т1; Т2 План на отм. 0,000 и -0,400 Сечения 1-1 ÷ 5-5	46	
АС-36	Пост проездной ППГ2 Тоннели Т3 ÷ Т5 План на отм. 0,000 и -0,400	47	
АС-37	Пост проездной ППГ2 Тоннель Т6, Т7. План на отм. 0,000 и -0,400	48	
АС-38	Пост проездной ППГ2 Тоннель Т3 План на отм. 0,000 и -0,400	49	
АС-39	Пост проездной ППГ3 Тоннели Т9 ÷ Т11 План на отм. 0,000 и -0,400	50	

Марка-лист	Наименование	Стр.	Примечание
АС-40	Пост проездной ППГ3 Тоннель Т12, Т13. План на отм. 0,000 и -0,400	51	
АС-41	Пост проездной ППГ3 Тоннель Т14 План на отм. 0,000 и -0,400	52	
АС-42	Пост проездной ППГ2 Тоннели Т1 ÷ Т14 Сечения 1-1 ÷ 4-4 Ум 1. Узел 9,10	53	
АС-43	Эстакада тупиковая ЭТГ1. План, сечение 1-1	54	
АС-44	Эстакада тупиковая ЭТГ2. План, сечение 1-1	55	
АС-45	Эстакада тупиковая ЭТГ3. План, сечение 1-1	56	
АС-46	Эстакада тупиковая ЭТГ4 План, сечение 1-1	57	
АС-47	Эстакада проездная ЭПГ1. План, сечение 1-1	58	
АС-48	Эстакада проездная ЭПГ1. План, сечение 1-1	59	
АС-49	Эстакада проездная ЭПГ2. План, сечение 1-1	60	
АС-50	Эстакада проездная ЭПГ2. План, сечение 1-1	61	
АС-51	Эстакады. Сечения 2-2 ÷ 5-5	62	
	Изделия 63-71		
ЭЛ-1	Общие данные	72	
ЭЛ-2	Силовое электрооборудование. План-схема	73	
ЭЛ-3	Электроосвещение. План-схема канав	74	
ЭЛ-4	Электроосвещение. План-схема тоннелей	75	
ЭЛ-5	Электроосвещение. Ведомость электрооборудования кабельных изделий и материалов, поставляемых заказчиком	76	
ЭЛ-6	Электроосвещение. Уточненная ведомость изделий и материалов, поставляемых электромонтажной организацией	77	

Привязан

Инв. №

ГИП	Щербаков		ТП 503-4-17
Нач. отд.	Дильдин		Устройства для осмотра и ремонта грузовых автомобилей и автобусов
Нач. отд.	Сотников		
Инженер	Колыхалова		Для грузовых автомобилей
Инженер	Сафонова		Стадия Р; Лист 1; Листов 1
Н. контр.	Пасько		Содержание
			ГИПРОАВТОТРАНС Воронежский филиал

Инв. № подл. | Подп. и дата | Взам. инв. №

Альбом I

Типовой проект 503-4-17

Типовой проект „Устройства для осмотра и ремонта грузовых автомобилей и автобусов" выполнен на основании задания на корректировку типового проекта №503-241 №60 от 29 августа 1980 г. утвержденного Министерством автомобильного транспорта РСФСР, в соответствии с планом типового проектирования Госстроя СССР на 1980г, раздел II п. 140 и перечня, утвержденного Министерством автомобильного транспорта РСФСР от 19 апреля 1980г.

К устройствам для осмотра и ремонта относятся: линии поточные технического и ежедневного обслуживания: посты тупиковые и проездные, оборудованные канавами /в дальнейшем именуемые «посты тупиковые» и «посты проездные»/ технического обслуживания и ремонта; эстакады проездные и тупиковые обслуживания, ремонта и мойки автомобилей ГАЗ-ЗИЛ, МАЗ-КамАЗ, КрАЗ, автопоездов и автобусов ЛАЗ-ЛиАЗ, Икарус-280.

Устройство для осмотра грузовых автомобилей ГАЗ-ЗИЛ, МАЗ-КамАЗ и автопоездов выполнены с учетом следующих нормативов:

- Общесоюзные нормы технологического проектирования предприятий для автомобильного транспорта (ОНТП-АТП-СТО-80).
- Строительные нормы и правила „Предприятия по обслуживанию автомобилей" СНиП II-93-74.
- ССБТ. Ремонт и техническое обслуживание автомобилей. Общие требования безопасности ГОСТ 12.3.017-79.
- Воздух рабочей зоны. Общие санитарно-технические требования ГОСТ 12.1.005-76.

Материал представлен в виде технологических схем линий поточных постов тупиковых и проездных и эстакад с разработкой их рабочих чертежей.

Проект предназначен для использования специалистами проектных организаций, ПКТБ транспортных управлений, работниками АТП, осуществляющих проектирование, реконструкцию и техническое перевооружение производственной базы автотранспортных предприятий

Область применения

Рельеф территории спокойный. Территория без подработки горными выработками. Грунтовые воды отсутствуют. Грунты в основании непучинистые непросадочные с условными расчетными характеристиками $\gamma_н = 28°$, $C_н = 0.02$ кг/см², $E = 150$ кг/см², $\gamma_н = 1.8$ т/м³

Указания по привязке

При привязке строительной части проекта к конкретным условиям необходимо:

1. Откорректировать фундаменты в соответствии с инженерно-геологическими изысканиями и несущей способностью грунтов.

Технологическая часть

В типовом проекте разработаны:

1. Линия поточная ежедневного обслуживания /ЕО/ грузовых автомобилей ГАЗ-ЗИЛ, МАЗ-КамАЗ, КрАЗ и автопоездов. Линия оснащена установкой для мойки грузовых автомобилей М-129 /Бежецкий завод „Автоспецоборудование"/ и конвейером 4120 /Загорский завод „Автоспецоборудование"/
2. Три линии поточные технического обслуживания /ТО-1 и ТО-2/ одиночных автомобилей и автопоездов.
   - на 4 одиночных автомобиля ГАЗ-ЗИЛ;
   - на 5 одиночных автомобилей ГАЗ-ЗИЛ, МАЗ-КамАЗ или 3 автопоезда
   - на 6 одиночных автомобилей ГАЗ-ЗИЛ, МАЗ-КамАЗ или 4 автопоезда.

   Линии оснащены конвейерами П-537 /„Гипроавтотранс" Минавтотранса РСФСР/ и передвижными электромеханическими подъемниками П-231 /Грозненский ОЗЗ „Автоспецоборудование"/
3. Посты тупиковые и проездные /ТО-2иТР/ одиночные и групповые, объединенные траншеями или тоннелями, расположенные под углом 90° и 60° для грузовых автомобилей ГАЗ-ЗИЛ, МАЗ-КамАЗ, КрАЗ и автопоездов.

Расстояние между осями канав принято-5м, количество канав в группе до 6 единиц. Посты оснащены передвижными гидравлическими и электромеханическими подъемниками /Грозненский ОЗЗ „Автоспецоборудование"/:

- для автомобилей ГАЗ-ЗИЛ- П-113;
- для автомобилей МАЗ-КамАЗ и автопоездов- П-231
- для автомобилей КрАЗ- П-128.

4. Эстакады тупиковые и проездные для мойки, технического обслуживания и текущего ремонта грузовых автомобилей ГАЗ-ЗИЛ; МАЗ-КамАЗ, КрАЗ и автопоездов.

Устройство для осмотра и ремонта грузовых автомобилей и автопоездов оснащаются при привязке оборудованием согласно технологических процессов технического обслуживания и текущего ремонта разработанных НИИАТом и Центроавтотехом.

Таблица устройств.

№ п/п	Шифр	Наименование	Количество схем	Высота эстакад м	Глубина канав м	Ширина канав м
1	ЛПГ1	Линия поточная технического обслуживания (ТО-1иТО-2) на 4 одиночных автомобиля ГАЗ-ЗИЛ	–	–	1,3	1,1
2	ЛПГ2	Линия поточная технического обслуживания (ТО-1иТО-2) на 5 одиночных автомобилей ГАЗ-ЗИЛ, МАЗ-КамАЗ или на 3 автопоезда	–	–	1,3	1,1
3	ЛПГ3	Линия поточная технического обслуживания (ТО-1иТО-2) на 6 одиночных автомобилей ГАЗ-ЗИЛ, МАЗ-КамАЗ или на 4 автопоезда	–	–	1,3	1,1
4	ЛПГ4	Линия поточная ежедневного обслуживания (ЕО) для автомобилей ГАЗ-ЗИЛ; МАЗ-КамАЗ; КрАЗ и автопоездов	–	–	1,4	1,1
5	ППГ1	Пост тупиковый (ТО-1иТО-2) с подъемным механизмом для автомобилей ГАЗ-ЗИЛ	–	–	1,3	1,1
6	ППГ2	Пост тупиковый (ТО-1иТО-2) с подъемным механизмом для автомобилей МАЗ-КамАЗ	–	–	1,3	1,2
7	ППГ3	Посты тупиковые (ТО-2иТР) под 90° с траншеей и подъемными механизмами для автомобилей ГАЗ-ЗИЛ	6	–	1,3	1,1
8	ППГ4	Посты тупиковые (ТО-2иТР) под 90° с траншеей и подъемными механизмами для автомобилей МАЗ-КамАЗ	6	–	1,3	12
9	ППГ5	Посты тупиковые (ТО-2иТР) под 60° с заездом „справа" с траншеей и подъемными механизмами для автомобилей КрАЗ	6	–	1,3	1,2
10	ППП1	Посты проездные (ТО-2иТР) с подъемными механизмами для автопоездов	2	–	1,3	1,2
11	ППП2	Посты проездные (ТО-2иТР) под 60° с заездом „слева" с тоннелем и подъемными механизмами для автопоездов	6	–	1,3	1,2
12	ППП3	Посты проездные (ТО-2иТР) под 60° с заездом „справа" с тоннелем и подъемными механизмами для автопоездов	6	–	1,3	1,2
13	ЭПГ1	Эстакада проездная (ТОиТР) без подъемных механизмов для автопоездов	–	1.2	–	1.1
14	ЭПГ2	Эстакада проездная для мойки автопоездов	–	0.7	–	1.1
15	ЭТГ1	Эстакада тупиковая (ТОиТР) без подъемных механизмов для грузовых автомобилей МАЗ-КамАЗ, КрАЗ	–	1.2	–	1.1

Проект разработан в соответствии с действующими нормами и правилами и предусматривает мероприятия, обеспечивающие взрывную, взрывопожарную и пожарную безопасность при эксплуатации сооружений.

Гл. инженер проекта Щербаков

Инв. № подл. | Подпись и дата | Взам. инв. №

Привязан:

Инв. №		
Гл. инж.	Шатов	
ГИП	Щербаков	
Нач. отд.	Аппатов	
Нач. отд.	Ильдин	
Нач. отд.	Сотников	
Инж.	Беренбаум	
Н. контр.	Пасько	

ТП 503-4-17

Устройство для осмотра и ремонта грузовых автомобилей и автобусов

Для грузовых автомобилей

Стадия	Лист	Листов
Р	1	2

Общие данные /начало/

ГИПРОАВТОТРАНС Воронежский филиал

№№ п/п	Шифр	Наименование	Количество схем	Высота эстакад	Глубина канавы м	Ширина канавы м
16	ЭТ2	Эстакада тупиковая для мойки грузовых автомобилей ЛАЗ-КАМАЗ	-	0,7	-	1,1
17	ЭТ3	Эстакада тупиковая (ТО и ТР) без подъемных механизмов для грузовых автомобилей ГАЗ-3,ЛП	-	1,2	-	1,1
18	ЭТ4	Эстакада тупиковая для мойки грузовых автомобилей ГАЗ-3КА		0,7	-	1,1

Архитектурно-строительные решения

Линии поточные, посты тупиковые и проездные представляют собой заглубленные в грунт сооружения. Посты тупиковые и проездные в зависимости от количества постов соединены между собой траншеями и тоннелями с необходимым количеством эвакуационных выходов

Днище - монолитные бетонные.

Стены - кирпичные, монолитные бетонные.

Плиты покрытия, перемычки - сборные железобетонные

Эстакады представляют собой надземные сооружения, прямоугольные в плане, высотой 0,7 и 1,2м.

Фундаменты - сборные бетонные блоки

Несущие конструкции - сборные железобетонные фундаментные балки.

Полосы для движения - монолитные железобетонные.

Вентиляция

Подача приточного воздуха в канавы, тоннели и траншеи осуществляется через вентиляционные решетки. Количество подаваемого воздуха принято в соответствии со СНиП II-33-74. Температура подаваемого воздуха должна быть не ниже 15°С и не выше 25°С. Объем приточного воздуха, подаваемого в канавы, тоннели и траншеи учитывается в воздушном балансе помещений

Количество подаваемого воздуха по поточным линиям и осмотровым канавам составляет:

№№ п/п	Наименование	Количество подаваемого воздуха м³/час	Количество решеток Р200	Р150
1	Линии поточные (ТО-1 и ТО-2)			
	ЛП1	6700	36	2
	ЛП2	8000	45	2
	ЛП3	19300	75	2
2	Посты тупиковые (ТО-2 и ТР)			
	ПТ1	1540	-	-
	ПТ2	1720	10	-
	ПТ3 (схема 1)	1540	9	-
	(Схема 2)	3120	18	1
	(Схема 3)	4700	27	2
	(Схема 4)	6280	36	3
	(схема 5)	7860	45	4
	(схема 6)	9440	54	5
	ПТ4 (схема 1)	1720	10	-
	(схема 2)	3460	20	1
	(схема 3)	5030	30	2
	(схема 4)	6760	40	3
	(схема 5)	8460	50	4
	(схема 6)	10160	60	5
	ПТ5 (схема 1)	2240	13	-
	(схема 2)	4530	26	1
	(схема 3)	6810	39	2
	(схема 4)	9090	52	3
	(схема 5)	11370	65	4
	(схема 6)	13640	78	5
3	Посты проездные (ТО-2 и ТР)			
	ПП1 (схема 1,2)	2730	16	1
	ПП2, ПП3 (схема 1)	2730	16	1
	(схема 2)	5460	32	2
	(схема 3)	8190	48	3
	(схема 4)	10920	64	4
	(схема 5)	13650	80	5
	(схема 6)	16430	96	7

Силовое электрооборудование и электроосвещение

Электропитание силовых электроприемников и электроосвещения осуществить от ближайших силовых и осветительных шкафов напряжением 380/220В.

Все электродвигатели приняты асинхронные с короткозамкнутым ротором, переменного тока, 380В, промышленной частоты.

Электрооборудование пуска и управления электродвигателями конвейеров и подъемников (шкафы, кабельная продукция и тросовые крепления кабелей) поступает в комплекте с технологическим оборудованием.

Места установки шкафов управления, определение трасс сетей от шкафов управления до электроприемников решается при привязке данного проекта.

Общее локализованное электроосвещение канав предусмотрено выполнить светильниками с люминесцентными лампами типа ЛВЛП-2×40, устанавливаемыми в нишах канав.

При привязке проекта, для питания сети переносного освещения, необходимо установить на ближайшей стене или колонне ящик (ЯТП-0,2) с понижающим трансформатором 220/36В мощностью 250В-А

Выключатели, необходимые для управления электроосвещением канав, установить на стенах или колоннах у входов канав.

Сеть общего и переносного освещения в канавах выполнить проводом марки АПВ-660 в стальных водогазопроводных легких трубах. Трубы предусмотрены в строительной части проекта. Питающая сеть от щитков освещения решается при привязке проекта.

Сравнительная таблица технико-экономических показателей

№№ п/п	Наименование	Рассматриваемый проект: Шифр	Рассматриваемый проект: Стоимость строительно-монтажных работ тыс. руб.	Типовой проект: Шифр	Типовой проект: Стоимость строительно-монтажных работ тыс. руб.
1.	Пост тупиковый	ПТГ-1	1,8	КН-13	1,8
2.	Пост тупиковый	ПТГ-2	1,92	КН-8	1,93
3.	Пост тупиковый	ПТГ-3	1,89	КН-11	2,2
4.	Пост тупиковый	ПТГ-4	2,03	КН-7	2,5
5.	Пост проездной	ППГ-1	3,9	КН-5	3,9
6.	Пост проездной	ППГ-2	4,37	КН-4	4,6
7.	Эстакада тупиковая	ЭТГ-1	1,94	ЭС-1	2,2
8.	Эстакада тупиковая	ЭТГ-3	1,52	ЭС-3	1,9
9.	Эстакада проездная	ЭПГ-1	3,29	ЭС-2	3,5

Привязан:

Инв. №

Гл.инж.	Шатов	
ГИП	Щербаков	
Нач.отд.	Ляпатов	
Нач.отд.	Дильдин	
Нач.отд.	Сотников	
Инженер	Беленова	
Н.контр.	Пасько	

ТП 503-4-17

Устройства для осмотра и ремонта грузовых автомобилей и автобусов

Для грузовых автомобилей

Стадия Р | Лист 2 | Листов

Общие данные (окончание)

ГИПРОАВТОТРАНС Воронежский филиал

Типовой проект 503-4-17 Альбом I

Инв.№ подл. | Подп. и дата | Взам.инв.№

Типовой проект 503-4-17 Альбом I

Ведомость чертежей основного комплекта - ТХ

Формат	Лист	Наименование	Примечание
22	1	Общие данные. Спецификация (начало)	
22	2	Общие данные (окончание)	
22	3	Для грузовых автомобилей линии поточные ЛПГ1÷ЛПГ4; посты тупиковые ПТГ1 и ПТГ2	
22	4	Для грузовых автомобилей посты тупиковые ПТГ3 и ПТГ4; посты проездные ППГ1	
22	5	Для грузовых автомобилей посты тупиковые ПТГ5; посты проездные ППГ2	
22	6	Для грузовых автомобилей посты проездные ППГ3; эстакады ЭТГ1÷ЭТГ4; ЭПГ1 и ЭПГ2	
22	7	Варианты компоновок постов	

Ведомость основных комплектов

Обозначение	Наименование	Примечание
ТХ	Технологические схемы	
АС	Архитектурно-строительные решения	
ЭЛ	Силовое электрооборудование и электроосвещение	

Расстояние между автомобилями на постах принято по СНиП II-93-74 п. 3.29, таблица 8 для II-III категории автомобилей для работ со снятием шин и тормозных барабанов.

Необходимость изменения расстояния между осями канав уточняется при привязке.

На линии ежедневного обслуживания в период, не требующий проведения работ по обезвреживанию транспорта, рабочие канавы и тоннели с лестницами засыпаются песчаным грунтом и выполняется цементная стяжка.

Типовой проект разработан в соответствии с действующими нормами и правилами и предусматривает мероприятия, обеспечивающие взрывобезопасность и пожаробезопасность при эксплуатации сооружений

Главный инженер проекта Щербаков

Спецификация технологического оборудования (начало)

Марка, поз.	Обозначение	Наименование	Кол.	Масса ед. кг.	Примеч.
		Линии поточные (ТО-1 и ТО-2)			
ЛПГ-1		Конвейер универсаль-	1		7,5 кВт
ЛПГ-2		ный для перемещения	1		То же
ЛПГ-3		автомобилей и авто-	1		"
		поездов на линии ТО П-537			
ЛПГ-1		Подъемник канавный,	2		3+0,37 кВт
ЛПГ-2		передвижной, электро-	2		То же
ЛПГ-3		механический П-231	2		"
ЛПГ-4		Линия поточная (ЕО)			
		Конвейер для переме-			
		щения автомобилей			
		на линии ЕО 4120	1		7,5 кВт
		Установка для мойки			
		грузовых автомобилей	1		
		М-129 (производ 30-40 авт/час)	1		45,0 кВт
		Посты тупиковые			
ПТГ-1		Подъемник канавный	1		
ПТГ-2		передвижной, гидрав-	1		
		лический П-113			
ПТГ-3		Пост тупиковый			
Схема-1		Подъемник канавный,	1		
Схема-2		передвижной, гидрав-	2		
Схема-3		лический П-113	3		
Схема-4			4		
Схема-5			5		
Схема-6			6		
ПТГ-4		Пост тупиковый			
Схема-1		Подъемник канавный,	1		3+0,37 кВт
Схема-2		передвижной, электро-	2		То же
Схема-3		механический П-231	3		"
Схема-4			4		"
Схема-5			5		"
Схема-6			6		"
ПТГ-5		Пост тупиковый			
Схема-1		Подъемник электро-	2		1,1 кВт
Схема-2		гидравлический, двух-	4		То же
Схема-3		плунжерный, канавный	6		"
Схема-4		П-128	8		"

Спецификация технологического оборудования (окончание)

Марка, поз.	Обозначение	Наименование	Кол.	Масса ед. кг.	Примеч.
Схема-5			10		То же
Схема-6			12		"
ППГ-1		Пост проездной			
Схема-1		Подъемник канавный,	1		3+0,37 кВт
Схема-2		передвижной, электро-	1		То же
		механический П-231			
ППГ-2		Пост проездной			
Схема-1		Подъемник канавный,	1		3+0,37 кВт
Схема-2		передвижной, электро-	2		То же
Схема-3		механический П-231	3		"
Схема-4			4		"
Схема-5			5		"
Схема-6			6		"
ППГ-3		Пост проездной			
Схема-1		Подъемник канавный,	1		3+0,37 кВт
Схема-2		передвижной, электро-	2		То же
Схема-3		механический П-231	3		"
Схема-4			4		"
Схема-5			5		"
Схема-6			6		"

Инв. №

Гл. инж.	Шатов	
ГИП	Щербаков	
Нач. отд.	Дильдин	
Гл. спец.	Ледегдев	
Рук. гр.	Ткаченко	
Инженер	Сафонова	
Н. контр.	Пасько	

Привязан:

ТП 503-4-17 -ТХ

Устройство для осмотра и ремонта грузовых автомобилей и автобусов

Для грузовых автомобилей

Стадия	Лист	Листов
Р	1	7

Общие данные. Спецификация (начало)

ГИПРОАВТОТРАНС Воронежский филиал

Инв. № подл. | Подпись и дата | Взам. инв. №

Спецификация постов по схемам (начало)

Марка поз.	Обозначение	Наименование	Количество на схему 1	2	3	4	5	6	Масса един., кг	Примечание
		Пост тупиковый ПТГ1								
К1	тп 503-4-17 -АС-26	Канава К1	1							
Л1	То же -АС-31	Лестница Л1	1							
		Пост тупиковый ПТГ2								
К2	тп 503-4-17 -АС-27	Канава К2	1							
Л1	То же -АС-31	Лестница Л1	1							
		Пост тупиковый ПТГ3								
К1	тп 503-4-17 -АС-26	Канава К1	1	2	3	4	5	6		
ТР1	То же -АС-31	Траншея ТР1	1							
ТР2	" -АС-31	То же ТР2		1						
ТР3	" -АС-31	" ТР3			1					
ТР4	" -АС-31	" ТР4				1				
ТР5	" -АС-32	" ТР5					1			
ТР6	" -АС-32	" ТР6						1		
		Пост тупиковый ПТГ4								
К2	тп 503-4-17 -АС-27	Канава К2	1	2	3	4	5	6		
ТР1	То же -АС-31	Траншея ТР1	1							
ТР2	" -АС-31	То же ТР2		1						
ТР3	" -АС-31	" ТР3			1					
ТР4	" -АС-31	" ТР4				1				
ТР5	" -АС-32	" ТР5					1			
ТР6	" -АС-32	" ТР6						1		
		Пост тупиковый ПТГ5								
К3	тп 503-4-17 -АС-28	Канава К3	1	2	3	4	5	6		
ТР7	То же -АС-33	Траншея ТР7	1							
ТР8	" -АС-33	То же ТР8		1						
ТР9	" -АС-33	" ТР9			1					
ТР10	" -АС-33	" ТР10				1				
ТР11	" -АС-34	" ТР11					1			
ТР12	" -АС-34	" ТР12						1		
		Пост проездной ППГ1								
К4	тп 503-4-17 -АС-29	Канава К4	1	1						
Т1	То же -АС-35	Тоннель Т1	1							
Т2	" -АС-35	То же Т2		1						

Спецификация постов по схемам (окончание)

Марка поз.	Обозначение	Наименование	Количество на схему 1	2	3	4	5	6	Масса един. кг	Примечание
		Пост проездной ППГ2								
К4	тп 503-4-17-АС-29	Канава К4	1	2	3	4	5	6		
Т3	То же -АС-36	Тоннель Т3	1							
Т4	" -АС-36	То же Т4		1						
Т5	" -АС-36	" Т5			1					
Т6	" -АС-37	" Т6				1				
Т7	" -АС-37	" Т7					1			
Т8	" -АС-38	" Т8						1		
		Пост проездной ППГ3								
К4	тп 503-4-17-АС-29	Канава К4	1	2	3	4	5	6		
Т9	То же -АС-39	Тоннель Т9	1							
Т10	" -АС-39	" Т10		1						
Т11	" -АС-39	" Т11			1					
Т12	" -АС-40	" Т12				1				
Т13	" -АС-40	" Т13					1			
Т14	" -АС-41	" Т14						1		

Рекомендации
последовательности производства работ при привязке

Пример привязки поста тупикового ПТГ3 схема 4. Находим:

1. Пост ПТГ3, схема 4 по технологической схеме, лист ТХ3
2. Элементы поста (канава К1 и траншея ТР4) по спецификации постов, лист ТХ-2
3. Элементы канавы К1 и траншеи ТР4 по спецификации изделий, листы АС-26 и АС-31
4. Схемы и спецификации силового оборудования и освещения, листы ЭЛ 2÷5
5. Примененные подъемные механизмы по спецификации, лист ТХ-1
6. Количество подаваемого воздуха, лист 2 (общие данные).

Типовой проект 503-4-17 Альбом I

Инв. № подл. | Подпись и дата | Взам. инв. №

Привязан :				
Инв. №				
Гл. инж.	Шатов		тп 503-4-17 -ТХ	
ГИП	Щербаков			
Нач. отд.	Аимадин		Устройства для осмотра и ремонта грузовых автомобилей и автобусов	
Гл. спец.	Лебедев			
Рук. гр.	Ткаченко		Для грузовых автомобилей	Стадия: Р; Лист: 2; Листов:
Инженер	Денисова		Общие данные Спецификация (окончание)	ГИПРОАВТОТРАНС Воронежский филиал
Н. контр.	Пасько			

Типовой проект 503-4-17 Альбом I

Линия поточная технического обслуживания (ТО-1 и ТО-2) на 4 одиночных автомобиля ГАЗ-3иЛ, ЛПГ1

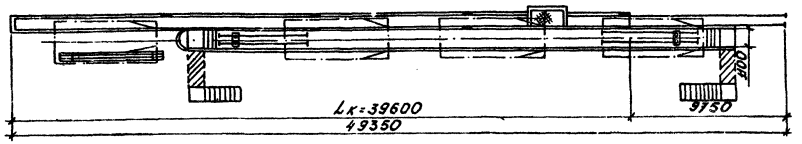

Пост тупиковый (ТО-1 и ТО-2) с подъемным механизмом для автомобилей ГАЗ-3иЛ, ПТГ1

Схема 1

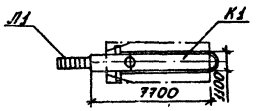

Линия поточная технического обслуживания (ТО-1 и ТО-2) на 5 одиночных автомобилей ГАЗ-3иЛ; Маз-КамАЗ или на 3 автопоезда, ЛПГ2

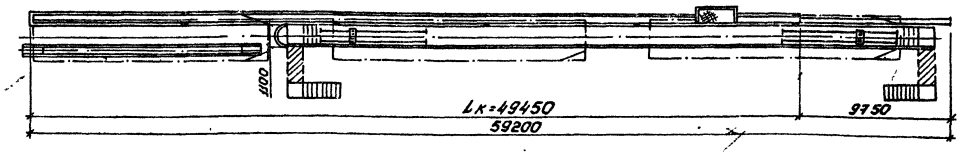

Пост тупиковый (ТО-1 и ТО-2) с подъемным механизмом для автомобилей МАЗ-КамАЗ, ПТГ2

Схема 1

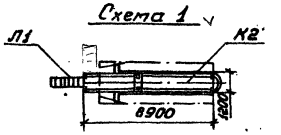

Линия поточная технического обслуживания (ТО-1 и ТО-2) на 6 одиночных автомобилей ГАЗ и ЗиЛ; Маз-КамАЗ или на 4 автопоезда, ЛПГ3

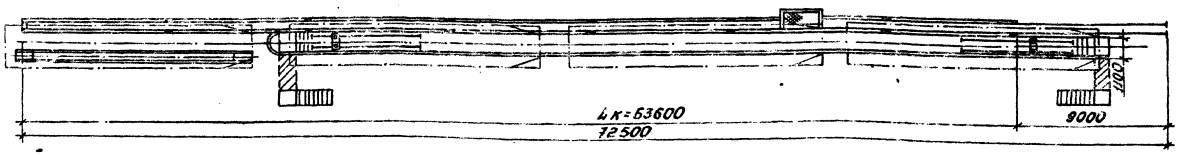

Линия поточная ежедневного обслуживания (ЕО) для автомобилей ГАЗ-3иЛ; Маз-КамАЗ, Краз и автопоездов, ЛПГ4

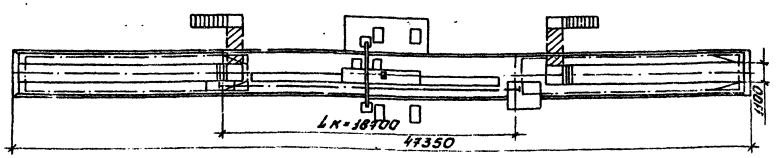

Привязан:

Инв.№

ГИП	Щербаков	ТП 503-4-17 -ТХ		
Нач.отд.	Дильдин	Устройства для осмотра и ремонта грузовых автомобилей и автобусов		
Гл.спец.	Лебедев			
Рук.гр.	Ткаченко	Для грузовых автомобилей линии поточные ЛПГ1÷ЛПГ4 посты тупиковые ПТГ1 и ПТГ2	Стадия Р	Лист 3	Листов
Ст.инж.	Забцев				
Ст.инж.	Киселева				
Н.контр.	Лацько	Технологические схемы	ГИПРОАВТОТРАНС Воронежский филиал		

Инв.№подл. | Подпись и дата | Взам.инв.№

Типовой проект 503-4-17 Альбом I

Посты тупиковые (ТО-2 и ТР) под ∠ 90° с траншеей и подъемными механизмами для автомобилей ГАЗ-ЗИЛ, ПТГ3

Схема 1

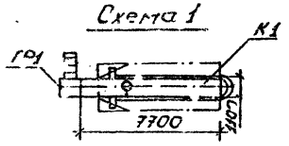

Схема 2

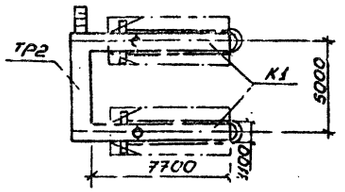

Схема 3

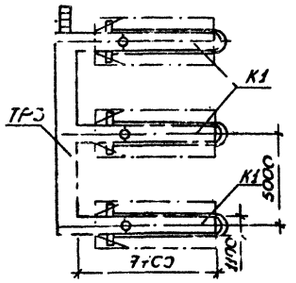

Схема 4

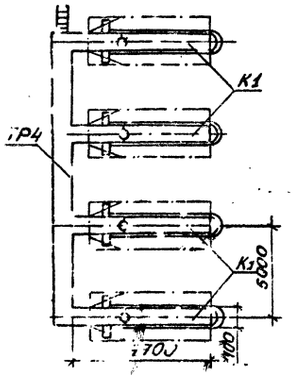

Схема 5

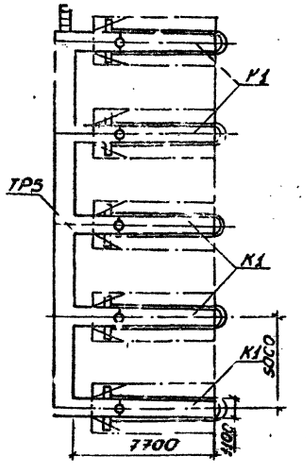

Схема 6

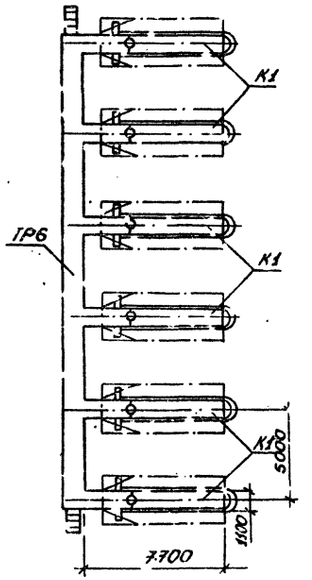

Посты тупиковые (ТО-2 и ТР) под ∠ 90° с траншеей и подъемными механизмами для автомобилей МАЗ-КамАЗ, ПТГ4

Схема 1

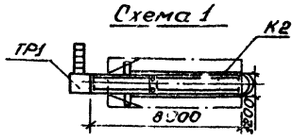

Схема 2

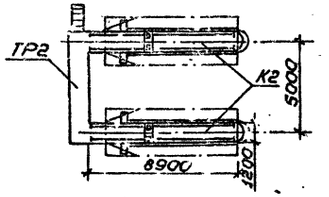

Схема 3

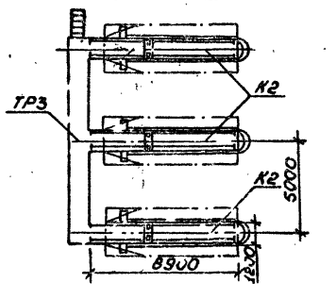

Схема 4

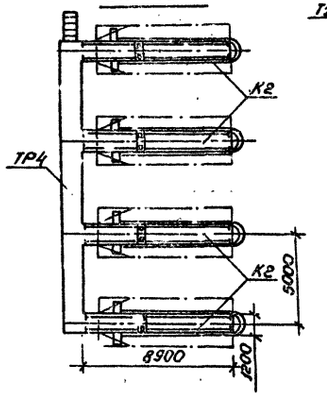

Схема 5

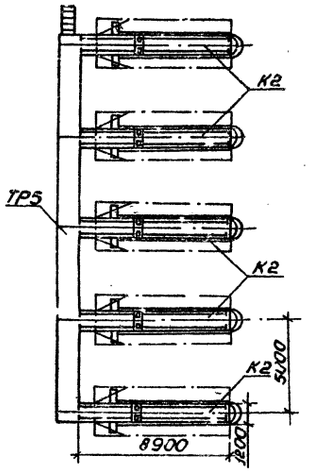

Схема 6

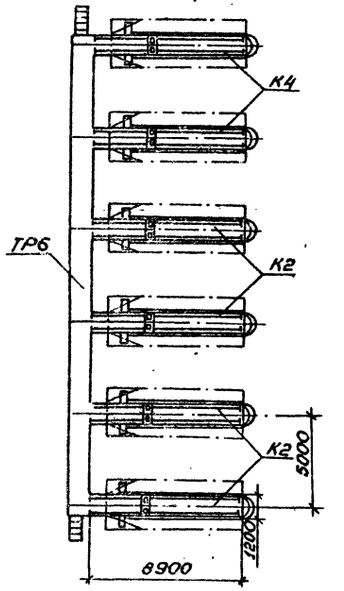

Посты проездные (ТО-2 и ТР) с подъемными механизмами для автопоездов – ПТГ1

Схема 1

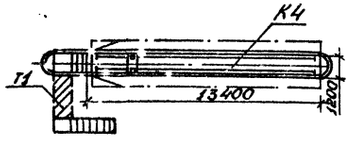

Схема 2

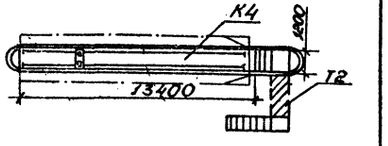

Привязан:

Инв. №

ГИП	Щербаков		Т.П. 503-4-17 – ТХ
Нач.отд.	Дильдин		Устройства для осмотра и ремонта грузовых автомобилей и автобусов
Гл.спец.	Лебедев		
Рук.гр.	Ткаченко		
Ст.инж.	Зайцев		Для грузовых автомобилей посты тупиковые ПТ3и ПТГ4 Посты проездные ПТГ1
Инж.	Лазарев		Стадия Р; Лист 4; Листов
Н.контр.	Пасько		Технологические схемы

ГИПРОАВТОТРАНС Воронежский филиал

Инв.№ подл. | Подпись и дата | Взам.инв.№

Типовой проект 503-4-17 Альбом I

Посты тупиковые (ТО-2 и ТР) под ∠60° с заездом „справа" с траншеей и подъемными механизмами для автомобилей КрАЗ - ПТГ5

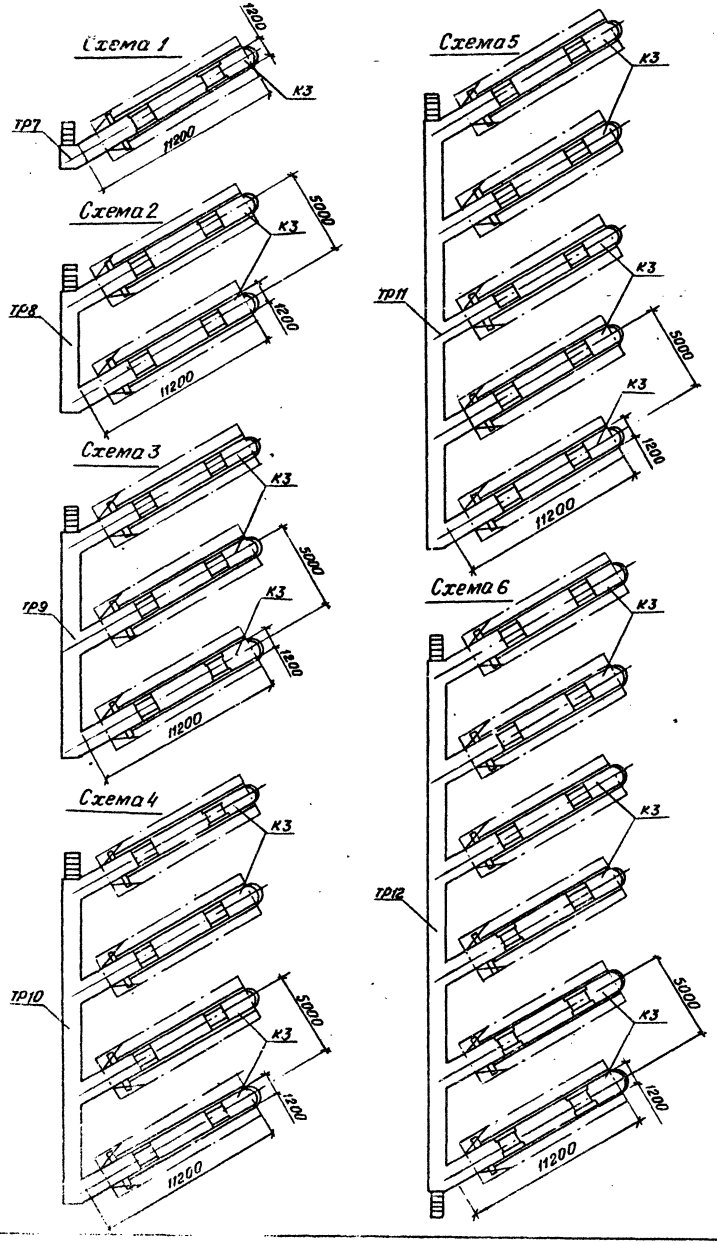

Посты проездные (ТО-2 и ТР) под ∠60° с заездом „слева" с тоннелем и подъемными механизмами для автопоездов - ППГ2

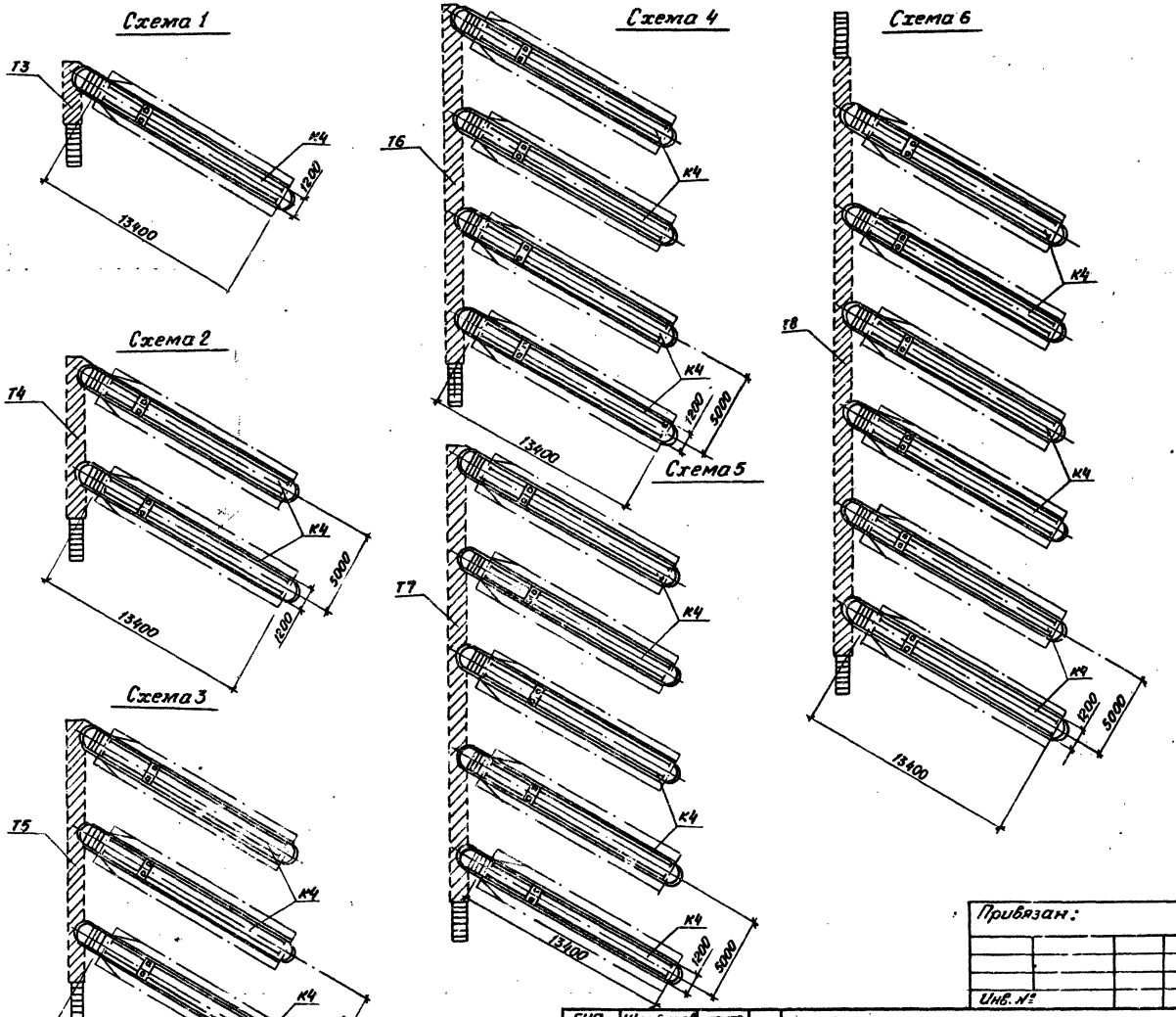

Привязан:

Инв. №

ГИП	Щербаков	
Нач.отд.	Дильдин	
Гл.спец.	Лебедев	
Рук.гр.	Ткаченко	
Ст.инж.	Зайцев	
Н.конт.	Пасько	

Т.П. 503-4-17 - ТХ

Устройства для осмотра и ремонта грузовых автомобилей и автобусов

Для грузовых автомобилей посты тупиковые ПТГ5 посты проездные ППГ2

Стадия	Лист	Листов
Р	5	

Технологические схемы

ТИПРОАВТОТРАНС Воронежский филиал

Типовой проект 503-4-17 Альбом I

Посты проездные (ТП-2 и ТР) под ∠ 60° с заездом „справа" с тоннелем и подъемными механизмами для автопоездов - ППГ3

Схема 1

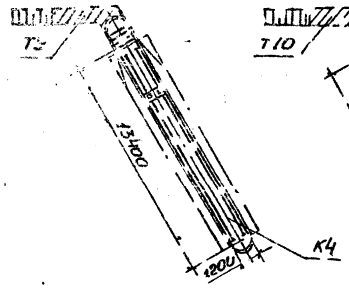

Схема 2

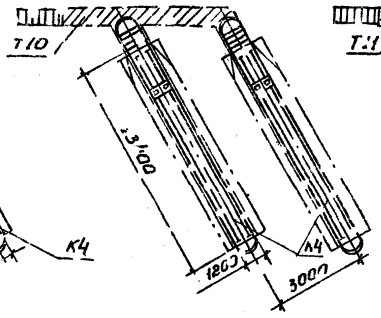

Схема 3

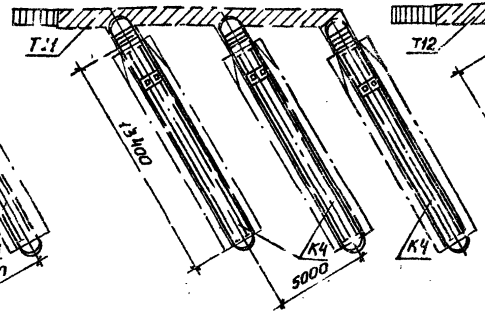

Схема 4

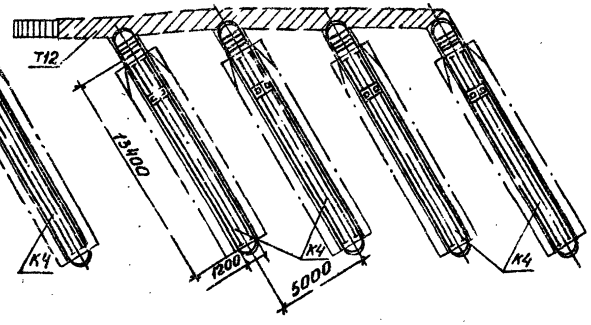

Эстакада тупиковая для мойки грузовых автомобилей ГАЗ-ЗИЛ, ЭТГ4

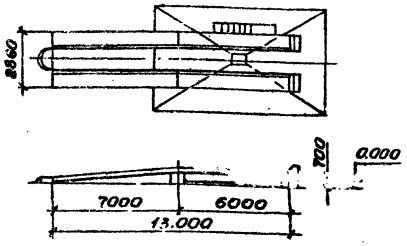

Схема 5

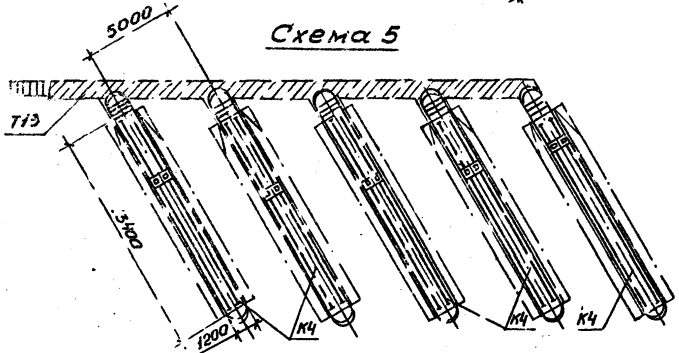

Схема 6

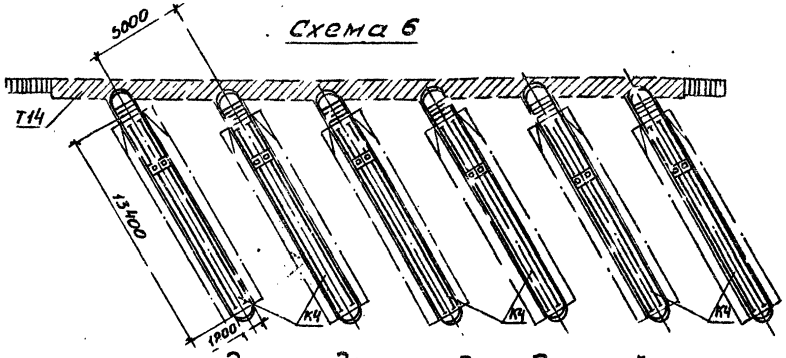

Эстакада тупиковая для мойки грузовых автомобилей МАЗ-КамАЗ; ЭТГ2

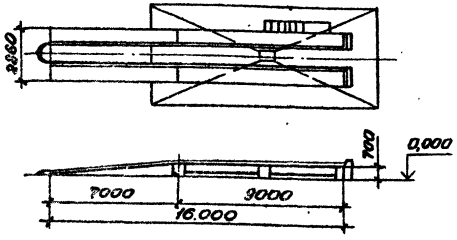

Эстакада проездная (ТО и ТР) без подъемных механизмов для автопоездов - ЭПГ1

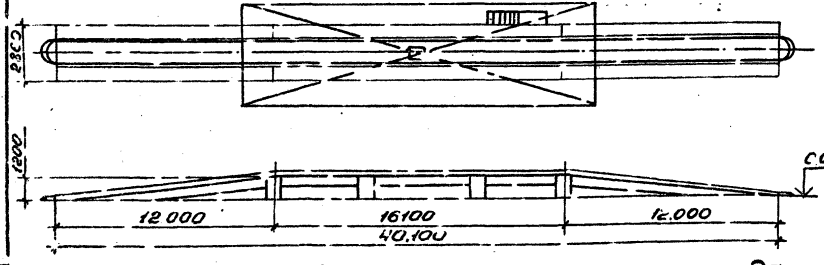

Эстакада проездная для мойки автопоездов - ЭПГ2

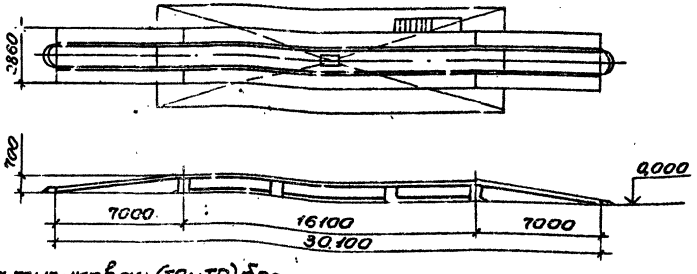

Эстакада тупиковая (ТО и ТР) без подъемных механизмов для грузовых автомобилей ГАЗ-ЗИЛ, ЭТГ3

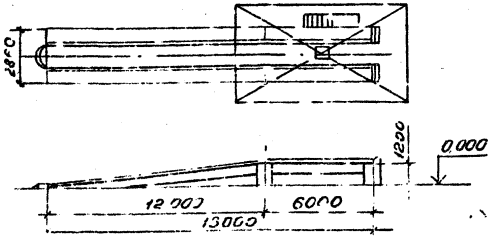

Эстакада тупиковая (ТО и ТР) без подъемных механизмов для грузовых автомобилей МАЗ-КамАЗ, КрАЗ, ЭТГ1

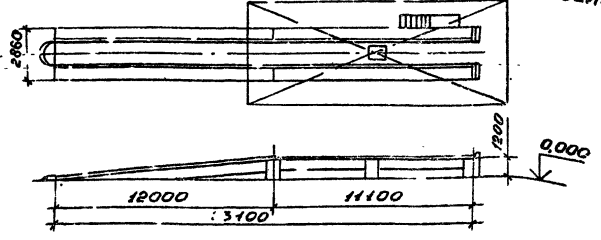

Привязан :

Инв. №

ГИП	Щербаков		
Начотд.	Дильдин		
Гл.спец	Лебедев		
Рук. гр.	Ткаченко		
Ст. инж.	Зайц. зв		
Н.контр.	Пасько		

т.п. 503-4-17 -ТХ

Уст. ройства для осмотра и ремонта грузовых автомобилей и автобусов

Для грузовых автомобилей посты проездные П.ТГ3 эстакады ЭТГ1÷ЭТГ4, ЭПГ1 и ЭПГ2	Стадия	Лист	Листов
	Р	6	

Технологические схемы

ГИПРОАВТОТРАНС Воронежский

Инв. № подл. | Подпись и дата | Взам. инв. №

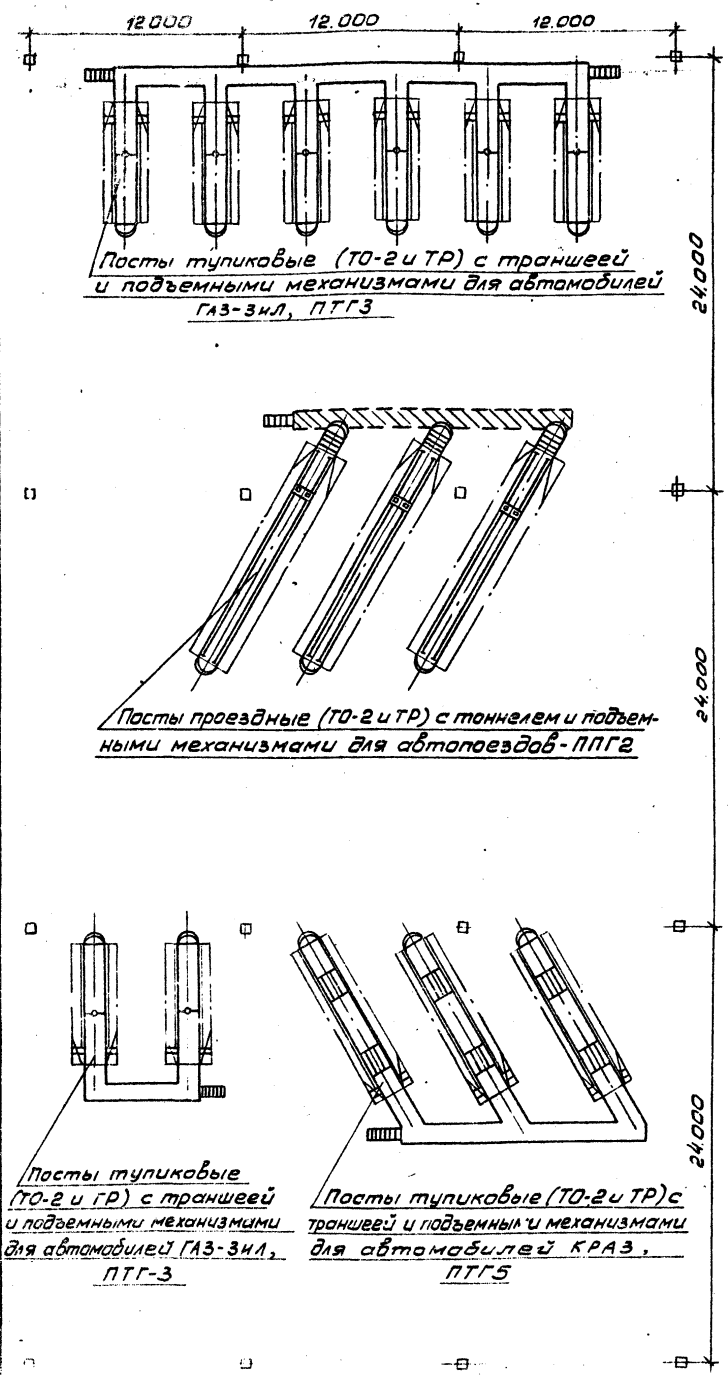

Посты тупиковые (ТО-2 и ТР) с траншеей и подъемными механизмами для автомобилей ГАЗ-3ИЛ, ПТГ3

Посты проездные (ТО-2 и ТР) с тоннелем и подъемными механизмами для автопоездов-ППГ2

Посты тупиковые (ТО-2 и ТР) с траншеей и подъемными механизмами для автомобилей ГАЗ-3ИЛ, ПТГ-3

Посты тупиковые (ТО-2 и ТР) с траншеей и подъемными механизмами для автомобилей КРАЗ, ПТГ5

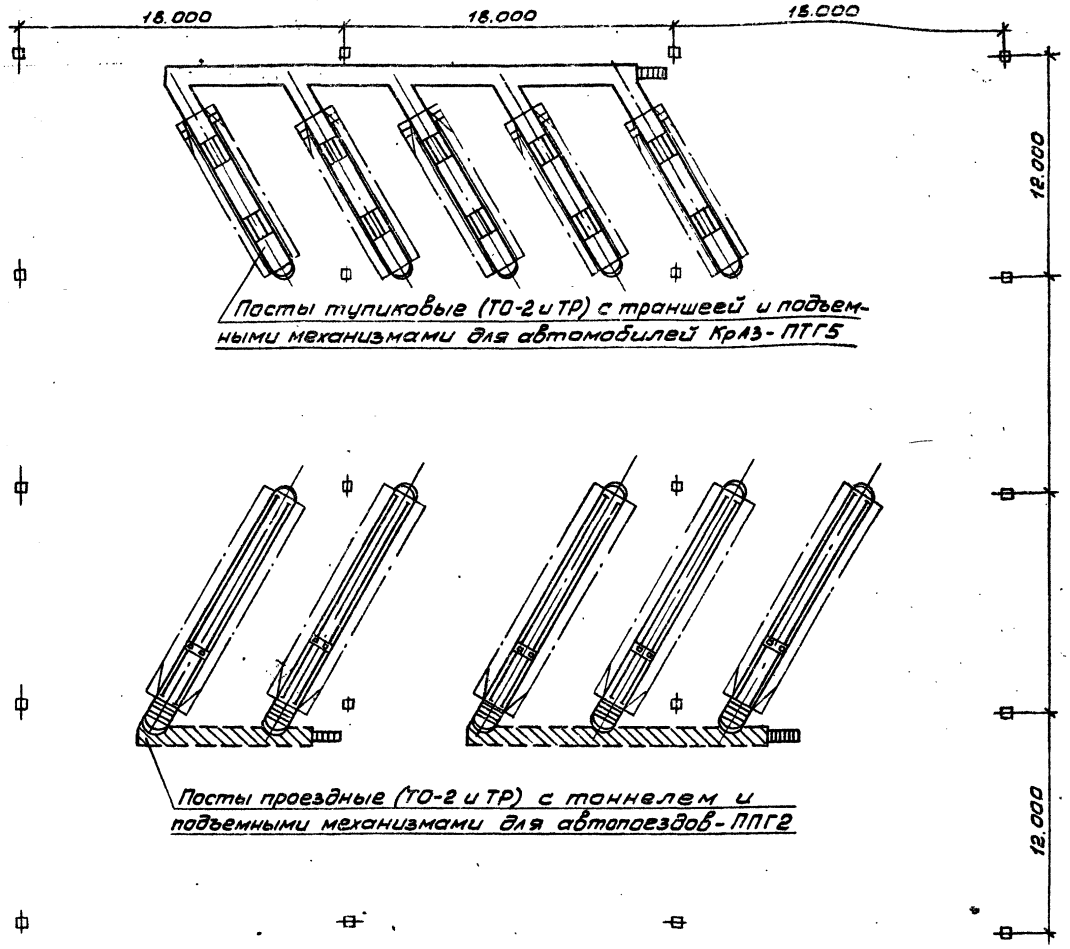

Посты тупиковые (ТО-2 и ТР) с траншеей и подъемными механизмами для автомобилей КрАЗ-ПТГ5

Посты проездные (ТО-2 и ТР) с тоннелем и подъемными механизмами для автопоездов-ППГ2

Примечание: Расстояние между осями осмотровых канав уточняются при привязке для каждого конкретного случая относительно осей колонн.

Привязан:

Инв. №

Подпись и дата | Взам. инв. №

ГИП	Щербаков	
Нач. отд.	Дильдин	
Гл. спец.	Ледедев	
Рук. гр.	Ткаченко	
Ст. инж.	Панков	
Н. контр.	Пасько	

Т.П. 503-4-17-ТХ

Устройства для осмотра и ремонта грузовых автомобилей и автобусов

Для грузовых автомобилей

Стадия	Лист	Листов
Р	7	

Варианты компоновок постов

ГИПРОАВТОТРАНС
Воронежский филиал

Альбом I

Типовой проект 503-4-17

Инв. № подл. | Подпись и дата | Взам. инв. №

Ведомость рабочих чертежей основного комплекта АС (начало)

Лист	Наименование	Примечание
1	Общие данные (начало)	
2	Общие данные (окончание)	
3	Линия поточная ЛПГ1. План на отм. 0,000 Сечения 1-1, 2-2	
4	Линия поточная ЛПГ1. План на отм 0,000. Сечения 3-3 ÷ 5-5	
5	Линия поточная ЛПГ1. План на отм.-0,400. Сечение 9-9	
6	Линия поточная ЛПГ1. План на отм. -2,400. Сечения 6-6÷9-9	
7	Линии поточные ЛПГ1÷ЛПГ3. Фрагмент плана 1. Сечения 10-10÷14-14	
8	Линии поточные ЛПГ1÷ЛПГ3. Сечения 15-15÷20-20	
9	Линии поточные ЛПГ1÷ЛПГ3. Узлы 1÷5	
10	Линия поточная ЛПГ1. Спецификация изделий и выборка стали на ЛПГ1	
11	Линия поточная ЛПГ2. План на отм. 0,000. Сечения 1-1, 2-2	
12	Линия поточная ЛПГ2. План на отм. 0,000. Сечения 3-3÷5-5	
13	Линия поточная ЛПГ2. План на отм. 0,000. Сечения 6-6÷8-8	
14	Линия поточная ЛПГ2. План на отм.-0,400. Сечение 9-9	
15	Линия поточная ЛПГ2. План на отм.-0,400. Сечение 9-9	
16	Линия поточная ЛПГ2. Спецификация изделий и выборка стали на ЛПГ2	
17	Линия поточная ЛПГ3. План на отм. 0,000. Сечения 1-1, 2-2	
18	Линия поточная ЛПГ3. План на отм 0,000. Сечения 3-3÷5-5	
19	Линия поточная ЛПГ3. План на отм. 0,000. Сечения 6-6÷8-8	

Ведомость рабочих чертежей основного комплекта АС (продолжение)

Лист	Наименование	Примечание
20	Линия поточная ЛПГ3. План на отм.-0,400. Сечение 9-9	
21	Линия поточная ЛПГ3. План на отм.-0,400. Сечение 9-9	
22	Линия поточная ЛПГ3. Спецификация изделий и выборка стали на ЛПГ3	
23	Линия поточная ЛПГ4. План. Сечение 1-1	
24	Линия поточная ЛПГ4. План. Сечение 1-1	
25	Линия поточная ЛПГ4. Сечения 2-2 ÷ 11-11	
26	Посты тупиковый ПТГ1, ПТГ3. Канава К1. План на отм. 0,000 и -0,400. Сечения 1-1	
27	Посты тупиковый ПТГ2, ПТГ4. Канава К2. План на отм. 0,000 и -0,400. Сечение 1-1	
28	Пост тупиковый ПТГ5. Канава К3. План на отм. 0,000 и -0,400. Сечение 1-1, 3-3	
29	Посты проездные ПТГ1÷ПТГ3. Канава К4. План на отм. 0,000 и -0,400. Сечение 1-1	
30	Посты тупиковые ПТ.1÷ПТГ4. Посты проездные ПТГ1÷ПТГ4. Канавы К1÷К4. Сечения 2-2; 4-4÷7-7. Узлы 6÷8	
31	Посты тупиковые ПТГ1÷ПТГ4. Лестница Л1. Траншеи ТР1÷ТР4. План на отм. 0,000 и -0,150. Сечения 1-1	
32	Пост тупиковый ПТГ3, ПТГ4. Траншеи ТР5, ТР6. План на отм 0,000 - 0,150	
33	Посты тупиковый ПТ.5. Траншеи ТР7÷ТР10. План на отм. 0,000 и - 0,150	
34	Пост тупиковый ПТ.5. Траншея ТР11, ТР12. План на отм. 0,000 и - 0,150	
35	Пост проездной ПП.1. Тоннель Т1, Т2 План на отм 0,000 и -0,400. Сечения 1-1÷5-5	
36	Пост проездной ППГ2. Тоннели Т3 ÷ Т5. План на отм. 0,000 и -0,400	
37	Пост проездной ППГ2. Тоннель Т6, Т7. План на отм. 0,000 и -0,400	
38	Пост проездной ППГ2. Тоннель Т8. План на отм. 0,000 и -0,400	
39	Пост проездной ППГ3. Тоннели Т9÷Т11. План на отм. 0,000 и -0,400	

Ведомость рабочих чертежей основного комплекта АС (окончание)

Лист	Наименование	Примечание
40	Пост проездной ППГ3. Тоннель Т12, Т13. План на отм. 0,000 и -0,400	
41	Пост проездной ППГ3. Тоннель Т14. План на отм. 0,000 и -0,400	
42	Пост проездной ППГ2. Тоннели Т1÷Т14. Сечения 1-1÷4-4. Ум 1. Узел 3,10	
43	Эстакада тупиковая ЭТГ1. План, сечение 1-1	
44	Эстакада тупиковая ЭТГ2. План, сечение 1-1	
45	Эстакада тупиковая ЭТГ2. План, сечение 1-1	
46	Эстакада тупиковая ЭТГ4. План, сечение 1-1	
47	Эстакада проездная ЭПГ1. План, сечение 1-1	
48	Эстакада проездная ЭПГ1. План, сечение 1-1	
49	Эстакада проездная ЭПГ2. План, сечение 1-1	
50	Эстакада проездная ЭПГ2. План, сечение 1-1	
51	Эстакады. Сечения 2-2 ÷ 7-7	

Типовой проект разработан в соответствии с действующими нормами и правилами и предусматривает мероприятия, обеспечивающие сервисную, взрывопожарную и пожарную безопасность при эксплуатации сооружения.

Гл. инженер проекта Щербаков

Привязан

Гл. инж. ин.	Шатов	
ГИП	Щерба	
Нач. отд	Сотников	
Гл. констр.	Обвинцев	
Рук. гр.	Бережная	
Ин. ж.	Бова	
Проверил	Бережная	
Н. контр.	Усалов	

тп 503-4-17 -АС

Устройства для осмотра грузовых автомобилей и автобусов

Для грузовых автомобилей

Стадия	Лист	Листов
Р	1	51

Общие данные (начало)

ГИПРОАВТОТРАНС Воронежский филиал

Альбом I

Типовой проект 503-4-17

Ведомость ссылочных и прилагаемых документов (начало)

Обозначение	Наименование	Примечание
	Ссылочные документы	
1.138-10, вып.1	Перемычки железобетонные для зданий с кирпичными стенами: перемычки брусковые	
1.415-1, вып.1	Железобетонные фундаментные балки для стен производственных зданий: фундаментные балки для стен с шагом колонн 6м	
3.006-2, вып.II-2	Сборные железобетонные каналы и тоннели из лотковых элементов; рабочие чертежи железобетонных изделий (плиты, опорные подушки)	
ГОСТ 13579-78	Блоки бетонные для стен подвалов	
	Прилагаемые документы	
тп 503- -АС-МН1	Изделие закладное МН1	
То же -МН2	То же МН2	
" -МН3	" МН3	
" -МН4; МН26	" МН4, МН26	
" -МН5	" МН5	
" -МН6	" МН6	
" -МН7	" МН7	
" -МН8	" МН8	
" -МН9	" МН9	
" -МН10	" МН10	
" -МН11	" МН11	
" -МН12	" МН12	
" -МН13	" МН13	
" -МН14	" МН14	
" -МН15	" МН15	
" -МН16	" МН16	
" -МН17	" МН17	
" -МН18	" МН18	
" -МН19	" МН19	
" -МН20	" МН20	
" -МН21	" МН21	
" -МН22	" МН22	
" -МН23	" МН23	
" -МН24	" МН24	
" -МН25	" МН25	
" -МС1	Изделие соединительное МС1	
" -МС2	" МС2	
" -МС3	" МС3	
" -ОГ1	Ограждение ОГ1	
" -РШ1	Решетка РШ1	
" -РШ2	То же РШ2	
" -Щ1, Щ2	Щит Щ1 Щ2	
" -С1	Сетка С1	
-С2	То же С2	

Ведомость ссылочных и прилагаемых документов (окончание)

Обозначение	Наименование	Примечание
тп 503- -АС-С3	Сетка С3	
То же -АС-С4	То же С4	

Ведомость основных комплектов рабочих чертежей

Обозначение	Наименование	Примечание
ТХ	Технологические схемы	
ЭЛ	Силовое электрооборудование и электроосвещение	
АС	Архитектурно-строительные решения	

Ведомость спецификаций (начало)

Лист	Наименование	Примечание
АС-10	Спецификация изделий на линию поточную ЛПГ1	
АС-16	То же ЛПГ2	
АС-22	" ЛПГ3	
АС-25	" ЛПГ4	
АС-26	Спецификация изделий на канаву К1	
АС-27	То же К2	
АС-28	" К3	
АС-29	" К4	
АС-31	Спецификация изделий на: лестницу Л1, траншею ТР1, то же ТР2, " ТР3, " ТР4	
АС-32	Спецификация изделий на: траншею ТР5, то же ТР6	
АС-33	Спецификация изделий на: траншею ТР7, то же ТР8, " ТР9, " ТР10	
АС-34	Спецификация изделий на: траншею ТР11, то же ТР12	
АС-35	Спецификация изделий на: тоннель Т1, то же Т2	
АС-36	Спецификация изделий на: тоннель Т3, то же Т4, " Т5	
АС-37	Спецификация изделий на: тоннель Т6, то же Т7	
АС-38	Спецификация изделий на тоннель Т8	
АС-39	Спецификация изделий на: тоннель Т9, то же Т10, " Т11	
АС-40	Спецификация изделий на: тоннель Т12, то же Т13	

Ведомость спецификаций (окончание)

Лист	Наименование	Примечание
АС-41	Спецификация изделий на тоннель Т14	
АС-43	Спецификация изделий на эстакаду тупиковую ЭТГ1	
АС-44	То же ЭТГ2	
АС-45	" ЭТГ3	
АС-46	" ЭТГ4	
АС-48	Спецификация изделий на эстакаду проездную ЭПГ1	
АС-50	То же ЭПГ2	

Чертежи марки АС разработаны на основании заданий технологического, сантехнического и электротехнического отделов.
Конструкции линий поточных, эстакад, постов поточных и тупиковых расчитаны на автомашины КРаЗ-856 Б1 в ненагруженном состоянии.
Стены канав выполнять из глиняного обыкновенного кирпича ГОСТ 530-71 марки 100 на растворе марки 50.
Внутренние поверхности стен канав и линий облицевать керамической плиткой светлых тонов по ГОСТ 6141-76, а полы по ГОСТ 6787-80.
Стены канав, соприкасающиеся с грунтом, обмазать горячим битумом за 2 раза.
Все металлоконструкции покрыть масляной краской за 2 раза, а трубы снаружи окрасить эмалью ПФ-115 за 2 раза по слою грунта ПФ-020.
Разбивку колодцев в фундаментах производить после получения оборудования.

Условные обозначения

Н-1, Н-1А – ниша для освещения
Н-2, Н-3 – ниша ТХ (для оборудования)

Гл.инж.ин-та	Шатов		
ГИП	Щербаков		
Нач.отд.	Сотников		
Гл.констр.	Обвинцев		
Рук.гр.	Бережная		
Инженер	Бова		
Проверил	Бережная		
Н.контр.	Исаков		

Привязан

тп 503-4-17 -АС

Устройства для осмотра и ремонта грузовых автомобилей и автобусов

Для грузовых автомобилей	Стадия	Лист	Листов
	Р	2	

Общие данные (окончание)

ГИПРОАВТОТРАНС
Воронежский филиал

Взам. инв. № | Подпись и дата | Инв. № подл.

Типовой проект 503-4-17 Альбом I

Согласовано

Инв. № подл. | Подпись и дата | Взам. инв. №

План на отм. 0,000

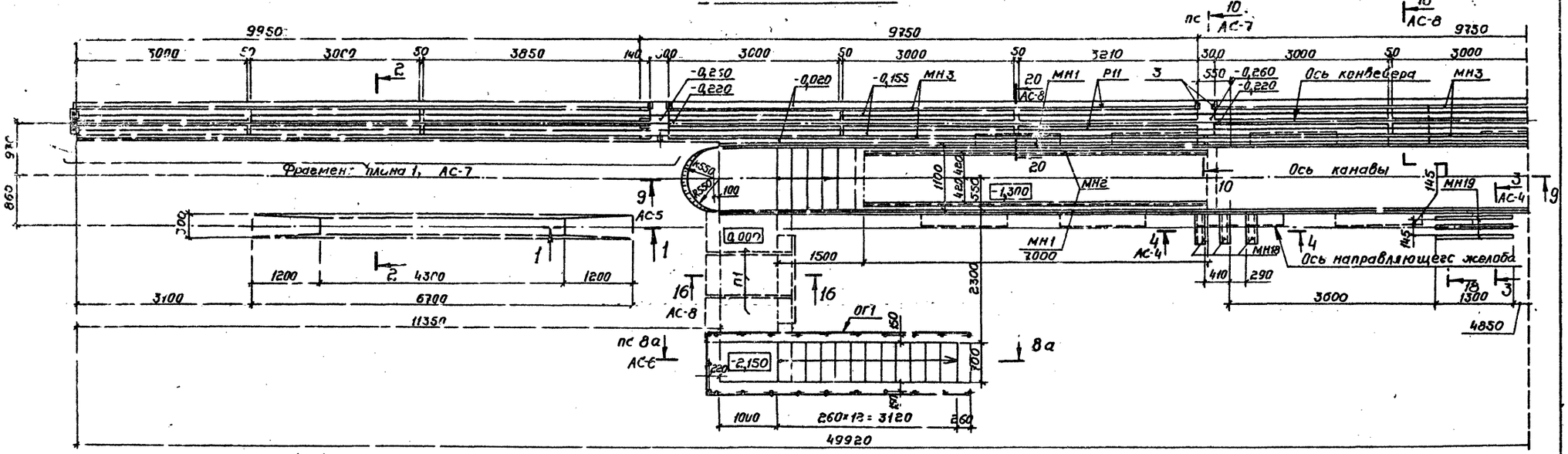

ГИП	Щербаков		ТП 503-4-17-АС
Нач. отд.	Сотников		Устройства для осмотра и ремонта грузовых автомобилей и автобусов
Гл. констр.	Оболинцев		
Рук. гр.	Бережная		Для грузовых автомобилей. Линия поточная ЛПГ1
Ст. инж.	Панибезьева		Стадия: Р; Лист: 3; Листов:
Проверил	Бережная		План на отм. 0,000. Сечения 1-1, 2-2
Н.контроль	Исаков		ГИПРОАВТОТРАНС Воронежский филиал

Привязан

Инв. №

Типовой проект 503-4-17 Альбом I

План на отм. 0,000

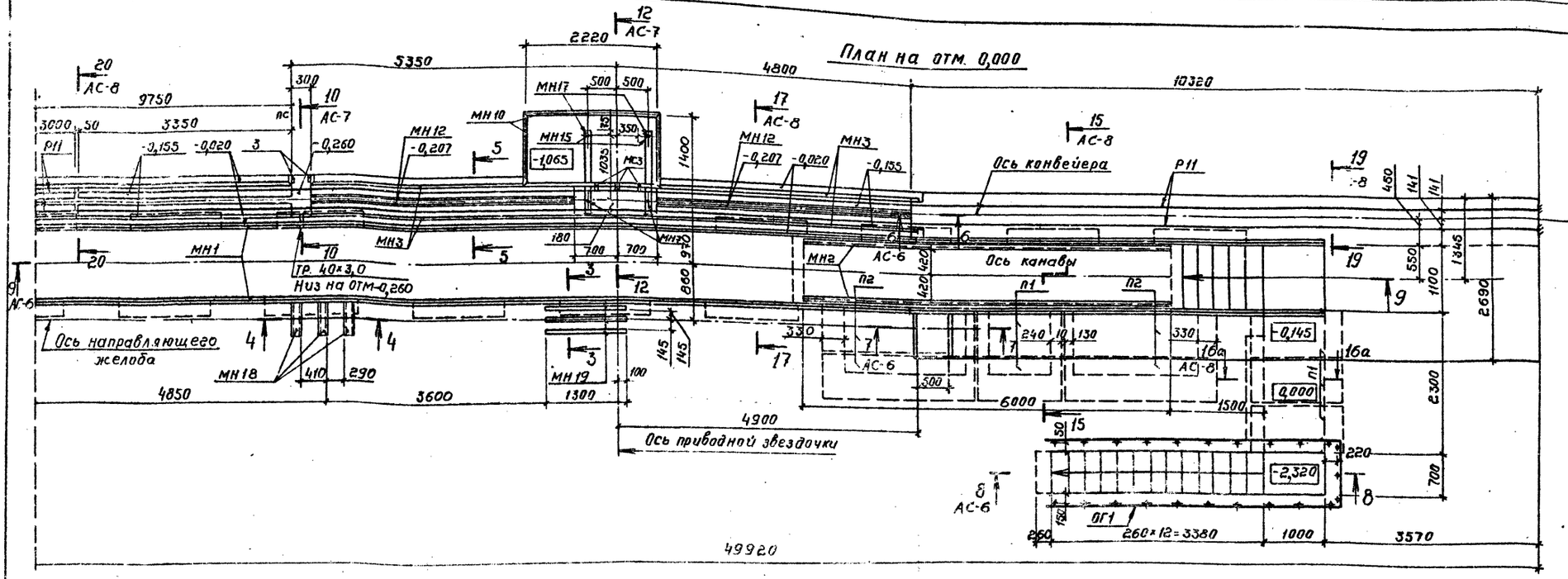

3-3

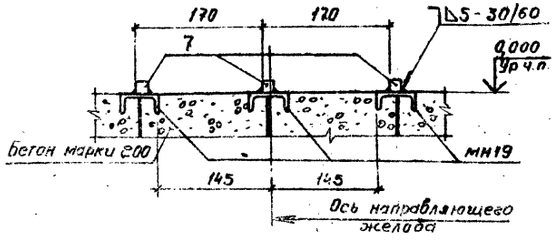

4-4

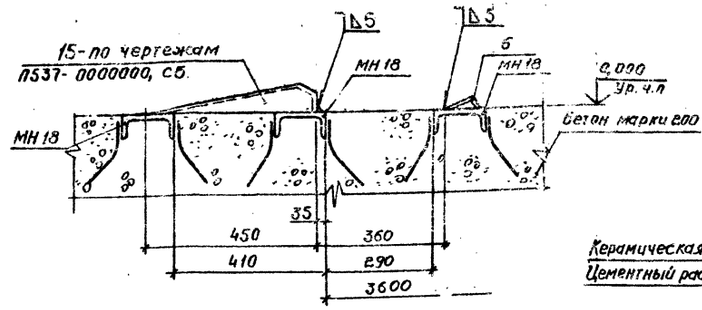

5-5

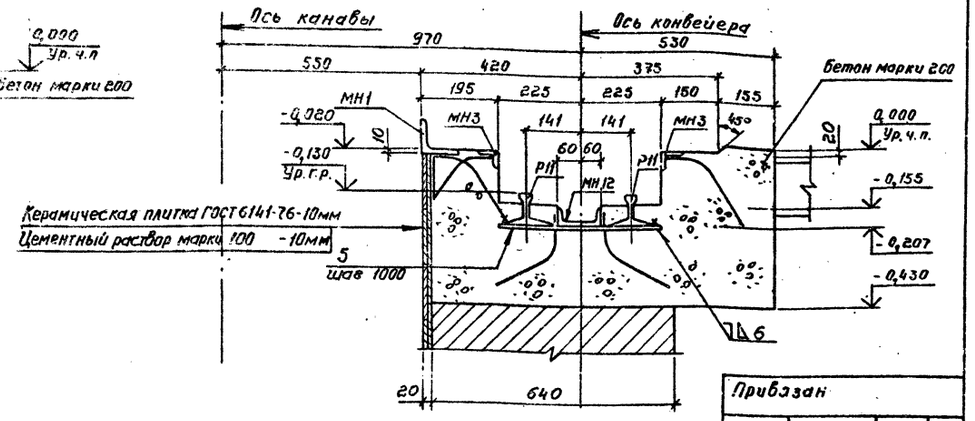

Схематический план

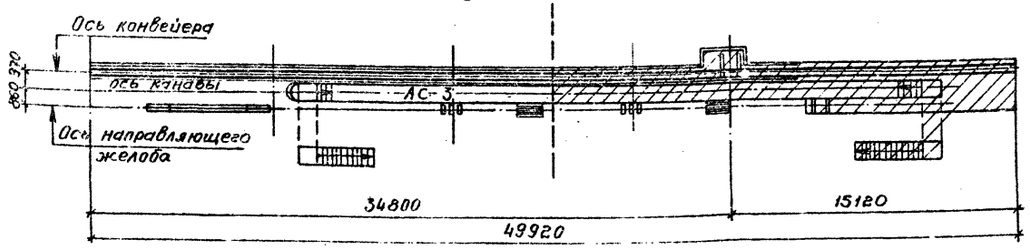

Согласовано
Нач. техн. отд. Дальдин
Взам. инв. №
Подпись и дата
Инв. № подл.

Привязан

Инв. №

ГНП	Щербаков	
Нач.отд.	Сотников	
Гл.констр.	Добинцев	
Рук.гр.	Бережная	
Ст.инж.	Полибезьева	
Проверил	Бережная	
Н.контроль	Исаков	

ТП 503-4-17 -АС

Устройства для осмотра и ремонта грузовых автомобилей и автобусов

Для грузовых автомобилей. Линия поточная ЛПГ1

Стадия	Лист	Листов
Р	4	

План на отм. 0,000. Сечения 3-3 ÷ 5-5

ГИПРОАВТОТРАНС Воронежский филиал

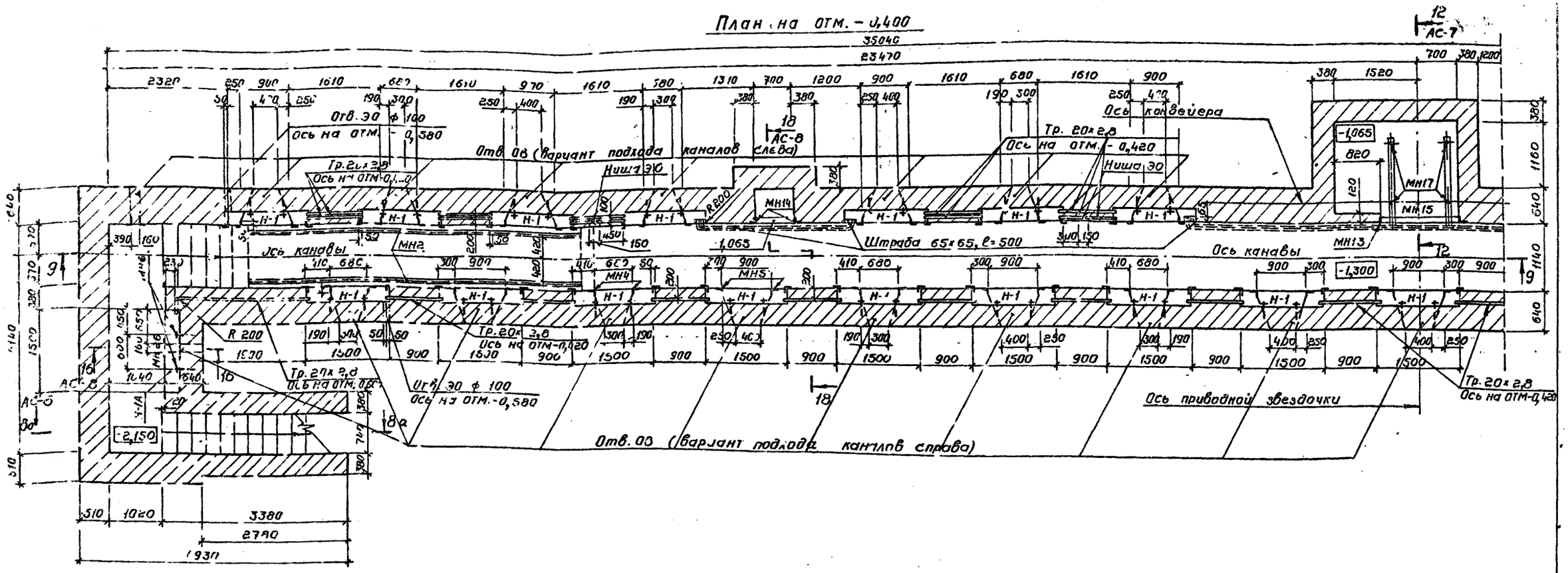

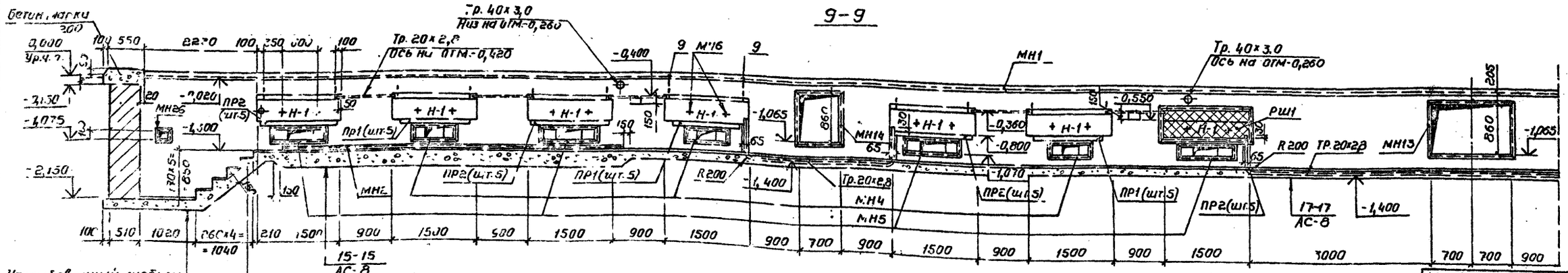

Схематический план

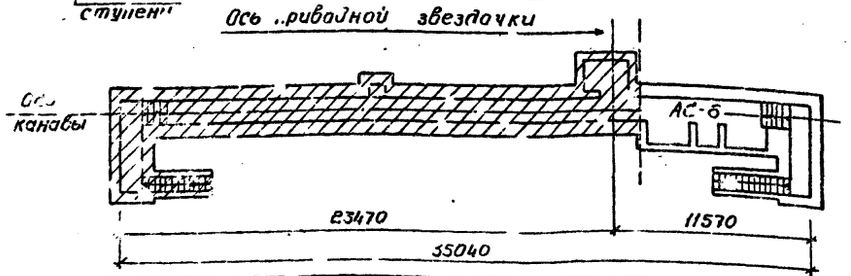

Привязан

Инв. №

ГИП	Щербаков		
Нач. отд.	Сотников		
Гл. констр.	Одвинцев		
Рук. гр.	Бережная		
Ст. инж.	Полибезьева		
Проверил	Бережная		
Н. контр.	Исаков		

ТП 503-4-17-АС

Устройства для осмотра и ремонта грузовых автомобилей и автобусов

Для грузовых автомобилей. Линия поточная ЛПГ

Стадия	Лист	Листов
Р	5	

План на отм. -0,400. Сечение 9-9

ГИПРОАВТОТРАНС Воронежский филиал

Типовой проект 503-4-17 Альбом I

Согласовано

Инв. № подл. | Подпись и дата | Взам. инв. №

Типовой проект 503-4-17 Альбом V

План на отм. -0,400

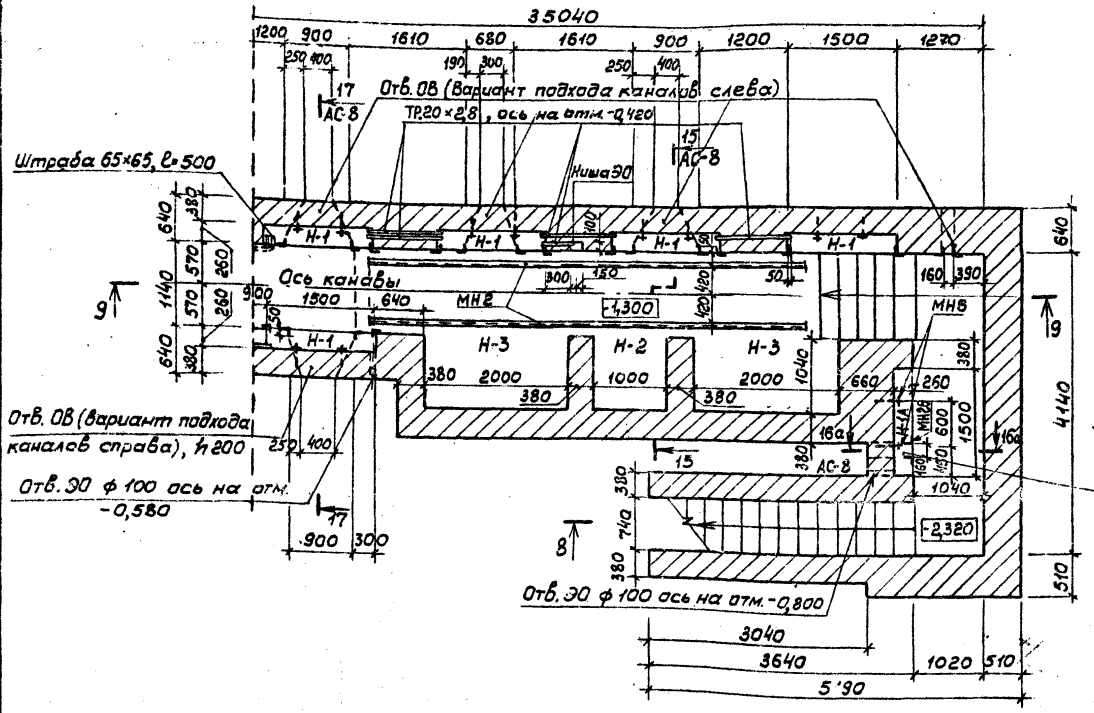

6 — 6

(Р11 условно не показан)

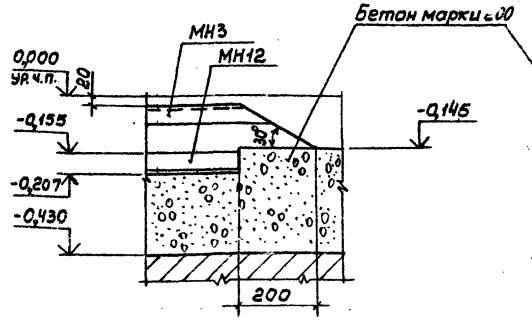

7 — 7

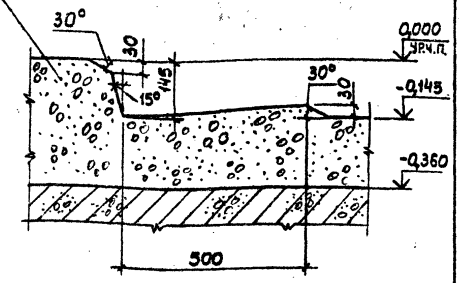

8-8, 8а-8а

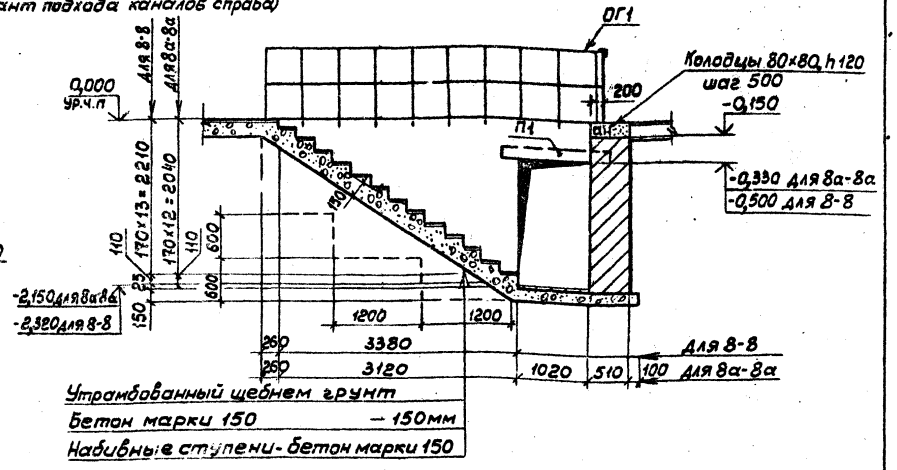

9 — 9

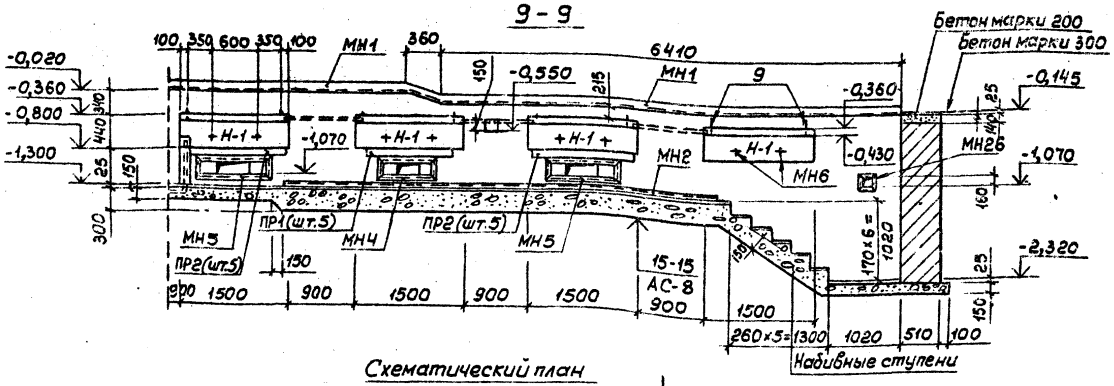

Схематический план

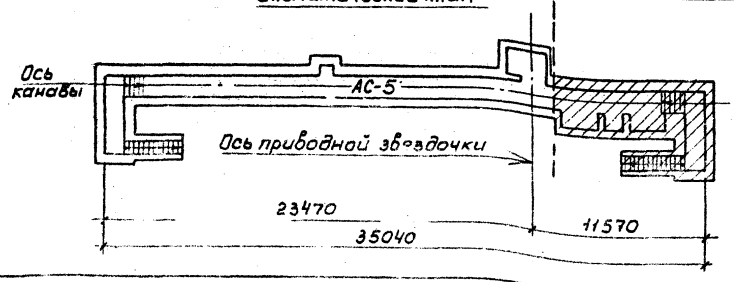

Размеры даны без облицовки стен керамической плиткой.

Привязан

Инв. №

ГИП	Щербаков		
Нач. отд.	Сотников		
Гл. констр.	Обвинцев		
Рук. гр.	Бережная		
Ст. инж.	Полибезьева		
Проверил	Бережная		
Н. контр.	Исаков		

тп 503-4-17-АС

Устройства для осмотра и ремонта грузовых автомобилей и автобусов

Для грузовых автомобилей. Линия поточная ЛПГ1

Стадия	Лист	Листов
Р	6	

План на отм. -0,400
Сечения

Согласовано

Инв. № подл. | Подпись и дата | Взам. инв. №

Типовой проект 503-4-17

Фрагмент плана 1

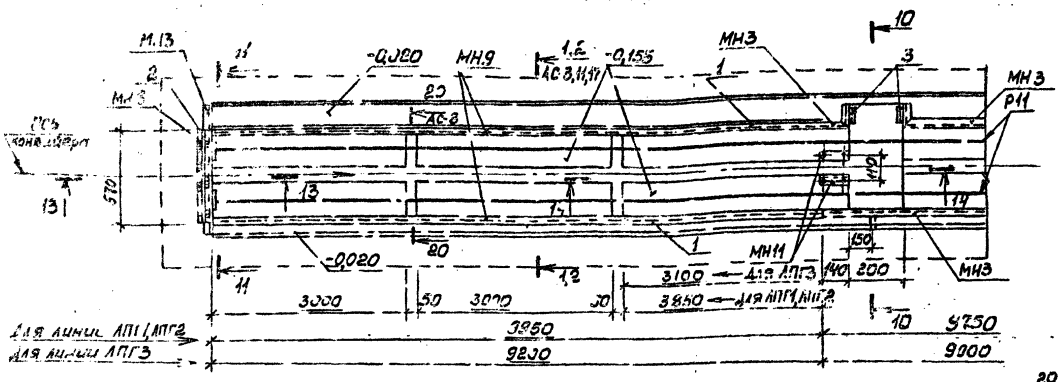

10 - 10

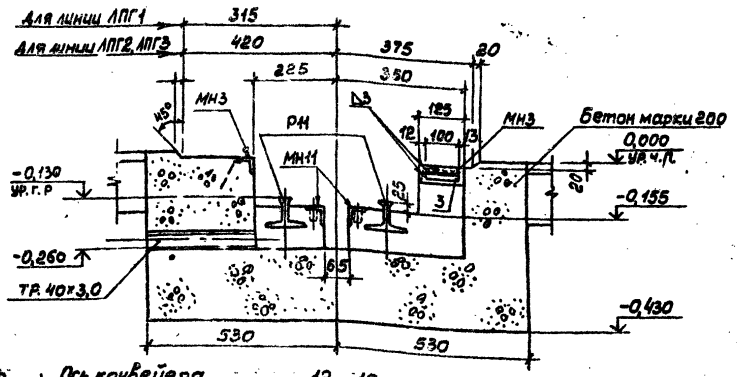

11 - 11

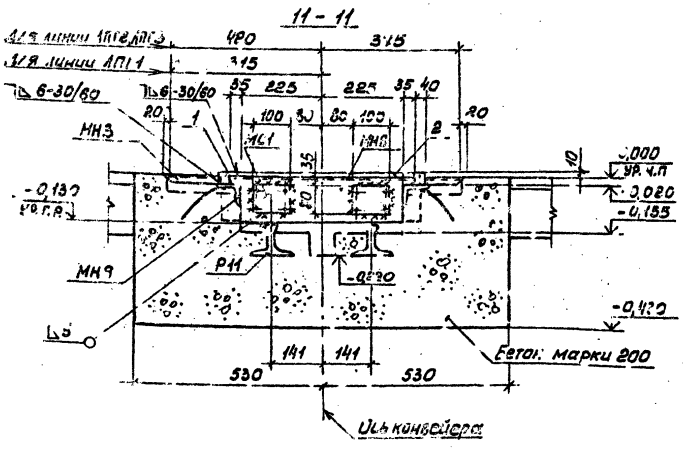

12 - 12

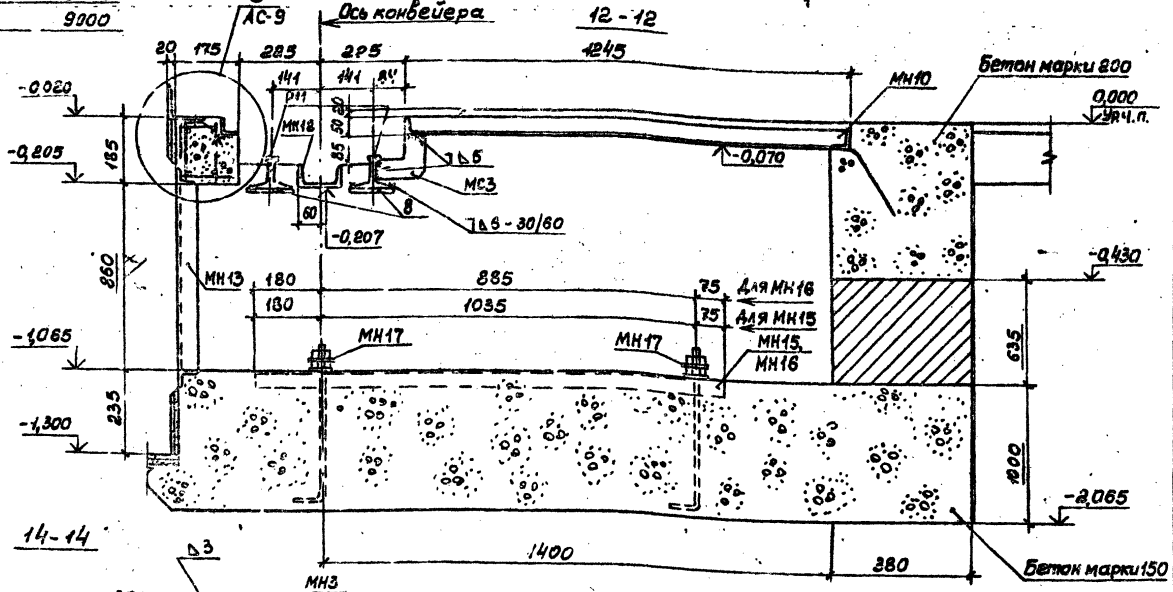

13 - 13

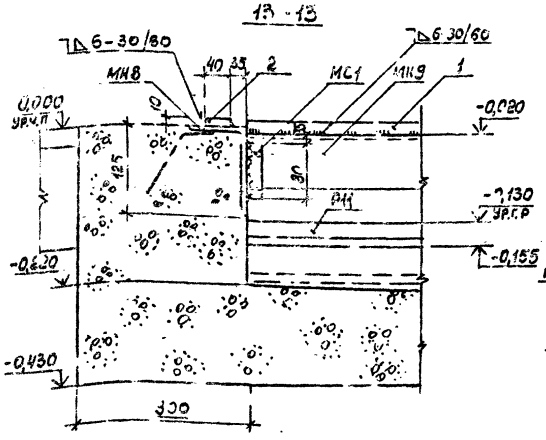

14 - 14

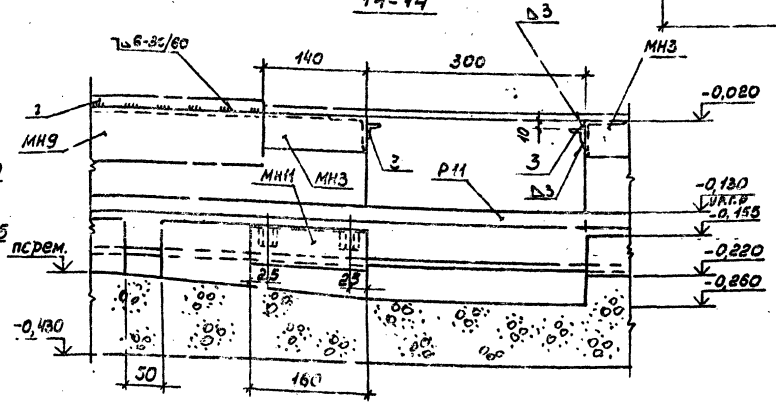

Привязан

Инв. №

ГИП	Щербаков		Т П 503-4-17 -АС
Нач. отд.	Сотников		Устройства для осмотра и ремонта грузовых автомобилей и автобусов
Гл. констр.	Обвинцев		Для грузовых автомобилей. Линии поточные ЛПГ1 ÷ ЛПГ3
Рук. гр.	Бережная		Стадия Р; Лист 7; Листов
Ст. инж.	Камышинов		Фрагмент плана 1. Сечения 10-10 ÷ 14-14
Пров.	Бережная		ГИПРОАВТОТРАНС Воронежский филиал
Н. контр.	Исаков		

Инв. № подл. | Подпись и дата | Взам. инв. №

Согласовано:

Альбом

Типовой проект 503-4-17

15 - 15
Для ЛПГ1, ЛПГ2

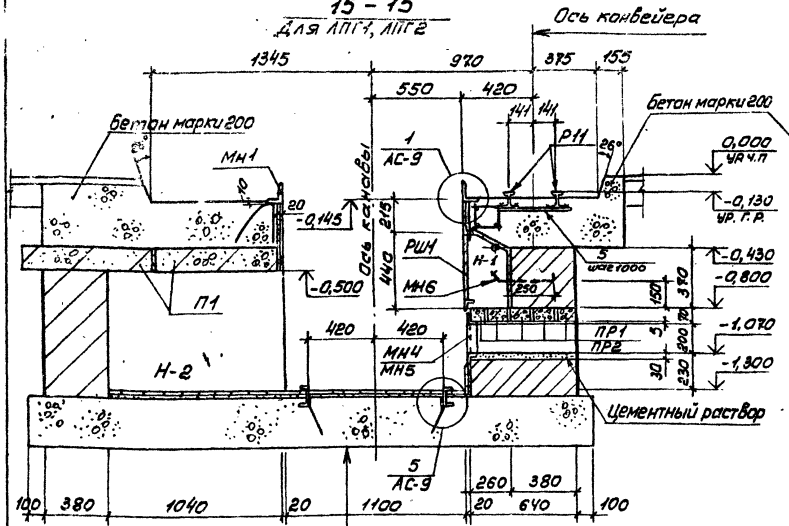

Утрамбованный щебнем грунт
Бетон марки 150 - 300мм
Цементный раствор марки 150- 15мм
Керамическая плитка ГОСТ6787-80-10мм

15 - 15
Для ЛПГ3

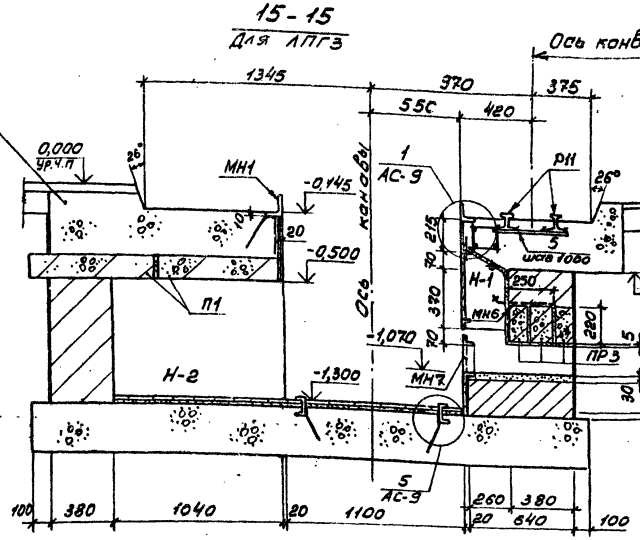

16 - 16 , (16а - 16а)

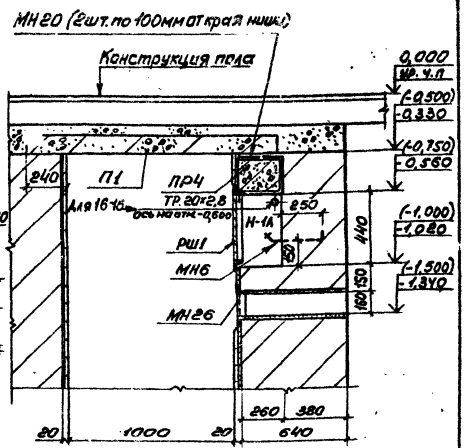

19 - 19

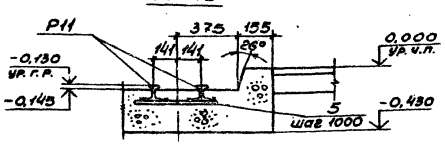

17 - 17
Ось конвейера

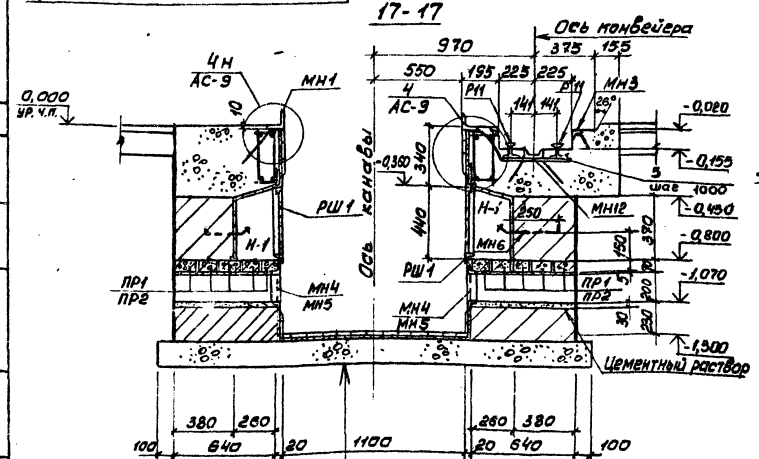

Утрамбованный щебнем грунт
Бетон марки 150 - 150мм
Цементный раствор марки 150 - 15мм
Керамическая плитка ГОСТ6787-80 - 10мм

18 - 18
Ось конвейера

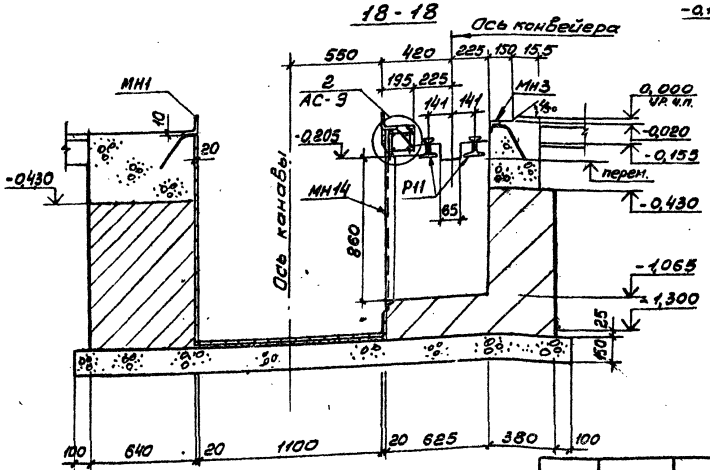

20-20

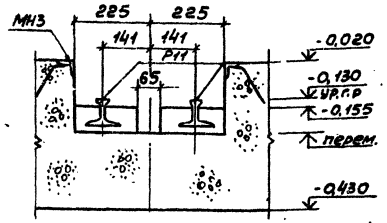

Привязан

Инв. №

ГИП	Щербаков	ТП 503-4-17 АС	
Нач. отд	Сотников	Устройства для осмотра и ремонта грузовых автомобилей и автобусов	
Гл. констр	Лавинцев		
Рук. гр.	Бережная		
Инженер	Манякина		
Проверил	Бережная		
Н. контр	Исаков	Сечения 15-15÷19-19	

Стадия	Лист	Листов
Р	8	

ГИПРОАВТОТРАНС
Воронежский филиал

Согласовано
Нач. эксп. отд. Комиссаров 1984 г

Инв. № подл. | Подпись и дата | Взам. инв. №

Типовой проект 503-4-17 Альбом I

Инв. № подл. | Подпись и дата | Взам. инв. №

1

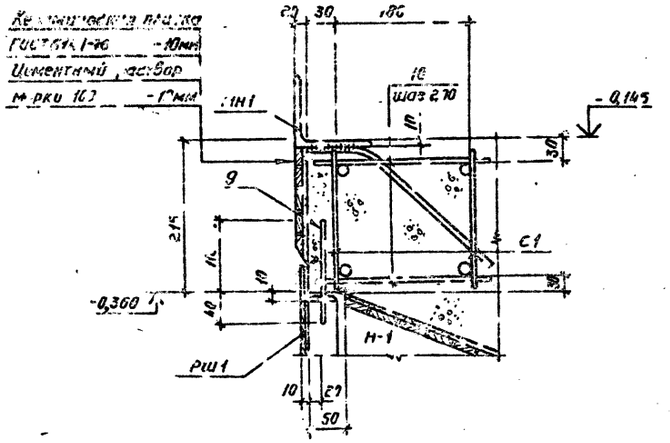

2

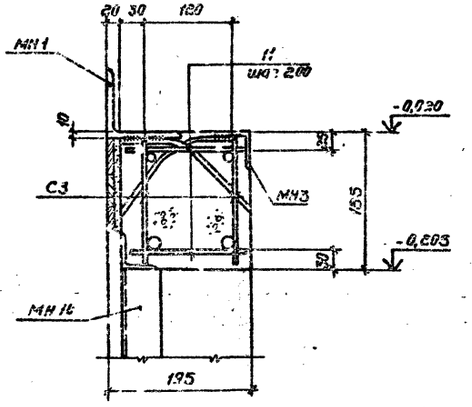

3

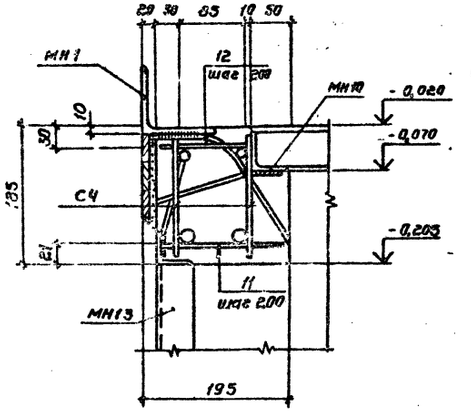

4

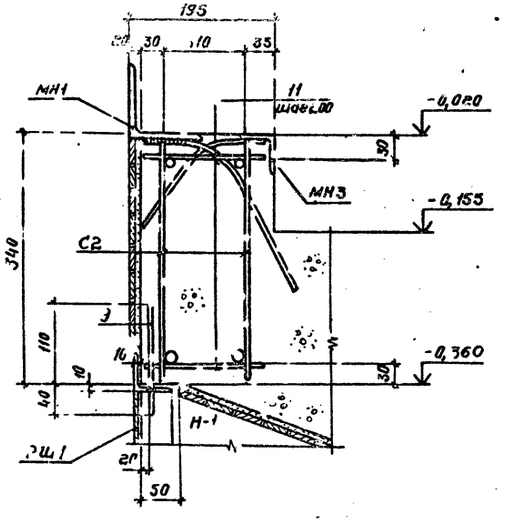

5

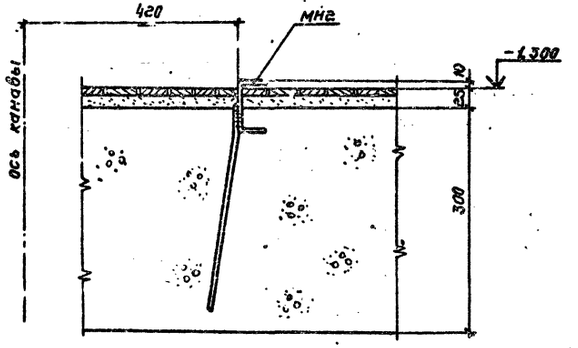

Поз. 10, 11, 12 приварить к сеткам С1÷С4 контактной точечной сваркой при помощи сварочных клещей.

Привязан

Инв. №

ГИП	Щербачов		Тп 503-4-17 -АС
Нач.отд.	Сотников		Устройства для осмотра и ремонта грузовых автомобилей и автобусов
Гл.констр.	Бобинцев		Для грузовых автомобилей. Линии поточные АПГ1÷АПГ3
Рук.гр.	Бержинская		Стадия Р; Лист 9; Листов
Инж.	Манякина		
Пров.	Бержинская		
Н.контр.	Исаков		Узлы 1÷5

ГИПРОАВТОТРАНС Воронежский филиал

Типовой проект 503-4-17 Альбом I

Спецификация изделий на ЛПГ1 (начало)

Марка, поз.	Обозначение	Наименование	Кол.	Масса ед., кг	Примечание
П1	3.006-2, вып. II-2	Плита П13g-11б	8	330	
П2	3.006-2, вып. II-2	Плита П20g-3б	4	640	
ГР1	1.138-10, вып. 1	Перемычка 1ПР1-10.12.6	20	25	
ПР2	То же	То же 1ПР1-12.12.6	30	25	
ПР4	"	" 1ПР28-20.25.22	2	275	
МН1	тп 503- -АС-МН1	Изделие закладное МН1	70	1099,0	м
МН2	То же -МН2	то же МН2	26,0	163,0	м
МН3	" -МН3	" МН3	57,2	233,0	м
МН4	" -МН4, МН26	" МН4	4		
МН5	" -МН5	" МН5	6		
МН6	" -МН6	" МН6	46		
МН8	" -МН8	" МН8	1		
МН9	" -МН9	" МН9	19,9	101,7	м
МН10	" -МН10	" МН10	7,13	29,4	м
МН11	" -МН11	" МН11	2		
МН12	" -МН12	" МН12	8,45	93,2	м
МН13	" -МН13	" МН13	1		
МН14	" -МН14	" МН14	1		
МН15	" -МН15	" МН15	2		
МН17	" -МН17	" МН17	4		
МН18	" -МН18	" МН18	6		
МН19	" -МН19	" МН19	6		
МН20	" -МН20	" МН20	4		
МН26	" -МН4; МН26	" МН26	2		
МС1	" -МС1	Изделие соедин. МС1	2		
МС3	" -МС3	То же МС3	3		
ОГ1	" -ОГ1	Ограждение ОГ1, ℓобщая	19,8	229,7	м
РШ1	" -РШ1	Решетка РШ1	23		
Р11	ГОСТ 6368-52*	Рельс Р11	9984	1118,2	м
ТР.20×2,8	ГОСТ 3262-75*	Труба 20×2,8, ℓобщ.	4,0	78,0	м
ТР.40×3,0	то же	Труба 40×3,0, ℓобщ.	0,9	3,5	м

Спецификация изделий на ЛПГ1 (окончание)

Марка, поз.	Обозначение	Наименование	Кол.	Масса ед., кг	Примечание
1	ГОСТ 2591-71*	□ 30×30, ℓобщая	19,9	140,5	м
2	ГОСТ 103-76	~ 40×10, ℓ=570	1	1,8	
3	ГОСТ 8509-72*	L 20×20×3, ℓ=100	6	0,09	
4	ГОСТ 103-76	~ 100×10, ℓ=200	60	1,57	
5	То же	~ 100×10, ℓ=450	19	3,5	
6	ГОСТ 8510-72*	L 75×50×5, ℓ=520	2	2,5	
7	ГОСТ 2591-71*	□ 15×15, ℓ=1300	6	2,3	
8	ГОСТ 103-76	~ 150×10, ℓ=1800	2	21,2	
9	ГОСТ 5781-75	Стержни одиночные ф6АI, ℓ=150	42	0,03	
15	Чертежи П537-0000000СБ	Подкладка	2		
		Монолитный пояс			
С1	тп 503 -АС-С1	Сетка арматурная С1	6		
С2	то же С2	То же С2	36		
С3	" С3	" С3	2		
С4	" С4	" С4	2		
10	ГОСТ 5781-75	Стержни одиночные ф6АI, ℓ=240	60	0,05	
11	то же	То же ф6АI, ℓ=160	386	0,04	
12	"	" ф6АI, ℓ=120	14	0,03	

Выборка стали на один элемент, кг (начало)

Марка элемента	Изделия арматурные									
	Арматурная сталь ГОСТ 5781-75				Арматурная сталь ГОСТ 5.1459-72*					Итого
	Класс АI				Класс АIII					
	ф мм			Итого	ф мм				Итого	
	6АI	10АI			8АIII	10АIII	12АIII	18АIII		
ЛПГ1	71,5	4,2		75,7	36,8	44,6	10,2	10,8	102,4	178,1

Выборка стали на один элемент, кг (окончание)

Марка элемента	Изделия закладные																										Всего
	Профильная сталь																	Арматурная сталь ГОСТ 5781-75						Круглая сталь ГОСТ 2590-71*		Сетка ГОСТ 23279-78	Трубы ГОСТ 3262-75*		Итого	
																		Класс АI				Класс АIII								
																		ф мм				ф мм				Сетка	тр.			
	С3	С6,5п	С10	С12	С14	L 20×20×3	L 50×5	L 100×10	L 75×5	L 125×8	□ 15×15	□ 30×30	-δ=4	-δ=6	-δ=10	-δ=20	Р11	6АI	10АI	22АI			8АIII				24	25	№2Вр1,6	20×2,8	40×3		
ЛПГ1	37,8	153,4	22,2	87,9	38,4	0,5	743,1	10,57	100,5	7,1	13,8	140,5	53,5	11,3	204,9	2,6	1118,2	2,3	9,2	176,2			95,1				14,0	0,5		25,3	78,0	3,5	4198,8	4374,6

Привязан

Инв. №

Инв. № подл. | Подпись и дата | Взам. инв. №

ГИП	Щербаков		тп 503-4-17-АС
Нач. отд.	Сотников		Устройства для осмотра и ремонта грузовых автомобилей и автобусов
Гл. констр.	Обвинцев		
Рук. гр.	Березняя		Для грузовых автомобилей. Линия поточная ЛПГ1
Ст. инж.	Тольцевьева		
Пров.	Березняя		
Н. контр.	Исаков		Спецификация изделий и выборка стали на ЛПГ1

Стадия	Лист	Листов
Р	10	

ГИПРОАВТОТРАНС Воронежский филиал

Типовой проект 503-1-17 Альбом I

План на отм. 0,000

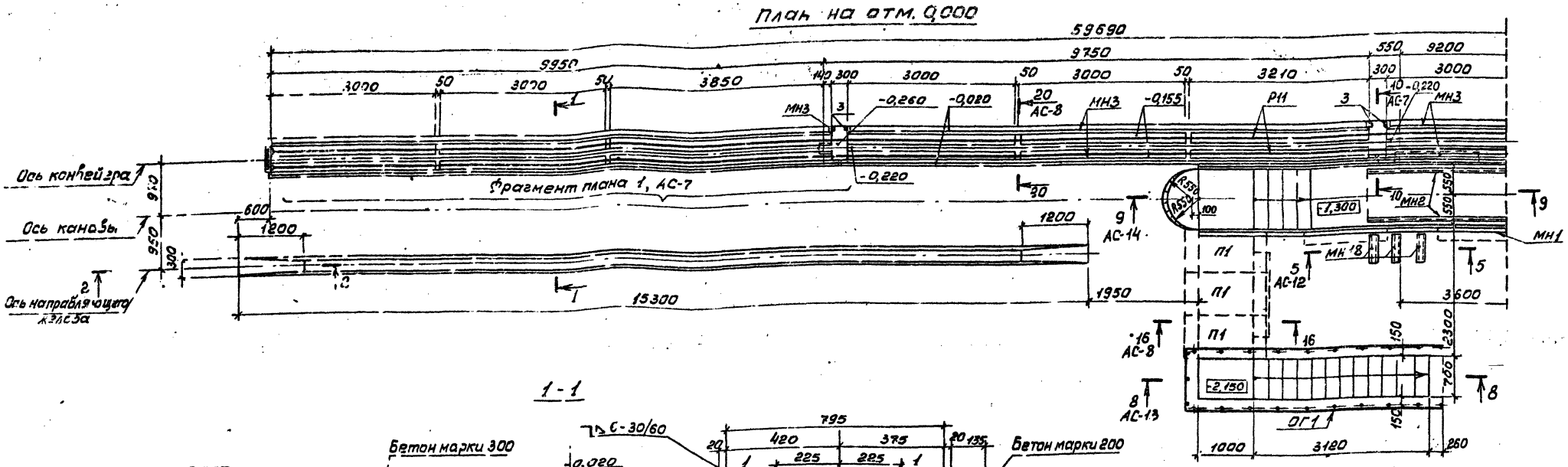

1-1

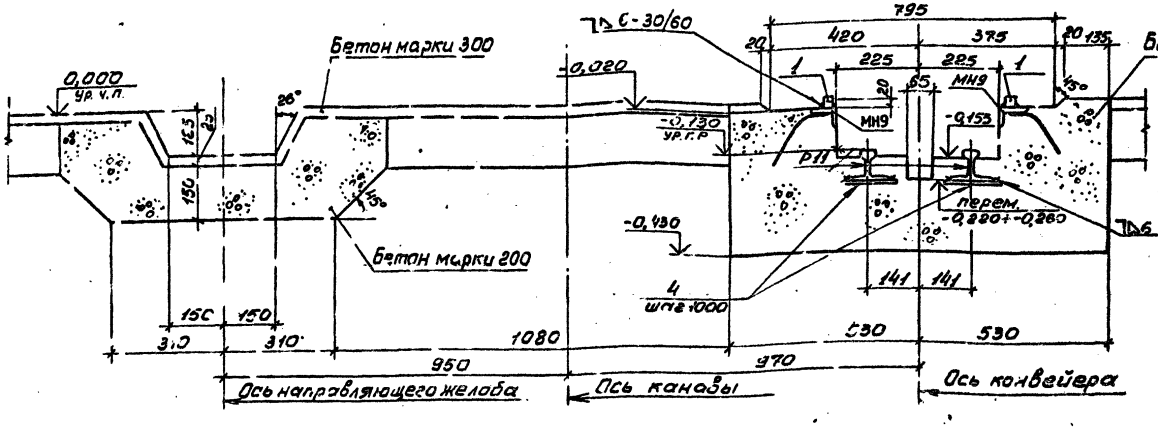

2-2

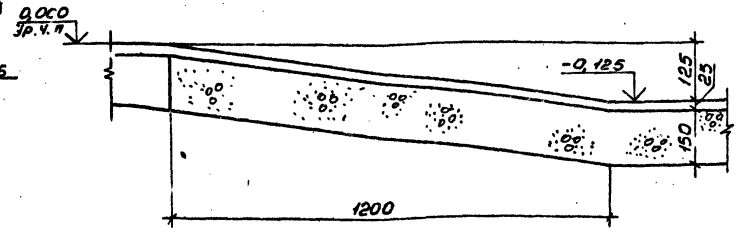

Схематический план

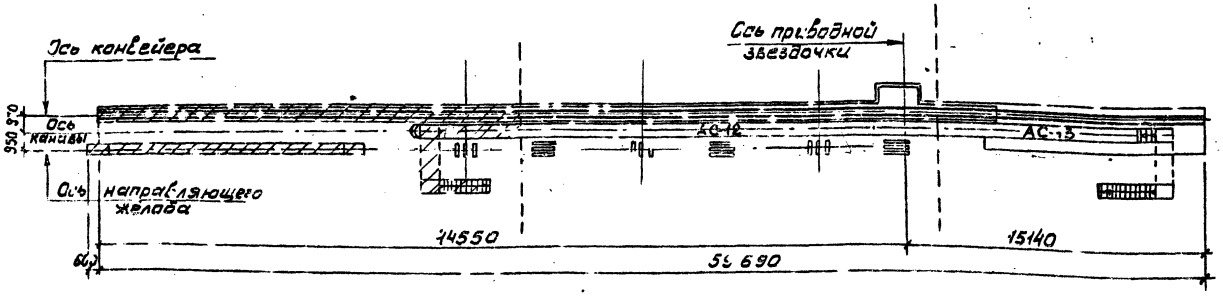

Привязан

Инв. №

ГИП	Щербаков		ТП 503-1-17 -АС	
Нач.отд.	Сотников		Устройства для осмотра и ремонта грузовых автомобилей и автобусов	
Гл.констр.	Обвинцев		Для грузовых автомобилей	Стадия: Р; Лист: 11; Листов:
Рук.гр.	Берен.ная		Линия поточная ЛПГ2	
Инж.	Манякина		План на отм. 0,000. Сечения 1-1, 2-2	ГИПРОАВТОТРАНС Воронежский филиал
Пров.	Бережная			
Н.контр.	Исаков			

Инв. № подл. | Подпись и дата | Взам. инв. №

Согласовано:

Типовой проект 503-4-11 Альбом I

Согласовано

Инв. № подл. | Подпись и дата | Взам. инв. №

План на отм. 0,000

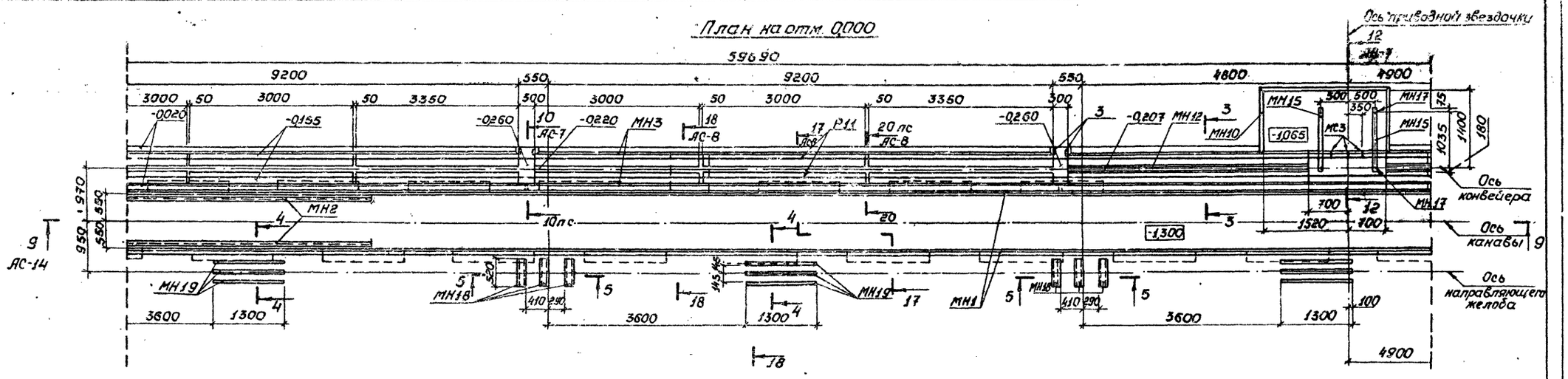

3 - 3

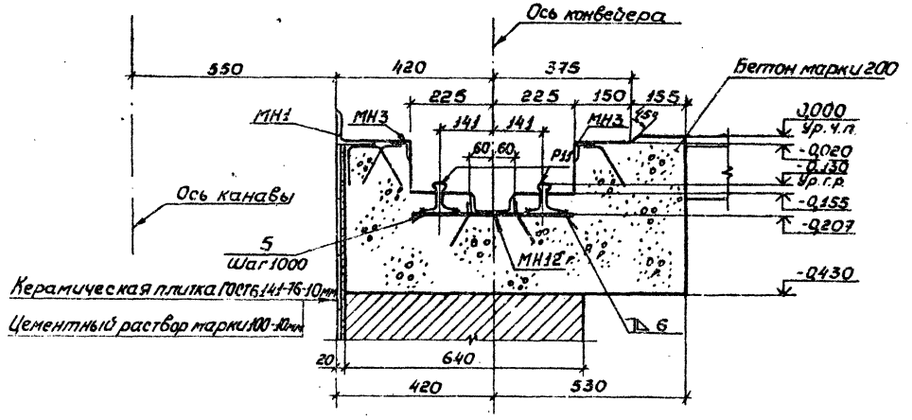

4 - 4

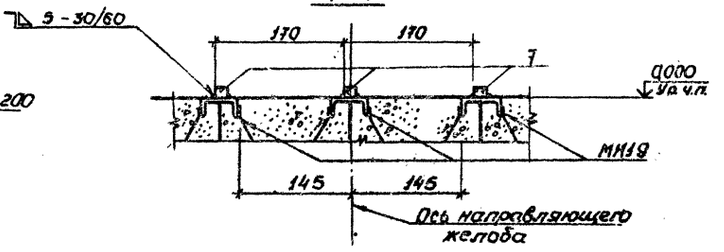

5 - 5

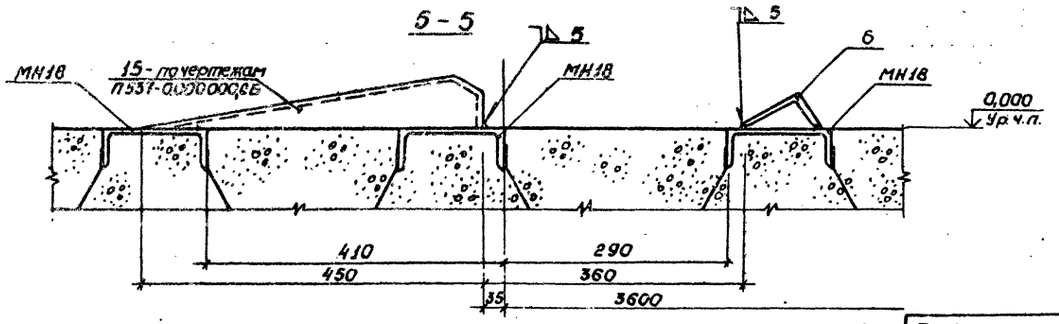

Схематический план

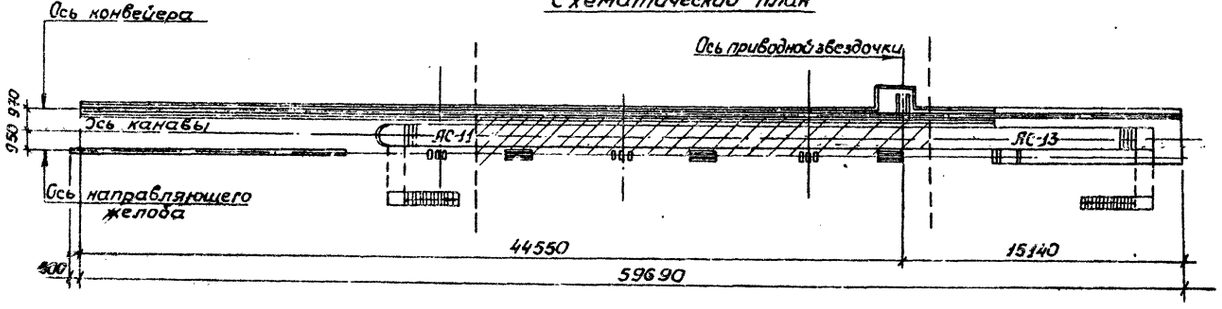

Привязан

Инв. №

ГИП	Щербаков	ТП 503-4-17 -АС	
Нач. отд.	Сотников	Устройства для осмотра и ремонта грузовых автомобилей и автобусов	
Гл. констр.	Обвинцев		
Рук. гр.	Бережная	Для грузовых автомобилей	Стадия: Р; Лист: 12; Листов:
Ст. инж.	Калашников	Линия поточная ЛПГ2	
Проверил	Бережная	План на отм. 0,000. Сечения 3-3÷5-5	ГИПРОАВТОТРАНС Воронежский филиал
Н. контр.	Исаков		

Альбом I

Типовой проект 503-4-11

План на отм. 0,000

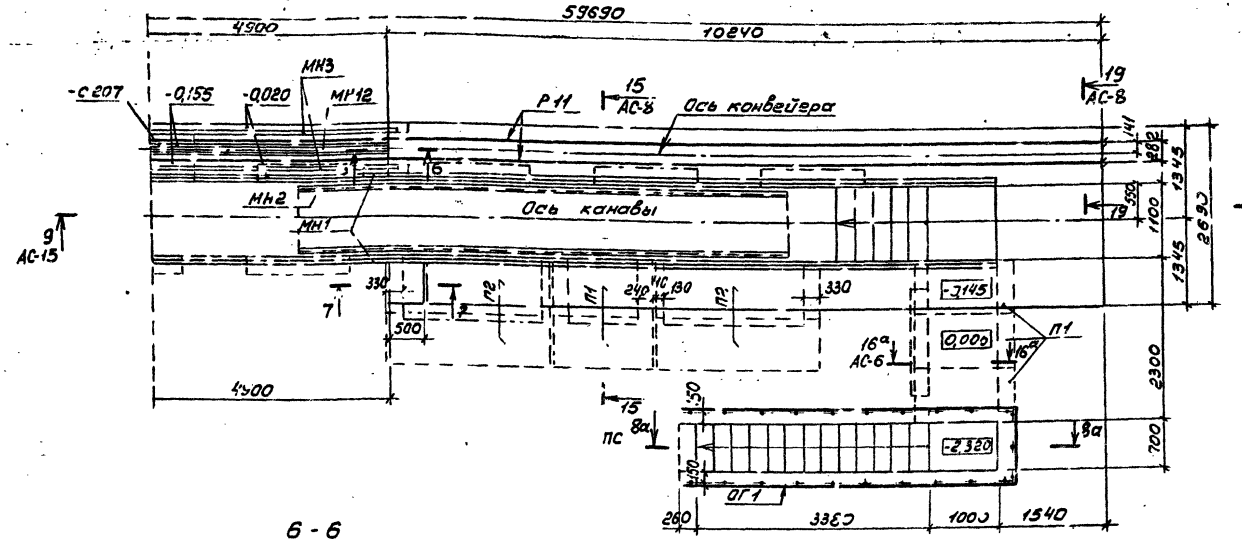

8 - 8, 8а - 8а

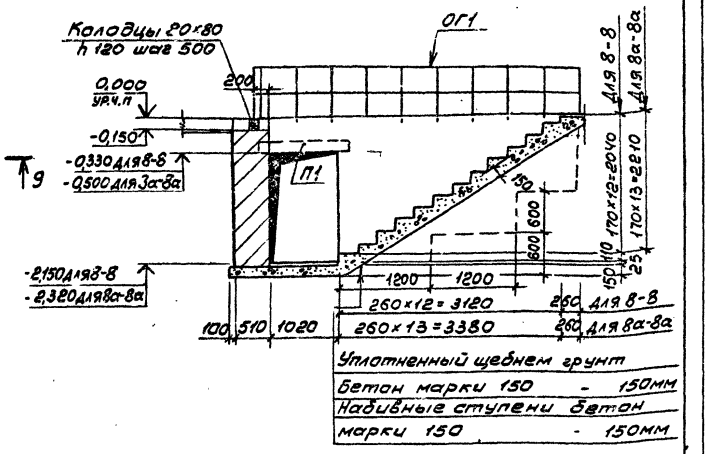

6 - 6

(Р11 условно не показан)

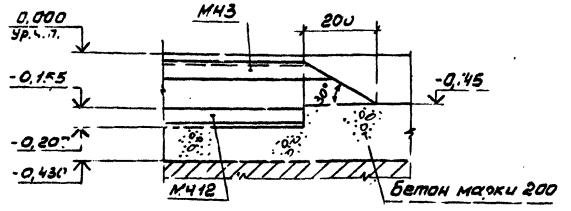

7 - 7

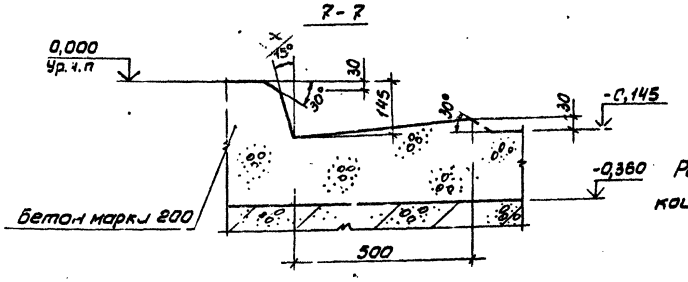

Размеры даны без облицовки стен керамической плиткой.

Схематический план

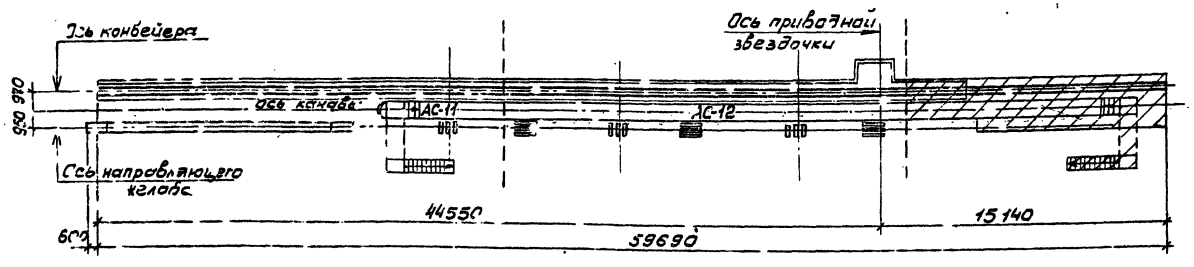

Привязан

Инв. №

ГИП	Щербаков		ТП 503-4-11 -АС
Нач.отд.	Сотников		Устройства для осмотра и ремонта грузовых автомобилей и автобусов
Гл.констр.	Одвинцев		
Рук.гр.	Бережная		Для грузовых автомобилей. Линия поточная ЛПГ2
Инж.	Манякина		Стадия Р; Лист 13; Листов
Пров.	Бережная		План на отм. 0,000. Сечения 6-6 ÷ 8-8
Н.контр.	Исаков		ГИПРОАВТОТРАНС Воронежский филиал

Согласовано:

Инв. № подл. | Подпись и дата | Взам. инв. №

Типовой проект 503-4-17 Альбом I

План на отм.-0,400

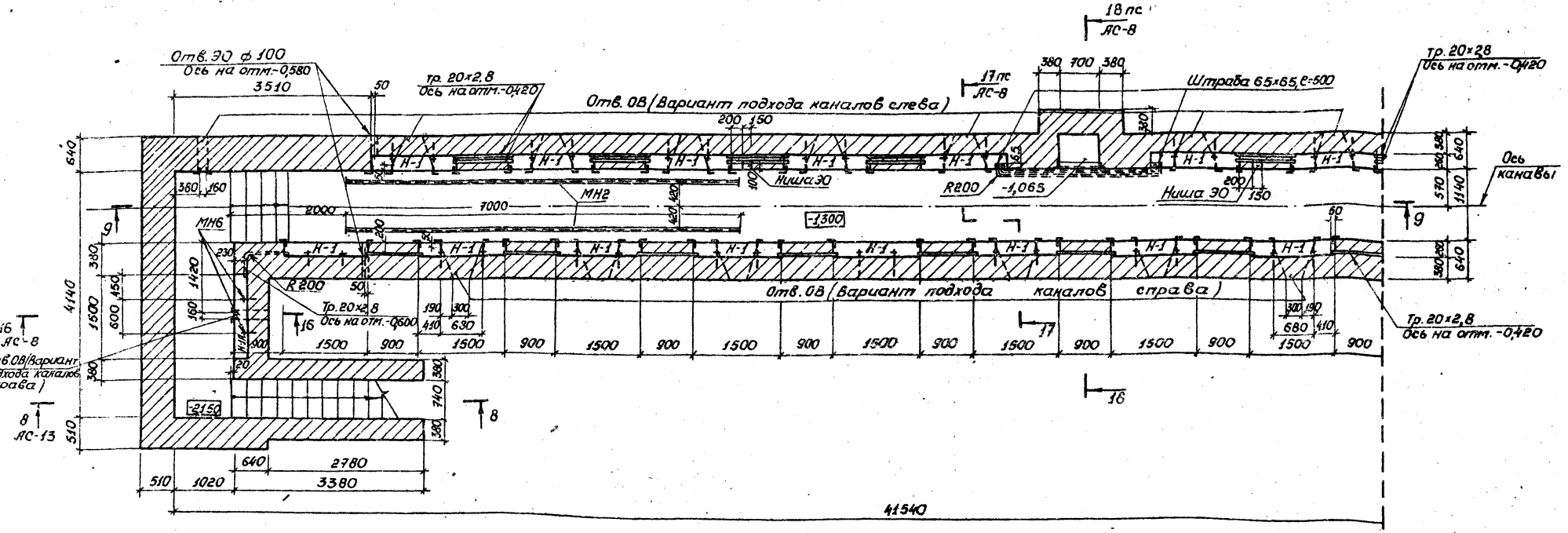

9 – 9

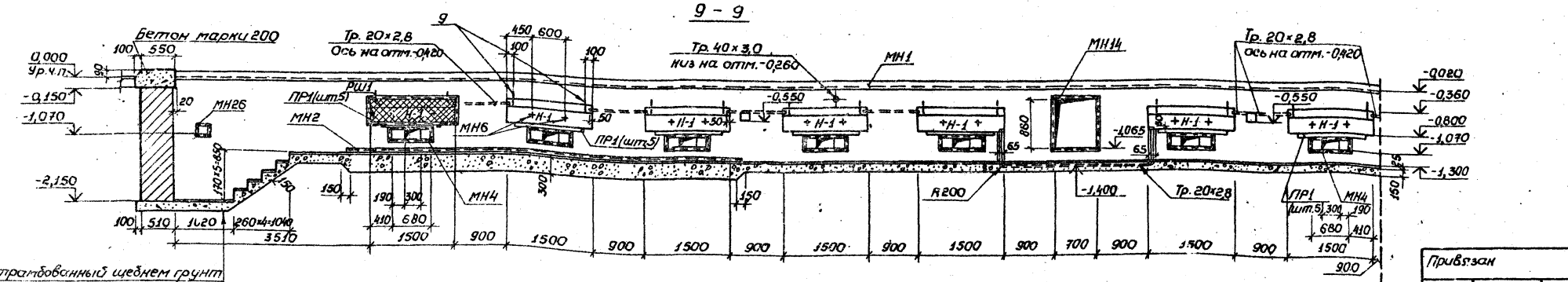

Утрамбованный щебнем грунт
Бетон марки 150 – 150мм
Цементный раствор марки 150 – 15мм
Керамическая плитка ГОСТ 6787-80 – 10мм

Схематический план

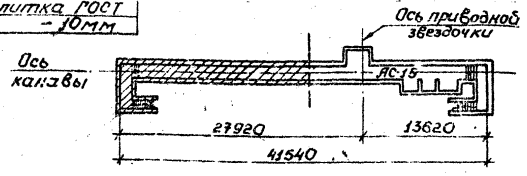

Привязан

Инв.№

ГИП	Щербаков		ТП 503-4-17 - АС
Нач.отд.	Сотников		
Гл.констр.	Обвинцев		Устройства для осмотра и ремонта грузовых автомобилей и автобусов
Рук.гр.	Бережная		Для грузовых автомобилей
Ст.инж.	Калышкина		Линия поточная ЛПГ2
Проверил	Бережная		Стадия Р; Лист 14; Листов
Н.контр.	Исаков		План на отм.-0,400. Сечение 9-9

ГИПРОАВТОТРАНС
Воронежский филиал

Альбом I

Типовой проект 503-4-17

План на отм. -0,400

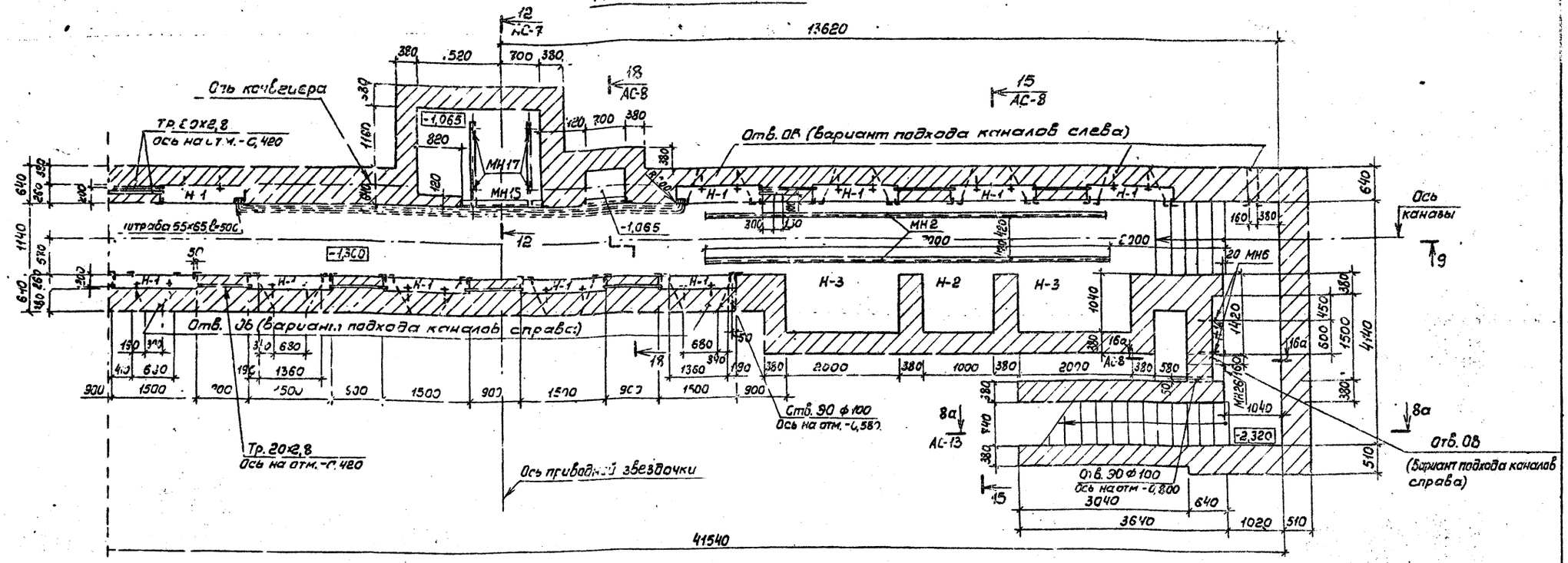

9 - 9

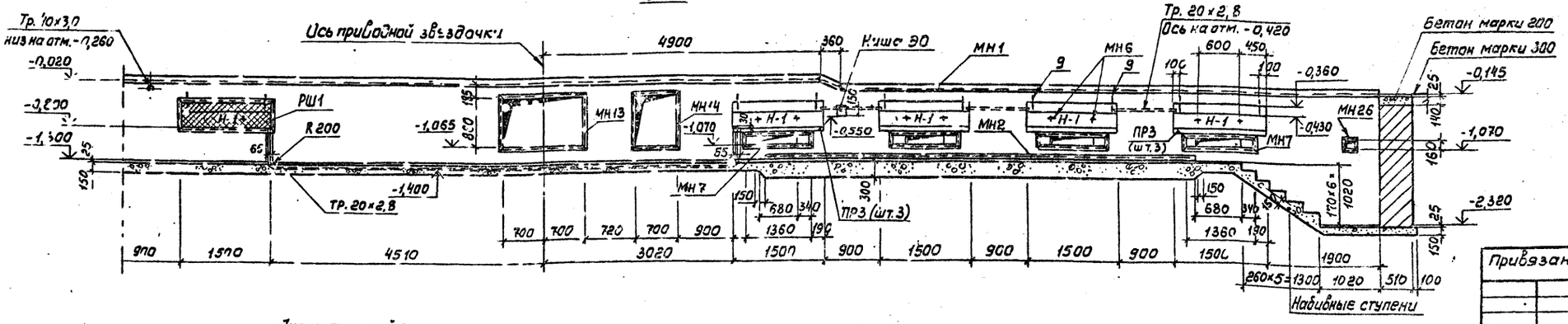

Схематический план

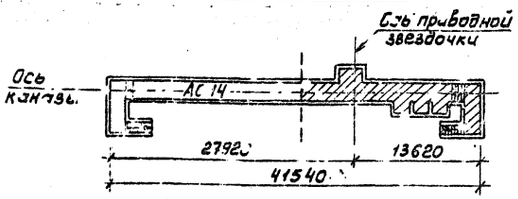

Размеры даны без облицовки стен керамической плиткой

Привязан

Инв. №

ГИП	Щербаков		ТП 503-4-17 - АС	
Нач. отд.	Сотников		Устройства для осмотра и ремонта грузовых автомобилей и автобусов	
Гл. констр.	Обвинцев		Для грузовых автомобилей. Линия поточная ЛПГ2	Стадия: Р; Лист: 15; Листов:
Рук. гр.	Бережная		План на отм. -0,400. Сечение 9-9	ГИПРОАВТОТРАНС Воронежский филиал
Ст. инж.	Камчишкова			
Проверил	Бережная			
Н. контр.	Исаков			

Инв. № подл. | Подпись и дата | Взам. инв. №

Акт. гигиенич. эксп. | Нач. ПЭО | Гл. конструктор | Рук. гр. | Ст. инж. | Конструктор | Смета

Спецификация изделий на ЛПГ2 (начало)

Марка, поз.	Обозначение	Наименование	Кол.	Масса ед., кг	Примечание
П1	3.006-2, вып. II-2	Плита П13g-115	8	330	
П2	То же	То же П20g-36	4	640	
ПР1	1.138-10, вып. 1	Перемычка 1ПР1-10.12.6	35	25	
ПР3	То же	То же 1ПР2-15.12.14	12	75	
ПР4	"	" 1ПР28-20.25.22g	2	275	
ОГ1	ТП 503- -АС-ОГ1	Ограждение ОГ1, ℓ общая	19,8	229,7	м
МН1	То же -МН1	Изделие закладное МН1	83,0	1303,5	м
МН2	" -МН2	То же МН2	28,0	175,5	м
МН3	" -МН3	" МН3	76,9	313,2	м
МН4	" -МН4,МН26	" МН4	7		
МН6	" -МН6	" МН6	54		
МН7	" -МН7	" МН7	4		
МН8	" -МН8	" МН8	1		
МН9	" -МН9	" МН9	19,9	101,7	м
МН10	" -МН10	" МН10	7,13	29,4	м
МН11	" -МН11	" МН11	2		
МН12	" -МН12	" МН12	8,55	94,2	м
МН13	" -МН13	" МН13	1		
МН14	" -МН14	" МН14	2		
МН15	" -МН15	" МН15	2		
МН17	" -МН17	" МН17	4		
МН18	" -МН18	" МН18	9		
МН19	" -МН19	" МН19	9		
МН20	" -МН20	" МН20	4		
МН26	" -МН4,МН26	" МН26	2		
МС1	" -МС1	Изделие соединительное МС1	2		
МС3	" -МС3	То же МС3	3		
РШ1	-РШ1	Решетка РШ1	27		
тр. 20×2,8	ГОСТ 3262-75*	Труба 20×2,8, ℓ общая	52,7	87,5	м
тр. 40×3,0	То же	То же 40×3,0, ℓ общая	0,9	3,5	м
1	ГОСТ 2591-71*	□ 30×30, ℓ общая	19,9	140,5	м
2	ГОСТ 103-76	-40×10, ℓ=570	1	1,8	
3	ГОСТ 8509-72*	L20×20×3, ℓ=100	8	0,09	

Спецификация изделий на ЛПГ2 (окончание)

Марка, поз.	Обозначение	Наименование	Кол.	Масса ед., кг	Примечание
4	ГОСТ 103-76	-100×10, ℓ=200	80	1,57	
5	То же	-100×10, ℓ=450	19	3,5	
6	ГОСТ 8510-72*	L75×50×5, ℓ=520	3	2,5	
7	ГОСТ 2591-71*	□ 15×15, ℓ=1300	9	2,3	
8	ГОСТ 103-76	-150×10, ℓ=1300	2	21,2	
9	ГОСТ 5781-75	Стержни одиночные ф6АI, ℓ=150	50	0,03	
15	П 537-000000,Сб	Подкладка	3		
Р11	ГОСТ 6368-52*	Рельс Р11	119,4	1337,3	м
		Монолитный пояс			
С1	ТП 503- -АС-С1	Сетка арматурная С1	6		
С2	То же -С2	То же С2	44		
С3	" -С3	" С3	4		
С4	" -С4	" С4	2		
10	ГОСТ 5781-75	Стержни одиночные ф6АI, ℓ=240	60	0,05	
11	То же	То же ф6АI, ℓ=160	478	0,04	
12	"	" ф6АI, ℓ=120	14	0,03	

Выборка стали на один элемент, кг (начало)

Марка элемента	Изделия арматурные							
	Арматурная сталь ГОСТ 5781-75			Арматурная сталь ГОСТ 5.1459-72*				Итого
	Класс АI			Класс АIII				
	ф мм		Итого	ф мм			Итого	
	6АI	10АI		8АIII	10АIII	12АIII	16АIII	
ЛПГ2	86,5	4,2	90,7	44,2	55,6	10,2	10,8	120,8	211,5

Выборка стали на один элемент, кг (окончание)

Марка элемента	Изделия закладные																									Всего
	Профильная сталь																									
	Е5	Е8,5п	Е10	Е12	Е14	L20×20×3	L50×50×5	L75×50×5	L100×100×10	L125×80×8	□15×15	□30×30	δ=4	δ=6	δ=10	δ=20	Р11	Арматурная сталь ГОСТ 5781-75			Круглая сталь ГОСТ 2590-71*		Сетка стальная ГОСТ 5336-67	Трубы ГОСТ 3262-75*		Итого	
																		Класс АI			Класс АIII						
																		ф мм			ф мм						
																		6АI	10АI	22АI	8АIII		24	25		20×2,8	40×3,0		
ЛПГ2	56,7	165,2	22,2	88,9	57,6	0,7	913,1	103,0	1253,3	7,1	20,7	140,5	53,5	12,9	236,3	2,6	1337,3	2,5	10,8	178,2	113,5		14,0	0,5		29,7	87,5	3,5	490,8	5121,3

Привязан

Инв. №

ГИП	Щербаков		
Нач. отд	Сотников		
Гл. констр	Овинцев		
Рук. гр.	Бережная		
Инженер	Боба		
Проверил	Бережная		
Н. контр	Исаков		

ТП 503-4-11-АС

Устройство для осмотра и ремонта грузовых автомобилей и автобусов

Для грузовых автомобилей. Линия поточная ЛПГ2

Стадия	Лист	Листов
Р	16	

Спецификация изделий и выборка стали на ЛПГ2

ГИПРОАВТОТРАНС Воронежский филиал

Инв. № подл. | Подпись и дата | Взам. инв. №

Типовой проект 503-4-11 Альбом 1

План на отм. 0,000

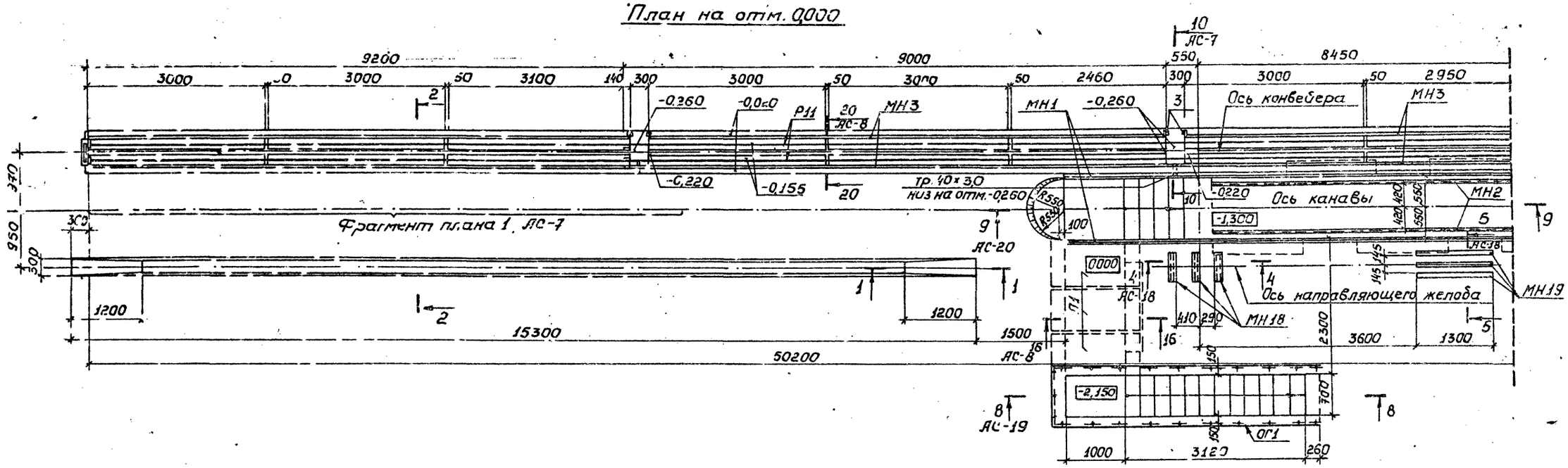

1-1

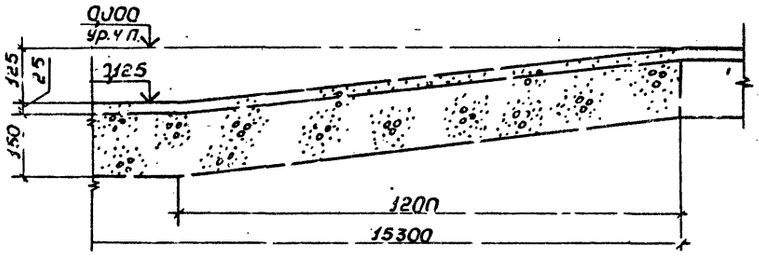

2-2

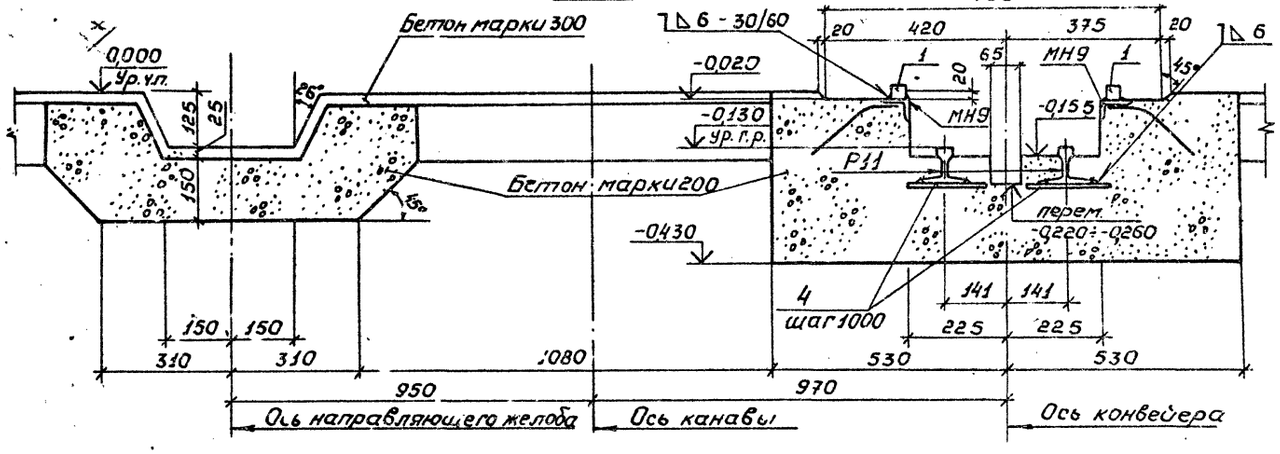

Схематический план

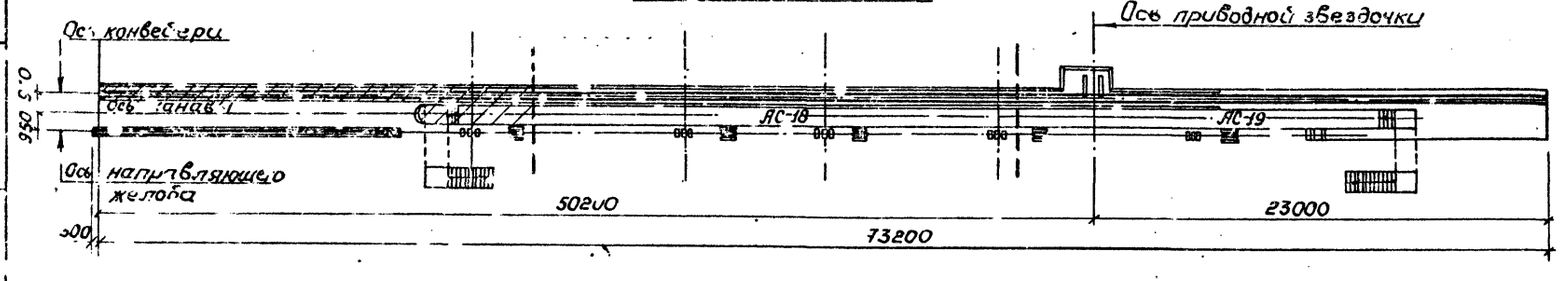

Привязан

Инв. №

ГИП	Щербаков		ТП 503-4-17-АС
Нач. отд.	Сотников		Устройства для осмотра и ремонта грузовых автомобилей и автобусов
Гл. констр.	Обвинцев		
Рук. гр.	Бережная		Для грузовых автомобилей. Линия поточная ЛПГЗ
Инж.	Ускова		Стадия: Р; Лист: 17; Листов:
Проверил	Бережная		План на отм. 0,000. Сечения 1-1, 2-2
Н. контр.	Исаков		ГИПРОАВТОТРАНС Воронежский филиал

Согласовано

Инв. № подл. | Подпись и дата | Взам. инв. №

Альбом I

Типовой проект 503-4-17

План на отм. 0,000

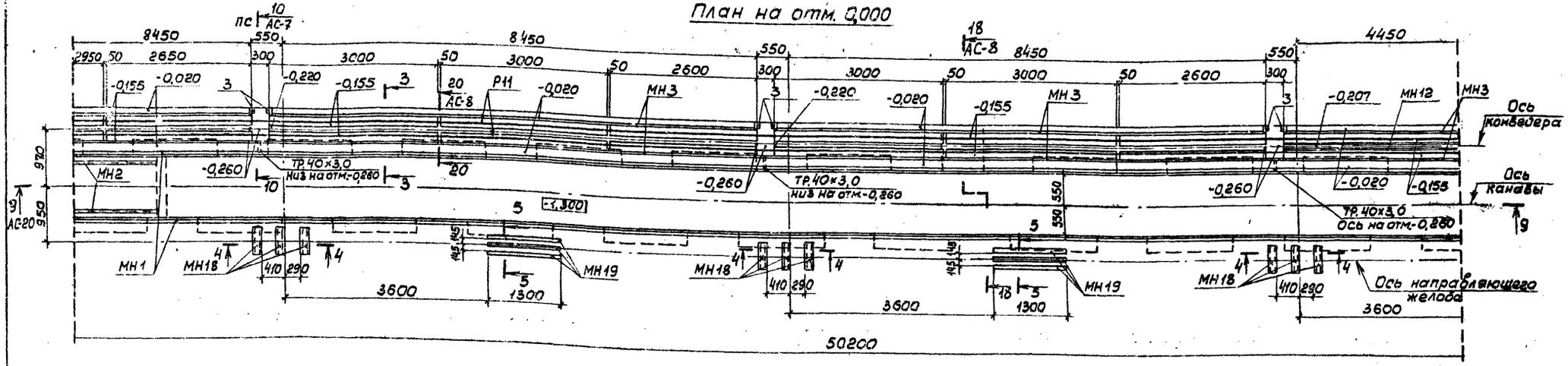

3 - 3

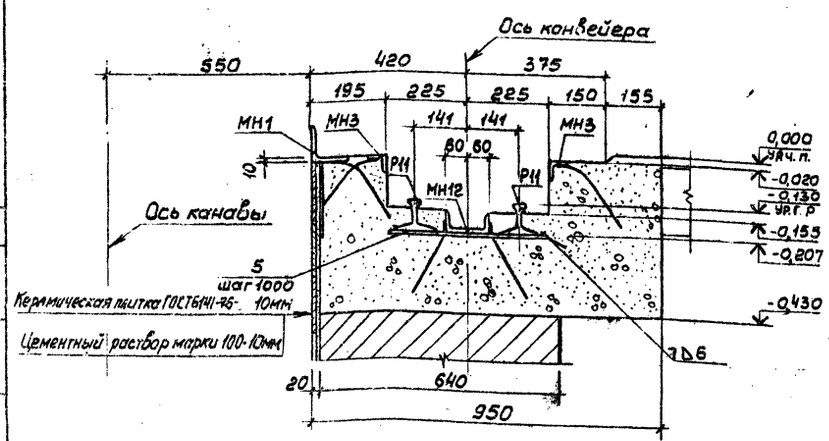

4 - 4

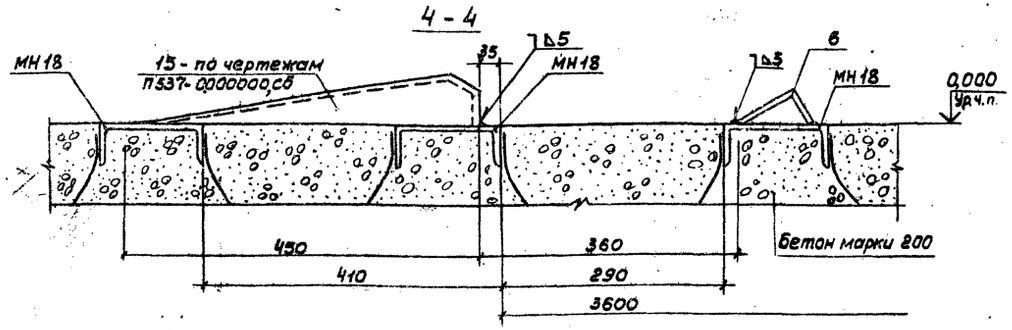

5 - 5

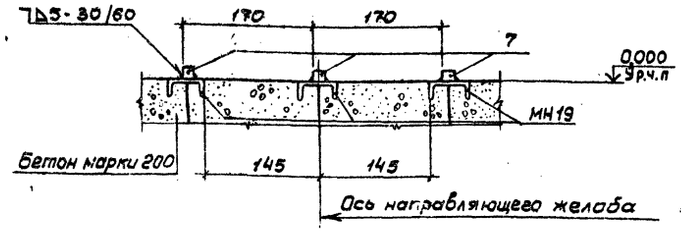

Схематический план

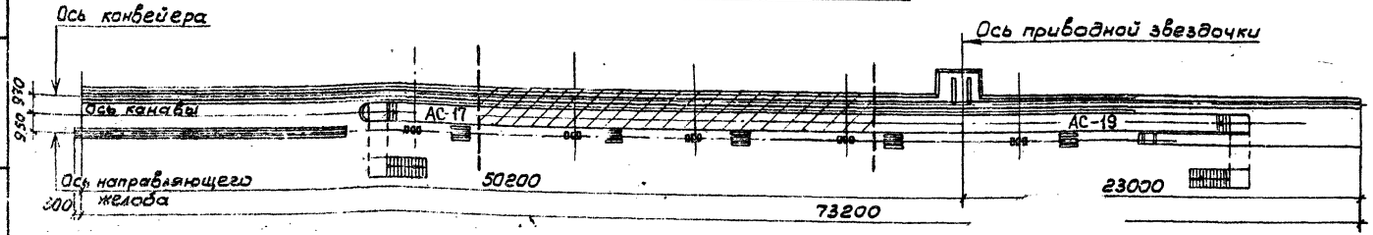

Привязан

Инв. №

ГИП	Шербаков		
Нач.отд.	Сотников		
Гл.констр.	Овчинцев		
Рук.гр.	Бережная		
Инж.	Ускова		
Проверил	Бережная		
Н.контр.	Исаков		

тп 503-4-17-АС

Устройства для осмотра и ремонта грузовых автомобилей и автобусов

Для грузовых автомобилей. Линия поточная АПГ3

Стадия	Лист	Листов
Р	18	

План на отм. 0,000. Сечения 3-3 ÷ 5-5

ГИПРОАВТОТРАНС Воронежский филиал

Согласовано

Инв. № подл. | Подпись и дата | Взам. инв. № | Инв. № дубл. | Подпись и дата

Типовой проект 503-4-17 Альбом I

План на отм. 0,000

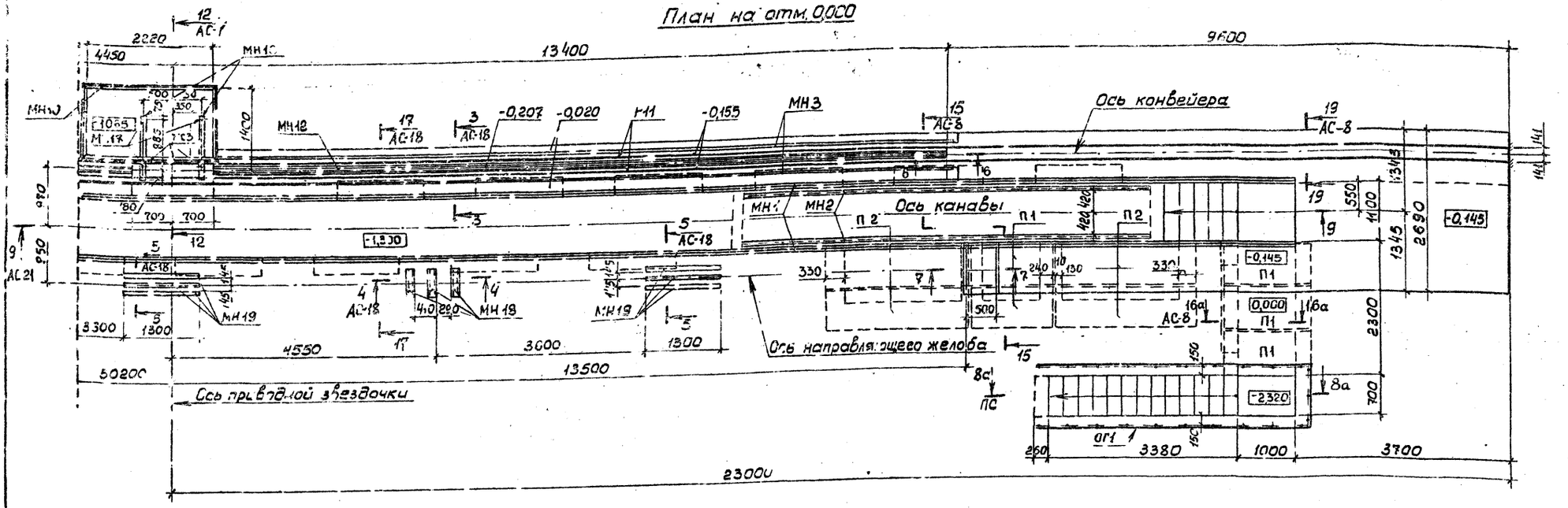

Б - Б

(Р11 условно не показан)

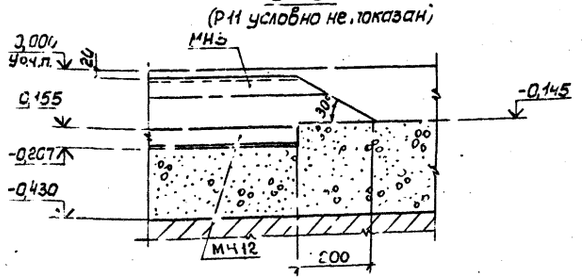

Г - Г

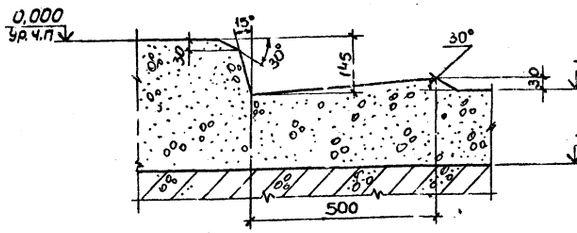

8 - 8, 8а - 8а

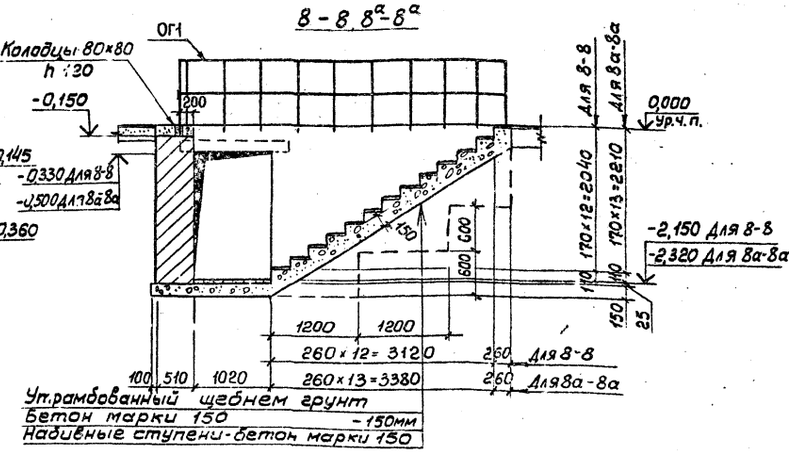

Схематический план

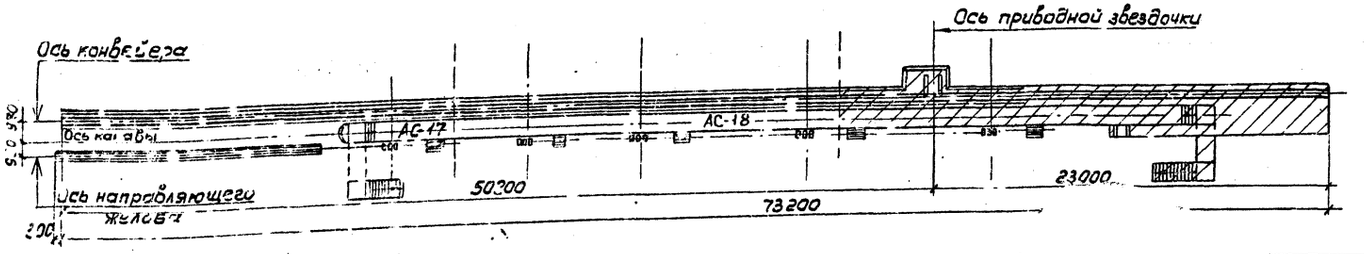

Привязан

Инв. №

ГИП	Щербаков		ТП 503-4-17 - АС
Нач. отд.	Сотников		Устройства для осмотра и ремонта грузовых автомобилей и автобусов
Гл. констр.	Обвинцев		Для грузовых автомобилей. Линия поточная ЛПГ3
Рук. гр.	Бережная		Стадия: Р; Лист: 19; Листов:
Инж.	Ускова		План на отм. 0,000. Сечения Б-Б ÷ 8-8
Проверил	Бережная		ГИПРОАВТОТРАНС Воронежский филиал
Н. контр.	Исаков		

Инв. № подл. | Подп. и дата | Взам. инв. №

Типовой проект 503-0-17 Альбом 1

План на отм. -0,400

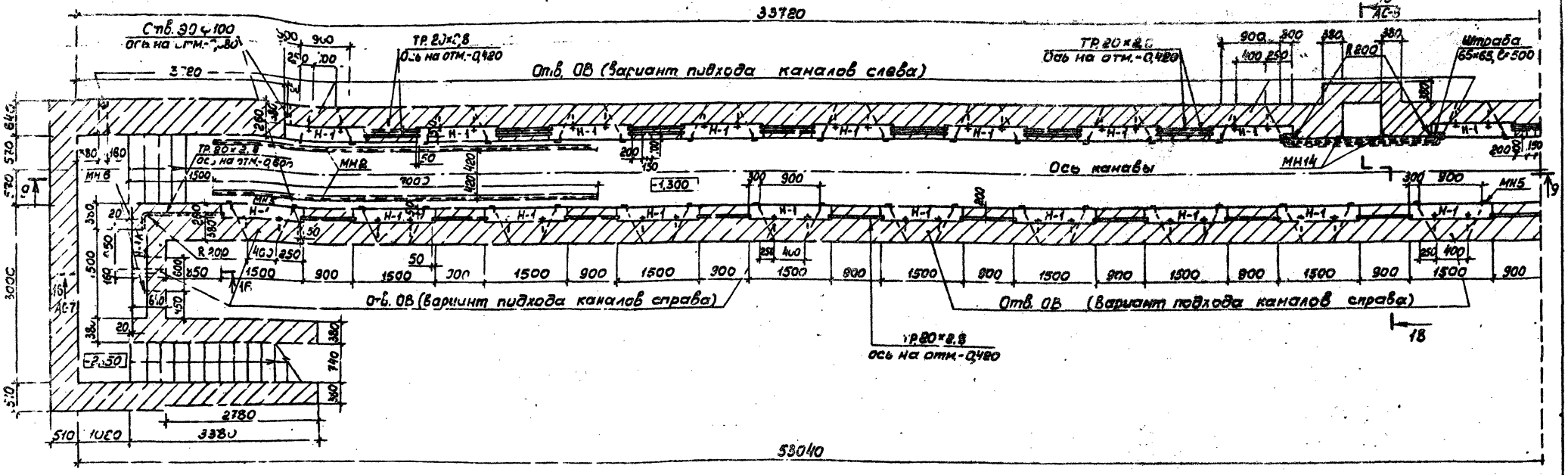

9-9

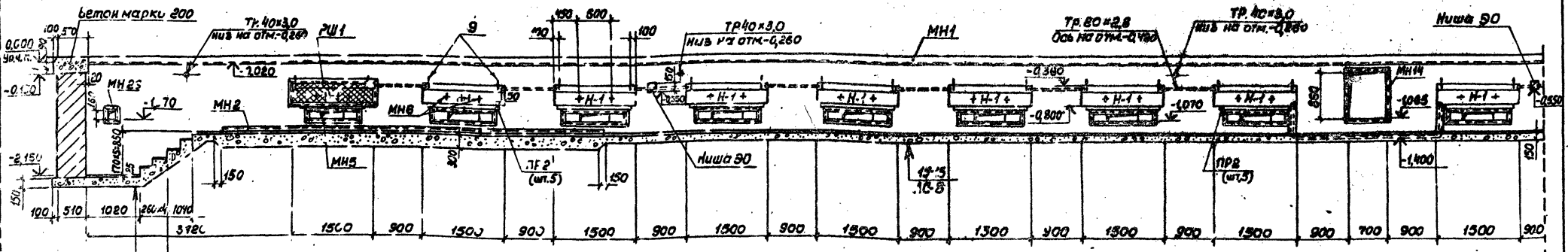

Утрамбованный щебнем грунт
Бетон марки 150 - 150мм
Цементный раствор марки 150-15мм
Керамическая плитка 6782-80 - 5мм

Схематический план

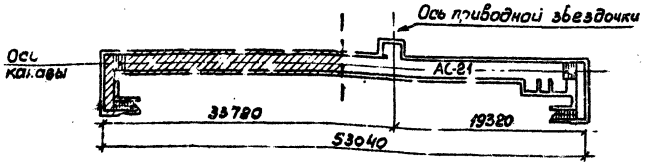

Размеры даны без облицовки стен керамической плиткой

Привязан

Инв. №

ГИП	Щербатов		
Нач.отд.	Сотников		
Гл.констр.	Овчинцев		
Рук.гр.	Береговая		
Инж.	Ускова		
Проверил	Береговая		
Н.контр.	Исакова		

ТП 503-0-17-АВ

Устройства для осмотра и ремонта грузовых автомобилей и автобусов

Для грузовых автомобилей. Линия поточная АПТ3

Стадия	Лист	Листов
Р	20	

План на отм.-0,400. Сечение 9-9

ГИПРОАВТОТРАНС Воронежский филиал

Типовой проект 503-4-17 Альбом I

План на отм-0,400

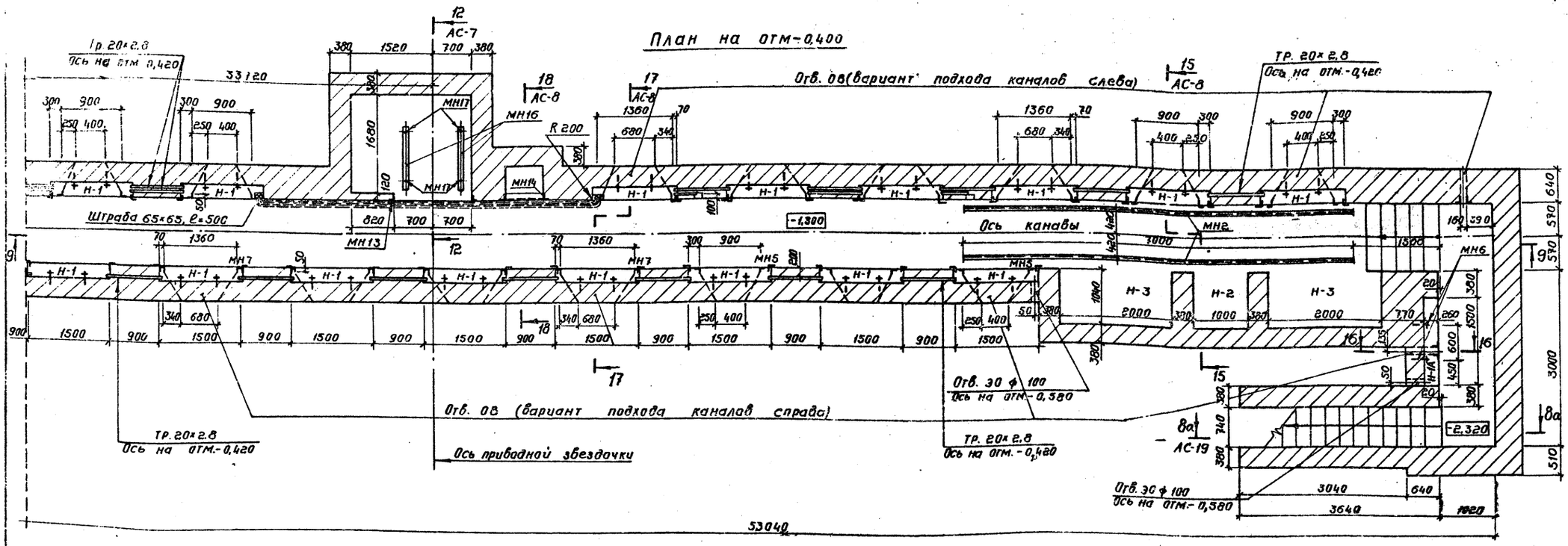

9-9

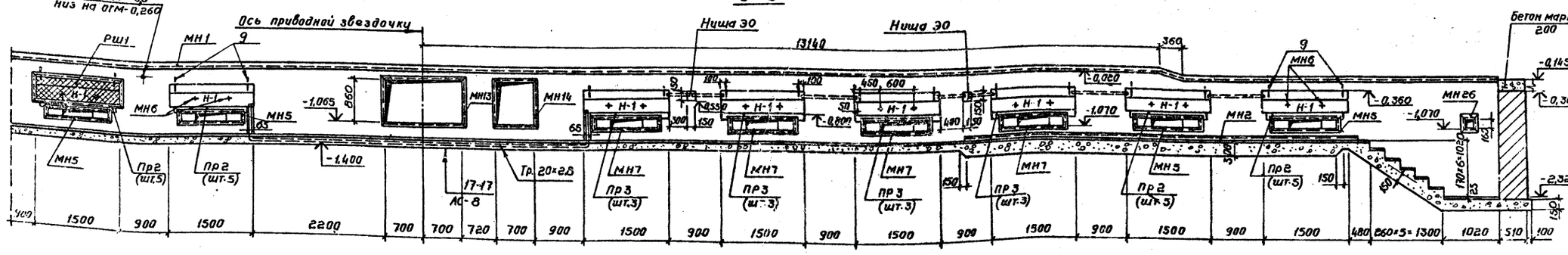

Схематический план

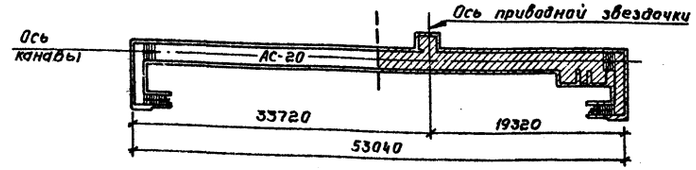

Согласовано

Нач. технол. отд.	Дильдин	
Нач. сантех. отд.	Алпатов	
Нач. электр. отд.	Колыханова	

Взам. инв. №

Привязан

Инв. №

ГИП	Щербаков	
Нач. отд.	Сотников	
Гл. констр.	Одвинцев	
Рук. гр.	Бережная	
Инж.	Ускова	
Проверил	Бережная	
Н. контр.	Исаков	

тп 503-4-17-АС

Устройства для осмотр... грузовых автомобилей ...

Для грузовых автомобил...
Линия поточная ...

План на отм 0,4...
Сечение ...

Спецификация изделий на ЛПГ3 (начало)

Марка поз.	Обозначение	Наименование	Кол.	Масса ед.кг	Примечание
П1	3.006-2, вып. II-2	Плита П13д-11Е	8	330	
П2	То же	То же П20д-3б	4	640	
ПР2	1.138-10, вып. 1	Перемычка 1ПР1-12.12.6	65	25	
ПР3	То же	То же 1ПР2-15.12.14	12	75	
ПР4	"	" 1ПР3-20.25-22д	2	275	
МН1	тп 503- -АС-	МН1 Изделие закладное МН1	106,0	1664,6	м
МН2	То же -МН2	То же МН2	28,0	175,5	м
МН3	" -МН3	" МН3	108,6	434,1	м
МН5	" -МН5	" МН5	13		
МН6	" -МН6	" МН6	74		
МН7	" -МН7	" МН7	4		
МН8	" -МН8	" МН8	1		
МН9	" -МН9	" МН9	18,4	911,0	м
МН10	" -МН10	" МН10	7,13	29,4	м
МН11	" -МН11	" МН11	2		
МН12	" -МН12	" МН12	16,7	183,7	м
МН13	" -МН13	" МН13	1		
МН14	" -МН14	" МН14	2		
МН16	" -МН16	" МН16	2		
МН17	" -МН17	" МН17	4		
МН18	" -МН18	" МН18	15		
МН19	" -МН19	" МН19	15		
МН20	" -МН20	" МН20	4		
МН26	" -МН4, МН26	" МН26	2		
МС1	" -МС1	Изделие соединительное МС1	2		
МС3	" -МС3	То же МС3	3		
ОГ1	-ОГ1	Ограждение ОГ1, l общ. м	19,8	229,7	м
РШ1	" -РШ1	Решетка РШ1	37		
Р11	ГОСТ 6368-52*	Рельс Р11	116,4	1639,7	м
Тр 20х2,8	ГОСТ 3262-75*	Труба 20х2,8, l общ.	6,0	10,9	м
Тр 40х3,0	То же	То же 40х3,0, l общ.	1,3	5,0	м

Спецификация изделий на ЛПГ3 (окончание)

Марка поз.	Обозначение	Наименование	Кол.	Масса ед.кг	Примечание
1	ГОСТ 2591-71*	□ 30х30, l общая	18,4	129,9	м
2	ГОСТ 103-76	- 40х10, l=570	1	1,8	
3	ГОСТ 8509-72*	L 20х20х3, l=100	10	0,09	
4	ГОСТ 103-76	- 100х10, l=200	92	1,57	
5	То же	- 100х12, l=450	28	3,5	
6	ГОСТ 8510-72*	L 75х50х5, l=520	5	2,6	
7	ГОСТ 2591-71*	□ 15х15, l=1900	15	2,3	
8	ГОСТ 103-76	- 150х10, l=1870	2	21,2	
9	ГОСТ 5781-75	Стержни одиночные ф6АI, l=150	70	0,03	
15	Чертежи П537-000000, сб	Подкладка	5		
		Монолитный пояс			
С1	тп 503- -АС-С1	Сетка арматурная С1	4		
С2	То же -С2	То же С2	68		
С3	" -С3	" С3	4		
С4	" -С4	" С4	2		
10	ГОСТ 5781-75	Стержни одиночные ф6АI, l=140	10	0,02	
11	То же	То же ф6АI, l=150	678	0,04	
12	"	" ф6АI, l=120	14	0,03	

Выборка стали на один элемент, кг (начало)

Марка элемента	Изделия арматурные								
	Арматурная сталь ГОСТ 5781-75			Арматурная сталь ГОСТ 5.1459-72*					Итого
	Класс АI, ф мм		Итого	Класс АIII, ф мм				Итого	
	6АI	10АI		8АIII	10АIII	12АIII	18АIII		
ЛПГ3	20,5	4,2	124,7	60,2	82,0	6,8	10,8	159,8	284,5

Выборка стали на один элемент, кг (окончание)

| Марка элемента | Изделия закладные | | | | | | | |

Типовой проект 503-4-17 Альбом I

План

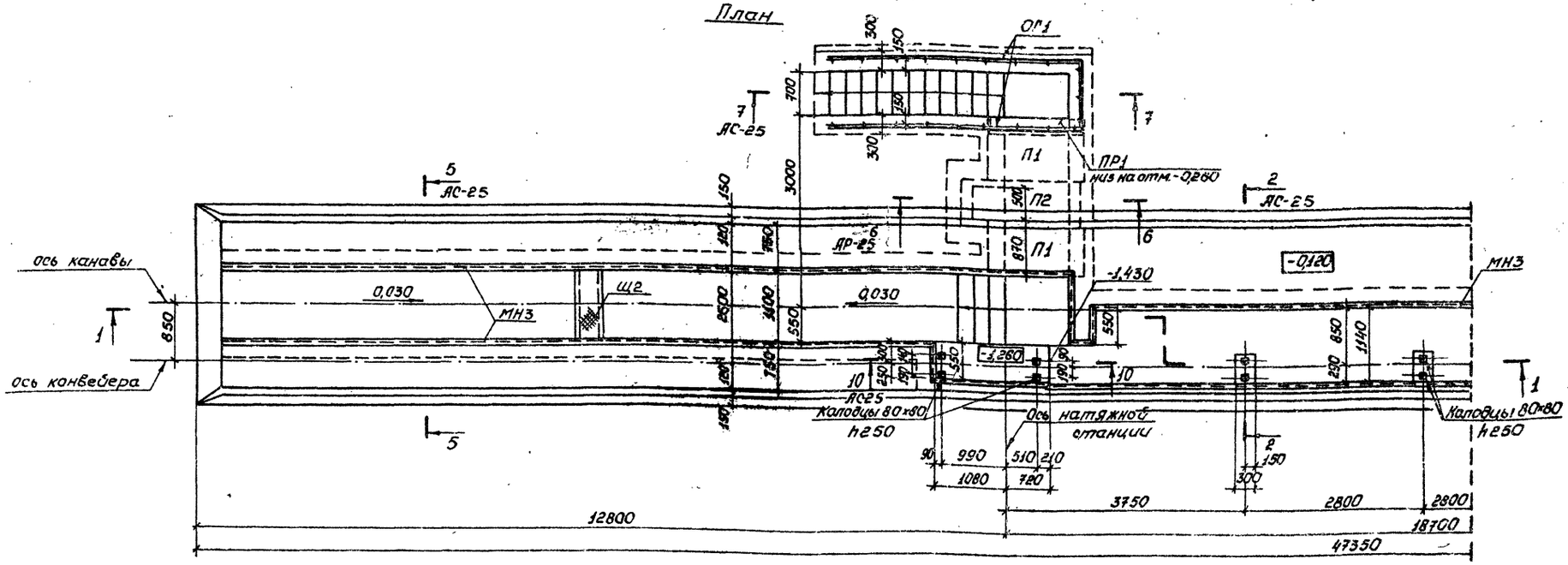

1-1

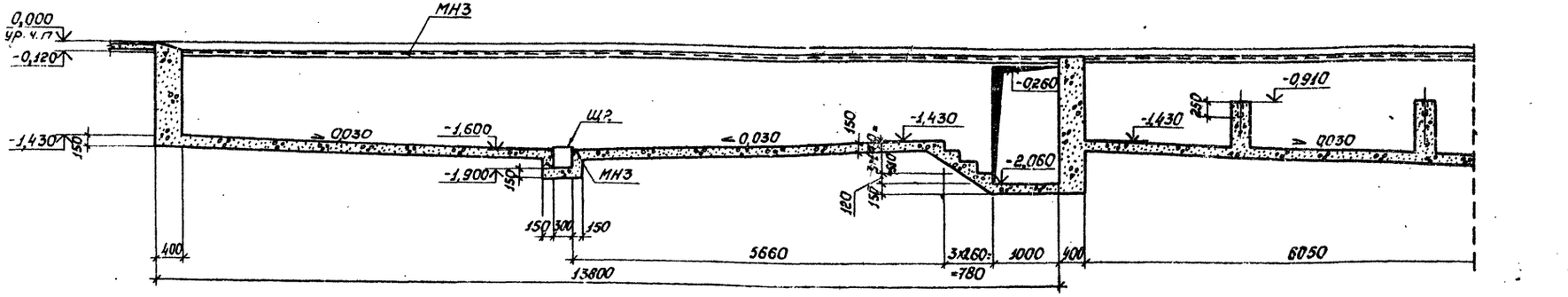

Схематический план

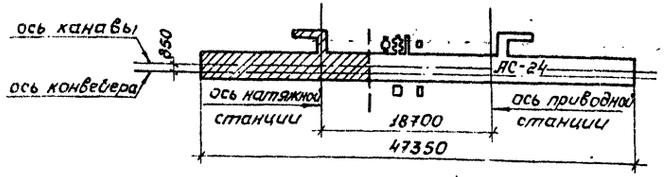

При использовании линии в обычном режиме необходимо произвести следующие работы:

а) выполнить кирпичную стенку толщиной 250мм между осмотровой канавой и станцией натяжения;

б) засыпать песчаным грунтом осмотровую канаву и тоннель с лестницей и устроить цементную стяжку толщиной 100мм.

Гип.	Щербаков		
Нач.отд.	Сотников		
Гл.конст.	Обвинцев		
Рук.гр.	Бережная		
Инженер	Струкова		
Провер.	Бережная		
Н.контр.	Исаков		

ТП 503-4-17 -АС

Устройства для осмотра и ремонта грузовых автомобилей и автобусов

Для грузовых автомобилей. Линия поточная ЛПГ4

Стадия	Лист	Листов
Р	23	

План. Сечение 1-1

ГИПРОАВТОТРАНС
Воронежский филиал

Привязан

Инв. №

Согласовано
Нач. технол. ст. Дильдин

Инв. № подл. | Подпись и дата | Взам. инв. №

Альбом I

Типовой проект 503-4-11

Согласовано

Инв. № подл. | Подпись и дата | Взам. инв. №

План

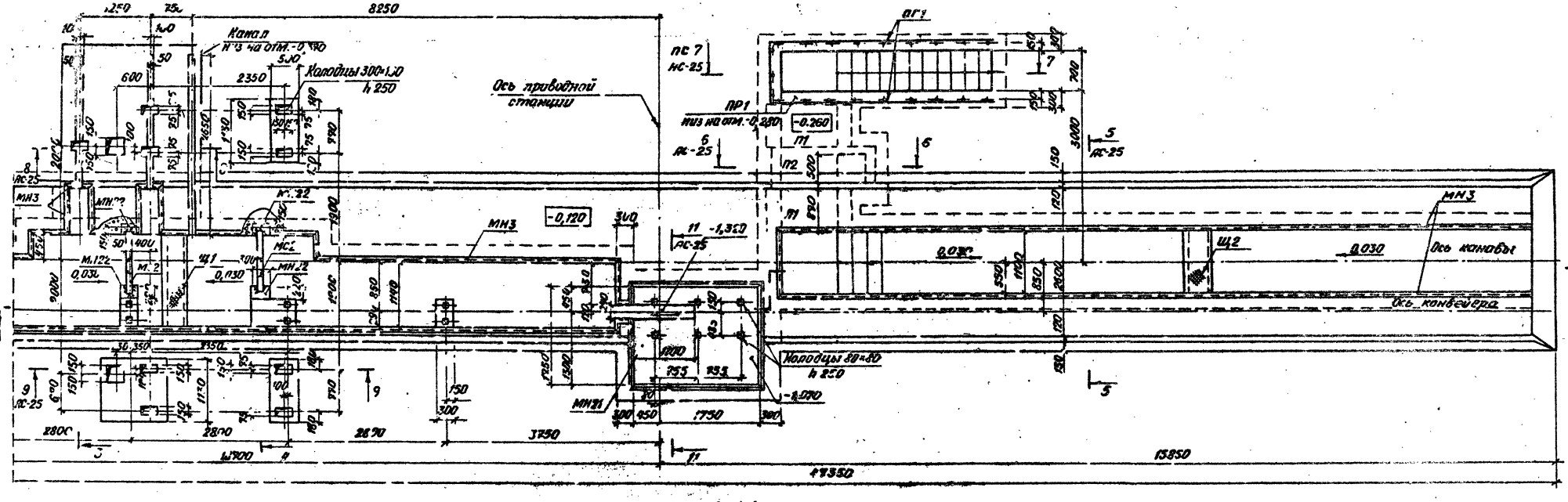

1-1

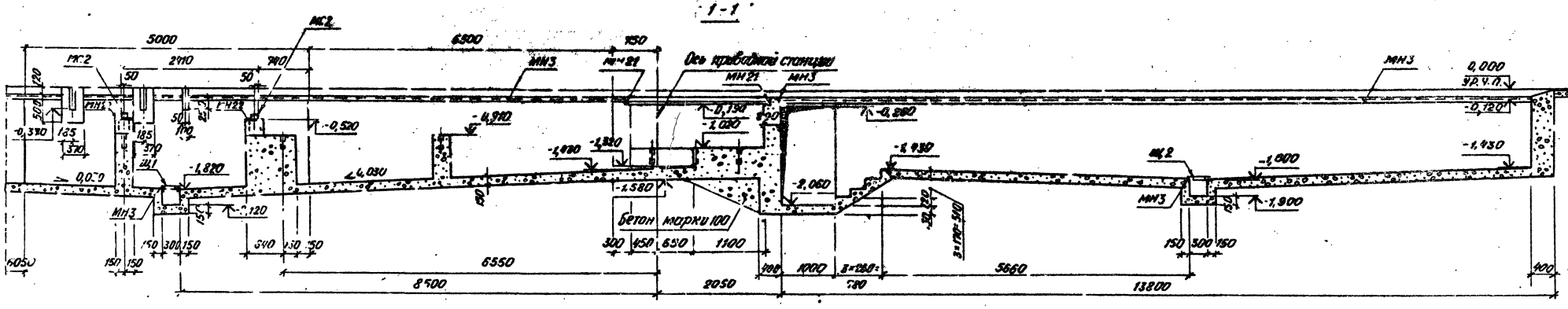

Сематический план

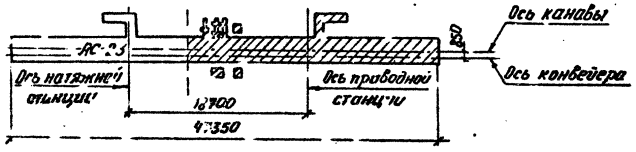

Привязан

Инв. №

ГИП	Щербаков		
Нач. отд.	Сотников		
Гл. конст.	Обвинцев		
Рук. гр.	Березняк		
Инженер	Стукова		
Проверил	Березняк		
Н. контр.	Исаков		

ТП 503-4-11 -АС

Устройства для осмотра и ремонта грузовых автомобилей и автобусов

Для грузовых автомобилей

Линия поточная ЛПГ4

Стадия	Лист	Листов
Р	24	

План. Сечение 1-1.

ГИПРОАВТОТРАНС
Воронежский филиал

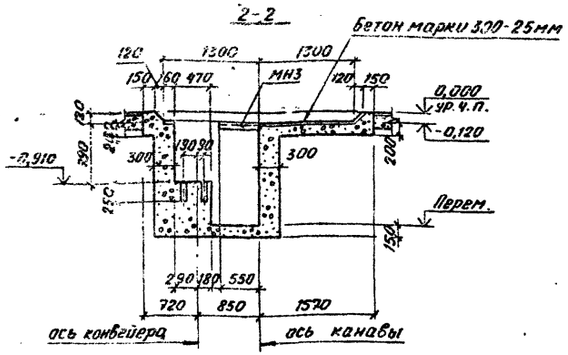

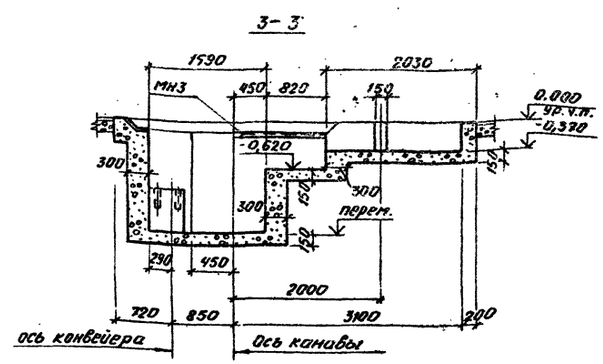

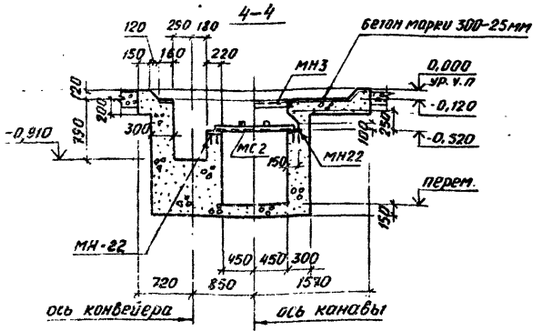

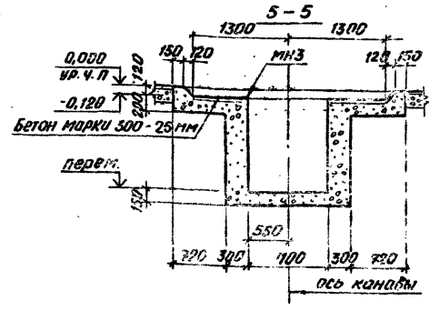

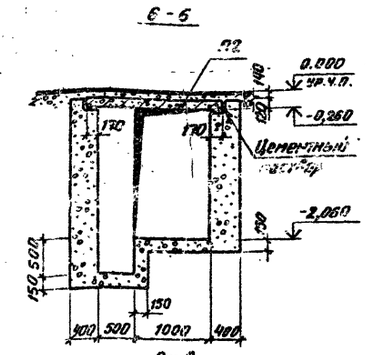

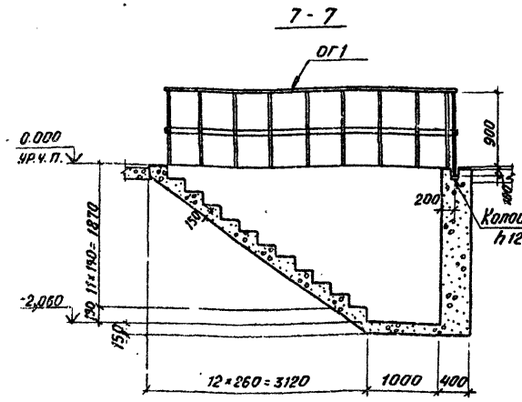

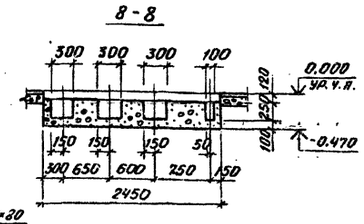

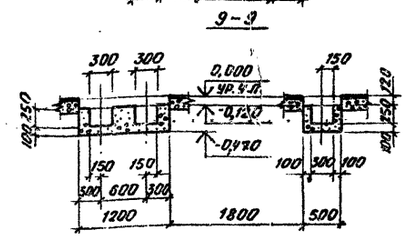

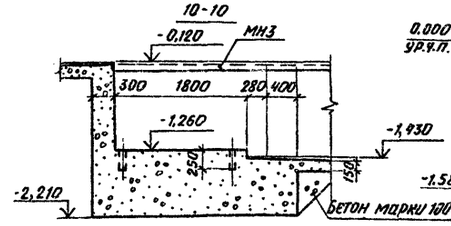

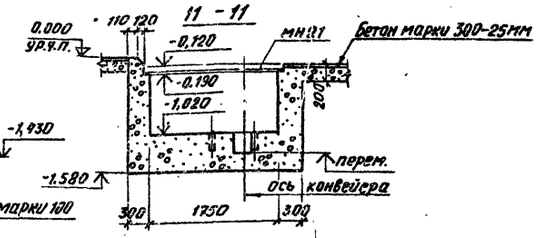

Спецификация изделий на линию поточную ЛПГ4

Марка, поз.	Обозначение	Наименование	Кол.	Масса ед. кг.	Примечание
П1	3.006-2, вып. II-2	Плита перекрытия П139-11б	4	300	
П2	то же	то же П159-8б	2	410	
ПР1	1.138-10, вып. 1	Перемычка 1ПР1-12.12.6	2	25	
ОГ1	ТП 503- -АС-ОГ1	Ограждение ОГ1	18,6	215,7	м
МН3	то же -АС-МН3	Изделие закладное МН3	104,5	425,6	м
МН21	" -МН21	то же МН21	8,2	47,0	м
МН22	" -МН22	" МН22	4		
МС2	" -МС2	Изделие соединительное	2		
Щ1	" -Щ1, Щ2	Щит Щ1	1		
Щ2	то же	То же Щ2	2		
		Материал			
		Бетон марки 150	114,2		м3

Выборка стали на один элемент, кг

Марка элемента	Изделия закладные: Профильная сталь С10	∠50×50×5	∠70×70×5	-б=4	-б=10	Арматурная сталь гост 5781-75* Класс А-I ф мм 22 кг	Класс А-III ф мм 8 кг	Арм. сталь гост 5.1459-72* Класс А-III ф мм 14 кг	Итого	Всего
ЛПГ4	18,8	394,8	44,1	94,6	20,8	166,3	34,3	2,9	726,6	726,6

Привязан

Инв. №

ГИП	Щербаков		ТП 503-4-17 -АС
Нач. отд.	Сотников		Устройства для осмотра и ремонта грузовых автомобилей и автобусов
Гл. констр.	Обвинцев		
Рук. гр.	Бережная		Для грузовых автомобилей Линия поточная ЛПГ4
Инженер	Струкова		Стадия Р; Лист 25; Листов
Проверил	Бережная		
Н. контр.	Исаков		Сечения 2-2 ÷ 11-11

ГИПРОАВТОТРАНС Воронежский филиал

Согласовано

Инв. № подл. | Подпись и дата | Взам. инв. № | Инв. № дубл. | Подпись и дата

Альбом 1

Типовой проект 503-4-17

План на отм. 0,000

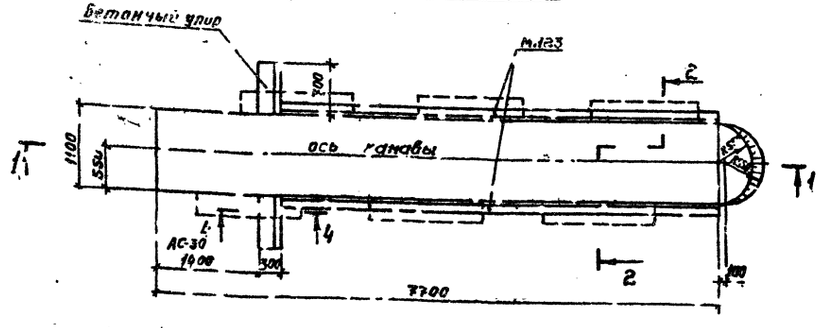

2-2

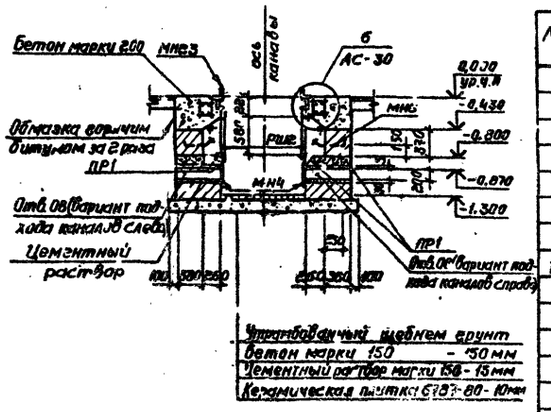

План на отм. -0,400

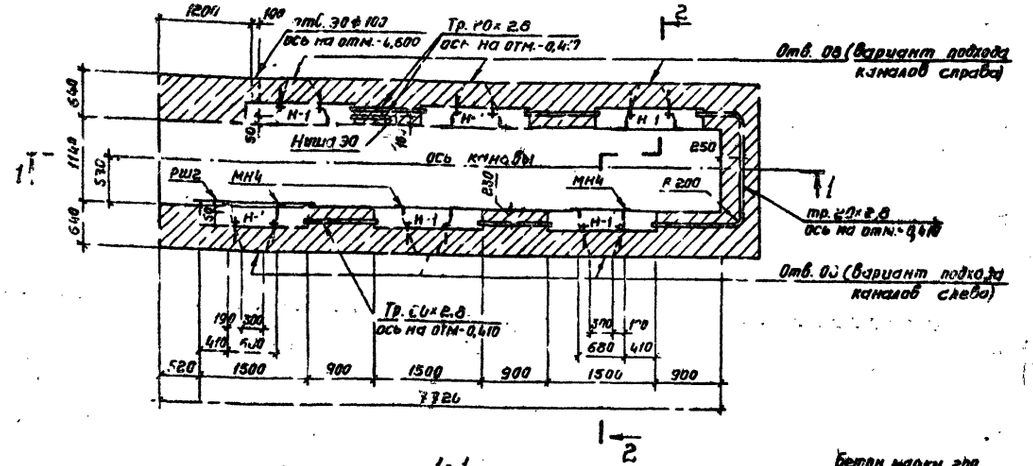

1-1

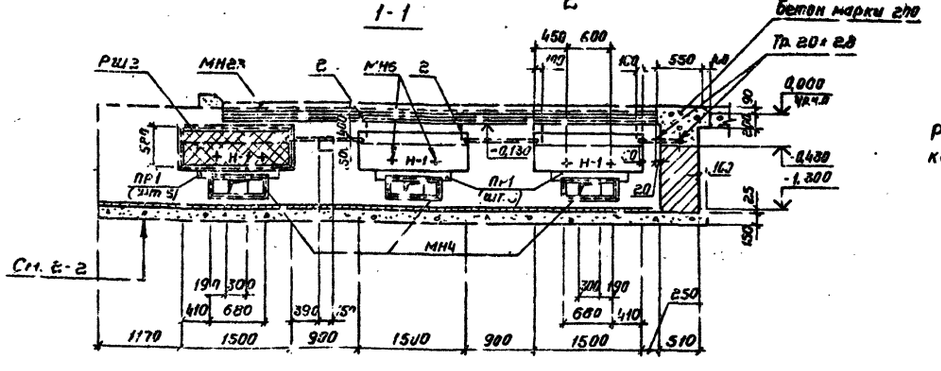

Спецификация изделий на канаву К1

Марка, поз.	Обозначение	Наименование	Кол.	Масса ед., кг	Примечание
ПР1	1.138-10, вып.1	Перемычка 1ПР1-10.12.6	15	23,0	
МН4	тп 503- -АС-МН4, МН6	Изделие закладное МН4	3		
МН6	то же - МН6	то же МН6	12		
МН23	" - МН23	" МН23	12,0	319,6	м
РШ2	" - РШ2	Решетка РШ2	6		
ТР20-2,8	ГОСТ 3262-75*	Труба 20×2,8, С общая	2,8	12,9	м
		Монолитный пояс:			
С1	тп 503- -АС-С1	Сетка арматурная С1	12		
1	ГОСТ 5781-75	Стержни одиночные ф6АI, ℓ=240	132	0,05	
2	то же	то же ф6АI, ℓ=150	12	0,03	

Выборка стали на один элемент, кг

Марка элемента	Изделия арматурные					Изделия закладные									Всего
	Арм. сталь ГОСТ 5781-75		Арм. сталь ГОСТ 6727-53		Итого	Прокатная сталь			Трубы ГОСТ 3262-75	Сетка ГОСТ 23279-85	Арм. сталь ГОСТ 5781-75		Арм. сталь ГОСТ 6727-53		Итого	
	Класс А-I		Класс А-III			Класс А-I			Класс А-I		Класс А-I		Класс А-III			
	Ф мм		Ф мм			Ф мм			Ф мм		Ф мм		Ф мм			
	6АI	Итого	8АIII	12АIII	Итого	Ст.3кп	1,5Сп-5 ГОСТ 19281-73*	180×80×6 ГОСТ 8509-72*	20×2,8	4Вр-I-10	10АI		8АIII	10АIII		
К1	16,6	16,6	2,6	20,4	30,0	46,6	124,0	126,3	181,2	2,6	12,9	0,4	2,4	1,2	13,6	433,2	519,8

Размеры стен даны без облицовки керамической плиткой.

Привязан

Инв. №

ГИП	Щербаков		тп 503-4-17 - АС
Нач. отд.	Сотников		Устройства для осмотра и ремонта грузовых автомобилей и автобусов
Гл. констр.	Овинцев		Для грузовых автомобилей. Пост тупиковый ПТГ1, ПТГ3
Рук. гр.	Березкина		Стадия Р; Лист 26; Листов
Инж.	Бова		Канава К1. План на отм. 0,000 и -0,400. Сечение 1-1, 2-2
Проверил	Березкина		ТИПРОАВТОТРАНС Воронежский филиал
Н. контр.	Исаков		

Согласовано:
Гл. технолог ЦЦЛ
Нач. конструкт. отд.
Нач. электр. отд.
Инженер по ОТ
Инженер по ТБ

Инв. № подл. | Подпись и дата | Взам. инв. №

Типовой проект 503-4-17 Альбом I

План на отм. 0,000

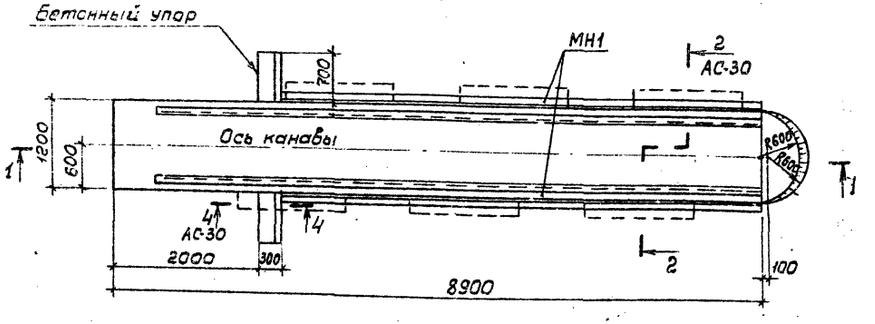

План на отм.-0,400

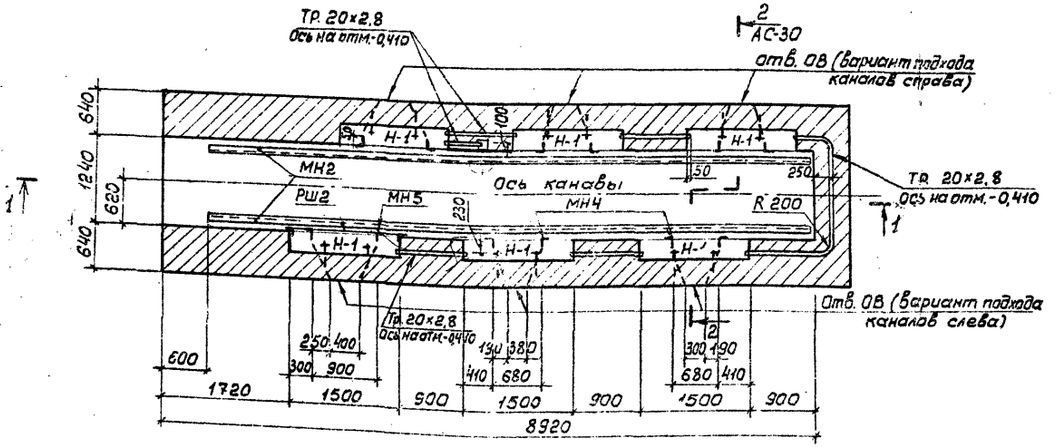

1 - 1

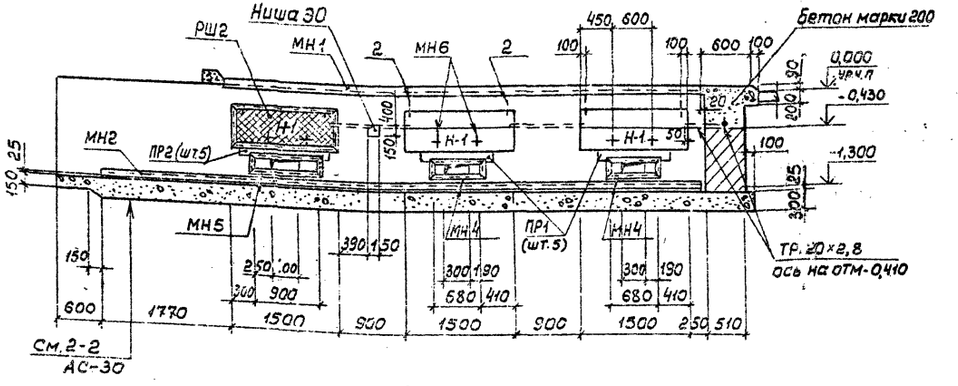

Спецификация изделий на канаву К2

Марка, поз.	Обозначение	Наименование	Кол.	Масса ед.кг.	Примечание
ПР1	1.138-10, вып. 1	Перемычка 1ПР1-10.12.6	10	25,0	
ПР2	то же	то же 1ПР1-12.12.6	5	25,0	
МН1	ТП503- -АС-МН1	Изделие закладное МН1	13,2	207,6	м
МН2	то же -МН2	то же МН2	16,6	104,2	м
МН4	" -МН4, МН26	" МН4	2		
МН5	" -МН5	" МН5	1		
МН6	" -МН6	" МН6	12		
РШ2	" -РШ2	Решетка РШ2	6		
Тр.20×2,8	ГОСТ 3262-75*	Труба 20×2,8, ℓ общая	8,0	13,3	м
		Монолитный пояс:			
С1	ТП503- -АС-С1	Сетка арматурная С1	12		
1	ГОСТ 5781-75	Стержни одиночные Ф6АI, ℓ=240	132	0,05	
2	то же	то же Ф6АI, ℓ=150	12	0,03	

Выборка стали на один элемент, кг

Марка элемента	Изделия арматурные: Арм. сталь ГОСТ 5781-75, Класс АI, Ф мм 6АI	Итого	Арм. сталь ГОСТ 5.1459-72, Класс АIII, Ф мм 8АIII	12АIII	Итого	Итого	Изделия закладные: Профильная сталь: С6,5п	L50×50×5	L100×100×10	-0×6	Сетка стальн. ГОСТ 5336-67, Тр. 20×2,8	Сетка N20×6	Арм. сталь ГОСТ 5781-75, Класс АI, Ф мм 10АI	8АIII	Итого	Всего
К2	16,6	16,6	9,6	20,4	30,0	46,6	97,9	128,0	199,3	2,4	13,3	8,4	2,4	15,7	467,4	514,0

Размеры стен даны без облицовки керамической плиткой.

Согласовано

Инв. № подл. | Подпись и дата | Взам. инв. №

Привязан

Инв. №

ГИП	Щербаков	
Нач. отд.	Сотников	
Гл. констр.	Обвинцев	
Рук. гр.	Бережная	
Инженер	Бова	
Проверил	Бережная	
Н. контр.	Исаков	

ТП 503-4-17-АС

Устройства для осмотра и ремонта грузовых автомобилей и автобусов

Для грузовых автомобилей. Пост тупиковый ПТГ2, ПТГ4

Стадия	Лист	Листов
Р	27	

Канава К2. План на отм. 0,000 и -0,400. Сечение 1-1

ГИПРОАВТОТРАНС Воронежский филиал

Типовой проект 503-4-17 Альбом I

План на отм. 0,000

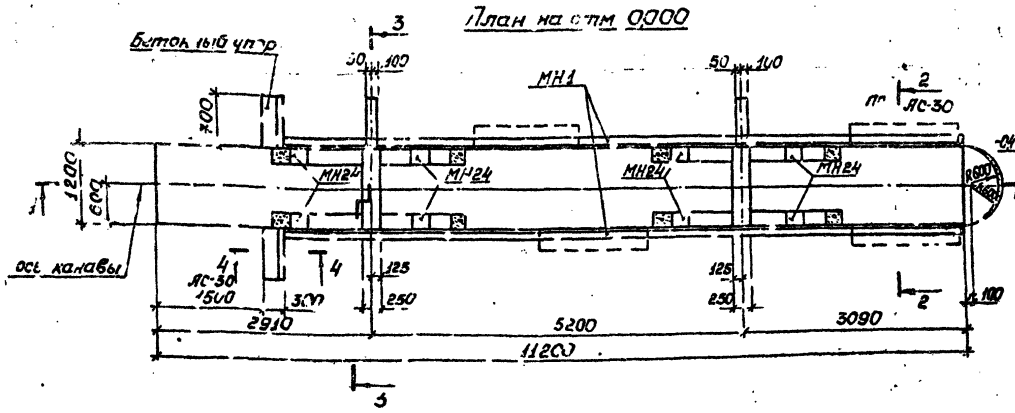

3 – 3

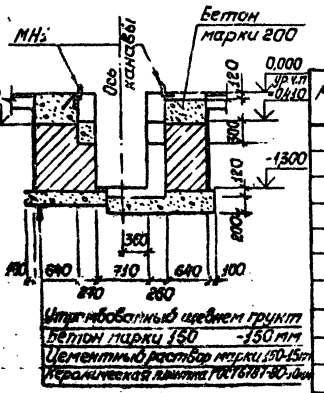

План на отм. -0,400

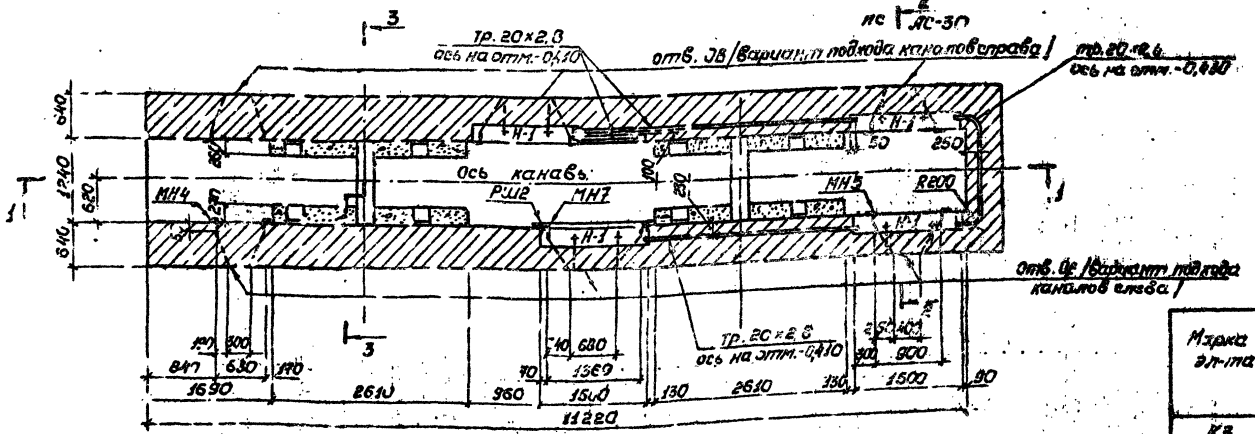

1 – 1

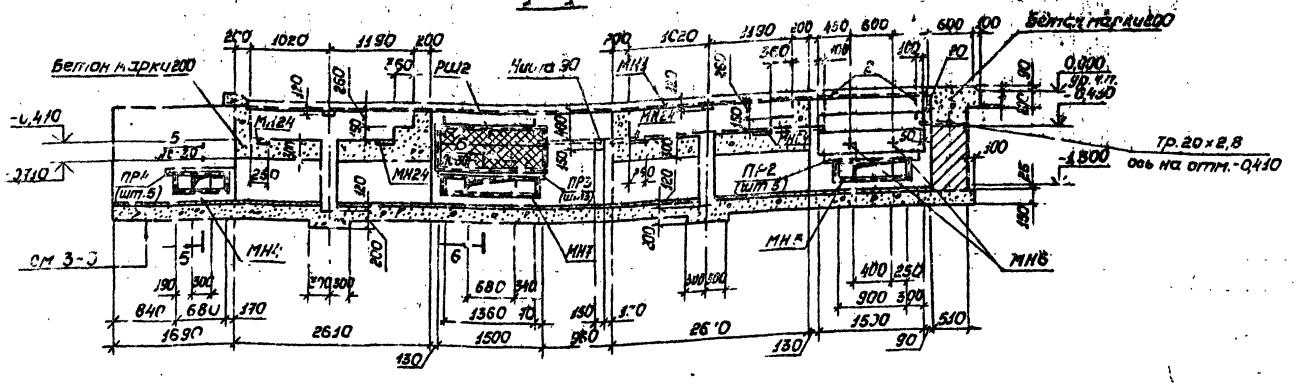

Спецификация изделий на канаву К3

Марка, поз.	Обозначение	Наименование	Кол.	Масса ед, кг	Примечание
ПР2	1.138-10, вып. 1	Перемычка 1ПР1-12.12,6	5	25,0	
ПР3	то же	то же 1ПР2-15.12,14	3	75,0	
ПР4	"	" 1ПР38-12.12,22	5	75,0	
МН1	тп 503- -АС-МН1	Изделие закладное МН1	18,8	295,6	м
МН4	то же -МН4, МН26	то же МН4	1		
МН5	" -МН5	" МН5	1		
МН6	" -МН6	" МН6	8		
МН7	" -МН7	" МН7	1		
МН24	" -МН24	" МН24	8		
РШ2	" -РШ2	Решетка РШ2	4		
тр. 20×2,8	ГОСТ 3262-75*	Труба 20×2,8, е общая	10,0	16,7	м
		Монолитный пояс:			
С1	тп 503- -АС-С1	Сетка арматурная С1	8		
1	ГОСТ 5781-75	Стержни одиночные ф6АI, е=240	88	0,05	
2	то же	то же ф6АI, е=150	8	0,03	

Выборка стали на один элемент, кг

Марка эл-та	Изделия арматурные: Арматурная сталь ГОСТ 5781-75, Класс АI, ф мм 6АI	Итого	Арматурная сталь 5.1459-72*, Класс А III, ф мм 8А III	12А III	Итого	Итого	Изделия закладные: Профильная сталь L50×50×5	L100×100×10	δ=6	δ=10	Трубы ГОСТ 3262-75 тр. 20×2,8	Сетка стальн. ГОСТ 5336-67 Сетка 120×1,6	Арм. сталь ГОСТ 5781-75, Класс АI, ф мм 10АI	Класс А III, ф мм 8А III	14А III	Итого	Всего
К3	11,0	11,0	6,4	13,6	20,0	31,0	99,2	283,9	1,6	39,2	16,7	5,6	1,6	12,9	5,6	466,3	497,3

Размеры стен даны без облицовки керамической плиткой.

Привязан		
Инв. №		

ГИП	Щербаков	
Нач. отд.	Сотников	
Гл. констр.	Обвинцев	
Рук. гр.	Бережная	
Инженер	Бова	
Проверил	Бережная	
Н. контр.	Исаков	

тп 503-4-17 -АС

Устройства для осмотра и ремонта грузовых автомобилей и автобусов

Для грузовых автомобилей. Пост тупиковый

Стадия	Лист	Листов
Р	28	

Канава К3. План на отм. 0,000 и -0,400. Сечение 1-1, 3-3

ГИПРОАВТОТРАНС Воронежский филиал

Согласовано

Альбом I

Типовой проект 503-4-17

План на отм. 0,000

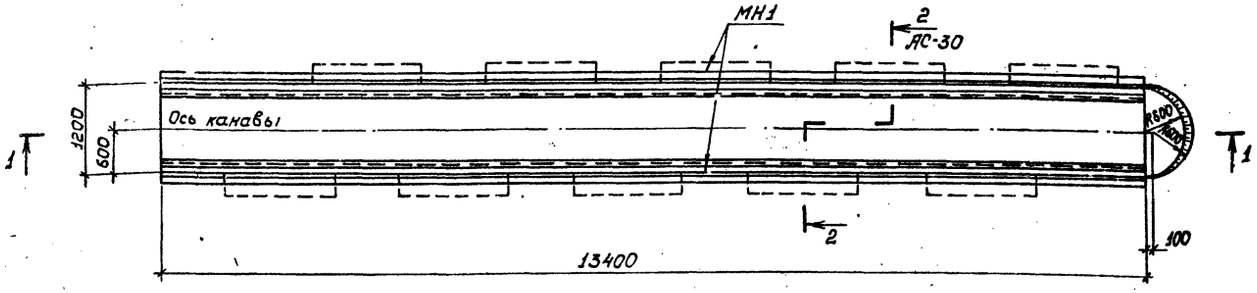

План на отм. -0,400

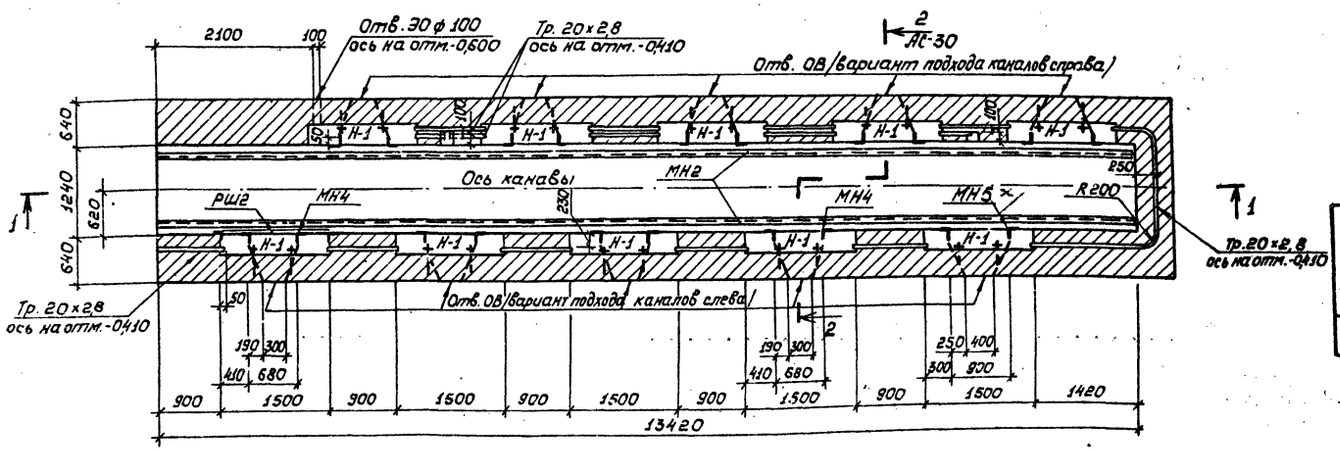

1-1

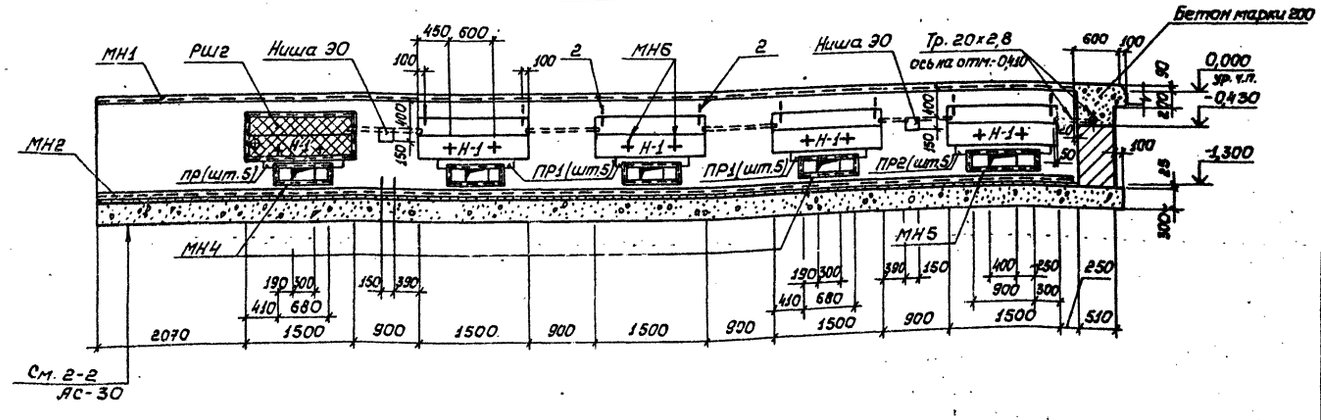

Спецификация изделий на канаву К4

Марка, поз.	Обозначение	Наименование	Кол.	Масса ед, кг	Примечание
ПР1	1.138-10, вып.1	Перемычка 1ПР1-10.12.6	20	25,0	
ПР2	То же	То же 1ПР1-12.12.6	5	25,0	
МН1	ТП 503- -АС-МН1	Изделие закладное МН1	26,8	421,2	м
МН2	То же -МН2	То же МН2	26,8	168,9	м
МН4	" -МН4,МН26	" МН4	4		
МН5	" -МН5	" МН5	1		
МН6	" -МН6	" МН6	20		
РШ2	" -РШ2	Решетка РШ2	10		
тр.20×2,8	ГОСТ 3262-75*	Труба 20×2,8, ℓ общая	16,4	27,2	м
		Монолитный пояс:			
С1	ТП 503- -АС-С1	Сетка арматурная С1	20		
1	ГОСТ 5781-75	Стержни одиночные ф6АI, ℓ=240	220	0,05	
2	То же	То же ф6АI, ℓ=150	20	0,03	

Выборка стали на один элемент, кг

Марка элемента	Изделия арматурные: Арм. сталь ГОСТ 5781-75, Класс АI, ф мм 6АI	Итого	Арм. сталь ГОСТ 5781-75, Класс АIII, ф мм 8АIII	12АIII	Итого	Итого	Изделия закладные: Профильная сталь: С6,5	L50×50×5	L100×100×10	δ=6	Трубы по ГОСТ 3262-75*, тр. 20×2,8	Сетка сталь ГОСТ 5376-67, сетка н20×4,5	Арм. сталь ГОСТ 5781-75, Класс АI, ф мм 10АI	Класс АIII, ф мм 8АIII	Итого	Всего
К4	27,6	27,6	16,0	34,0	50,0	77,6	158,1	212,2	404,7	4,0	27,2	14,0	4,0	28,3	852,5	930,1

Размеры стен даны без облицовки керамической плиткой.

Согласовано

Нач. техн. отд.	Дильдин	
Нач. сантех. отд.	Алматов	
Нач. электр. отд.	Колыслова	

Инв. № подл.	Подпись и дата	Взам. инв. №

Привязан

Инв. №

ГИП	Щербаков	
Нач. отд.	Сотников	
Гл. констр.	Обвинцев	
Рук. гр.	Бережная	
Инженер	Бова	
Проверил	Бережная	
Н. контр.	Исаков	

ТП 503-4-17 -АС

Устройства для осмотра и ремонта грузовых автомобилей и автобусов

Для грузовых автомобилей. Посты проездные ППГ1÷ППГ3

Стадия	Лист	Листов
Р	29	

Канава К4. План на отм. 0,000 и -0,400. Сечение 1-1

ГИПРОАВТОТРАНС
Воронежский филиал

Типовой проект 503-4-17

Альбом

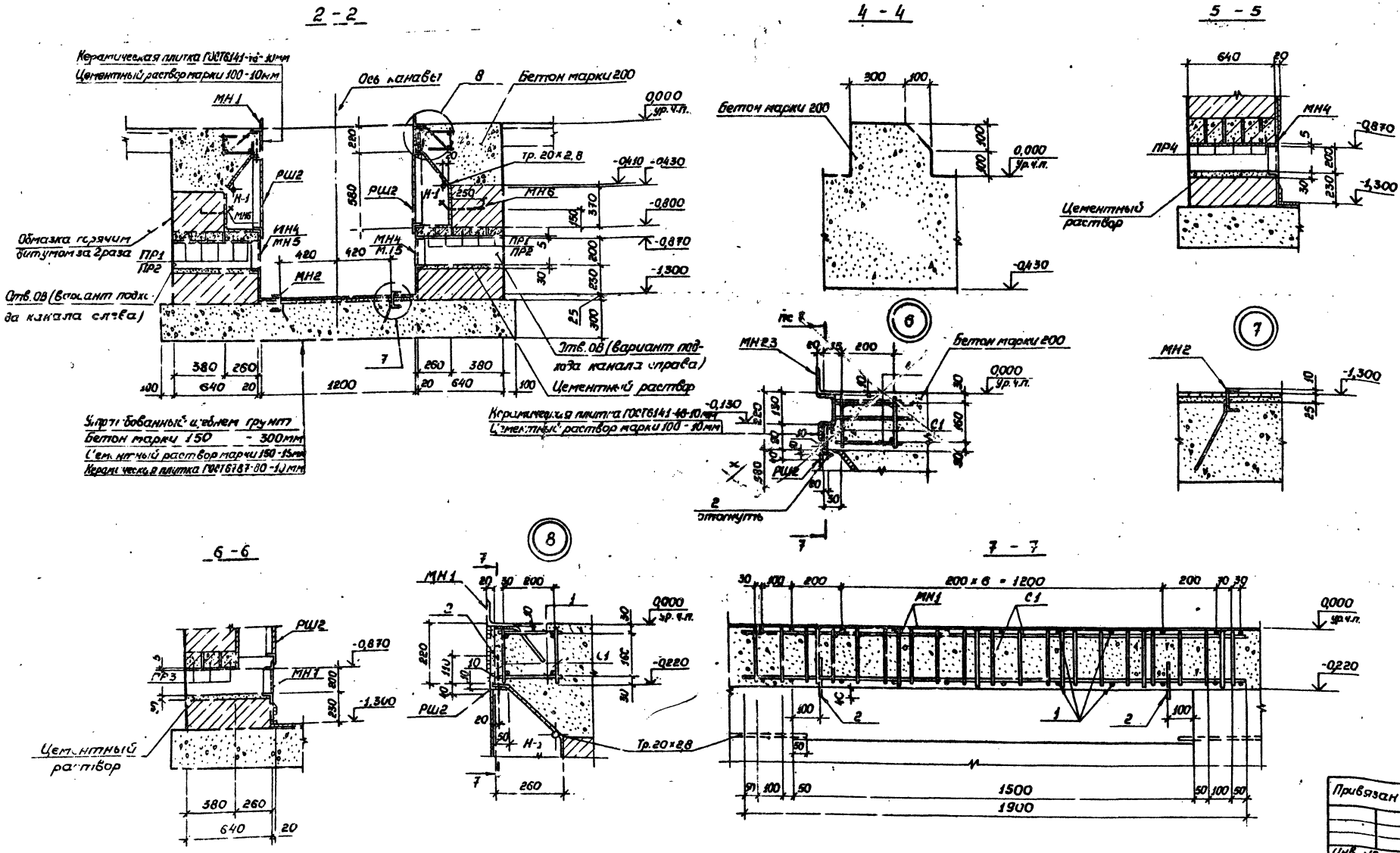

Поз. 1 приварить к сетке С1 контактной точечной сваркой при помощи сварочных клещей.

ГИП	Щербаков		
Нач. отд.	Сотников		
Гл. констр.	Обвинцев		
Рук. гр.	Бережная		
Инж.	Бова		
Проверил	Бережная		
Н. контр.	Исаков		

ТП 503-4-17-АС

Устройства для осмотра и ремонта грузовых автомобилей и автобусов

Для грузовых автомобилей
Пост тупиковый ПТГ1÷ПТГ4
Пост проездной ППГ1÷ППГ4

Стадия	Лист	Листов
Р	30	

Канавы К1÷К4.
Сечения 2-2; 4-4÷7-7.
Узлы 6÷8

ГИПРОАВТОТРАНС
Воронежский фил.

Привязан

Инв. №

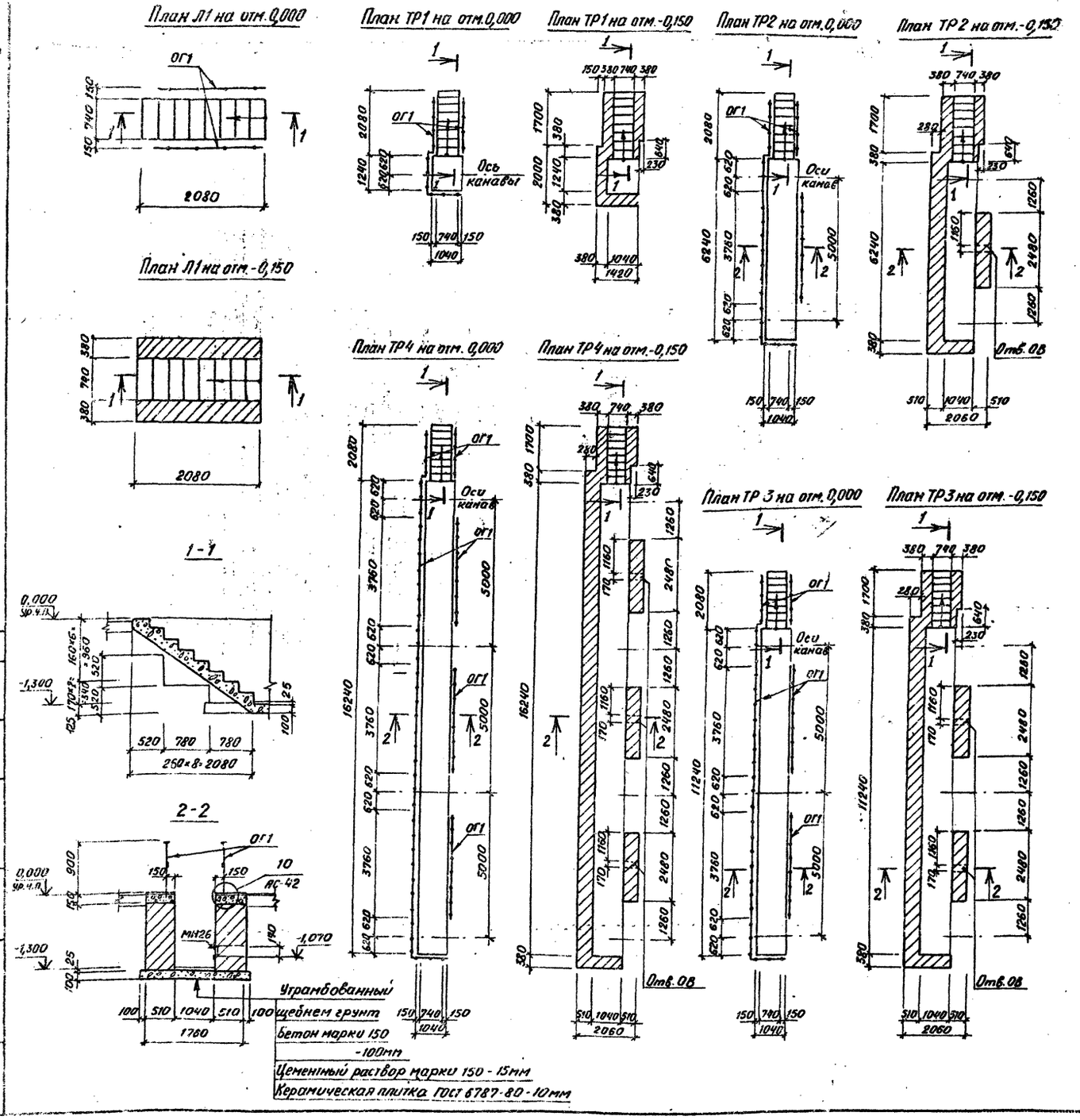

Спецификация изделий

Марка, поз.	Обозначение	Наименование	Кол.	Масса ед. кг	Примечание
		Лестница Л1			
ОГ1	ТП503- -АС-ОГ1	Ограждение ОГ1	3,6	39,4	м
		Траншея ТР1			
ОГ1	ТП503- -АС-ОГ1	Ограждение ОГ1	6,1	63,9	м
		Траншея ТР2			
ОГ1	ТП503- -АС-ОГ1	Ограждение ОГ1	14,8	140,3	м
МН26	то же -МН4, МН26	Изделие закладное МН26	1		
		Траншея ТР3			
ОГ1	ТП503- -АС-ОГ1	Ограждение ОГ1	23,5	216,7	м
МН26	то же -МН4, МН26	Изделие закладное МН26	2		
		Траншея ТР4			
ОГ1	ТП503- -АС-ОГ1	Ограждение ОГ1	32,2	293,0	м
МН26	то же -МН4, МН26	Изделие закладное МН26	3		

Выборка стали на один элемент, кг

Марка элемента	Изделия закладные: Арматурная сталь ГОСТ 5781-75, Класс А I, ф мм 22			Итого	Класс А III, ф мм 8			Итого	Профильная сталь: б-4	∠50×50×5			Итого	Всего
Л1	29,8	—	—	29,8	—	—	—	—	9,6	—	—	—	9,6	39,4
ТР1	47,7	—	—	47,7	—	—	—	—	16,2	—	—	—	16,2	63,9
ТР2	101,3	—	—	101,3	0,4	—	—	0,4	39,0	4,0	—	—	43,0	144,7
ТР3	154,9	—	—	154,9	0,8	—	—	0,8	61,8	8,0	—	—	69,8	225,5
ТР4	208,4	—	—	208,4	1,2	—	—	1,2	84,6	12,0	—	—	96,6	306,2

Размеры стен даны без облицовки керамической плиткой.

Привязан

Инв. №

ГИП	Щербаков	
Нач.отд.	Сотников	
Гл.констр.	Обвинцев	
Рук.гр.	Бережная	
Инжен.	Исупова	
Проверил	Талдыкин	
Н.контр.	Исаков	

ТП 503-4-17 -АС

Устройства для осмотра и ремонта грузовых автомобилей и автобусов

Для грузовых автомобилей. Посты тупиковые ПТГ1÷ПТГ4

Стадия	Лист	Листов
Р	31	

Лестница Л1. Траншеи ТР1÷ТР4. План на отм. 0,000 и -0,150. Сечения 1-1; 2-2.

ГИПРОАВТОТРАНС Воронежский филиал

Типовой проект 503-4-17 Альбом I

Согласовано: Нач. техн. отд. Дильдин; Нач. санит. отд. Ильин; Инв. № подл. Подпись и дата Взам. инв. №

Типовой проект 503-4-11 Альбом I

План ТР5 на отм. 0,000

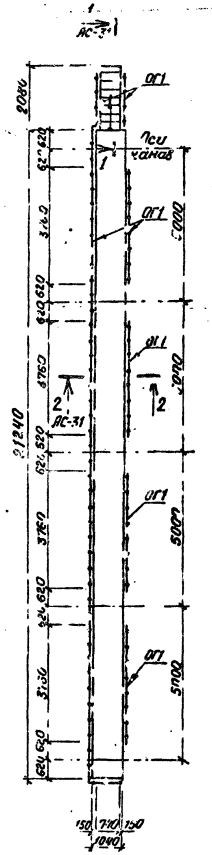

План ТР5 на отм. 0,150

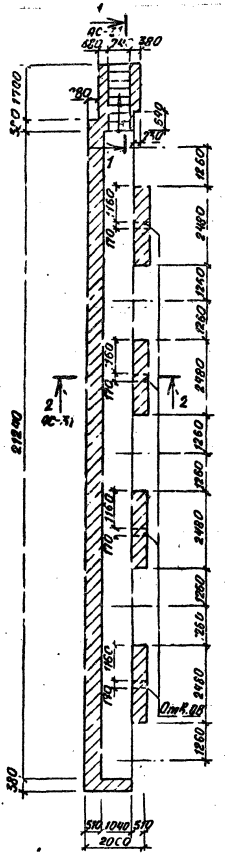

План ТР6 на отм. 0,000

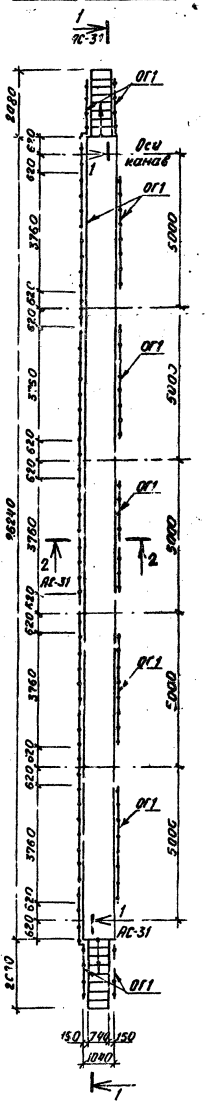

План ТР6 на отм. 0,150

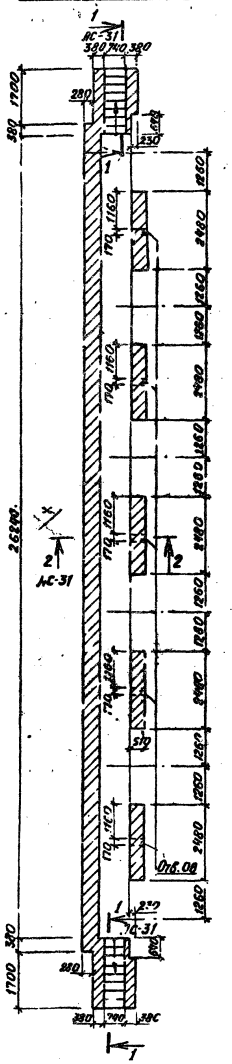
380
740
380
1700
280
2080
2660
2660
2660

План ТР7 на отм. 0,000

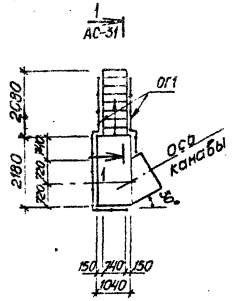

План ТР7 на отм. -0,150

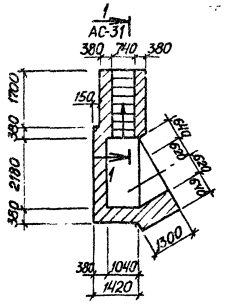

План ТР8 на отм. 0,000

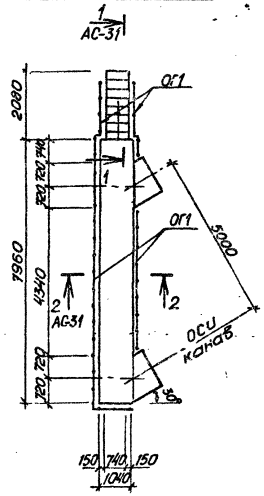

План ТР8 на отм. -0,150

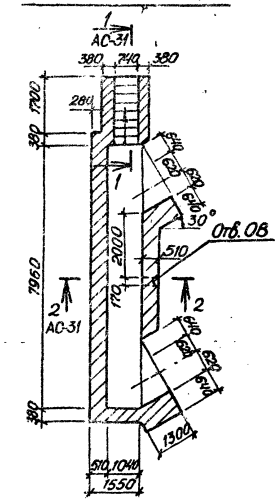

План ТР10 на отм. 0,000

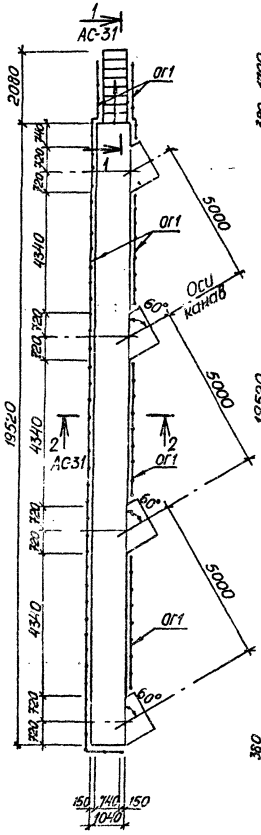

План ТР10 на отм. -0,150

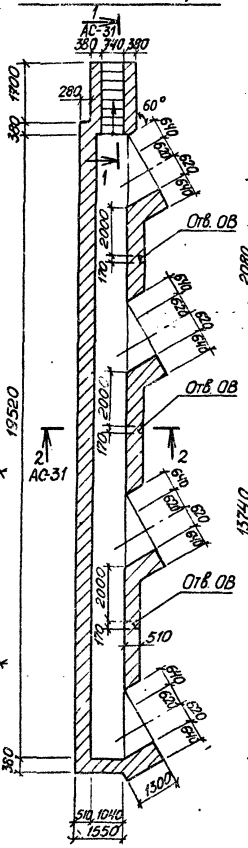

План ТР9 на отм. 0,000

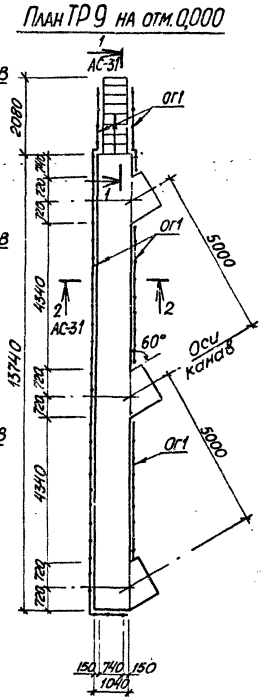

План ТР9 на отм. -0,150

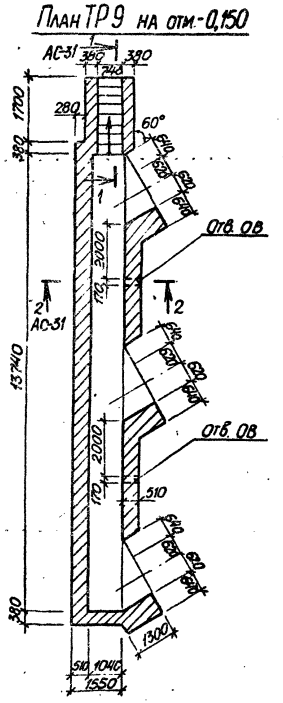

Спецификация изделий

Марка поз.	Обозначение		Наименование	Кол.	Масса ед. кг	Примечание
			Траншея ТР7			
ОГ1	ТП503	– АС-ОГ1	Ограждение ОГ1	7,9	86,6	м
			Траншея ТР8			
ОГ1	ТП503	– АС-ОГ1	Ограждение ОГ1	17,9	166,2	м
МН26	То же	– МН4, МН26	Изделие закладное МН26	1		
			Траншея ТР9			
ОГ1	ТП503	– АС-ОГ1	Ограждение ОГ1	27,9	252,0	м
МН26	То же	– МН4, МН26	Изделие закладное МН26	2		
			Траншея ТР10			
ОГ1	ТП503	– АС-ОГ1	Ограждение ОГ1	38,0	341,0	м
МН26	То же	– МН4, МН26	Изделие закладное МН26	3		

Выборка стали на один элемент, кг

Марка элемента	Изделия закладные: Арматурная сталь ГОСТ 5781-75, класс А I, ф мм: 22				Итого	класс А II, ф мм: 8			Итого	Профильная сталь: ∟50×5	∟50×5	Итого	Всего
ТР7	65,6	–	–	–	65,6	–	–	–	–	21,0	–	21,0	86,6
ТР8	119,2	–	–	–	119,2	0,4	–	–	0,4	47,0	4,0	51,0	170,6
ТР9	178,8	–	–	–	178,8	0,8	–	–	0,8	73,2	8,0	81,2	260,8
ТР10	241,5	–	–	–	241,3	1,2	–	–	1,2	99,7	12,0	111,7	354,2

Размеры стен даны без облицовки керамической плиткой.

Привязан

Инв. №

ГИП	Щербаков		ТП 503-4-17 – АС
Нач. отд.	Сотников		Устройства для осмотра и ремонта грузовых автомобилей и автобусов
Гл. констр.	Обвинцев		Для грузовых автомобилей. Пост тупиковый ПТГ 5
Рук. гр.	Бережная		Стадия Р; Лист 35; Листов
Инженер	Усутова		Траншеи ТР7–ТР10. План на отм. 0,000 и -0,150
Проверил	Талдыкин		ГИПРОАВТОТРАНС Воронежский филиал
Н. контр.	Исаков		

Согласовано

Инв. № подл. | Подпись и дата | Взам. инв. №

Типовой проект 503-4-11 Альбом I

План ТР11 на отм. 0,000

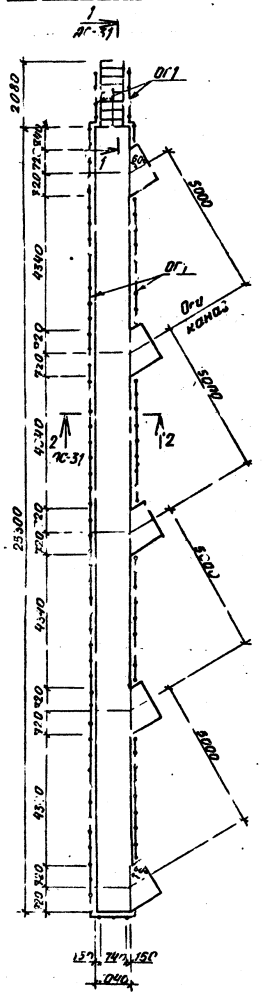
1
АС-31
ОГ1
5000
Отв. 08
Отв. 09
Отв. 10
Отв. 11
3000
510
1500
2080
4960
4320
4320
4320

Альбом I

Типовой проект 503-4-11

План Т1 на отм. 0,000

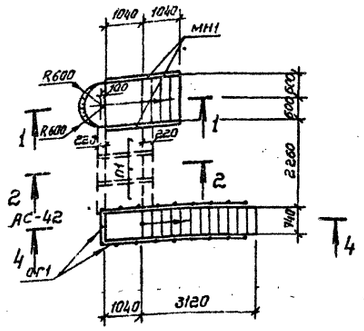

План Т2 на отм. 0,000

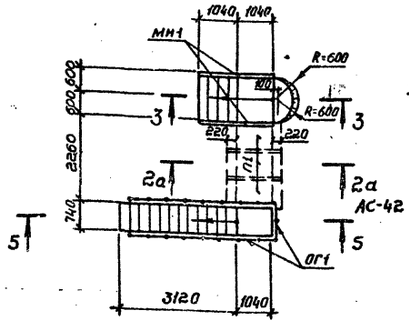

1-1

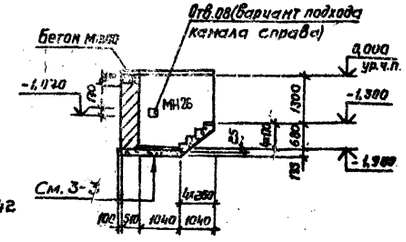

3-3

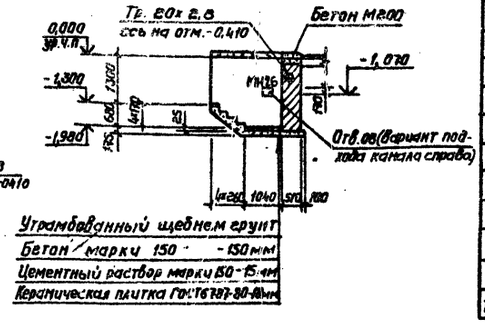

План Т1 на отм-0,400

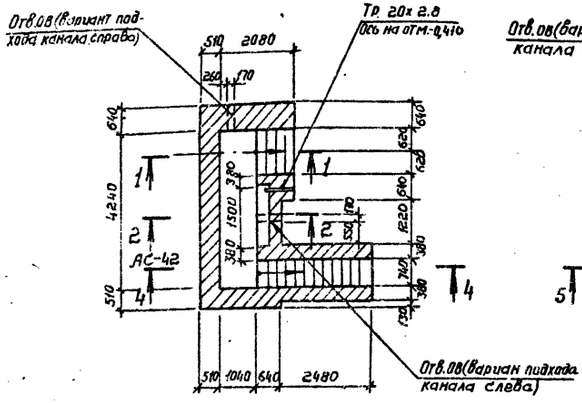

План Т2 на отм.-0,400

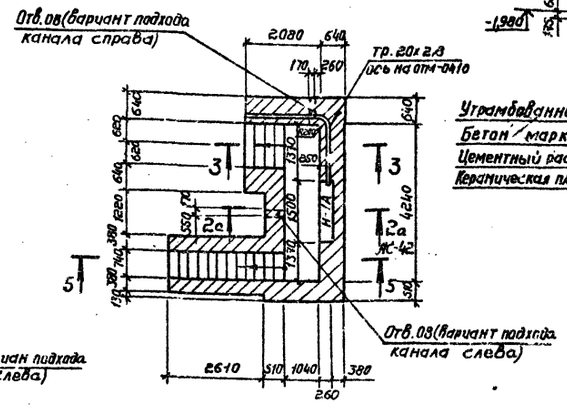

4-4

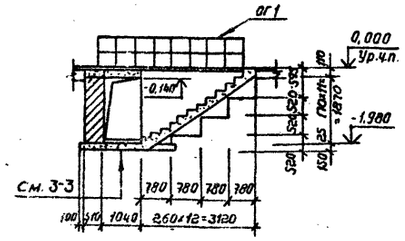

5-5

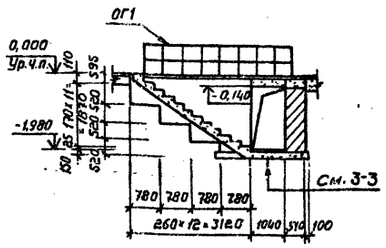

Спецификация изделий

Марка, поз.	Обозначение	Наименование	Кол.	Масса ед. кг	Примечание
		Тоннель Т1			
П1	3.006-2, вып. II-2	Плита П13д-11б	3	330	
ПР1	1.138-10, вып. 1	Перемычка 1ПР28-20,25 22у	1	275	
МН1	ТП 503- -АС-МН1	Изделие закладное МН1	4,16	69,2	м
МН6	То же -МН6	То же МН6	2		
МН20	" -МН20	" МН20	2		
МН26	" -МН4, МН26	" МН26	1		
РШ2	" -РШ2	Решетка РШ2	1		
ОГ1	" -ОГ1	Ограждение ОГ1	9,1	80,4	м
Тр.20х2,8	ГОСТ 3262-75	Труба 20х2,8	0,83	1,4	м
		Тоннель Т2			
П1	3.006-2, вып. II-2	Плита П13д-11б	3	330	
ПР1	1.138-10, вып. 1	Перемычка 1ПР28-20,25 22у	1	275	
МН1	ТП 503- -АС-МН1	Изделие закладное МН1	4,16	69,2	м
МН6	То же -МН6	То же МН6	2		
МН20	" -МН20	" МН20	2		
МН26	" -МН4, МН26	" МН26	1		
РШ2	" -РШ2	Решетка РШ2	1		
ОГ1	" -ОГ1	Ограждение ОГ1	9,1	80,4	м
Тр.20х2,8	ГОСТ 3262-75	Труба 20х2,8	4,0	6,6	м

Выборка стали на один элемент, кг

Марка элемента	Изделия закладные														Всего
	Профильная сталь					Арматурная сталь ГОСТ 5781-75						Итого	Трубы ГОСТ 3262-75	Сетка ГОСТ 5336-67*	
						Класс А I				Класс А III					
						Ф мм			Итого	Ф мм	Итого				
	L 100х100х10	L 50х50х5	-δ=6	-δ=4		6	10	22		8			Тр. 20х2,8	N 20х1,6	
Т1	62,8	21,0	0,4	23,8		0,5	0,4	56,6	57,5	6,8	6,8	64,3	1,4	1,4	175,1
Т2	62,8	21,0	0,4	23,8		0,5	0,4	56,6	57,5	6,8	6,8	64,3	6,6	1,4	180,3

1. Размеры стен даны без облицовки керамической плиткой.
2. Разбивка изделий закладных в нише Н-1А см. на листе АС-42.

Привязан

Инв. №

ГИП	Щербаков	
Нач.отд.	Сотников	
Гл.констр.	Обвинцев	
Рук.гр.	Бережная	
Инженер	Исупова	
Проверил	Талдыкин	
Н.контр.	Исаков	

ТП 503-4-17 - АС

Устройства для осмотра и ремонта грузовых автомобилей и автобусов

Для грузовых автомобилей
Пост проездной ППГ1

Стадия	Лист	Листов
Р	35	

Тоннель 11, 12.
План на отм. 0,000 н-0,400.
Сечения 1-1 ÷ 5-5

ГИПРОАВТОТРАНС
Воронежский филиал

Согласовано:
Нач.техн.отд. Дильдин
Нач.электр.отд. Кольцова
Нач.сантехотд. Ильпатов

Инв. № подл. | Подпись и дата | Взам. инв. №

Типовой проект 503-4-17 Альбом I

План Т3 на отм. 0,000

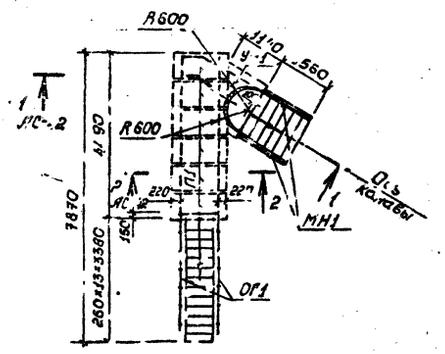

План Т3 на отм. -0,400

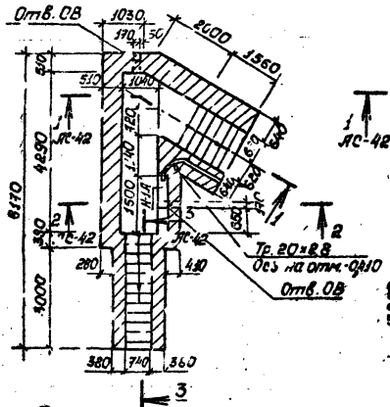

План Т4 на отм. 0,000

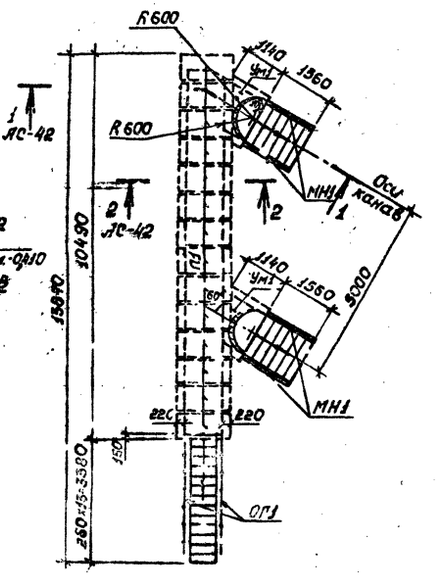

План Т5 на отм. 0,000

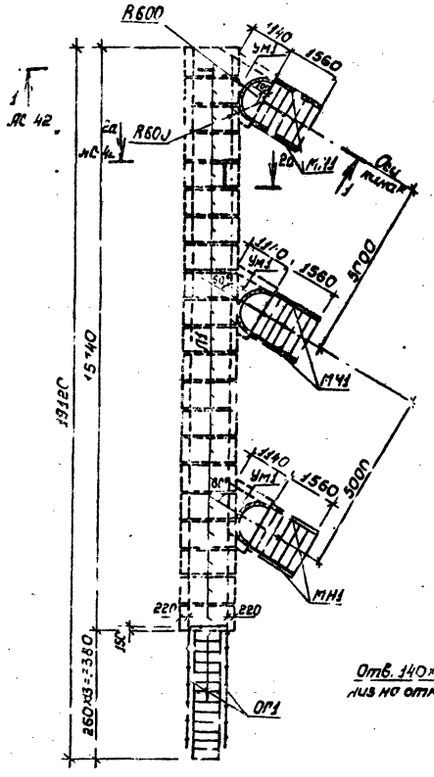

План Т5 на отм. -0,400

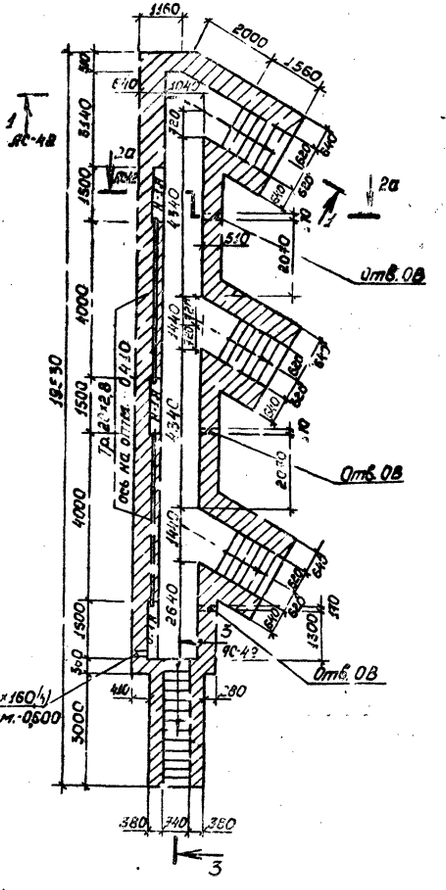

План Т4 на отм. -0,400

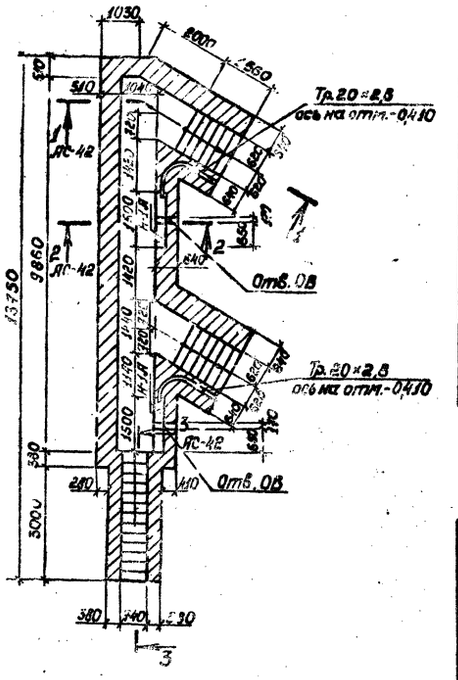

Спецификация изделий

Марка, поз.	Обозначение	Наименование	Кол.	Масса ед. кг	Примечание
		Тоннель Т3			
П1	3.006-2, Вып. II-2	Плита П13g-11б	6	330	
ПР1	1.136-10, Вып. 1	Перемычка 1ПР28-20,25,22б	2	275	
МН1	ТП 503- -АС-МН1	Изделие закладное МН1	3,12	51,9	м
МН6	То же -МН6	То же МН6	2		
МН20	" -МН20	" МН20	2		
МН26	" -МН26	" МН26	1		
РШ2	" -РШ2	Решетка РШ2	1		
ОГ1	" -ОГ1	Ограждение ОГ1	7,5	67,4	м
Тр20×2,8	ГОСТ 3262-75	Труба тр.20×2,8	2,0	3,3	м
Ум1	АС-42	Участок монолитный Ум1	1		
		Тоннель Т4			
П1	3.006-2, Вып. II-2	Плита П13g-11б	14	330	
ПР1	1.138-10, Вып. 1	Перемычка 1ПР28-20,25,22б	4	275	
МН1	ТП 503- - АС- МН1	Изделие закладное. МН1	6,24	103,8	м
МН6	То же -МН6	То же МН6	4		
МН20	" -МН20	" МН20	4		
МН26	" -МН26	" МН26	2		
РШ2	" -РШ2	Решетка РШ2	2		
ОГ1	" -ОГ1	Ограждение - ОГ1	7,5	67,4	м
Тр20×2,8	ГОСТ 3262-75	Труба Тр.20×2,8	4,0	6,6	м
Ум1	АС-42	Участок монолитный Ум1	2		
		Тоннель Т5			
П1	3.006-2, Вып. II-2	Плита П13g-11б	21	330	
ПР1	1.138-10, Вып. 1	Перемычка 1ПР28-20,25,22у	6	275	
МН1	ТП 503- -АС-МН1	Изделие закладное МН1	9,4	155,7	м
МН6	То же -МН6	То же МН6	6		
МН20	" -МН20	" МН20	6		
МН26	" -МН26	" МН26	3		
РШ2	" -РШ2	Решетка РШ2	3		
ОГ1	" -ОГ1	Ограждение ОГ1	7,5	67,4	м
тр.20×2,8	ГОСТ 3662-75	Труба тр.20×2,8	8,2	13,6	м
Ум1	АС-42	Участок монолитный Ум1	3		

Размеры стен даны без облицовки керамической плиткой.

Привязан

Инв. №

ГИП	Щербаков	ТП 503-4-17 -АС	
Нач. отд.	Сотников	Устройства для осмотра и ремонта грузовых автомобилей и автобусов	
Гл. констр.	Овчинцев		
Рук. гр.	Бережная	Для грузовых автомобилей. Пост проездной ППГ2	Стадия: Р; Лист: 36; Листов:
Инженер	Осутова		
Проверил	Галдыким	Тоннели Т3÷Т5. План на отм. 0,000 и -0,400	ГИПРОАВТОТРАНС Воронежский филиал
Н. контр.	Исаков		

Инв. № подл. | Подп. и дата | Взам. инв. №

Нач. технолог. отдела Шапкина
Нач. восточного комплекса Рудой
Составлен отделом типового проектирования

Типовой проект 503-4-17 Альбом I

План Т6 на отм. 0,000

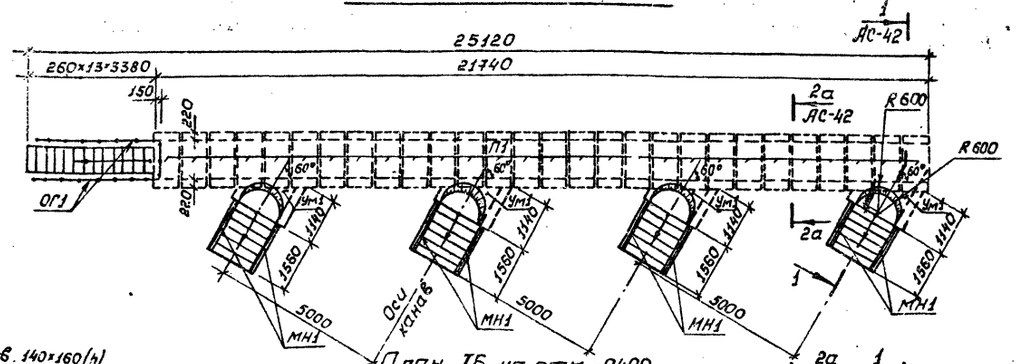

План Т6 на отм. -0,400

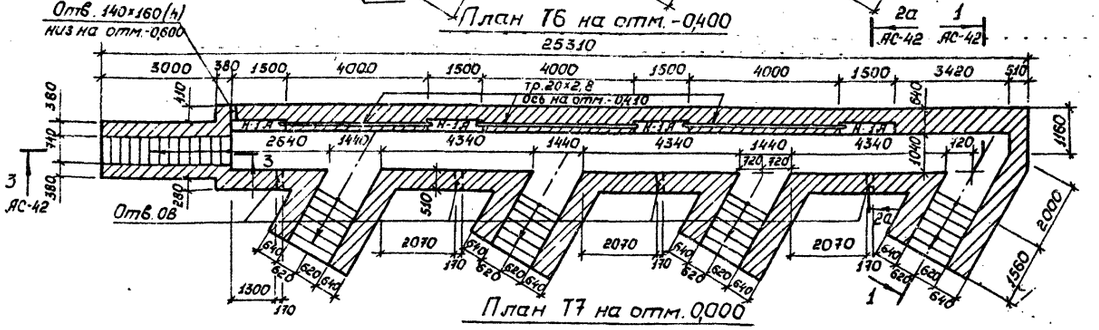

План Т7 на отм. 0,000

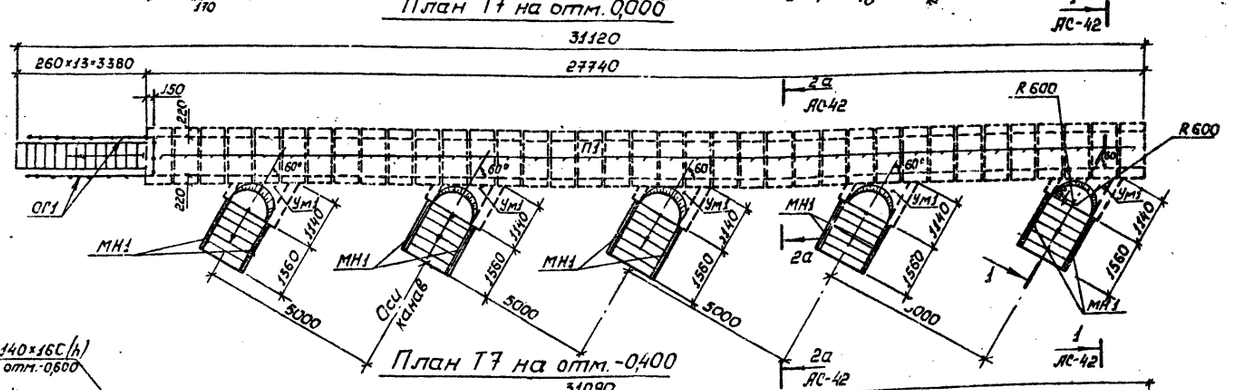

План Т7 на отм. -0,400

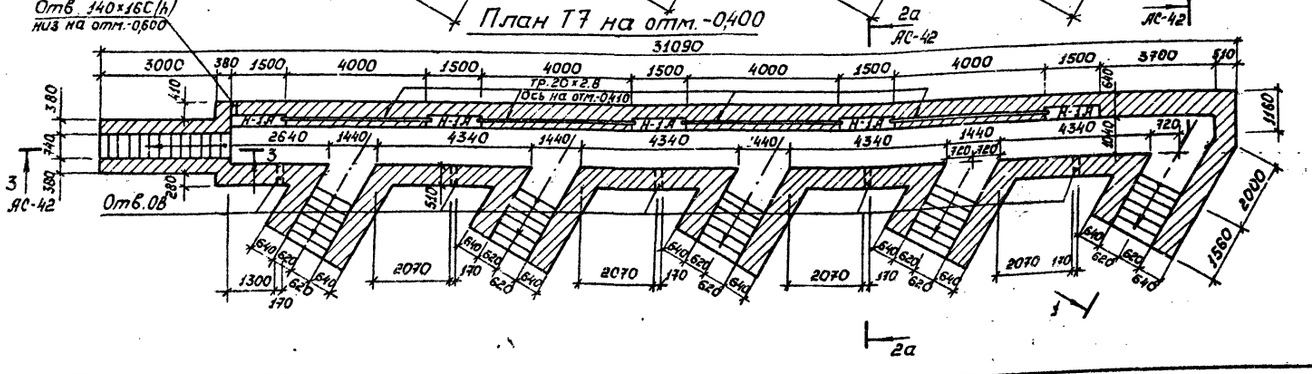

Спецификация изделий

Марка, поз.	Обозначение	Наименование	Кол.	Масса ед. кг	Примечание
		Тоннель Т6			
П1	3.006-2, вып.II-2	Плита П13д-11б	29	330	
ПР1	1.138-10, вып.1	Перемычка 1ПР28-20.25.22т	8	275	
МН1	ТП 503- -АС-МН1	Изделие закладное МН1	125	207,6	т
МН6	То же -МН6	То же МН6	8		
МН20	" -МН20	" МН20	8		
МН26	" -МН26	" МН26	4		
РШ2	" -РШ2	Решетка РШ2	4		
ОГ1	" -ОГ1	Ограждение ОГ1	7,5	67,4	т
Тр.20×2,8	ГОСТ 3262-75	Труба тр.20×2,8	12,3	20,4	т
Ум1	АС-42	Монолитный участок Ум1	4		
		Тоннель Т7			
П1	3.006-2, вып.II-2	Плита П13д-11б	37	330	
ПР1	1.138-10, вып.1	Перемычка 1ПР28-20.25.22т	10	275	
МН1	ТП 503- -АС-МН1	Изделие закладное МН1	156	259,5	т
МН6	То же -МН6	То же МН6	10		
МН20	" -МН20	" МН20	10		
МН26	" -МН26	" МН26	5		
РШ2	" -РШ2	Решетка РШ2	5		
ОГ1	" -ОГ1	Ограждение ОГ1	7,5	67,4	т
Тр20×2,8	ГОСТ 3262-75	Труба 20×2,8	16,4	27,4	т
Ум1	АС-42	Участок монолитный Ум1	5		

Размеры стен ванны без облицовки керамической плиткой

Согласовано

Инв.№ подл. | Подпись и дата | Взам.инв.№ | Нач.отд. Сотников | Начэлектр. Ковш. 2003 | Нач.сан-тех.отд. Алатов

Привязан

Инв.№

ГИП	Шербаков		ТП 503-4-17 -АС
Нач.отд.	Сотников		Устройства для осмотра и ремонта грузовых автомобилей и автобусов
Гл.констр.	Овчинцев		Для грузовых автомобилей. Пост проездной ППГ2
Рук.гр.	Бережная		Стадия Р; Лист 37; Листов
Инженер	Усупова		Тоннель Т6; Т7. План на отм. 0,000 и -0,400
Проверил	Галдыкин		ГИПРОАВТОТРАНС Воронежский филиал
Н.контр.	Исаков		

Альбом I

Типовой проект 503-4-17

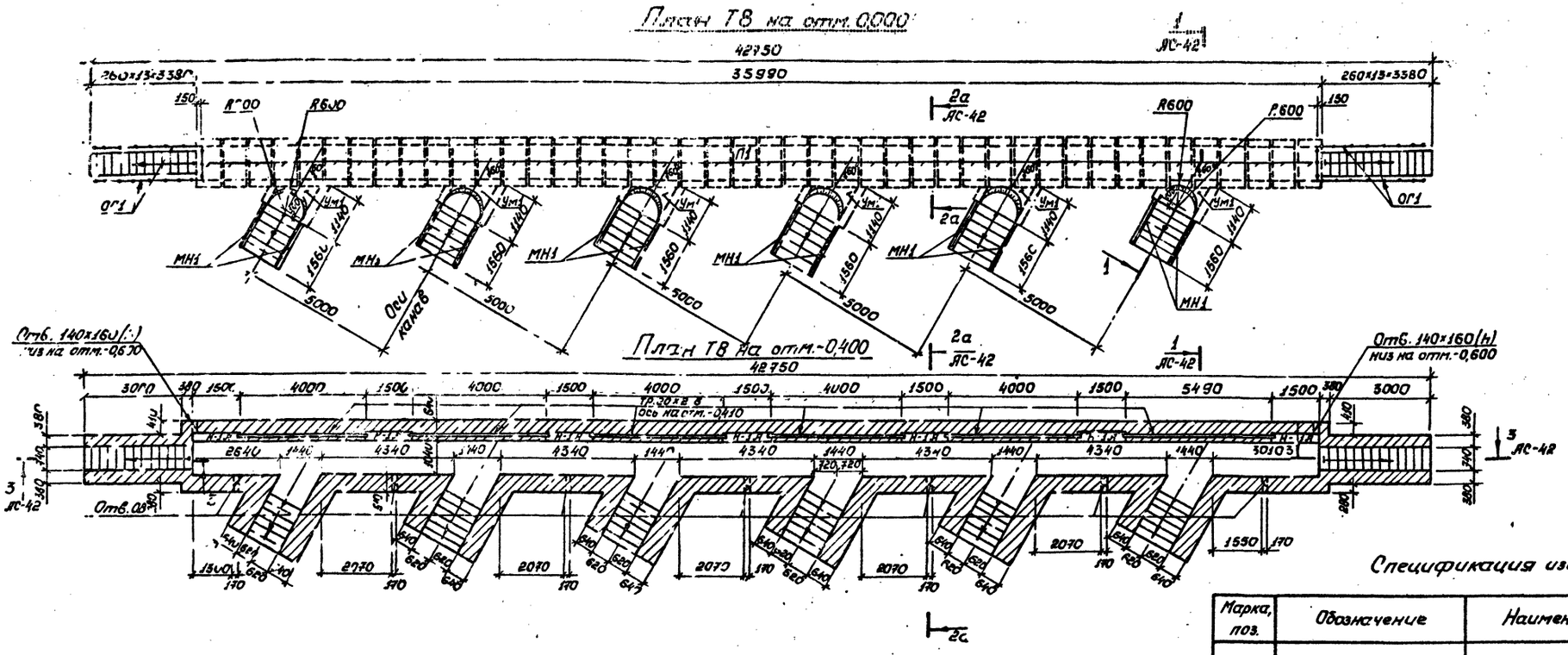

Спецификация изделий

Марка, поз.	Обозначение	Наименование	Кол.	Масса ед. кг	Примечание
		Тоннель Т8			
П1	3,006-2, вып. II-2	Плита П13д-11б	48	330	
ПР1	1.138-10, вып. 1	Перемычка 1ПР26-20,25,224	13	275	
МН1	ТП 503- -АС-МН1	Изделие закладное МН1	18,7	311,4	м
МН6	То же -МН6	То же МН6	14		
МН20	" -МН20	" МН20	14		
МН26	" -МН26	" МН26	7		
РШ2	" -РШ2	Решетка РШ2	7		
ОГ1	" -ОГ1	Ограждение ОГ1	15,0	134,8	м
Тр20×2,8	ГОСТ 3262-75	Труба 20×2,8	26,1	43,3	м
Ум1	АС-42	Участок монолитный Ум1	6		

Размеры стен даны без облицовки керамической плиткой

Привязан

Инв. №

Выборка стали на один элемент, кг

Марка элемента	Изделия арматурные: Арматурная сталь ГОСТ 5781-75, Класс А I, ф мм 6	Итого	Класс А III, ф мм 12	Итого	Итого	Изделия закладные: Профильная сталь L100×100×10	L50×50×5	-δ=6	-δ=4	Арматурная сталь ГОСТ 5781-75, Класс А I, ф мм 6	10	22	Класс А III, ф мм 6	Итого	Трубы ГОСТ 3262-75 тр. 20×2,8	Сетка ГОСТ 5336-67 N 20×16	Всего
Т3	1,1	1,1	10,0	10,0	11,1	47,1	21,0	0,4	19,7	0,6	0,4	47,7	5,2	142,0	3,3	1,4	157,8
Т4	2,2	2,2	20,0	20,0	22,2	94,2	42,0	0,8	19,7	1,0	0,8	47,7	10,0	216,2	6,6	2,8	2[illegible]7,8
Т5	3,3	3,3	30,0	30,0	33,3	141,3	63,0	1,2	19,7	1,3	1,2	47,7	14,8	290,4	13,6	4,2	341,5
Т6	4,4	4,4	40,0	40,0	44,4	188,4	84,0	1,6	19,7	2,0	1,5	47,7	19,6	364,6	20,4	5,6	435,0
Т7	5,5	5,5	50,0	50,0	55,5	235,5	105,0	2,0	19,7	2,5	2,0	47,7	24,4	438,8	27,4	7,0	528,7
Т8	6,6	6,6	60,0	60,0	66,6	282,6	147,0	2,8	39,4	3,5	2,8	95,4	29,2	602,7	43,3	9,8	722,4

ГИП	Щербаков	
Нач.отд.	Сотников	
Гл.констр.	Обвинцев	
Рук.гр.	Бережная	
Инженер	Исупова	
Проверил	Талдыкин	
Н.контр.	Исаков	

ТП 503-4-17 -АС

Устройства для осмотра и ремонта грузовых автомобилей и автобусов

Для грузовых автомобилей. Пост проездной ППГ2

Стадия	Лист	Листов
Р	38	

Тоннель Т8. План на отм. 0,000 и -0,400

ГИПРОАВТОТРАНС Воронежский филиал

Согласовано: Нач.техн.отд. Дальдин; Нач.электр.отд. Мольтанов; Нач.сан.техн.отд. Ильатов

Инв.№ п. Подпись и дата Взам.инв.№

Типовой проект 503-1-17 Альбом I

План Т9 на отм. 0,630

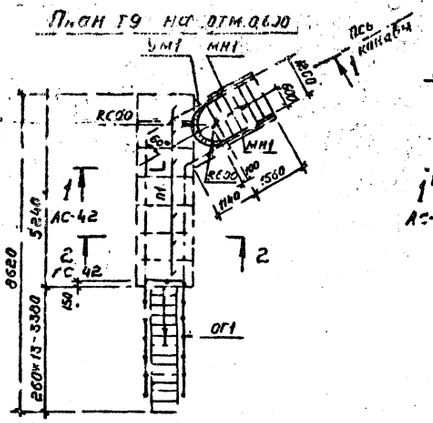

План Т9 на отм. -0,400

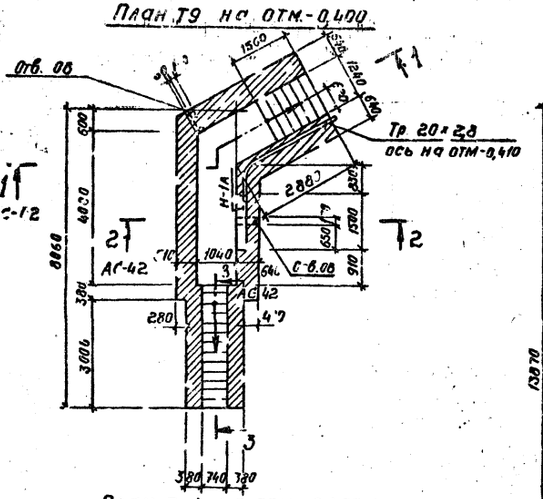

План Т10 на отм. 0,000

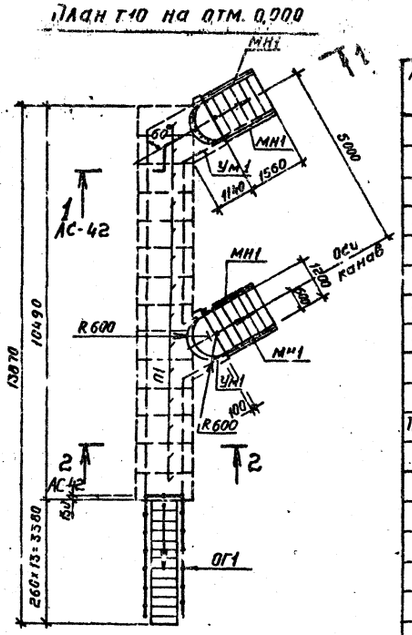

План Т11 на отм. 0,000

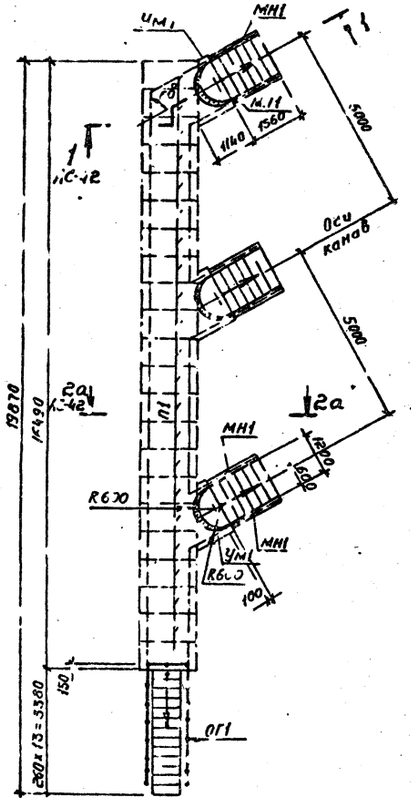

План Т11 на отм. -0,400

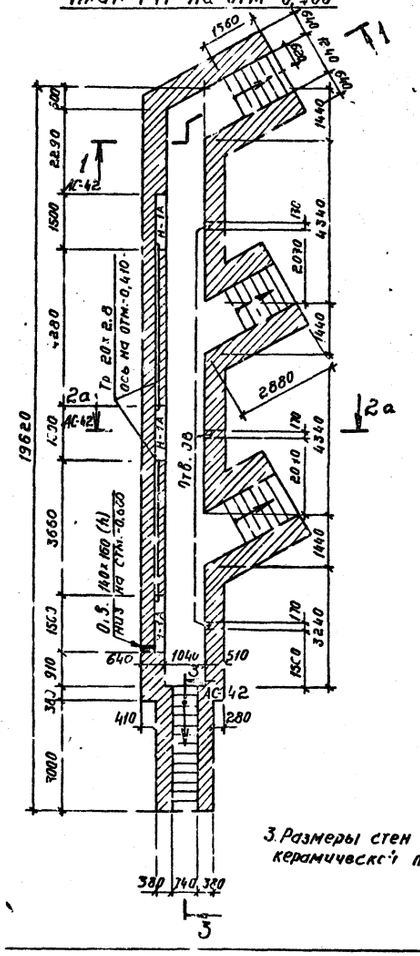

План Т10 на отм. -0,400

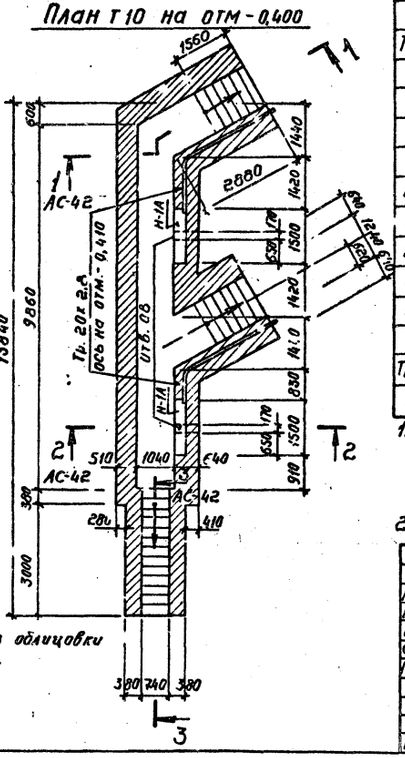

3. Размеры стен даны без облицовки керамической плиткой.

Спецификация изделий

Марка поз.	Обозначение	Наименование	Кол.	Масса ед, кг	Примечания
		Тоннель Т9			
П1	3.006-2, вып. II-2	Плита П13g-11б	7	330	
ПР1	1.138-10, вып. I	Перемычка 1ПР28-20.25.22у	2	275	
МН1	ТП 503- -АС-МН1	Изделие закладное МН1	3,12	51,9	м
МН6	То же -МН6	то же МН6	2		
МН20	" -МН20	" МН20	2		
МН26	" -МН4,МН26	" МН26	1		
Рш2	" -Рш2	Решетка Рш2	1		
ОГ1	" -ОГ1	Ограждение ОГ1	7,5	67,4	м
Тр 20×2,8	ГОСТ 3262-75	Труба 20×2,8	3,45	5,8	м
УМ1	АС-42	Участок монолитный УМ1	1		
		Тоннель Т10			
П1	3.006-2, вып. II-2	Плита П13g-11б	14	330	
ПР1	1.138-10, вып. I	Перемычка 1ПР28-20.25.22у	4	275	
МН1	ТП 503- -АС-МН1	Изделие закладное МН1	6,24	103,8	м
МН6	То же -МН6	то же МН6	4		
МН20	" -МН20	" МН20	4		
МН26	" -МН4,МН26	" МН26	2		
Рш2	" -Рш2	Решетка Рш2	2		
ОГ1	" -ОГ1	Ограждение ОГ1	7,5	67,4	м
Тр 20×2,8	ГОСТ 3262-75	Труба 20×2,8	7,5	12,5	м
УМ1	АС-42	Участок монолитный УМ1	2		
		Тоннель Т11			
П1	3.006-2, вып. II-2	Плита П13g-11б	22	330	
ПР1	1.138-10, вып. I	Перемычка 1ПР28-20.25.22у	6	275	
МН1	ТП 503- -АС-МН1	Изделие закладное МН1	9,36	155,7	м
МН6	То же -МН6	то же МН6	6		
МН20	" -МН20	" МН20	6		
МН26	" -МН4,МН26	" МН26	3		
Рш2	" -Рш2	Решетка Рш2	3		
ОГ1	" -ОГ1	Ограждение ОГ1	7,5	67,4	м
Тр 20×2,8	ГОСТ 3262-75	Труба 20×2,8	8,2	13,6	м
УМ1	АС-42	Участок монолитный УМ1	3		

1. Трубы Тр.20×2,8 для Т9 и Т10 изготовить цельными с учетом длины труб, выпускаемых из освегительных ниш, примыкающих канав.
2. Выборку стали см. на листе АС-41.

Привязан

Инв.№

ГИП	Щербаков	
Нач.отд.	Сотников	
Гл.констр.	Обвинцев	
Рук.гр.	Бережная	
Ст.инж.	Толдыкин	
Проверил	Бережная	
Н.контр.	Исаков	

ТП 503-4-17 -АС

Устройства для осмотра и ремонта грузовых автомобилей и автобусов

Для грузовых автомобилей. Пост проездной ППГ3

Стадия	Лист	Листов
Р	39	

Тоннели Т9 ÷ Т11. План на отм. 0,000 Н-0,400

ГИПРОАВТОТРАНС Воронежский филиал

Инв.№ подл. | Подпись и дата | Взам.инв.№ | Инв.№ дубл. | Подпись и дата

Согласовано:
Нач.техн.отд. Госавтоинспекции
Нач.ие тр. эксплуатационных хозяйств

Типовой проект 503-4-17 Альбом I

План Т-12 на отм. 0,000

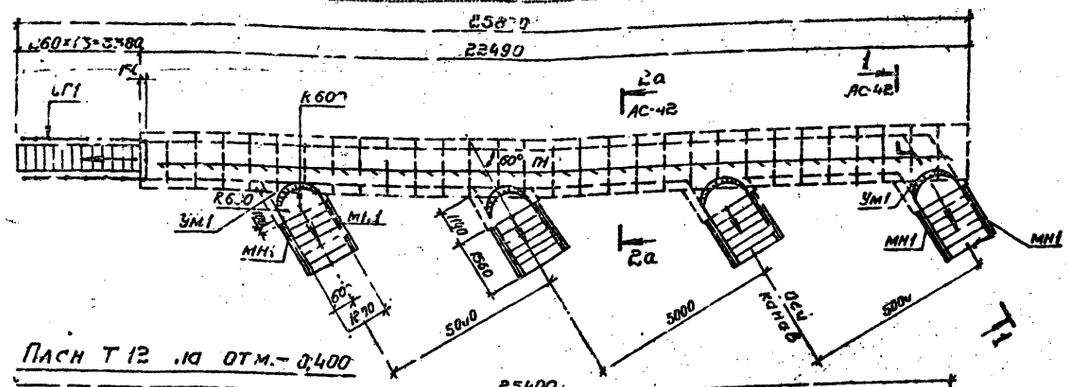

План Т-12 на отм. -0,400

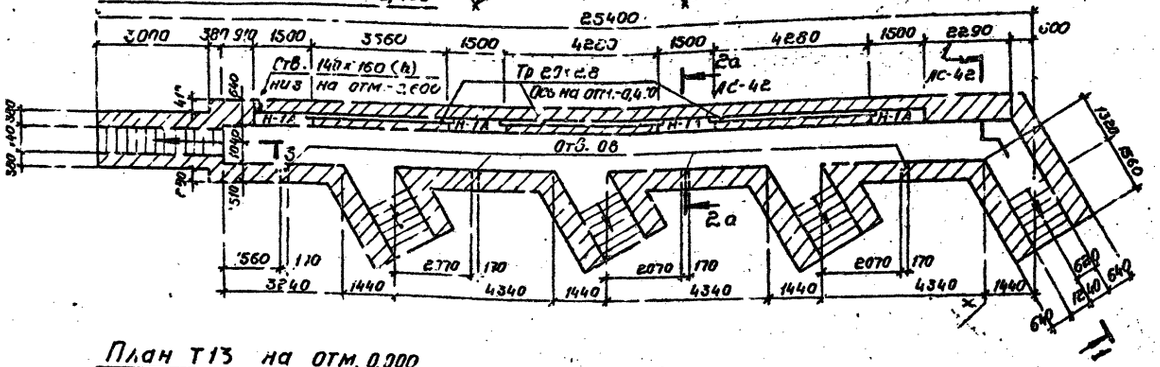

План Т-13 на отм. 0,000

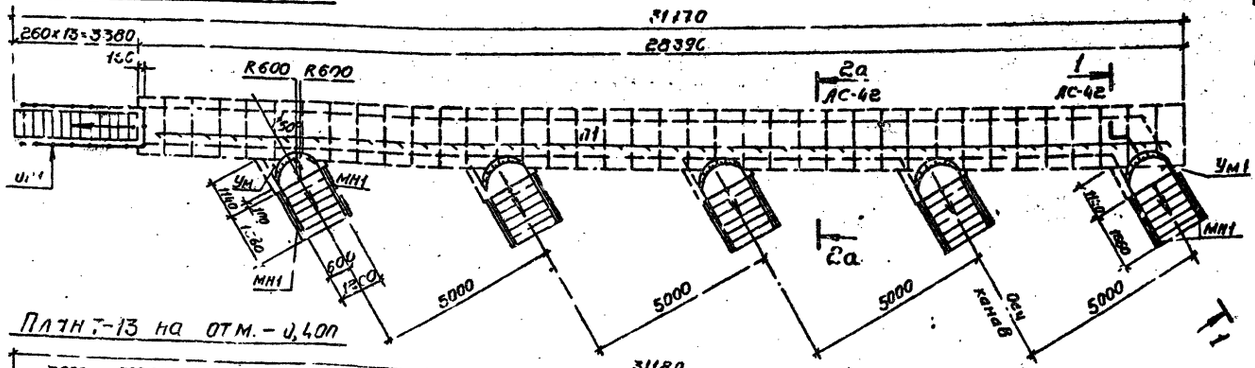

План Т-13 на отм. -0,400

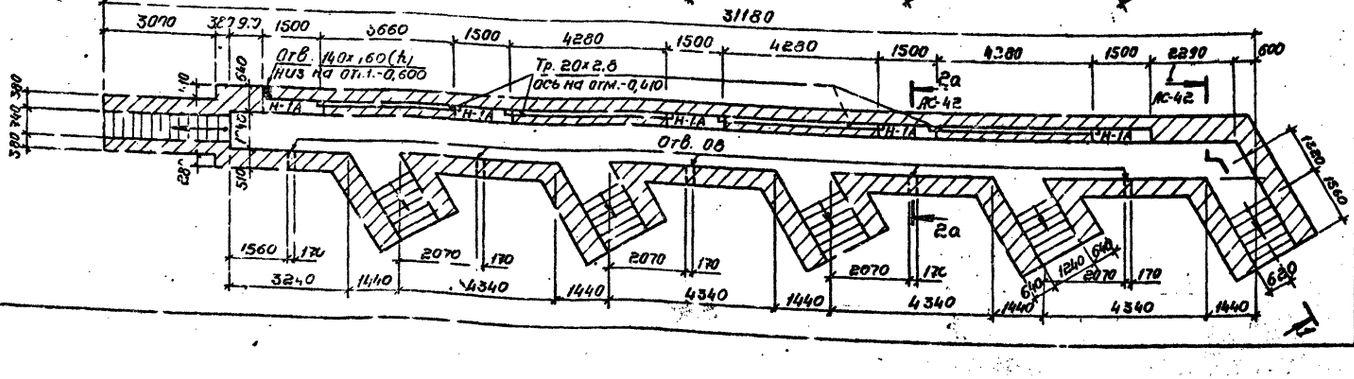

Спецификация изделий

Марка поз.	Обозначение	Наименование	Кол.	Масса ед. кг	Примечание
		Тоннель Т12			
П1	3.006-2, вып. II-2	Плита П13д-11б	30	330	
ПР1	1.138-10, вып. I	Перемычка 1ПР28-20,25,229	8	275	
МН1	ТП 503- -АС-МН1	Изделие закладное МН1	12,5	207,6	м
МН6	То же -МН6	то же МН6	8		
МН20	" -МН20	" МН20	8		
МН26	" -МН26	" МН26	4		
РШ2	" -РШ2	Решетка РШ2	4		
ОГ1	" -ОГ1	Ограждение ОГ1	7,5	63,4	м
Тр20х2,8	ГОСТ 3262-75	Труба Тр.20х2,8	12,4	20,6	м
Ум1	АС-42	Участок монолитный Ум1	4		
		Тоннель Т13			
П1	3.006-2, вып. II-2	Плита П13д-11б	38	330	
ПР1	1.138-10, вып. I	Перемычка 1ПР28-20,25,229	10	275	
МН1	ТП 503- -АС-МН1	Изделие закладное МН1	13,6	259,5	м
МН6	То же -МН6	То же МН6	10		
МН20	" -МН20	" МН20	10		
МН26	" -МН26	" МН26	5		
РШ2	" -РШ2	Решетка РШ2	5		
ОГ1	" -ОГ1	Ограждение ОГ1	7,5	63,4	м
Тр20х2,8	ГОСТ 3262-75	Труба Тр.20х2,8	16,7	27,7	м
Ум1	АС-42	Участок монолитный Ум1	5		

Размеры стен даны без облицовки керамической плиткой.

Привязан

Инв. №

Согласовано:

Инв. № подл. | Подпись и дата | Взам. инв. №

ГИП	Щербаков		Т.п 503-4-17 -АС
Нач. отд.	Сотников		Устройства для осмотра и ремонта грузовых автомобилей и автобусов
Гл. констр.	Обвинцев		
Рук. гр.	Бережная		Для грузовых автомобилей
Инж.	Барбунова		Пост проездной ППГ3
Проверил	Кабыкин		
Н. контр.	Исаков		Тоннель Т12, Т13. План на отм. 0,000 и -0,400

Стадия	Лист	Листов
Р	40	

ГИПРОАВТОТРАНС
Воронежский филиал

Альбом I

Типовой проект 503-4-17

Согласовано

Инв. № подл. | Подпись и дата | Взам. инв. №

Инв. № дубл. | Подпись и дата

Инв. № подл. | Подпись и дата | Взам. инв. №

План на отм. 0,000

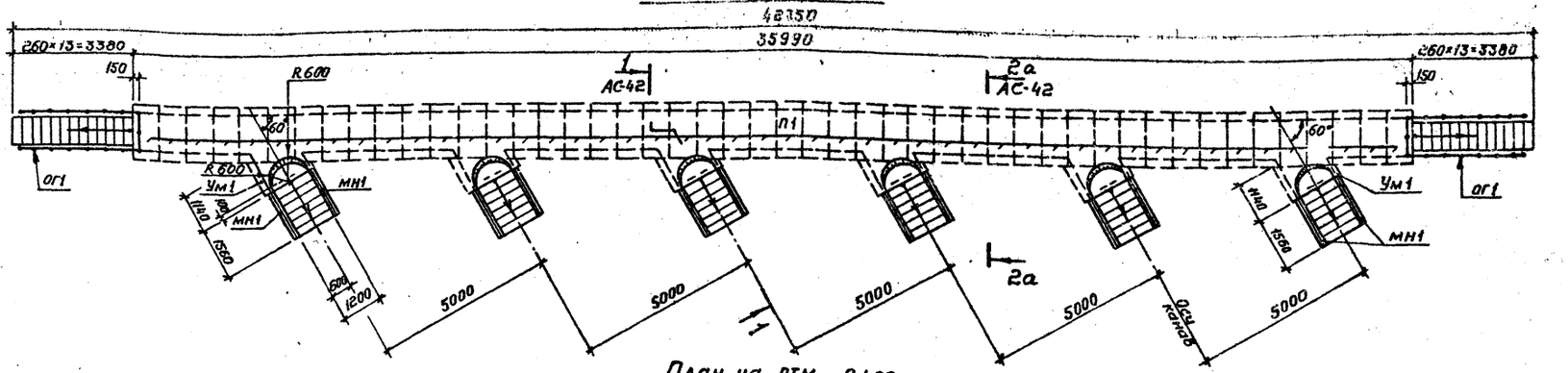

План на отм. - 0,400

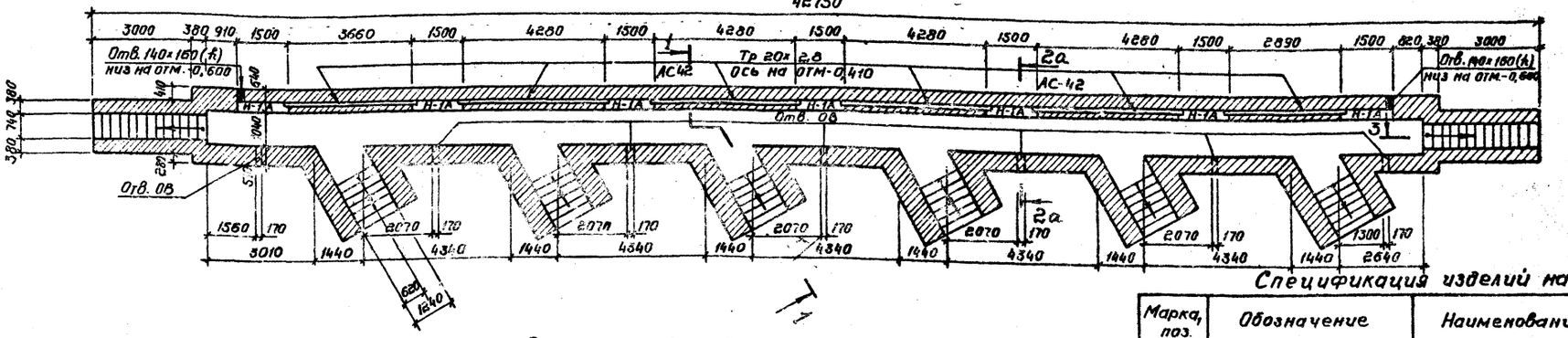

Размеры стен даны без облицовки керамической плиткой.

Выборка стали на один элемент, кг

Марка эл-та	Изделия арматурные: Арматурн. сталь ГОСТ 5781-75, Класс А-I, ф мм 6			Итого	Арматурн. сталь ГОСТ 5.1459-72*, Класс А-III, ф мм 12			Итого	Итого
Т9	1,1			1,1	10,0			10,0	11,1
Т10	2,2			2,2	20,0			20,0	22,2
Т11	3,3			3,3	30,0			30,0	33,3
Т12	4,4			4,4	40,0			40,0	44,4
Т13	5,5			5,5	50,0			50,0	55,5
Т14	6,6			6,6	60,0			60,0	66,6

Марка эл-та	Изделия закладные: Профильная сталь L 100×100×10	L 50×5	- δ=6	- δ=4	Арматурная сталь ГОСТ 5781-75, Класс А-I, ф мм 6	10	22	Класс А-III, ф мм 8	Итого	Трубы ГОСТ 3262-75 Тр 20×2,8	Сетка ГОСТ 23279-78 № 20п1,6	Всего
Т9	47,1	21,0	0,4	19,7	0,5	0,4	43,7	5,2	142,0	5,8	1,4	160,3
Т10	94,2	42,0	0,8	19,7	1,0	0,8	43,7	10,0	216,2	12,5	2,8	253,7
Т11	141,3	63,0	1,2	19,7	1,5	1,2	43,7	14,8	290,4	13,6	4,2	341,5
Т12	188,4	84,0	1,6	19,7	2,0	1,6	43,7	19,6	364,6	20,6	5,6	435,2
Т13	235,5	105,0	2,0	19,7	2,5	2,0	43,7	24,4	438,8	23,7	7,0	529,0
Т14	282,6	147,0	2,8	39,4	3,5	2,8	95,4	29,2	602,7	40,3	9,8	719,4

Спецификация изделий на Т14

Марка, поз.	Обозначение	Наименование	Кол.	Масса ед, кг	Примечание
П1	3.006-2, вып. II-2	Плита П13д-11б	48	330	
ПР1	1.138-10, вып. I	Перемычка 1ПР28-20,25.22у	13	27,5	
МН1	ТП 503- -АС-МН1	Изделие закладное МН1	18,7	311,4	м
МН6	То же -МН6	То же МН6	14		
МН20	» -МН20	» МН20	14		
МН26	» -МН4, МН26	» МН26	7		
Рш2	» -Рш2	Решетка Рш2	7		
ОГ1	» -ОГ1	Ограждение ОГ1	15,0	134,8	м
Тр 20×2,8	ГОСТ 3262-75	Труба 20×2,8	24,3	40,3	м
Ум1	АС-42	Участок монолитный Ум1	6		

Привязан

Инв. №

ГИП	Щербаков		
Нач. отд.	Сотников		
Гл. констр.	Обвинцев		
Рук. гр.	Березкина		
Ст. инж.	Гладыкин		
Проверил	Березкина		
Н. контр.	Исаков		

ТП 503-4-17 - АС

Устройства для осмотра и ремонта грузовых автомобилей и автобусов

Для грузовых автомобилей
Пост проездной ППГ3

Стадия	Лист	Листов
Р	41	

Тоннель Т14. План на отм. 0,000 и -0,400

ГИПРОАВТОТРАНС
Воронежский филиал

Типовой проект 503-4-17 Альбом I

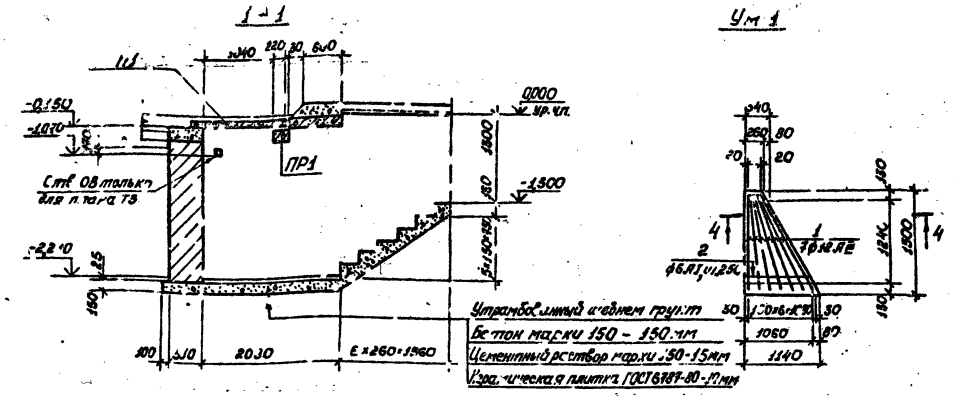

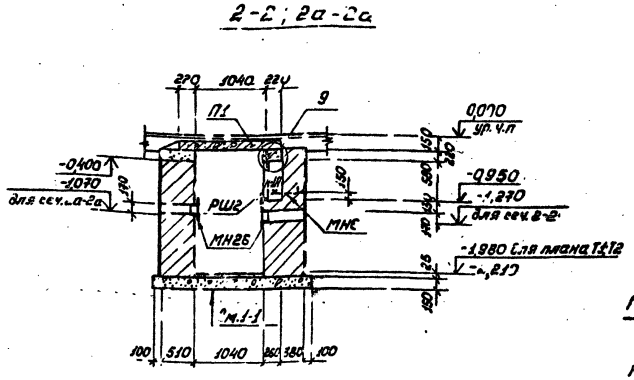

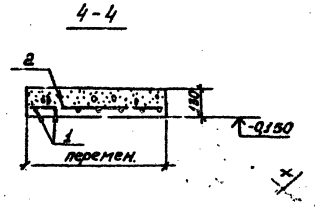

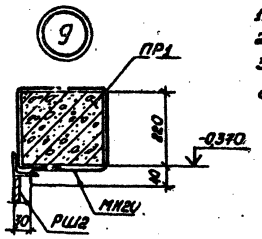

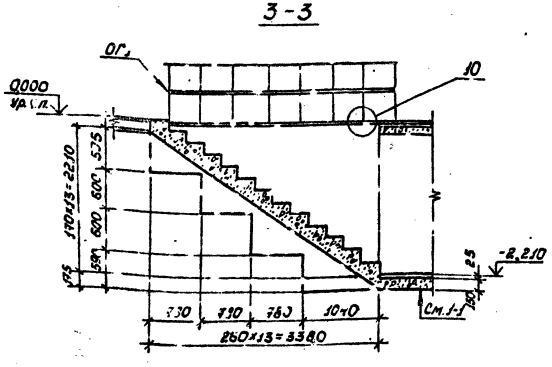

Разбивка изделий закладных в нише Н-1А

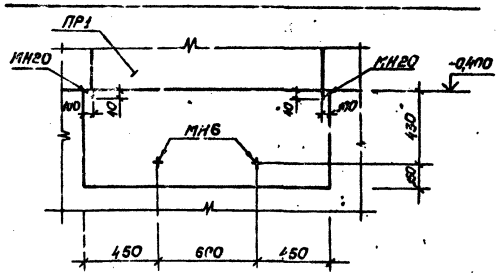

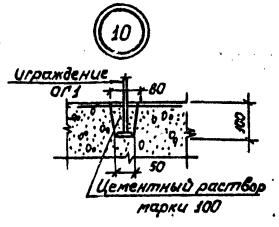

Спецификация изделий на Ум1

Формат	Зона	Поз.	Обозначение	Наименование	Кол.	Примечание
				Стержни одиночные:		
БЧ		1		ф12А III ГОСТ 5.1459-72, Сообщая	11,2	м
БЧ		2		ф6АI ГОСТ 5181-75, Сообщая	4,6	м
				Материалы		
				Бетон марки 200	0,17	м³

1. Размеры стен даны без облицовки керамической плиткой.
2. Позиции 1 и 2 разрезать по месту.
3. Распределительную арматуру в Ум1 приварить к рабочей с помощью контактной точечной сварки.

Согласовано

Инв. № подл.	Подпись и дата	Взам. инв. №	

ГИП	Щербаков	
Нач.отд.	Сотников	
Гл.констр.	Обвинцев	
Рук.гр.	Бережная	
Инженер	Исупова	
Проверил	Талдыкин	
Н.контр.	Исаков	

ТП 503-4-17 -АС

Устройства для осмотра и ремонта грузовых автомобилей и автобусов

Для грузовых автомобилей

Пост проездной ППГ2

Тоннели Т1÷Т14

Сечения 1-1÷4-4. Ум1, УМ2

Узел 9; 10

Стадия	Лист	Листов
Р	42	

ГИПРОАВТОТРАНС

Воронежский филиал

Привязан

Инв. №

Альбом I

503-4-17

Типовой проект

План

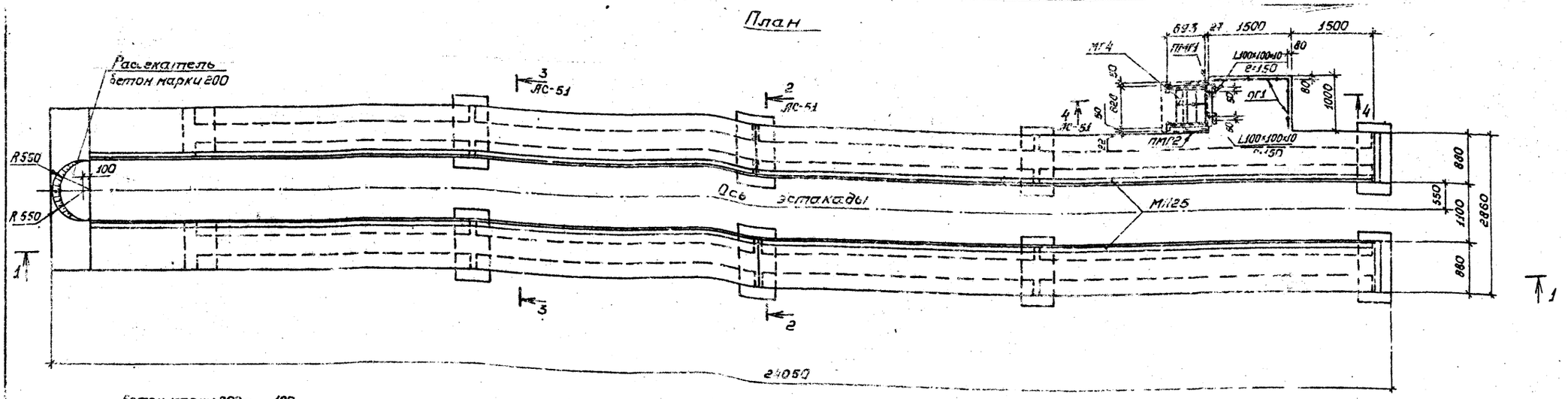

1-1

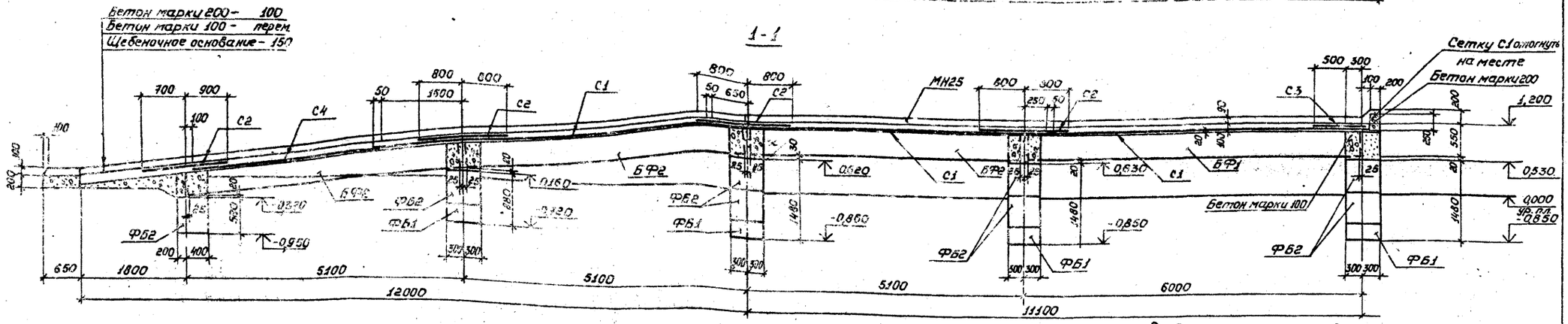

Спецификация изделий на эстакаду ЭТГ1 (начало)

Марка, поз.	Обозначение	Наименование	Кол.	Масса, ед, кг	Примечание
		Блоки			
ФБ1	ГОСТ 13579-78	ФБС12.6.3-Т	8	460	
ФБ2	То же	ФБС.9.6.6-Т	16	700	
		Балки фундаментные			
БФ1	1.415-1, вып.1	ФБ6-1	4	1600	
БФ2	То же	ФБ6-2	12	1300	
МГ4	1,459-2, вып.4	Марш лестничный МГ4	1	66,0	
ПМГ1	То же	Ограждение ПМГ1	1	12,0	
ПМГ2	"	То же ПМГ2	1	12,0	

Спецификация изделий на эстакаду ЭТГ1 (окончание)

Марка, поз.	Обозначение	Наименование	Кол.	Масса, ед, кг	Примечание
ОГ1	ТП 503- -АС-ОГ1	Ограждение ОГ1	2,34	21,0	м
МН25	То же -МН25	Изделие закладное МН25	46,4	724,6	м
С1	ГОСТ 8478-66	Сетка $\frac{250/200/4/8}{1700\times6100}$	6	12,8	В=850
С2	То же	То же $\frac{250/200/4/8}{1700\times1600}$	8	3,4	То же
С3	"	" $\frac{250/200/4/8}{1700\times900}$	2	1,9	"
С4	"	" $\frac{250/200/4/8}{1700\times3400}$	2	7,1	"
С5	"	" $\frac{250/200/4/8}{1700\times1480}$	1	6,7	В=1700
		Материалы			
		Бетон марки 200	4,24		м³
		Бетон марки 100	2,8		м³

Выборка стали на один элемент, кг

Марка элемента	Изделия арматурные: Арм. сталь ГОСТ 5781-75, Класс А-III, ф мм 8А III	Итого	Арм. сталь ТУ14-4-659-75, Класс Вр-I, ф мм 4	Итого	Итого	Изделия заклад: Профильная сталь L100×100×10	-б=4	Арматурная сталь ГОСТ 5781-75, Класс А-I, ф мм 22А I	8А III	ГОСТ 5.1459-72, Класс А-II, ф мм 12А II	Итого	Всего
ЭТГ1	104,1	104,1	24,4	24,4	122,5	705,1	6,1	14,9	18,4	5,6	750,1	878,6

Выборку стали изделия, принятые по серии, не включены.

Привязан

Инв. №

ГИП	Щербаков	
Нач. отд.	Сотников	
Гл. конст.	Обвинцев	
Рук. гр.	Бережная	
Вед. инж.	Волкова	
Пров.	Бережная	
Н. контр.	Исаков	

ТП 503-4-17 - АС

Устройства для осмотра и ремонта грузовых автомобилей и автобусов

Для грузовых автомобилей. Эстакада тупиковая ЭТГ1

Стадия	Лист	Листов
Р	43	

План, сечение 1-1

ГИПРОАВТОТРАНС Воронежский филиал

Согласовано

Взам. инв. №

Подпись и дата

Инв. № подл.

План

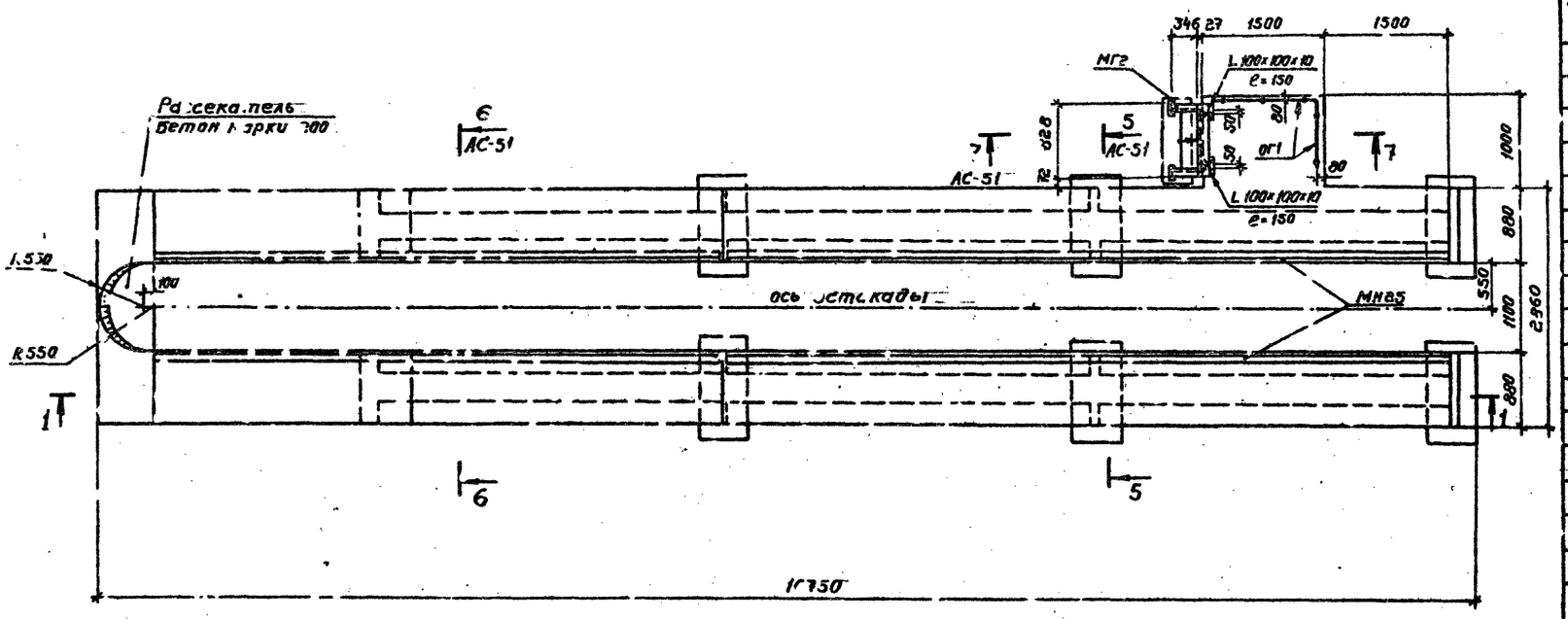

Спецификация изделий на эстакаду ЭТГ2

Марка, поз.	Обозначение	Наименование	Кол.	Масса ед, кг	Примечание
		Блоки			
ФБ1	ГОСТ 13579-78	ФБС 12.6.3 - Т	6	460	
ФБ2	то же	ФБС 9.6.6 - Т	8	700	
		Балки фундаментные			
БФ1	1.415-1, вып. 1	ФБ6-4	4	1200	
БФ2	то же	ФБ6-5	8	1100	
МГ2	1.459-2, вып. 4	Марш лестничный МГ2	1	33,0	
МН25	ТП 503- -АС-МН25	Изделие закладное МН25	31,7	495,2	м
ОГ1	то же - ОГ1	Ограждение ОГ1	2,34	21,0	м
С1	ГОСТ 8478-66	Сетка $\frac{250/200/4/8}{1700 \times 4700}$	6	9,9	В=850
С2	то же	то же $\frac{250/200/4/8}{1700 \times 1600}$	6	3,4	то же
С3	"	" $\frac{250/200/4/8}{1700 \times 900}$	2	1,9	"
С4	"	" $\frac{250/200/4/8}{1700 \times 1480}$	1	6,7	В=1700
		Материалы			
		Бетон марки 200	3,01		$м^3$
		Бетон марки 100	3,40		$м^3$

1-1

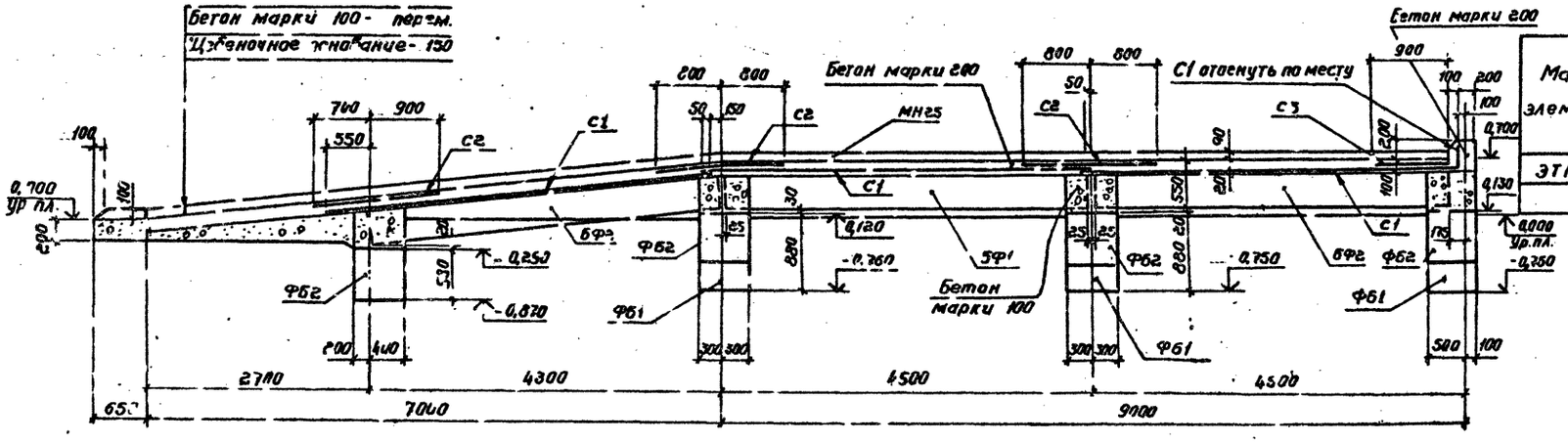

Выборка стали на один элемент, кг

Марка элемента	Изделия арматурные: Арм. сталь ГОСТ 5781-75, Класс А-III, Ф мм 8А III	Итого	Арм. сталь ТУ14-4-659-75, Класс Вр-I, Ф мм 4	Итого	Итого	Изделия закладные: Профильная сталь L 100×100×10	δ=4	Арматурная сталь ГОСТ 5781-75, Кл А I, Ф мм 22А I	8А III	ГОСТ 5.1459-72*, Класс А-III, Ф мм 12А III	Итого	Всего
ЭТГ2	72,8	72,8	17,0	17,0	89,8	483,2	6,1	14,9	12,6	3,9	520,7	610,5

В выборку стали изделия, принятые по серии, не включены.

Привязан

Инв. №

Гип	Щербаков	
Нач.отд.	Сотников	
Гл.констр.	Обвинцев	
Рук.гр.	Бережная	
Вед.инж.	Волкова	
Пров.	Бережная	
Контроль	Исаков	

ТП 503-4-17-АС

Устройства для осмотра и ремонта грузовых автомобилей и автобусов

Для грузовых автомобилей. Эстакада тупиковая ЭТГ2

Стадия	Лист	Листов
Р	44	

План, сечение 1-1

ГИПРОАВТОТРАНС Воронежский филиал

Типовой проект 503-4-17 Альбом I

Согласовано

Инв. № подл. | Подпись и дата | Взам. инв. №

Типовой проект 503-4-17 Альбом I

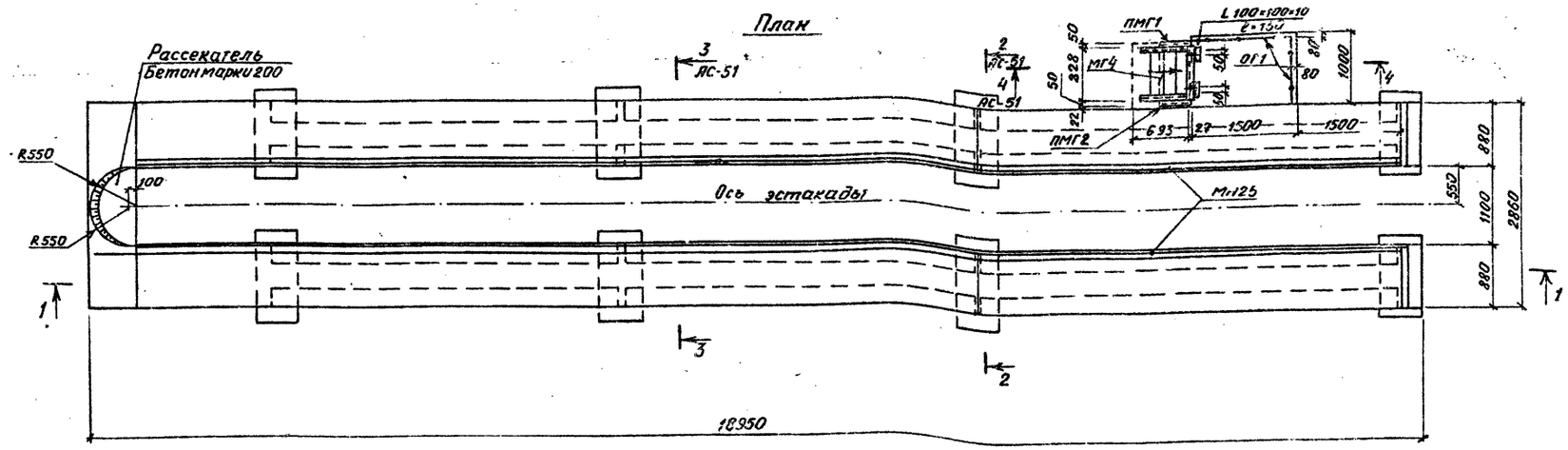

1-1

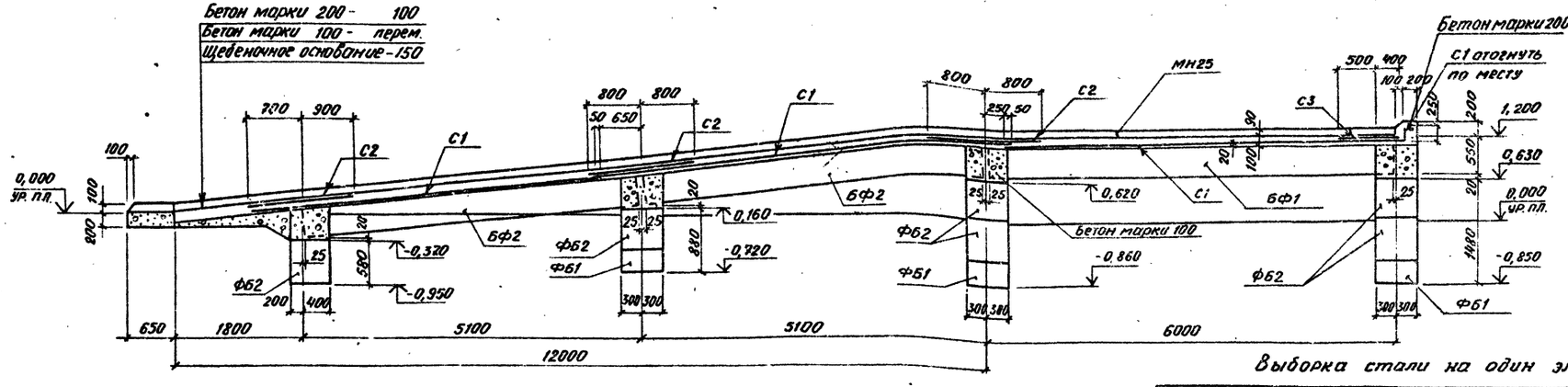

Спецификация изделий на эстакаду ЭТГ3 (начало)

Марка, поз.	Обозначение	Наименование	Кол.	Масса ед. кг	Примечание
		Блоки			
ФБ1	ГОСТ 13579-78	ФБС12.6.3-Т	6	460	
ФБ2	то же	ФБС9.6.6-Т	12	700	
		Балки фундаментные			
БФ1	1.415-1, вып. 1	ФБ6-1	4	1600	
БФ2	то же	ФБ6-2	8	1300	
МГ4	1.459-2, вып. 4	Марш лестничный МГ4	1	66,0	
ПМГ1	то же	Ограждение ПМГ1	1	12,0	
ПМГ2	"	то же ПМГ2	1	12,0	
ОГ1	"	" ОГ1	2,34	21,0	м

Спецификация изделий на эстакаду ЭТГ3 (окончание)

Марка, поз.	Обозначение	Наименование	Кол.	Масса ед. кг	Примечание
МН25	ТП 503- - АС - МН25	Изделие закладное МН25	36,1	563,7	м
С1	ГОСТ 8478-66	Сетка $\frac{250/200/4/8}{1200\times6100}$	6	12,8	В=850
С2	то же	то же $\frac{250/200/4/8}{1700\times1600}$	6	3,4	то же
С3	"	" $\frac{250/200/4/8}{1700\times900}$	2	1,9	"
С4	"	" $\frac{250/200/4/8}{1700\times1480}$	1	6,7	В=1700
		Материалы			
		Бетон марки 100	2,42		м³
		Бетон марки 200	3,42		м³

Выборка стали на один элемент, кг

Марка элемента	Изделия арматурные: Арм. сталь ГОСТ 5781-75, Класс А-III, ф мм 8А III	Итого	Арм. сталь ТУ14-4-659-75, Класс Вр-I, ф мм 4	Итого	Итого	Изделия закладные: Профильная сталь L100×100×10	б=4	Арматурная сталь ГОСТ 5781-75, Кл. А-I, ф мм 12А I	ГОСТ 5.1459-72, Класс А-III, ф мм 8А III	12А III	Итого	Всего
ЭТГ3	87,1	87,1	20,4	20,4	107,5	549,6	6,1	14,9	14,3	4,4	583,3	696,8

В выборку стали изделия, принятые по серии, не включены.

Привязан

Инв. №

ГИП	Щербаков	
Нач. отд.	Сотников	
Гл. констр.	Обвинцов	
Рук. гр.	Бережная	
Вед. инж.	Волкова	
Пров.	Бережная	
Н. контроль	Исаков	

ТП 503-4-17 - АС

Устройства для осмотра и ремонта грузовых автомобилей и автобусов

Для грузовых автомобилей

Эстакада тупиковая ЭТГ3

Стадия	Лист	Листов
Р	45	

План, сечение 1-1

ГИПРОАВТОТРАНС Воронежский филиал

Согласовано

Нач. технол. отд. Дильдин

Инв. № подл. | Подпись и дата | Взам. инв. №

Типовой проект 503-4-17 Альбом 1

План

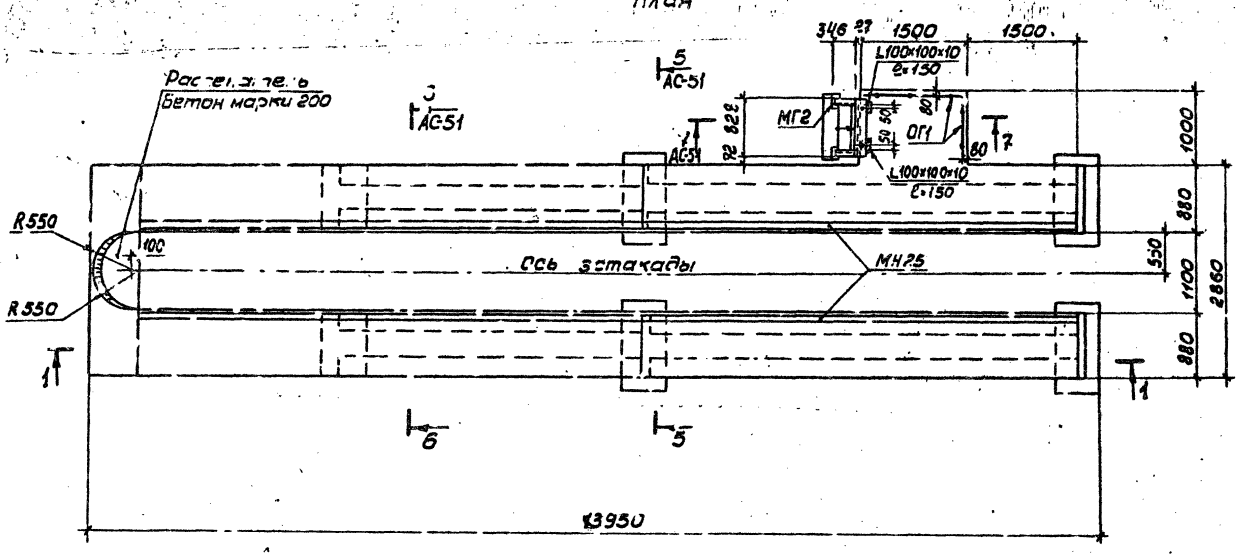

Спецификация изделий на эстакаду ЭТГ4

Марка, поз.	Обозначение	Наименование	Кол.	Масса ед., кг	Примечание
		Блоки			
ФБ1	ГОСТ 13579-78	ФБС12.6.3-Т	4	460	
ФБ2	то же	ФБС9.6.6-Т	6	700	
		Балки фундаментные			
БФ1	1.415-1, вып. 1	ФБ6-1	4	1600	
БФ2	То же	ФБ6-5	4	1100	
МГ2	1.459-2, вып. 4	Марш лестничный МГ2	1	33,0	
ОГ1	тп 503- -АС-ОГ1	Ограждение ОГ1	2,34	21,0	м
МН25	то же МН25	Изделие закладное МН25	26,1	407,7	м
С1	ГОСТ 8478-66	Сетка 250/200/4/8 / 1700×5450	4	11,4	В=850
С2	то же	то же 250/200/4/8 / 1700×1600	4	3,4	то же
С3	"	" 250/200/4/8 / 1700×900	2	1,9	"
С4	"	" 250/200/4/8 / 1700×1480	1	6,7	В=1700
		Материалы			
		Бетон марки 200	2,56		м³
		Бетон марки 100	2,30		м³

1-1

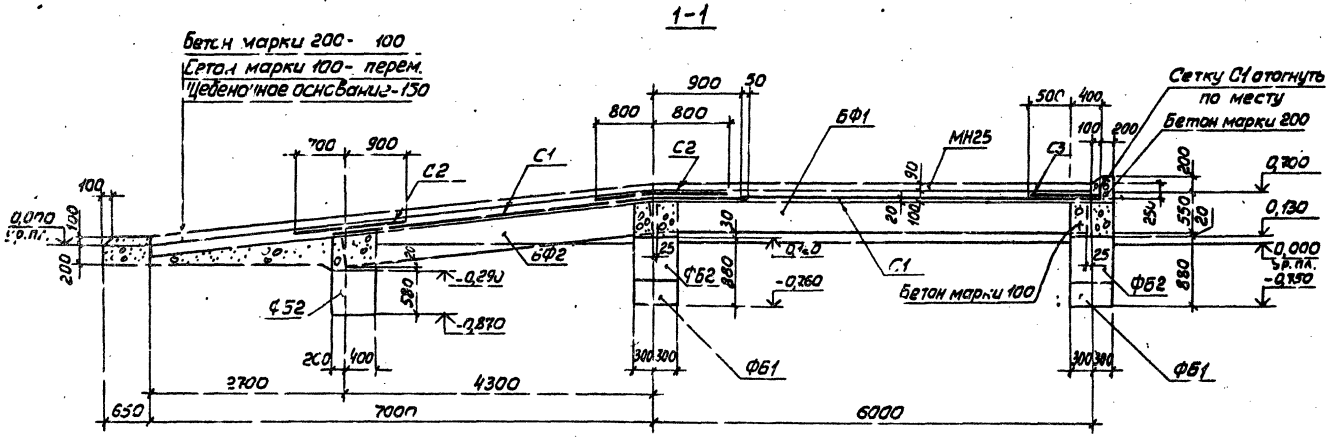

Выборка стали на один элемент, кг

Марка элемента	Изделия арматурные: Арм. сталь ГОСТ 5781-75 Класс А-III, Ф мм 8А III	Итого	Арм. сталь ТУ14-4-659-75 Класс Вр-I, Ф мм 4	Итого	Итого	Изделия закладные: Профильная сталь L100×100×10	Б=4	Арматурная сталь ГОСТ 5781-75 Класс А-III, Ф мм 22А I	8А III	12А III	Итого	Всего
ЭТГ4	56,5	56,5	13,2	13,2	69,7	398,6	6,1	14,9	10,4	3,2	433,2	502,9

В выборку стали изделия, принятые по серии, не включены.

Привязан

Инв. №

ГИП	Щербаков	тп 503-4-17-АС
Нач. отд.	Сотников	Устройства для осмотра и ремонта грузовых автомобилей и автобусов
Гл. констр.	Обвинцев	
Рук. гр.	Бережная	
Вед. инж.	Волкова	Для грузовых автомобилей. эстакада тупиковая ЭТГ4
Пров.	Бережная	
Н. контроль	Исаков	План, сечение 1-1

Стадия	Лист	Листов
Р	46	

ГИПРОАВТОТРАНС Воронежский филиал

Согласовано

Инв. № подл. | Подпись и дата | Взам. инв. № | Нач. технол. отд. | Альбом

Типовой проект 503-4-17 Альбом I

План

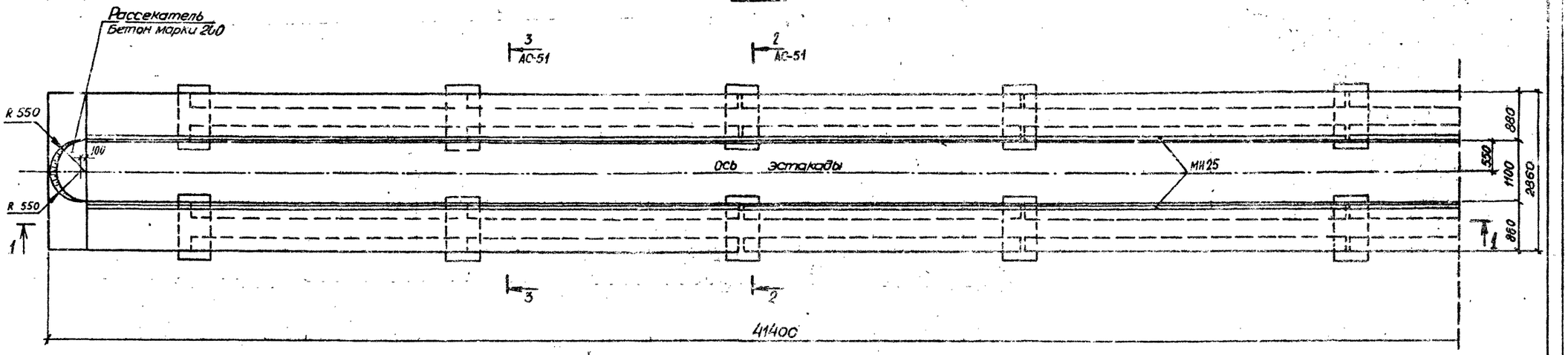

1-1

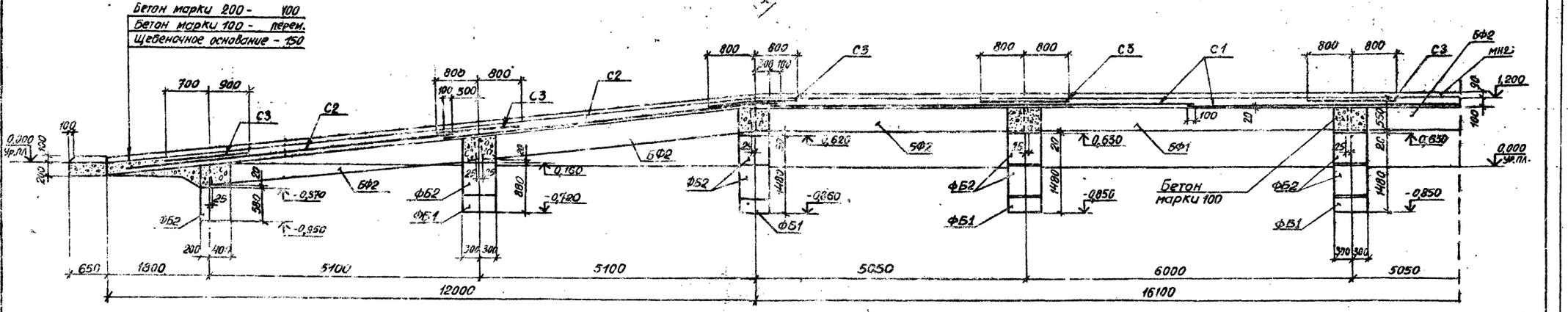

Схематический план

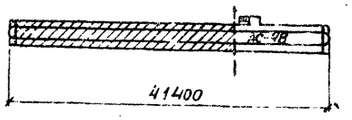

Привязан

Инв. №

ГИП	Щербаков		
Нач. отд	Сотников		
Гл. конст	Обвинцев		
Рук. гр.	Березняя		
Ст. инж	Капчинская		
Пров.	Березняя		
Н. контр.	Исаков		

ТП 503-4-17- АС

Устройства для осмотра и ремонта грузовых автомобилей и автобусов

Для грузовых автомобилей. Эстакада проездная ЭПГ1

Стадия	Лист	Листов
Р	47	

План, сечение 1-1

ГИПРОАВТОТРАНС
Воронежский филиал

Согласовано
Инв. № подл. | Подпись и дата | Взам. инв. №

Альбом I

Типовой проект 503-4-17

План

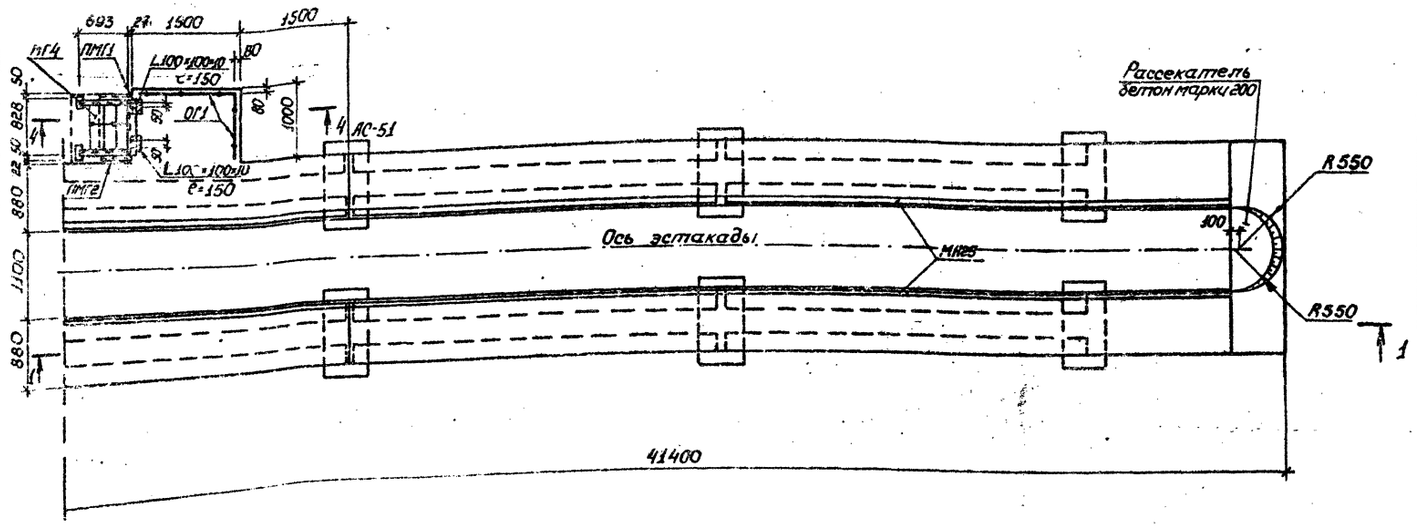

1-1

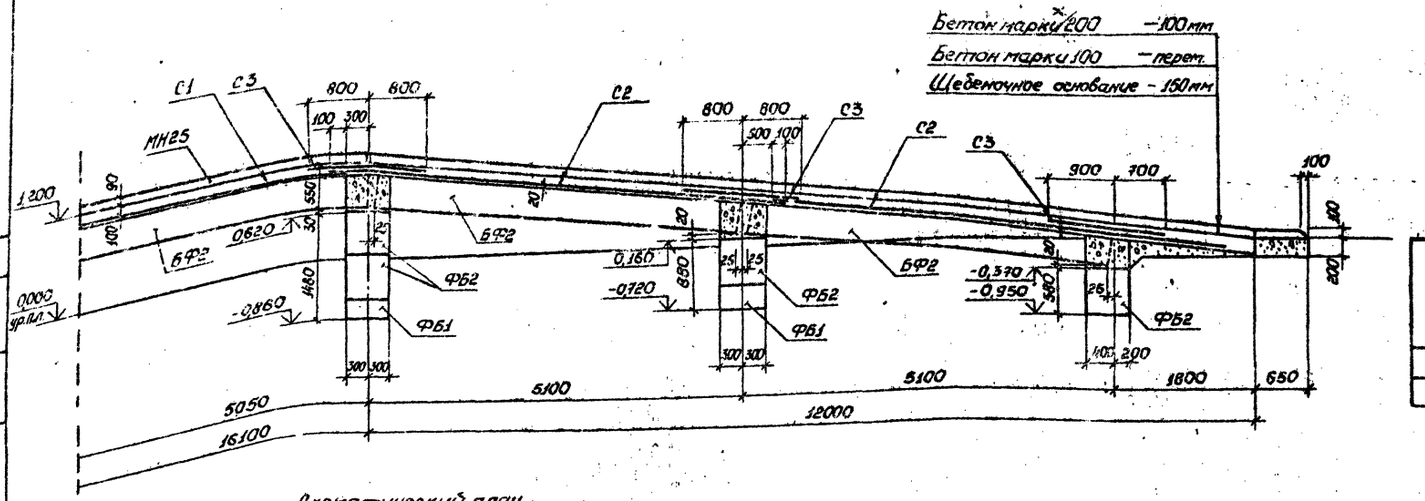

Схематический план

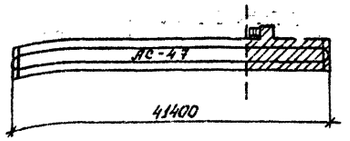

Спецификация изделий на эстакаду ЭПГ1

Марка, поз.	Обозначение	Наименование	Кол.	Масса ед. кг	Примечание
		Блоки			
ФБ1	ГОСТ 13579-78	ФБС12.6.3-Т	12	460	
ФБ2	То же	ФБС9.6.6-1	24	700	
		Балки фундаментные			
БФ1	1415-1, вып.1	ФБ6-1	4	1600	
БФ2	То же	ФБ6-2	24	1300	
МГ4	1.459-2, вып.4	Марш лестничный МГ4	1	66,0	
ПМГ1	То же	Ограждение ПМГ1	1	12,0	
ПМГ2	"	То же ПМГ2	1	12,0	
ОГ1	ТП 503- -АС-ОГ1	" ОГ1	2,34	21,0	м.
МН25	То же -МН25	Изделие закладное МН25	80,4	1255,3	м
С1	ГОСТ 8478-66	Сетка 250/200/4/8 / 1700×7800	4	16,4	В=850
С2	То же	То же 250/200/4/8 / 1700×6100	8	128	То же
С3	"	" 250/200/4/8 / 1700×1600	16	3,4	"
С4	"	" 250/200/4/8 / 1700×1480	1	6,7	В=1700
		Материалы			
		Бетон марки 200	7,45		м³
		Бетон марки 100	5,76		м³

Выборка стали на один элемент, кг

Марка элемента	Изделия арматурные: Арм. сталь ГОСТ 5781-75 Класс А-III, ф мм 8А III		Итого	Арм. сталь ГУ14-4-659-75 Класс Вр-I, ф мм 4		Итого	Итого	Изделия закладные: Профильная сталь L100×100×10	δ=4	Арматурная сталь ГОСТ 5781-75 Кл.А-I, ф мм 22А I	Арматурная сталь ГОСТ 5.1459-72* Класс А-III, ф мм 8А III	12А III		Итого	Всего
ЭПГ1	185,0		185,0	43,4		43,4	228,4	1218,5	6,1	14,9	31,6	9,7		1280,3	1509,2

В выборку стали изделия, принятые по серии, не включены.

Привязан

Инв. №

ГИП	Щербаков		
Нач.отд.	Сотников		
Гл.констр.	Обвинцев		
Рук.гр.	Бережная		
Ст.инж.	Камышникова		
Пров.	Бережная		
Н.контроль	Исаков		

ТП 503-4-17 -АС

Устройства для осмотра и ремонта грузовых автомобилей и автобусов

Для грузовых автомобилей

Эстакада проездная ЭПГ1

Стадия	Лист	Листов
Р	48	

План, сечение 1-1

ГИПРОАВТОТРАНС
Воронежский филиал

Согласовано

Нач. техн. отд. | Вальдин

Взам. инв. №

Подпись и дата

Инв. № подл.

Типовой проект 503-4-17 Альбом I

План

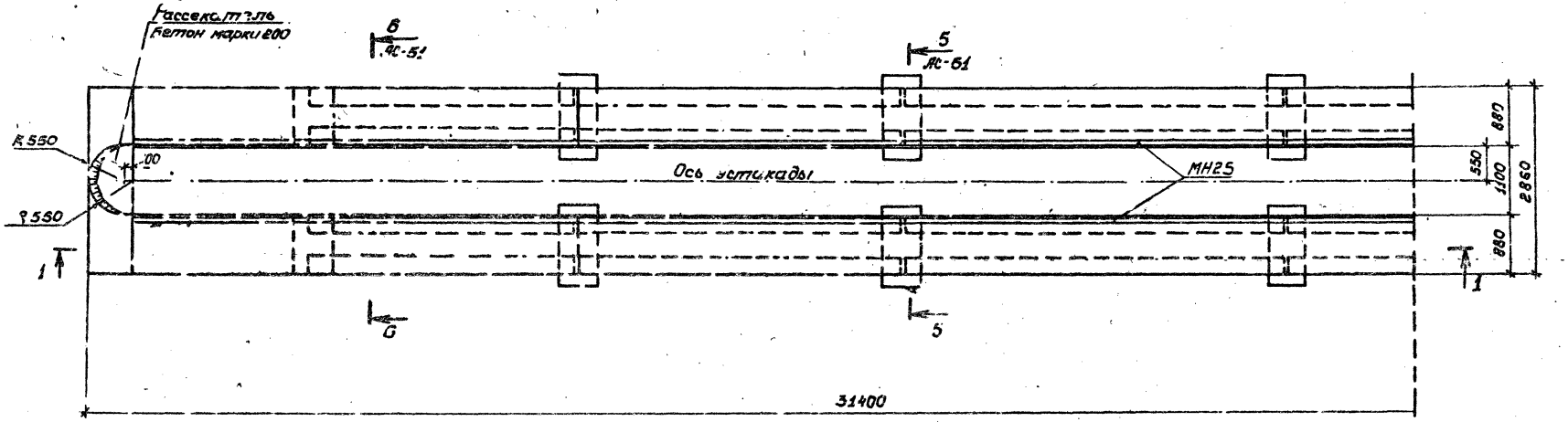

1-1

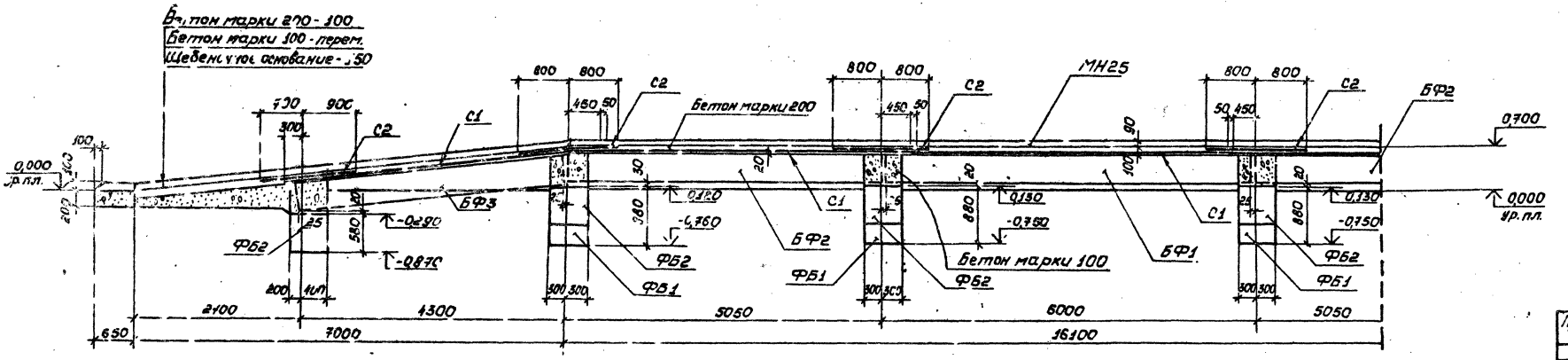

Схематический план

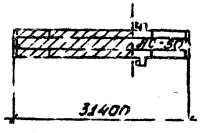

Привязан			
Инв. №			

ГИП	Щербаков		
Нач. отд.	Сотников		
Гл. констр.	Обвинцев		
Рук. гр.	Бережная		
Вед. инж.	Волкова		
Пров.	Бережная		
Н. контроль	Исаков		

ТП 503-4-17 АС

Устройства для осмотра и ремонта грузовых автомобилей и автобусов

Для грузовых автомобилей. Эстакада проездная ЭПГ2

Стадия	Лист	Листов
Р	49	

План, сечение 1-1

ГИПРОАВТОТРАНС
Воронежский филиал

Согласовано: Нач. техн. отд. Альбом

План

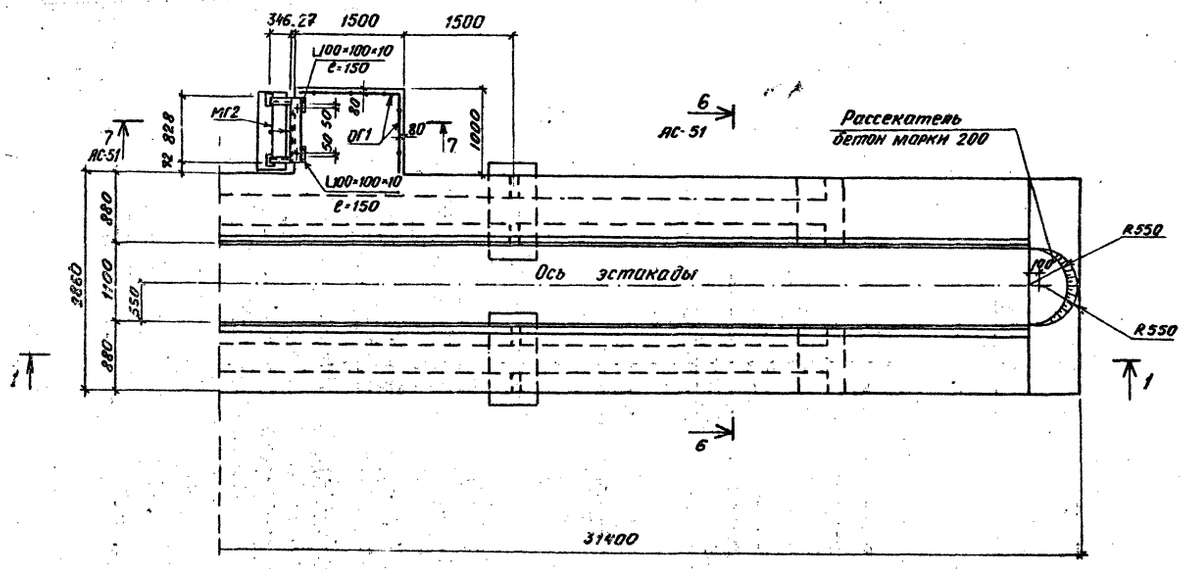

1-1

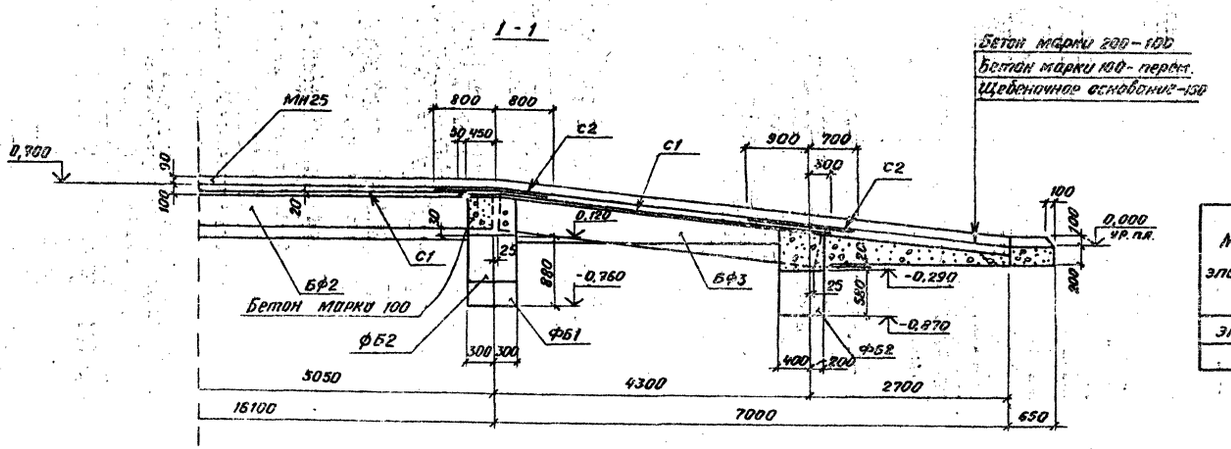

Схематический план

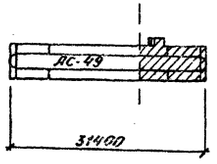

Спецификация изделий на эстакаду ЭПГ2

Марка поз.	Обозначение	Наименование	Кол.	Масса ед. кг	Примечание
		Блоки			
ФБ1	ГОСТ 13579-78	ФБС 12.6.3-Т	8	460	
ФБ2	то же	ФБС 9.6.6-Т	12	700	
		Балки фундаментные			
БФ1	1.415-1, вып.1	ФБ6-1	4	1600	
БФ2	то же	ФБ6-2	8	1300	
БФ3	"	ФБ6-5	8	1100	
МГ2	1.459-2, вып. 4	Марш лестничный МГ2	1	33,0	
ОГ1	ТП 503- -АС-ОГ1	Ограждение ОГ1	2,34	21,0	м
МН25	то же -МН25	Изделие закладное МН25	60,4	943,1	м
С1	ГОСТ 8478-66	Сетка $\frac{250/200/4/8}{1700\times5100}$	10	10,7	В=850
С2	то же	то же $\frac{250/200/4/8}{1700\times1600}$	12	3,4	то же
С3	"	" $\frac{250/200/4/8}{1700\times1480}$	1	6,7	В=1700
		Материалы			
		Бетон марки 200	5,52		м³
		Бетон марки 100	3,96		м³

Выборка стали на один элемент, кг

Марка элемента	Изделия арматурные: Арм. сталь ГОСТ 5781-75, Класс А-III, ф мм 8А-III		Итого	Арм. сталь ТУ14-4-659-75, Класс Вр-I, ф мм 4		Итого	Итого	Изделия закладные: Профиль на сталь L100×100×10	δ=4	Арматурная сталь ГОСТ 5781-75, Кл. А-I, ф мм 22А-I	Арматурная сталь ГОСТ 5.1459-72, Класс А-III, ф мм 8А-III	12А-III	Итого	Всего
ЭПГ2	124,8		124,8	29,3		29,3	154,1	916,5	6,1	14,9	23,8	7,3	968,6	1122,7

В выборку стали изделия, принятые по серии, не включены.

Привязан

Инв. №

ГИП	Щербаков	
Нач. отд.	Сотников	
Гл. конст.	Обвинцев	
Рук. гр.	Бережная	
Вед. инж.	Волкова	
Пров.	Бережная	
Н. контр.	Исаков	

ТП 503-4-17-АС

Устройства для осмотра и ремонта грузовых автомобилей и автобусов

Для грузовых автомобилей Эстакада проездная ЭПГ 2

Стадия	Лист	Листов
Р	50	

План, сечение 1-1

ГИПРОАВТОТРАНС
Воронежский филиал

Типовой проект 503-4-17 Альбом I

Согласовано:
Нач. техн. отд. Вильдин
Инв. № подл. | Подпись и дата | Взам. инв. №

Альбом I

Типовой проект 503-4-17

Согласовано:

Инв. № подл. | Подпись и дата | Взам. инв. №

2-2

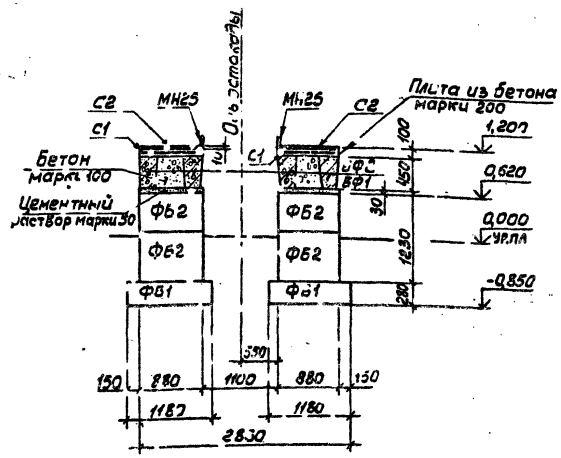

3-3

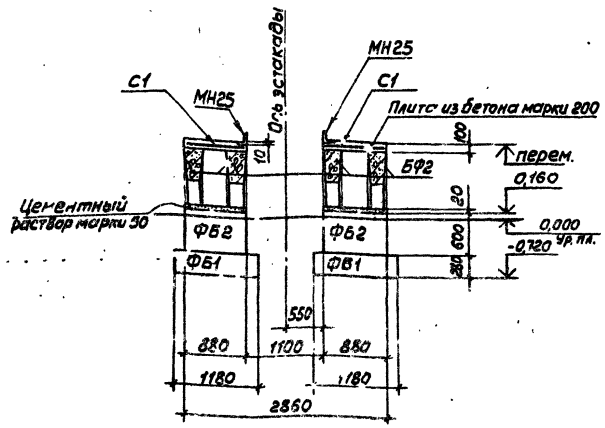

4-4

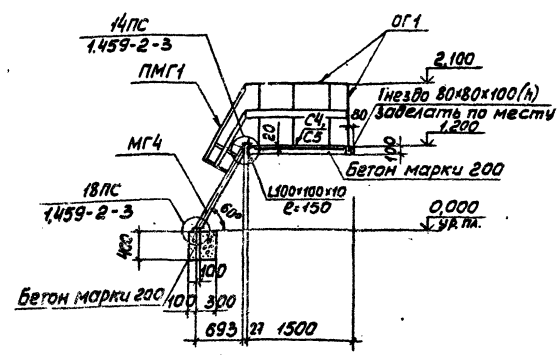

5-5

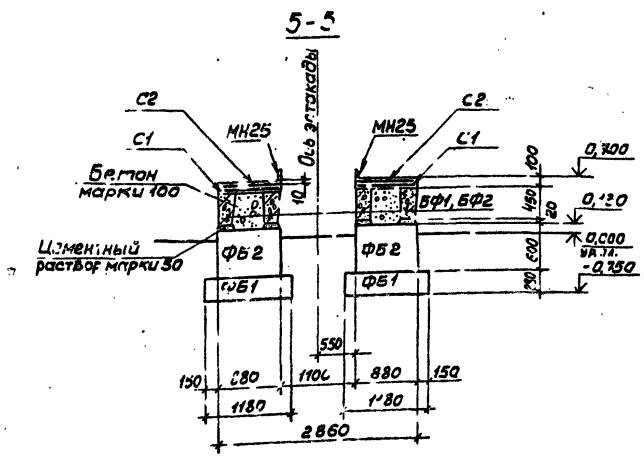

6-6

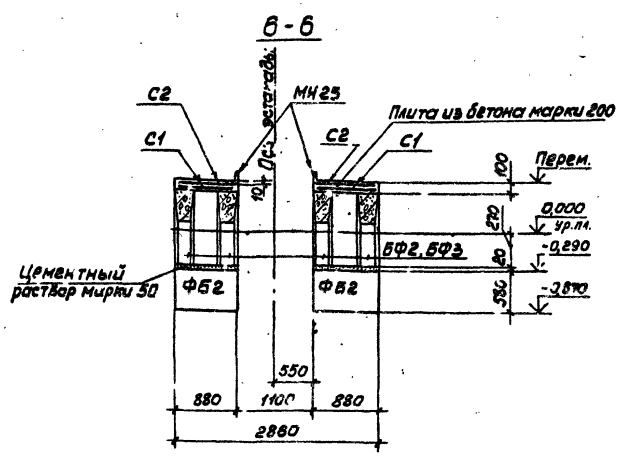

7-7

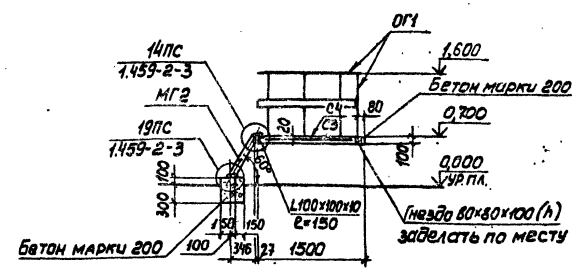

1. За условную отметку 0,000 принята отметка верха покрытия площадки, соответствующая абсолютной отметке на генплане .....
2. Монтаж бетонных блоков производить на растворе марки 50.
3. Толщина защитного слоя для сеток монолитной плиты принята 20 мм.

Привязан

Инв. №

ГИП	Щербаков		ТП 503-4-17-АС		
Нач. отд.	Сотников		Устройства для осмотра и ремонта грузовых автомобилей и автобусов		
Гл. констр.	Овинцев				
Рук. гр.	Бережная		Для грузовых автомобилей. Эстакады	Стадия	Лист	Листов
Вед. инж.	Волкова			Р	51	
Пров.	Бережная					
Н. контр.	Исаков		Сечения 2-2÷7-7	ГИПРОАВТОТРАНС Воронежский филиал		

Типовой проект 503-4-17 Альбом I

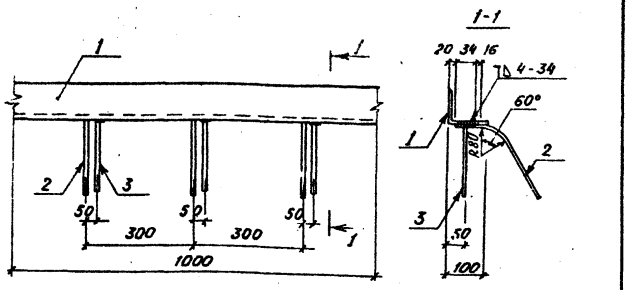

1. Изделие закладное изготовлять в соответствии с требованиями ГОСТ 10922-75 и СН 313-65*.
2. Сварные соединения анкеров втавр производить ручной дуговой сваркой под слоем флюса; нахлесточные - ручной дуговой сваркой фланговыми швами.
3. Сварку производить электродами 342А ГОСТ 9467-75.

Формат	Зона	Поз.	Обозначение	Наименование	Кол.	Примечание
				Детали		
Б4		1		∟100×100×10 ГОСТ 8509-72*, ℓ=1000	1	15,1 кг
Б4		2		ф8 AIII ГОСТ 5781-75, ℓ=300	3	0,12 кг
Б4		3		ф8 AIII ГОСТ 5781-75, ℓ=200	3	0,08 кг

Привязан

Инв. №

Взам. инв. № | Подпись и дата | Инв. № подл.

ГИП	Щербаков		ТП 503-4-17-АС-МН1
Нач. отд.	Сотников		
Гл. констр.	Обвинцев		
Рук. гр.	Бережная		Изделие закладное МН1
Инженер	Струкова		
Проверил	Бережная		
Н. контр.	Исаков		

Стадия	Масса	Масштаб
Р	15,7	
Лист	Листов 1	

ГИПРОАВТОТРАНС Воронежский филиал

Типовой проект 503-4-17 Альбом I

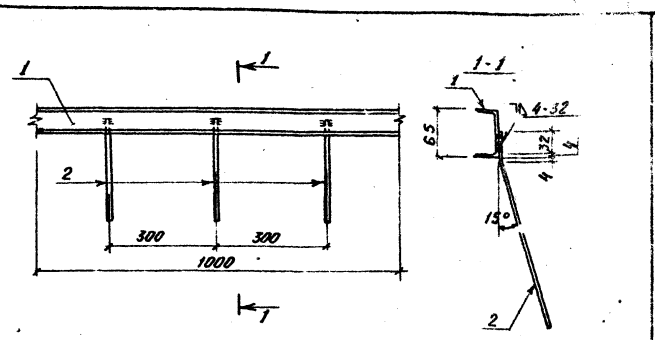

1. Изделие закладное изготовлять в соответствии с требованиями ГОСТ 10922-75 и СН 313-65.*
2. Нахлесточные сварные соединения анкеров производить ручной дуговой сваркой фланговым швами.
3. Сварку производить электродами 342А ГОСТ 9467-75.

Формат	Зона	Поз.	Обозначение	Наименование	Кол.	Примечание
				Детали		
Б4		1		[6,5П ГОСТ 8240-72, ℓ=1000	1	5,9 кг
Б4		2		ф8 AIII ГОСТ 5781-75, ℓ=300	3	0,12 кг

Привязан

Инв. №

Взам. инв. № | Подпись и дата | Инв. № подл.

ГИП	Щербаков		ТП 503-4-17-АС-МН2
Нач. отд.	Сотников		
Гл. констр.	Обвинцев		
Рук. гр.	Бережная		Изделие закладное МН2
Инженер	Струкова		
Проверил	Бережная		
Н. контр.	Исаков		

Стадия	Масса	Масштаб
Р	6,3	
Лист	Листов 1	

ГИПРОАВТОТРАНС Воронежский филиал

Типовой проект 503-4-17 Альбом I

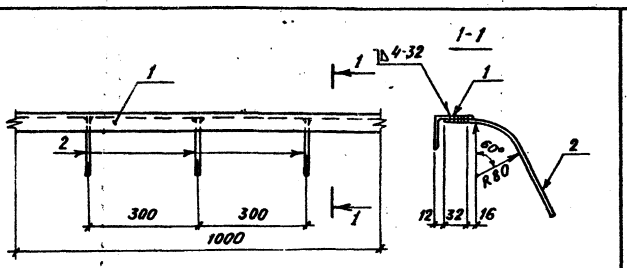

1. Изделие закладное изготовлять в соответствии с требованиями ГОСТ 10922-75 и СН 313-65*.
2. Нахлесточные сварные соединения анкеров производить ручной дуговой сваркой фланговыми швами.
3. Сварку производить электродами 342А ГОСТ 9467-75.

Формат	Зона	Поз.	Обозначение	Наименование	Кол.	Примечание
				Детали		
Б4		1		∟50×50×5 ГОСТ 8509-72*, ℓ=1000	1	3,77 кг
Б4		2		ф8 AIII ГОСТ 5781-75, ℓ=250	3	0,1 кг

Привязан

Инв. №

Взам. инв. № | Подпись и дата | Инв. № подл.

ГИП	Щербаков		ТП 503-4-17-АС-МН3
Нач. отд.	Сотников		
Гл. констр.	Обвинцев		
Рук. гр.	Бережная		Изделие закладное МН3
Инженер	Струкова		
Проверил	Бережная		
Н. контр.	Исаков		

Стадия	Масса	Масштаб
Р	4,1	
Лист	Листов 1	

ГИПРОАВТОТРАНС Воронежский филиал

Типовой проект 503-4-17 Альбом I

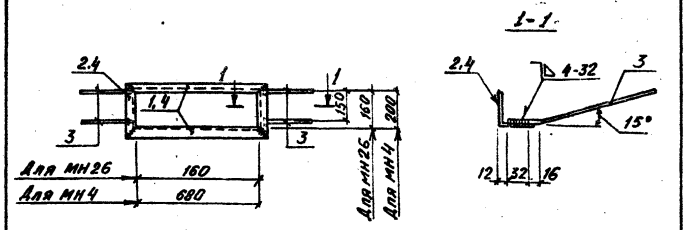

1. Изделие закладное изготовлять в соответствии с требованиями ГОСТ 10922-75 и СН 313-65*.
2. Сварные соединения анкеров производить ручной дуговой сваркой фланговыми швами.
3. Сварку производить электродами 342А ГОСТ 9467-75.

Формат	Зона	Поз.	Обозначение	Наименование	Кол.	Примечание
				МН4		
				Детали		
Б4		1		∟50×50×5 ГОСТ 8509-72*, ℓ=980	2	2,94 кг
Б4		2		∟50×50×5 ГОСТ 8509-72*, ℓ=300	2	1,13 кг
Б4		3		ф8 AIII ГОСТ 5781-75, ℓ=250	4	0,1 кг
				МН26		
				Детали		
Б4		4		∟50×50×5 ГОСТ 8509-72*, ℓ=260	4	1,0 кг
Б4		3		ф8 AIII ГОСТ 5781-75, ℓ=250	4	0,1 кг

Привязан

Инв. №

Взам. инв. № | Подпись и дата | Инв. № подл.

ГИП	Щербаков		ТП 503-4-17-АС-МН4, МН26
Нач. отд.	Сотников		
Гл. констр.	Обвинцев		
Рук. гр.	Бережная		Изделие закладное МН4, МН26
Инженер	Струкова		
Проверил	Бережная		
Н. контр.	Исаков		

Стадия	Масса	Масштаб
Р	8,5 4,4	
Лист	Листов 1	

ГИПРОАВТОТРАНС Воронежский филиал

Альбом I

Типовой проект 503-4-17

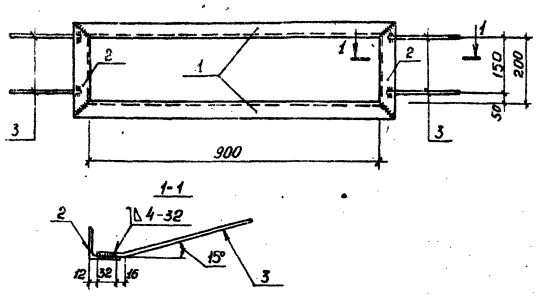

1. Изделие закладное изготовлять в соответствии с требованиями ГОСТ 10922-75 и СН 313-65.*
2. Сварные соединения анкеров производить ручной дуговой сваркой фланговыми швами.
3. Сварку производить электродами Э42А ГОСТ 9467-75.

Формат	Зона	Поз.	Обозначение	Наименование	Кол.	Примечание
				Детали		
Б4		1		L 50×50×5 ГОСТ 8509-72,* ℓ=1000	2	3,77 кг
Б4		2		L 50×50×5 ГОСТ 8509-72,* ℓ=300	2	1,13 кг
Б4		3		ф8А III ГОСТ 5781-75, ℓ=250	4	0,1 кг

Привязан

Инв. №

ГИП	Щербаков		ТП 503-4-17-АС-МН5
Нач. отд.	Сотников		
Гл. констр.	Обвинцев		Изделие закладное МН5
Рук. гр.	Бережная		Стадия: Р; Масса: 10,2; Масштаб:
Инженер	Струкова		Лист; Листов 1
Проверил	Бережная		ГИПРОАВТОТРАНС Воронежский филиал
Н. контр.	Исаков		

Инв. № подл. | Подпись и дата | Взам. инв. №

Альбом I

Типовой проект 503-4-17

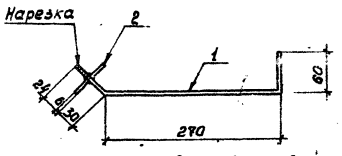

1. Изделие закладное изготовлять в соответствии с требованиями ГОСТ 10922-75 и СН 313-65.*
2. Сварное соединение анкера втавр производить ручной дуговой сваркой в разделанном отверстии.
3. Сварку производить электродами Э42А ГОСТ 9467-75.

Формат	Зона	Поз.	Обозначение	Наименование	Кол.	Примечание
				Детали		
Б4		1		ф10А I ГОСТ 5781-75, ℓ=390	1	0,2 кг
Б4		2		-60×6 ГОСТ 103-76, ℓ=60	1	0,2 кг

Привязан

Инв. №

ГИП	Щербаков		ТП 503-4-17-АС-МН6
Нач. отд.	Сотников		
Гл. констр.	Обвинцев		Изделие закладное МН6
Рук. гр.	Бережная		Стадия: Р; Масса: 0,4; Масштаб:
Инженер	Струкова		Лист; Листов 1
Проверил	Бережная		ГИПРОАВТОТРАНС Воронежский филиал
Н. контр.	Исаков		

Инв. № подл. | Подпись и дата | Взам. инв. №

Альбом I

Типовой проект 503-4-17

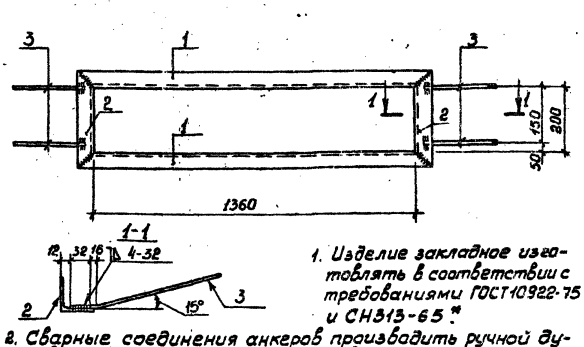

1. Изделие закладное изготовлять в соответствии с требованиями ГОСТ 10922-75 и СН 313-65.*
2. Сварные соединения анкеров производить ручной дуговой сваркой фланговыми швами.
3. Сварку производить электродами Э42А ГОСТ 9467-75.

Формат	Зона	Поз.	Обозначение	Наименование	Кол.	Примечание
				Детали		
Б4				L 50×50×5 ГОСТ 8509-72,* ℓ=1460	2	5,5 кг
Б4				L 50×50×5 ГОСТ 8509-72,* ℓ=300	2	1,13 кг
Б4				ф8А III ГОСТ 5781-75, ℓ=250	4	0,1 кг

Привязан

Инв. №

ГИП	Щербаков		ТП 503-4-17-АС-МН7
Нач. отд.	Сотников		
Гл. констр.	Обвинцев		Изделие закладное МН7
Рук. гр.	Бережная		Стадия: Р; Масса: 13,7; Масштаб:
Инженер	Струкова		Лист; Листов 1
Проверил	Бережная		ГИПРОАВТОТРАНС Воронежский филиал
Н. контр.	Исаков		

Инв. № подл. | Подпись и дата | Взам. инв. №

Альбом I

Типовой проект 503-4-17

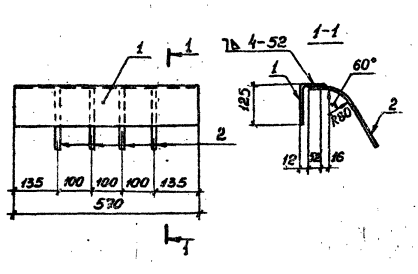

1. Изделие закладное изготовлять в соответствии с требованиями ГОСТ 10922-75 и СН 313-65.*
2. Нахлесточные сварные соединения анкеров производить ручной дуговой сваркой фланговыми швами.
3. Сварку производить электрадами Э42 ГОСТ 9467-75.

Формат	Зона	Поз.	Обозначение	Наименование	Кол.	Примечание
				Детали		
Б4		1		L 125×80×8 ГОСТ 8510-72,* ℓ=570	1	7,1 кг
Б4		2		ф8А III ГОСТ 5781-75, ℓ=250	4	0,1 кг

Привязан

Инв. №

ГИП	Щербаков		ТП 503-4-17-АС-МН8
Нач. отд.	Сотников		
Гл. констр.	Обвинцев		Изделие закладное МН8
Рук. гр.	Бережная		Стадия: Р; Масса: 7,5; Масштаб:
Инженер	Горбунова		Лист; Листов 1
Проверил	Бережная		ГИПРОАВТОТРАНС Воронежский филиал
Н. контр.	Исаков		

Инв. № подл. | Подпись и дата | Взам. инв. №

Альбом I

Типовой проект 503-4-17

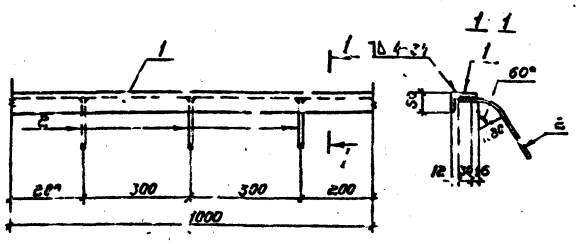

1. Изделие закладное изготовлять в соответствии с требованиями ГОСТ 10922-75 и СН 313-65*.
2. Нахлесточные сварные соединения анкеров производить ручной дуговой сваркой фланговыми швами.
3. Сварку производить электродами Э42А ГОСТ 9467-75.

Формат	Зона	Поз.	Обозначение	Наименование	Кол.	Примечание
				Детали		
Б4		1		L75×50×5 ГОСТ 8510-72, ℓ=1000	1	4,79 кг
Б4		2		⌀8А-II ГОСТ 5781-75, ℓ=250	3	0,1

Привязан

Инв. №

ГИП	Щербаков	
Нач. отд.	Сотников	
Гл. констр.	Овинцев	
Рук. гр.	Бережная	
Инженер	Горбунова	
Проверил	Бережная	
Н. контр.	Усаков	

ТП 503-4-17 -АС-МН9

Изделие закладное МН9

Стадия	Масса	Масштаб
Р	5,1	
Лист	Листов 1	

ГИПРОАВТОТРАНС Воронежский филиал

Альбом I

Типовой проект 503-4-17

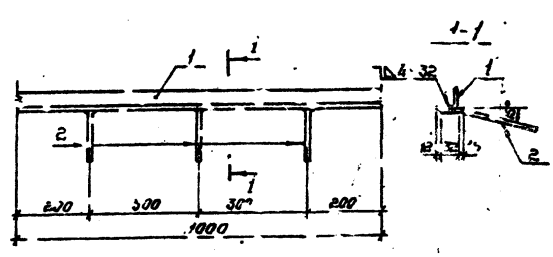

1. Изделие закладное изготовлять в соответствии с требованиями ГОСТ 10922-75 и СН 313-65*.
2. Нахлесточные сварные соединения анкеров производить ручной дуговой сваркой фланговыми швами.
3. Сварку производить электродами Э42А ГОСТ 9467-75.

Формат	Зона	Поз.	Обозначение	Наименование	Кол.	Примечание
				Детали		
Б4		1		L50×50×5 ГОСТ 8509-72, ℓ=1000	1	3,77 кг
Б4		2		⌀8А-II ГОСТ 5781-75, ℓ=250	3	0,1

Привязан

Инв. №

ГИП	Щербаков	
Нач. отд.	Сотников	
Гл. констр.	Овинцев	
Рук. гр.	Бережная	
Инженер	Горбунова	
Проверил	Бережная	
Н. контр.	Усаков	

ТП 503-4-17 -АС-МН10

Изделие закладное МН10

Стадия	Масса	Масштаб
Р	4,1	
Лист	Листов 1	

ГИПРОАВТОТРАНС Воронежский филиал

Альбом I

Типовой проект 503-4-17

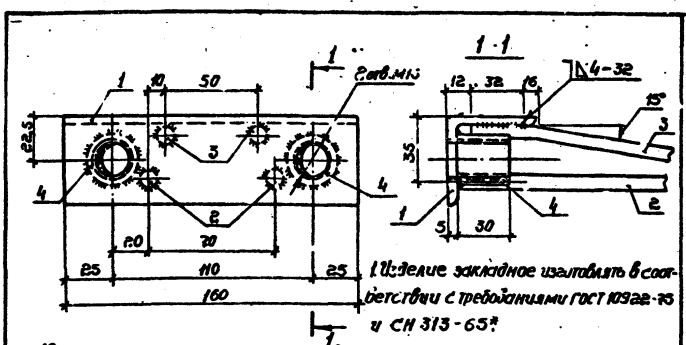

1. Изделие закладное изготовлять в соответствии с требованиями ГОСТ 10922-75 и СН 313-65*.
2. Сварные соединения анкеров втавр производить ручной дуговой сваркой под слоем флюса; нахлесточные - ручной дуговой сваркой фланговыми швами.
3. Сварку производить электродами Э42А ГОСТ 9467-75.

Формат	Зона	Поз.	Обозначение	Наименование	Кол.	Примечание
				Детали		
Б4		1		L50×50×5 ГОСТ 8509-72, ℓ=160	1	0,6 кг
Б4		2		⌀8А-II ГОСТ 5781-75, ℓ=200	2	0,08 кг
Б4		3		⌀8А-II ГОСТ 5781-75, ℓ=250	2	0,1 кг
Б4		4		⌀25 ГОСТ 2590-71*, ℓ=30	2	0,12 кг

Привязан

Инв. №

ГИП	Щербаков	
Нач. отд.	Сотников	
Гл. констр.	Овинцев	
Рук. гр.	Бережная	
Инженер	Горбунова	
Проверил	Бережная	
Н. контр.	Усаков	

ТП 503-4-17 -АС-МН11

Изделие закладное МН11

Стадия	Масса	Масштаб
Р	1,2	
Лист	Листов 1	

ГИПРОАВТОТРАНС Воронежский филиал

Альбом I

Типовой проект 503-4-17

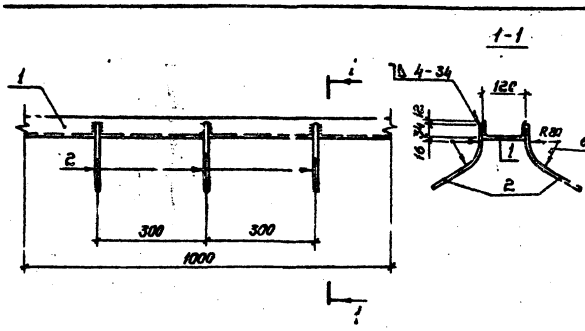

1. Изделие закладное изготовлять в соответствии с требованиями ГОСТ 10922-75 и СН 313-65*.
2. Нахлесточные сварные соединения анкеров производить ручной дуговой сваркой фланговыми швами.
3. Сварку производить электродами Э42А ГОСТ 9467-75.

Формат	Зона	Поз.	Обозначение	Наименование	Кол.	Примечание
				Детали		
Б4		1		[12 ГОСТ 8240-72, ℓ=1000	1	10,4 кг
Б4		2		⌀8А-II ГОСТ 5781-75, ℓ=250	6	0,1 кг

Привязан

Инв. №

ГИП	Щербаков	
Нач. отд.	Сотников	
Гл. констр.	Овинцев	
Рук. гр.	Бережная	
Инженер	Струкова	
Проверил	Бережная	
Н. контр.	Усаков	

ТП 503-4-17 -АС-МН12

Изделие закладное МН12

Стадия	Масса	Масштаб
Р	1,0	
Лист	Листов 1	

ГИПРОАВТОТРАНС Воронежский филиал

Альбом I

Типовой проект 503-4-17

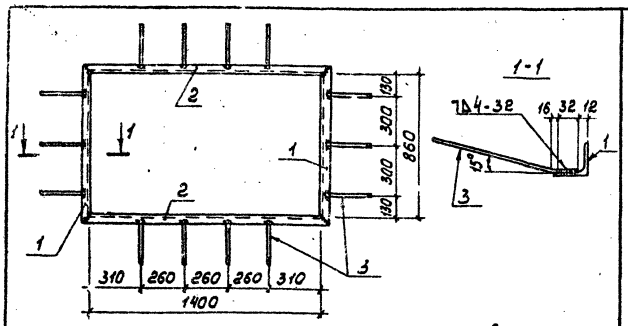

1. Изделие закладное изготовлять в соответствии с требованиями ГОСТ 10922-75 и СН 313-65.*
2. Нахлесточные сварные соединения анкеров производить ручной дуговой сваркой фланговыми швами.
3. Сварку производить электродами Э42А ГОСТ 9467-75.

Формат	Зона	Поз.	Обозначение	Наименование	Кол.	Примечание
				Детали		
Б4		1		L 50×50×5 ГОСТ 8509-72,* ℓ=960	2	3,6 кг
Б4		2		L 50×50×5 ГОСТ 8509-72,* ℓ=1500	2	5,7 кг
Б4		3		ф8 AIII ГОСТ 5781-75, ℓ=200	14	0,08 кг

Привязан

Инв. №

Инв. № подл. | Подпись и дата | Взам. инв. №

ГИП	Щербаков	
Нач. отд.	Сотников	
Гл. констр.	Собинцев	
Рук. гр.	Бережная	
Инженер	Струкова	
Проверил	Бережная	
Н. контр.	Исаков	

ТП 503-4-17-АС-МН 13

Изделие закладное МН 13

Стадия	Масса	Масштаб
Р	19,7	
Лист	Листов 1	

ГИПРОАВТОТРАНС
Воронежский филиал

Альбом I

Типовой проект 503-4-17

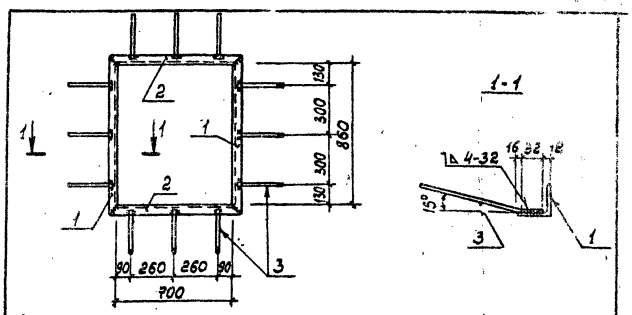

1. Изделие закладное изготовлять в соответствии с требованиями ГОСТ 10922-75 и СН 313-65.*
2. Нахлесточные сварные соединения анкеров производить ручной дуговой сваркой фланговым швами.
3. Сварку производить электродами Э42А ГОСТ 9467-75.

Формат	Зона	Поз.	Обозначение	Наименование	Кол.	Примечание
				Детали		
Б4		1		L 50×50×5 ГОСТ 8509-72,* ℓ=960	2	3,6 кг
Б4		2		L 50×50×5 ГОСТ 8509-72,* ℓ=800	2	3,0 кг
Б4		3		ф8 AIII ГОСТ 5781-75, ℓ=200	12	0,08 кг

Привязан

Инв. №

Инв. № подл. | Подпись и дата | Взам. инв. №

ГИП	Щербаков	
Нач. отд.	Сотников	
Гл. констр.	Собинцев	
Рук. гр.	Бережная	
Инженер	Струкова	
Проверил	Бережная	
Н. контр.	Исаков	

Т.П. 503-4-17-АС-МН 14

Изделие закладное МН 14

Стадия	Масса	Масштаб
Р	14,2	
Лист	Листов 1	

ГИПРОАВТОТРАНС
Воронежский филиал

Альбом I

Типовой проект 503-4-17

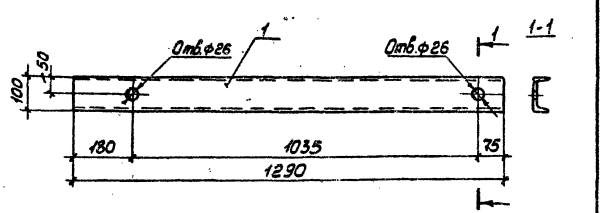

Изделие закладное изготовлять в соответствии с требованиями ГОСТ 10922-75 и СН 313-65.*

Формат	Зона	Поз.	Обозначение	Наименование	Кол.	Примечание
				Детали		
Б4		1		[10 ГОСТ 8240-72, ℓ=1290	1	11,1 кг

Привязан

Инв. №

Инв. № подл. | Подпись и дата | Взам. инв. №

ГИП	Щербаков	
Нач. отд.	Сотников	
Гл. констр.	Собинцев	
Рук. гр.	Бережная	
Инженер	Струкова	
Проверил	Бережная	
Н. контр.	Исаков	

ТП 503-4-17-АС-МН 15

Изделие закладное МН 15

Стадия	Масса	Масштаб
Р	11,1	
Лист	Листов 1	

ГИПРОАВТОТРАНС
Воронежский филиал

Альбом I

Типовой проект 503-4-17

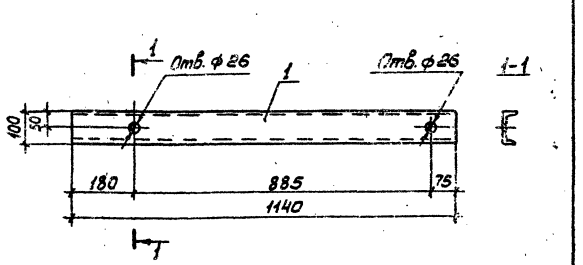

Изделие закладное изготовлять в соответствии с требованиями ГОСТ 10922-75 и СН 313-65.*

Формат	Зона	Поз.	Обозначение	Наименование	Кол.	Примечание
				Детали		
Б4		1		[10 ГОСТ 8240-72, ℓ=1140	1	9,8 кг

Привязан

Инв. №

Инв. № подл. | Подпись и дата | Взам. инв. №

ГИП	Щербаков	
Нач. отд.	Сотников	
Гл. констр.	Собинцев	
Рук. гр.	Бережная	
Инженер	Горбунова	
Проверил	Бережная	
Н. контр.	Исаков	

ТП 503-4-17 -АС-МН 16

Изделие закладное МН 16

Стадия	Масса	Масштаб
Р	9,8	
Лист	Листов 1	

ГИПРОАВТОТРАНС
Воронежский филиал

Типовой проект 503-4-17 Альбом I

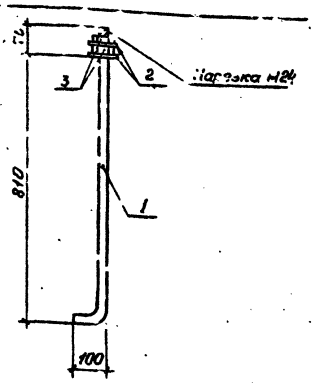

Формат	Зона	Поз.	Обозначение	Наименование	Кол.	Примечание
				Детали		
Б4		1		ф24 ГОСТ 2590-71*, l=980	1	3,5кг
Б4		2		Шайба 24-005 ГОСТ 11371-78*	2	0,03
Б4		3		Гайка М24 ГОСТ 5915-70*	2	0,1кг

Привязан

Инв. № подл. | Подпись и дата | Взам. инв. №

Инв. №

ГИП	Щербаков	
Нач. отд.	Сотников	
Гл. констр.	Обвинцев	
Рук. гр.	Бережная	
Инженер	Горбунова	
Проверил	Бережная	
Н. контр.	Исаков	

ТП 503-4-17 -АС-МН17

Изделие закладное МН17

Стадия	Масса	Масштаб
Р	3,8	

Лист | Листов 1

ГИПРОАВТОТРАНС Воронежский филиал

Типовой проект 503-4-17 Альбом I

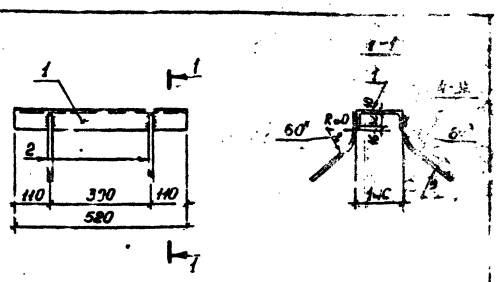

1. Изделие закладное изготовлять в соответствии с требованиями ГОСТ 10922-75 и СН 313-65*.
2. Сварные соединения анкеров производить ручной дуговой сваркой фланговыми швами.
3. Сварку производить электродами Э42А ГОСТ 9467-75.

Формат	Зона	Поз.	Обозначение	Наименование	Кол.	Примечание
				Детали		
Б4		1		L14 ГОСТ 8240-72, l=520	1	6,4кг
Б4		2		ф8А III ГОСТ 5781-75, l=250	4	0,1кг

Привязан

Инв. № подл. | Подпись и дата | Взам. инв. №

Инв. №

ГИП	Щербаков	
Нач. отд.	Сотников	
Гл. констр.	Обвинцев	
Рук. гр.	Бережная	
Инженер	Струкова	
Провер.	Бережная	
Н. контр.	Исаков	

ТП 503-4-17 -АС-МН18

Изделие закладное МН18

Стадия	Масса	Масштаб
Р	6,8	

Лист | Листов 1

ГИПРОАВТОТРАНС Воронежский филиал

Типовой проект 503-4-17 Альбом I

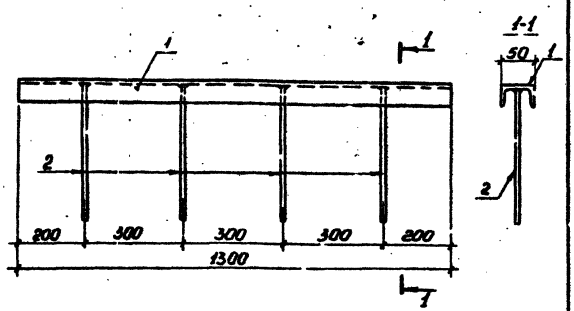

1. Изделие закладное изготовлять в соответствии с требованиями ГОСТ 10922-75 и СН 313-65*.
2. Сварные соединения анкеров втавр производить ручной дуговой сваркой под слоем флюса.
3. Сварку производить электродами Э42А ГОСТ 9467-75.

Формат	Зона	Поз.	Обозначение	Наименование	Кол.	Примечание
				Детали		
Б4		1		L5 ГОСТ 8240-72, l=1300	1	6,3кг
Б4		2		ф8А III ГОСТ 5781-75, l=200	4	0,08кг

Привязан

Инв. № подл. | Подпись и дата | Взам. инв. №

Инв. №

ГИП	Щербаков	
Нач. отд.	Сотников	
Гл. констр.	Обвинцев	
Рук. гр.	Бережная	
Инженер	Струкова	
Проверил	Бережная	
Н. контр.	Исаков	

ТП 503-4-17 -АС-МН19

Изделие закладное МН19

Стадия	Масса	Масштаб
Р	6,6	

Лист | Листов 1

ГИПРОАВТОТРАНС Воронежский филиал

Типовой проект 503-4-17 Альбом I

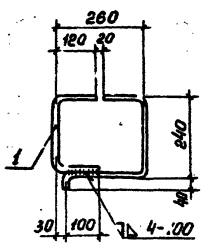

1. Изделие закладное изготовлять в соответствии с требованиями ГОСТ 10922-75 и СН 313-65*.
2. Сварку производить электродами Э42 ГОСТ 9467-75.

Формат	Зона	Поз.	Обозначение	Наименование	Кол.	Примечание
				Детали		
Б4		1		ф6АI ГОСТ 5781-75, l=1110	1	0,25кг

Привязан

Инв. № подл. | Подпись и дата | Взам. инв. №

Инв. №

ГИП	Щербаков	
Нач. отд.	Сотников	
Гл. констр.	Обвинцев	
Рук. гр.	Бережная	
Инженер	Струкова	
Проверил	Бережная	
Н. контр.	Исаков	

ТП 503-4-17 - АС - МН20

Изделие закладное МН 20

Стадия	Масса	Масштаб
Р	0,2	

Лист | Листов 1

ГИПРОАВТОТРАНС Воронежский филиал

Типовой проект 503-4-17 Альбом I

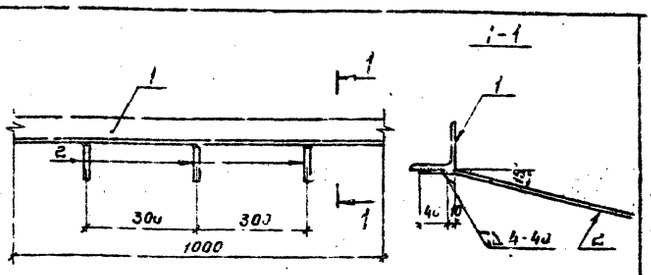

1. Изделие закладное изготовлять в соответствии с требованиями ГОСТ 10922-75 и СН 313-65*.
2. Нахлесточные сварные соединения анкеров производить ручной дуговой сваркой фланговыми швами.
3. Сварку производить электродами Э42А ГОСТ 9467-75*.

Формат	Зона	Поз.	Обозначение	Наименование	Кол.	Примечание
				Детали		
Б4		1		L 70×70×5 ГОСТ 8509-72*, ℓ=1000	1	5,38 кг
Б4		2		ф8 А III ГОСТ 5781-75, ℓ=250	3	0,1 кг

Привязан

Инв. №

ГИП	Щербаков	ТП 503-4-17-ТС-МН21	
Нач. отд.	Сотников		
Гл. констр.	Обвинцев	Изделие закладное МН21	Стадия: Р; Масса: 5,7; Масштаб:
Рук. гр.	Бережная		Лист; Листов 1
Инженер	Струкова		
Проверил	Бережная		
Н. контр.	Исаков		ГИПРОАВТОТРАНС Воронежский филиал

Инв. № подл. | Подпись и дата | Взам. инв. №

Типовой проект 503-4-17 Альбом I

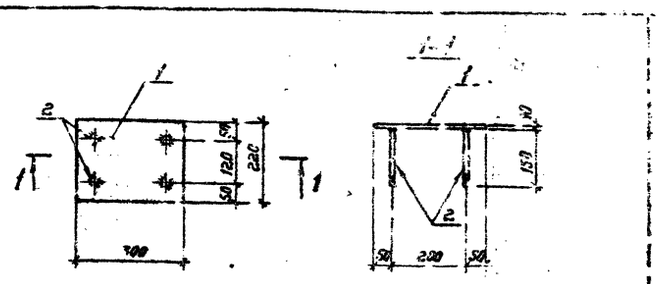

1. Изделие закладное изготовлять в соответствии с требованиями ГОСТ 10922-75 и СН 313-65*.
2. Соединения анкерных стержней втавр производить ручной дуговой сваркой под слоем флюса.
3. Сварку производить электродами Э42А ГОСТ 9467-75.

Формат	Зона	Поз.	Обозначение	Наименование	Кол.	Примечание
				Детали		
Б4		1		−380×10 ГОСТ 19903-74, ℓ=220	1	5,2 кг
Б4		2		ф14 А III ГОСТ 5.1459-72*, ℓ=150	4	0,18 кг

Привязан

Инв. №

ГИП	Щербаков	ТП 503--АС-МН22	
Нач. отд.	Сотников		
Гл. конст. стр.	Обвинцев	Изделие закладное МН22	Стадия: Р; Масса: 5,9; Масштаб:
Рук. гр.	Бережная		Лист; Листов 1
Инженер	Струкова		
Проверил	Бережная		
Н. контр.	Исаков		ГИПРОАВТОТРАНС Воронежский филиал

Инв. № подл. | Подпись и дата | Взам. инв. №

Типовой проект 503-4-17 Альбом I

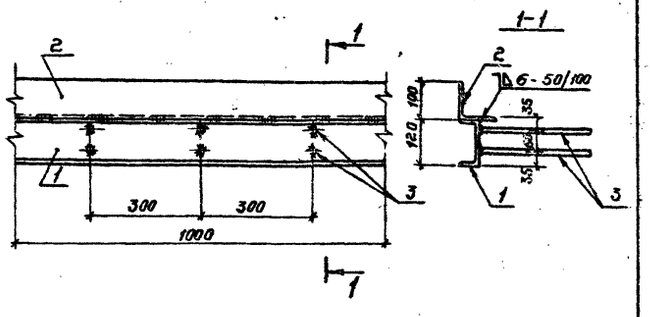

1. Изделие закладное изготовлять в соответствии с требованиями ГОСТ 10922-75 и СН 313-65*.
2. Сварные соединения анкеров втавр производить ручной дуговой сваркой под слоем флюса; нахлесточные-ручной дуговой сваркой фланговыми швами.
3. Сварку производить электродами Э42А ГОСТ 9467-75.

Формат	Зона	Поз.	Обозначение	Наименование	Кол.	Примечание
				Детали		
Б4		1		[12 ГОСТ 8240-72, ℓ=1000	1	10,4 кг
Б4		2		L 100×100×10 ГОСТ 8509-72*, ℓ=1000	1	15,1 кг
Б4		3		ф10 А III ГОСТ 5.1459-72*, ℓ=300	6	0,19 кг

Привязан

Инв. №

ГИП	Щербаков	ТП 503-4-17-АС-МН23	
Нач. отд.	Сотников		
Гл. констр.	Обвинцев	Изделие закладное МН23	Стадия: Р; Масса: 26,6; Масштаб:
Рук. гр.	Бережная		Лист; Листов 1
Инженер	Струкова		
Проверил	Бережная		
Н. контр.	Исаков		ГИПРОАВТОТРАНС Воронежский филиал

Инв. № подл. | Подпись и дата | Взам. инв. №

Типовой проект 503-4-17 Альбом I

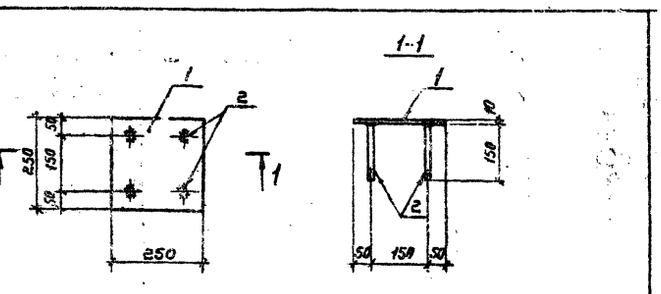

1. Изделие закладное изготовлять в соответствии с требованиями ГОСТ 10922-75 и СН 313-65*.
2. Соединение анкерных стержней втавр производить ручной дуговой сваркой под слоем флюса.
3. Сварку производить электродами Э42А ГОСТ 9467-75.

Формат	Зона	Поз.	Обозначение	Наименование	Кол.	Примечание
				Детали		
Б4		1		−250×10 ГОСТ 19903-74, ℓ=250	1	4,9 кг
Б4		2		ф14 А III ГОСТ 5.1459-72*, ℓ=150	4	0,18 кг

Привязан

Инв. №

ГИП	Щербаков	ТП 503-4-17-АС-МН24	
Нач. отд.	Сотников		
Гл. констр.	Обвинцев	Изделие закладное МН24	Стадия: Р; Масса: 5,6; Масштаб:
Рук. гр.	Бережная		Лист; Листов 1
Инженер	Струкова		
Проверил	Бережная		
Н. контр.	Исаков		ГИПРОАВТОТРАНС Воронежский филиал

Инв. № подл. | Подпись и дата | Взам. инв. №

Альбом I

Типовой проект 503-4-17

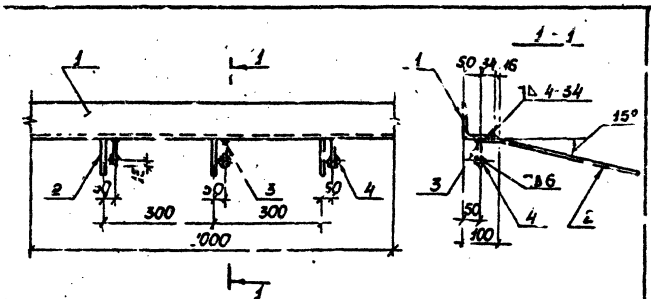

1. Изделие закладное изготовлять в соответствии с требованиями ГОСТ 10922-75 и СН 313-65*.
2. Сварные соединения анкеров в тавр производить ручной дуговой сваркой под слоем флюса; нахлесточные-ручной дуговой сваркой фланговыми швами.
3. Сварку производить электродами Э42А ГОСТ 9467-75

Формат	Зона	Поз.	Обозначение	Наименование	Кол.	Примечание
				Детали		
Б4		1		L 100×100×10 ГОСТ 8509-72*, e=1000	1	15,1 кг
Б4		2		ф8А III ГОСТ 5781-75, e=250	3	0,1 кг
Б4		3		ф8А III ГОСТ 5781-75, e=80	3	0,03 кг
Б4		4		ф12А III ГОСТ 5.1459-72*, e=20	6	0,02 кг

Привязан

Инв. №

ГИП	Щербаков	
Нач.отд.	Сотников	
Гл.констр.	Обвинцев	
Рук.гр.	Бережная	
Инженер	Струкова	
Проверил	Бережная	
Н.контр.	Исаков	

ТП 503-4-17-АС-МН25

Изделие закладное МН25

Стадия	Масса	Масштаб
Р	15,6	

Лист | Листов 1

ГИПРОАВТОТРАНС Воронежский филиал

Взам. инв. № | Подпись и дата | Инв. № подл.

Альбом I

Типовой проект 503-4-17

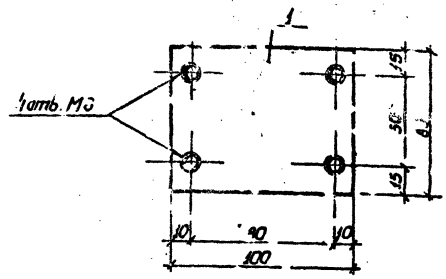

Формат	Зона	Поз.	Обозначение	Наименование	Кол.	Примечание
				Детали		
Б4		1		-80×20 ГОСТ 19903-74, e=100	1	1,3 кг

Привязан

Инв. №

ГИП	Щербаков	
Нач.отд.	Сотников	
Гл.констр.	Обвинцев	
Рук.гр.	Бережная	
Инженер	Струкова	
Проверил	Бережная	
Н.контр.	Исаков	

ТП 503-4-17-АС-МС1

Изделие соединительное МС1

Стадия	Масса	Масштаб
Р	1,3	

Лист | Листов 1

ГИПРОАВТОТРАНС Воронежский филиал

Взам. инв. № | Подпись и дата | Инв. № подл.

Альбом I

Типовой проект 503-4-17

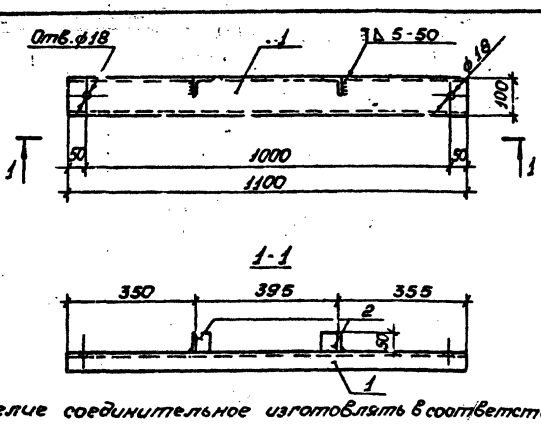

1. Изделие соединительное изготовлять в соответствии с требованиями ГОСТ 10922-75 и СН 313-65*.
2. Сварку производить электродами Э42А ГОСТ 9467-75.

Формат	Зона	Поз.	Обозначение	Наименование	Кол.	Примечание
				Детали		
Б4		1		[10 ГОСТ 8240-72, e=1100	1	9,4 кг
Б4		2		L 50×50×5 ГОСТ 8509-72*, e=50	2	0,2 кг

Привязан

Инв. №

ГИП	Щербаков	
Нач.отд.	Сотников	
Гл.констр.	Обвинцев	
Рук.гр.	Бережная	
Инженер	Струкова	
Проверил	Бережная	
Н.контр.	Исаков	

ТП 503-4-17-АС-МС2

Изделие соединительное МС2

Стадия	Масса	Масштаб
Р	9,8	

Лист | Листов 1

ГИПРОАВТОТРАНС Воронежский филиал

Взам. инв. № | Подпись и дата | Инв. № подл.

Альбом I

Типовой проект 503-4-17

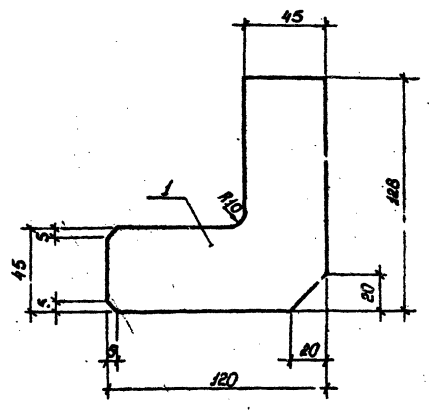

Формат	Зона	Поз.	Обозначение	Наименование	Кол.	Примечание
				Детали		
Б4		1		-120×6 ГОСТ 103-76, e=128	1	0,7 кг

Привязан

Инв. №

ГИП	Щербаков	
Нач.отд.	Сотников	
Гл.констр.	Обвинцев	
Рук.гр.	Бережная	
Инженер	Струкова	
Проверил	Бережная	
Н.контр.	Исаков	

ТП 503-4-17-АС-МС3

Изделие соединительное МС3

Стадия	Масса	Масштаб
Р	0,7	

Лист | Листов 1

ГИПРОАВТОТРАНС Воронежский филиал

Взам. инв. № | Подпись и дата | Инв. № подл.

Альбом I

Типовой проект 503-4-17

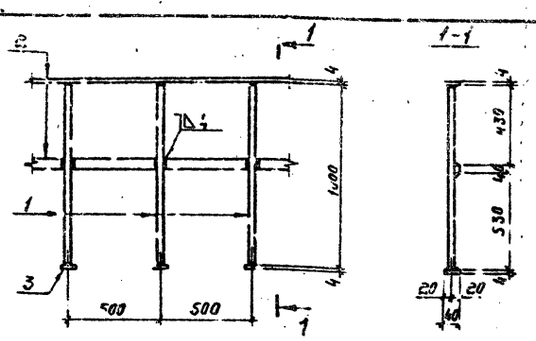

1. Сварные соединения I вабр производить ручной дуговой сваркой под слоем флюса; нахлесточные-ручной дуговой сваркой угловыми швами.
2. Сварку производить электродами Э42 ГОСТ 9467-75.
3 Готовое изделие окрасить 3 слоями эмали ХВ-113 по 2 слоям грунтовки ГФ-020.

Формат	Зона	Поз.	Обозначение	Наименование	Кол.	Примечание
				Детали		
БЧ		1		ф22 А I ГОСТ 5781-75, ℓ=1070	3	2,95 кг
БЧ		2		-40×4 ГОСТ 103-76, ℓ=1000	2	1,26 кг
БЧ		3		-40×4 ГОСТ 103-76, ℓ=40	3	0,05 кг

Привязан

Инв. N подл. | Подпись и дата | Взам. инв. N | Инв. N дубл.

ГИП	Щербаков	
Нач. отд.	Сотников	
Гл. констр.	Обвинцев	
Рук. гр.	Бережная	
Инженер	Струкова	
Проверил	Бережная	
Н. контр.	Исаков	

тп 503-4-17 – АС – ОГ1

Ограждение ОГ1

Стадия	Масса	Масштаб
Р	11,6	
Лист	Листов 1	

ГИПРОАВТОТРАНС Воронежский филиал

Альбом I

Типовой проект 503-4-17

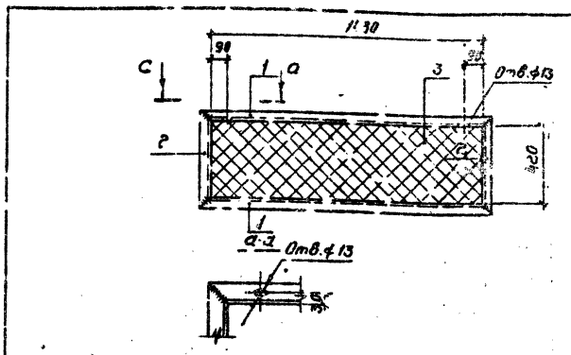

Сварку производить электродами Э42 ГОСТ 9467-75, $h_{шв}$ = 4 мм.

Формат	Зона	Поз.	Обозначение	Наименование	Кол.	Примечание
				Детали		
БЧ		1		L 50×50×5 ГОСТ 8509-72*, ℓ=1580	2	6,0 кг
БЧ		2		L 50×50×5 ГОСТ 8509-72*, ℓ=520	2	2,0 кг
БЧ		3		Сетка N°20×1,6 ГОСТ 5336-67*, F=0,6м²		1,1 кг

Привязан

Инв. N подл. | Подпись и дата | Взам. инв. N

ГИП	Щербаков	
Нач. отд.	Сотников	
Гл. конс. тр.	Обвинцев	
Рук. гр.	Бережная	
Инженер	Струкова	
Проверил	Бережная	
Н. контр.	Исаков	

тп 503-4-17-АС-РШ1

Решетка РШ1

Стадия	Масса	Масштаб
Р	17,1	
Лист	Листов 1	

ГИПРОАВТОТРАНС Воронежский филиал

Альбом I

Типовой проект 503-4-17

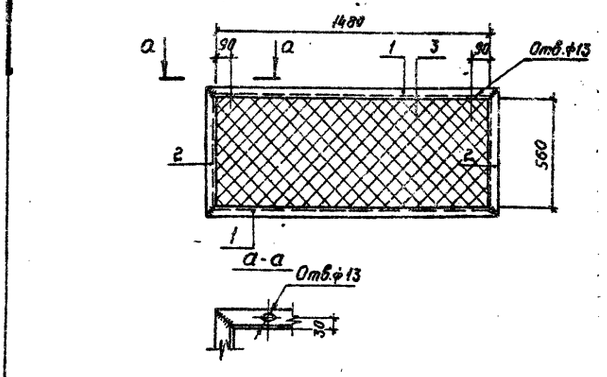

Сварку производить электродами Э42 ГОСТ 9467-75, $h_{шв.}$ = 4мм.

Формат	Зона	Поз.	Обозначение	Наименование	Кол.	Примечание
				Детали		
БЧ		1		L 50×50×5 ГОСТ 8509-72*, ℓ=1580	2	6,0 кг
БЧ		2		L 50×50×5 ГОСТ 8509-72*, ℓ=660	2	2,5 кг
БЧ		3		Сетка N°20×1,6 ГОСТ 5336-67*, F=0,8м²		1,4 кг

Привязан

Инв. N подл. | Подпись и дата | Взам. инв. N

ГИП	Щербаков	
Нач. отд.	Сотников	
Гл. констр.	Обвинцев	
Рук. гр.	Бережная	
Инженер	Струкова	
Проверил	Бережная	
Н. контр.	Исаков	

тп 503-4-17-АС-РШ2

Решетка РШ2

Стадия	Масса	Масштаб
Р	18,4	
Лист	Листов 1	

ГИПРОАВТОТРАНС Воронежский филиал

Альбом I

Типовой проект 503-4-17

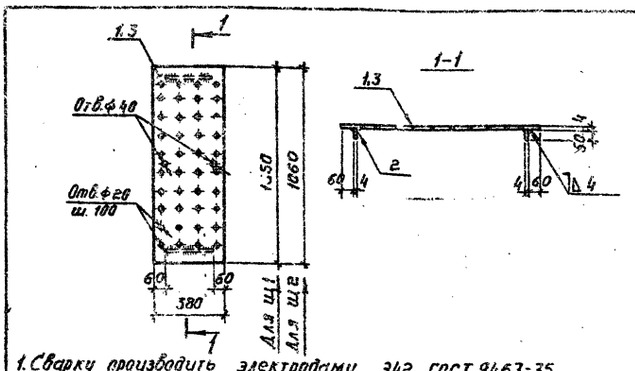

1. Сварку производить электродами Э42 ГОСТ 9467-75.
2. Готовое изделие окрасить 3 слоями эмали ХВ-113 по 2 слоям грунтовки ГФ-020.

Формат	Зона	Поз.	Обозначение	Наименование	Кол.	Примечание
				Щ1		
				Детали		
БЧ		1		-380×4 ГОСТ 82-70*, ℓ=1550	1	18,5 кг
БЧ		2		-50×4 ГОСТ 103-76, ℓ=260	2	0,4 кг
				Щ2		
				Детали		
БЧ		3		-380×4 ГОСТ 82-70*, ℓ=1060	1	12,7 кг
БЧ		2		-50×4 ГОСТ 103-76, ℓ=260	2	0,4 кг

Привязан

Инв. N подл. | Подпись и дата | Взам. инв. N

ГИП	Щербаков	
Нач. отд.	Сотников	
Гл. констр.	Обвинцев	
Рук. гр.	Бережная	
Инженер	Струкова	
Проверил	Бережная	
Н. контр.	Исаков	

тп 503-4-17-АС-Щ1, Щ2

Щит Щ1, Щ2

Стадия	Масса	Масштаб
Р	19,3 13,5	
Лист	Листов 1	

ГИПРОАВТОТРАНС Воронежский филиал

Альбом I

Типовой проект 503-4-17

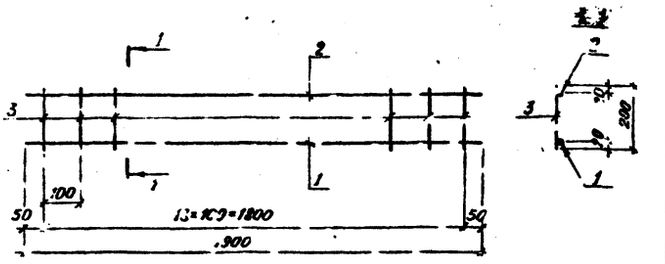

Арматурную сетку изготовлять при помощи контактной точечной электросварки в соответствии с требованиями ГОСТ 14098-68 и СН 393-78.

Формат	Зона	Поз.	Обозначение	Наименование	Кол.	Примечание
				Детали		
Б4		1		ф12 AIII ГОСТ 5781-75, ℓ=1900	1	1,9кг
Б4		2		ф8 AIII ГОСТ 5781-75, ℓ=1900	1	0,8кг
Б4		3		ф6 AI ГОСТ 5781-75, ℓ=200	19	0,34кг

Привязан

Инв. № подл. | Подпись и дата | Взам. инв. №

ГИП	Щербаков	
Нач. отд.	Сотников	
Гл. констр.	Овинцев	
Рук. гр.	Бережная	
Инженер	Струкова	
Проверил	Бережная	
Н. контр.	Исаков	

ТП 503-4-17-НС-С1

Сетка арматурная С1

Стадия	Масса	Масштаб
Р	3,3	
Лист	Листов 1	

ГИПРОАВТОТРАНС Воронежский филиал

Альбом I

Типовой проект 503-4-17

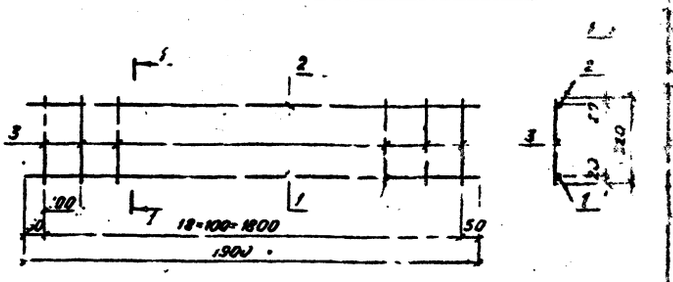

Арматурную сетку изготовлять при помощи контактной точечной электросварки в соответствии с требованиями ГОСТ 14098-68 и СН 393-78.

Формат	Зона	Поз.	Обозначение	Наименование	Кол.	Примечание
				Детали		
Б4		1		ф10 AIII ГОСТ 5.1459-75, ℓ=1940	1	1,2кг
Б4		2		ф8 AIII ГОСТ 5781-75, ℓ=1900	1	0,8кг
Б4		3		ф6 AI ГОСТ 5781-75, ℓ=320	19	0,07кг

Привязан

Инв. № подл. | Подпись и дата | Взам. инв. №

ГИП	Щербаков	
Нач. отд.	Сотников	
Гл. констр.	Овинцев	
Рук. гр.	Бережная	
Инженер	Струкова	
Проверил	Бережная	
Н. контр.	Исаков	

ТП 503-4-17-АС-С2

Сетка арматурная С2

Стадия	Масса	Масштаб
Р	3,3кг	
Лист	Листов 1	

ГИПРОАВТОТРАНС Воронежский филиал

Альбом I

Типовой проект 503-4-17

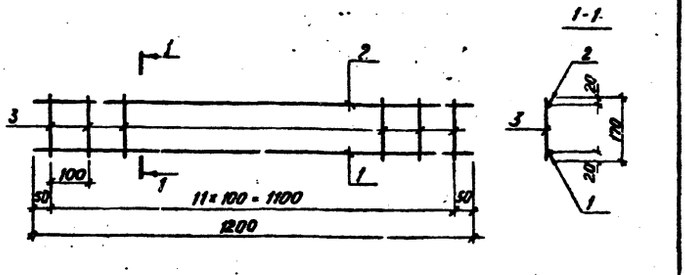

Арматурную сетку изготовлять при помощи контактной точечной электросварки в соответствии с требованиями ГОСТ 14098-68 и СН 393-78.

Формат	Зона	Поз.	Обозначение	Наименование	Кол.	Примечание
				Детали		
Б4		1		ф10 AIII ГОСТ 5.1459-72*, ℓ=1200	1	0,7кг
Б4		2		ф8 AIII ГОСТ 5781-75, ℓ=1200	1	0,5кг
Б4		3		ф6 AI ГОСТ 5781-75, ℓ=170	12	0,04кг

Привязан

Инв. № подл. | Подпись и дата | Взам. инв. №

ГИП	Щербаков	
Нач. отд.	Сотников	
Гл. констр.	Овинцев	
Рук. гр.	Бережная	
Инженер	Струкова	
Проверил	Бережная	
Н. контр.	Исаков	

ТП 503-4-17-АС-С3

Сетка арматурная С3

Стадия	Масса	Масштаб
Р	1,7	
Лист	Листов 1	

ГИПРОАВТОТРАНС Воронежский филиал

Альбом I

Типовой проект 503-4-17

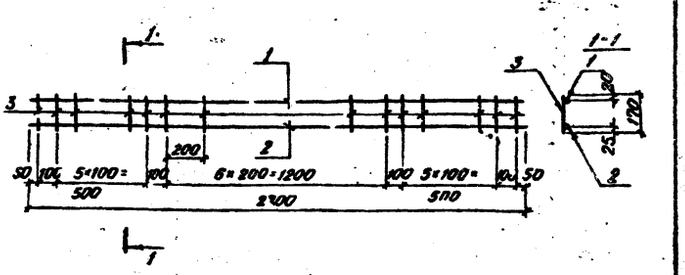

Арматурную сетку изготовлять при помощи контактной точечной электросварки в соответствии с требованиями ГОСТ 14098-68 и СН 393-78.

Формат	Зона	Поз.	Обозначение	Наименование	Кол.	Примечание
				Детали		
Б4		1		ф8 AIII ГОСТ 5781-75, ℓ=2700	1	1,1кг
Б4		2		ф18 AIII ГОСТ 5.1459-75, ℓ=2700	1	5,4кг
Б4		3		ф10 AI ГОСТ 5781-75, ℓ=170	21	0,1кг

Привязан

Инв. № подл. | Подпись и дата | Взам. инв. №

ГИП	Щербаков	
Нач. отд.	Сотников	
Гл. констр.	Овинцев	
Рук. гр.	Бережная	
Инженер	Струкова	
Проверил	Бережная	
Н. контр.	Исаков	

ТП 503-4-17-АС-С4

Сетка арматурная С4

Стадия	Масса	Масштаб
Р	8,6	
Лист	Листов 1	

ГИПРОАВТОТРАНС Воронежский филиал

Альбом I

Типовой проект 503-4-17

Ведомость
рабочих чертежей основного комплекта ЭЛ

Лист	Наименование	Примечание
1	Общие данные	
2	Силовое электрооборудование. План-схема	
3	Электроосвещение. План-схема канав	
4	Электроосвещение. План-схема тоннелей	
5	Электроосвещение. Ведомость электрооборудования, кабельных изделий и материалов, поставляемых заказчиком	
6	Электроосвещение. Уточненная ведомость изделий и материалов, поставляемых электромонтажной организацией	

Ведомость
ссылочных и прилагаемых документов

Обозначение	Наименование	Примечание
ГОСТ 2.754-72	Обозначения условные графические электрического оборудования и проводок на планах	К проекту не прикладывается
П537-0000000 ЭЗ — П537-0000000 Э5, П537-09.00000 СБ	Конвейер универсальный для перемещения автомобилей и автопоездов КамАЗ, МАЗ, ЗКЛ и ГАЗ на линиях ТС. Модель П537	Распространяет „ГИПРОАВТОТРАНС" г. Москва
Паспорт завода-изготовителя „Автоспецоборудование" г. Грозный	Подъемник электрогидравлический двухплунжерный канавный. Модель 128.	
	Подъемник канавный передвижной электромеханический Модель П231	

Ведомость
основных комплектов рабочих чертежей

Обозначение	Наименование	Примечание
ТХ	Технологические чертежи	Альбом I
АС	Архитектурно-строительные решения	Альбом I
ЭЛ	Силовое электрооборудование и электроосвещение	Альбом I

Условные обозначения, не вошедшие в ГОСТ 2.754-72

- Розетка двухполюсная ТР33 исполнения (брызгозащищенного)
- Трос для подвески кабеля и его концевое крепление

Основные показатели

Электроосвещение		
Напряжение	Общей сети	~380/220 В
	УЛАМП	~220 В
	переносного	~36 В
Вид - источник питания		Рабочее -
Способ прокладки сети		Провод марки АПВ-650 в стальных водогазопроводных трубах (трубы учтены в строительной части проекта)
Защитные меры безопасности	Части, подлежащие занулению	Металлические корпусы светильников
	Нулевые защитные проводники	Рабочий нулевой провод осветительной сети
Особые указания		Для питания светильников переносного освещения, при привязке проекта, предусмотреть ящики типа ЯТП-0.25 с понижающим трансформатором мощностью 250 В-А напряжением 220/36 В

Основные показатели

Силовое электрооборудование		
Напряжение	Силовой сети	380/220 В
	Цепей управления	220; 36 В
Источник питания		
Способ прокладки сети		Провод марки АПВ в стальных водогазопроводных, легких трубах в полу
Пускатели		Поступают комплектно с оборудованием
Зануление (заземление)	Части подлежащие занулению	Металлические корпусы электрооборудования, электродвигателей, шкафов управления
	Нулевые защитные проводники	Стальные трубы электропроводки
	Выравнивание потенциала	Все металлические строительные и производственные конструкции, стационарно проложенные трубопроводы, металлические корпусы технологического оборудования и т.п. присоединить к сети зануления — к нулевым шинкам силовых шкафов. Данные присоединения выполняются при привязке проекта

Типовой проект разработан в соответствии с действующими нормами и правилами и предусматривает мероприятия, обеспечивающие взрывную, взрывопожарную и пожарную безопасность при эксплуатации сооружения

Главный инженер проекта Щербаков

Инв. № подл.	Подпись и дата	Взам. инв. №	

Инв. №			
Гл. инж. инв.	Шатов		
Гл. инж. пр.	Щербаков		
Нач. отд.	Колыхалова		
Рук. гр.	Еськова		
Н. контр.	Малахов		

Привязан

ТП 503-4-17 -ЭЛ

Устройства для осмотра и ремонта грузовых автомобилей и автобусов

Для грузовых автомобилей линии поточные ЛПГ1-ЛПГ3, посты тупиковые ПТГ1-ПТГ5, посты проездные ППГ1 ППГ3

Стадия	Лист	Листов
Р	1	6

Общие данные

ГИПРОАВТОТРАНС Воронежский филиал

Альбом I

Типовой проект 503-4-17

Канава К1 (для постов ПТГ1, ПТГ4, ПТГ5)
План-схема силового электрооборудования



Канава К2 (для постов ПТГ1, ПТГ2, ПТГ3)
План-схема силового электрооборудования

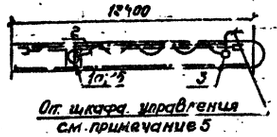

Линия поточная ЛПГ1. План-схема силового электрооборудования

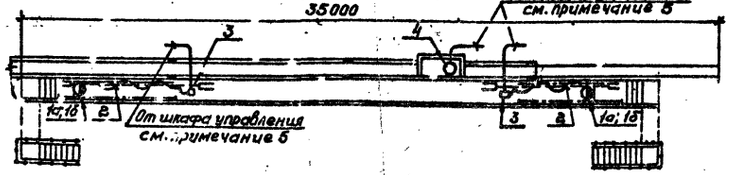

Канава К3 (для постов ПТГ5)
План-схема силового электрооборудования

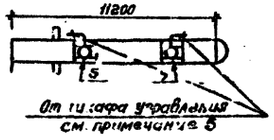

Линия поточная ЛПГ2. План-схема силового электрооборудования

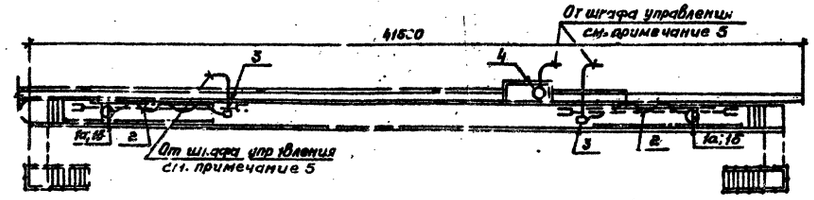

Линия поточная ЛПГ3. План-схема силового электрооборудования

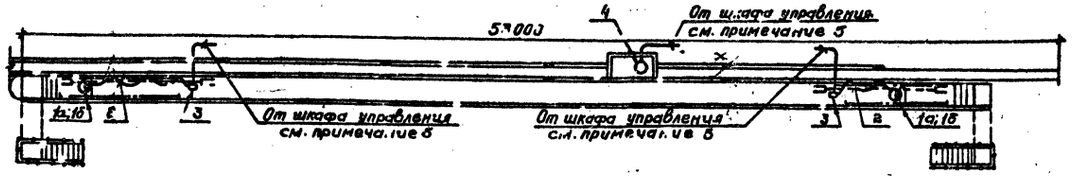

Линия поточная ЛПГ4.
План-схема силового электрооборудования

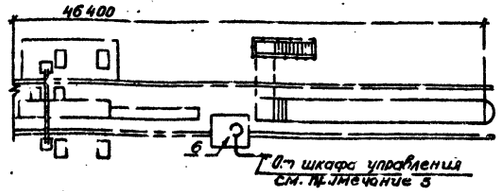

1. Для постов тупиковых ПТГ2, ПТГ4, ПТГ5 и постов проездных ППГ1-ППГ3 в проекте даны только схемы элементов канав, полностью схемы вышеуказанных постов см. технологическую часть проекта.
2. Схему управления подъемниками модели П231, П128 см. паспорта подъемников Грозненского опытно-экспериментального завода-изготовителя „Автоспецоборудование".
3. Принципиальную схему, шкаф управления, монтажную схему конвейера модели 4120 см. паспорт Заворского завода-изготовителя „Автоспецоборудование."
4. Принципиальную электрическую схему, шкаф управления, схему соединения, схему подключения конвейером модели П537 см. чертежи П537-0000000 ЭЗ, П537-0000000 Э4, П537-0000000 Э5, П531-0900000 СБ разработанные институтом „Гипроавтотранс" в. Москва.
5. Места установки шкафов управления, определение трасс сетей от шкафов управления до потребителей, сечение распределительных сетей решается при привязке данного проекта.
6. Конструкции крепления троса и крепления кабеля к тросу поступают в комплекте с оборудованием

Марка поз.	Обозначение	Наименование	Кол.	Масса ед.кг	Примечание
		Подъемник, модель			
		П231			
		Электродвигатель при-			
1а	М300	вода подъема			
		мощность 3 квт,			
		скорость вращения			
		1430 об/мин.			
		напряжение 380/220в	1		компл. с подъемником
		Электродвигатель при-			
1б	М300	вода передвижения			
		мощность 0,37 квт,			
		скорость вращения			
		1430 об/мин,			
		напряжение 380/220в	1		то же
2	комплектно	Подвес тросовый ска-			
		белем (подвеска троса на			
		кронштейнах)	1		см. паспорт
3		Коробка ответвительная	1		
		Конвейер, модель			
		П537			
4	А02-61-8	электродвигатель			
		мощность 7,5 квт,			
		скорость вращения 725 об/мин,			
		напряжение 380/220в	1		компл. с конвейером
		Подъемник, модель			
		П128			
5	А042-22-6	Электродвигатель			
		мощность 1,1 квт,			
		скорость вращения 930 об/мин,			
		напряжение 380/220в	2		компл. с подъемником

Привязан

Инв. №

Гл.инж.пр.	Щербаков		ТП 503-4-17-ЭЛ
Нач.отд.	Камышанова		Устройства для осмотра и ремонта грузовых автомобилей и автобусов
Рук.гр.	Еськова		
Ст.инж.	Мязин		
Н.контр.	Малахов		

Для грузовых автомобилей
Линии поточные ЛПГ1-ЛПГ4
Посты тупиковые ПТГ2, ПТГ4, ПТГ5
Посты проездные ППГ1-ППГ3

Стадия	Лист	Листов
Р	2	

Силовое электрооборудование. План-схема

ГИПРОАВТОТРАНС Воронежский филиал

Согласовано:
Инв.№ подл. | Подпись и дата | Взам.инв.№ | Инв.№ дубл. | Подпись и дата | Инв.№ подл.

Типовой проект 503-4-17 Альбом I

Линия поточная ЛПГ1. План-схема электроосвещения

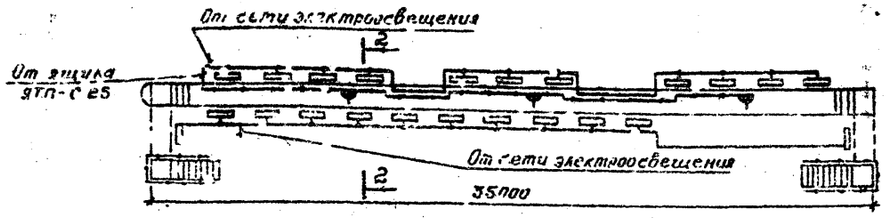

Линия поточная ЛПГ2. План-схема электроосвещения

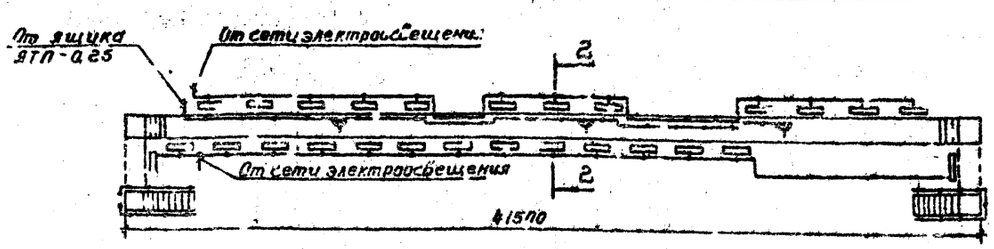

Линия поточная ЛПГ3. План-схема электроосвещения

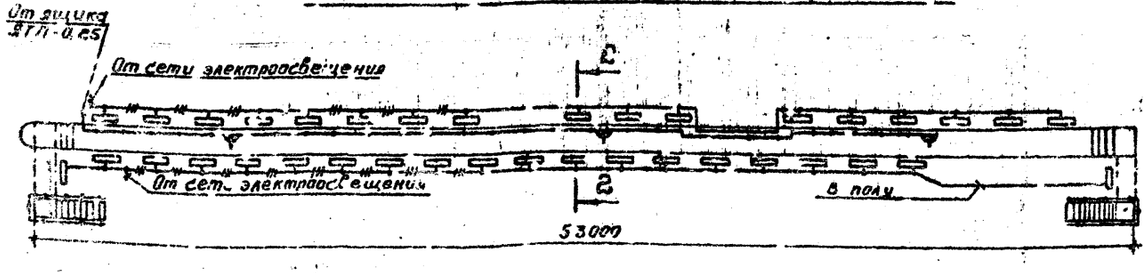

Канава К3 (для постов ПТГ5)

План-схема электроосвещения

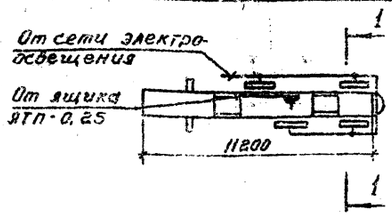

1-1

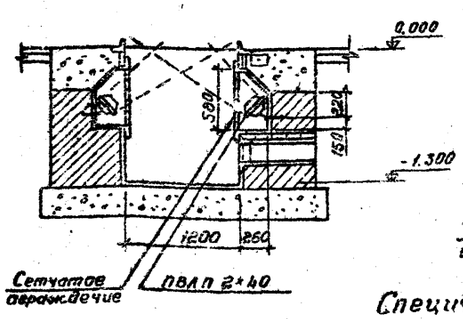

Канава К4 (для постов ЛПГ1, ЛПГ2, ЛПГ3)

План-схема электроосвещения

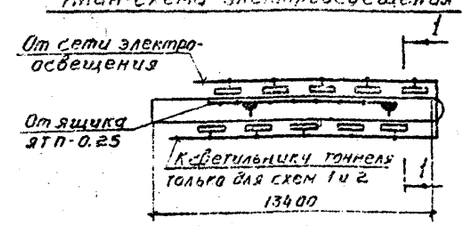

2-2

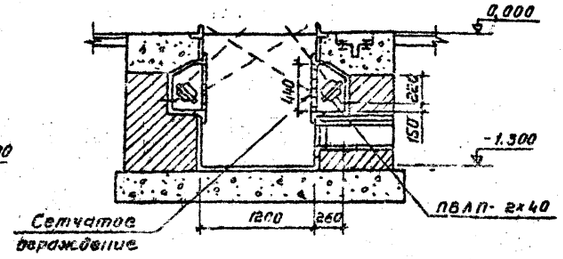

Спецификация электрооборудования материалов

Марка, поз.	Обозначение	Наименование	Количество ЛПГ1	ЛПГ2	ЛПГ3	К1 К2	К3	К4	Масса, ед, кг	Примечание
1	ПВЛП-2×40	Светильник 220В, пыле-защищенный, 2×40Вт	23	27	37	6	4	10		
2	ЛБ-40	Лампа люминесцентная 40Вт	46	54	74	12	8	20		
3	СК-220/15-80	Стартер для люминесцентной лампы 220В	46	54	74	12	8	20		
4	АПВ-660	Провод с алюминиевыми жилами, 1×2,5 кв. мм	200	240	340	50	30	75		п.м.
5	У-86-РБ	Розетка штепсельная 36В, 10А брызгозащищенная с вилкой У-87-РБ	3	3	3	1	1	2		
6	У409	Коробка ответвительная	20	25	35	5	3	10		

Канава К1 (для постов ПТГ1, ПТГ3)

План-схема электроосвещения

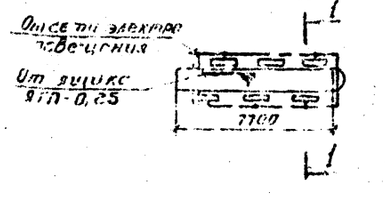

Канава К2 (для постов ПТГ2, ПТГ4)

План-схема электроосвещения

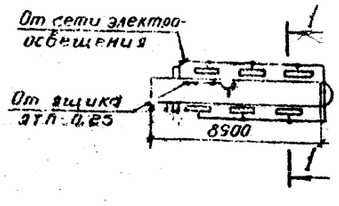

Пояснение см. лист ЭЛ-4

Привязан

Инв. №

Гл. инж. пр.	Щербаков		ГП 503-4-17 - ЭЛ
Нач. отд.	Калыхалова		Устройства для осмотра и ремонта грузовых автомобилей и автобусов
Рук. груп.	Еськова		Для грузовых автомобилей Линии поточные ЛПГ1-ЛПГ3, посты тупиковые ПТГ1-ПТГ5, посты проездные ППГ1-ППГ3
Н. контр.	Малахов		Стадия Р; Лист 3; Листов
			Электроосвещение. План-схема канав
			ГИПРОАВТОТРАНС Воронежский филиал

Типовой проект 503-4-17.91 Альбом V

Тоннель Т1 (для схемы 1 поста ППГ1)
План-схема электроосвещения



Тоннель Т2 (для схемы 2 поста ППГ1)
План-схема электроосвещения



Тоннель Т3, Т9 (для схемы 1 постов ППГ2, ППГ3)
План-схема электроосвещения



Для постов тупиковых ПТГ4-ПТГ5 и постов проездных ППГ1-ППГ3 в проекте даны только элементы канав и тоннелей, полностью схемы вышеуказанных постов см. технологическую часть проекта.

Электроосвещение канав выполнить светильниками с люминесцентными лампами типа ПВЛП 2×40.

Освещенность в канавах принята 150 лк

Распределительную сеть предусмотрено выполнить проводом марки АПВ-660 сеч. 1×2,5 кв. мм в стальных трубах.

Прокладку труб между нишами см. строительные чертежи.

При привязке проекта уточнить количеств, сечение проводов и места установки выключателей.

Тоннель Т4, Т10 (для схем 2 постов ППГ2, ППГ3)
План-схема электроосвещения

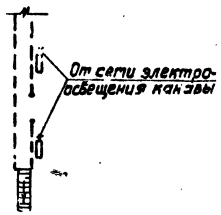

Тоннель Т5, Т11 (для схемы 3 постов ППГ2)
План-схема электроосвещения

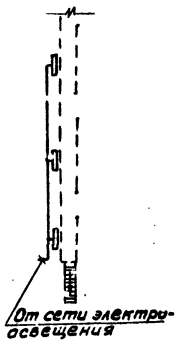

Тоннель Т8, Т14 (для схемы 6 постов ППГ2, ППГ3)
План-схема электроосвещения

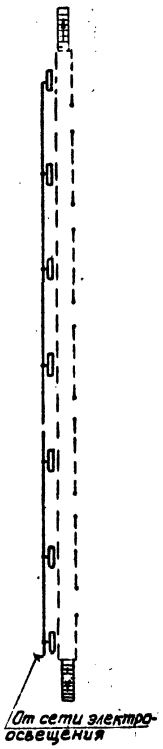

Тоннель Т7, Т13 (для схемы 5 постов ППГ2, ППГ3)
План-схема электроосвещения

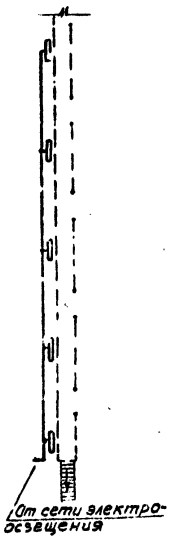

Тоннель Т6, Т12 (для схем 4 постов ППГ2, ППГ3)
План-схема электроосвещения

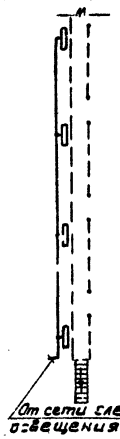

Спецификация на электрооборудование и материалы

Марка, поз.	Обозначение	Наименование	Количество Т1,Т2 Т3,Т9	Т4 Т10	Т5 Т11	Т6 Т12	Т7 Т13	Т8 Т14	Масса ед., кг	Примечание
1	ПВЛП-2×40	Светильник 2208 пыле-								
		защищенный, 2×40 Вт	1	2	3	4	5	7		
2	ЛБ-40	Лампа люминесцент-								
		ная 40 Вт	2	4	6	8	10	12		
3	СК-220/13-80	Стартер для люминес-								
		центной лампы 220 В	2	4	6	8	10	12		
4	АПВ-660	Провод, 660 В, с алюми-								
		ниевыми жилами								
		1×2,5 кв. мм	5	10	25	40	50	75		п.м.
5	У409	Коробка ответвительная	-	--	2	3	4	6		

Привязан

Инв. №

Гл. инж. пр.	Щербаков		ТП 503-4-17 -ЭЛ
Нач. отд.	Калмыкова		Устройства для осмотра и ремонта грузовых автомобилей и автобусов
Рук. грп.	Еськова		Для грузовых автомобилей посты проездные ППГ1, ППГ2, ППГ3
			Стадия: Р; Лист: 4; Листов:
Н. контр.	Малахов		Электроосвещение. План-схема тоннелей
			ГИПРОАВТОТРАНС Воронежский филиал

Согласовано
Нач. техн. отд. Котяшова
Нач. отд. Ксенз
Инж. ГО ПБ
Взам. инв. №
Подпись и дата
Инв. № подл.

Типовой проект 503-4-17

№п/п	Наименование и техническая характеристика изделия, материала	Тип, марка	Ед. изм.	Потребность по проектным схемам					
				1	2	3	4	5	6
	Линия поточная ЛПГ1								
1	Светильник 220В, пылезащищенный 2×40 Вт	ПВЛП-2×40	шт	23					
2.	Лампа люминесцентная 220В, 40Вт	ЛБ-40	шт	46					
3.	Стартер для люминесцентной лампы 220 Вольт	СК-220/15-80	шт	46					
4.	Провод с алюминиевой жилой 1×2,5кВ.мм	АПВ-660	км	0.2					
	Линия поточная ЛПГ2								
1	Светильник 220В пылезащищенный 2×40Вт	ПВЛП-2×40	шт	77					
2.	Лампа люминесцентная 220В, 40Вт	ЛБ-40	шт	54					
3.	Стартер для люминесцентной лампы 220 Вольт	СК-220/15-80	шт	44					
4.	Провод с алюминиевой жилой 1×2,5 кВ.мм.	АПВ-660	км	0.21					
	Линия поточная ЛПГ3								
1	Светильник 220В, пылезащищенный 2×40 Вт	ПВЛП-2×40	шт	77					
2.	Лампа люминесцентная 220В, 40Вт	ЛБ-40	шт.	74					
3.	Стартер для люминесцентной лампы 220 Вольт	СК-220/15-80	шт	74					
4	Провод с алюминиевой жилой, 1×2,5кВмм	АПВ-660	км	0,34					
	Пост тупиковый ПТГ1								
1.	Светильник 220В, пылезащищенный, 2×40 Вт	ПВЛП-2×40	шт.	6					
2	Лампа люминесцентная 220В, 40Вт	ЛБ-40	шт	12					
3	Стартер для люминесцентной лампы 220 Вольт	СК-220/15-80	шт	12					
4	Провод с алюминиевой жилой, 1×2,5кВмм	АПВ-660	км	0,05					
	Пост тупиковый ПТГ2								
1.	Светильник 220В, пылезащищенный, 2×40 Вт	ПВЛП-2×40	шт	6					
2.	Лампа люминесцентная 220В, 40Вт	ЛБ-40	шт	12					
3.	Стартер для люминесцентной лампы 220 Вольт	СК-220/15-80	шт	12					
4.	Провод с алюминиевой жилой, 1×2,5кВт	АПВ-660	км	0,05					
	Пост тупиковый ПТГ3								
1.	Светильник 220В, пылезащищенный, 2×40 Вт	ПВЛП-2×40	шт	6	12	18	24	30	36
2.	Лампа люминесцентная 220В, 40Вт	ЛБ-40	шт.	12	24	36	48	60	72
3.	Стартер для люминесцентной лампы 220 Вольт	СК-220/15-80	шт	12	24	36	48	60	72
4	Провод с алюминиевой жилой, 1×2,5кВмм	АПВ-660	км	0,05	0,1	0,15	0,2	0,25	0,3

№п/п	Наименование и техническая характеристика изделия, материала	Тип, марка	Ед. изм.	Потребность по проектным схемам					
				1	2	3	4	5	6
	Пост тупиковый ПТГ4								
1.	Светильник 220В, пылезащищенный 2×40 Вт	ПВЛП-2×40	шт	6	12	18	24	30	36
2.	Лампа люминесцентная 220В, 40Вт	ЛБ-40	шт	12	24	36	48	60	72
3.	Стартер для люминесцентной лампы 220 Вольт	СК-220/15-80	шт	12	24	36	48	60	72
4.	Провод с алюминиевой жилой 1×2,5кВт	АПВ-660	км	0,15	0.1	0,15	0.2	0,25	0.3
	Пост тупиковый ПТГ5								
1.	Светильник 220В, пылезащищенный 2×40 Вт	ПВЛП-2×40	шт	4	8	12	16	20	24
2.	Лампа люминесцентная 220В, 40Вт	ЛБ-40	шт	8	16	24	32	40	48
3.	Стартер для люминесцентной лампы 220 Вольт	СК-220/15-80	шт	8	16	24	32	40	48
4.	Провод с алюминиевой жилой, 1×2,5кВт	АПВ-660	км	0,03	0,06	0,09	0,12	0,15	0,18
	Пост проездной ПТГ1								
1.	Светильник 220В, пылезащищенный, 2×40 Вт	ПВЛП-2×40	шт	11	11				
2.	Лампа люминесцентная 220В, 40Вт.	ЛБ-40	шт	22	22				
3.	Стартер для люминесцентной лампы 220 вольт	СК-220/15-80	шт	22	22				
4.	Провод с алюминиевой жилой, 1×2,5кВмм	АПВ-660	км	0,08	0,08				
	Пост проездной ПТГ2								
1.	Светильник 220В, пылезащищенный 2×40 Вт	ПВЛП-2×40	шт	11	22	33	44	55	67
2.	Лампа люминесцентная 220В, 40Вт	ЛБ-40	шт	22	44	66	88	110	134
3.	Стартер для люминесцентной лампы 220 Вольт	СК-220/15-80	шт	22	44	66	88	110	134
4	Провод с алюминиевой жилой 1×2,5кВ.мм	АПВ-660	км	0,08	0,16	0,265	0,34	0,425	0,525
	Пост проездной ПТГ3								
1.	Светильник 220В, пылезащищенный 2×40 Вт	ПВЛП-2×40	шт	11	22	33	44	55	67
2.	Лампа люминесцентная 220В, 40Вт	ЛБ-40	шт	22	44	66	88	110	134
3.	Стартер для люминесцентной лампы 220 Вольт	СК-220/15-80	шт	22	44	66	88	110	134
4.	Провод с алюминиевой жилой, 1×2,5кВмм	АПВ-660	км	0,08	0,16	0,25	0,34	0,425	0,525

Привязан

Инв. №

ГИП	Щербаков		ТП 503-4-17 - ЭЛ
Нач.отд.	Новикова		Устройства для осмотра и ремонта грузовых автомобилей и автобусов.
Рук.гр.	Еськова		
Ст.инж.	Кимрцова		Для грузовых автомобилей линии поточные ЛПГ1-ЛПГ3 посты тупиковые ПТГ1-ПТГ5 посты проездные ПТГ1-ПТГ3
Н.контр.	Малахов		Электроосвещение. Ведомость электрооборудования кабельных изделий и материалов, поставляемых заказчиком

Стадия	Лист	Листов
Р	5	

ГИПРОАВТОТРАНС
Воронежский филиал

Альбом I

Типовой проект 503-4-

№ п/п	Наименование и техническая характеристика изделия, материала	Тип, марка	Ед. изм.	Потребность по проекту на схему 1	2	3	4	5	6
	Линия поточная ЛПГ1								
1	Розетка штепсельная, 36 В, 10 А, брызгозащищенная с вилкой У-87-РБ	У-86-РБ	шт	3					
2	Коробка ответвительная	У409	шт	20					
	Линия поточная ЛПГ2								
1	Розетка штепсельная, 36 В, 10 А, брызгозащищенная с вилкой У-87-РБ	У-86-РБ	шт	3					
2	Коробка ответвительная	У409	шт	25					
	Линия поточная ЛПГ3								
1	Розетка штепсельная, 36 В, 10 А, брызгозащищенная с вилкой У-87-РБ	У-86-РБ	шт	3					
2	Коробка ответвительная	У409	шт	35					
	Пост тупиковый ПТГ1								
1	Розетка штепсельная, 36 В, 10 А, брызгозащищенная с вилкой У-87-РБ	У-86-РБ	шт	1					
2	Коробка ответвительная	У409	шт	5					
	Пост тупиковый ПТГ2								
1	Розетка штепсельная, 36 В, 10 А, брызгозащищенная с вилкой У-87-РБ	У-86-РБ	шт	1					
2	Коробка ответвительная	У409	шт	5					
	Пост тупиковый ПТГ3								
1	Розетка штепсельная, 36 В, 10 А, брызгозащищенная с вилкой У-87-РБ	У-86-РБ	шт	1	2	3	4	5	6
2	Коробка ответвительная	У409	шт	5	10	15	20	25	30
	Пост тупиковый ПТГ4								
1	Розетка штепсельная, 36 В, 10 А, брызгозащищенная с вилкой У-87-РБ	У-86-РБ	шт	1	2	3	4	5	6
2	Коробка ответвительная	У409	шт	5	10	15	20	25	30
	Пост тупиковый ПТГ5								
1	Розетка штепсельная, 36 В, 10 А, брызгозащищённая с вилкой У-87-РБ	У-86-РБ	шт	1	2	3	4	5	6
2	Коробка ответвительная	У409	шт	3	6	9	12	15	18
	Пост проездной ППГ1								
1	Розетка штепсельная, 36 В, 10 А, брызгозащищенная с вилкой У-87-РБ	У-86-РБ	шт	2	2				
2	Коробка ответвительная	У409	шт	10	10				
	Пост проездной ППГ2								
1	Розетка штепсельная, 36 В, 10 А, брызгозащищенная с вилкой У-87-РБ	У-86-РБ	шт	2	4	6	8	10	12
2	Коробка ответвительная	У409	шт	10	20	32	43	54	66
	Пост проездной ППГ3								
1	Розетка штепсельная, 36 В, 10 А, брызгозащищенная с вилкой У-87-РБ	У-86-РБ	шт	2	4	6	8	10	12
2	Коробка ответвительная	У409	шт	10	20	32	43	54	66

Привязан

Инв. №

Инв. № подл. | Подпись и дата | Взам. инв. №

Гл. инж. пр.	Щербаков	
Нач. отд.	Колыхалова	
Рук. гр.	Еськова	
Ст. инж.	Кузнецова	
Н. контр.	Малахов	

ТП 503-4-17 -ЭЛ

Устройства для осмотра и ремонта грузовых автомобилей и автобусов

Для грузовых автомобилей линии поточные ЛПГ1-ЛПГ3, посты тупиковые ПТГ1-ПТГ5 посты проездные ППГ1-ППГ3

Электроосвещение. Уточненная ведомость изделий и материалов, поставляемых электромонтажной организацией

Стадия	Лист	Листов
Р	6	

Гипроавтотранс
Воронежский филиал

Отпечатано
в Новосибирском филиале ЦИТП
630064 г. Новосибирск, пр. Маркса 1
Выдано в печать: 11" X 1982 г.
Заказ 3486 Тираж 100

gost.e-ecolog.ru