ТИПОВОЙ ПРОЕКТ
902-1-92.84

КАНАЛИЗАЦИОННАЯ НАСОСНАЯ СТАНЦИЯ ПРОИЗВОДИТЕЛЬНОСТЬЮ 25-173 м³/ч, НАПОРОМ 6-65м ПРИ ГЛУБИНЕ ЗАЛОЖЕНИЯ ПОДВОДЯЩЕГО КОЛЛЕКТОРА 4,0м
(СБОРНО-МОНОЛИТНЫЙ ВАРИАНТ)

АЛЬБОМ V

Подземная часть. Изделия.

Инв.№ подл. | Подпись и дата | Взам. инв.№

19976-05
ЦЕНА 1-29

gost.e-ecolog.ru

Привязан

Инв. №

ТИПОВОЙ ПРОЕКТ
902-1-92.84

КАНАЛИЗАЦИОННАЯ НАСОСНАЯ СТАНЦИЯ ПРОИЗВОДИТЕЛЬНОСТЬЮ 25-173 м³/ч НАПОРОМ 6-65м ПРИ ГЛУБИНЕ ЗАЛОЖЕНИЯ ПОДВОДЯЩЕГО КОЛЛЕКТОРА 4,0м (сборно-монолитный вариант)

СОСТАВ ПРОЕКТА:

Альбом I	Пояснительная записка
Альбом II	Технологические решения, внутренний водопровод и канализация. Отопление и вентиляция
Альбом III	Архитектурно-строительные решения. Надземная часть. Общие чертежи
Альбом IV	Строительные решения. Подземная часть
Альбом V	Подземная часть. Изделия
Альбом VI	Силовое электрооборудование. Технологический контроль.
Альбом VII	Спецификация оборудования.
Альбом VIII	Ведомости потребности в материалах
Альбом IX	Сметы. Общая часть
Альбом X	Сметы. Подземная часть.

Примененные типовые материалы:
Типовые конструкции и детали Т-2092 - Бак разрыва струи емкостью 180л. - Распространяет ЦИТП
Серия 3.901-13, вып. 2 - Колонка управления задвижкой ф300 - Распространяет Тбилисский Филиал ЦИТП

Альбом V

Разработан проектным институтом „Харьковский Водоканалпроект"
Главный инженер института Г.А. Бондаренко
Главный инженер проекта В.С. Лялюк

Утвержден в/о „Союзводоканалниипроект". протокол №23 от 20.06.1984г.
введен в действие в/о „Союзводоканалниипроект" приказ № 203 от 21.09.1984г.

Привязан

Инв. №

19976-05 2

Альбом V

Типовой проект 902-1-92.84

Формат	Обозначение	Наименование	стр.	Примечание
А3	902-1-92.84-КЖИ-ДО	Опись документов	2	
А4	-ТО	Техническое описание	3	
А4	-1ПС48-1ш	Панель стеновая 1ПС48 – 1ш	4	
А4	-ВМС1	Ведомость расхода стали	4	
А3	-1ПС48-1ш СБ	Панель стеновая 1ПС48 – 1ш Сборочный чертеж	5-6	
А4	-1ПС48-1ш-01	Панель стеновая (ПС1 - ПС11)	7	
А3	-1ПС48-1ш-01СБ	Панель стеновая (ПС1-ПС11). Сборочный чертеж.	8-11	
А3	-ВМС2	Ведомость расхода стали	12	
А4	-ПГ48.20-У4ш	Панель перегородочная ПГ48.20-У4ш	13	
А4	-ВМС3	Ведомость расхода стали	13	
А3	-ПГ48.20-У4ш СБ	Панель перегородочная ПГ48.20-У4ш Сборочный чертеж	14-15	
А4	ПГ48.11-У1ш	Панель перегородочная (ПГ48.11-У1ш ПГ48.11-У1ш-1)	16	
А4	-ВМС4	Ведомость расхода стали	17	
А3	-ПГ48.11-У1ш СБ	Панель перегородочная ПГ48.11-У1ш Сборочный чертеж ПГ48.11-У1ш-1	17-18	
А4	-ПГ48.11-У1ш-01	Панель перегородочная (ПГ48.11-У1ш-01)	19	
А4	-ПГ48.11-У1ш-01СБ	Панель перегородочная (ПГ48.11-У1ш-01) Сборочный чертеж	19	
А4	-ПГ48.11-У1ш-1-01	Панель перегородочная (ПГ48.11-У1ш-1-01)	20	
А4	-ПГ48.11-У1ш-1-01СБ	Панель перегородочная (ПГ48.11-У1ш-1-01) Сборочный чертеж	20	
А4	-ПГ48.20-У4ш-01	Панель перегородочная (ПГ2, ПГ3)	21	
А3	-ПГ48.20-У4ш-01СБ	Панель перегородочная (ПГ2, ПГ3) Сборочный чертеж.	22-23	
А3	-ВМС5	Ведомость расхода стали	24	

Формат	Обозначение	Наименование	стр.	Примечание
А4	902-1-92.84-КЖИ-С1	Сетка арматурная С1	25	
А4	-С2	Сетка арматурная С2	25	
А4	-С4	Сетка арматурная С3	26	
А4	-С4	Сетка арматурная С4	26	
А4	-С5	Сетка арматурная С5	27	
А4	-С6	Сетка арматурная С6	27	
А4	-Кр1	Каркас плоский Кр1	28	
А4	-Кр2	Каркас плоский Кр2	28	
А4	-Кр3	Каркас плоский Кр3	29	
А4	-МН1	Изделие закладное (МН1, МН11)	29	
А4	-МН2	Изделие закладное МН2	30	
А4	-МН3	Изделие закладное МН3	30	
А4	-Мс1	Изделие соединительное Мс1	31	
А4	-Мс2	Изделие соединительное Мс2	31	
А4	-МС3	Изделие соединительное (МС3-МС5)	32	
А4	-МН6	Изделие закладное МН6	32	

Инв.№ подл. | Подпись и дата | Взам.инв.№

Привязан

Инв. №

Начальник	Шейко	
Н.контр.	Окольская	
Гл.спец.	Власенко	
Рук. гр.	Тахтарникова	
Вед.инж.	Бродская	
Ст.инж.	Черенова	

ТП 902-1-92.84 -КЖИ-ДС

Опись документов

Стадия	Масса	Масштаб
Р	–	–
Лист	Листов 1	

Госстрой СССР Союзводоканалпроект Харьковский Водоканалпроект

Альбом V

Типовой проект 902-1-92.84

Техническое описание

1. Сборные железобетонные изделия запроектированы из тяжелого бетона при условии их изготовления в заводских условиях в инвентарных стальных формах. Изделия должны изготовляться в точном соответствии с рабочими чертежами, а также требованиями ГОСТ 13015.1-81 „Изделия железобетонные и бетонные. Общие технические требования".
2. Изделия армируются арматурными сетками и каркасами.
3. Фиксация закладных изделий осуществляется путем крепления их к опалубочной форме.
4. Для строповки изделий при извлечении их из опалубочной формы при их транспортировке предусмотрено применение строповочных петель.
5. Складирование изделий производится в штабелях. Высота штабеля назначается из условия обеспечения требований техники безопасности согласно СНиП III-4-80. Подкладки должны устанавливаться в местах расположения строповочных

Привязан			
Инв. №			
Нач.отд.	Шейко		
Н.контр.	Сокольская		
Гл.спец.	Власенко		
Рук.гр.	Тахтамышева		
Ст.инж.	Бродская		
Инжен.	Водолажина		

Инв. № подл. | Подпись и дата | Взам. инв. №

ТП 902-1-92.84 -КЖИ-ТО

Техническое описание

Стадия	Лист	Листов
Р	1	2

Госстрой СССР
Союзводоканалниипроект
Харьковский
Водоканалпроект

Формат А4

петель.

6. Плоские арматурные изделия следует изготовлять при помощи контактной точечной сварки по ГОСТ 14098-68. Качество арматурных изделий должно удовлетворять требованиям ГОСТ 10922-75.
7. Размеры сеток и каркасов даны по осям и торцам стержней.
8. Сварку закладных изделий производить в соответствии с ГОСТ 19292-73, „Соединения сварных элементов закладных деталей сборных железобетонных конструкций" и СН393-78.
9. Сварку товровых соединений круглых стержней с листовым прокатом закладных изделий выполнять под слоем флюса.
10. Материал прокатной стали закладных изделий принять марки ВСт3кп2-1 для сварных конструкций по ТУ14-1-3023-80 и ВСт3кп2 по ГОСТ 535-79*.
11. Катет сварных швов принять по наименьшей толщине свариваемых элементов.
12. Для сварных соединений стержней арматуры и закладных деталей применять электроды по ГОСТ 9467-75 для арматуры класса; АТ-Э42, Э48, Э42А, Э46А, А III-Э42А Э46А, Э50А.
13. Панели следует изготовлять в опалубке серии 3.902.1-10 вып.1

Привязан			
Инв. №			

Инв. № подл. | Подпись и дата | Взам. инв. №

ТП 902-1-92.84-КЖИ-ТО

Лист 2

19976-05 4 Копировал: Круглякова

Формат А4

Альбом V

Типовой проект 902-1-92.84

Формат	Зона	Поз	Обозначение	Наименование	Кол.	Примечание
				Документация		
А4			902-1-92.84 -КЖИ-ТО	Техническое описание		
А4			-ВМС1	Ведомость расхода стали		
А3			-1ПС48-1шСБ	Сборочный чертёж		
				Сборочные единицы		
А4		1	-С1	Сетка арматурная С1	1	
А4		2	-С2	С2	1	
		3	3.902.1-10.1 00.01.00-01	Каркас плоский КР2	8	
		4	3.902.1-10.1 00.22.00	Изделие закладное МН1	4	
				Материалы		
				Бетон марки М300	1,85	м³
				В4		

Остальное см. спецификацию исполнения

Инв.№подл. | Подпись и дата | Взам.инв.№

Привязан

Инв. №

Нач.отд.	Шейко	
Н.контр.	Сокольская	
Гл.спец.	Власенко	
Рук.гр.	Тахтаныш	
Вед.инж.	Бродская	
Инж.	Мягкая	

ТП 902-1-92.84 -КЖИ-1ПС.48-1ш

Панель стеновая 1ПС48 – 1ш

Стадия	Лист	Листов
Р		1

Госстрой СССР Союзводоканалниипроект Харьковский Водоканалпроект

Ведомость расхода стали на один элемент, кг

Марка элемента	Изделия арматурные								
	Арматура класса						Прокат марки		Всего
	А-I			А-III			ВСт3кп2		
	ГОСТ 5781-82						ГОСТ 103-76		
	Ф8		Итого	Ф10	Ф14	Итого	10-20	Итого	
1ПС48-1ш	12,6		12,6	35,0	109,2	144,2	45,0	45,0	201,8

Марка элемента	Изделия закладные							Всего	Общий расход
	Арматура класса								
	А-I			А-II		А-III			
	ГОСТ 5781-82								
	Ф6		Итого	Ф18	Итого	Ф8	Итого		
1ПС48-1ш	3,2		3,2	9,6	9,6	9,6	9,6	22,4	243.9

Инв.№подл. | Подпись и дата | Взам.инв.№

Привязан

Инв. №

Нач.отд.	Шейко	
Н.контр.	Сокольская	
Гл.спец.	Власенко	
Рук.гр.	Тахтаныш	
Вед.инж.	Бродская	
Инж.	Мягкая	

ТП 902-1-92.84 -КЖИ-ВМС1

Ведомость расхода стали

Стадия	Лист	Листов
Р		1

Госстрой СССР Союзводоканалниипроект Харьковский Водоканалпроект

Альбом V

Типовой проект 902-1-92.84

Инв.№ подл. | Подпись и дата | Взам.инв.№

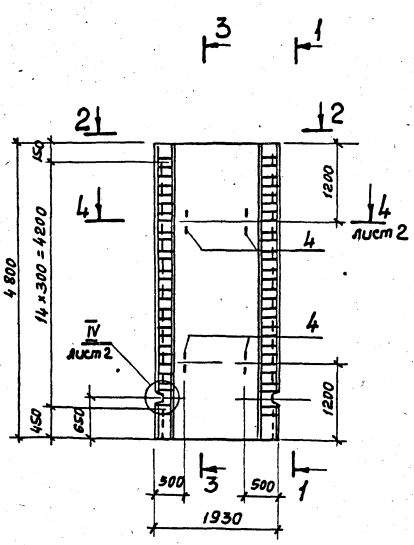

1-1

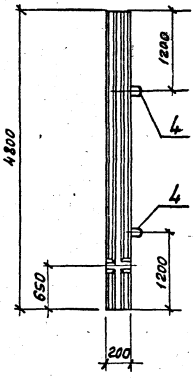

3-3

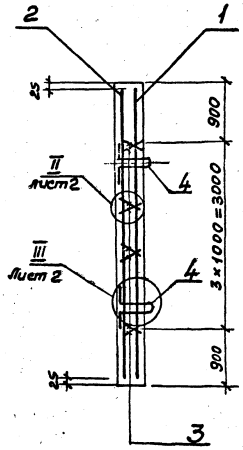

2-2

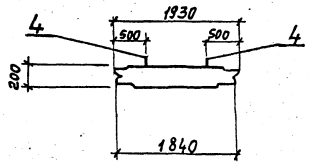

Привязан			
Инв. №			
Нач.отд	Шейко		
Н. контр	Сокольская		
Гл. спец	Власенко		
Рук. гр.	Захтамышева		
Вед. инж	Бобовская		
Инж.	Мязкая		

902-1-92.84-кжи-1ПС48-1ш СБ

Панель стеновая 1ПС48-1ш. Сборочный чертеж.

Стадия	Масса	Масштаб
Р	4625	1:50

Лист 1 | Листов 2

Госстрой СССР Союзводоканалниипроект Харьковский Водоканалпроект

4-4

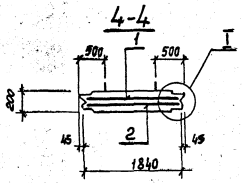

II

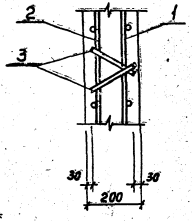

IV

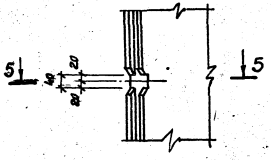

8-8

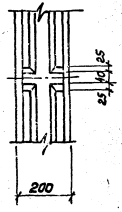

I

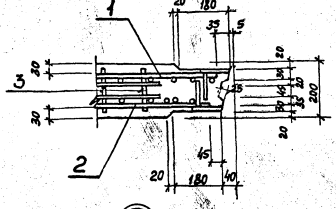

5-5

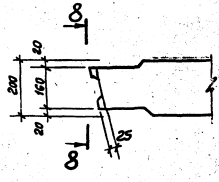

III

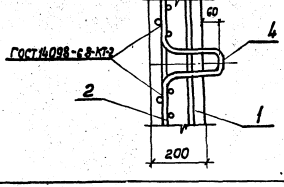

Привязан

Инв. №

ТП 902-1-92.84 -КЖИ-1ПС48-1шСБ

Лист 2

Инв. № подл. | Подпись и дата | Взам. инв. №

Инв.№ подл.	Подпись и дата	Взам.инв.№

Типовой проект 902-1-92.84

Альбом V

Формат	Зона	Поз.	Обозначение	Наименование	Кол. на исполн. 902-1 -КЖИ-1ПС48-1ш- 01	02	03	04	05	06	07	08	09	10	11	Примечание
				Документация												
А4			902-1-92.84-КЖИ-ТО	Техническое описание												
А3			-1ПС48-1ш-01СБ	Сборочный чертеж												
А3			-ВМС2	Ведомость расхода стали												
				Сборочные единицы												
А3		5	-1ПС48-1ш	Панель стеновая 1ПС48-1ш	1	1	1	1	1	1	1	1	1	1	1	Со всей арм. закл. изделия
		6	1.400-15. Вып. 1, 120-47	Изделие закладное МН112-6	1	1	1	4	2	9	5	2	2	—	—	
А4		7	ТП902-1-92.84 -КЖИ-МН1	МН1	5	3	2	—	—	—	—	—	—	4	3	
		8	3.901-5	Сальник Ду=300 ℓ=200	1	—		—	—	—	—	—	—	—	—	
		9	1.400-15 Вып. 1 110-02	Изделие закладное МН101-6	1	1		1	—	2	1	—	—	—	—	
					ПС1	ПС2	ПС3	ПС4	ПС5	ПС6	ПС7	ПС8	ПС9	ПС10	ПС11	

Привязан			
	Нач.отд	Шейко	
	Н.контр.	Сокольская	
	Гл.спец.	Власенко	
	Рук.гр.	Тахтамышева	
	Ст.инж.	Бродская	
Инв. №	Инж.	Сухарев	

ТП902-1-92.84-КЖИ-1ПС.48-1ш-01

Панель стеновая (ПС1-ПС11)

Стадия	Лист	Листов
Р	1	2

Госстрой СССР Союзводоканалниипроект Харьковский. Водоканалпроект

Формат А4

Инв.№ подл.	Подпись и дата	Взам.инв.№

Формат	Зона	Поз.	Обозначение	Наименование	Кол. на исполн. 902- -КЖИ-1ПС48-1ш 01	02	03	04	05	06	07	08	09	10	11	Примечание
А4		10	3.902.1-10.2 00.16.00-01	Изделие закладное МН6	—	—	6	6	—	—	—	—	6	4	—	
		11	1.400-15 Вып. 1 550-03	МН552	—	—	—	1	—	—	—	—	1	—	—	
Б4		12		Ф14А III ГОСТ 5781-82 ℓ=1300	8	—	—	—	—	—	—	—	—	—	—	
		13	1.400-15 Вып. 1 130-29	Изделие закладное МН121-6	—	—	—	—	—	—	—	—	1	—	—	
		14	1.400-15 Вып. 1 120-35	МН110 6	—	—	—	—	—	—	—	—	1	—	—	
А4		15	ТП 902-1- -КЖИ-МН2	МН2	—	3	—	—	—	—	—	—	—	—	—	

Остальное см. панель 1ПС48-1ш

19976-05 8

Привязан			
Инв. №			

ТП 902-1-92.84 -КЖИ-1ПС48-1ш-01

Лист 2

копир. Пихарева

Формат А4

Типовой проект 902-1-92.84 Альбом V

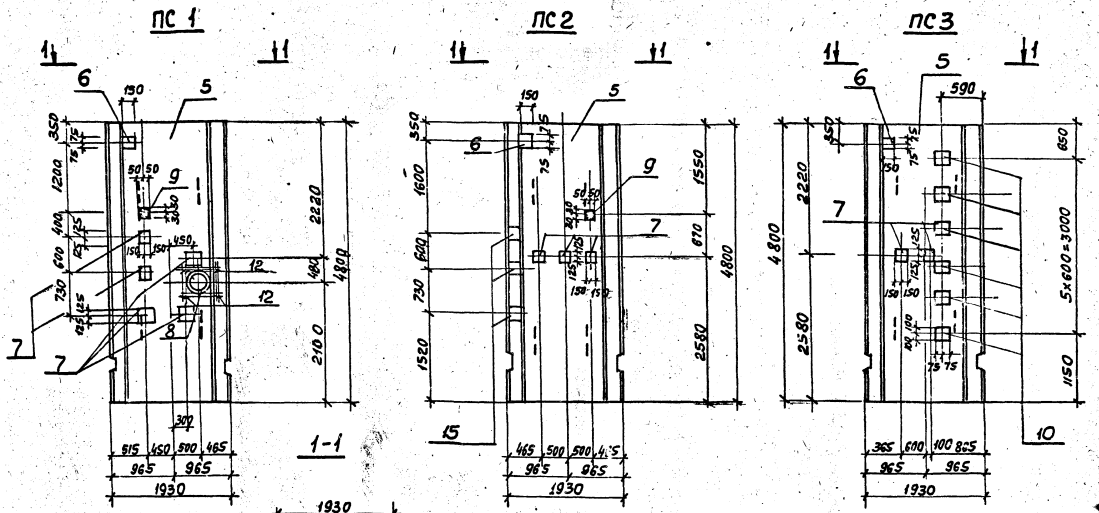

Затемненное закладное изделие поз. 9 приварить к арматуре сетки.

Нач.отд.	Шейко		ТП902-1-92.84-КЖИ-1ПС48-1ш-01СБ		
Н.контр.	Сокольская		Панель стеновая (ПС1-ПС11). Сборочный чертеж.	Стадия	Масса	Масштаб
Гл.спец.	Власенко			Р	4625	1:50
Рук.гр.	Тахтамышева			Лист 1	Листов 4
Ст.инж.	Бродская			Госстрой СССР Союзводоканалпроект Харьковский Водоканалпроект	
Инж.	Сухарев				

Привязан

Инв. №

Инв.№ подл. | Подпись и дата | Взам.инв.№

19976-05 9

ПС4

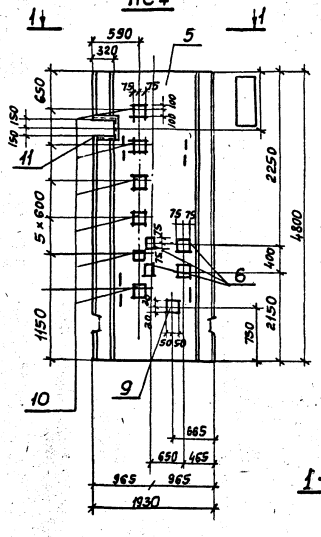

1-1

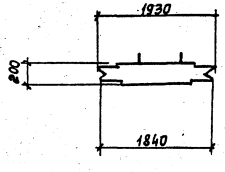

ПС5

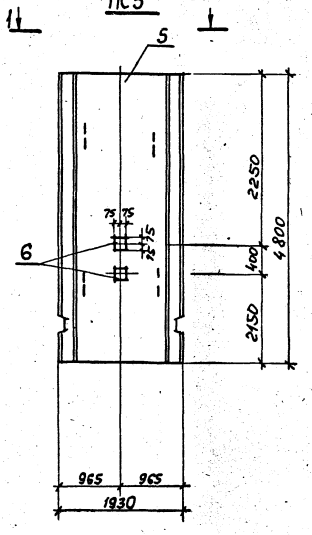

ПС6

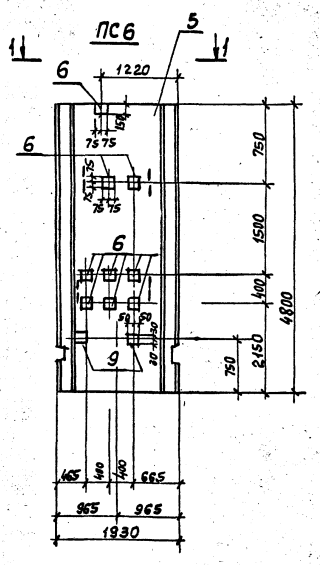

Затемненные закладные изделия поз. 9 приварить к арматуре сеток.

Привязан					
Инв. №				ТП 902-1-92.84-кжи-1ПС48-1ш-01 СБ	Лист 2

Типовой проект 902-1-92.84 Альбом V

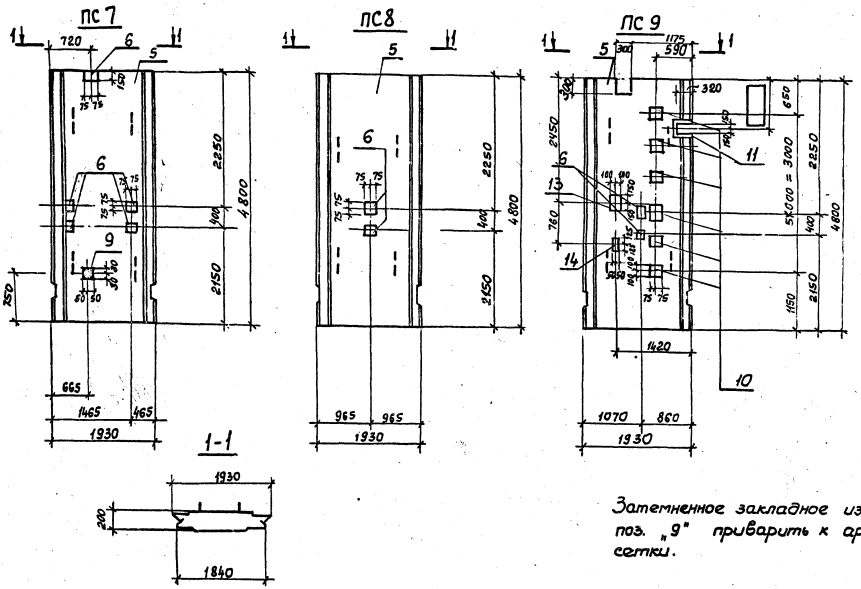

Затемненное закладное изделие поз. „9" приварить к арматуре сетки.

Привязан			
Инв. №			

ТП 902-1-92.84-КЖИ-1ПС48-1ш-01СБ

Лист 3

Инв. № подл. | Подпись и дата | Взам. инв. №

ПС 10

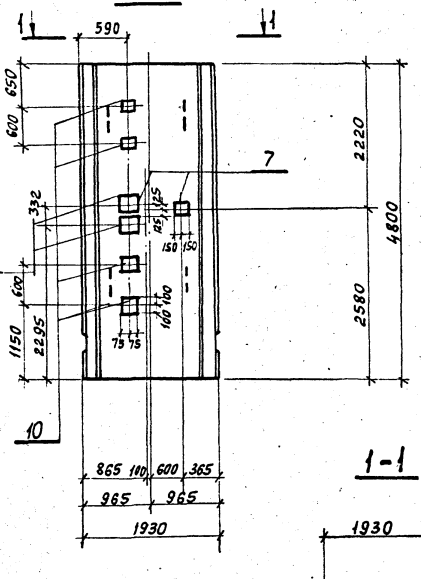

1-1

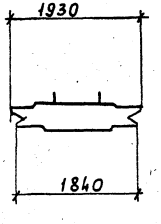

ПС 11

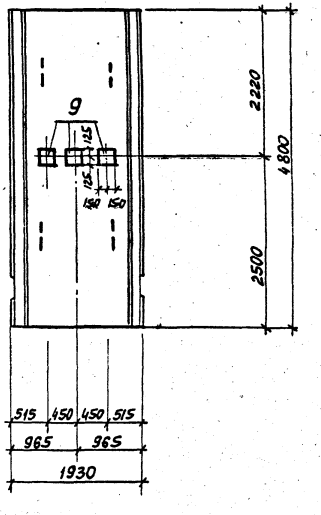

Марка	Условная марка
1ПС48-1ш-01	ПС1
1ПС48-1ш-02	ПС2
1ПС48-1ш-03	ПС3
1ПС48-1ш-04	ПС4
1ПС48-1ш-05	ПС5
1ПС48-1ш-06	ПС6
1ПС48-1ш-07	ПС7
1ПС48-1ш-08	ПС8
1ПС48-1ш-09	ПС9
1ПС48-1ш-10	ПС10
1ПС48-1ш-11	ПС11

Привязан

Инв. №

ТП 902-1-92.84-КЖИ-1ПС48-1ш-01СБ

Лист 4

19976-05 12

Инв. № подл. | Подпись и дата | Взам. инв. №

Ведомость расхода стали на дополнительные закладные изделия, кг

Марка элемента	Изделия закладные																						Всего
	Арматура класса					Прокат марки																	
	А-III					ВСт3кп2									8Ст3кп2-1				ВСт3кп2				
	ГОСТ 5781-82					ГОСТ 103-76									ГОСТ 82-70*			ГОСТ 8509-72*	ГОСТ 2590-71*1			ГОСТ 8732-78*		
	ф8	ф10	ф12	ф14	ф16	Итого	-8х40	-10х50	-8х150	-6х60	-12х50	-12х150	-8х100	-12х280	Итого	-12х310	-8х210	Итого	∠50х5	Итого	ф15	-62х10	Итого	ТР 426х7	Итого	
ПС1	0,1	—	0,6	16,8	—	17,5	0,2	0,8	1,4	0,3	—	—	—	—	2,7	56,5	—	56,5	—	—	5,2	3,5	8,7	14,5	—	14,5	99,9
ПС2	0,1	—	0,6	2,52	3,0	6,22	0,2	0,8	1,4	0,3	—	—	—	2,58	2,85	33,9	—	33,9	—	—	—	—	—	—	—	—	68,62
ПС3	0,5	—	0,6	1,68	5,84	8,52	—	0,8	1,4	—	2,76	16,92	—	—	21,88	22,6	—	22,6	—	—	—	—	—	—	—	—	53,0
ПС4	1,3	—	1,2	—	5,64	8,14	0,2	1,6	2,8	0,3	2,76	16,92	—	—	24,58	—	—	—	3,8	3,8	—	—	—	—	—	—	36,52
ПС5	—	—	1,2	—	—	1,2	—	1,6	2,8	—	—	—	—	—	4,4	—	—	—	—	—	—	—	—	—	—	—	5,6
ПС6	0,2	—	5,4	—	—	5,6	0,4	7,2	12,6	0,6	—	—	—	—	20,8	—	—	—	—	—	—	—	—	—	—	—	26,4
ПС7	0,1	—	3,0	—	—	3,1	0,2	4,0	7,0	0,3	—	—	—	—	11,5	—	—	—	—	—	—	—	—	—	—	—	14,6
ПС8	—	—	1,2	—	—	1,2	—	1,6	2,8	—	—	—	—	—	4,4	—	—	—	—	—	—	—	—	—	—	—	5,6
ПС9	1,2	0,3	1,8	—	5,64	8,94	—	2,4	2,8	—	2,76	16,92	1,6	—	26,48	—	4,2	4,2	3,8	3,8	—	—	—	—	—	—	43,42
ПС10	0,4	—	—	3,36	3,76	7,52	—	—	—	—	1,84	11,28	—	—	13,12	45,2	—	45,2	—	—	—	—	—	—	—	—	65,84
ПС11	—	—	—	2,52	—	2,52	—	—	—	—	—	—	—	—	—	33,9	—	33,9	—	—	—	—	—	—	—	—	36,42

Привязан

Инв.№

Нач.отд.	Шейко	
Н.контр.	Сакальская	
Гл.спец.	Власенко	
Рук.гр.	Ахатлинский	
Ст.инж.	Бродская	
Инжен.	Сукарев	

ТП 902-1-92.84 -КЖИ-ВМС2

Ведомость расхода стали

Стадия	Масса	Масштаб
Р	—	—

Лист Листов

Госстрой СССР Союзводоканалниипроект Харьковский Водоканалпроект

Копировал: Зрелякова

Инв.№ подл. | Подпись и дата | Взам.инв.№

Альбом V

Типовой проект 902-1-92.84

Формат	Зона	Поз.	Обозначение	Наименование	Кол.	Примечание
				Документация		
А4			902-1-92.84-КЖИ-ТО	Техническое описание		
А4			-ВМС3	Ведомость расхода стали		
А3			-ПГ48.20-У4шС6	Сборочный чертеж.		
				Сборочные единицы		
А4		1	-С3	Сетка арматурная С3	1	99,2кг
А4		2	-С4	С4	1	99,2кг
		3	3.902.1-10 2.00.01.00-02	С3	1	10,42кг
		4	3.902.1-101. 00.01.00-01	Каркас плоский КР2	6	1,57кг
		5	3.902.1-10.2 00.14.00-01	Изделие закладное М112	4	2,82кг
				Материалы		
				Бетон марки М300	1,9	м³
				В4		

Остальное см. спецификацию исполнения

Привязан

Инв. №

Нач.отд.	Шейко	
Н.контр.	Сокальская	
Гл.спец.	Власенко	
Рук.гр.	Тахтамышев	
Вед.инж.	Бродская	
Инж.	Мягкая	

ТП902-1-92.84 -КЖИ-ПГ48.20-У4ш

Панель перегородочная ПГ48.20-У4ш

Стадия	Лист	Листов
Р		1

Госстрой СССР Союзводоканалниипроект Харьковский Водоканалпроект

Инв.№ подл. | Подпись и дата | Взам.инв.№

Ведомость расхода стали на один элемент, кг

Марка элемента	Изделия арматурные										Всего
	Арматура класса						Прокат марки				
	AI			A-III			Вст3кп2				
	ГОСТ 5781-82						ГОСТ 103-76				
	Ф8		Итого	Ф8	Ф12	Итого	-10х100	Итого			
ПГ48,20-У4ш	15,3		15,3	6.4	148,6	155,0	51,2	51,2			221,5

Марка элемента	Изделия закладные						Всего	Общий расход
	Арматура класса							
	AII			AIII				
	ГОСТ 5781-82							
	Ф18		Итого	Ф8		Итого		
ПГ48,20-У4ш	11,3		11,3				11,3	232,8

Привязан

Инв. №

Нач.отд.	Шейко	
Н.контр.	Сокальская	
Гл.спец.	Власенко	
Рук.гр.	Тахтамышев	
Вед.инж.	Бродская	
Инж.	Мягкая	

902-1-92.84-КЖИ-ВМС3

Ведомость расхода стали

Стадия	Лист	Листов
Р		1

Госстрой СССР Союзводоканалниипроект Харьковский Водоканалпроект

Альбом V

Типовой проект 902-1-92.84

Инв. № подл. | Подпись и дата | Взам. инв. №

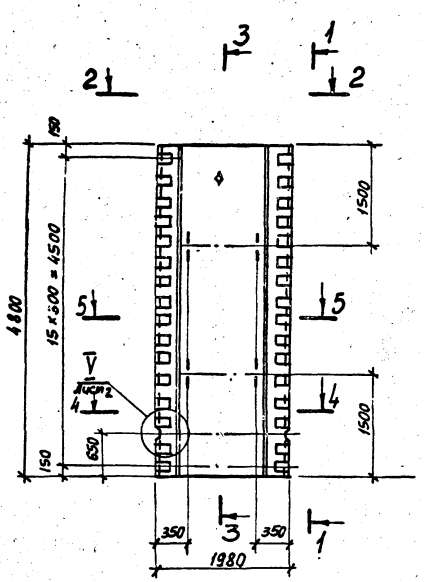

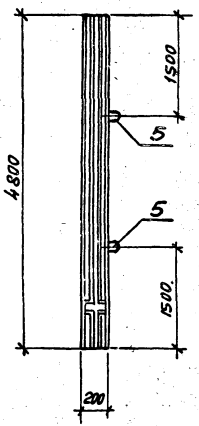

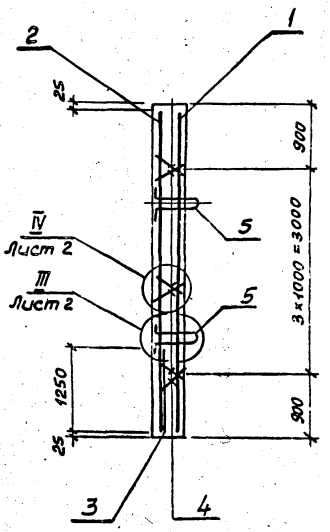

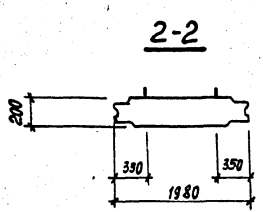

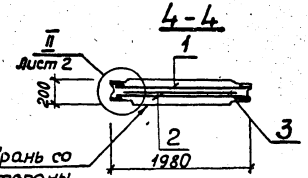

Привязан

Инв. №

Начотд.	Шейко	
Н. контр.	Сокольская	
Гл. спец.	Власенко	
Рук. гр.	Рахлинский	
Вед. инж.	Бродская	
Инж.	Мягкая	

ТП 902-1-92.84 -КЖИ-ПГ48.20-У4шС6

Панель перегородочная. Сборочный чертеж

Стадия	Масса	Масштаб
Р	–	1:50

Лист 1 | Листов 2

Госстрой СССР Союзводоканалниипроект Харьковский Водоканалпроект

19976-05 15

5-5

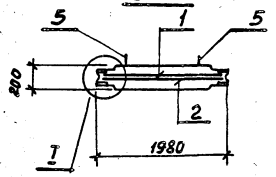

III

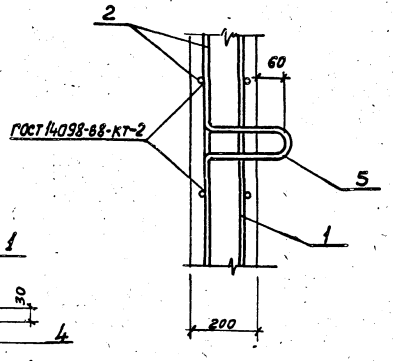

IV

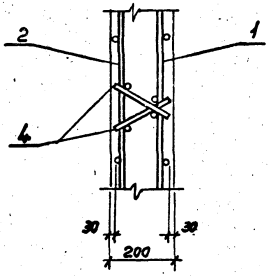

I

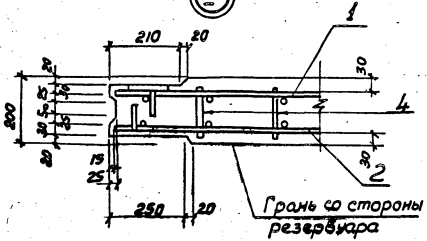

II

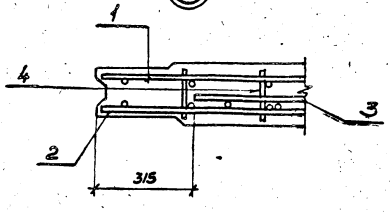

6

V

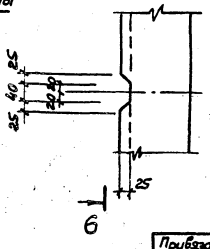

6-6

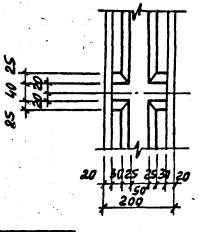

Привязан				
Инв. №				

ТП 902-1-92.84-КЖИ-ПГ48.20-У4шС6 Лист 2

Типовой проект 902-1-92.84 Альбом V

Формат	Зона	Поз.	Обозначение	Наименование	Кол.	Примечание
				Документация		
			902-1-9284-КЖИ-ТО	Техническое описание		
			-ВМС4	Ведомость расхода стали		
			-ПГ4811-У1шС5	Сборочный чертеж		
				Сборочные единицы		
		1	-С5	Сетка арматурная С5	1	35,8 кг
		2	-С6	С6	1	57,9 кг
		3	3.902.1-10.2 00.13.00	Каркас плоский КР3	8	1,03 кг
		4	3.902.1-10.2 00.14.00	Изделие закладное МН1	4	0,95 кг
		5	3.902.1-10.2 00.15.00	МН4	3	2,86 кг
		6	3.902.1-10.2 00.16.00-04	МН9	12	3,81 кг
				Материалы		
				Бетон марки М300, В4	1,06	м³

Остальное см. спецификацию исполнения

Привязан

Инв. №

Нач.отд.	Шейко	
Н.контр.	Сокольская	
Гл.спец.	Власенко	
Рук.гр.	Тахтамышев	
Вед.инж.	Бродская	
Инж.	Мягкая	

902-1-92.84 КЖИ-ПГ48.11-У1ш

Панель перегородочная (ПГ48.11-У1ш, ПГ48.11-У1ш-1)

Стадия	Лист	Листов
Р		1

Госстрой СССР Союзводоканалниипроект Харьковский Водоканалпроект

Инв.№ подл. | Подпись и дата | Взам.инв.№

Ведомость расхода стали на один элемент, кг.

Марка элемента	Изделия арматурные									Всего
	Арматура класса									
	А-I			А-III						
	ГОСТ 5781-82									
	Ф8		Итого	Ф10	Ф12	Ф16			Итого	
ПГ48.11-У1ш	8,2		8,2	10,0	55,9	27,8			93,7	101,9
ПГ48.11-У1ш-01										

Марка элемента	Изделия закладные									Всего	Общий расход
	Арматура класса					Прокат марки					
	А-III			А II		Вст3кп2					
	ГОСТ 5781-82					ГОСТ 103-76					
	Ф8	Ф12	Итого	Ф14	Итого	-10×110	-10×150	-10×140	Итого		
ПГ48.11-У1ш	12,0	4,2	16,2	3,8	3,8	7,02	28,2	2,9	38,1	58,1	160,0
ПГ48.11-У1ш-01											

Привязан

Инв. №

Нач.отд.	Шейко	
Н.контр.	Сокольская	
Гл.спец.	Власенко	
Рук.гр.	Тахтамышев	
Вед.инж.	Бродская	
Инж.	Мягкая	

902-1-92.84 -КЖИ-ВМС4

Ведомость расхода стали

Стадия	Лист	Листов
Р		

Госстрой СССР Союзводоканалниипроект Харьковский Водоканалпроект

Инв.№ подл. | Подпись и дата | Взам.инв.№

Типовой проект 902-1-92.84 Альбом V

ПГ48.11-У1ш — изображено
ПГ48.11-У1ш-1 — зеркальное отражение

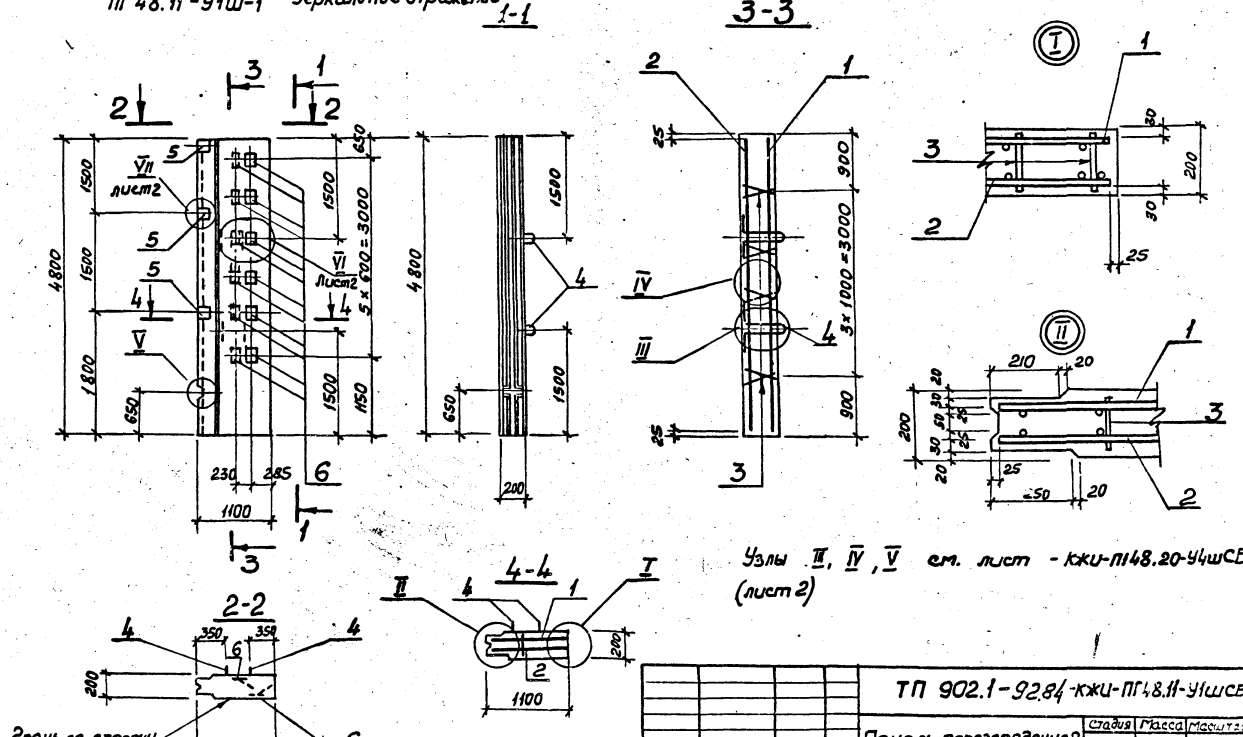

Узлы III, IV, V см. лист - КЖИ-П148.20-У4шСБ (лист 2)

Привязан	Нач.отд.	Шейко		ТП 902.1-92.84-КЖИ-ПГ48.11-У1шСБ	
	Н.контр.	Сокольская		Панель перегородочная (ПГ48.11-У1ш, ПГ48.11-У1ш1). Сборочный чертеж	Стадия: Р; Масса: 2650; Масштаб: 1:50
	Гл.спец.	Власенко			Лист 1; Листов 2
	Рук.гр.	Тахтамышева			Госстрой СССР Союзводоканалпроект Харьковский Водоканалпроект
	Вед.инж.	Бродская			
Инв.№	Инж.	Мягкая			

Инв.№ подл. | Подпись и дата | Взам.инв.№

19976-05 18

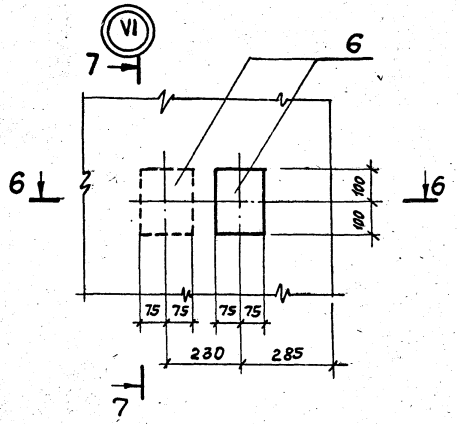

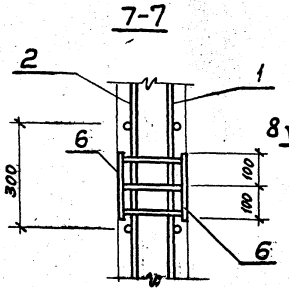

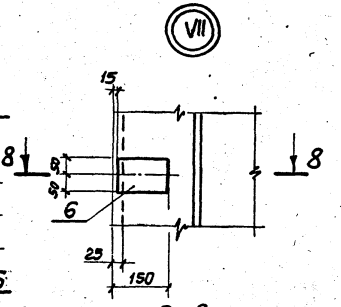

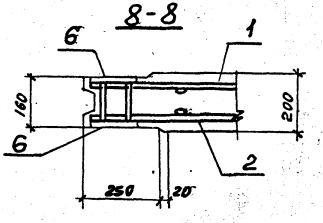

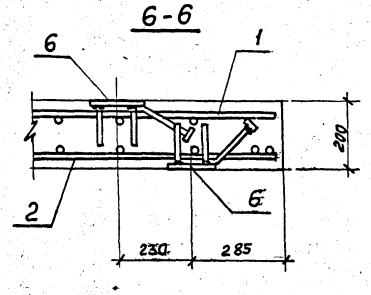

Привязан

Инв.№

ТП 902-1-92.84 -кжи-1ПС48-1шсб

Лист 2

Инв.№ подл. | Подпись и дата | Взам. инв.№

Типовой проект 902-1-92.84 Альбом V

Формат	Зона	Поз.	Обозначение	Наименование	Кол.	Примечание
				Документация		
А4			902-1-92.84-КЖИ-ТО	Техническое описание		
А3			-ВМС5	Ведомость расхода стали		
А4			-ПГ48.11-У1ш-01СБ	Сборочный чертеж		
				Сборочные единицы		
А4		7	-ПГ48.11-У1ш	Панель стеновая ПГ48.11-У	1	Собсеми арм. и зак. изделиями
				Изделия закладные		
А4		8	-МН1	МН1	1	
		9	1.400 - 15 Вып.1.120-53	МН113-6	2	
		10	1.400 - 15 Вып.1.120-35	МН110-6	1	
		11	1.400 - 15 Вып.1.110-02	МН101-6	1	
		12	1.400 - 15 Вып.1.130-29	МН121-6	1	
		13	902-1- - КЖИ-МН1	МН11	1	

Взам. инв. №

Подпись и дата

Инв. № подл.

Привязан

Инв. №

Нач.отд.	Шейко	
Н.контр.	Сокольский	
Гл.спец.	Власенко	
Рук.гр.	Тахтамышева	
Ст.инж.	Бродская	
Ст.техн.	Чурилова	

ТП 902-1-92.84 -КЖИ-ПГ48.11-У1ш-01

Панель перегородочная ПГ48.11-У1ш-01

Стадия	Лист	Листов
Р		1

Госстрой СССР Союзводоканалний проект Харьковский Водоканалпроект

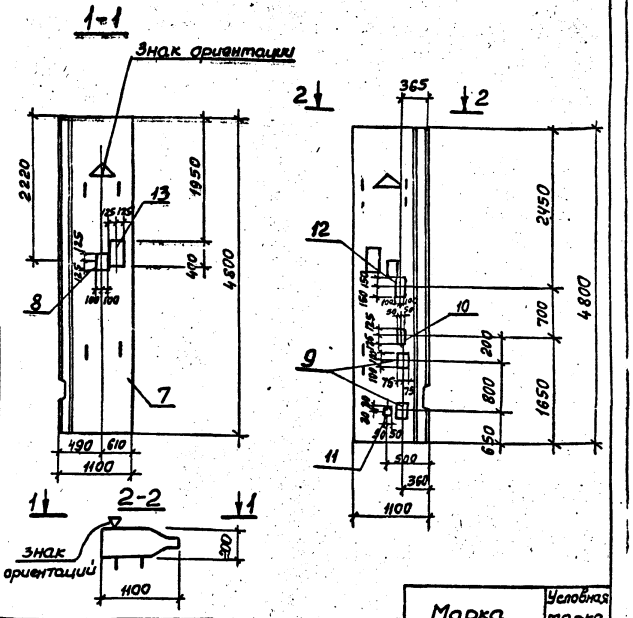

Взам. инв. №

Подпись и дата

Инв. № подл.

Привязан

Инв. №

Нач.отд.	Шейко	
Н.контр.	Сокольский	
Гл.спец.	Власенко	
Рук.гр.	Тахтамышева	
Ст.инж.	Бродская	
Ст.техн.	Чурилова	

Марка	Условная марка
ПГ48.11-У1ш-01	ПГ1

Затемненное закладное изделие поз.11 приварить к арматуре сетки

ТП 902-1-92.84 -КЖИ-ПГ48.11-У1ш-01 СБ

Панель перегородочная ПГ48.11-У1ш-01 Сборочный чертеж

Стадия	Лист	Листов
Р		1

Госстрой СССР Союзводоканалний проект Харьковский Водоканалпроект

Альбом V

Типовой проект 902-1-92.84

Формат	Зона	Поз.	Обозначение	Наименование	Кол.	Примечание
				Документация		
А4			902-1-92.84 -КЖИ-ТО	Техническое описание		
А3			-ВМС5	Ведомость расхода стали		
А4			-ПГ48.11-У1ш-1-01СБ	Сборочный чертеж		
				Сборочные единицы		
А4		7	-ПГ48.11-У1ш-1	Панель стеновая ПГ48.11-У1ш-1	1	со всеми арм. и закл. изделиями
				Изделия закладные		
А4		8	-МН1	МН1	4	
		14	1.400-15 Вып.1 150-17	МН135-6	1	
		15	3.901-5	Сальник Ду-50 ℓ=200	1	

Привязан

Инв. №

Нач.отд.	Шейко	
Н.контр.	Сокольская	
Гл.спец.	Власенко	
Рук.гр.	Тахтамышева	
Вед.инж.	Кот	
Ст.инж.	Пархоменко	

ТП 902-1-92.84 -КЖИ-ПГ48.11-У1ш-1-01

Панель перегородочная ПГ48.11-У1ш-1-01

Стадия	Лист	Листов
Р		1

Госстрой СССР Союзводоканалниипроект Харьковский Водоканалпроект

Взам.инв.№ | Подпись и дата | Инв.№ подл.

2-2 повернуто.

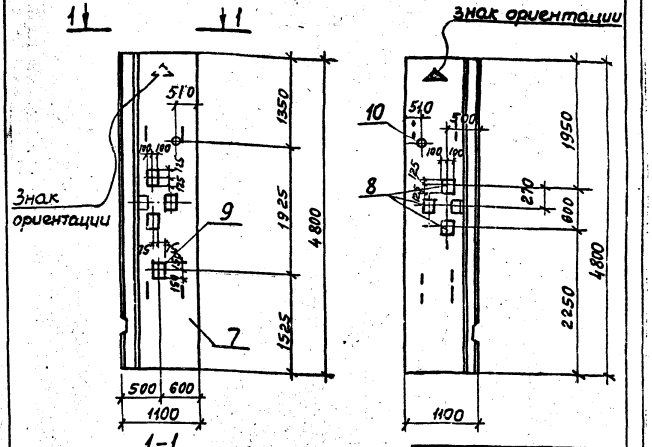

1-1

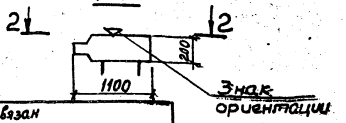

Марка	Условная марка
ПГ48.11-У1ш-1-01	ПГ4

Привязан

Инв. №

Нач.отд.	Шейко	
Н.контр.	Сокольская	
Гл.спец.	Власенко	
Рук.гр.	Тахтамышева	
Вед.инж.	Кот	
Ст.инж.	Пархоменко	

ТП 902-1-92.84 -КЖИ-ПГ48.11-У1ш-1-01СБ

Панель перегородочная ПГ48.11-У1ш-1-01. Сборочный чертеж

Стадия	Лист	Листов
Р		1

Госстрой СССР Союзводоканалниипроект Харьковский Водоканалпроект

Взам.инв.№ | Подпись и дата | Инв.№ подл.

Инв.№ подл. | Подпись и дата | Взам.инв.№

Типовой проект 902-1-92.84 Альбом V

Формат	Зона	Поз.	Обозначение	Наименование	Кол. на испол. 902-1--КЖЦ-ПГ48.20-У4ш		Примечание
					01	02	
				Документация			
А4			902-1-92.84 КЖЦ-ТО	Техническое описание			
А3			-ПКЦ820-У4ш-01СБ	Сборочный чертеж	✕	✕	
А3			-ВМС5	Ведомость расхода стали	✕	✕	
				Сборочные единицы			
А4		1	-ПГ48.20-У4ш	Панель стеновая ПГ48.20-У4ш	1	1	По всему тексту чертежа
А4		2	-МН1	Изделие закладное МН1	4	4	
					ПГ2	ПГ3	

Привязан

Инв. №

Нач.отд.	Шейко	
Н.контр.	Сокальская	
Гл.спец.	Власенко	
Рук.гр.	Тахтышева	
Ст.инж.	Бродская	
Инж.	Сухарев	

ТП902-1 -КЖЦ-ПГ48.20-У4ш-01

Панель перегородочная (ПГ2, ПГ3)

Стадия	Лист	Листов
Р	1	

Госстрой СССР Союзводоканалпроект Харьковский Водоканалпроект

Формат А4

Инв.№ подл. | Подпись и дата | Взам.инв.№

Формат	Зона	Поз.	Обозначение	Наименование	Кол. на испол. 902-1 -КЖЦ-ПГ48.20-У4ш-		Примечание
					01	02	
				Изделие закладное			
		3	1.400-15 Вып.1.120-53	Мн113-6	3	–	
		4	1.400-15 Вып.1.150-17	Мн135-6	1	2	
		5	1.400-15 Вып.1.120-35	Мн110-6	1	1	
		6	3.901-5	Сальник Ду-50 ℓ=200	1	2	
				Изделие закладное			
		8	1.400-15 Вып.1.130-29	Мн121-6	1	1	
		9	1.400-15 Вып.1.120-23	Мн108-6	–	8	
		10	3.901-5	Сальник $Д_1$=□ ℓ=200	1	2	

Привязан

Инв. №

ТП902-1-92.84 -КЖЦ-ПГ48.20-У4ш-01

Лист 4

19976-05 22

Альбом V

Типовой проект 902-1-92.84

Инв.№подл. | Подпись и дата | Взам.инв.№

ПГ2

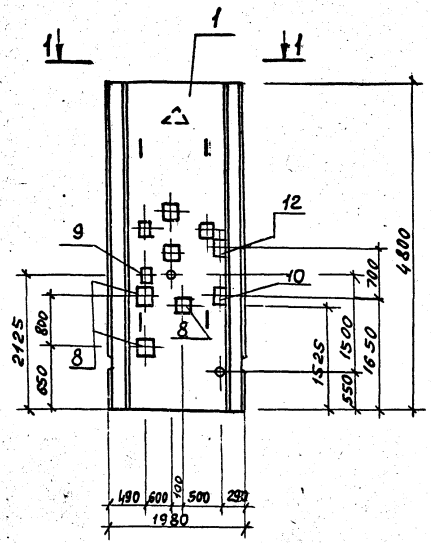

2-2 повернуто

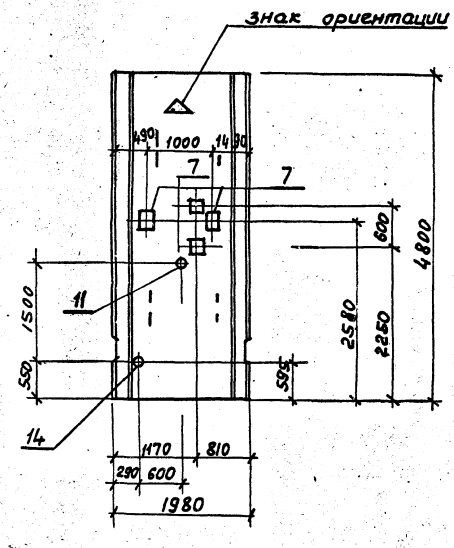

Знак ориентации

1-1

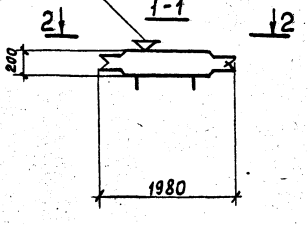

Привязан			
Инв. №			
Нач.отд	Шкийко		
Н.контр.	Сокальская		
Гл.спец.	Власенко		
Рук.гр.	Тахтамышева		
Ст.инж.	Бродская		
Инж.	Сухарев		

ТП 902-1-92.84-КЖИ-ПГ48.20-У4Ш-01СБ

Панель перегородочная (ПГ2, ПГ3). Сборочный чертеж

Стадия	Масса	Масштаб
Р	4750	1:50
Лист 1	Листов 2	

Госстрой СССР Союзводоканалниипроект Харьковский Водоканалпроект

Альбом V

Типовой проект 902-1-92.84

ПГ 3

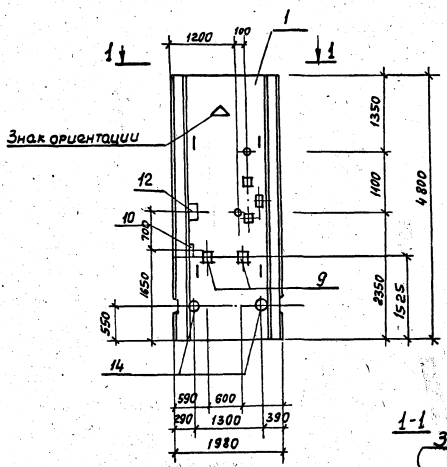

2-2 повернуто

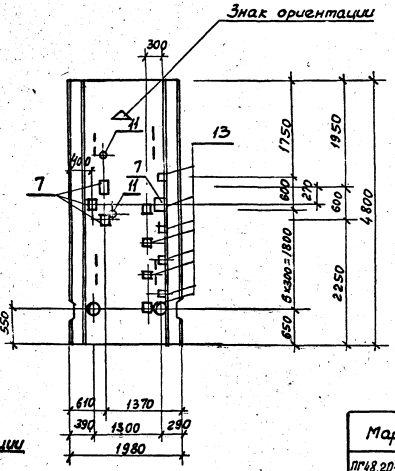

1-1

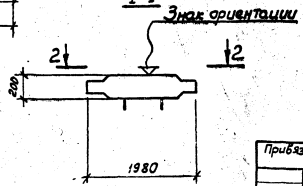

Марка	Условная марка
ПГ48.20-УЧШ-01	ПГ2
ПГ48.20-УЧШ-02	ПГ3

Привязан			
Инв. №			

ТП 902-1-92.84 -КЖИ-ПГ48.20-УЧШ-01СБ

Лист 2

19976-05 24 Копировал: Кругляковa Формат А3

Инв. № подл. | Подпись и дата | Взам. инв. №

Ведомость расхода стали на дополнительные закладные изделия, кг

Марка элемента	Изделия закладные																										Всего
	Арматура класса A III ГОСТ 5781-82						Прокат марки ВСт3кп2 ГОСТ 103-76								ВСт3кп2-1 ГОСТ 82-70*				ВСт3кп2 ГОСТ 2590-71*					ГОСТ 8732-78			
	ф8	ф10	ф12	ф14		Итого	-6×60	-6×150	-8×140	-8×100	-8×150	-10×50		Итого	-8×200	-12×250	-12×300		Итого	ф7	ф10	⌀12×10	⌀7×10	Итого	ТР 12×4	ТР 24×7	Итого	
ПГ1	0,3	0,3	0,6	1,8	—	3,0	4,3	2,8	1,4	1,6	—	0,8	—	6,9	3,8	18,8	11,3	—	33,9	—	—	—	—	—	—	—	—	43.80
ПГ2	0,3	0,3	1,5	3,36	—	5,46	—	4,2	1,6	1,6	2,8	2,0	—	12,2	3,8	—	45,2	—	49,0	0,3	1,68	1,2	2,38	5,56	2,3	8,2	10,5	82.72
ПГ3	—	0,3	7,2	2,52	—	10,02	—	—	0,4	12,0	5,6	9,6	—	27,6	3,8	—	33,9	—	37,7	0,6	3,36	2,4	4,76	11,12	4,6	16,4	21,0	107,44
ПГ4	—	—	0,9	2,52	—	3,42	—	—	—	—	2,8	1,2	—	4,0	—	—	33,9	—	33,9	0,3	—	1,2	—	1,5	2,3	—	2,3	45,12

Инв. № подл. | Подпись и дата | Взам. инв. №

Привязан

Инв. №

Нач.отд.	Шейко	
Н.контр.	Сокольская	
Гл.спец.	Власенко	
Рук.гр.	Захаткина	
Ст.инж.	Бродская	
Ст.инж.	Черенова	

ТП 902-1-92-84 -ЮКИ-ВМс 5

Ведомость расхода стали

Стадия	Масса	Масштаб
Р	—	—
Лист	Листов 1	

Госстрой СССР Союзводоканалпроект Харьковский Водоканалпроект

19976-05 25

Типовой проект 902-1-92.84 Альбом V

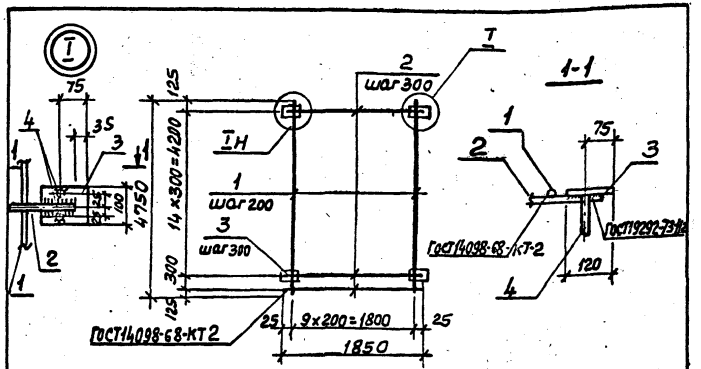

Формат	Зона	Поз.	Обозначение	Наименование	Кол.	Примечание
				Документация		
А4			902-1-92.84-КЖИ-ТО	Техническое описание		
				Детали		
Б4		1	-С1-001	Ф14АIII ГОСТ5781-82 ℓ=4750	10	5,75кг
Б4		2	-002	Ф10АIII ГОСТ5781-82 ℓ=1850	16	1,1кг
Б4		3	-003	Полоса А-I 10×80 ГОСТ103-76 / ВСТ3кп2 ГОСТ535-79* ℓ=120	30	0,75кг
Б4		4	-002-01	Ф10АIII ГОСТ5781-82 ℓ=130	60	0,08кг

Привязан

Инв. №

Взам. инв. №

Подпись и дата

Инв. № подл.

Нач. отд.	Шейко	
Н. контр.	Сокольская	
Гл. спец.	Власенко	
Рук. гр.	Тахтамышева	
Ст. инж.	Бродская	
Инженер	Мягкая	

ТП 902-1-92.84-КЖИ-С1

Сетка арматурная С1

Стадия	Масса	Масштаб
Р	102,4	-

Лист | Листов 1

Госстрой СССР
Союзводоканалниипроект
Харьковский
Водоканалпроект

Формат А4

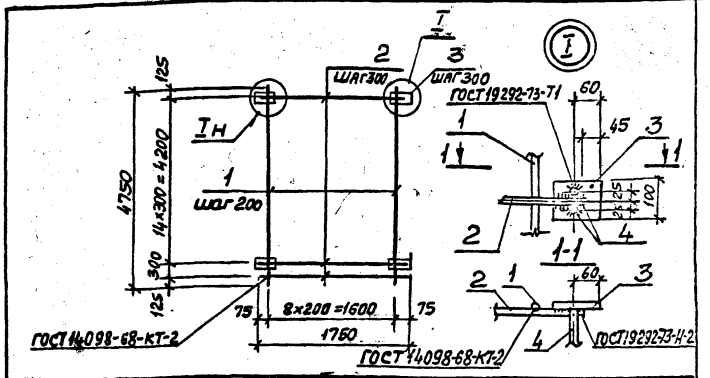

Формат	Зона	Поз.	Обозначение	Наименование	Кол.	Примеч.
				Документация		
А4			902-1-92.84-КЖИ-ТО	Техническое описание		
				Детали		
Б4		1	-С2-001	Ф14АIII ГОСТ5781-82 ℓ=4750	9	5,75кг
Б4		2	-002	Ф10АIII ГОСТ5781-82 ℓ=1750	16	1,08кг
Б4		3	-003	Полоса А-I 10×80 ГОСТ103-76 / ВСТ3кп2 ГОСТ535-79* ℓ=120	30	0,75кг
Б4		4	-002-01	Ф10АIII ГОСТ5781-81 ℓ=130	60	0,08кг

Привязан

Инв. №

Взам. инв. №

Подпись и дата

Инв. № подл.

Нач. отд.	Шейко	
Н. контр.	Сокольская	
Гл. спец.	Власенко	
Рук. гр.	Тахтамышева	
Ст. инж.	Бродская	
Инж.	Мягкая	

ТП 902-1-92.84-КЖИ-С2

Сетка арматурная С2

Стадия	Масса	Масштаб
Р	96,4	-

Лист | Листов 1

Госстрой СССР
Союзводоканалниипроект
Харьковский
Водоканалпроект

19976-05 26

Копировал: Хруелякова

Формат А4

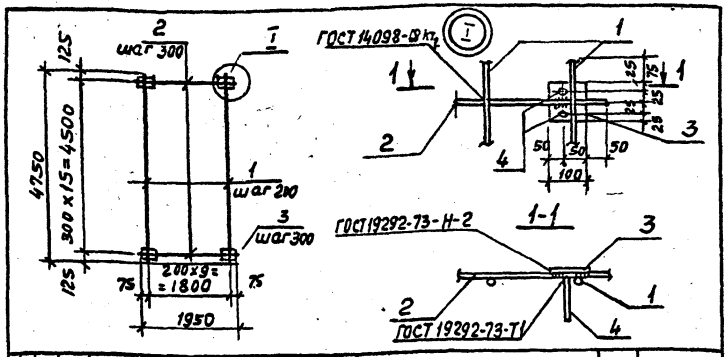

Формат	Зона	Поз.	Обозначение	Наименование	Кол.	Примечание
				Документация		
А4			902-1-92.84-КЖИ-ТО	Техническое описание		
				Детали		
Б4		1	-С3-001	12 А III ГОСТ 5781-82 ℓ=4750	10	4,3 кг
Б4		2	-001-01	ℓ=1950	16	1,73 кг
Б4		3	-002	Полоса $\frac{А-I\ 10\times100\ ГОСТ\ 103-76}{Б\ Ст3кп2\ ГОСТ\ 535-79}$ ℓ=100	32	0,79 кг
Б4		4	-003	8 А III ГОСТ 5781-82 ℓ=120	64	0,05 кг

Привязан

Инв. №

Инв. № подл. | Подпись и дата | Взам. инв. №

Нач. отд.	Шейко	
Н. контр.	Сокольская	
Гл. спец.	Власенко	
Рук. гр.	Тахтамышева	
Вед. инж.	Бродская	
Инж.	Мягкая	

902-1-92.84-КЖИ-С3

Сетка арматурная С3

Стадия	Масса	Масштаб
Р	99,2	—
Лист	Листов 1	

Госстрой СССР Союзводоканалниипроект Харьковский Водоканалпроект

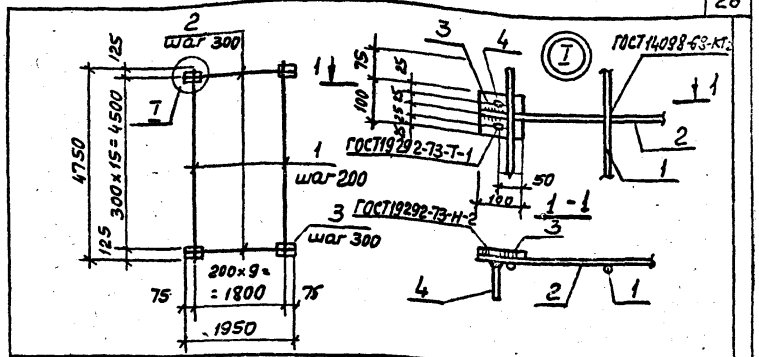

Формат	Зона	Поз.	Обозначение	Наименование	Кол.	Примечание
				Документация		
А4			902-1-92.84-КЖИ-ТО	Техническое описание		
				Детали		
Б4		1	-С4-001	12 А III ГОСТ 5781-82 ℓ=4750	10	4,3 кг
Б4		2	-001-01	ℓ=1950	16	1,73 кг
Б4		3	-002	Полоса $\frac{А-I\ 10\times100\ ГОСТ\ 103-76}{Б\ Ст3кп2\ ГОСТ\ 535-79}$ ℓ=100	32	0,79 кг
Б4		4	-003	8 А III ГОСТ 5781-82 ℓ=120	64	0,05 кг

Привязан

Инв. №

Инв. № подл. | Подпись и дата | Взам. инв. №

Нач. отд.	Шейко	
Н. контр.	Сокольская	
Гл. спец.	Власенко	
Рук. гр.	Тахтамышева	
Вед. инж.	Бродская	
Инж.	Мягкая	

902-1-92.84-КЖИ-С4

Сетка арматурная С4

Стадия	Масса	Масштаб
Р	99,2	—
Лист	Листов 1	

Госстрой СССР Союзводоканалниипроект Харьковский Водоканалпроект

Альбом V

Типовой проект 902-1-92.84

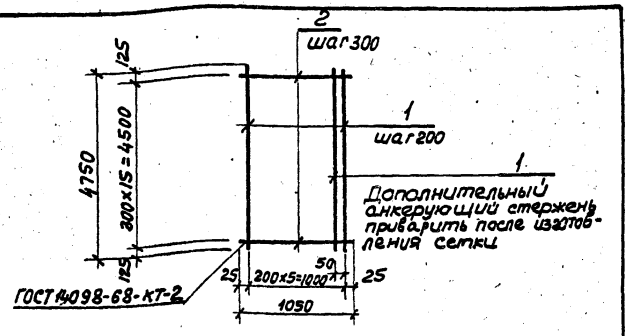

Формат	Зона	Поз.	Обозначение	Наименование	Кол.	Примечание
				Документация		
А4			902-1-92.84 -КЖИ-ТО	Техническое описание		
				Детали		
Б4		1	-С6-001	12 AIII ГОСТ 5781-82 ℓ=4750	7	4,3 кг
Б4		2	-002	16 AIII ГОСТ 5781-82 ℓ=1050	16	1,74 кг

Привязан

Инв. №

Инв. № подл. | Подпись и дата | Взам. инв. №

Нач. отд.	Шейко		
Н. контр.	Сокольская		
Гл. спец.	Власенко		
Рук. гр.	Тактышова		
Вед. инж.	Бродская		
Инжен.	Мягкая		

ТП 902-1-92.84 -КЖИ-С6

Сетка арматурная С6

Стадия	Масса	Масштаб
Р	57,9	-
Лист	Листов 1	

Госстрой СССР Союзводоканалниипроект Харьковский Водоканалпроект

Формат А4

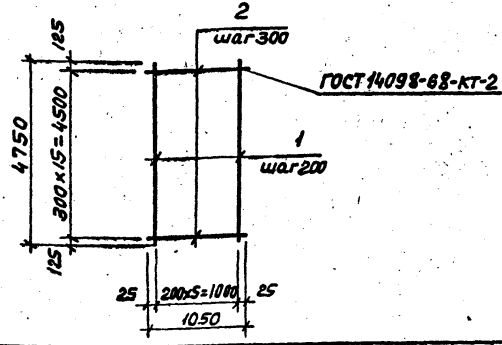

Формат	Зона	Поз.	Обозначение	Наименование	Кол.	Примечание
				Документация		
А4			902-1-92.84 -КЖИ-ТО	Техническое описание		
				Детали		
Б4			-С5-001	12 AIII ГОСТ 5781-82 ℓ=4750	6	4,3 кг
Б4			-002	10 AIII ГОСТ 5781-82 ℓ=1050	16	0,62 кг

Привязан

Инв. №

Инв. № подл. | Подпись и дата | Взам. инв. №

Нач. отд.	Шейко		
Н. контр.	Сокольская		
Гл. спец.	Власенко		
Рук. гр.	Тактышова		
Вед. инж.	Бродская		
Инж.	Мягкая		

ТП 902-1-92.84 -КЖИ-С5

Сетка арматурная С5

Стадия	Масса	Масштаб
Р	35,8	
Лист	Листов 1	

Госстрой СССР Союзводоканалниипроект Харьковский Водоканалпроект

Альбом V

Типовой проект 902-1-92.84

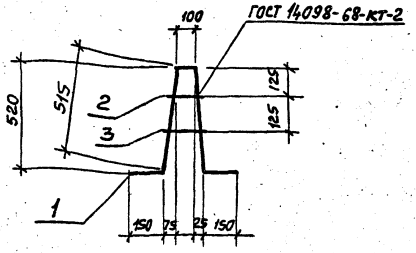

Формат	Зона	Поз.	Обозначение	Наименование	Кол.	Примечание
				Документация		
А4			902-1-92.84-КЖИ-ТО	Техническое описание		
				Детали		
Б4		1	-КР1-001	Ф14 А III ГОСТ 5781-82 ℓ=1430	1	1,73 кг
Б4		2	-002	Ф12 А III ГОСТ 5781-82 ℓ=150	1	0,13 кг
Б4		3	-002-01	ℓ=200	1	0,18 кг

Взам. инв. №

Подпись и дата

Инв. № подл.

Привязан

Инв. №

Нач. отд.	Шейко	
Н. контр.	Сокольская	
Гл. спец.	Власенко	
Рук. гр.	Тахтамышева	
Вед. инж.	Бродская	
Инж.	Мягкая	

ТП 902-1-92.84 - КЖИ-КР1

Каркас плоский КР1

Стадия	Масса	Масштаб
Р	2,14	

Лист | Листов

Госстрой СССР
Союзводоканалниипроект
Харьковский
Водоканалпроект

Формат А4

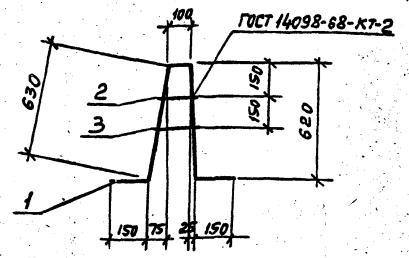

Формат	Зона	Поз.	Обозначение	Наименование	Кол.	Примечание
				Документация		
А4			902-1-92.84-КЖИ-ТО	Техническое описание		
				Детали		
Б4		1	-КР2-001	Ф14 А III ГОСТ 5781-82 ℓ=1660	1	2,01 кг
Б4		2	-002	Ф12 А III ГОСТ 5781-82 ℓ=150	1	0,13 кг
Б4		3	-002-01	ℓ=200	1	0,18 кг

Взам. инв. №

Подпись и дата

Инв. № подл.

Привязан

Инв. №

Нач. отд.	Шейко	
Н. контр.	Сокольская	
Гл. спец.	Власенко	
Рук. гр.	Тахтамышева	
Вед. инж.	Бродская	
Инж.	Мягкая	

ТП 902-1-92.84 -КЖИ-КР2

Каркас плоский КР 2

Стадия	Масса	Масштаб
Р	2,32	-

Лист | Листов 1

Госстрой СССР
Союзводоканалниипроект
Харьковский
Водоканалпроект

19976-05 29 Копировал: Кругляковa Формат А4

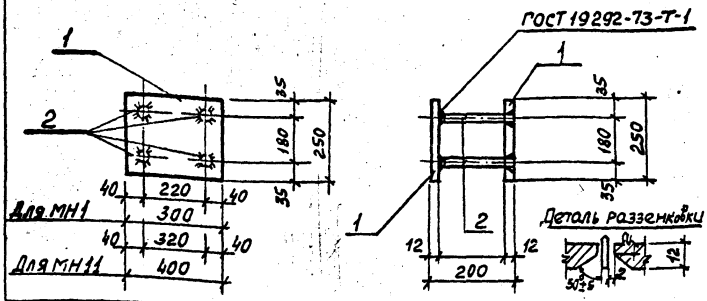

Формат	Зона	Поз.	Обозначение	Наименование	Кол.	Примечание
				Документация		
А4			902-1-92.84-КЖИ-ТО	Техническое описание		
				МН1		
				Детали		
Б4	1		902-1-92.84-КЖИ-МН1-001	Полоса $\frac{Б-2\ 12\times250\ ГОСТ\ 103-76\ \ell=300}{В\ Ст3\ кп2\ ГОСТ\ 535-79}$	2	7,1 кг
Б4	2		-002	ф14 AIII ГОСТ 5781-82 ℓ=188	4	0,23 кг
				МН 11		
				Детали		
Б4	1		-003	Полоса $\frac{Б\ 2\ 12\times250\ ГОСТ\ 103-76\ \ell=400}{В\ Ст3\ кп2\ ГОСТ\ 535-79}$	2	9,4 кг
Б4	2		-001	ф14 AIII ГОСТ 5781-82 ℓ=188	4	0,23 кг

Привязан

Инв. №

Инв. № подл. | Подпись и дата | Взам. инв. №

Нач. отд.	Шейко	
Н. контр.	Сокольская	
Гл. спец.	Власенко	
Рук. гр.	Тахтамышев	
Ст. инж.	Бровка я	
Ст. техн.	Чурилова	

ТП 902-1-92.84 -КЖИ-МН1

Изделие закладное (МН1, МН 11)

Стадия	Масса	Масштаб
Р	15,1 / 19,7	-
Лист	Листов 1	

Госстрой СССР Союзводоканалпроект Харьковский Водоканалпроект

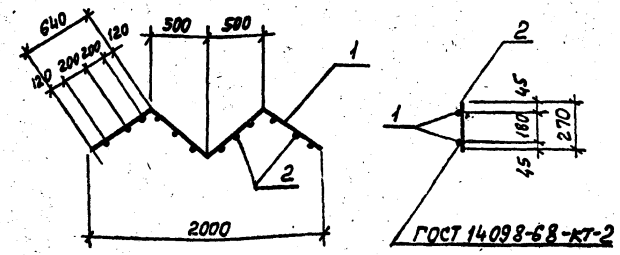

Формат	Зона	Поз.	Обозначение	Наименование	Кол.	Примечание
				Документация		
А4			902-1-92.84 -КЖИ-ТО	Техническое описание		
				Детали		
Б4	1		-КР3-001	10 AIII ГОСТ 5781-82 ℓ=2560	2	1,58 кг
Б4	2		-002	ф12 AIII ГОСТ 5781-82 ℓ=270	12	0,24 кг

Привязан

Инв. №

Инв. № подл. | Подпись и дата | Взам. инв. №

Нач. отд.	Шейко	
Н. контр.	Сокольская	
Гл. спец.	Власенко	
Рук. гр.	Тахтамышев	
Вед. инж.	Бродская	
Инж.	Мягкая	

ТП 902-1-92.84 -КЖИ-КР3

Каркас плоский КР3

Стадия	Масса	Масштаб
Р	6,04	-
Лист	Листов 1	

Госстрой СССР Союзводоканалпроект Харьковский Водоканалпроект

Типовой проект 902-1-92.84 Альбом V

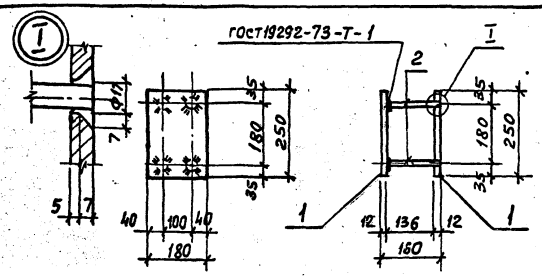

Формат	Зона	Поз.	Обозначение	Наименование	Кол.	Примечание
				Документация		
А4			902-1-92.84-КЖИ-ТО	Техническое описание		
				Детали		
Б4		1	-Мн2-001	Полоса А-1 12×180 ГОСТ103-76 / В Ст3 кп2 ГОСТ535-79*		
				ℓ = 250	2	4,3кг
Б4		2	-002	ф16А III ГОСТ5781-82 ℓ=148	4	0,25кг

Привязан

Инв. №

Нач.отд.	Шейко	
Н.контр.	Сокольская	
Гл.спец.	Власенко	
Рук.гр.	Тахтамышева	
Вед.инж.	Бродская	
Инженер	Каюков	

Взам.инв.№ | Подпись и дата | Инв.№ подл.

ТП902-1-92.84-КЖИ-Мн2

Изделие закладное Мн2

Стадия	Масса	Масштаб
Р	9,6	—
Лист	Листов 1	

Госстрой СССР Союзводоканалниипроект Харьковский Водоканалпроект

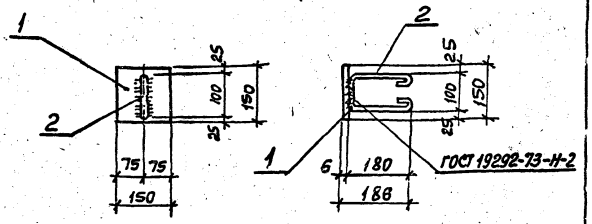

Формат	Зона	Поз.	Обозначение	Наименование	Кол.	Примечание
				Документация		
А4			902-1-92.84-КЖИ-ТО	Техническое описание		
				Детали		
Б4		1	-МН3-001	Полоса А-16×150 ГОСТ 103-76 / В Ст3 кп2 ГОСТ535-79*		
				ℓ=150	1	1,1кг
Б4		2	-002	ф8А I ГОСТ5781-82 ℓ=560	1	0,22кг

Привязан

Инв. №

Нач.отд.	Шейко	
Н.контр.	Сокольская	
Гл.спец.	Власенко	
Рук.гр.	Тахтамышева	
Вед.инж.	Бродская	
Инженер	Каюков	

Взам.инв.№ | Подпись и дата | Инв.№ подл.

ТП 902-1-92.84-КЖИ-Мн3

Изделие закладное Мн3

Стадия	Масса	Масштаб
Р	1,32	—
Лист	Листов 1	

Госстрой СССР Союзводоканалниипроект Харьковский Водоканалпроект

Альбом V

Типовой проект 902-1-92.84

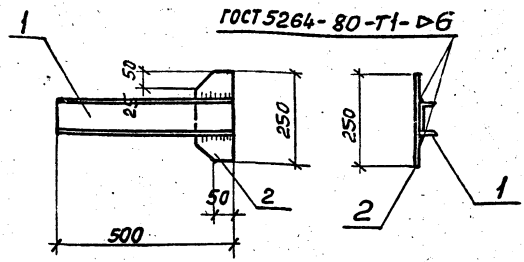

Формат	Зона	Поз.	Обозначение	Наименование	Кол.	Примечание
				Документация		Масса ед. кг
А4			902-1-92.84 -КЖИ-ТО	Техническое описание		
				Детали		
Б4		1	-МС1-001	Швеллер ГОСТ 8240-72 / В Ст3кп2-1 ТУ14-1-3023-80		
				ℓ = 500	1	4,3 кг
Б4		2	-002	Полоса 6х100 ГОСТ 103-76 / В Ст3кп2 ГОСТ 535-79*		
				ℓ = 250	1	1,0 кг

Привязан

Инв. №

Взам. инв. №

Подпись и дата

Инв. № подл.

Нач. отд.	Шейко	
Н. контр.	Сокольский	
Гл. спец.	Власенко	
Рук. гр.	Тахтамышев	
Вед. инж.	Бродская	
Инженер	Каюков	

ТП 902-1-92.84-КЖИ-МС1

Изделие соединительное МС1

Стадия	Масса	Масштаб
Р	5,3	—
Лист	Листов 1	

Госстрой СССР Союзводоканалниипроект Харьковский Водоканалпроект

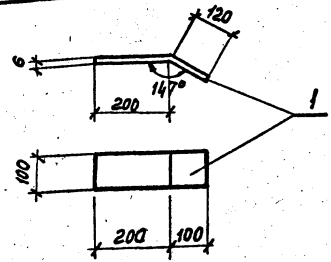

Привязан

Инв. №

Взам. инв. №

Подпись и дата

Инв. № подл.

Нач. отд.	Шейко	
Н. контр.	Сокольский	
Гл. спец.	Власенко	
Рук. гр.	Тахтамышев	
Вед. инж.	Бродская	
Инженер	Каюков	

ТП 902-1-92.84-КЖИ-МС2

Изделие соединительное МС2

Стадия	Масса	Масштаб
Р	1,5	—
Лист	Листов 1	

Полоса $\frac{А-I\ 6\times100\ ГОСТ\ 103-76}{В\ Ст3кп2\ ГОСТ\ 535-79*}$ ℓ = 320

Госстрой СССР Союзводоканалниипроект Харьковский Водоканалпроект

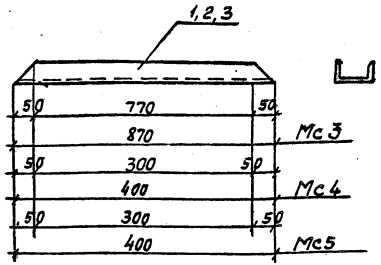

Формат	Зона	Поз.	Обозначение	Наименование	Кол.	Примечание
				Документация		
А4			902-1-92.84-КЖИ-ТО	Техническое описание		
				Мс3		
				Детали		
Б4		1	-МС3-001	Швеллер 10 ГОСТ 8240-72 / В Ст3кп2-1Т ГОСТ 4-1-3023-80 ℓ=870	1	7,5кг
				Мс4		
				Детали		
Б4		2	-МС4-001	Швеллер 10 ГОСТ 8240-72 / В Ст3кп2-1Т ГОСТ 4-1-3023-80 ℓ=400	1	3,4кг
				Мс5		
				Детали		
Б4		3	-МС5-001	Швеллер 16 ГОСТ 8240-72 / В Ст3кп2-1Т ГОСТ 4-1-3023-80 ℓ=400	1	5,7кг

Привязан

Инв. №

Инв. № подл. | Подпись и дата | Взам. инв. №

Нач. отд.	Шейко		
Н. контр.	Сокольская		
Гл. спец.	Власенко		
Рук. гр.	Тахтамышева		
Вед. инж.	Бродская		
Инжен.	Каюков		

ТП 902-1-92.84 -КЖИ-Мс3

Изделия соединительные. (Мс3-Мс5)

Стадия	Масса	Масштаб
Р	7,5 / 3,4 / 5,7	—
Лист	Листов 1	

Госстрой СССР Союзводоканалниипроект Харьковский Водоканалпроект

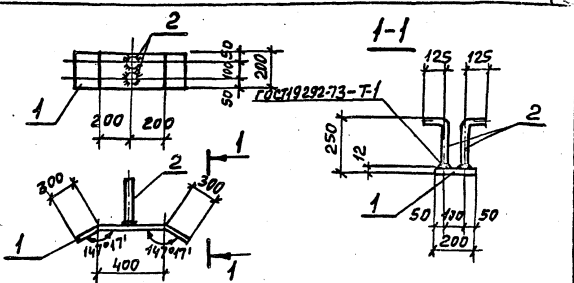

Формат	Зона	Поз.	Обозначение	Наименование	Кол	Примечание
				Документация		
А4			902-1-92.84-КЖИ-ТО	Техническое описание		
				Детали		
Б4		1	-МН6-001	Полоса А-2 12×200 ГОСТ 103-76 / В Ст3кп2 ГОСТ 535-79* ℓ=1000	1	18,2кг
Б4		2	-002	ф18А-III ГОСТ 5781-82 ℓ=357	2	0,6кг

Привязан

Инв. №

Инв. № подл. | Подпись и дата | Взам. инв. №

Нач. отд.	Шейко		
Н. контр.	Сокольская		
Гл. спец.	Власенко		
Рук. гр.	Тахтамышева		
Вед. инж.	Бродская		
Инжен.	Каюков		

ТП 902-1-92.84 -КЖИ-МН6

Изделие закладное МН6

Стадия	Масса	Масштаб
Р	20,1	—
Лист	Листов 1	

Госстрой СССР Союзводоканалниипроект Харьковский Водоканалпроект

Госстрой СССР
ЦЕНТРАЛЬНЫЙ ИНСТИТУТ ТИПОВОГО ПРОЕКТИРОВАНИЯ
Свердловский филиал
620062, г.Свердловск-62, ул.Чебышева,4
Заказ №3531 Инв.№ 19976-05 тираж 390
Сдано в печать 14.10 1984г цена 1-29

gost.e-ecolog.ru