ТИПОВОЙ ПРОЕКТ
902-1-92.84

КАНАЛИЗАЦИОННАЯ НАСОСНАЯ СТАНЦИЯ ПРОИЗВОДИТЕЛЬНОСТЬЮ 25-173 м³/ч НАПОРОМ 6-65 м ПРИ ГЛУБИНЕ ЗАЛОЖЕНИЯ ПОДВОДЯЩЕГО КОЛЛЕКТОРА 4,0 м (СБОРНО-МОНОЛИТНЫЙ ВАРИАНТ)

АЛЬБОМ IV
Строительные решения. Подземная часть.

19976-04

gost.e-ecolog.ru

Привязан

Инв.№

ТИПОВОЙ ПРОЕКТ
902-1-92.84.
КАНАЛИЗАЦИОННАЯ НАСОСНАЯ СТАНЦИЯ ПРОИЗВОДИТЕЛЬНОСТЬЮ 25-173 м³/ч, НАПОРОМ 6-65м ПРИ ГЛУБИНЕ ЗАЛОЖЕНИЯ ПОДВОДЯЩЕГО КОЛЛЕКТОРА 4,0м
(СБОРНО-МОНОЛИТНЫЙ ВАРИАНТ)

СОСТАВ ПРОЕКТА:

АЛЬБОМ I Пояснительная записка.
АЛЬБОМ II Технологические решения. Внутренний водопровод и канализация. Отопление и вентиляция
АЛЬБОМ III Архитектурно-строительные решения. Надземная часть. Общие чертежи
АЛЬБОМ IV Строительные решения. Подземная часть

АЛЬБОМ V Подземная часть. Изделия
АЛЬБОМ VI Силовое электрооборудование. Технологический контроль
АЛЬБОМ VII Спецификации оборудования

АЛЬБОМ VIII Ведомости потребности в материалах
АЛЬБОМ IX Сметы. Общая часть
АЛЬБОМ X Сметы. Подземная часть.

Примененные типовые материалы:
Типовые конструкции и детали Т-2092 - Бак разрыва струи емкостью 180л.
Серия 3.901-13, Вып. 2 -Колонка управления задвижкой ф300

Распространяет ЦИТП
Распространяет Тбилисский Филиал ЦИТП

АЛЬБОМ IV

РАЗРАБОТАН
ПРОЕКТНЫМ ИНСТИТУТОМ
„ХАРЬКОВСКИЙ ВОДОКАНАЛПРОЕКТ"

ГЛАВНЫЙ ИНЖЕНЕР ИНСТИТУТА Г.А. Бондаренко
ГЛАВНЫЙ ИНЖЕНЕР ПРОЕКТА В.С. Лялюк

УТВЕРЖДЕН В/О „СОЮЗВОДОКАНАЛНИИПРОЕКТ"
ПРОТОКОЛ №29 ОТ 7.06.1984г.
ВВЕДЕН В ДЕЙСТВИЕ В/О „СОЮЗВОДОКАНАЛНИИПРОЕКТ"
ПРИКАЗ №203 ОТ 27.09.1984г.

Привязан
Инв.№

Наименование	NN листов	NN стр.
Содержание альбома IV		2
Основной комплект марки КЖ		
Общие данные	1	3
Планы на отм. -5,700 и -3,200		
Разрезы 1-1, 2-2	2	4
Схема расположения конструкций подземной части.	3	5
Плита днища ПДМ1		
Общий вид и схема армирования (открытый способ)	4	6
Плита днища ПДМ1		
Схема расположения каркасов		
Спецификация (открытый способ)	5	7
Схема расположения стеновых панелей	6	8
Схема расположения стеновых панелей. Узлы III - VI	7	9
Схема расположения стеновых панелей. Узлы VII - XIII	8	10
Спецификация к схеме расположения стеновых панелей	9	11
Основной комплект марки КМ		
Общие данные	1	12
Схема расположения металлических лестниц и площадок (начало)	2	13
Схема расположения металлических лестниц и площадок (окончание)	3	14

Альбом IV
Типовой проект 902-1-92.84

Инв. № подл. | Подпись и дата | Взам. инв. №

Привязан

Инв. №

Альбом IV

Типовой проект 902-1-92.84

Согласовано

Инв.№ подл. | Подпись и дата | Взам.инв.№

Ведомость рабочих чертежей основного комплекта марки КЖ

Лист	Наименование	Примечание
1	Общие данные	
2	Планы на отм. -5,700и -3,200	
	Разрезы 1-1, 2-2	
3	Схема расположения конструкций подземной части	
4	Плита днища ПДМ1	
	Общий вид и схема армирования (открытый способ)	
5	Плита днища	
	Схема расположения каркасов	
	Спецификация (Открытый способ)	
6	Схема расположения стеновых панелей.	
7	Схема расположения стеновых панелей. Узлы III - VI	
8	Схема расположения стеновых панелей. Узлы VII - XI.	
9	Спецификация к схеме расположения стеновых панелей.	

Типовой проект разработан в соответствии с действующими нормами и правилами.

Главный инженер проекта В.С.Лялюк

Ведомость ссылочных и прилагаемых документов.

Обозначение	Наименование	Примечание
	Ссылочные документы	
3.901-5	Сальники набивные	
	Ду50-1400 для пропуска	
	труб через стены	
1.400-15	Унифицированные закладные изделия железобетонных	
	конструкций для крепления	
	технологических коммуникаций и устройств	
3.902.1-10	Сборные унифицированные	
	ж.б. стеновые каналы подземных частей круглых	
	канализационных насосных	
	станций	
	Прилагаемые документы	
902-1-92.84-КЖИ	Изделия	Альбом V
-КЖВМ1	ВМ по рабочим чертежам	
	основного комплекта марки КЖ	
	Монолитные конструкции.	Альбом VII
-КЖВМ2	ВМ по рабочим чертежам	
	основного комплекта марки КЖ	
	Сборные конструкции.	Альбом VII

Ведомость спецификаций

Лист	Наименование	Примечание
3	Спецификация к схеме	
	расположения конструкций	
	подземной части	
9	Спецификация к схеме	
	расположения стеновых	
	панелей.	
5	Спецификация ПДМ1	

Ведомость объемов сборных бетонных и железобетонных конструкций по рабочим чертежам основного комплекта марки КЖ

№ строки	Наименование группы элементов конструкции	Код	Кол. м³	Примечание
1	Панели стеновые	583100	20,35	
2	Панели перегородочные	583300	5,92	

Материалы на изготовление сборных бетонных и железобетонных конструкций учтены в ведомости потребности в материалах и отдельно не учитываются.

Схемы расчетных нагрузок

на период строительства — 1 стенка — на период эксплуатации.

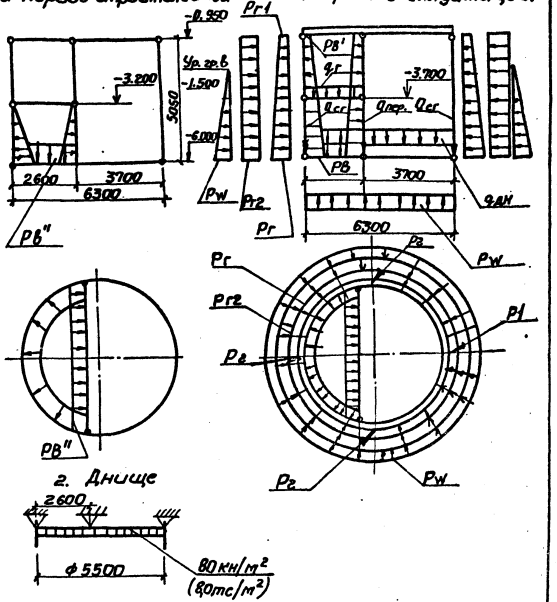

Способ производства работ	Грунты	Нагрузка от собственного веса постоянная: расчетная слой на подземную часть	нормативная кн/м (тс/м)	Нормативная нагрузка от собственного веса постоянная: собственный вес стенки кн/м (тс/м)	Нормативная нагрузка от собственного веса постоянная: нагрузка от перекрытия кн/м (тс/м)	Нормативная нагрузка от собственного веса постоянная: нагрузка от днища кн/м (тс/м)	Эксплуатационные нагрузки: Постоян. Врем. Пост. Кратковрем.	Условное давление кн/м² (тс/м²)	Удельная нагрузка кн/м² (тс/м²)	Давление грунта кн/м² (тс/м²)	Давление воды кн/м² (тс/м²)	Давление грунта кн/м² (тс/м²)	Давление воды кн/м² (тс/м²)	Нагрузка при гидроиспытании: Давление грунта кн/м² (тс/м²)	Давление воды кн/м² (тс/м²)
		p1	p2	Qст	Qп	qг	qдн	Pr	Pr1	Pr2	Pw	Pв	Pв'	Pв"
Открытый	природные	250 (25)	367 (36,7)	34 (3,4)	26,4 (2,64)	39 (3,9)	16,1 (1,61)	58 (5,8)	12 (1,2)	6 (0,6)	—	59 (6,0)	9,4 (0,95)	28 (2,8)
		4,8												
		250 (25)	367 (36,7)	34 (3,4)	26,4 (2,64)	39 (3,9)	16,1 (1,61)	58 (5,8)	12 (4,2)	6 (0,6)	48	59 (6,0)	9,4 (0,95)	28 (2,8)
		4,8									4,8			

		Привязан	Госстрой СССР Союзводоканалпроект Харьковский Водоканалпроект
Инв.№			
		ТП 902-1-92.84 КЖ	
Нач.отд.	Шейко		
Н.контр.	Соколенко		Канализационная насосная станция производительностью 25-173 м³/ч напором 6-65 м.
Гл.спец.	Власенко		Стадия Р; Лист 1; Листов 9
Рук.гр.	Гаспаровский		
Ст.инж.	Бродская		Общие данные
Инженер	Водолажская		Госстрой СССР Союзводоканалпроект Харьковский Водоканалпроект
Инженер	Перова		

19976-04 4

Формат А2

Альбом IV

Типовой проект 902-1-92.84

План на отм.-5,700

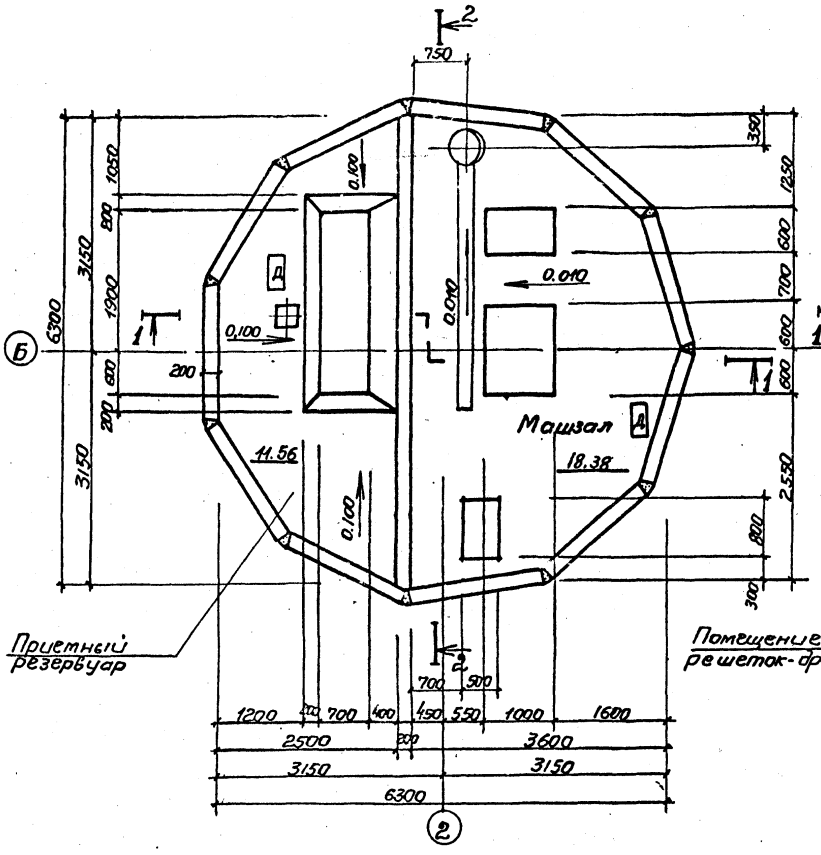

План на отм.-3,200

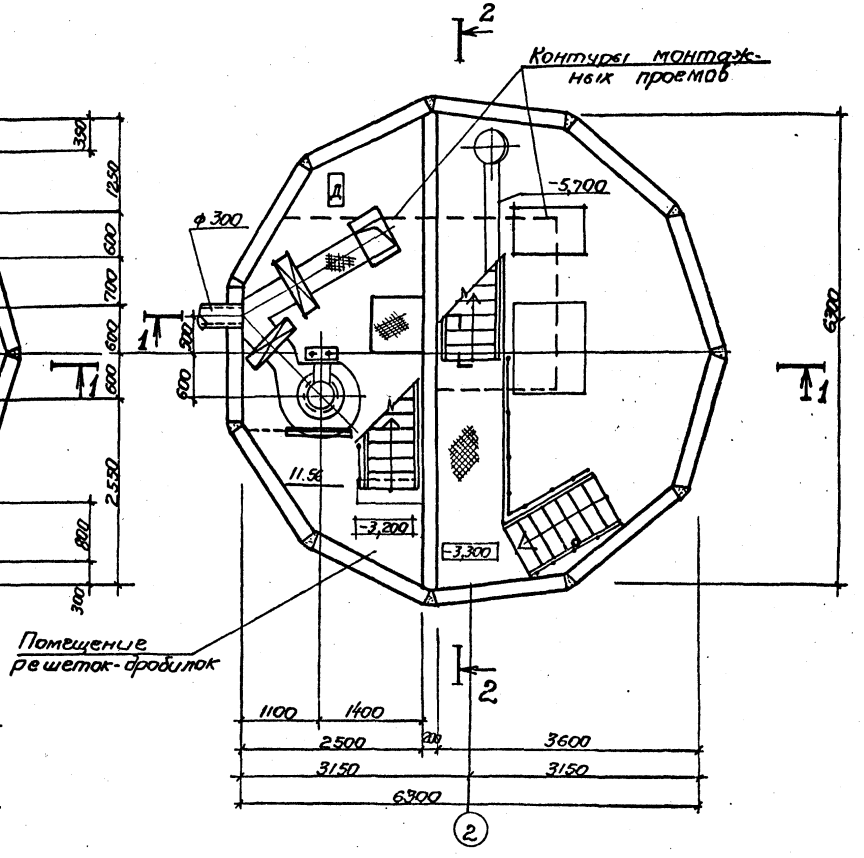

Основные строительные показатели

Наименование	Ед. изм	Кол.
Полезная площадь	$м^2$	30.0
-на расчетную единицу	$м^2$	0.3
Строительный объем	$м^3$	211.44
-на расчетную единицу	$м^3$	2,11

За расчетную единицу принято 1 $м^3$/час

Разрез 1-1

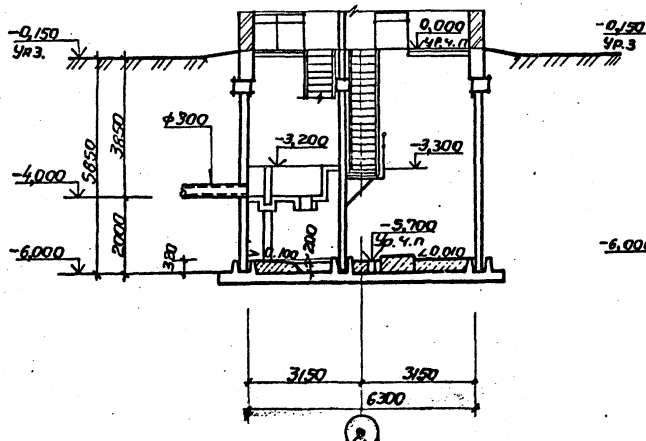

Разрез 2-2

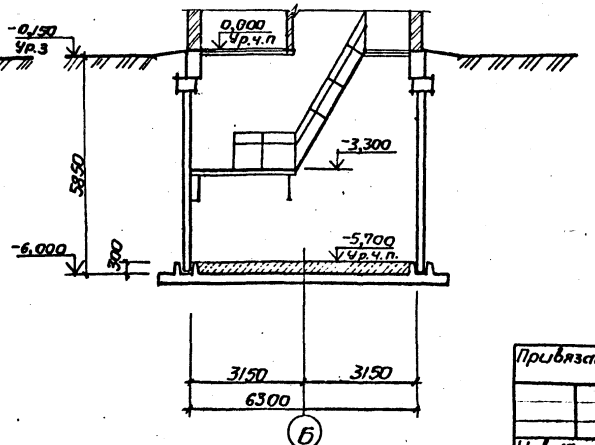

Согласовано

Гл. спец. ТО | Отд. ВИК-2 | Инв. № подл. | Подпись и дата | Взам. инв. №

Нач. отд.	Шейко		
Н. контр.	Соколовский		
Гл. спец.	Власенко		
Рук. гр.	Юрьева		
Ст. арх.	Хесина		
Инженер	Шевлякова		

Привязан

Инв. №

ТП 902-1-92.84 - КЖС

Канализационная насосная станция производительностью 25-173 $м^3$/ч, напором 6-65 м

Планы на отм. 5,700-3,200
Разрезы 1-1, 2-2

Стадия	Лист	Листов
Р	2	

Госстрой СССР
Союзводоканалпроект
Харьковский
Водоканалпроект

19976-04 5

Типовой проект 902-1-92.84 Альбом IV

1-1

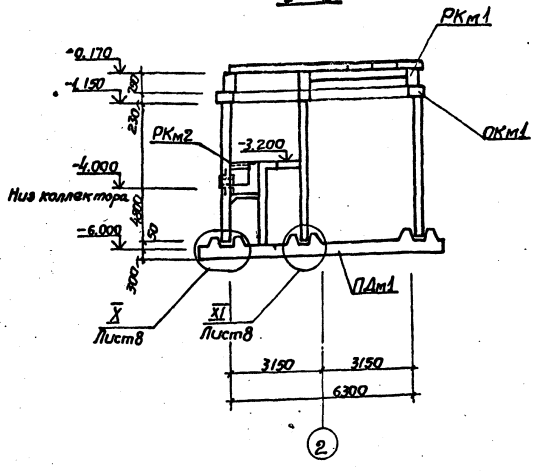

2-2

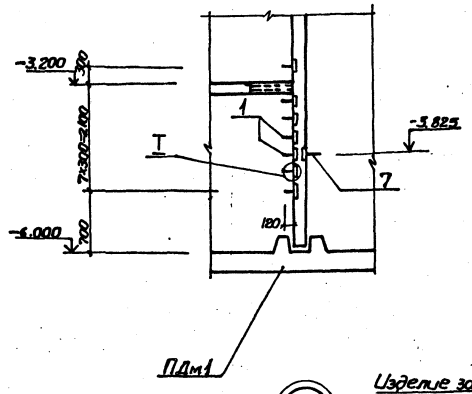

Спецификация к схеме расположения конструкций подземной части

Марка, поз.	Обозначение	Наименование	Кол.	Масса ед, кг	Примечание
РКм1	902-1-92.84-КЖС лист3	Перекрытие на отм. 0.000 РКм1	1		Ал. III
РКм2	лист 6	Перекрытие на отм. -3.200 РКм2	1		Ал. III
ОКм1	лист 14	Обвязочное кольцо монолитное ОКм1	1		Ал. III
ПДм1	лист4	Плита днища монолитная ПДм1	1		

Схема расположения конструкций подземной части

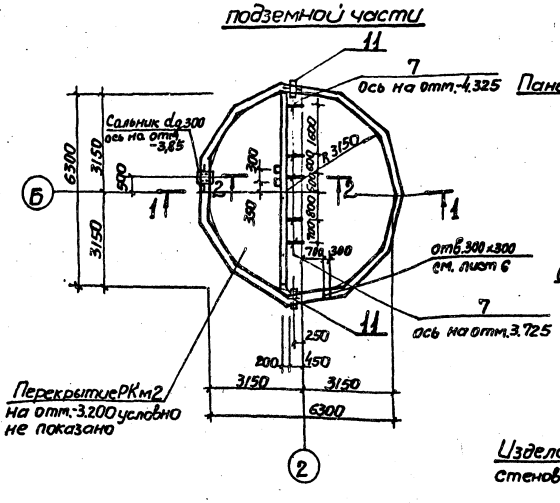

Панель стеновая

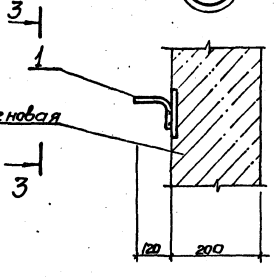

Изделие закладное стеновой панели

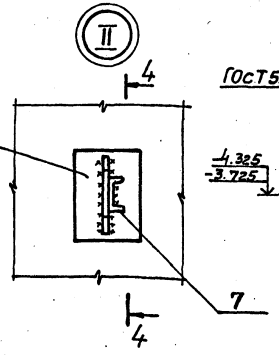

4-4

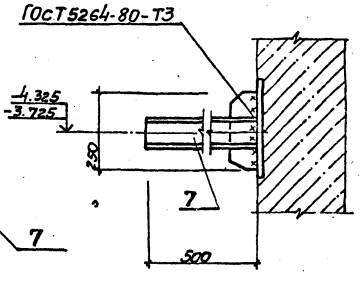

Сварной шов см. лист 9

3-3

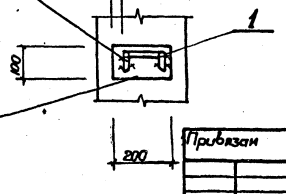

Изделие закладное стеновой панели

Привязан

Инв. №

Нач. отд.	Шейко		
Н. контр.	Сокольская		
Гл. спец.	Власенко		
Рук. гр.	Пахтамишев		
Ст. инж.	Бородская		
Инж.	Лагин		

ТП 902-1-92.84-КЖС

Канализационная насосная производительностью 25 тыс м³/сут напором 6-65 м.

Стадия	Лист	Листов
Р	3	

Схема расположения конструкций подземной части.

Госстрой СССР Союзгипроспецводстрой Харьковский Водоканалпроект

19976-04 6

Согласовано
Инв. № подл. | Подпись и дата | Взам. инв. №

Типовой проект 902-1-92.84 Альбом IV

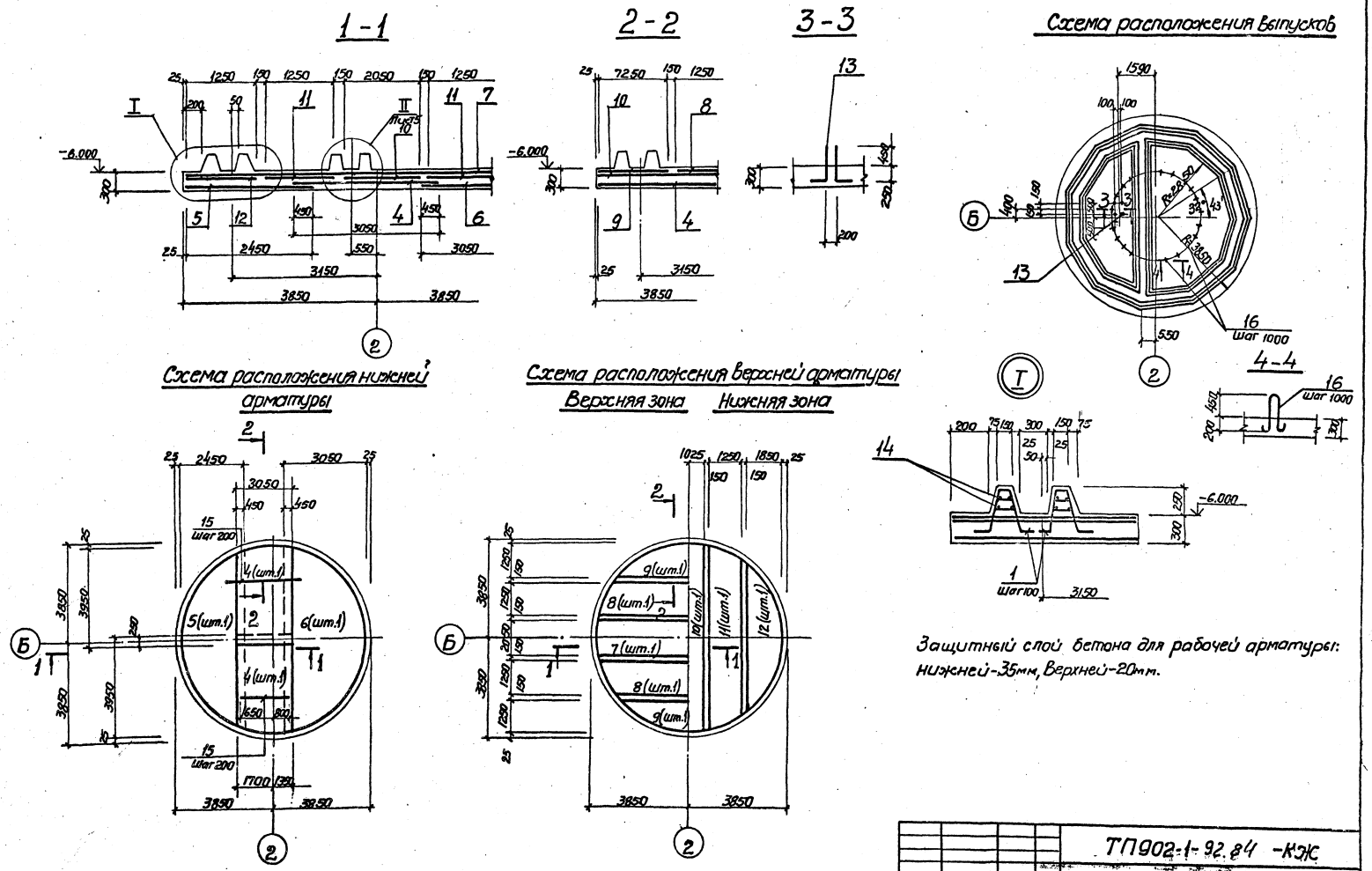

				ТП902-1-92.84 -КЖ		
Нач.отд.	Шейко			Канализационная насосная станция производительностью 25-175м³/ч напором 6-65м	Стадия	Лист	Листов
Н.контр.	Сокольская				Р	4	
Гл.спец.	Власенко						
Рук.гр.	Тахтамышева			Плита днища ПДм1. Общий вид и схема армирования. (Открытый способ.)	Госстрой СССР Союзводоканалниипроект Харьковский водоканалпроект		
Ст.инж.	Бродская						
Инж.	Лыгин						
Инж.	Мягкая						

Привязан

Инвпл

Согласовано

Взам.инв.№

Подпись и дата

Инв.№подл.

19976-04 7

Типовой проект 902-1-92.84 Альбом IV

Схема расположения каркасов

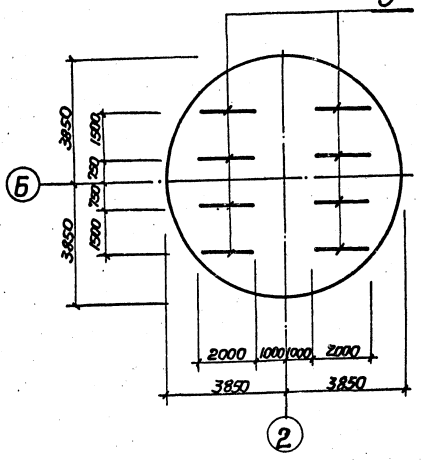

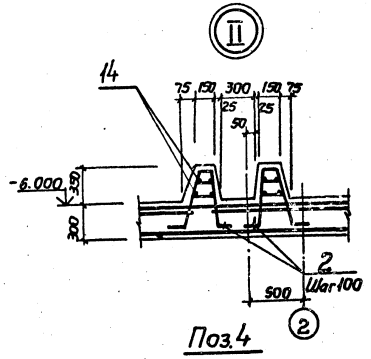

Раскрой сеток

Поз. 5

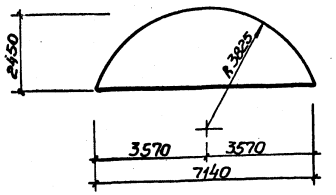

Поз. 8,11

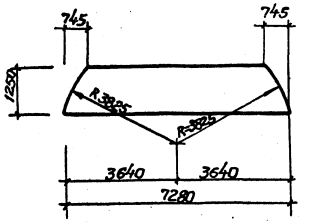

Поз. 6

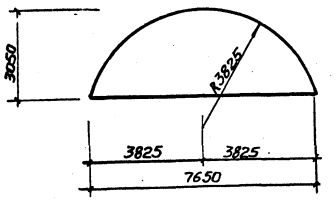

Поз. 9,12

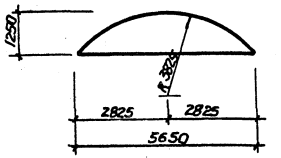

Поз. 7,10

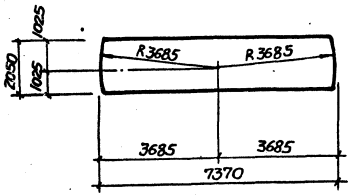

Поз. 4

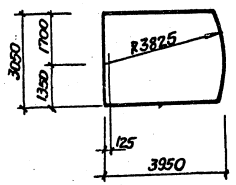

Спецификация ПДм1

Формат	Зона	Поз.	Обозначение	Наименование	Кол.	Примечание
				Сварные единицы		
А4		1	902-1-92.84-КЖИ-КР1	Каркас плоский Кр1	402	
А4		2	-КР2	КР2	58	
А4		3	-КР3	КР3	8	
		4	ГОСТ23279-78	С $\frac{8АI-300}{10АIII-200}$ 3050×3950 $\frac{75}{75}$	2	
		5	ГОСТ23279-78	С $\frac{8АI-300}{10АIII-200}$ 2750×7300 $\frac{50}{50}$	1	
		6	ГОСТ23279-78	С $\frac{8АI-300}{10АIII-200}$ 3050×7500 $\frac{50}{50}$	1	
		7	ГОСТ23279-78	С $\frac{14АIII-200}{6АI-600}$ 2050×7400 $\frac{100}{100}$	1	
		8	ГОСТ23279-78	С $\frac{14АIII-200}{6АI-600}$ 1250×7350 $\frac{75}{75}$	2	
		9	ГОСТ23279-78	С $\frac{18АIII-200}{6АI-600}$ 1250×5850 $\frac{225}{225}$	2	
		10	ГОСТ23279-78	С $\frac{8АIII-200}{6АI-600}$ 2050×7400 $\frac{100}{100}$	1	
		11	ГОСТ23279-78	С $\frac{8АIII-200}{6АI-600}$ 1250×7350 $\frac{75}{75}$	2	
		12	ГОСТ23279-78	С $\frac{8АIII-200}{6АI-600}$ 1250×5850 $\frac{225}{225}$	2	
				Детали		
Б4		13*		ф16АIII ГОСТ5781-82, ℓ=950	4	1.5кг
Б4		14		ф6АI ГОСТ5781-82	206 п.м	25.7кг
Б4		15		ф14АIII ГОСТ5781-82 ℓ=2450	33	1.5кг
		16	1.400-9 вып.1	Петля УП1-14	22	
				Материалы		
				Бетон марки М200	19.0	м³

*поз. 13 см. ведомость деталей

Ведомость расхода стали на один элемент, кг

Марка элемента	Изделия арматурные											Общий расход
	Арматура класса											
	А-I					А-III						
	ГОСТ 5781-82											
	ф8	ф8	ф10	ф22	Итого	ф8	ф10	ф12	ф14	ф16	Итого	
ПДм1	79.0	95.8	25.3	107.0	307.1	68.7	218.0	133.4	1243.9	6.0	1670	1977.1

Ведомость деталей

Поз	Эскиз
13	700 | 250

Нач.отд.	Шейко		
Н.контр.	Сокальская		
Гл.спец.	Власенко		
Рук.гр.	Тахтамышев		
Ст.инж.	Бродская		
Инж.	Лыгин		
Инж.	Мягкая		

Привязан

Инв.№

ТП 902-1-92.84 -КЖС

Канализационная насосная станция производительностью 25-173м³/ч напором 6-65м

Плита днища ПДм1. Схема расположения. Каркасов. Спецификация (Открытый способ)

Стадия	Лист	Листов
Р	5	

Госстрой СССР Союзводоканалпроект Осарьковский Водоканалпроект

19976-04 8

Согласовано

Взам.инв.№ | Подпись и дата | Инв.№ подл.

Альбом IV

Типовой проект 902-1-92.84

Схема расположения стеновых панелей

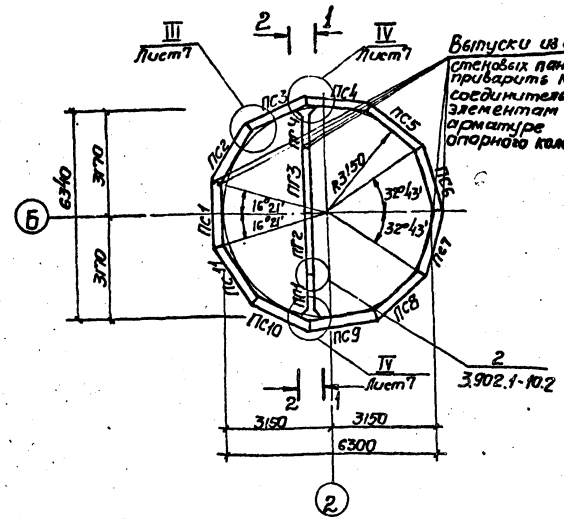

Развертка наружной стены

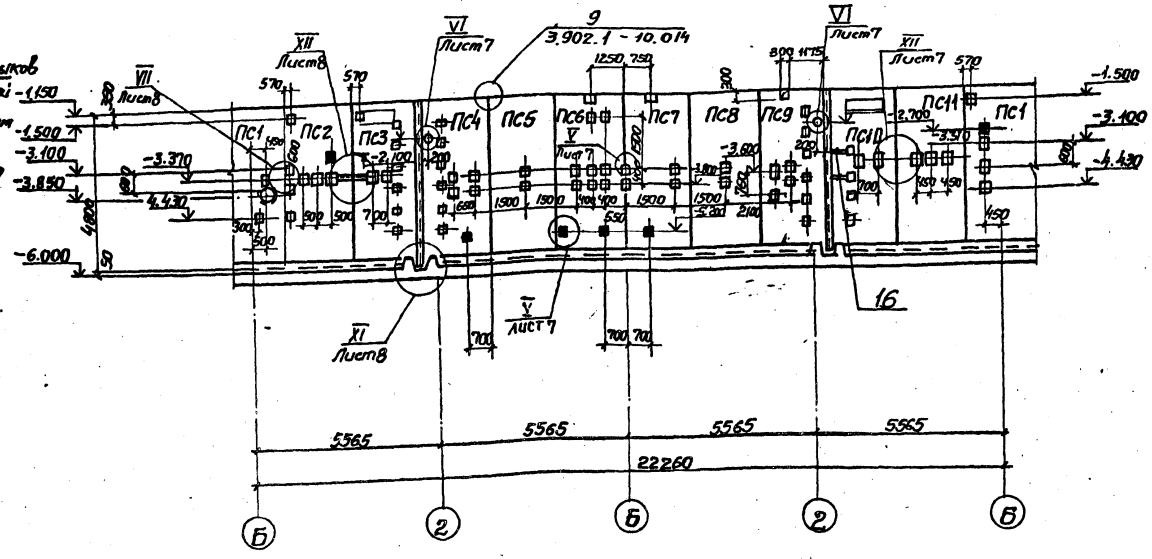

1-1

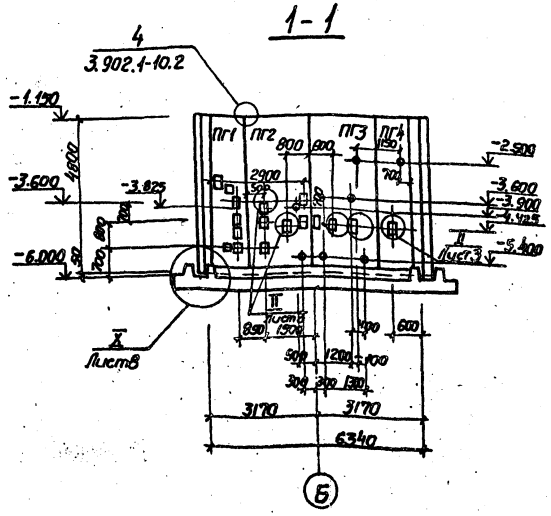

2-2

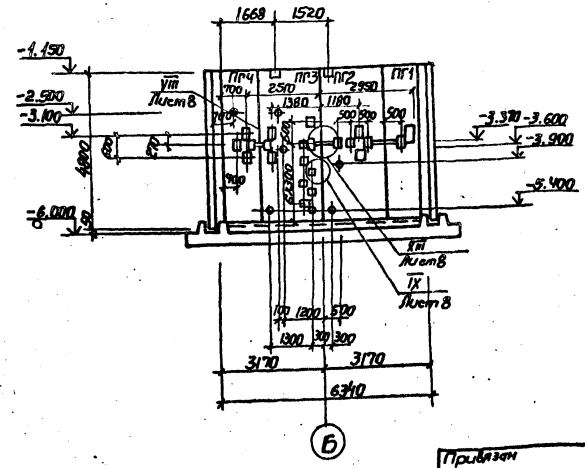

1. Узлы представлены на листах 7 и 8
2. После монтажа сальников и приварки стержней отверстие в стене забетонировать бетоном марки 300 на мелком заполнителе
3. Затененные закладные предусмотрены для заземления.

Согласовано				ТП 902-1-92.84-КЖ		
Отд. ВиК 2	Нарежная					
Отдел ЭА	Баруан					
Сектор	Смирнова					
Взам. инв.						
Подпись и дата						
Инв. № подл.						

Привязан	Нач. отд.	Шейко		Канализационная насосная станция производительностью 25-173 м³/ч напором 6-65 м	Стадия	Лист	Листов
	Н. контр.	Сокольская			Р	6	
	Гл. спец.	Власенко					
	Рук. гр.	Тахтамышева		Схема расположения стеновых панелей.	Госстрой СССР Союзводоканалчиипроект Харьковский Водоканалпроект		
	Ст. инж.	Бродская					
	Инженер	Лыгин					

19976-04 9

Альбом IV

Типовой проект 902-1-92.84

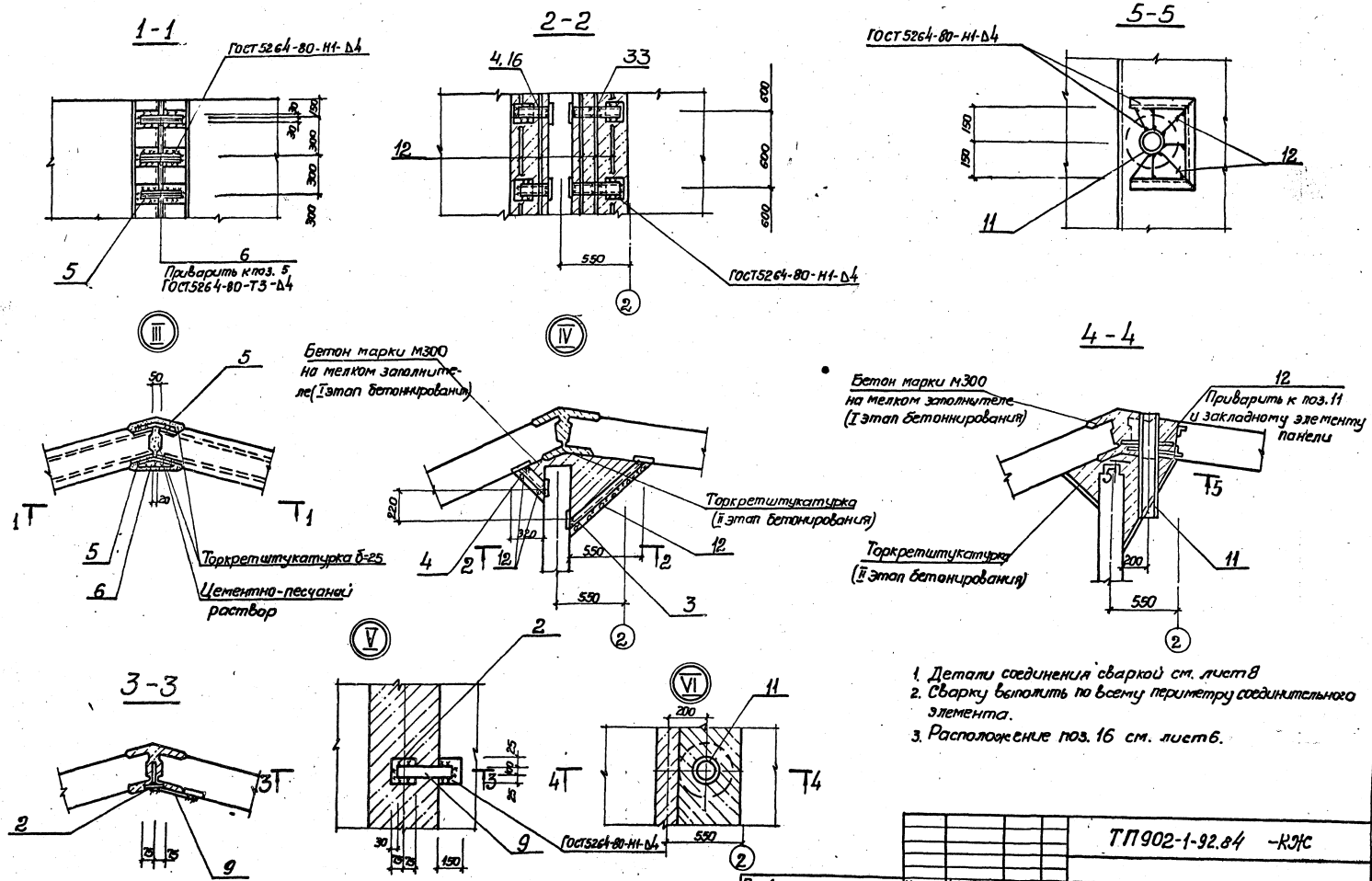

1. Детали соединения сваркой см. лист 8
2. Сварку выполнить по всему периметру соединительного элемента.
3. Расположение поз. 16 см. лист 6.

Привязан	Нач. отд.	Шейка		ТП 902-1-92.84 -КЖС	
	Н. контр.	Сокольская		Канализационная насосная станция производительностью 25-175 м³/ч, напором 6-65 м.	Стадия Р, Лист 7, Листов
	Гл. спец.	Власенко			
	Рук. гр.	Гохтамыкова		Схема расположения стеновых панелей Узлы I-III ÷ IV	Госстрой СССР, Союзводоканалпроект, Харьковский Водоканалпроект
Инв.	Ст. инж.	Бродская			
	Инженер	Лызин			

19976-04 10

Согласовано

Инв. № подл. | Подпись и дата | Взам. инв. №

Сварные соединения арматурных стержней к закладным деталям.

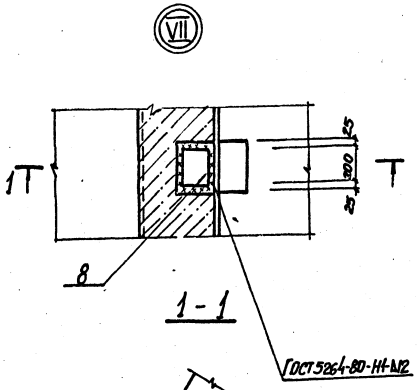

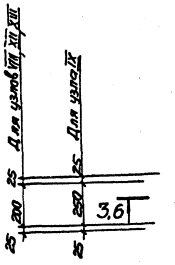

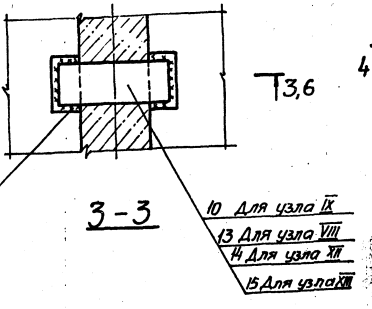

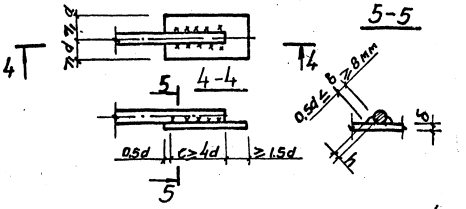

h - высота сварного шва ($0{,}25d \le h \ge 4$ мм)
b - ширина сварного шва
c - длина сварного шва
d - диаметр стыкуемых стержней
δ - толщина закладных деталей ($\frac{\delta}{d} > 0{,}3$)

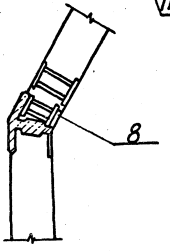

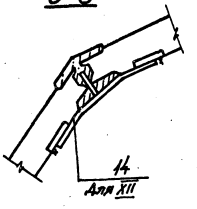

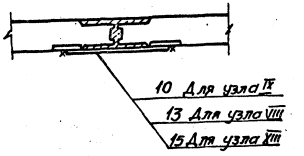

1. Сварку следует выполнять в соответствии с „Указаниями по сварке соединений арматуры и закладных деталей железобетонных конструкций СН 393-78.*
2. Соединение стержней арматуры с закладными деталями панелей выполняется ручной дуговой сваркой внахлестку двухсторонними фланговыми швами.
3. Для сварных соединений стержней арматуры с закладными деталями следует применять электроды по ГОСТ 9467-75.

для арматуры класса A-I-Э42, Э46, Э42А, Э46А
для арматуры класса A-III-Э42А, Э46А, Э50А

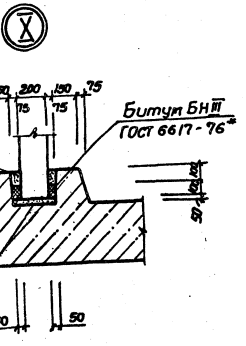

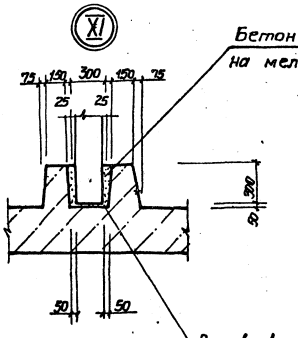

					ТП 902-1-92.84 -КЖ	
Привязан						
Инв. №	Нач. отд.	Шейко		Канализационная насосная станция производительностью 25-113 м³/ч, напором 6-65 м	Стадия	Лист	Листов
	Н. контр.	Соколовская			Р	8	
	Гл. спец.	Власенко					
	Рук. гр.	Тахтамышева		Схема расположения стеновых панелей. Узлы VIII - XIII	Госстрой СССР Союзводоканалмонтажпроект (Харьковский) Водоканалпроект		
	Ст. инж.	Бродская					
	Ст. техн.	Чурилова					

Марка, поз.	Обозначение	Наименование	Кол.	Масса ед, кг	Примечание
		Панели перегородочные			
ПГ1	902-92.84-КЖИ-ПГ48.11-УЧШ-01	ПГ48.11-41Ш-01	1	2650	
ПГ2	-ПГ48.20-УЧШ-01	ПГ48.20-УЧШ-01	1	4750	
ПГ3	-ПГ48.20-УЧШ-02	ПГ48.20-УЧШ-02	1	4750	
ПГ4	-ПГ48.11-УЧШ-1-01	ПГ48.11-УЧШ-1-01	1	2650	
		Панели стеновые			
ПС1	-1ПС48-1Ш-01	1ПС48-1Ш-01	1	4625	
ПС2	-1ПС48-1Ш-01	1ПС48-1Ш-02	1	4625	
ПС3	-1ПС48-1Ш-01	1ПС48-1Ш-03	1	4625	
ПС4	-1ПС48-1Ш-01	1ПС48-1Ш-04	1	4625	
ПС5	-1ПС48-1Ш-01	1ПС48-1Ш-05	1	4625	
ПС6	-1ПС48-1Ш-01	1ПС48-1Ш-06	1	4625	
ПС7	-1ПС48-1Ш-01	1ПС48-1Ш-07	1	4625	
ПС8	-1ПС48-1Ш-01	1ПС48-1Ш-08	1	4625	
ПС9	-1ПС48-1Ш-01	1ПС48-1Ш-09	1	4625	
ПС10	-1ПС48-1Ш-01	1ПС48-1Ш-10	1	4625	
ПС11	-1ПС48-1Ш-01	1ПС48-1Ш-11	1	4625	
		Изделия закладные			
1	1.400-15 вып.1 В10	МН 801	14	0.74	
2	902-1-92.84-КЖИ-МН3	МН3	2	1.32	
		Изделия соединительные			
3	-МС3	МС3	12	3.4	
4	-МС3	МС4	12	7.5	

Марка, поз.	Обозначение	Наименование	Кол.	Масса ед, кг	Примечание
5	3.902.1-10.100.26.00	МС1	330	0.71	
6	3.902.1-10.1 00.29.00	МС54	154	0.50	
Узел 9	3.902.-10.1.0028.00	МС51	77	1.74	
7	902-1-92.84-КЖИ-МС1	МС1	6	5.3	
8		Полоса Б2-20х150 ГОСТ103-76 е=20 / Вст3 кп2 ГОСТ535-79	3	4.71	
Узел 2	3.902-10.2.00.00.00У2	Полоса Б2-10х60 ГОСТ103-76 е=20 / Вст3 кп2 ГОСТ535-79*	48	1.3	
9	902-1-92.84-КЖИ-МС2	МС2	1	1.5	
10		Полоса Б2 10х250 ГОСТ82-70* е=600 / Вст3 кп2-1 ТУ14-1-3023-80	1	11.5	
13		Полоса Б-2 10х200 ГОСТ103-76 е=600 / Вст3 кп2-1 ГОСТ535-79*	1	9.42	
11	3.901-5	Сальник Ду ▭ е=800	2	37.0	
12		ф6А I ГОСТ5781-82	п.м 57.0	12.8	
Узел 4	3.902.1-10.2-00.00.00У4	ф10А III ГОСТ5781-82 е=700	40	0.43	
16	902-1-92.84-КЖИ-МС3	МС5	2	5.7	
14	-МН6	МН6	6	14.4	
15		Полоса Л2 12х200 ГОСТ103-76 / Вст3 кп2 ГОСТ535-79* е=800	3	15.5	

ТП 902-1-92.84 Альбом IV

Согласовано:

Инв. № подл. | Подпись и дата | Взам. инв. №

Привязан

Инв. №

Нач. отд.	Шейко	
Н. контр.	Сокольская	
Гл. спец.	Власенко	
Рук. гр.	Тахтамышева	
Вед. инж.	Бродская	
Инжен.	Мягкая	

902-1-92.84 -КЖС

Канализационная насосная станция производительностью 25-173 м³/ч, напором 6-65 м

Спецификация к схеме расположения стеновых панелей

Стадия	Лист	Листов
Р	9	

Госстрой СССР Союзводоканалниипроект Харьковский Водоканалпроект

19976-04 12

Ведомость рабочих чертежей основного комплекта марки

Лист	Наименование	Примечание
1	Общие данные	
2	Схема расположения металлических лестниц и площадок (начало)	
3	Схема расположения металлических лестниц и площадок (окончание)	

Ведомость ссылочных и прилагаемых документов

Обозначение	Наименование	Примечание
	Ссылочные документы	
1.459-2 Вып. 1,2	Лестницы переходные площадки и ограждения	

1. Разработку чертежей металлоконструкций производить согласно СНиП II-23-81 „Стальные конструкции нормы проектирования.
2. Соединения стальных элементов производить ручной электродуговой сваркой по ГОСТ 5264-80.
3. Все сварные швы выполняются электродами типа Э42 и Э42А по ГОСТ 9467-75.
4. Предусмотреть антикоррозионную защиту металлоконструкций:
Произвести очистку поверхности стальных конструкций по требованию ГОСТа 9.402-80 четвертой степени и окраску лакокрасочными материалами группы Т согласно СНиП II-28-73* „Защита строительных конструкций от коррозии.

Типовой проект разработан в соответствии с действующими нормами и правилами.

Главный инженер проекта: В.С. Лялюк

Техническая спецификация металла

Вид профиля и ГОСТ ТУ	Марка металла и ГОСТ	Обозначение и размер профиля мм	NN п.п.	Код марки металла	Код вида профиля	Код размера профиля	Количество шт.	Длина, мм	Масса металла по элементам конструкции: лестницы с площадками	Масса металла по элементам конструкции: ограждения с площадками	Общая масса, т	Масса потребности в металле по кварталам заполняется изготовителем I	II	III	IV	Заполняется в ц.
1	2	3	4	5	6	7	8	9	526241							
Швеллеры ГОСТ 8240-72	Вст3 кп2-1 ТУ14-1-3023-80	Швеллер 12 ГОСТ 8240-72 / Швеллер Вст3кп2-1 ТУ14-1-3023-80	1	11240	26158				0.05		0.05					
	Итого		2						0.05		0.05					
Всего профиля			3						0.05		0.05					
Сталь прокатная угловая равнополочная ГОСТ 8509-72*	Вст3 кп2-1 ТУ14-1-3023-80	Уголок Б-6,0х63 ГОСТ 8509-72 / Уголок Вст3кп2-1 ТУ14-1-3023-80	4	11240	21113				0.03		0.03					
		Уголок Б-100х100х8 ГОСТ 8509-72* / Вст3кп2-1 ТУ14-1-3023-80	5	11240	21113				0.01		0.01					
	Итого		6						0.04		0.04					
Всего профиля			7						0.04		0.04					
Полоса стальная горячекатанная ГОСТ 103-76	Вст3 кп2 ГОСТ 380-71*	Полоса Б-6х50 ГОСТ 103-76 / Сталь Вст3кп2 ГОСТ 535-79*	8	11240	13110				0.01		0.01					
	Итого		9						0.01		0.01					
Всего профиля			10						0.01		0.01					
Полоса стальная горячекатанная ГОСТ 103-76	Вст3 кп2 ГОСТ 380-71*	Полоса А-1 В ГОСТ 103-76 / Сталь Вст3кп2 ГОСТ 535-79*	11	11240	13110				0.05		0.05					
	Итого		12						0.05		0.05					
Всего профиля			13						0.05		0.05					
Сталь листовая рифленая ГОСТ 8568-77*	Вст3 кп ГОСТ 380-71*	Лист Ромб-К-ПУ (дюралюмин) Вст3 сп ГОСТ 8568-77*	14	11240	11315				0.08		0.08					
	Итого		15						0.08		0.08					
Всего профиля			16						0.08		0.08					
Болт с шестигранной головкой ГОСТ 7798-70*	Вст3 кп2	Болт М12 ГОСТ 7798-70*	17	11240					0.002		0.002					
	Итого		18						0.002		0.002					
Всего профиля			19						0.002		0.002					
Итого масса металла			20						0.232		0.232					
Лестницы, площадки и ограждения			21						0.72		0.72					
Всего масса металла			22						0.952		0.952					
В том числе по маркам	Вст3 кп2		23						0.062		0.062					
	Вст3 кп2-1		24						0.09		0.09					
	Вст3 кп		25						0.08		0.08					

Ведомость металлоконструкций по видам профилей

Наименование конструкций по наименклатуре прейскуранта N01-09	Позиции по проекту КЖ01-004	N п.п	Код конструкций	Масса конструкции по видам профилей стали: Всего стали с учетом наплавленного металла	Уголки	Швеллеры	Полосы, листовая сталь	Прочие	Всего	Количество шт.	Серия типовых конструкций
1	2	3	4	5	6	7	8	15	16	17	18
Лестницы и площадки			526241		0.05	0.05	0.132	0.72	0.952		1.459-2 Вып.2
Итого:									0.952		

Привязан

Инв. №

Госстрой СССР Союзводоканалпроект Харьковский Водоканалпроект

Нач. отд.	Шейко	
Н. контр.	Сокольский	
Гл. спец.	Власенко	
Рук. гр.	Тахтинькова	
Ст. инж.	Бродская	
Инженер	Водолажская	

ТП 902-1-92.84 ТМ

Канализационная насосная станция производительностью 25-173 м³/ч, напором 6-65 м.

Общие данные

Стадия	Лист	Листов
Р	1	3

Госстрой СССР Союзводоканалпроект Харьковский Водоканалпроект

Согласовано

Инв. № подл. | Подпись и дата | Взам. инв. №

ТП 902-1-92.84 Альбом IV

Типовой проект 902-1-92.84 Альбом IV

Схема расположения лестниц и площадок

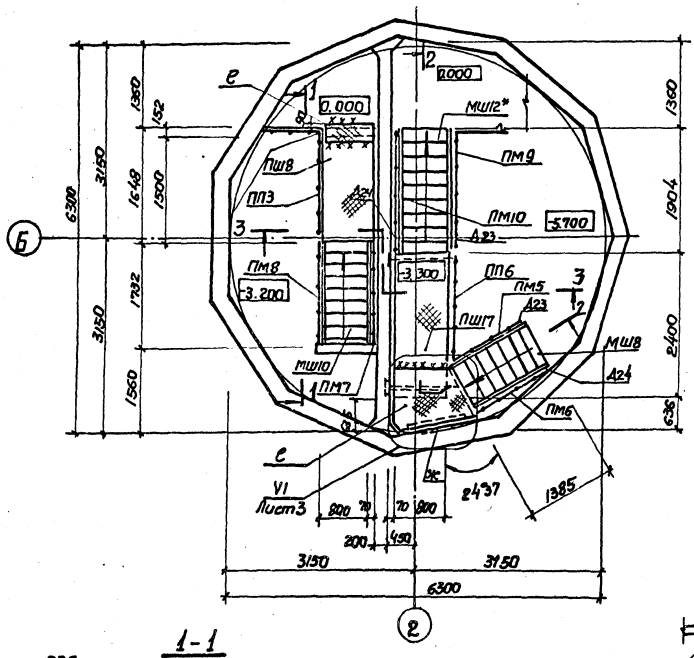

Схема расположения элементов ограждения на отм. 0.000

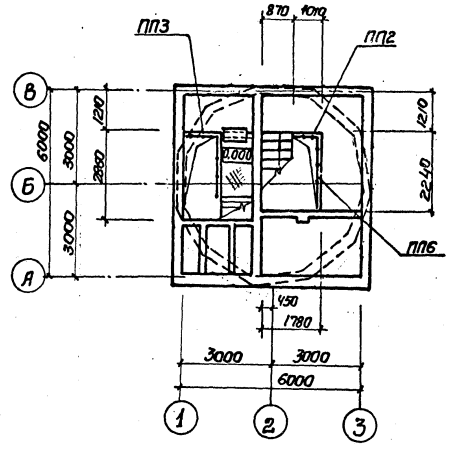

Схема расположения балок под площадки

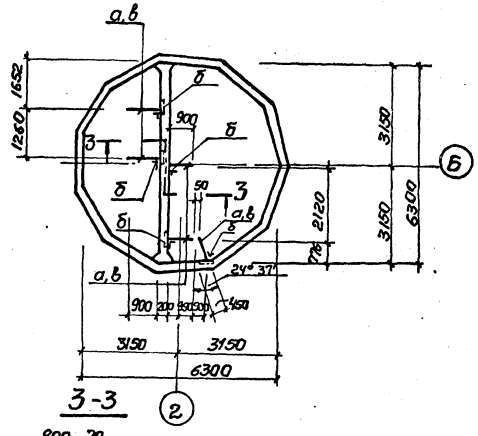

3-3

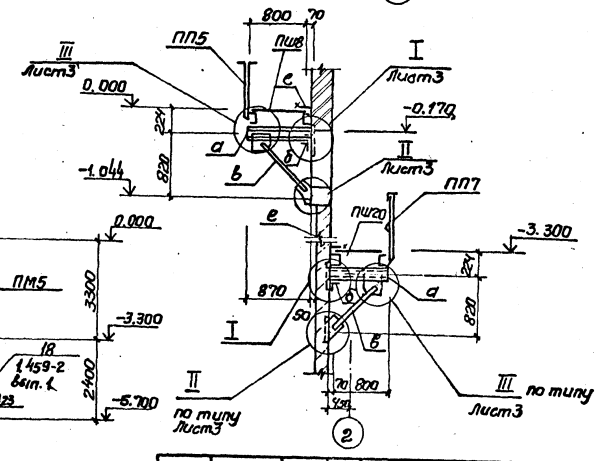

2-2

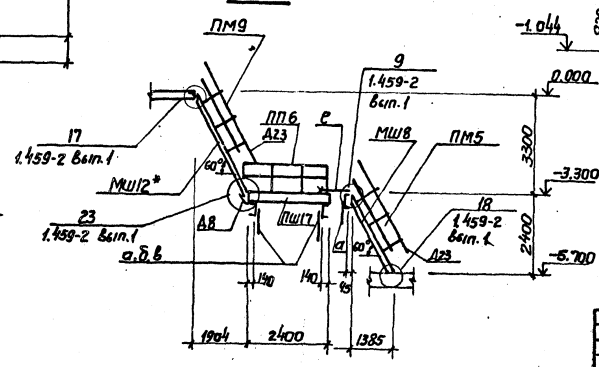

1-1

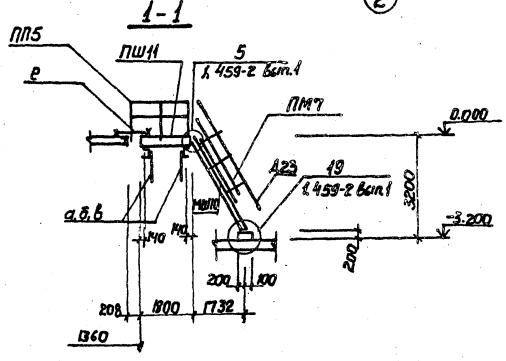

Привязан	Нач.отд.	Шейко		ТП 902-1-92.84 -КМ
	Н.контр.	Сокольская		Канализационная насосная станция производительности 25-173 м³/ч, напором 6-65 м.
	Гл.спец.	Власенко		Стадия: Р; Лист: 2; Листов:
	Рук.гр.	Тактамышева		Схема расположения металлических лестниц и площадок (начало)
	Ст.инж.	Бродская		Госстрой СССР Союзводоканалпроект Харьковский Водоканалпроект
Инв.№	Инж.	Мягкая		

Согласовано

Инв.№ подл. | Подпись и дата | Взам.инв.№

Типовой проект 902-1-92-84 Альбом IV

Схема раскладки щитов по каналам на отм.-3.200

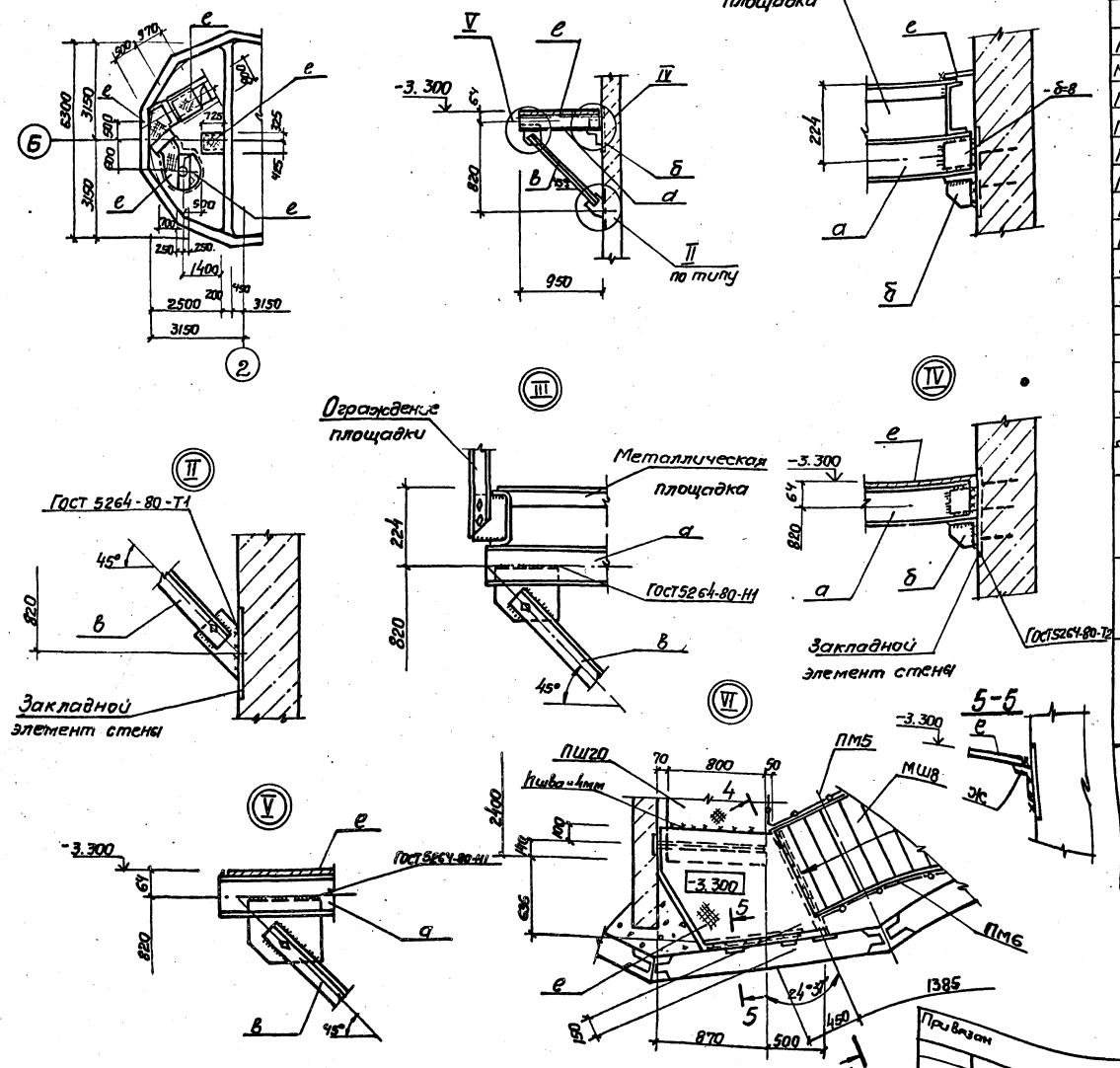

Ведомость элементов

Марка	Сечение: Эскиз	Поз.	Состав	Опорные усилия: M тс.м	N тс	Q тс	Группа констр.	Марка металла ГОСТ	Примечание
МШ8	1.459-2 вып.1		1 (шт.)				IV	ВСТ3кп2	
МШ10	1.459-2 вып.1		1 (шт.)						
МШ12*	1.459-2 вып.1		1 (шт.)						Укоротить на 300мм
ПШ8	1.459-2 вып.1		1 (шт.)						
ПШ17	1.459-2 вып.1		1 (шт.)						
ПМ5	1.459-2 вып.2		1 (шт.)						
ПМ6	1.459-2 вып.2		1 (шт.)						
ПМ7	1.459-2 вып.2		1 (шт.)						
ПМ8	1.459-2 вып.2		1 (шт.)						
ПМ9	1.459-2 вып.2		1 (шт.)						
ПМ10	1.459-2 вып.2		1 (шт.)						
ПП2	1.459-2 вып.2		1 (шт.)						
ПП3	1.459-2 вып.2		2 (шт.)						
ПП6	1.459-2 вып.2		2 (шт.)						
Д8	1.459-2 вып.1		1 (шт.)						
Д23	1.459-2 вып.1		3 (шт.)						
Д24	1.459-2 вып.1		3 (шт.)						
а		1	[12	Конструктивно				ВСТ3кп2-1 ГТУ 14-1-3023-80	
		2	-δ=8						
		3	М12					ВСТ3кп2	
б		1	∠100x8	Конструктивно				ВСТ3кп2-1 ГОСТ103-76	
		2	-δ=8					ВСТ3кп2	
		3	М12					ВСТ3кп2	
в		1	∠63x5	Конструктивно				ВСТ3кп2-1 ГОСТ82-70	
		2	-δ=8						
		3	М12					ВСТ3кп2	
д		1	Рифл. ст. δ=4	Конструктивно				ВСТ3кп2	
		2	-50x5					ГОСТ103-76 ВСТ3кп2	
е		1	ст. рифл. -δ=4					ВСТ3кп2	
ж		1	∠50x5					ВСТ3кп2 14-1-3023-80	

Согласовано: Гл. спец. ТО Лучковский

Инв. № подл. | Подпись и дата | Взам. инв. №

Привязан

Инв. №

Нач. отд.	Шейко		
Н. контр.	Соколовская		
Гл. спец.	Власенко		
Рук. гр.	Тахтамышева		
Ст. инж.	Бродская		
Инж.	Мягкая		

ТП 902-1-92.84 -КМ

Канализационная насосная станция производительностью 25-173 м³/ч напором 6-65 м

Схема расположения лестниц и площадок (окончание)

Стадия	Лист	Листов
Р	3	

Госстройсеер Союзводоканалниипроект Харьковский Водоканалпроект

Госстрой СССР
ЦЕНТРАЛЬНЫЙ ИНСТИТУТ ТИПОВОГО ПРОЕКТИРОВАНИЯ
Свердловский филиал
620062, г.Свердловск-62, ул.Чебышева,4
Заказ № 3530 Инв.№ 19976-04 тираж 390
Сдано в печать 14.10 1984г цена 1-22

gost.e-ecolog.ru