ТИПОВОЙ ПРОЕКТ
902-2-381.84

ОТСТОЙНИКИ

КАНАЛИЗАЦИОННЫЕ РАДИАЛЬНЫЕ
ПЕРВИЧНЫЕ
ИЗ СБОРНОГО ЖЕЛЕЗОБЕТОНА
ДИАМЕТРОМ 50м

Альбом IX

19473-09
ЦЕНА 2-96

gost.e-ecolog.ru

ЦЕНТРАЛЬНЫЙ ИНСТИТУТ ТИПОВОГО ПРОЕКТИРОВАНИЯ
ГОССТРОЯ СССР

Москва, А-445, Смольная ул., 23

Сдано в печать X 1964 г.

Заказ № 7166 Тираж 380 экз.

ТИПОВОЙ ПРОЕКТ
902-2-381.84

ОТСТОЙНИКИ КАНАЛИЗАЦИОННЫЕ РАДИАЛЬНЫЕ ПЕРВИЧНЫЕ ИЗ СБОРНОГО ЖЕЛЕЗОБЕТОНА

ДИАМЕТРОМ 50 м

СОСТАВ ПРОЕКТА:

АЛЬБОМ:

I	Технологическая и санитарно-техническая части
II	Архитектурно-строительная часть
III	Строительные изделия
IV	Электротехническая часть
V	Задание заводу-изготовителю
VI	Нестандартизированное оборудование. Илоскреб. Часть 1 и часть 2
VII	Нестандартизированное оборудование. Затворы щитовые, установка сигнализатора уровня осадка и фасонные части
VIII	Нестандартизированное оборудование. Токоприемник кольцевой. (из т.п. 902-2-346)
IX	Нестандартизированное оборудование. Устройство для удаления плавающих веществ
X	Спецификации оборудования
XI	Сборник спецификаций оборудования
XII	Ведомость потребности в материалах
XIII	Сметы
XIV	Показатели результатов применения передового опыта

АЛЬБОМ IX

РАЗРАБОТАН
проектным институтом
„МосводоканалНИИпроект"

Главный инженер института — СОКОЛИН
Главный инженер проекта — КАЗАНОВ

Рабочая документация
Утверждена и введена в действие
МосводоканалНИИпроектом
Приказ №312 от 20 декабря 1983 г.

Привязан:

Инв. №

Содержание альбома

Наименование	Обозначение чертежа	№№ стр.
1	2	3
Титульный лист		1
Содержание альбома		2
Устройство для удаления плавающих веществ УПВ-50 Спецификация Лист 1	4И.508.00.000	3
Устройство для удаления плавающих веществ Лист 1	4И.508.00.000СБ	4
Лист 2		5
Лист 3		6
Лист 4		7
Лист 5		8
Лист 6		9
Кронштейн. Спецификация	4И.508.01.000	10
Кронштейн	4И.508.01.000СБ	10
Раструб. Спецификация	4И.508.01.100	10
Раструб	4И.508.01.100СБ	11
Фланец	4И.508.01.101	11
Ребро	4И.508.01.001	11
Патрубок	4И.508.01.002	11
Ребро	4И.508.01.003	12
Пластина	4И.508.01.004	12
Вилка. Спецификация	4И.508.02.000	12
Вилка	4И.508.02.000СБ	12
Основание	4И.508.02.001	13
Вилка	4И.508.02.002	13
Колено. Спецификация	4И.508.03.000	13
Фланец	4И.508.03.001	13
Колено	4И.508.03.000СБ	14
Ребро	4И.508.03.002	15
Полукольцо	4И.508.03.003	15
Полукольцо	4И.508.03.004	15
Кольцо	4И.508.03.005	15
Ушко	4И.508.03.006	16
Труба	4И.508.03.007	16
Ось	4И.508.03.008	16
Бункер. Спецификация Лист 1	4И.508.04.000	16
Лист 2		17
Стенка боковая	4И.508.04.001	17
Бункер Лист 1	4И.508.04.000СБ	17
Лист 2		18
Швеллер	4И.508.04.002	18
Лист направляющий	4И.508.04.003	18
Переход косой	4И.508.04.004	19
Патрубок сварной	4И.508.04.005	20
Окантовка	4И.508.04.006	20
Валик	4И.508.04.007	20
Швеллер	4И.508.04.008	20
Швеллер	4И.508.04.009	21
Скребок качающийся. Спецификация	4И.508.05.000	21
Скребок качающийся	4И.508.05.000СБ	21
Лист Верхний	4И.508.05.001	22
Угольник	4И.508.05.002	22
Фартук	4И.508.05.003	22
Пластина	4И.508.05.004	22
Стенка	4И.508.05.005	23
Кронштейн. Спецификация	4И.508.06.000	23
Кронштейн	4И.508.06.000СБ	23

1	2	3
Ушко	4И.508.06.001	24
Скребок погрунной. Спецификация	4И.508.07.000	24
Скребок погрунной	4И.508.07.000СБ	24
Пластина	4И.508.07.001	24
Угольник	4И.508.07.002	25
Кронштейн. Спецификация	4И.508.08.000	25
Кронштейн	4И.508.08.000СБ	25
Плита	4И.508.08.001	25
Ребро	4И.508.08.002	26
Кронштейн	4И.508.09.000	26
Угольник гнутый	4И.508.09.001	26
Тяга Спецификация	4И.508.10.000	26
Тяга	4И.508.10.000СБ	27
Корпус. Спецификация	4И.508.10.100	27
Корпус	4И.508.10.100СБ	27
Бобышка	4И.508.10.101	28
Заглушка	4И.508.10.102	28
Шпиндель	4И.508.10.001	28
Гайка	4И.508.10.002	28
Кронштейн. Спецификация	4И.508.11.000	29
Кронштейн	4И.508.11.000СБ	29
Корпус. Спецификация	4И.508.11.100	29
Корпус	4И.508.11.100СБ	30
Вилка	4И.508.11.101	30
Пластина	4И.508.11.102	30
Ребро	4И.508.11.103	30
Каток	4И.508.11.001	31
Пластина	4И.508.11.002	31
Ось	4И.508.11.003	31
Кронштейн. Спецификация	4И.508.12.000СБ	31
Ребро	4И.508.12.001	32
Тяга. Спецификация	4И.508.13.000	32
Тяга	4И.508.13.000СБ	32
Вилка	4И.508.13.001	32
Ось	4И.508.13.002	33
Пластина	4И.508.00.001	33
Лист	4И.508.00.002	33
Ограничитель	4И.508.00.003	33
Угольник	4И.508.00.004	34
Шайба	4И.508.00.005	34
Планка	4И.508.00.006	34
Палец	4И.508.00.007	34
Сухарь	4И.508.00.008	35
Крючок	4И.508.00.009	35
Ось	4И.508.00.011	35
Ось	4И.508.00.012	35
Ось	4И.508.00.013	36
Ось	4И.508.00.014	36
Петля	4И.508.00.015	36
Втулка	4И.508.00.016	36
Противовес	4И.508.00.017	37
Прокладка	4И.508.00.018	37
Фланец	4И.508.00.019	37
Прокладка	4И.508.00.021	(37)

Форм.	Зона	Поз.	Обозначение	Наименование	Кол.	Приме-чание
				Документация		
А2			4И.508.00.000СБ	Сборочный чертеж		
				Сборочные единицы		
А4		1	4И.508.01.000	Кронштейн	1	
А4		2	4И.508.02.000	Вилка	1	
А4		3	4И.508.03.000	Колено	1	
А4		4	4И.508.04.000	Бункер	1	
А4		5	4И.508.05.000	Скребок качающийся	1	
А4		6	4И.508.06.000	Кронштейн	1	
А4		7	4И.508.07.000	Скребок погруженный	1	
А4		8	4И.508.08.000	Кронштейн	1	
А4		9	4И.508.09.000	Кронштейн	1	
А4		10	4И.508.10.000	Тяга	1	
А4		11	4И.508.11.000	Кронштейн	1	
А4		12	4И.508.12.000	Кронштейн	1	
А4		13	4И.508.12.000-01	Кронштейн	1	
А4		14	4И.508.13.000	Тяга	2	

Изм.	Лист	№ докум.	Подп.	Дата
Разраб.		Окерблом		
Пров.		Потутков		
Н. контр.		Дубинец		

4И.508.00.000

Устройство для удаления плавающих веществ.

Лит.	Лист	Листов
И	1	4

Мосводоканалниипроект
Отдел №5

Формат А4

Форм.	Зона	Поз.	Обозначение	Наименование	Кол.	Приме-чание
				Детали		
А4		15	4И.508.00.001	Пластина	2	
А4		16	4И.508.00.002	Лист	1	
А4		17	4И.508.00.003	Ограничитель	2	
А4		18	4И.508.00.004	Угольник	2	
А4		19	4И.508.00.005	Шайба	2	
А4		20	4И.508.00.006	Планка	2	
А4		21	4И.508.00.007	Палец	2	
А4		22	4И.508.00.008	Сухарь	1	
А4		23	4И.508.00.009	Крючок	1	
А4		24	4И.508.00.011	Ось	1	
А4		25	4И.508.00.012	Ось	1	
А4		26	4И.508.00.013	Ось	2	
А4		27	4И.508.00.014	Ось	4	
А4		28	4И.508.00.015	Петля	1	
А4		29	4И.508.00.016	Втулка	1	
А4		30	4И.508.00.017	Противовес	1	
А4		31	4И.508.00.018	Прокладка	1	
А4		32	4И.508.00.019	Фланец	1	
А4		33	4И.508.00.021	Прокладка	1	
А4		34	4И.508.00.022	Прокладка регулировочная 125h14х150h14	по месту	0.01 кг
				Лист Б1 ГОСТ19903-74 ВСт3сп ГОСТ16523-70		

Инв. № подл. | Подп. и дата | Взам. инв. № | Инв. № дубл. | Подп. и дата

Изм.	Лист	№ докум.	Подп.	Дата

4И.508.00.000

Лист 2

Формат А4

Форм.	Зона	Поз.	Обозначение	Наименование	Кол.	Примеч.
				Стандартные изделия		
				Болты ГОСТ 7798-70		
		35		М6х14.58.096	4	
		36		М16х40.58.096	8	
		37		М16х45.58.096	4	
		38		М16х55.58.096	18	
		39		М16х300.58.096	4	
		40		Винт М10х25.58.096 ГОСТ 1491-80	12	
				Гайка ГОСТ 5915-70		
		41		М10.5.096	12	
		42		М16.5.096	35	
		43		Маховик 2-А-200х17 ГОСТ 5260-75	1	
				Шайбы ГОСТ 11371-78		
		44		16.02.096	15	
		45		20.02.096	4	
		46		28.02.096	4	
				Материалы		
				Проволока ГОСТ 3282-74		
		47		3-I	0,04 т	
		48		5-I	1 м	

Инв. № подл. | Подп. и дата | Взам. инв. № | Инв. № дубл. | Подп. и дата

Изм.	Лист	№ докум.	Подп.	Дата

4И.508.00.000

Лист 3

Формат А4

Форм.	Зона	Поз.	Обозначение	Наименование	Кол.	Примеч.
		49		Проволока ГОСТ 3282-74 8-I	0,2 т	
		50		Цепь сварная ГОСТ 2319-81 СН9-27	25 м	

Инв. № подл. | Подп. и дата | Взам. инв. № | Инв. № дубл. | Подп. и дата

Изм.	Лист	№ докум.	Подп.	Дата

4И.508.00.000

Лист 4

Копировал: 19473-09 4 Формат А4

11. Регулировку глубины и продолжительности погружения бункера в процессе эксплуатации осуществлять вращением маховика, изменяя длину тяги поз. 10.
Край резинового фартука скребка качающегося поз. 5 подогнать по месту, обеспечив плотное прилегание фартука к листу поз. 16.
Размер плеча вылета противовеса поз. 30 определить при монтаже по месту.

12. После изготовления, все несопрягающиеся поверхности бункера поз. 4, кронштейна поз. 1., колена поз 2, листа поз. 16 скребка погруженного поз. 7, скребка качающегося поз. 5 и других узлов и деталей устройства, находящихся во время эксплуатации ниже уровня жидкости в отстойнике, кроме поверхностей соприкасающихся с цементным раствором, покрыть грунтом ХС-010, краска ЭМ ХС-710, серый, лак ХС-76 IV в ГОСТ 9355-81. На все несопрягающиеся поверхности кронштейна поз. 8, штанги поз. 10, маховика поз. 43 и других узлов и деталей устройства, находящихся во время эксплуатации выше уровня жидкости в отстойнике, нанести 2 слоя атмосферостойкого лакокрасочного покрытия по свинцово-суричному грунту.

13. Для смазки винтовой пары штанги поз. 10 применять универсальную морозостойкую смазку ЦИАТИМ-201 по ГОСТ 6267-74.

1. $H14; h14; \pm \frac{IT14}{2}$;

2. * Размеры для справок.

3. Шероховатость обрабатываемых поверхностей деталей без чертежа - $R_z 160$.

4. ** - Сварка ручная дуговая.

5. Устройство предназначено для первичных отстойников Ф 50 м.

6. Изготовление настоящего устройства произвести в соответствии со строительными нормами и правилами СНиП III-18-75.

7. В месте установки устройства полупогруженный лист поз. 16 изготовить из листовой стали толщиной 6 мм. Ориентировочная длина заготовки 1,5м. Лист гнуть по радиусу после чего привинтить его к верхнему и нижнему угольникам борта.

8. Отверстия в стенке для крепления ограничителей поз. 17 уточнить по месту (сеч. И-И).
При этом верхний ограничитель следует установить так, чтобы в крайнем верхнем положении бункера поз. 4 (вид Е) его переливное ребро было примерно на 50 мм. выше горизонта воды в отстойнике.
Нижний ограничитель следует установить так, чтобы в крайнем нижнем положении бункера его переливное ребро было на 50 мм ниже горизонта воды в отстойнике

9. При сборке колена поз. 3 с кронштейном поз. 1 следует обеспечить плавное без заеданий вращение колена вокруг его оси. Количество и толщину регулировочных прокладок поз 34, при креплении вилки поз. 2 к кронштейну, определить по месту.

10 Уточнение требуемой длины кронштейна и шпинделя, входящих в состав тяги поз. 10 а также тяги поз. 14 произвести при монтаже устройства по месту.

					4И.508.00.00.000СБ		
Изм.	Лист	№ докум.	Подп.	Дата	Устройство для удаления плавающих веществ УПВ-50 Сборочный чертеж	Лит.	Масса	Масшт.
Разраб.		Скребцов				И	555.0	1:20
Пров.		Потутков				Лист 1	Листов 6	
Рук.		Потутков				Мосводоканалниипроект Отдел №5		
Н. контр.		Дубинец						
Утв.		Гаврилов						

Копировал: 19413-09 5 Формат А2

Типовой проект 902-2-381.84
Альбом IX

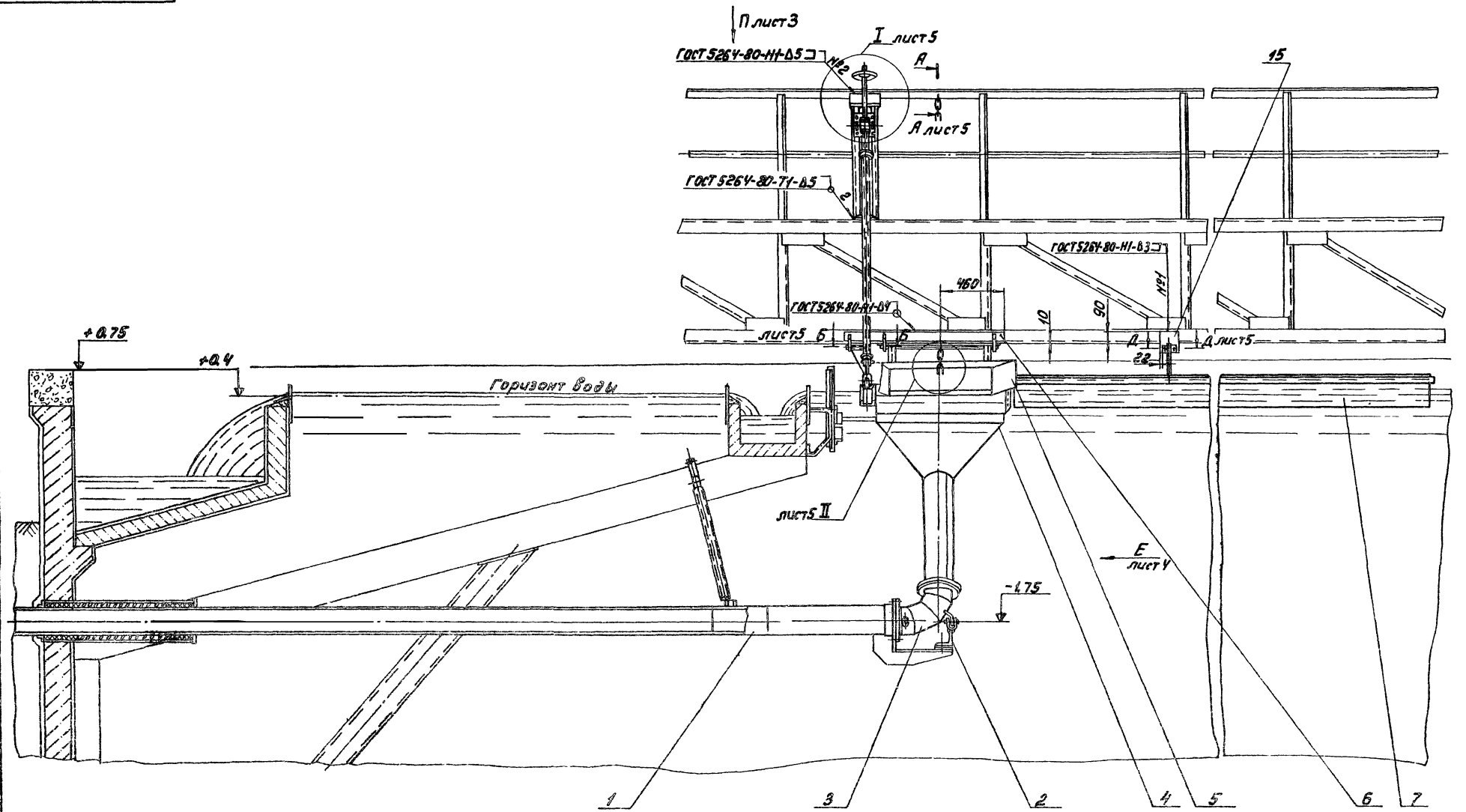

Изм.	Лист	№ докум.	Подп.	Дата	4Н.508.00.000 СБ	Лист 2
Копировал:		Формат А2				

Инв. № подл. | Подп. и дата | Взам. инв. № | Инв. № дубл. | Подп. и дата
2 60-113-09

Типовой проект 902-2-331.84
Альбом IX

Вид П
М1:20
лист 2

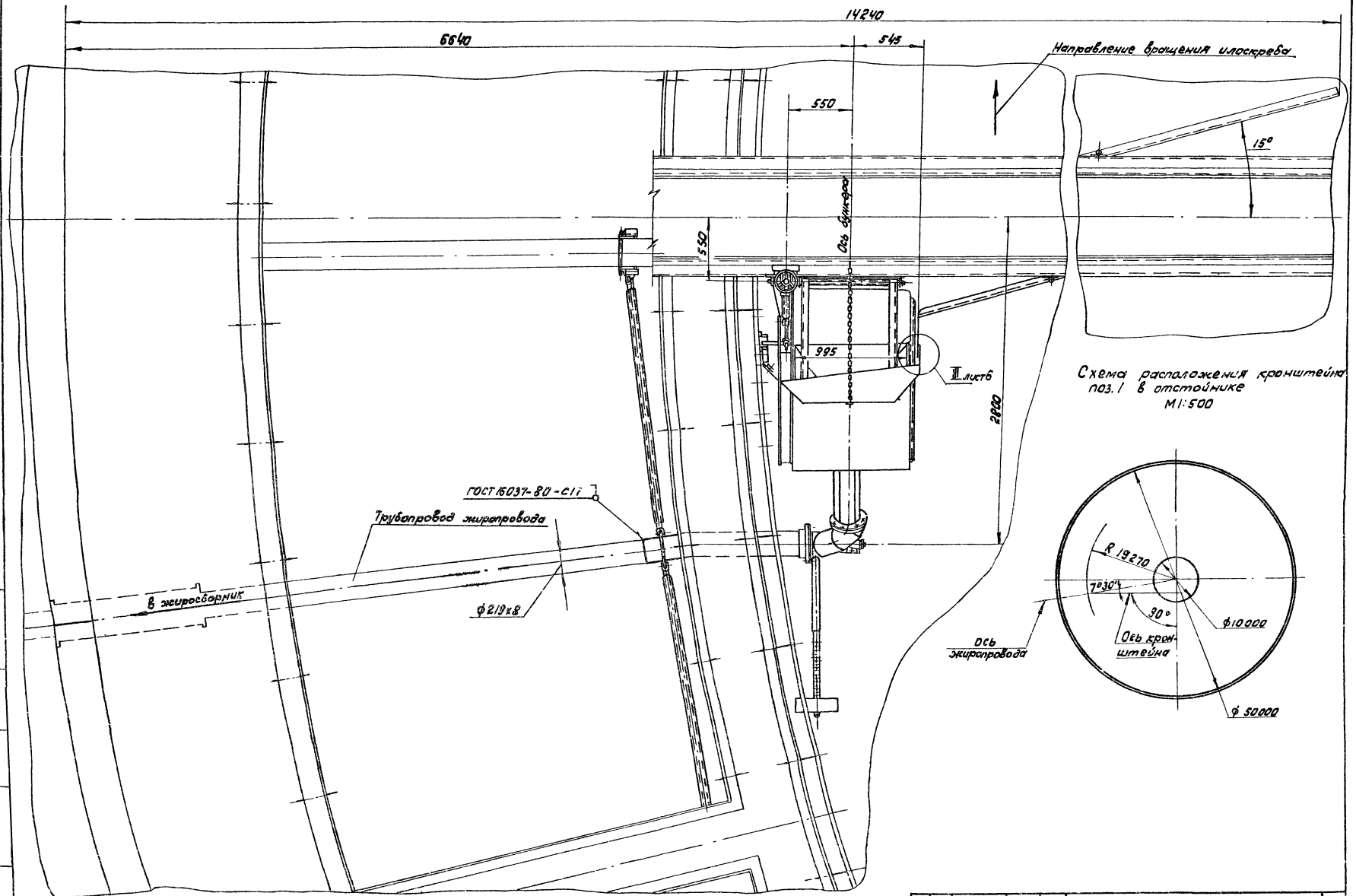

Инв. № подл.	Подп. и дата	Взам. инв. №	Инв. № дубл.	Подп. и дата
19173-09				

Изм.	Лист	№ докум.	Подп.	Дата	4ИИ.508.00.000СБ	Лист 3

Копировал: Эпод

Формат А2

Вид Е лист 2

Схема рабочего положения скребка качающегося поз. 5 до встречи с бункером поз. 4

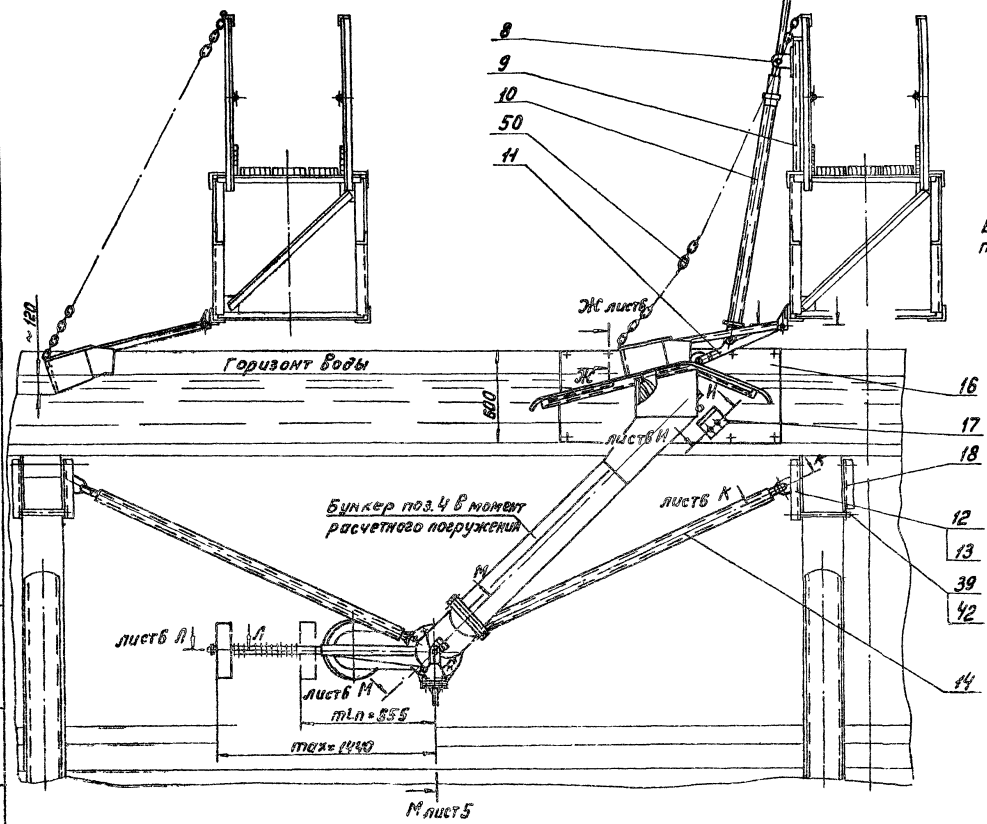

Скребок полупогруженный поз. 7 не показан
Устройство в рабочем положении

Величину оптимального положения бункера поз. 4 определить в процессе эксплуатации

Скребок полупогруженный поз. 7 не показан
Устройство в поднятом положении.

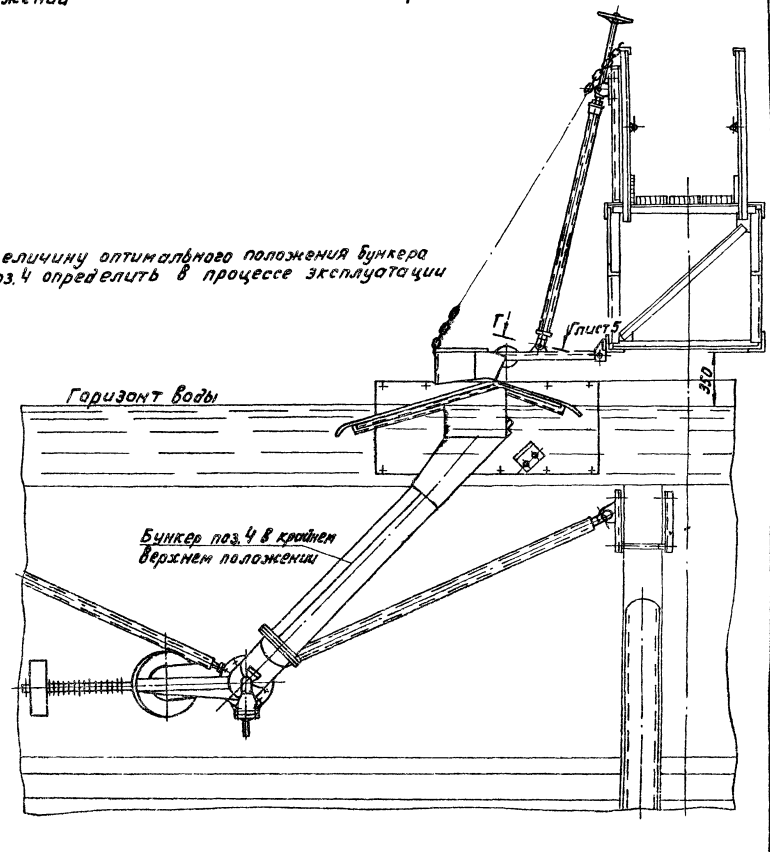

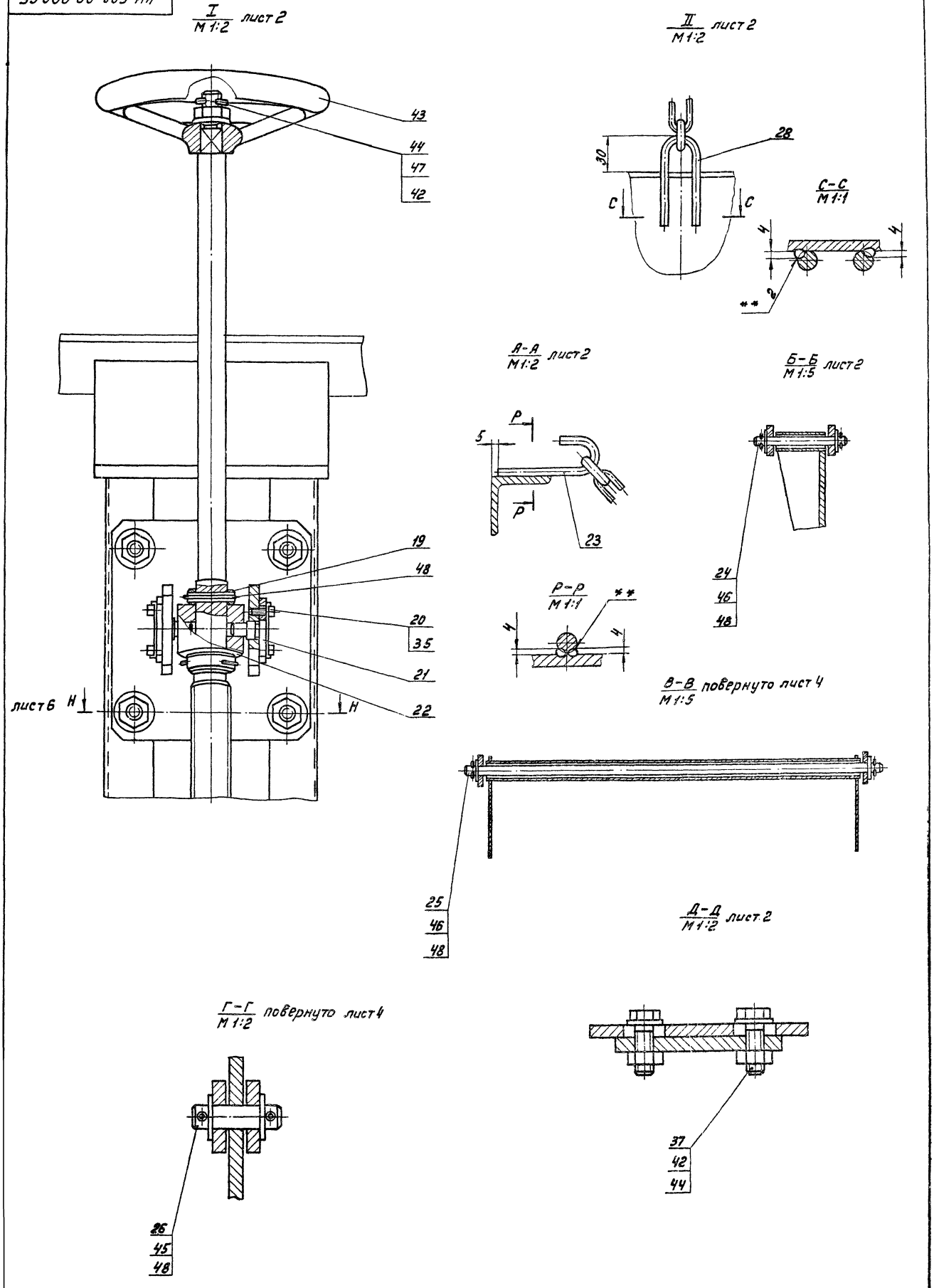

Изм	Лист	№докум.	Подп.	Дата	ЧИ.508.00.000.СБ	Лист 5

Копировал: [illegible] 19473-09 9 Формат А2

И-И / М1:2 лист 4

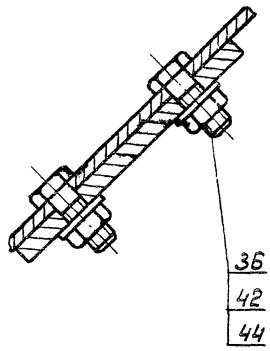

К-К / М1:2 лист 4

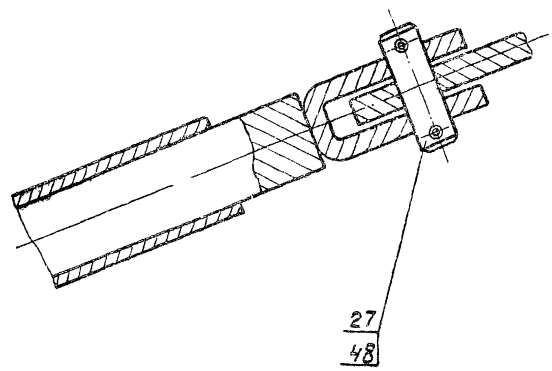

Л-Л / М1:5 лист 4

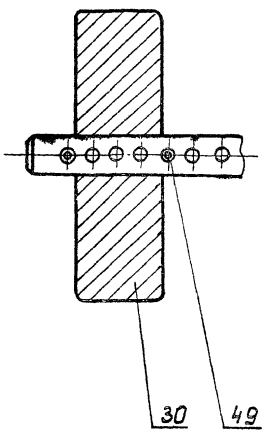

М-М / М1:5 повернуто лист 4

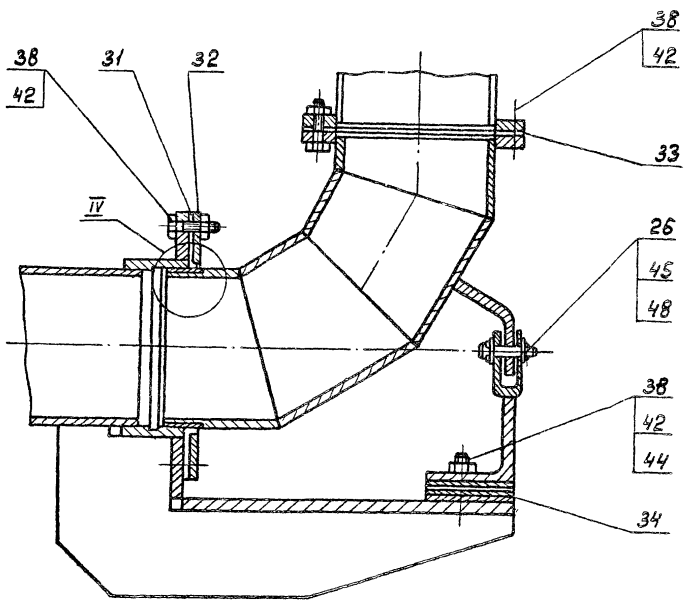

Н-Н / М1:2 лист 5

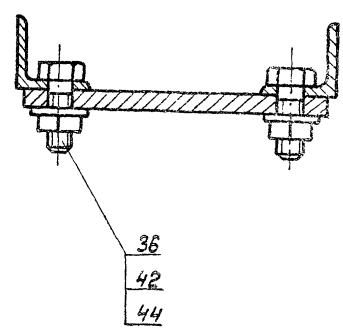

III / М1:10 лист 3

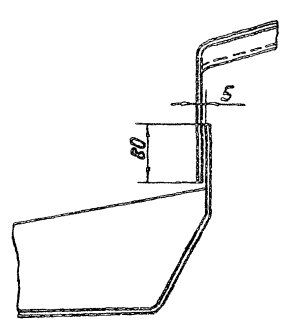

IV / М1:1

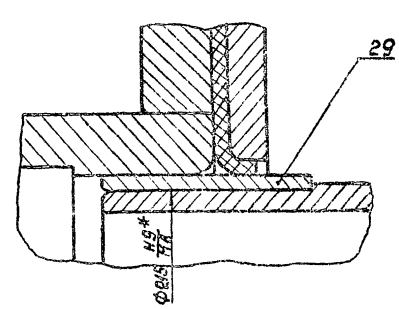

Ж-Ж / М1:2 лист 4

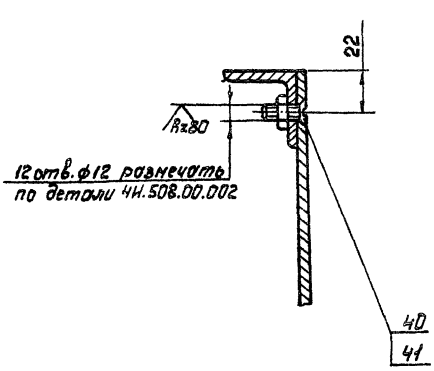

						4Н.508.00.000 СБ	Лист 6
Изм.	Лист	№ докум.	Подп.	Дата			

Копировал: [illegible] 19473-05 10 Формат А2

4И.508.01.000 СБ

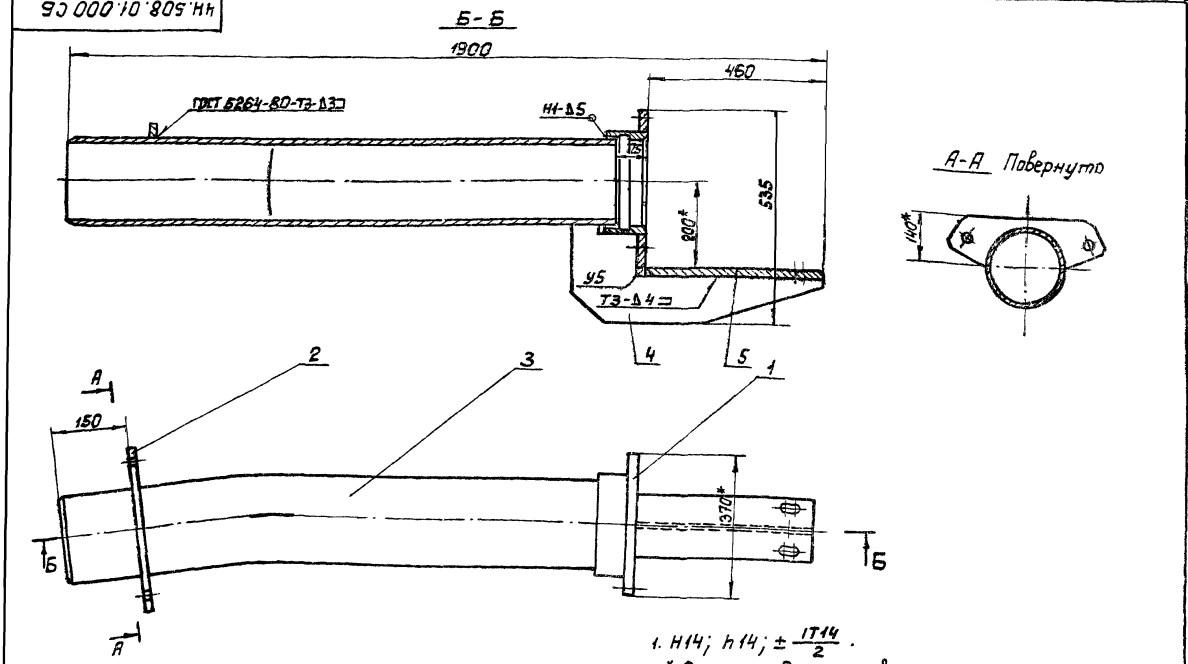

1. H14; h14; $\pm \frac{IT14}{2}$.
2.* Размеры для справок.

Изм.	Лист	№ докум.	Подп.	Дата	4И.508.01.000 СБ	Лит.	Масса	Масштаб
Разраб.		Окерблом			Кронштейн Сборочный чертеж.	И	96,5	1:10
Пров.		Потутков				Лист	Листов 1	
Н.контр.		Дубинец				Мосводоканал Ниипроект Отдел №5		

Формат А3

Формат	Зона	Поз.	Обозначение	Наименование	Кол.	Примечание
				Документация		
А3			4И.508.01.000 СБ	Сборочный чертеж		
				Сборочные единицы		
А4		1	4И.508.01.100	Раструб	1	
				Детали		
А4		2	4И.508.01.001	Ребро	1	
А4		3	4И.508.01.002	Патрубок	1	
А4		4	4И.508.01.003	Ребро	1	
А4		5	4И.508.01.004	Пластина	1	

Изм.	Лист	№ докум.	Подп.	Дата	4И.508.01.000	Лит.	Лист	Листов
Разраб.		Окерблом			Кронштейн	И		1
Пров.		Потутков				Мосводоканал Ниипроект Отдел №5		
Н.контр.		Дубинец						

Формат А4

Формат	Зона	Поз.	Обозначение	Наименование	Кол.	Примечание
				Документация		
А4			4И.508.01.100 СБ	Сборочный чертеж		
				Детали		
А4		1	4И.508.01.101	Фланец	1	
Б4		2	4И.508.01.102	Труба		
				Труба $\frac{245 \times 14 \text{ ГОСТ } 8732\text{-}78}{Б10 \text{ ГОСТ } 8731\text{-}74}$		
				L = 105 h14	1	7,6 кг

Изм.	Лист	№ докум.	Подп.	Дата	4И.508.01.100	Лит.	Лист	Листов
Разраб.		Окерблом			Раструб	И		1
Пров.		Потутков				Мосводоканал Ниипроект Отдел №5		
Н.контр.		Дубинец						

Инв. № подл. | Подп. и дата | Взам. инв. № | Инв. № дубл. | Подп. и дата

Копировал: 19473-09 11

Формат А4

ИИ.508.01.100 СБ

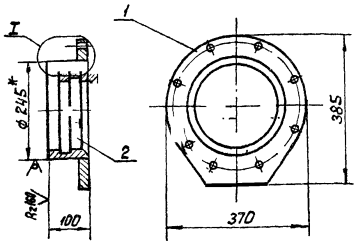

I
М1:2

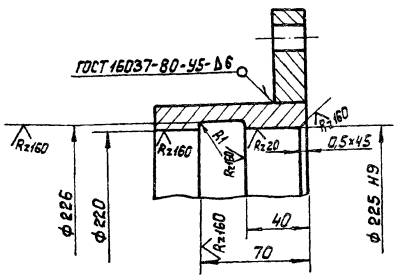

1. H14; h14; ± IT14/2.
2.* Размеры для справок.

Изм.	Лист	№ докум.	Подп.	Дата	4И.508.01.100 СБ			
Разраб.		Окерблом			Раструб	Лит.	Масса	Масштаб
Пров.		Потутков			Сборочный чертеж.	И	16,5	1:10
Н.контр.		Дубинец				Лист	Листов 1	
						Мосводоканалниипроект Отдел №5		

Формат А4

ИИ.508.01.101

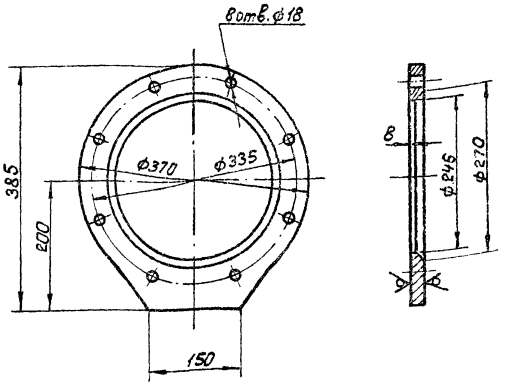

Rz80

H14; h14; ± IT14/2.

Изм.	Лист	№ докум.	Подп.	Дата	4И.508.01.101			
Разраб.		Окерблом			Фланец	Лит.	Масса	Масштаб
Пров.		Потутков				И	8,9	1:5
Н.контр.		Дубинец			Лист Б20 ГОСТ 19903-74 Вст.3сп ГОСТ 14637-79	Лист	Листов 1	
						Мосводоканалниипроект Отдел №5		

Формат А4

Инв.№ подл. | Подп. и дата | Взам. инв.№ | Инв.№ дубл. | Подп. и дата

ИИ.508.01.001

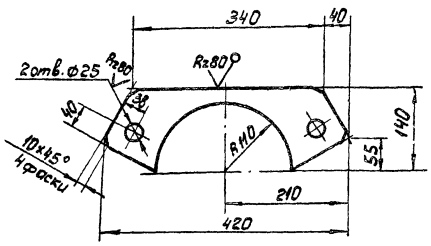

Rz80

H14; h14; ± IT14/2.

Изм.	Лист	№ докум.	Подп.	Дата	4И.508.01.001			
Разраб.		Окерблом			Ребро	Лит.	Масса	Масштаб
Пров.		Потутков				И	2,0	1:5
Н.контр.		Дубинец			Лист Б16 ГОСТ 19903-74 Вст.3сп ГОСТ 14637-79	Лист	Листов 1	
						Мосводоканалниипроект Отдел №5		

Формат А4

ИИ.508.01.002

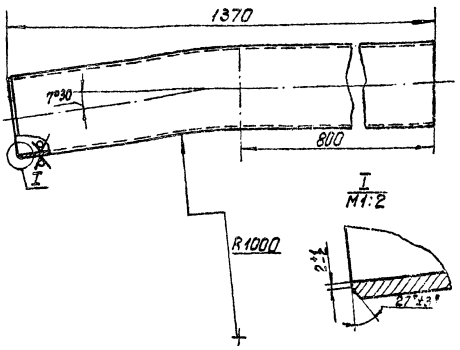

I
М1:2

Rz160

1. Развернутая длина L = 1410мм.
2. h14; ± IT14/2.

Изм.	Лист	№ докум.	Подп.	Дата	4И.508.01.002			
Разраб.		Окерблом			Патрубок	Лит.	Масса	Масштаб
Пров.		Потутков				И	60	1:5
Н.контр.		Дубинец			Труба 219х8 ГОСТ 8732-78 Б10 ГОСТ 8731-74	Лист	Листов 1	
						Мосводоканалниипроект Отдел №5		

Формат А4

4И.508.01.003

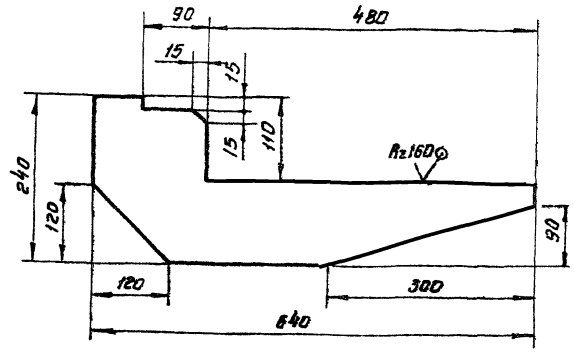

$h14; \pm \frac{IT14}{2}$

Изм.	Лист	№ докум.	Подп.	Дата	
Разраб.		Окерблом			4И.508.01.003
Пров.		Потутков			Ребро
Н.контр.		Дубинец			Лит. И; Масса 7.0; Масштаб 1:5; Лист; Листов 1
					Лист Б12 ГОСТ 19903-74 / В Ст3сп ГОСТ 14637-79
					Мосводоканалниипроект Отдел №5

Формат А4

4И.508.01.004

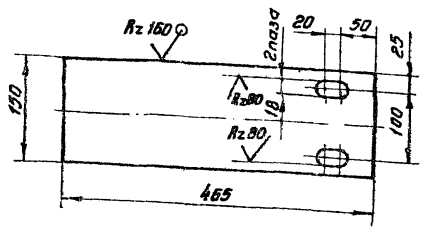

$H14; h14; \pm \frac{IT14}{2}$

Изм.	Лист	№ докум.	Подпись	Дата	
Разраб.		Окерблом			4И.508.01.004
Пров.		Потутков			Пластина
Н.контр.		Дубинец			Литер И; Масса 11; Масштаб 1:5; Лист; Листов 1
					Лист Б20 ГОСТ 19903-74 / В Ст3сп ГОСТ 14637-79
					Мосводоканалниипроект Отдел №5

Инв.№ подл. | Подп. и дата | Взам. инв.№ | Инв.№ дубл. | Подп. и дата

Формат А4

Форм.	Зона	Поз.	Обозначение	Наименование	Кол.	Примечание
				Документация		
А4			4И.508.02.000СБ	Сборочный чертеж		
				Детали		
А4		1	4И.508.02.001	Основание	1	
А4		2	4И.508.02.002	Вилка	1	

Изм.	Лист	№ докум.	Подп.	Дата	
Разраб.		Окерблом			4И.508.02.000
Провер.		Потутков			Вилка
Н.контр.		Дубинец			Лит. И; Лист; Листов 1
					Мосводоканалниипроект Отдел №5

Формат А4

4И.508.02.000СБ

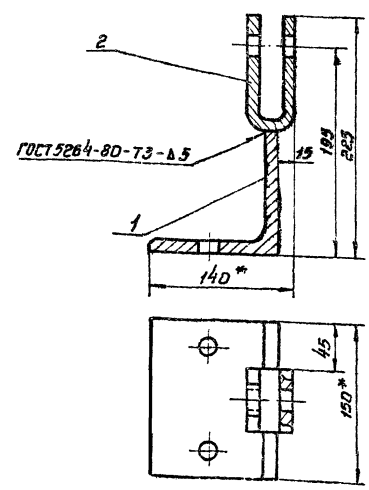

1. $H14; h14; \pm \frac{IT14}{2}$
2*. Размеры для справок.

Инв.№ подл. | Подпись и дата | Взам. инв.№ | Инв.№ дубл. | Подпись и дата

Изм.	Лист	№ докум.	Подпись	Дата	
Разраб.		Окерблом			4И.508.02.000СБ
Пров.		Потутков			Вилка Сборочный чертеж
Н.контр.		Дубинец			Лит. И; Масса 46; Масштаб 1:4; Лист; Листов 1
					Мосводоканалниипроект Отдел №5

Копировал: Шрак

Формат А4

4И.508.02.001

Rz160 (✓)

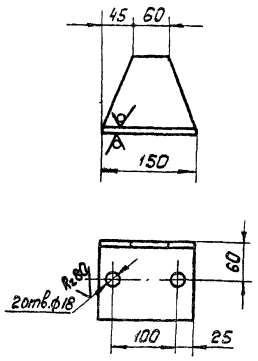

H14; h14; ± IT14/2.

					4И.508.02.001			
Изм.	Лист	№докум.	Подп.	Дата	Основание	Лит.	Масса	Масштаб
Разраб.		Окерблом				И	3,4	1:5
Пров.		Потутков				Лист	Листов 1	
Н.контр.		Дубинец			Уголок Б-125×125×3 ГОСТ 8509-72 / В Ст.3сп ГОСТ 535-79	Мосводоканалниипроект Отдел №5		

формат А4

4И.508.02.002

Rz160 (✓)

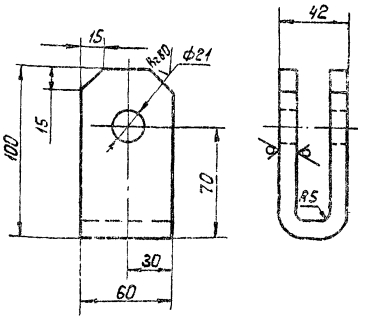

1. Развернутая длина L = 213 мм.
2. H14; h14; ± IT14/2.

					4И.508.02.002			
Изм.	Лист	№докум.	Подп.	Дата	Вилка	Лит.	Масса	Масштаб
Разраб.		Окер.Блом				И	1,2	1:2
Пров.		Потутков				Лист	Листов 1	
Н.контр.		Дубинец			Лист Б12 ГОСТ 19903-74 / В Ст.3сп ГОСТ 14637-79	Мосводоканалниипроект Отдел №5		

формат А4

Формат	Зона	Поз.	Обозначение	Наименование	Кол.	Примечание
				Документация		
А2			4И.508.03.000 СБ	Сборочный чертеж		
				Детали		
А4		1	4И.508.03.001	Фланец	1	
А4		2	4И.508.03.002	Ребро	1	
А4		3	4И.508.03.003	Полукольцо	1	
А4		4	4И.508.03.004	Полукольцо	1	
А4		5	4И.508.03.005	Кольцо	2	
А4		6	4И.508.03.006	Ушко	1	
А4		7	4И.508.03.007	Труба	1	
А4		8	4И.508.03.008	Ось	1	

					4И.508.03.000			
Изм.	Лист	№докум.	Подп.	Дата	Колено	Лит.	Лист	Листов
Разраб.		Окерблом				И		1
Пров.		Потутков				Мосводоканалниипроект Отдел №5		
Н.контр.		Дубинец						

формат А4

4И.508.03.001

(✓)

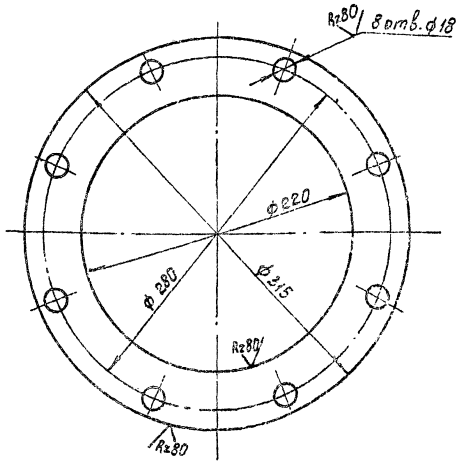

H14; h14; ± IT14/2.

					4И.508.03.001			
Изм.	Лист	№докум.	Подп.	Дата	Фланец	Лит.	Масса	Масштаб
Разраб.		Окерблом				И	4,9	1:25
Пров.		Потутков				Лист	Листов 1	
Н.контр.		Дубинец			Лист Б16 ГОСТ 19903-74 / В Ст.3сп ГОСТ 14637-79	Мосводоканалниипроект Отдел №5		

Копировал: 19473-09 14 формат А4

4И.508.03.000 СБ

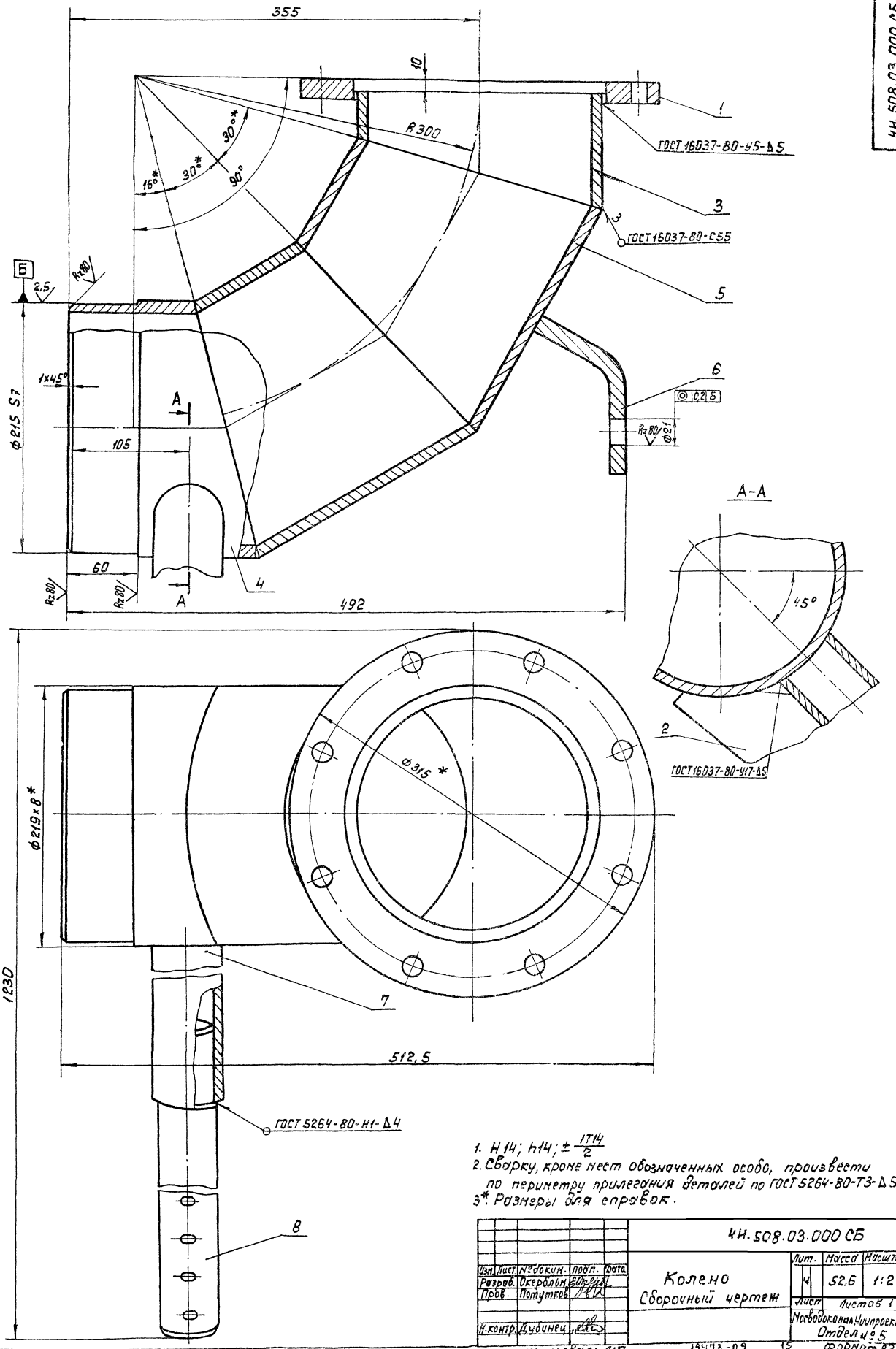

1. H14; h14; $\pm\frac{IT14}{2}$
2. Сварку, кроме мест обозначенных особо, произвести по периметру прилегания деталей по ГОСТ 5264-80-Т3-Δ5.
3*. Размеры для справок.

					4И.508.03.000 СБ			
Изм.	Лист	№ докум.	Подп.	Дата	Колено Сборочный чертеж	Лит.	Масса	Масштаб
Разраб.		Окерблом				4	52,6	1:2
Пров.		Потутков				Лист	Листов 1	
Н.контр.		Дубинец				Мосводоканал Ниипроект Отдел № 5		

копировал: 19473-09 15 Формат 42

4И.508.03.002

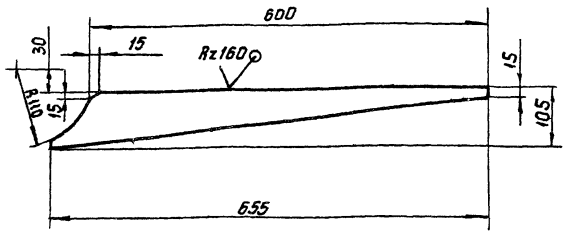

$h14; \pm \frac{IT14}{2}$

Изм.	Лист	№ докум.	Подпись	Дата
Разраб.		Окерблом		
Пров.		Потутков		
Н.контр.		Дубинец		

4И.508.03.002

Ребро

Литер	Масса	Масштаб
И	4,5	1:5
Лист	Листов 1	

Лист Б12 ГОСТ 19903-74
ВСт3сп ГОСТ14637-79

Мосводоканалниипроект
Отдел №5

Формат А4

4И.508.03.003

Rz160

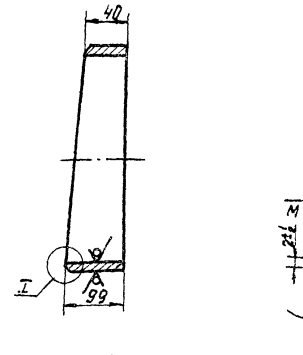

Шаблон
M1:10

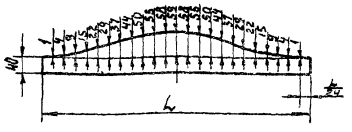

1. $h14; \pm \frac{IT14}{2}$.
2. Размер L равен длине окружности по действительному наружному диаметру трубы.

Изм.	Лист	№ докум.	Подпись	Дата
Разраб.		Окерблом		
Пров.		Потутков		
Н.контр.		Дубинец		

4И.508.03.003

Полукольцо

Литер	Масса	Масштаб
И	2,9	1:4
Лист	Листов 1	

Труба 219×8 ГОСТ 8732-78
Б10 ГОСТ 8731-74

Мосводоканалниипроект
Отдел №5

Формат А4

Инв.№ подл. | Подп. и дата | Взам. инв.№ | Инв.№ дубл. | Подп. и дата

4И.508.03.004

Rz160

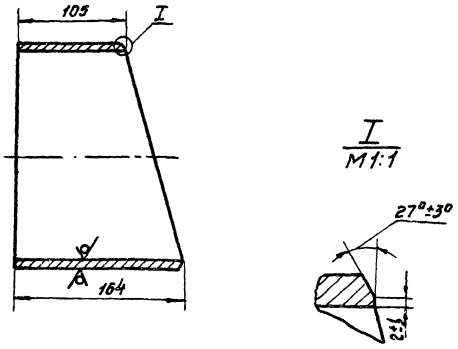

Шаблон
M1:10

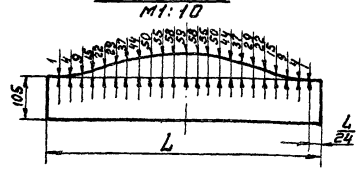

1. $h14; \pm \frac{IT14}{2}$.
2. Размер L равен длине окружности по действительному наружному диаметру трубы.

Изм.	Лист	№ докум.	Подп.	Дата
Разраб.		Окерблом		
Пров.		Потутков		
Н.контр.		Дубинец		

4И.508.03.004

Полукольцо

Литер	Масса	Масштаб
И	5,6	1:4
Лист	Листов 1	

Труба 219×8 ГОСТ 8732-78
Б10 ГОСТ 8731-74

Мосводоканалниипроект
Отдел №5

Формат А4

4И.508.03.005

Rz160

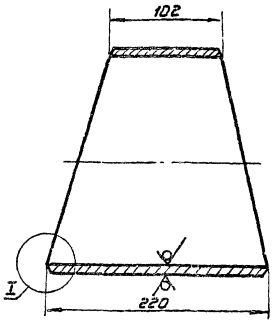

Шаблон
M1:10

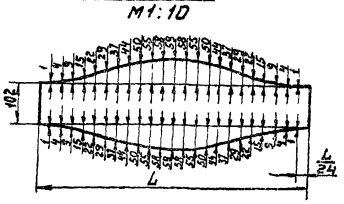

1. $h14; \pm \frac{IT14}{2}$.
2. Размер L равен длине окружности по действительному наружному диаметру трубы.

Изм.	Лист	№ докум.	Подпись	Дата
Разраб.		Окерблом		
Пров.		Потутков		
Н.контр.		Дубинец		

4И.508.03.005

Кольцо

Лит.	Масса	Масштаб
И	6,65	1:4
Лист 1	Листов 1	

Труба 219×8 ГОСТ 8732-78
Б10 ГОСТ 8731-74

Мосводоканалниипроект
Отдел №5

ИН.508.03.006

Rz160 (✓)

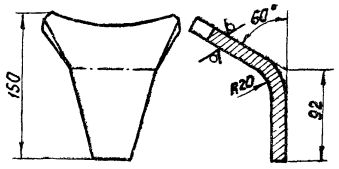

Развертка

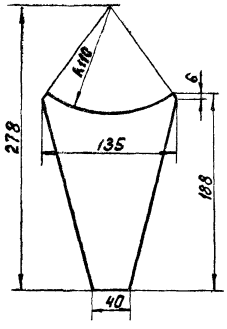

h14; ± IT14/2.

Изм.	Лист	№ докум.	Подп.	Дата	4И.508.03.006		
Разраб.		Окерблом			Ушко	Лит.	Масса	Масштаб
Пров.		Потутков				И	2,1	1:4
Н.контр.		Дубинец			Лист Б16 ГОСТ 19903-74 / ВСт3сп ГОСТ14637-79	Лист	Листов 1
						Москводоканалниипроект Отдел №5	

Формат А4

ИН.508.03.007

Rz160 (✓)

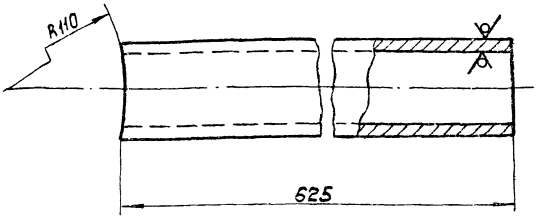

h14; ± IT14/2.

Изм.	Лист	№ докум.	Подп.	Дата	4И.508.03.007		
Разраб.		Окерблом			Труба	Лит.	Масса	Масштаб
Пров.		Потутков				И	4,3	1:2
Н.контр.		Дубинец			Труба 60×5 ГОСТ 8732-78 / Б10 ГОСТ 8731-74	Лист	Листов 1
						Москводоканалниипроект Отдел №5	

Формат А4

Инв.№ подл. | Подп. и дата | Взам. инв.№ | Инв.№ дубл. | Подп. и дата

ИН.508.03.008

Rz80 (✓)

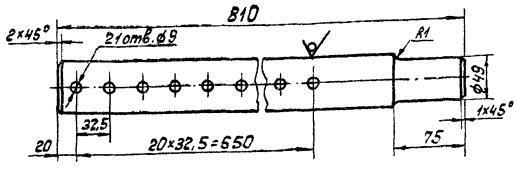

h14; h14; ± IT14/2.

Изм.	Лист	№ докум.	Подп.	Дата	4И.508.03.008		
Разраб.		Окерблом			Ось	Лит.	Масса	Масштаб
Пров.		Потутков				И	15	1:5
Н.контр.		Дубинец			Круг В 53 ГОСТ 2590-71 / ВСт.3сп ГОСТ535-79	Лист	Листов 1
						Москводоканалниипроект Отдел №5	

Формат А4

Формат	Зона	Поз.	Обозначение	Наименование	Кол.	Примечание
				Документация		
*)			4И.508.04.000 СБ	Сборочный чертеж		*) А3; А3
				Детали		
А4		1	4И.508.04.001	Стенка боковая	2	
А4		2	4И.508.04.002	Швеллер	1	
А4		3	4И.508.04.003	Лист направляющий	1	
А4		4	4И.508.04.003-01	Лист направляющий	1	
А2		5	4И.508.04.004	Перекос косой	1	
А4		6	4И.508.04.005	Патрубок сварной	1	
А4		7	4И.508.04.006	Окантовка	1	
А4		8	4И.508.04.007	Валик	1	
А4		9	4И.508.04.008	Швеллер	1	
А4		10	4И.508.04.009	Швеллер	1	
Б4		11	4И.508.04.011	Стенка передняя		
				Лист Б 3 ГОСТ 19903-74 / ВСт3сп ГОСТ 16523-77		
				994h14×230h14	1	5,4кг

Инв.№ подл. | Подп. и дата | Взам. инв.№ | Инв.№ дубл. | Подп. и дата

Изм.	Лист	№ докум.	Подп.	Дата	4И.508.04.000		
Разраб.		Окерблом			Бункер	Лит.	Лист	Листов
Пров.		Потутков				И	1	2
Н.контр.		Дубинец				Москводоканалниипроект Отдел №5	

Копировал: 19473-09 17 Формат А4

Формат	Зона	Поз.	Обозначение	Наименование	Кол.	Примечание
Б4		12	4И.508.04.012	Стенка задняя		
				Лист Б3 ГОСТ 19903-74 / В Ст.3сп ГОСТ 16523-70		
				994 h14 × 320 h14	1	7,5 кг
А4		13	4И.508.03.001	Фланец	1	

Изм.	Лист	№ докум.	Подп.	Дата	4И.508.04.000	Лист 2

формат А4

4И.508.04.001

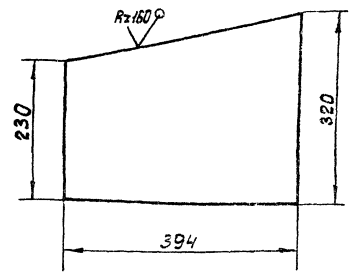

h14.

Изм.	Лист	№ докум.	Подп.	Дата	4И.508.04.001			
Разраб.		Окерблом			Стенка боковая	Лит. И	Масса 2,5	Масштаб 1:5
Пров.		Потутков				Лист 1	Листов 1	
Н.контр.		Дубинец			Лист Б3 ГОСТ 19903-74 / В Ст.3сп ГОСТ 16523-70	Мосводоканалниипроект Отдел № 5		

Инв. № подл. | Подп. и дата | Взам. инв. № | Инв. № дубл. | Подп. и дата

формат А4

4И.508.04.000 СБ

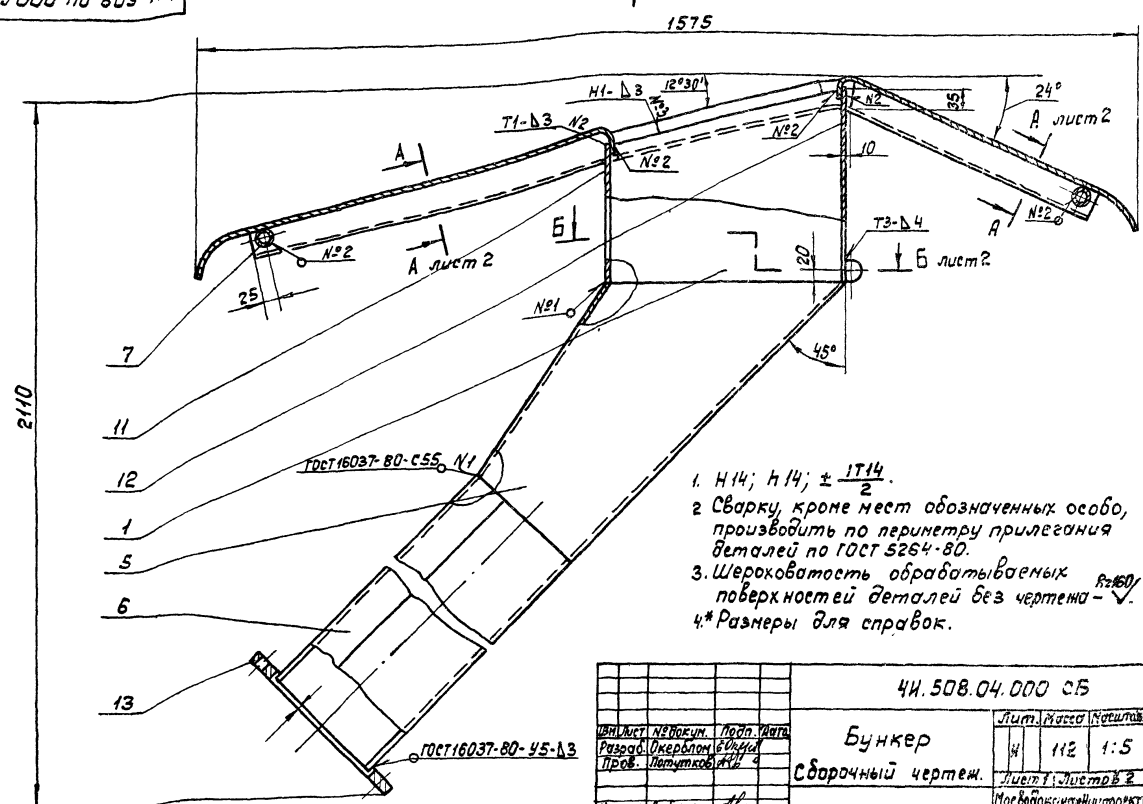

1. Н14; h14; $\pm \frac{IT14}{2}$.
2. Сварку, кроме мест обозначенных особо, производить по периметру прилегания деталей по ГОСТ 5264-80.
3. Шероховатость обрабатываемых поверхностей деталей без чертежа – Rz160.
4.* Размеры для справок.

Изм.	Лист	№ докум.	Подп.	Дата	4И.508.04.000 СБ			
Разраб.		Окерблом			Бункер Сборочный чертеж.	Лит. И	Масса 112	Масштаб 1:5
Пров.		Потутков				Лист 1	Листов 2	
Н.контр.		Дубинец				Мосводоканалниипроект Отдел № 5		

копировал: 19473-09 18 формат А3

4И.508.04.000 СБ

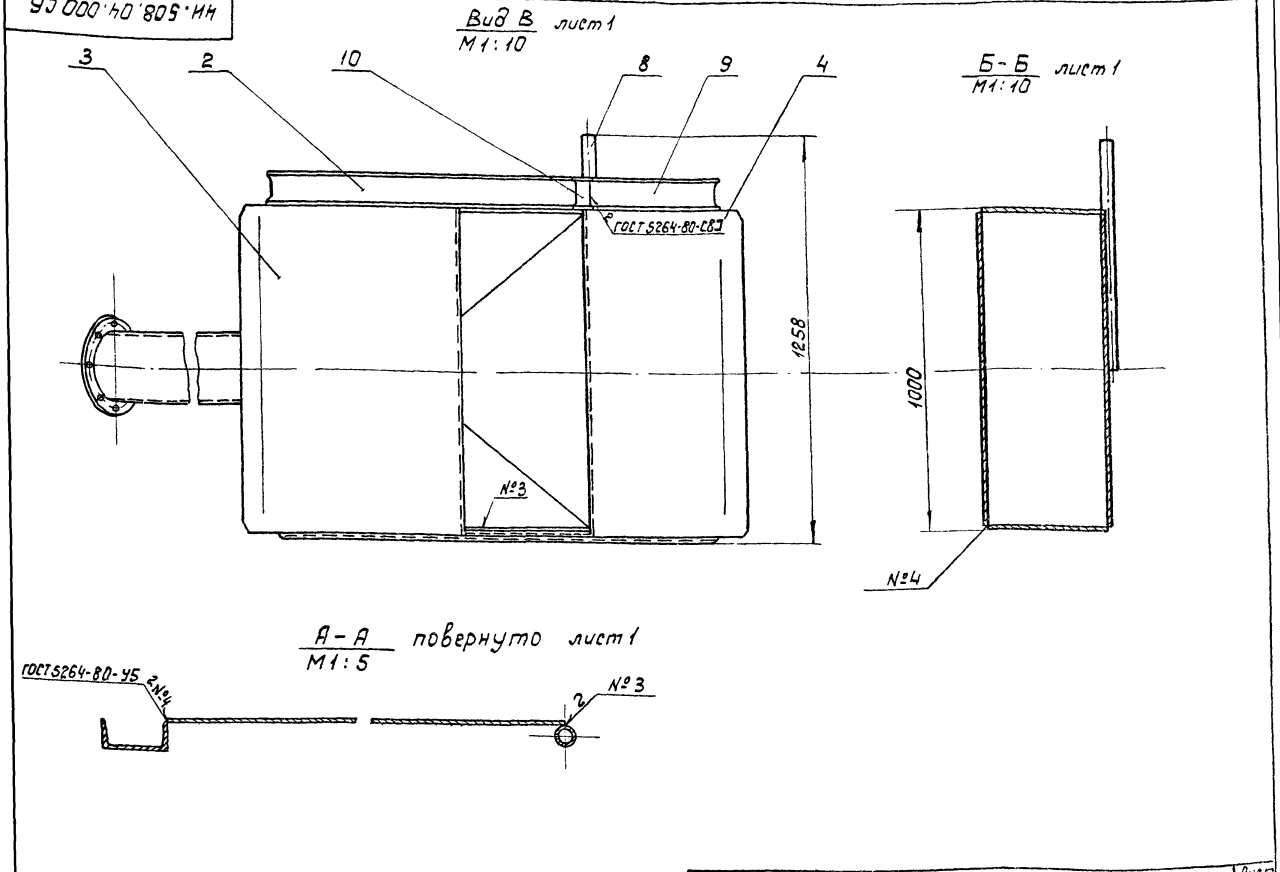

Изм.	Лист	№ докум.	Подп.	Дата	4И.508.04.000 СБ	Лист 2

формат А3

4И.508.04.002

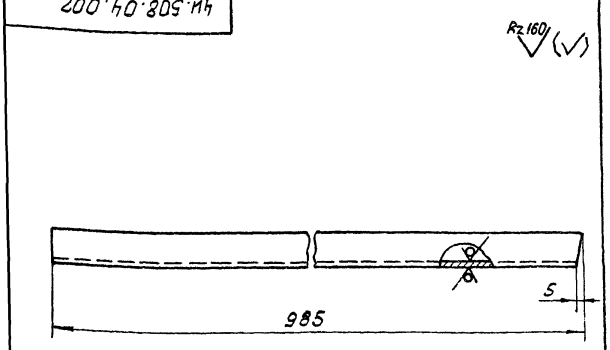

h14; ± IT14/2.

Изм.	Лист	№ докум.	Подп.	Дата	4И.508.04.002			
Разраб.		Окерблом			Швеллер	Лит. И	Масса 8,5	Масштаб 1:5
Пров.		Потутков				Лист	Листов 1	
Н.контр.		Дубинец			Швеллер 10 ГОСТ 8240-72 / Вст.3сп ГОСТ 535-79	Мосводоканалниипроект Отдел № 5		

формат А4

4И.508.04.003

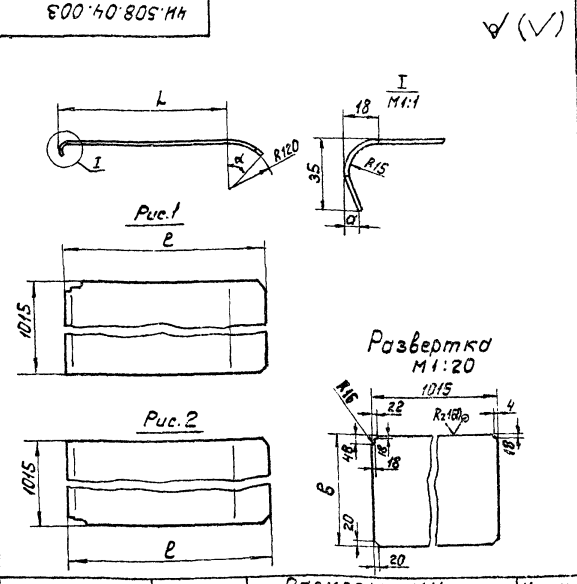

Обозначение	Рис.	Размеры, мм					Масса кг
		a	в	α	L	l	
4И.508.04.003	1	3	775	60°	615	720	12,3
4И.508.04.003-01	2	7	590	45°	465	550	9,4

h14; ± IT14/2.

Изм.	Лист	№ докум.	Подп.	Дата	4И.508.04.003			
Разраб.		Окерблом			Лист направляющий	Лит. И	Масса см.табл.	Масштаб –
Пров.		Потутков				Лист	Листов 1	
Н.контр.		Дубинец			Лист Б2 ГОСТ 19903-74 / Вст.3сп ГОСТ 16523-70	Мосводоканалниипроект Отдел № 5		

Инв.№ подл. | Подп. и дата | Взам.инв.№ | Инв.№ дубл. | Подп. и дата

4И. 508.04.004

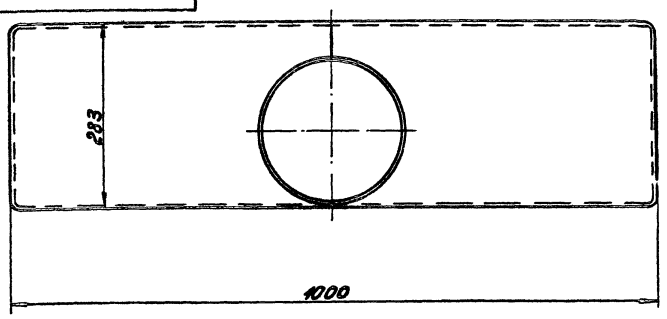

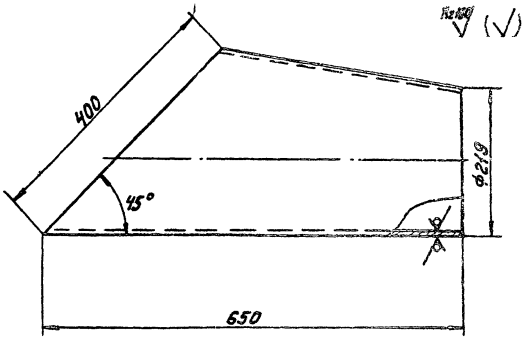

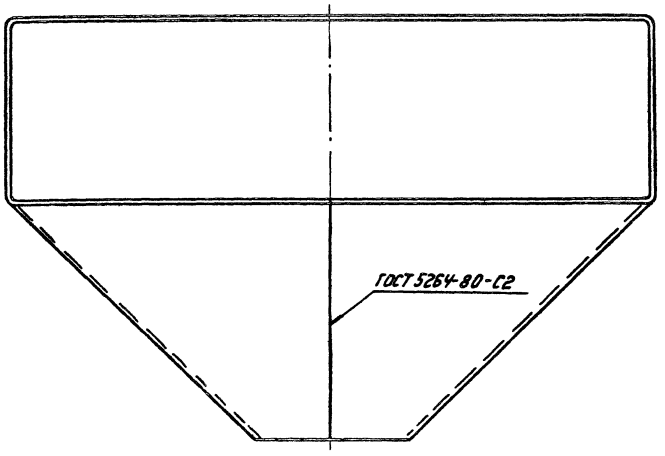

Развертка

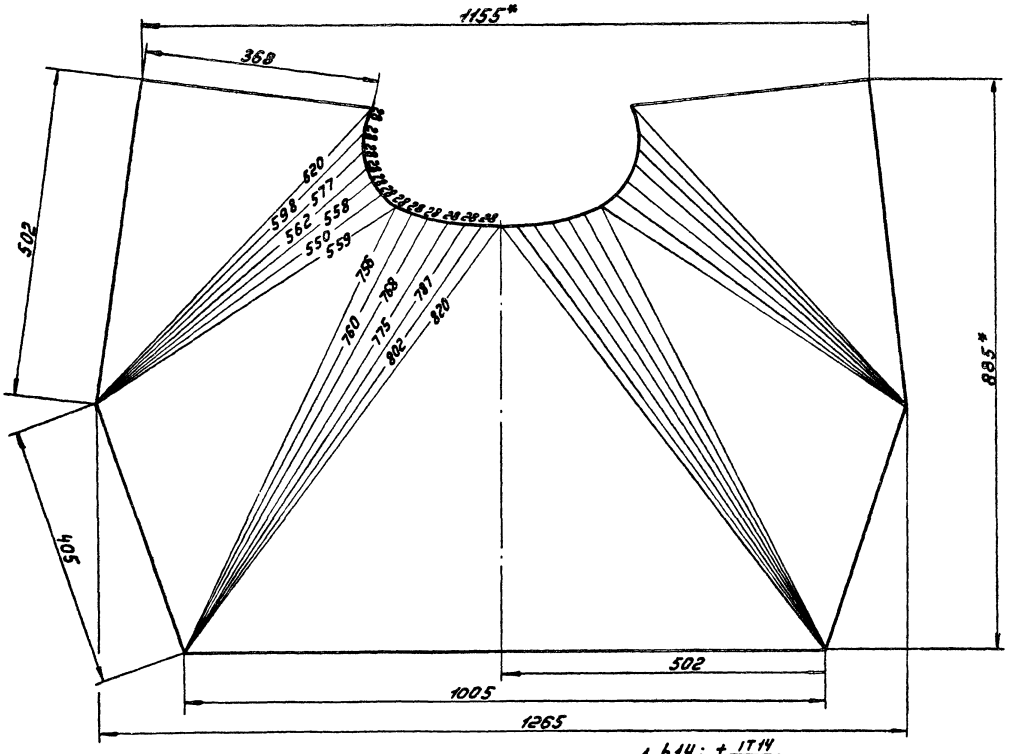

1. h14; $\pm\frac{IT14}{2}$.

2.* Размеры для справок.

					4И. 508.04.004			
Изм.	Лист	№ докум.	Подп.	Дата	Переход косой	Лит.	Масса	Масштаб
Разраб.		Окерблом				И	2,0	1:5
Пров.		Потутков				Лист	Листов 1	
Н. контр.		Дубинец			Лист БЗ ГОСТ 19903-74 / В Ст.3сп ГОСТ 16523-70	Мосводоканалниипроект Отдел N 5		

Копировал: 19473-09 20 Формат А2

4И.508.04.005

Rz160 (√)

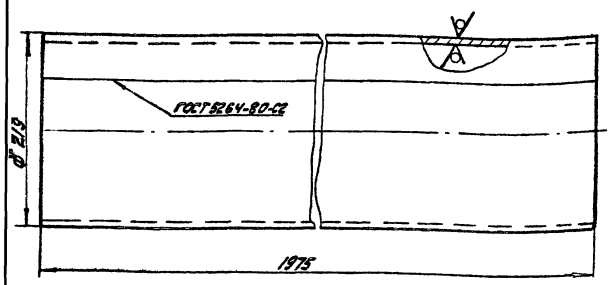

1. h14.
2. Развернутая длина детали L = 687мм.

Изм.	Лист	№ докум.	Подп.	Дата	4И.508.04.005	Лит.	Масса	Масштаб
Разраб.		Окерблом			Патрубок сварной	И	31,6	1:5
Пров.		Потутков				Лист	Листов: 1	
Н.контр.		Дубинец			Лист 63 ГОСТ 19903-74 / В Ст3сп ГОСТ 16523-70	Мосводоканалниипроект Отдел N 5		

формат А4

4И.508.04.006

Rz160 (√)

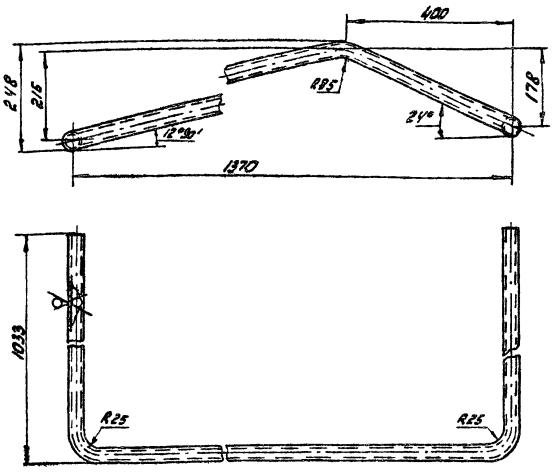

1. Развернутая длина L = 3513мм
2. h14; $\pm\frac{IT14}{2}$.

Изм.	Лист	№ докум.	Подп.	Дата	4И.508.04.006	Лит.	Масса	Масштаб
Разраб.		Окерблом			Окантовка	И	8,5	1:10
Пров.		Потутков				Лист	Листов: 1	
Н.контр.		Дубинец			Труба 25×3,2 ГОСТ 3262-75	Мосводоканалниипроект Отдел N 5		

формат А4

Инв. N подл. | Подп. и дата | Взам. инв. N | Инв. N дубл. | Подп. и дата

4И.508.04.007

Rz160 (√)

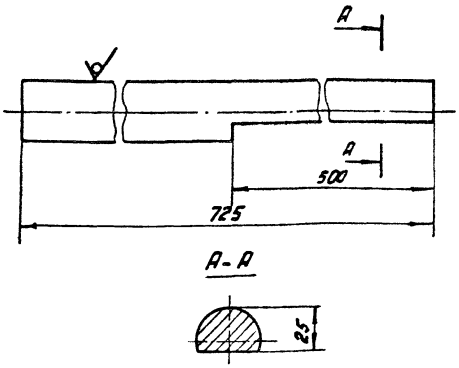

H14; h14

Изм.	Лист	№ докум.	Подп.	Дата	4И.508.04.007	Лит.	Масса	Масштаб
Разраб.		Окерблом			Валик	И	5,0	1:2
Пров.		Потутков				Лист	Листов: 1	
Н.контр.		Дубинец			Круг В35 ГОСТ 2590-71 / В Ст3сп ГОСТ 535-79	Мосводоканалниипроект Отдел N 5		

формат А4

4И.508.04.008

Rz160 (√)

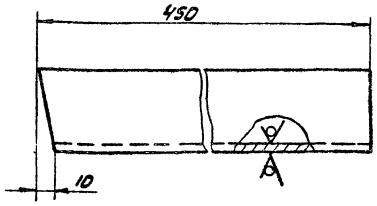

h14; $\pm\frac{IT14}{2}$.

Изм.	Лист	№ докум.	Подп.	Дата	4И.508.04.008	Лит.	Масса	Масштаб
Разраб.		Окерблом			Швеллер	И	3,9	1:2
Пров.		Потутков				Лист	Листов: 1	
Н.контр.		Дубинец			Швеллер 10 ГОСТ 8240-72 / В Ст3сп ГОСТ 535-79	Мосводоканалниипроект Отдел N 5		

Инв. N подл. | Подп. и дата | Взам. инв. N | Инв. N дубл. | Подп. и дата

ЧИ.508.04.01

Ra 160 (√)

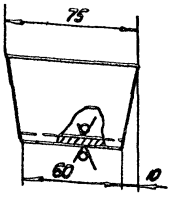

$h14;\pm\frac{IT14}{2}$.

ЧИ.508.04.009

Изм.	Лист	№ докум.	Подп.	Дата
Разраб.		Окреблом		
Пров.		Потутков		
Н.контр.		Дубинец		

Швеллер

Лит.	Масса	Масштаб
И	0,5	1:2
Лист	Листов 1	

Швеллер 10 ГОСТ 8240-72 / Швеллер 8в гзсп ГОСТ 5525-79

Новодожналлинпроект, Отдел N 5

Формат А4

Формат	Зона	Поз.	Обозначение	Наименование	Кол.	Примечание
				Документация		
А3			ЧИ.508.05.000СБ	Сборочный чертеж		
				Детали		
А4		1	ЧИ.508.05.001	Лист верхний	1	
А4		2	ЧИ.508.05.002	Уголомик левый	1	
А4		3	ЧИ.508.05.002-01	Уголомик правый	1	
А4		4	ЧИ.508.05.003	Фартук	1	
А4		5	ЧИ.508.05.004	Пластина	1	
А3		6	ЧИ.508.05.005	Стенка	1	
Б1		7	ЧИ.508.05.006	Труба		
				Труба 25х32 ГОСТ 3262-75		
				L=810 h14	1	2,0 кг
				Стандартные изделия		
		8		Болт М12х30.5.8.096	3	
				ГОСТ 7798-70		
		9		Гайка М12.5.096	3	
				ГОСТ 5915-70		

Инв.№ подл. | Подп. и дата | Взам.инв.№ | Инв.№ дубл. | Подп. и дата

ЧИ.508.05.000

Изм.	Лист	№ докум.	Подп.	Дата
Разраб.		Окреблом		
Пров.		Потутков		
Н.контр.		Дубинец		

Скребок качающийся

Лит.	Лист	Листов
И		1

Новодожналлинпроект, Отдел N 5

Формат А4

ЧИ.508.05.000СБ

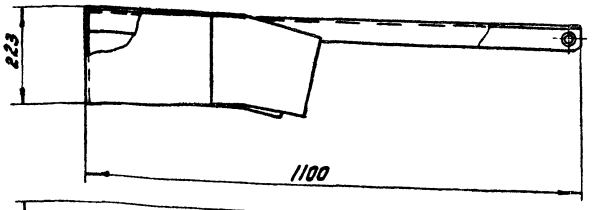

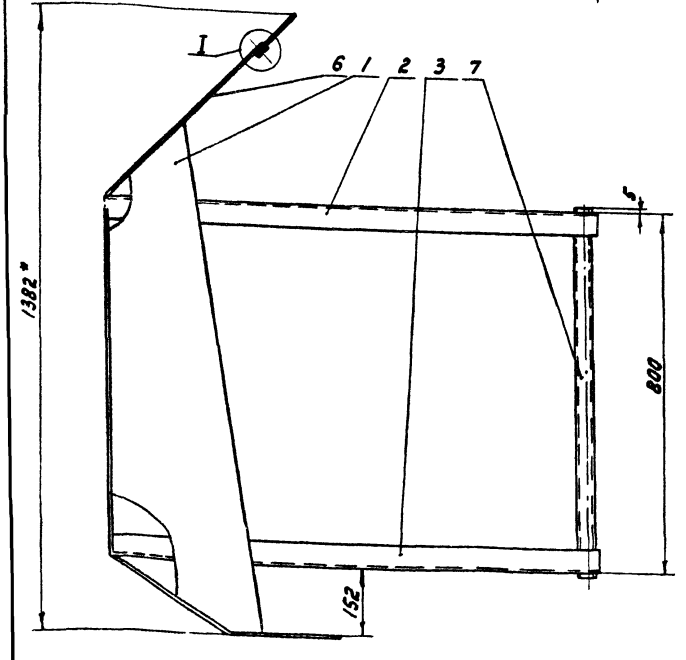

I
М1:2

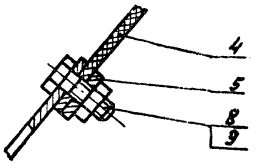

1. $h14;\pm\frac{IT14}{2}$.
2. Сварку производить по периметру прилегания деталей по ГОСТ 5264-80-Т1-△3.
3. Шероховатость обрабатываемых поверхностей деталей без чертежа Ra 160 (√).
4. * Размеры для справок.

ЧИ.508.05.000СБ

Изм.	Лист	№ докум.	Подп.	Дата
Разраб.		Окреблом		
Пров.		Потутков		
Н.контр.		Дубинец		

Скребок качающийся

Сборочный чертеж

Лит.	Масса	Масштаб
И	28,0	1:10
Лист	Листов 1	

Новодожналлинпроект, Отдел N 5

Копировал: Ред. 19473-09 22 Формат А3

ЧИ.508.05.001

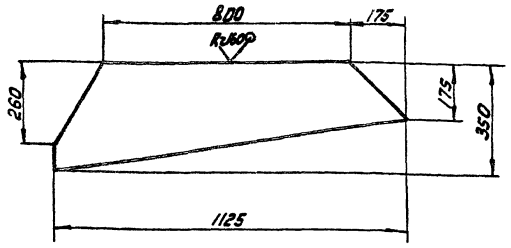

$h14; \pm \frac{IT14}{2}$.

Изм.	Лист	№ докум.	Подп.	Дата	ЧИ.508.05.001			
Разраб.		Океоблом			Лист верхний	Лит.	Масса	Масштаб
Пров.		Потутков				И	5,5	1:10
Н.контр.		Дубинец			Лист БЗ ГОСТ 19903-74 / ВСт3сп ГОСТ 16523-70	Лист	Листов 1	
						Мосводоканалнипроект Отдел №5		

Формат А4

ЧИ.508.05.002

Инв.№ подл. | Подп. и дата | Взам. инв.№ | Инв.№ дубл. | Подп. и дата

ЧИ.508.05.002 – изображено
ЧИ.508.05.002-01 – зеркальное отражение

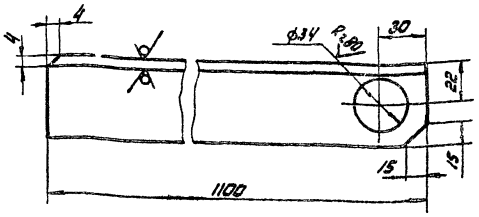

$H14; h14; \pm \frac{IT14}{2}$.

Изм.	Лист	№ докум.	Подп.	Дата	ЧИ.508.05.002			
Разраб.		Океоблом			Угольник	Лит.	Масса	Масштаб
Пров.		Потутков				И	4,1	1:2
Н.контр.		Дубинец			Уголок Б-90х50х5 ГОСТ 8509-72 / ВСт3сп ГОСТ 535-79	Лист	Листов 1	
						Мосводоканалнипроект Отдел №5		

Формат А4

ЧИ.508.05.003

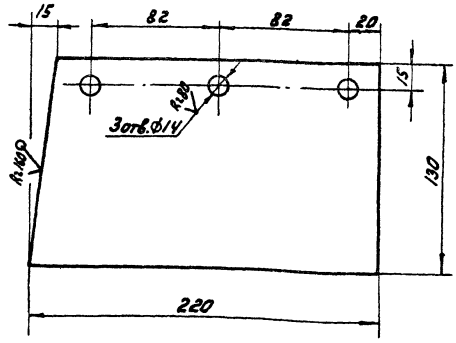

Изм.	Лист	№ докум.	Подп.	Дата	ЧИ.508.05.003			
Разраб.		Океоблом			Фартук	Лит.	Масса	Масштаб
Пров.		Потутков				И	0,35	1:2
Н.контр.		Дубинец			Пластина 1ПМБ-М-10-1;2 ГОСТ 7338-77	Лист	Листов 1	
						Мосводоканалнипроект Отдел №5		

Формат А4

ЧИ.508.05.004

Инв.№ подл. | Подп. и дата | Взам. инв.№ | Инв.№ дубл. | Подп. и дата

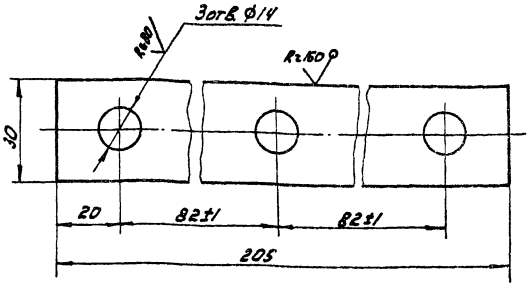

$H14; h14; \pm \frac{IT14}{2}$.

Изм.	Лист	№ докум.	Подп.	Дата	ЧИ.508.05.004			
Разраб.		Океоблом			Пластина	Литер	Масса	Масштаб
Пров.		Потутков				И	0,14	1:1
Н.контр.		Дубинец			Лист БЗ ГОСТ 19903-74 / ВСт3сп ГОСТ 16523-70	Лист	Листов 1	
						Мосводоканалнипроект Отдел №5		

Формат А4

Копировал: ВАФ.А-

ЧИ.508.05.005

R=160 ✓(✓)

Развертка

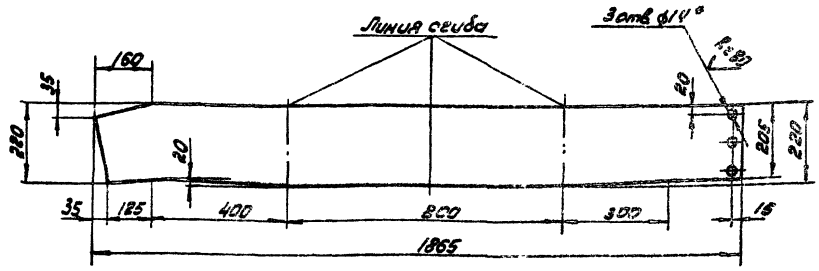

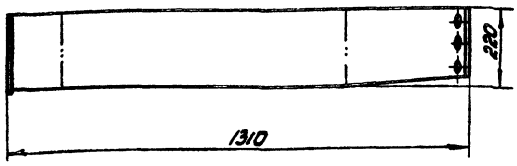

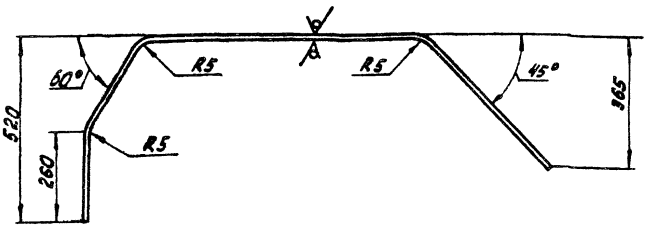

1. H14; h14; ± $\frac{IT14}{2}$

2.* Размечать по детали ЧИ.508.05.04

					ЧИ.508.05.005			
Изм.	Лист	№ докум.	Подп.	Дата	Стенка	Лит.	Масса	Масштаб
Разраб.		Окерблом				И	9,5	1:10
Пров.		Потутков				Лист	Листов 1	
Н.контр.		Дубинец			Лист 63 ГОСТ 19903-74 / 8 Ст 3 сп ГОСТ 16523-70	Мосводоканал Нипроект Отдел N 5		

формат А3

Формат	Зона	Поз.	Обозначение	Наименование	Кол.	Примечание
				Документация		
А4			ЧИ.508.06.000 СБ	Сборочный чертеж		
				Детали		
4		1	ЧИ.508.06.001	Ушко	4	
Б4		2	ЧИ.508.06.002	Полоса		
				лист Б-12 ГОСТ 19903-74 / 8 Ст 3 сп ГОСТ 14637-79		
				L = 1175 h14	1	8,8 кг

					ЧИ.508.06.000			
Изм.	Лист	№ докум.	Подп.	Дата	Кронштейн	Лит.	Лист	Листов
Разраб.		Окерблом				И		1
Пров.		Потутков				Мосводоканал Нипроект Отдел N 5		
Н.контр.		Дубинец						

формат А4

ЧИ.508.06.000 СБ

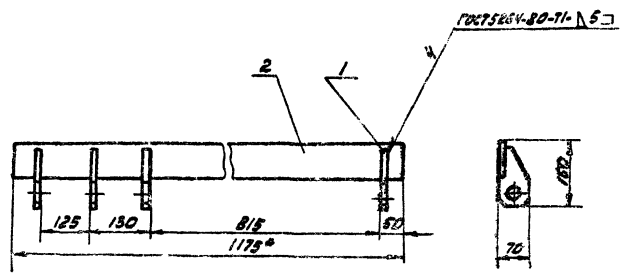

1. h14; ± $\frac{IT14}{2}$.

2.* Размеры для справок.

3. Шероховатость обрабатываемых поверхностей деталей без чертежа — R=160 ✓.

					ЧИ.508.06.000 СБ			
Изм.	Лист	№ докум.	Подп.	Дата	Кронштейн	Лит.	Масса	Масштаб
Разраб.		Окерблом			Сборочный чертеж	И	11,2	1:10
Пров.		Потутков				Лист	Листов 1	
Н.контр.		Дубинец				Мосводоканал Нипроект Отдел N 5		

Инв. № подл. | Подп. и дата | Взам. инв. № | Инв. № дубл. | Подп. и дата

копировал: [illegible] 19473-09 24 формат А4

ИИ.508.06.001

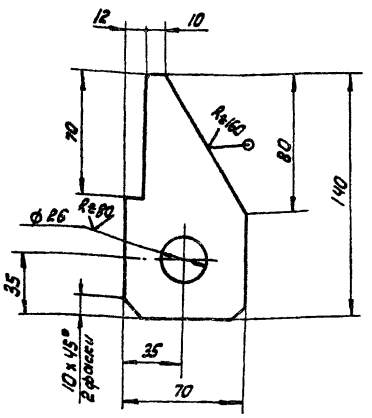

H14; h14; ± IT14/2

Изм.	Лист	№ докум.	Подп.	Дата
Разраб.		Окерблом		
Пров.		Потутков		
Н. контр.		Дубинец		

ИИ.508.06.001

Ушко

Лит.	Масса	Масштаб
И	0,6	1:2

Лист Б12 ГОСТ 19903-74
Вст3сп ГОСТ 14637-79

Лист | Листов 1

Мособводоканалниипроект
Отдел №5

Формат А4

Формат	Зона	Поз.	Обозначение	Наименование	Кол.	Примечание
				Документация		
А4			ИИ.508.07.000СБ	Сборочный чертеж		
				Детали		
А4		1	ИИ.508.07.001	Пластина	2	
А4		2	ИИ.508.07.002	Уголь ник	1	
Б4		3	ИИ.508.07.003	Лист		
				Лист Б2 ГОСТ 19903-74 / Вст3сп ГОСТ 16523-14		
				7630h14х250h14	1	30,0кг
Б4		4	ИИ.508.07.004	Труба		
				Труба 25х3,2 ГОСТ 3262-75		
				L = 235h14	2	0,6кг

Инв. № подл. | Подп. и дата | Взам. инв. № | Инв. № дубл. | Подп. и дата

Изм.	Лист	№ докум.	Подп.	Дата
Разраб.		Окерблом		
Пров.		Потутков		
Н. контр.		Дубинец		

ИИ.508.07.000

Скребок погружной

Лит.	Лист	Листов
И	1	1

Мособводоканалниипроект
Отдел №5

Формат А4

ИИ.508.07.000СБ

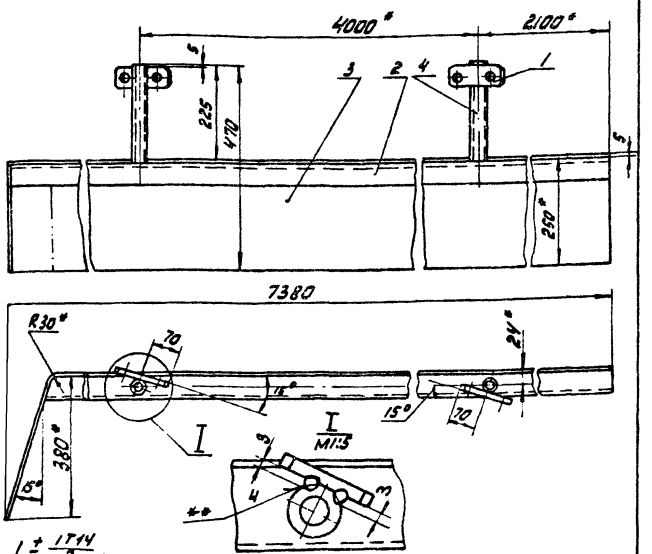

1. ± IT14/2.
2. Сварку производить по периметру примыкания деталей по ГОСТ 5264-80-Т3-А5.
3. Шероховатость обрабатываемых поверхностей деталей без чертежа — Rz 40 V.
4. * Размеры для справок.
5. ** Сварка ручная дуговая.

Изм.	Лист	№ докум.	Подп.	Дата
Разраб.		Окерблом		
Пров.		Потутков		
Н. контр.		Дубинец		

ИИ.508.07.000СБ

Скребок погружной
Сборочный чертеж

Лит.	Масса	Масштаб
И	60	1:10

Лист | Листов 1

Мособводоканалниипроект
Отдел №5

Формат А4

ИИ.508.07.001

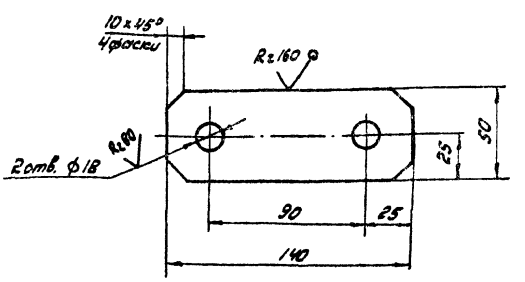

h14; ± IT14/2.

Инв. № подл. | Подп. и дата | Взам. инв. № | Инв. № дубл. | Подп. и дата

Изм.	Лист	№ докум.	Подп.	Дата
Разраб.		Окерблом		
Пров.		Потутков		
Н. контр.		Дубинец		

ИИ.508.07.001

Пластина

Лит.	Масса	Масштаб
И	0,65	1:2

Лист Б12 ГОСТ 19903-74
Вст3сп ГОСТ 14637-79

Лист | Листов 1

Мособводоканалниипроект
Отдел №5

Копировал: Ред.

Формат А4

ЧИ.508.07.002

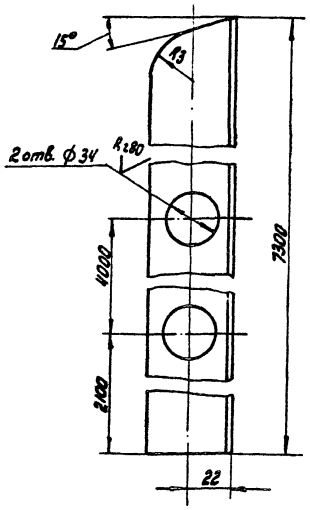

H14; h14; ±IT14/2.

Изм.	Лист	№ докум.	Подп.	Дата				
Разраб.		Окерблом			Угольник	Лит. И	Масса 27	Масштаб 1:2
Пров.		Потутков				Лист	Листов 1	
Н. контр.		Дубинец			Уголок Б-50х50х5 ГОСТ 8509-72 / В Ст. 3сп ГОСТ 535-79	Мосводоканал Ниипроект Отдел № 5		

ЧИ.508.07.002

формат А4

Формат	Зона	Поз.	Обозначение	Наименование	Кол.	Примечание
				Документация		
А4			ЧИ.508.08.000СБ	Сборочный чертеж		
				Детали		
А4		1	ЧИ.508.08.001	Плита	1	
А4		2	ЧИ.508.08.002	Ребро	2	

Изм.	Лист	№ докум.	Подп.	Дата				
Разраб.		Окерблом			Кронштейн	Лит. И	Лист	Листов 1
Пров.		Потутков				Мосводоканал Ниипроект Отдел № 5		
Н. контр.		Дубинец						

ЧИ.508.08.000

формат А4

Инв. № подл. | Подп. и дата | Взам. инв. № | Инв. № дубл. | Подп. и дата

ЧИ.508.08.000СБ

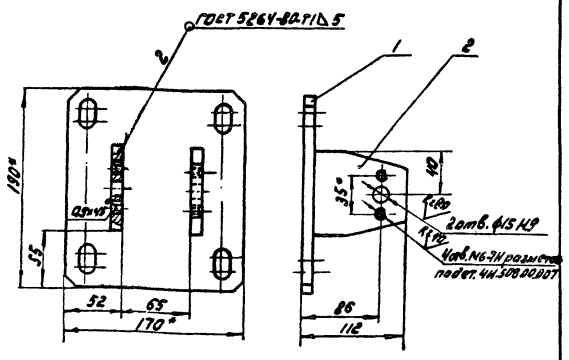

1. H14; h14; ±IT14/2.
2. * Размеры для справок.

Изм.	Лист	№ докум.	Подп.	Дата				
Разраб.		Окерблом			Кронштейн Сборочный чертеж	Лит. И	Масса 3,3	Масштаб 1:4
Пров.		Потутков				Лист	Листов 1	
Н. контр.		Дубинец				Мосводоканал Ниипроект Отдел № 5		

ЧИ.508.08.000СБ

формат А4

ЧИ.508.08.001

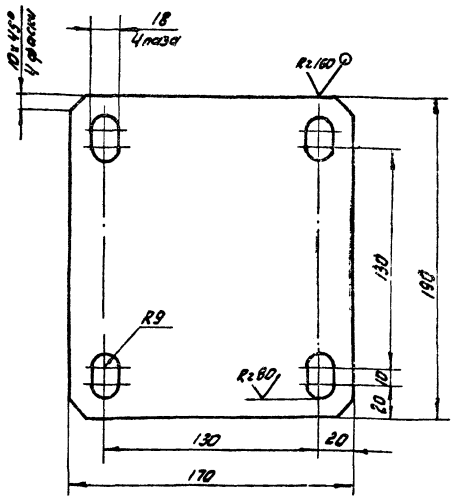

H14; h14; ±IT14/2.

Изм.	Лист	№ докум.	Подп.	Дата				
Разраб.		Окерблом			Плита	Лит. И	Масса 2,4	Масштаб 1:2
Пров.		Потутков				Лист	Листов: 1	
Н. контр.		Дубинец			Лист 612 ГОСТ 19903-74 / В Ст 3сп ГОСТ 14637-79	Мосводоканал Ниипроект Отдел № 5		

ЧИ.508.08.001

формат А4

Инв. № подл. | Подп. и дата | Взам. инв. № | Инв. № дубл. | Подп. и дата

4И.508.08.002

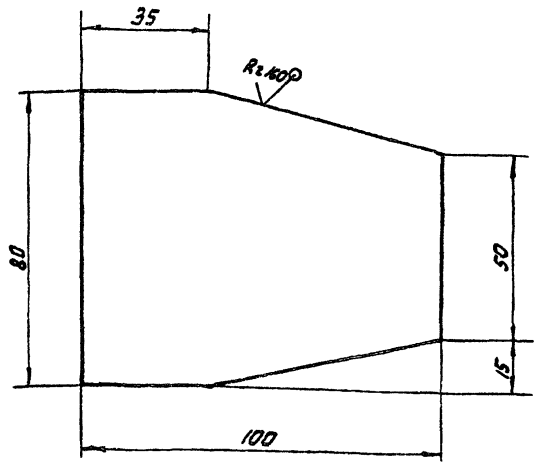

$\pm \frac{IT14}{2}$.

Изм.	Лист	№ докум.	Подп.	Дата	4И.508.08.002			
Разраб.		Окерблом			Ребро	Лит. И	Масса 0,45	Масштаб 1:1
Пров.		Потутков				Лист	Листов 1	
Н.контр.		Дубинец			Лист 612 ГОСТ 19903-74 / ВСТ3сп ГОСТ 14637-79	Мосводоканал Ниипроект Отдел N 5		

формат А4

4И.508.09.000

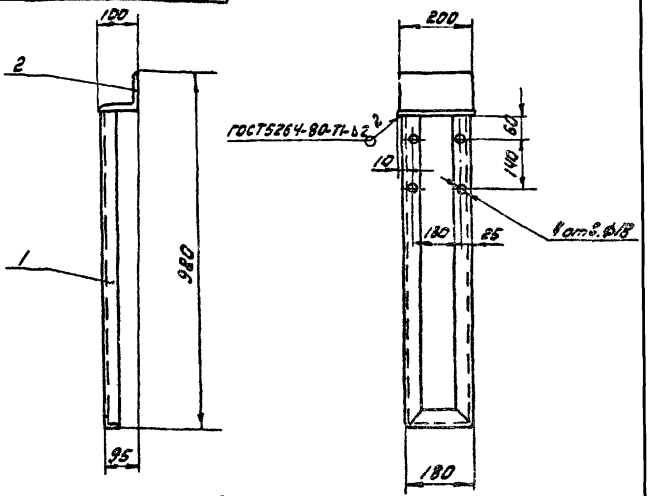

Н14; h14; $\pm \frac{IT14}{2}$.

Формат	Зона	Поз.	Обозначение	Наименование	кол.	Примечание
				Детали		
А4		1	4И.508.09.001	Угольник гнутый	1	
Б4		2	4И.508.09.002	Угольник L=200h14		
				Уголок Б-100х100х10 ГОСТ 8509-72 / ВСТ3сп ГОСТ 535-79	1	3,0кг

Изм.	Лист	№ докум.	Подп.	Дата	4И.508.09.000			
Разраб.		Окерблом			Кронштейн Сборочный чертеж	Лит. И	Масса 7,5	Масштаб 1:10
Пров.		Потутков				Лист	Листов:1	
Н.контр.		Дубинец				Мосводоканал Ниипроект Отдел N 5		

формат А4

4И.508.09.001

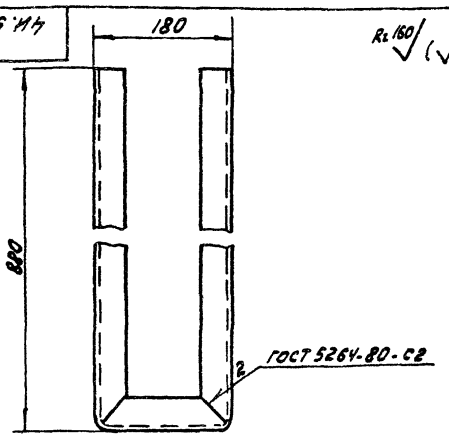

Развертка

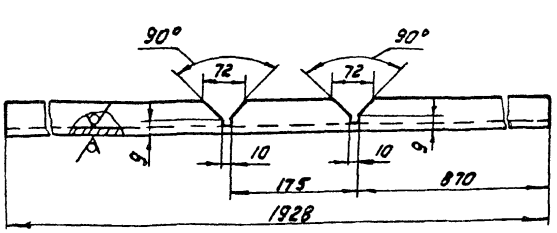

Н14; h14; $\pm \frac{IT14}{2}$.

Изм.	Лист	№ докум.	Подп.	Дата	4И.508.09.001			
Разраб.		Окерблом			Угольник гнутый	Лит. И	Масса 4,5	Масштаб 1:5
Пров.		Потутков				Лист	Листов: 1	
Н.контр.		Дубинец			Уголок Б 40х40х4 ГОСТ 8509-72 / ВСТ3сп ГОСТ 535-79	Мосводоканал Ниипроект Отдел N 5		

формат А4

Формат	Зона	Поз.	Обозначение	Наименование	кол.	Примечание
				Документация		
А3			4И.508.10.000СБ	Сборочный чертеж		
				Сборочные единицы		
А4		1	4И.508.10.100	Корпус	1	
				Детали		
А4		2	4И.508.10.001	Шпиндель	1	
А4		3	4И.508.10.002	Гайка	1	

Изм.	Лист	№ докум.	Подп.	Дата	4И.508.10.000			
Разраб.		Окерблом			Тяга	Лит. И	Лист	Листов 1
Пров.		Потутков				Мосводоканал Ниипроект Отдел N 5		
Н.контр.		Дубинец						

4И.508.10.000СБ

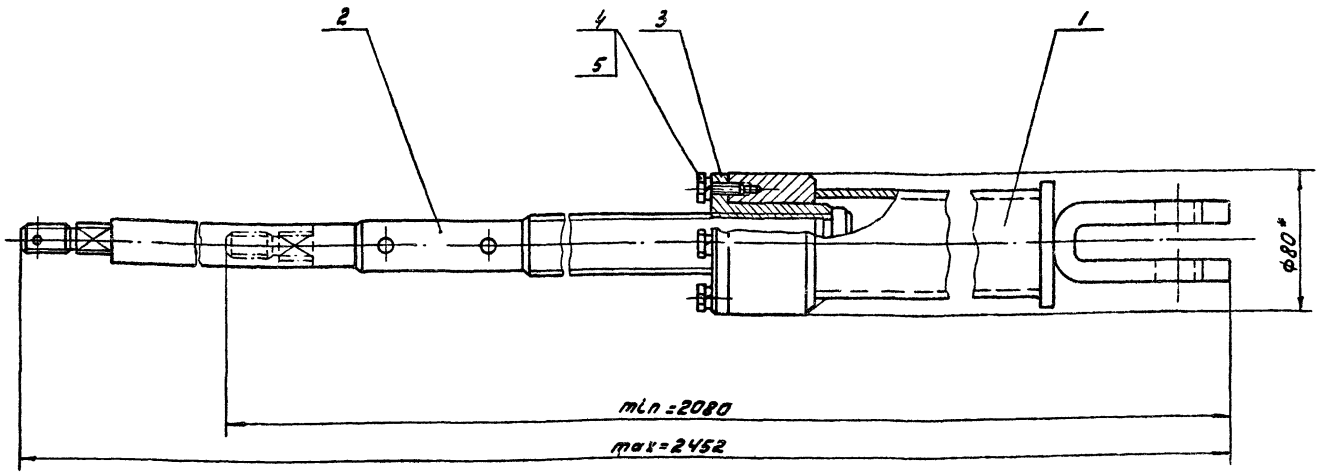

1. h14; ± $\frac{IT14}{2}$.
2.* Размеры для справок.

Изм.	Лист	№ докум.	Подп.	Дата	4И.508.10.000СБ			
Разраб.		Окерблом			Тяга	Лит.	Масса	Масшт.
Пров.		Потутков			Сборочный чертеж	И	17,68	1:2
						Лист	Листов: 1	
Н.контр.		Дубинец				Мосводоканал Ниипроект Отдел №5		

формат А3

Формат	Зона	Поз.	Обозначение	Наименование	Кол.	Примечание
				Документация		
А4			4И.508.10.100СБ	Сборочный чертеж		
				Детали		
А4		1	4И.508.10.101	Бобышка	1	
А4		2	4И.508.10.102	Заглушка	1	
Б.4		3	4И.508.10.103	Труба		
				Труба $\frac{60\times5\ ГОСТ\ 8732-78}{Б10\ ГОСТ\ 8731-74}$		
				L=1325 h14	1	9,0 кг
А4		4	4И.508.02.002	Вилка	1	

Изм.	Лист	№ докум.	Подп.	Дата	4И.508.10.100			
Разраб.		Окерблом			Корпус	Лит.	Лист	Листов
Пров.		Потутков				И		1
Н.контр.		Дубинец				Мосводоканал Ниипроект Отдел №5		

формат А4

4И.508.10.100СБ

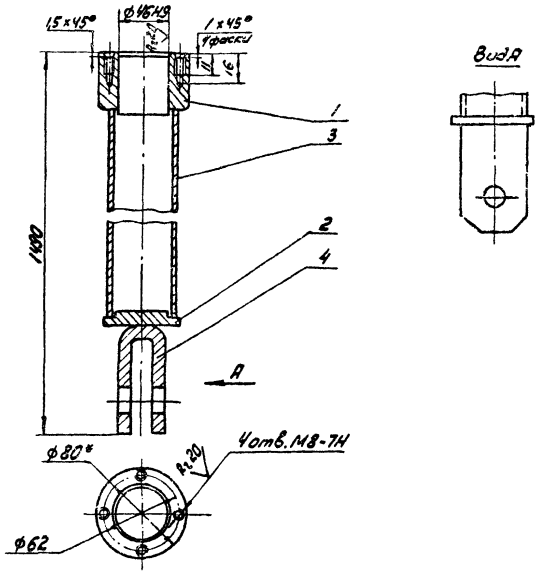

1. H14; h14; ± $\frac{IT14}{2}$.
2. Сварку производить по периметру прилегания деталей по ГОСТ 5264-80-Т1-Δ5.
3.* Размер для справок.

Изм.	Лист	№ докум.	Подп.	Дата	4И.508.10.100СБ			
Разраб.		Окерблом			Корпус	Лит.	Масса	Масштаб
Пров.		Потутков			Сборочный чертеж	И	11,92	1:2
						Лист	Листов: 1	
Н.контр.		Дубинец				Мосводоканал Ниипроект Отдел №5		

Инв. № подл. | Подп. и дата | Взам. инв. № | Инв. № дубл. | Подп. и дата

4И.508.10.101

Rz160 (√)

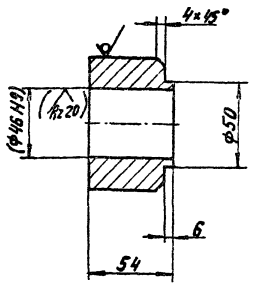

1. h14; $\pm\frac{IT14}{2}$.
2. Размеры в скобках – после сборки

Изм.	Лист	№ докум.	Подп.	Дата	4И.508.10.101			
Разраб.		Окерблом			Бобышка	Лит.	Масса	Масштаб
Пров.		Потутков				И	1,4	1:2
						Лист	Листов 1	
Н.контр.		Дубинец			Круг В80 ГОСТ 2590-71 / ВСт.3сп ГОСТ 535-79	Мосводоканалниипроект		
						Отдел №5		

Формат А4

4И.508.10.102

Rz160 (√)

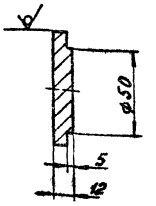

h14; $\pm\frac{IT14}{2}$.

Изм.	Лист	№ докум.	Подп.	Дата	4И.508.10.102			
Разраб.		Окерблом			Заглушка	Лит.	Масса	Масштаб
Пров.		Потутков				И	0,32	1:2
						Лист	Листов 1	
Н.контр.		Дубинец			Круг В70 ГОСТ 2590-71 / ВСт.3сп ГОСТ 535-79	Мосводоканалниипр-к		
						Отдел №5		

Формат А4

Инв.№подл. | Подп. и дата | Взам.инв.№ | Инв.№дубл. | Подп. и дата

4И.508.10.001

Rz80 (√)

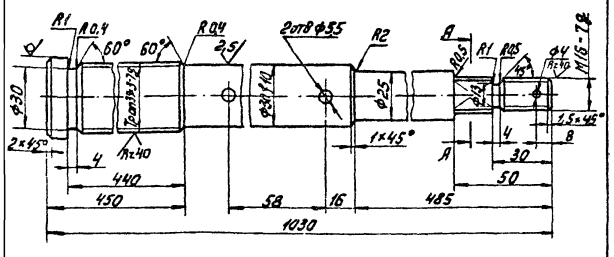

А – А
М 1:1

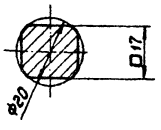

H14; h14; $\pm\frac{IT14}{2}$.

Изм.	Лист	№ докум.	Подп.	Дата	4И.508.10.001			
Разраб.		Окерблом			Шпиндель	Лит.	Масса	Масштаб
Пров.		Потутков				И	5,2	1:2
						Лист	Листов 1	
Н.контр.		Дубинец			Круг В40 ГОСТ 2590-71 / ВСт.3сп ГОСТ 535-79	Мосводоканалниипроект		
						Отдел №5		

Формат А4

4И.508.10.002

Rz80 (√)

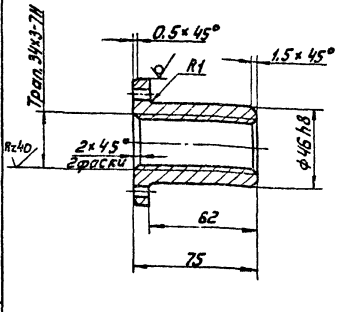

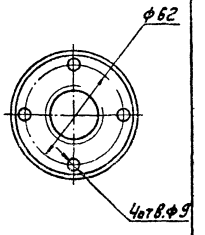

H14; h14; $\pm\frac{IT14}{2}$.

Изм.	Лист	№ докум.	Подп.	Дата	4И.508.10.002			
Разраб.		Окерблок			Гайка	Лит.	Масса	Масштаб
Пров.		Потутков				И	0,5	1:2
						Лист	Листов 1	
Н.контр.		Дубинец			Круг В80 ГОСТ 2590-71 / ВСт.3 сп ГОСТ 535-79	Мосводоканалниипроект		
						Отдел №5		

Корировал: 19473-09 29 Формат А4

Инв.№подл. | Подп. и дата | Взам.инв.№ | Инв.№дубл. | Подп. и дата

Формат	Зона	Поз.	Обозначение	Наименование	Кол.	Примечание
				Документация.		
А3			4И.508.11.000СБ	Сборочный чертеж		
				Сборочные единицы.		
А4		1	4И.508.11.100 СБ	Корпус	1	
				Детали.		
А4		2	4И.508.11.001	Каток	1	
А4		3	4И.508.11.002	Пластина	2	
А4		4	4И.508.11.003	Ось	1	
А4		5	4И.508.00.006	Планка	2	
				Стандартные изделия		
		6		Болт М6×14.58.05 ГОСТ 7798-70	4	

Изм.	Лист	№ докум.	Подп.	Дата
Разраб.		Окерблом		
Пров.		Потутков		
Н. контр.		Дубинец		

4И.508.11.000

Кронштейн

Лит.	Лист	Листов
И		1

Мосводоканалниипроект

Отдел №5

Формат	Зона	Поз.	Обозначение	Наименование	Кол.	Примечание
				Документация.		
А4			4И.508.11.100СБ	Сборочный чертеж		
				Детали.		
А4		1	4И.508.11.101	Вилка	1	
А4		2	4И.508.11.102	Пластина	1	
А4		3	4И.508.11.103	Ребро	1	
Б.Ч.		4	4И.508.11.104	Труба		
				Труба 25×3,2 ГОСТ 3262-75		
				L=122 h14	1	0,3 кг

Инв. № подл. | Подп. и дата | Взам. инв. № | Инв. № дубл. | Подп. и дата

Изм.	Лист	№ докум.	Подп.	Дата
Разраб.		Окерблом		
Пров.		Потутков		
Н. контр.		Дубинец		

4И.508.11.100

Корпус

Лит.	Лист	Листов
И		1

Мосводоканалниипроект

Отдел № 5

Формат А4

4И.508.11.000СБ

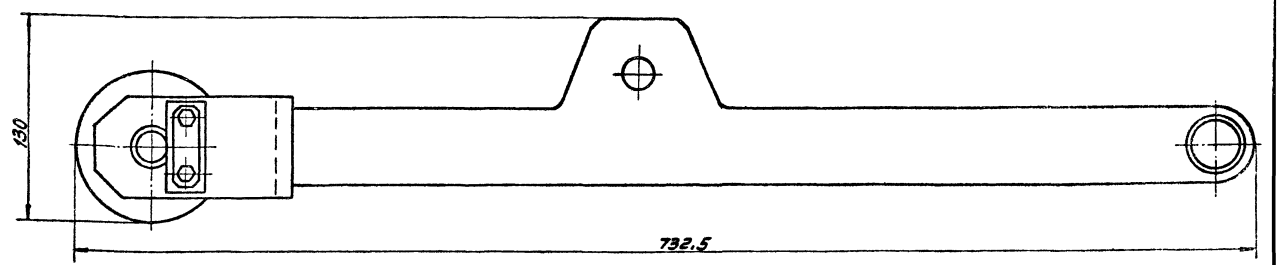

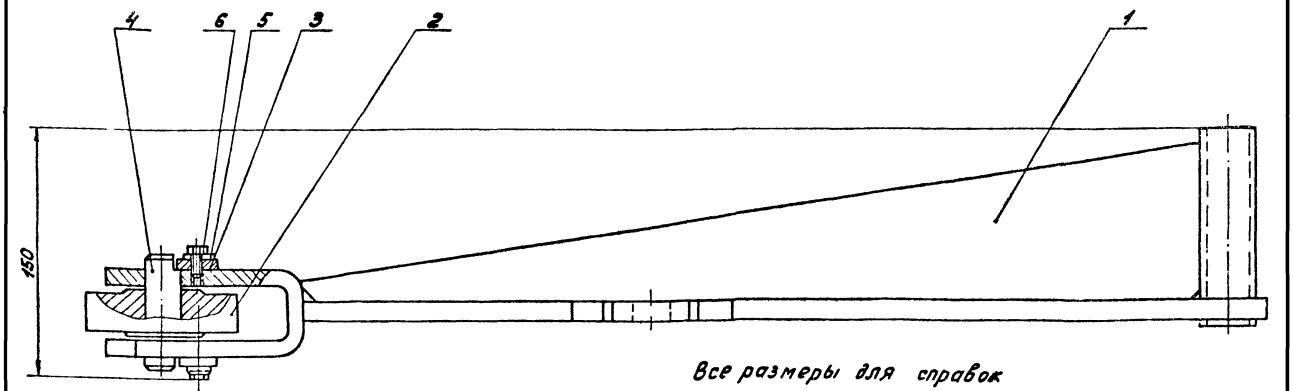

Все размеры для справок

Изм.	Лист	№ докум.	Подп.	Дата
Разраб.		Окерблом		
Пров.		Потутков		
Н. контр.		Дубинец		

Кронштейн

Сборочный чертеж

Лит.	Масса	Масштаб
И	8,342	1:2
Лист	Листов 1	

Мосводоканалниипроект

Отдел №5

ИИ.508.11.100 СБ

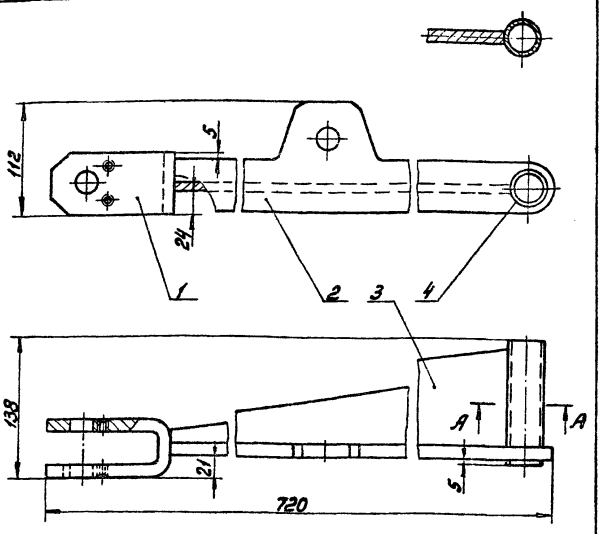

1. h14; $\pm \frac{IT14}{2}$.
2. Сварку производить по периметру прилегания деталей по ГОСТ 5264-80-Т3-Д6.
3. Шероховатость обрабатываемых поверхностей деталей без чертежа – Rz160.

				ИИ.508.11.100 СБ		
Изм. Лист.	№ докум.	Подп.	Дата			
Разраб.	Окерблом			Корпус	Лит.	Масса	Масштаб
Пров.	Потутков				И	7.7	1:4
Н.контр.	Дубинец			Сборочный чертеж	Лист	Листов 1
					Мосводоканалниипроект Отдел №5	

Формат А4

ИИ.508.11.101

Rz160 (√)

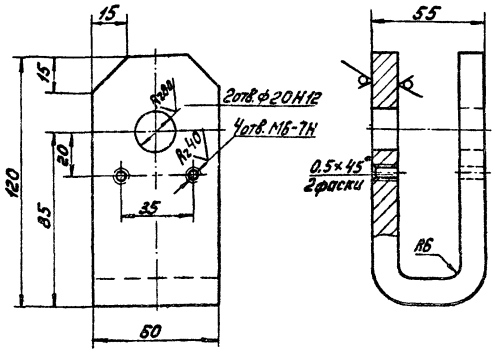

1. Развернутая длина L=262 мм.
2. h14; $\pm \frac{IT14}{2}$.

				ИИ.508.11.101		
Изм. Лист.	№ докум.	Подп.	Дата			
Разраб.	Окерблом			Вилка	Лит.	Масса	Масштаб
Пров.	Потутков				И	1.4	1:2
Н.контр.	Дубинец			Лист Б12 ГОСТ 19903-74 ВСт.3сп ГОСТ 14637-79	Лист	Листов 1
					Мосводоканалниипроект Отдел №5	

Формат А4

ИИ.508.11.102

(√)

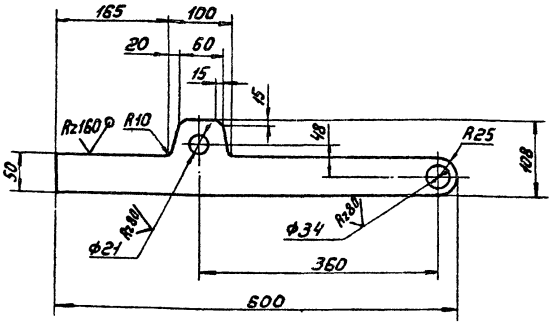

H14; h14; $\pm \frac{IT14}{2}$.

				ИИ.508.11.102		
Изм. Лист.	№ докум.	Подп.	Дата			
Разраб.	Окерблом			Пластина	Лит.	Масса	Масштаб
Пров.	Потутков				И	3.0	1:5
Н.контр.	Дубинец			Лист Б12 ГОСТ 19903-74 ВСт.3сп ГОСТ 14637-79	Лист	Листов 1
					Мосводоканалниипроект Отдел №5	

Формат А4

ИИ.508.11.103

(√)

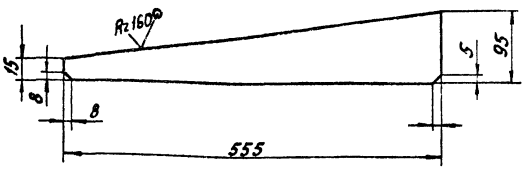

h14; $\pm \frac{IT14}{2}$.

				ИИ.508.11.103		
Изм. Лист.	№ докум.	Подп.	Дата			
Разраб.	Окерблом			Ребро	Лит.	Масса	Масштаб
Пров.	Потутков				И	3.0	1:5
Н.контр.	Дубинец			Лист Б12 ГОСТ 19903-74 ВСт.3сп ГОСТ 14637-79	Лист	Листов 1
					Мосводоканалниипроект Отдел №5	

Формат А4

Копировал:

ЧИ.508.11.001

Rz80 (√)

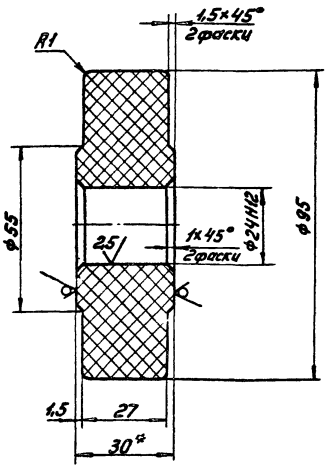

1. h14; ±IT14/2.
2.* Размеры для справок.

Изм.	Лист	№ докум.	Подп.	Дата	ЧИ.508.11.001		
Разраб.		Окреблом			Каток	Лит.	Масса 0,25	Масштаб 1:1
Пров.		Потутков				Лист	Листов 1
Н.контр.		Дубинец			Текстолит ПТМ-1-30 ГОСТ 5-78	Мосводоканалниипроект Отдел №5	

Формат А4

ЧИ.508.11.002

(√)

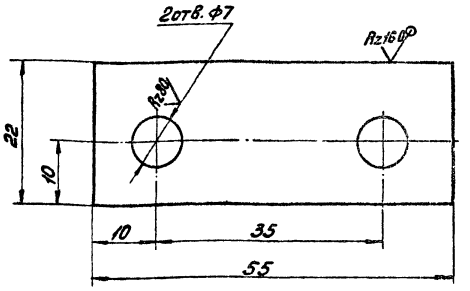

H14; h14; ±IT14/2.

Изм.	Лист	№ докум.	Подп.	Дата	ЧИ.508.11.002		
Разраб.		Окреблом			Пластина	Лит.	Масса 0,06	Масштаб 2:1
Пров.		Потутков				Лист	Листов 1
Н.контр.		Дубинец			Лист ББ ГОСТ 19903-74 ВСт.3сп ГОСТ 14637-79	Мосводоканалниипроект Отдел №5	

Формат А4

Инв.№ подл. | Подп. и дата | Взам.инв.№ | Инв.№ дубл. | Подп. и дата

ЧИ.508.11.003

Rz80 (√)

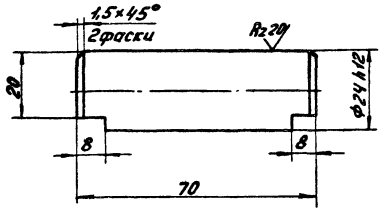

H14; h14; ±IT14/2.

Изм.	Лист	№ докум.	Подп.	Дата	ЧИ.508.11.003		
Разраб.		Окреблом			Ось	Лит.	Масса 0,24	Масштаб 1:1
Пров.		Потутков				Лист	Листов 1
Н.контр.		Дубинец			Круг В25 ГОСТ 2590-71 ВСт.3сп ГОСТ 535-79	Мосводоканалниипроект Отдел №5	

Формат А4

ЧИ.508.12.000

ЧИ.508.12.000-изображено

ЧИ.508.12.000-01-зеркальное отражение

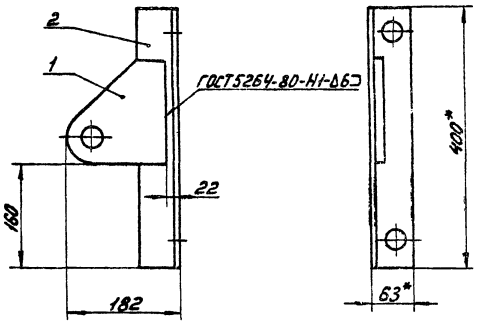

1. H14; h14; ±IT14/2.
2.* Размеры для справок.

Формат	Зона	Поз.	Обозначение	Наименование	Кол.	Примеч.
				Детали.		
А4		1	ЧИ.508.12.001	Ребро	1	
А4		2	ЧИ.503.00.004	Угольник	1	

Изм.	Лист	№ докум.	Подп.	Дата	ЧИ.508.12.000		
Разраб.		Окреблом			Кронштейн Сборочный чертеж	Лит.	Масса 4,6	Масштаб 1:5
Пров.		Потутков				Лист	Листов 1
Н.контр.		Дубинец				Мосводоканалниипроект Отдел №5	

Копировал: Формат А4

ЧИ.508.12.001

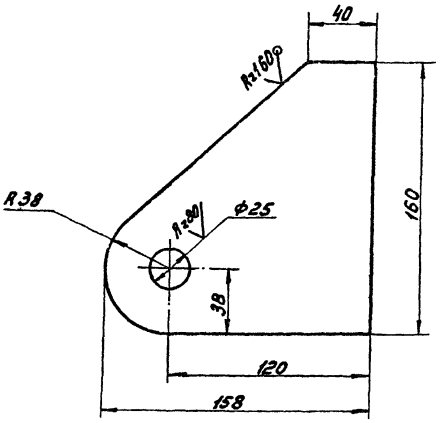

Н14; h14; $\pm\frac{IT14}{2}$.

Изм.	Лист	№ докум.	Подп.	Дата
Разраб.		Окерблом		
Пров.		Лотутков		
Н. контр.		Дубинец		

ЧИ.508.12.001

Ребро

Лит.	Масса	Масштаб
И	2,4	1:1

Лист | Листов 1

Лист Б16 ГОСТ 19903-74
ВСт3сп ГОСТ 14637-79

Мосводоканалниипроект
Отдел №5

Формат А4

Формат	Зона	Поз.	Обозначение	Наименование	Кол.	Примечание
				Документация		
А4			ЧИ.508.13.000 СБ	Сборочный чертеж		
				Детали		
А4		1	ЧИ.508.13.001	Вилка	2	
А4		2	ЧИ.508.13.002	Ось	2	
Б4		3	ЧИ.508.13.003	Труба		
				Труба 54х6 ГОСТ 8732-78 / Б10 ГОСТ 8731-74		
				L = 2320 h14	1	16,3 кг

Инв.№подл. | Подп. и дата | Взам.инв.№ | Инв.№дубл. | Подп. и дата

Изм.	Лист	№ докум.	Подп.	Дата
Разраб.		Окерблом		
Пров.		Лотутков		
Н. контр.		Дубинец		

ЧИ.508.13.000

Тяга

Лит.	Лист	Листов
И		1

Мосводоканалниипроект
Отдел №5

Формат А4

ЧИ.508.13.000СБ

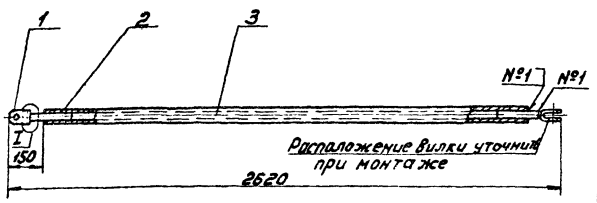

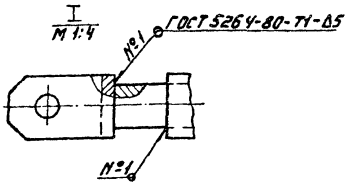

1. h14; $\pm\frac{IT14}{2}$.
2. Длину тяги уточнить при монтаже.

Изм.	Лист	№ докум.	Подп.	Дата
Разраб.		Окерблом		
Пров.		Лотутков		
Н. контр.		Дубинец		

ЧИ.508.13.000СБ

Тяга
Сборочный чертеж

Лит.	Масса	Масштаб
И	23,5	1:10

Лист | Листов 1

Мосводоканалниипроект
Отдел №5

Формат А4

ЧИ.508.13.001

Rz160 (√)

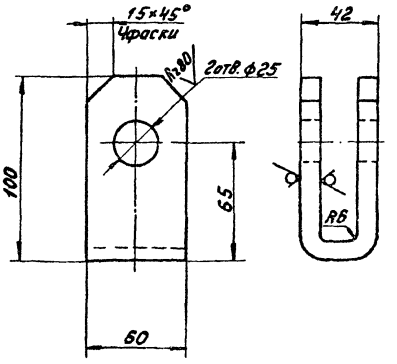

1. Развернутая длина L = 210мм.
2. H14; h14; $\pm\frac{IT14}{2}$.

Инв.№подл. | Подп. и дата | Взам.инв.№ | Инв.№дубл. | Подп. и дата

Изм.	Лист	№ докум.	Подп.	Дата
Разраб.		Окерблом		
Пров.		Лотутков		
Н. контр.		Дубинец		

ЧИ.508.13.001

Вилка

Лит.	Масса	Масштаб
И	1,2	1:2

Лист | Листов 1

Лист Б12 ГОСТ 19903-74
ВСт3сп ГОСТ 14637-79

Мосводоканалниипроект
Отдел №5

Формат А4

4И 508.13.002

Rz160 (√)

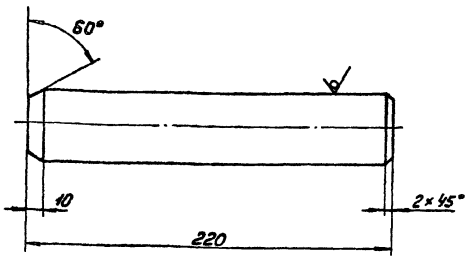

h14; ±IT14/2.

Изм. Лист	№ докум.	Подп.	Дата	4И508.13.002			
Разраб.	Окребляк			Ось	Лит.	Масса	Масштаб
Пров.	Потутков				И	2,4	1:2
					Лист	Листов 1	
Н. контр.	Дубинец			Круг В 42 ГОСТ 2590-71 / В Ст.3сп ГОСТ 535-79	Мосводоканалниипроект Отдел №5		

Формат А4

4И.508.13.003

(√)

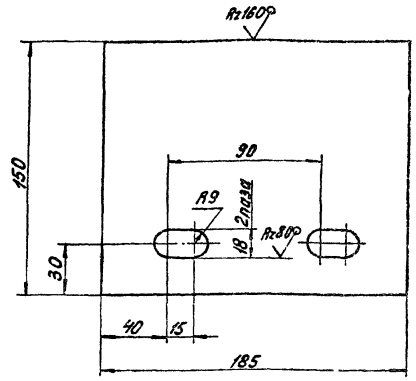

Н14; h14; ±IT14/2

Изм. Лист	№ докум.	Подп.	Дата	4И.508.13.003			
Разраб.	Окребляк			Пластина	Лит.	Масса	Масштаб
Пров.	Потутков				И	2,5	1:2
					Лист	Листов 1	
Н. контр.	Дубинец			Лист Б 12 ГОСТ 19903-74 / В Ст.3сп ГОСТ 14637-79	Мосводоканалниипроект Отдел №5		

Формат А4

Инв.№ подл. | Подп. и дата | Взам. инв.№ | Инв.№ дубл. | Подп. и дата

4И 508.00.002

(√)

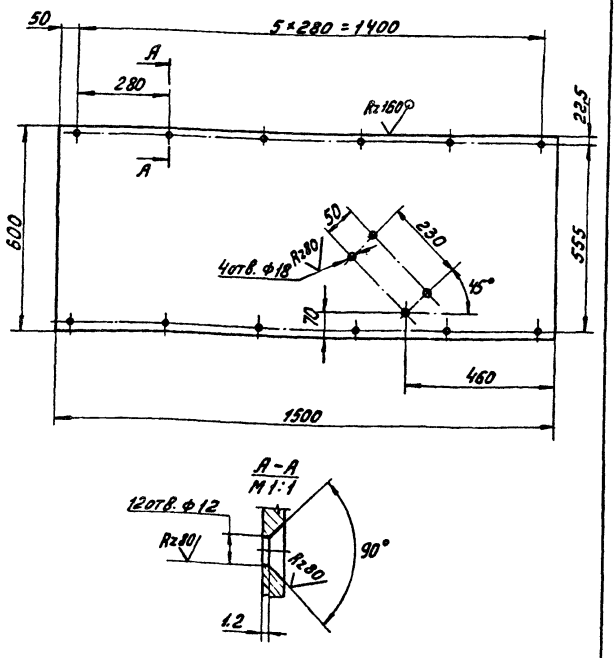

Н14; h14; ±IT14/2.

Изм. Лист	№ докум.	Подп.	Дата	4И.508.00.002			
Разраб.	Окребляк			Лист	Лит.	Масса	Масштаб
Пров.	Потутков				И	42,0	1:10
					Лист	Листов 1	
Н. контр.	Дубинец			Лист Б6 ГОСТ 19903-74 / В Ст.3сп ГОСТ 14637-79	Мосводоканалниипроект Отдел №5		

Формат А4

4И.508.00.003

Rz160 (√)

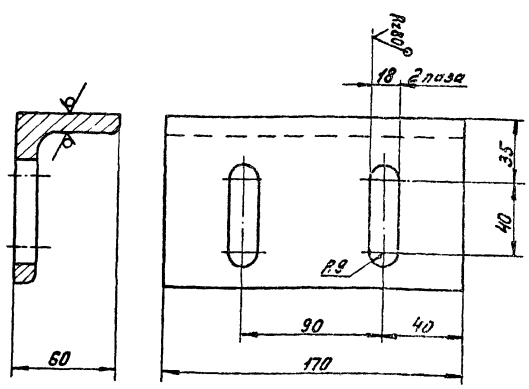

Н14; h14; ±IT14/2.

Изм. Лист	№ докум.	Подп.	Дата	4И.508.00.003			
Разраб.	Окребляк			Ограничитель	Лит.	Масса	Масштаб
Пров.	Потутков				И	2,0	1:2
					Лист	Листов 1	
Н. контр.	Дубинец			Уголок Б-100×100×10 ГОСТ 8509-72 / В Ст.3сп ГОСТ 535-79	Мосводоканалниипроект Отдел №5		

Формат А4

Копировал:

ЧИ.508.00.004

Rz160 (√)

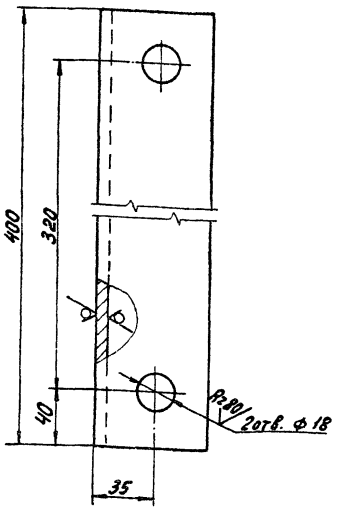

Н14; h14; ±IT14/2.

Изм.	Лист	№ докум.	Подп.	Дата
Разраб.		Окреблом		
Пров.		Потучков		
Н.контр.		Дубинец		

ЧИ.508.00.004 Угольник

Лит.	Масса	Масштаб
И	2.2	1:2
Лист	Листов 1	
Мосводоканалниипроект Отдел №5		

Уголок Б 63×63×6 ГОСТ 8509-72 / ВСт3сп ГОСТ 535-79

Формат А4

ЧИ.508.00.005

Rz80 (√)

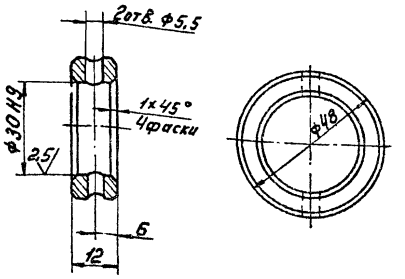

Н14; h14; ±IT14/2.

Изм.	Лист	№ докум.	Подп.	Дата
Разраб.		Окреблом		
Пров.		Потучков		
Н.контр.		Дубинец		

ЧИ.508.00.005 Шайба

Лит.	Масса	Масштаб
И	0,075	1:1
Лист	Листов 1	
Мосводоканалниипроект Отдел №5		

Ст.3 ГОСТ 380-71

Формат А4

Инв.№ подл. | Подп. и дата | Взам. инв.№ | Инв.№ дубл. | Подп. и дата

ЧИ.508.00.006

(√)

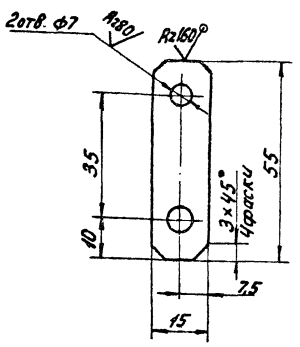

Н14; h14; ±IT14/2.

Изм.	Лист	№ докум.	Подп.	Дата
Разраб.		Окреблом		
Пров.		Потучков		
Н.контр.		Дубинец		

ЧИ.508.00.006 Планка

Лит.	Масса	Масштаб
И	0,006	1:1
Лист	Листов 1	
Мосводоканалниипроект Отдел №5		

Лист Б1 ГОСТ 19903-74 / ВСт3сп ГОСТ 16523-70

Формат А4

ЧИ.508.00.007

Rz80 (√)

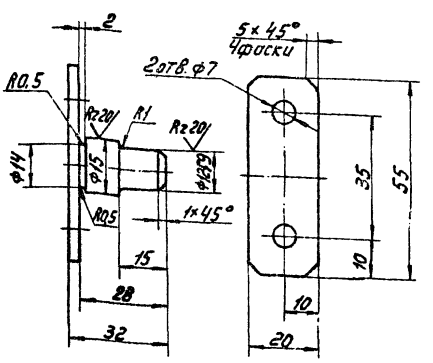

Н14; h14; ±IT14/2.

Изм.	Лист	№ докум.	Подп.	Дата
Разраб.		Окреблом		
Пров.		Потучков		
Н.контр.		Дубинец		

ЧИ.508.00.007 Палец

Лит.	Масса	Масштаб
И	0,035	1:1
Лист	Листов 1	
Мосводоканалниипроект Отдел №5		

Ст.3 ГОСТ 380-71

Копировал:

Формат А4

4И.508.00.008

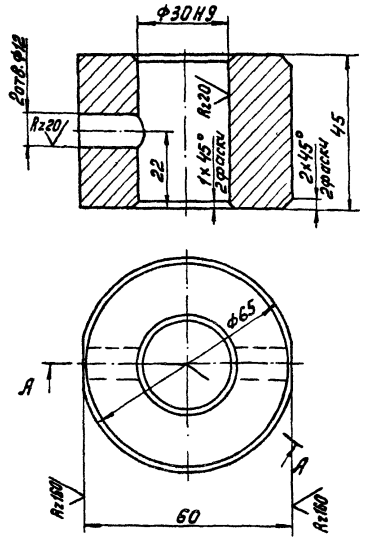

H14; h14; ± IT14/2.

Изм.	Лист	№ докум.	Подп.	Дата	4И.508.00.008			
Разраб.		Окерблом			Сухарь	Лит.	Масса	Масштаб
Пров.		Потутков				И	0,85	1:1
						Лист	Листов 1	
Н.контр.		Дубинец			Чугун СЧ24-44 ГОСТ 1412-79	Мосводоканалниипроект Отдел №5		

Формат А4

4И.508.00.009

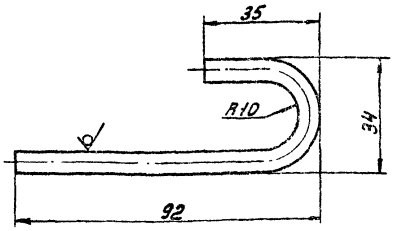

1. Развернутая длина L = 136мм
2. h14

Изм.	Лист	№ докум.	Подп.	Дата	4И.508.00.009			
Разраб.		Окерблом			Крючок	Лит.	Масса	Масштаб
Пров.		Потутков				И	0,06	1:1
						Лист	Листов 1	
Н.контр.		Дубинец			Круг В7 ГОСТ 2590-71 / ВСт.3сп ГОСТ 535-79	Мосводоканалниипроект Отдел №5		

Формат А4

4И.508.00.011

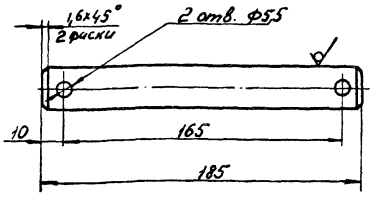

H14; h14; ± IT14/2.

Изм.	Лист	№ докум.	Подп.	Дата	4И.508.00.011			
Разраб.		Окерблом			Ось	Лит.	Масса	Масштаб
Пров.		Потутков				И	0,7	1:2
						Лист	Листов 1	
Н.контр.		Дубинец			Круг В25 ГОСТ 2590-71 / ВСт.3сп ГОСТ 535-79	Мосводоканалниипроект Отдел №5		

Формат А4

4И.508.00.012

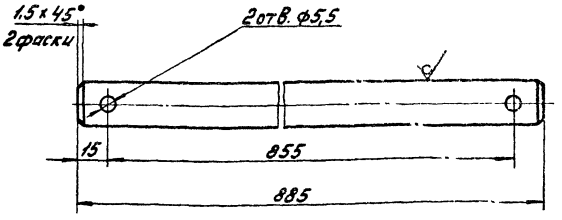

H14; h14; ± IT14/2.

Изм.	Лист	№ докум.	Подп.	Дата	4И.508.00.012			
Разраб.		Окерблом			Ось	Лит.	Масса	Масштаб
Пров.		Потутков				И	3,2	1:2
						Лист	Листов 1	
Н.контр.		Дубинец			Круг В25 ГОСТ 2590-71 / ВСт.3сп ГОСТ 535-79	Мосводоканалниипроект Отдел №5		

Формат А4

Копировал:

ИИ.508.00.013

Rz80

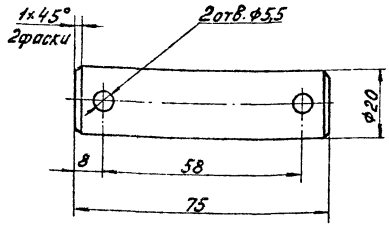

H14; h14; ±IT14/2.

Изм.	Лист	№ докум.	Подп.	Дата
Разраб.		Окерблом		
Пров.		Потутков		
Н.контр.		Дубинец		

ИИ.508.00.013

Ось

Круг В23 ГОСТ2590-71 / Вст.3сп ГОСТ535-79

Лит.	Масса	Масштаб
И	0,18	1:1
Лист	Листов 1	

Мосводоканалниипроект
Отдел №5

Формат А4

Инв.№подл. | Подп. и дата | Взам.инв.№ | Инв.№дубл. | Подп. и дата

ИИ.508.00.014

Rz80

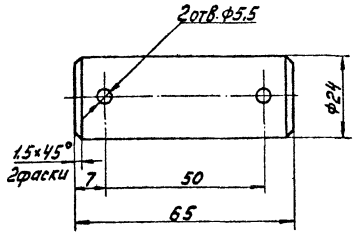

H14; h14; ±IT14/2.

Изм.	Лист	№ докум.	Подп.	Дата
Разраб.		Окерблом		
Пров.		Потутков		
Н.контр.		Дубинец		

ИИ.508.00.014

Ось

Круг В25 ГОСТ2590-71 / Вст.3сп ГОСТ535-79

Лит.	Масса	Масштаб
И	2,2	1:1
Лист	Листов 1	

Мосводоканалниипроект
Отдел №5

Формат А4

ИИ.508.00.015

Rz160 (√)

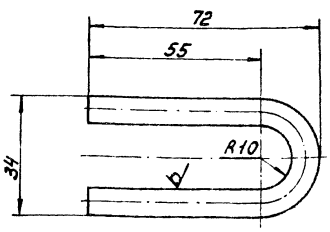

1. Развернутая длина L = 155 мм.
2. h14; ±IT14/2.

Изм.	Лист	№ докум.	Подп.	Дата
Разраб.		Окерблом		
Пров.		Потутков		
Н.контр.		Дубинец		

ИИ.508.00.015

Петля

Круг В7 ГОСТ2590-71 / Вст.3сп ГОСТ535-79

Лит.	Масса	Масштаб
И	0,08	1:1
Лист	Листов 1	

Мосводоканалниипроект
Отдел №5

Формат А4

Инв.№подл. | Подп. и дата | Взам.инв.№ | Инв.№дубл. | Подп. и дата

ИИ.508.00.016

Rz160 (√)

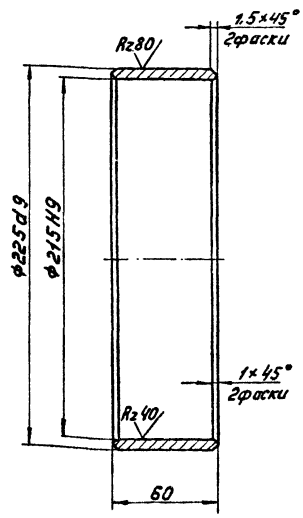

h14; ±IT14/2.

Изм.	Лист	№ докум.	Подп.	Дата
Разраб.		Окерблом		
Пров.		Потутков		
Н.контр.		Дубинец		

ИИ.508.00.016

Втулка

Латунь ЛС59-1Л ГОСТ17711-80

Лит.	Масса	Масштаб
И	1,45	1:2
Лист	Листов 1	

Мосводоканалниипроект
Отдел №5

Копировал:

Формат А4

4И.508.00.017

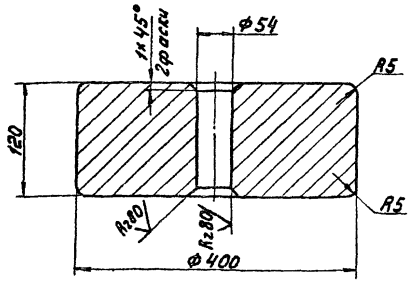

1. H14; h14; $\pm\frac{IT14}{2}$.
2. Допускаемые отклонения на размеры отливки чугуна выполнить по III кл. точности ГОСТ 1855-55.

				4И.508.00.017				
Изм.	Лист	№ докум.	Подп.	Дата	Противовес	Лит.	Масса	Масштаб
Разраб.		Окерблом				И	115,0	1:5
Пров.		Потутков				Лист	Листов 1	
Н.контр.		Дубинец			Чугун СЧ18-36 ГОСТ 1412-79	Мосводоканалниипроект		
						Отдел №5		

Формат А4

4И.508.00.018

Rz320

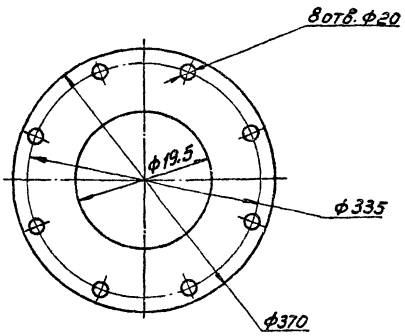

				4И.508.00.018				
Изм.	Лист	№ докум.	Подп.	Дата	Прокладка	Лит.	Масса	Масштаб
Разраб.		Окерблом				И	0.5	1:5
Пров.		Потутков				Лист	Листов 1	
Н.контр.		Дубинец			Пластина I ПМБ-М-5-1.2 ГОСТ 7338-77	Мосводоканалниипроект		
						Отдел №5		

Формат А4

Инв. № подл. | Подп. и дата | Взам. инв. № | Инв. № дубл. | Подп. и дата

4И.508.00.019

Rz80

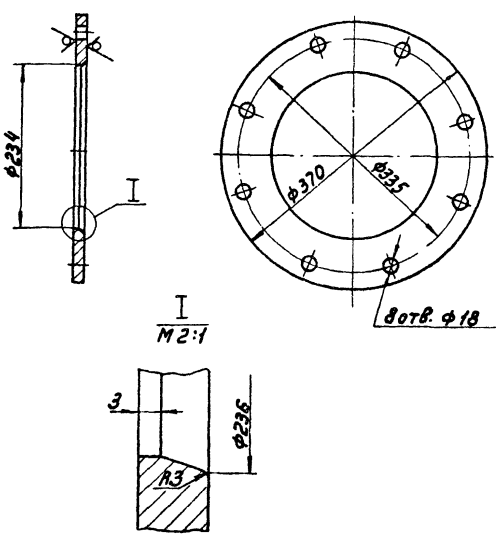

H14; h14; $\pm\frac{IT14}{2}$.

				4И.508.00.019				
Разраб.		Окерблом			Фланец	Лит.	Масса	Масштаб
Пров.		Потутков				И	5.0	1:5
						Лист	Листов 1	
Н.контр.		Дубинец			Лист Б10 ГОСТ 19903-74 / Вст.3сп ГОСТ 14637-79	Мосводоканалниипроект		
						Отдел №5		

Формат А4

4И.508.00.021

Rz320

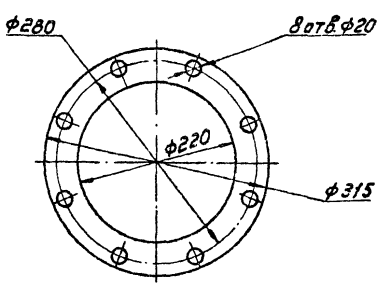

				4И.508.00.021				
Изм.	Лист	№ докум.	Подп.	Дата	Прокладка	Лит.	Масса	Масштаб
Разраб.		Окерблом				И	0.4	1:5
Пров.		Потутков				Лист	Листов 1	
Н.контр.		Дубинец			Пластина I ПМБ-М-5-1.2 ГОСТ 7338-77	Мосводоканалниипроект		
						Отдел №5		

Формат А4

Инв. № подл. | Подп. и дата | Взам. инв. № | Инв. № дубл. | Подп. и дата

Копировал: 10473-09

gost.e-ecolog.ru