ТИПОВОЙ ПРОЕКТ
902-2-381.84

ОТСТОЙНИКИ

КАНАЛИЗАЦИОННЫЕ РАДИАЛЬНЫЕ
ПЕРВИЧНЫЕ
ИЗ СБОРНОГО ЖЕЛЕЗОБЕТОНА
ДИАМЕТРОМ 50м

Альбом VII

18473-08
цена 2-74

gost.e-ecolog.ru

ЦЕНТРАЛЬНЫЙ ИНСТИТУТ ТИПОВОГО ПРОЕКТИРОВАНИЯ
ГОССТРОЯ СССР

Москва, А-445, Сретенка, ул. 22

Сдано в печать 12 1964 г.

Заказ № 7165 Тираж 380 экз.

ТИПОВОЙ ПРОЕКТ
902-2-381.84

ОТСТОЙНИКИ КАНАЛИЗАЦИОННЫЕ РАДИАЛЬНЫЕ ПЕРВИЧНЫЕ ИЗ СБОРНОГО ЖЕЛЕЗОБЕТОНА

ДИАМЕТРОМ 50 М

СОСТАВ ПРОЕКТА:

АЛЬБОМ:

I	Технологическая и санитарно-техническая части
II	Архитектурно-строительная часть
III	Строительные изделия
IV	Электротехническая часть
V	Задание заводу-изготовителю
VI	Нестандартизированное оборудование. Илоскреб. Часть 1 и часть 2
VII	Нестандартизированное оборудование. Затворы щитовые, установка сигнализатора уровня осадка и фасонные части
VIII	Нестандартизированное оборудование. Токоприемник кольцевой. (из т.п. 902-2-346)
IX	Нестандартизированное оборудование. Устройство для удаления плавающих веществ
X	Спецификации оборудования
XI	Сборник спецификаций оборудования
XII	Ведомость потребности в материалах
XIII	Сметы
XIV	Показатели результатов применения передового опыта

АЛЬБОМ VII

РАЗРАБОТАН
проектным институтом
„МосводоканалНИИпроект"

Главный инженер института — СОКОЛИН
Главный инженер проекта — КАЗАНОВ

Рабочая документация
Утверждена и введена в действие
МосводоканалНИИпроектом
Приказ №312 от 20декабря 1983 г.

Привязан:

Инв. №

Содержание альбома

Наименование	Обозначение чертежа	№№ стр.
1	2	3
Титульный лист.		1
Содержание альбома.		2
Затвор плоский поверхностный 1600×1100 лист 1÷2	1Ф.711.00.000МЧ	3–4
Затвор плоский поверхностный 1600×1100. Спецификация. Лист 1÷2.	1Ф.711.00.000	4
Щит в сборе.	1Ф.711.01.000СБ	5
Щит в сборе. Спецификация.	1Ф.711.01.000	5
Металлоконструкция. Спецификация.	1Ф.711.01.000	5
Металлоконструкция.	1Ф.711.01.100СБ	6
Ушко.	1Ф.711.01.101	6
Уголок.	1Ф.711.01.102	6
Лист	1Ф.711.01.103	7
Упор	1Ф.711.01.104	7
Накладка	1Ф.711.01.001	7
Уплотнение	1Ф.711.01.002	7
Рама затвора.	1Ф.711.02.000СБ	8
Рама затвора. Спецификация. Лист 1÷2.	1Ф.711.02.000	9
Рама верхняя.	1Ф.711.02.100СБ	9
Рама верхняя. Спецификация.	1Ф.711.02.100	10
Ребро.	1Ф.711.02.101	10
Рама	1Ф.711.02.200СБ	10
Рама.	1Ф.711.02.200-01СБ	10
Рама. Спецификация. Лист 1÷2.	1Ф.711.02.200	11
Кронштейн.	1Ф.711.02.203	11
Кронштейн.	1Ф.711.02.203-01	11
Кронштейн.	1Ф.711.02.204	11
Кронштейн.	1Ф.711.02.204-01	11
Полоса	1Ф.711.02.001	12
Полоса	1Ф.711.02.002	12
Анкер	1Ф.711.02.003	12
Втулка.	1Ф.711.02.004	12
Маховик в сборе.	1Ф.711.03.000СБ	13
Маховик в сборе. Спецификация	1Ф.711.03.000	13
Ручка.	1Ф.711.03.002	13
Маховик.	1Ф.711.03.001	14
Колпак.	1Ф.711.04.000СБ	14
Колпак. Спецификация.	1Ф.711.04.000	14
Фланец.	1Ф.711.04.001	15
Головка штанговая. Спецификация. Лист 1÷2.	1Ф.711.05.000	15
Втулка	1Ф.711.05.001	15
Головка штанговая.	1Ф.711.05.000СБ	16
Крышка	1Ф.711.05.002	17
Кронштейн.	1Ф.711.05.003	17
Вал.	1Ф.711.05.004	18
Шестерня коническая	1Ф.711.05.005	18
Кольцо сферическое	1Ф.711.05.006	18
Гайка	1Ф.711.05.007	19
Кольцо сферическое	1Ф.711.05.009	19
Колесо коническое	1Ф.711.05.011	19
Корпус	1Ф.711.05.008	20
Втулка	1Ф.711.05.012	21
Планка стопорная	1Ф.711.05.013	21
Шайба	1Ф.711.05.014	21
Втулка	1Ф.711.05.015	21
Прокладка	1Ф.711.00.001	22

1	2	3
Полец	1Ф.711.00.002	22
Шпиндель	1Ф.711.00.003	22
Ограждение	1Ф.711.00.004	22
Установка сигнализатора уровня осадка	ЭР.82.000МЧ	23
Установка сигнализатора уровня осадка. Спецификация.	ЭР.82.000	24
Корпус	ЭР.82.100СБ	24
Корпус. Спецификация.	ЭР.82.100	24
Труба	ЭР.82.101	24
Конус	ЭР.82.102	25
Прутюк	ЭР.82.103	25
Скоба закладная	ЭР.82.200СБ	25
Скоба закладная. Спецификация.	ЭР.82.200	25
Упор	ЭР.82.201	26
Шпилька	ЭР.82.202	26
Скоба	ЭР.82.203	26
Прижим	ЭР.82.300СБ	26
Прижим. Спецификация.	ЭР.82.300	27
Полоса	ЭР.82.301	27
Пластина опорная	ЭР.82.001	27
Люк-лаз Ду600	9К.95.000СБ	27
Люк-лаз Ду600. Спецификация.	9К.95.000	28
Патрубок закладной	9К.95.100	28
Фланец	9К.95.101	28
Заглушка	9К.95.001	28
Пробоотборник. Ведомость покупных изделий	9А.527.00.000ВП	29
Пробоотборник.	9А.527.00.000СБ	29
Пробоотборник. Спецификация.	9А.527.00.000	30
Корпус. Спецификация. Лист 1÷2.	9А.527.01.000	30
Лист	9А.527.01.002	30
Корпус	9А.527.01.000СБ	31
Патрубок	9А.527.01.001	31
Лист	9А.527.01.003	32
Лист	9А.527.01.004	32
Крышка откидная.	9А.527.02.000СБ	32
Крышка откидная. Спецификация.	9А.527.02.000	32
Петля	9А.527.02.100СБ	33
Петля. Спецификация.	9А.527.02.100	33
Скоба	9А.527.02.101	33
Скоба	9А.527.02.102	33
Ручка	9А.527.00.001	34
Патрубок ф 2820×10	6С.70.34	34
Патрубок ф 4220×10	6С.70.35	(34)

1Ф.711.00.000МЧ

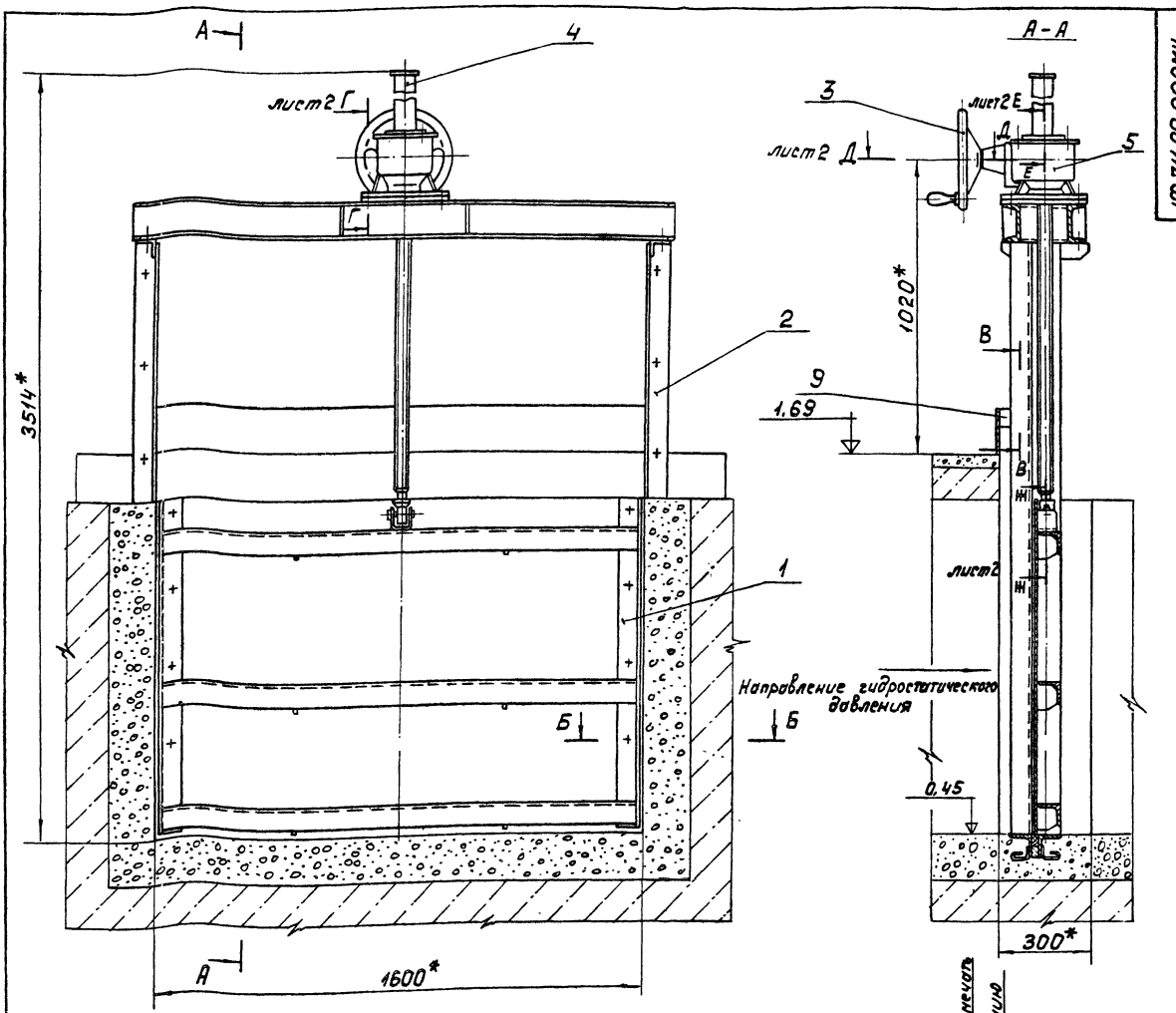

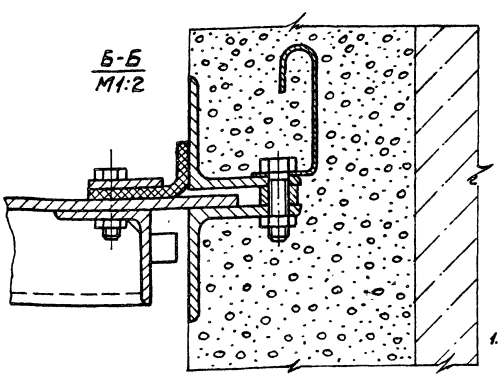

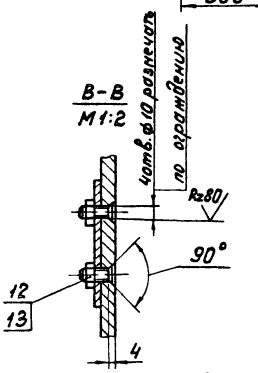

Техническая характеристика

Тип затвора	Затвор плоский поверхностный 1600 х 1100
Ширина проёма рамы затвора в свету	1600 мм
Высота проема перекрываемого щитом	1100 мм
Направление гидростатического давления	одностороннее
Тип привода	Ручной с конической зубчатой передачей
Время, необходимое для полного подъема или опускания щита	≈ 5 мин.
Наибольшее расчетное усилие на маховике	≈ 20 кг
Вес подвижных частей затвора	185 кг

Технические требования

1. Изготовление и монтаж затвора производить в соответствии со строительными нормами и правилами СНиП III-18-75.
2. Затвор покрыть грунтом ХС-010, краска ЭМХС-710, серый, лак ХС-76 IV В ГОСТ 9355-81 кругом, за исключением обрабатываемых поверхностей и поверхностей сопрягающихся со штрабным бетоном.
3. Смазку применять ЦИАТИМ-201 ГОСТ 6267-74.
4. Разрешается при установке головки штанговой поз.5 применять прокладки толщиной 0,5мм.
5. H14; $\pm \frac{IT14}{2}$.
6. * Размеры для справок.

					1Ф.711.00.000МЧ		
Изм.	Лист	№ докум.	Подп.	Дата	Затвор плоский поверхностный 1600 х 1100. Монтажный чертеж.	Лит.	Масса	Масштаб
Разраб.		Зарицкая				И	455,0	1:10
Пров.		Потупков				Лист 1	Листов 2	
Рук.		Потупков				Госводоканалпроект Отдел №5		
Н. контр.		Дубинец						
Утв.		Обрилов						

1Ф.711.00.000МЧ

Д - Д лист 1

Ж - Ж лист 1

Г - Г лист 1
М1:1

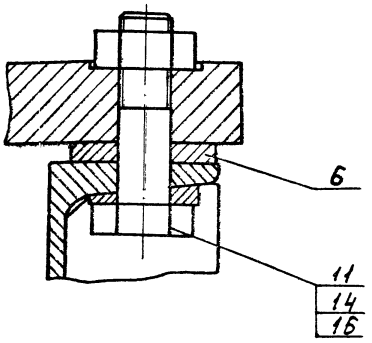

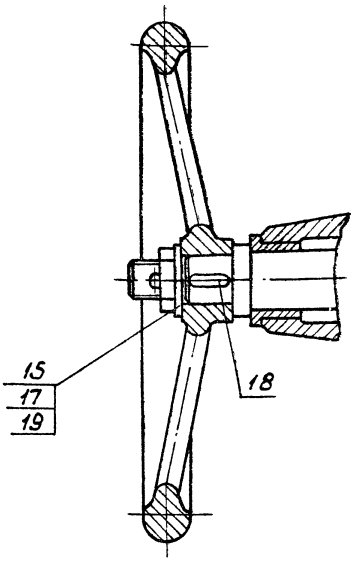

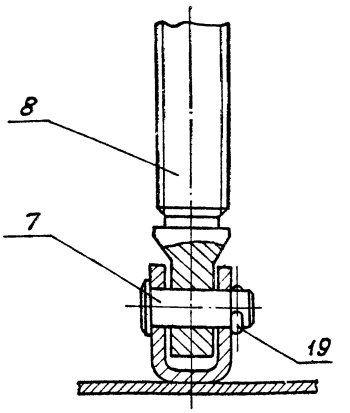

Е - Е лист 1

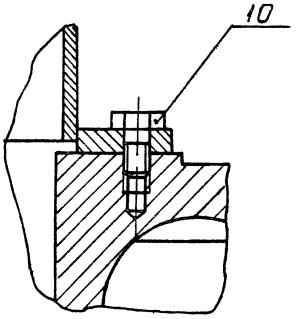

Изм.	Лист	№ докум.	Подп.	Дата	1Ф.711.00.000МЧ	Лист 2

Формат А3

Формат	Зона	Поз.	Обозначение	Наименование	Кол.	Примеч.
				Документация		
*)			1Ф.711.00.000МЧ	Монтажный чертеж		*) А2; А3
				Сборочные единицы		
А4		1	1Ф.711.01.000	Щит в сборе	1	
А4		2	1Ф.711.02.000	Рама затвора	1	
А4		3	1Ф.711.03.000	Маховик в сборе	1	
А4		4	1Ф.711.04.000	Колпак	1	
А4		5	1Ф.711.05.000	Головка штанговая	1	
				Детали		
А4		6	1Ф.711.00.001	Прокладка	2	
А4		7	1Ф.711.00.002	Палец	1	
А4		8	1Ф.711.00.003	Шпиндель	1	
А4		9	1Ф.711.00.004	Ограждение	1	
				Стандартные изделия		

Формат	Зона	Поз.	Обозначение	Наименование	Кол.	Примеч.
		10		Болт М8×16.58.096		
				ГОСТ 7798-70	4	
		11		Болт М16×60.58.096		
				ГОСТ 7798-70	4	
		12		Винт 2М8×18.58.096		
				ГОСТ 17457-72	4	
		13		Гайка М8.5.096		
				ГОСТ 5915-70	4	
		14		Гайка М16.5.096		
				ГОСТ 5915-70	4	
		15		Гайка М24.5.096		
				ГОСТ 5915-70	1	
		16		Шайба 16.02.096		
				ГОСТ 10906-78	4	
		17		Шайба 24.02.096		
				ГОСТ 11371-78	1	
		18		Шпонка 10×8×28		
				ГОСТ 23360-78	1	
		19		Шплинт 6,3×36-001		
				ГОСТ 397-64	2	

Инв. № подл. | Подп. и дата | Взам. инв. № | Инв. № дубл. | Подп. и дата

Изм.	Лист	№ докум.	Подп.	Дата	1Ф.711.00.000	Лит.	Лист	Листов
Разраб.		Зарецкая			Затвор плоский поверхностный 1600×1100	И	1	2
Пров.		Потятков				Мосводоканалниипроект Отдел №5		
Рук.		Потятков						
Н.контр.		Дубинец						
Утв.		Гаврилов						

Формат А4

Изм.	Лист	№ докум.	Подп.	Дата	1Ф.711.00.000	Лист 2

Копировал: [illegible] 19478-08 5 Формат А4

1Ф.711.01.000 СБ

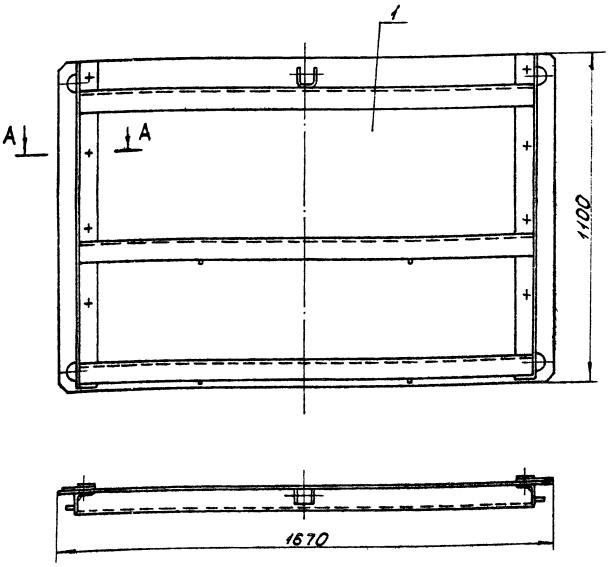

А-А
М1:1

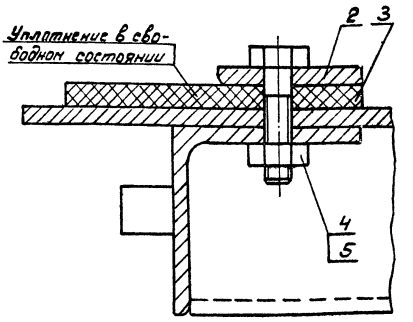

Все размеры для справок

						1Ф.711.01.000 СБ		
Изм.	Лист	№ докум.	Подп.	Дата	Щит в сборе сборочный чертеж	Лит.	Масса	Масштаб
Разраб.		Зарецкая				И	170,0	1:10
Пров.		Потутков				Лист	Листов 1	
Рук.		Потутков				Москводоканалнипроект Отдел №5		
Н.контр.		Дубинец						

Формат А3

Формат	Зона	Поз.	Обозначение	Наименование	Кол.	Примеч.
				Документация		
А3			1Ф.711.01.000 СБ	Сборочный чертеж		
				Сборочные единицы		
А4		1	1Ф.711.01.100	Металлоконструкция	1	
				Детали		
А4		2	1Ф.711.01.001	Накладка	2	
А4		3	1Ф.711.01.002	Уплотнение	2	
				Стандартные изделия		
		4		Болт М10х40.58.096 ГОСТ 7798-70	10	
		5		Гайка М10.5.096 ГОСТ 5915-70	10	

						1Ф.711.01.000		
Изм.	Лист	№ докум.	Подп.	Дата	Щит в сборе	Лит.	Лист	Листов
Разраб.		Зарецкая				И	1	
Пров.		Потутков				Москводоканалнипроект Отдел №5		
Рук.		Потутков						
Н.контр.		Дубинец						

Формат А4

Формат	Зона	Поз.	Обозначение	Наименование	Кол.	Примеч.
				Документация		
А4			1Ф 711 01 100	Сборочный чертеж		
				Детали		
А4		1	1Ф.711.01.101	Ушко	1	
А4		2	1Ф.711.01.102	Уголок	3	
А4		3	1Ф.711.01.103	Лист	1	
А4		4	1Ф.711.01.104	Упор	4	
Б4		5	1Ф.711.01.105	Уголок Б-63х63х6 ГОСТ 8509-72 Вст.3сп ГОСТ 535-79		
				L = 1090 h14	2	6,24кг
Б4		6	1Ф.711.01.106	Ребро Лист Б6 ГОСТ 19903-74 Вст.3сп ГОСТ 14637-79		
				55 h14 х 60 h14	6	0,14кг

Инв.№ подл. | Подп. и дата | Взам.инв.№ | Инв.№ дубл. | Подп. и дата

						1Ф.711.01.100		
Изм.	Лист	№ докум.	Подп.	Дата	Металлоконструкция	Лит.	Лист	Листов
Разраб.		Зарецкая				И	1	
Пров.		Потутков				Москводоканалнипроект Отдел №5		
Рук.		Потутков						
Н.контр.		Дубинец						

Копировал: [illegible] 19473-08 6 Формат А4

1Ф.711.01.100 СБ

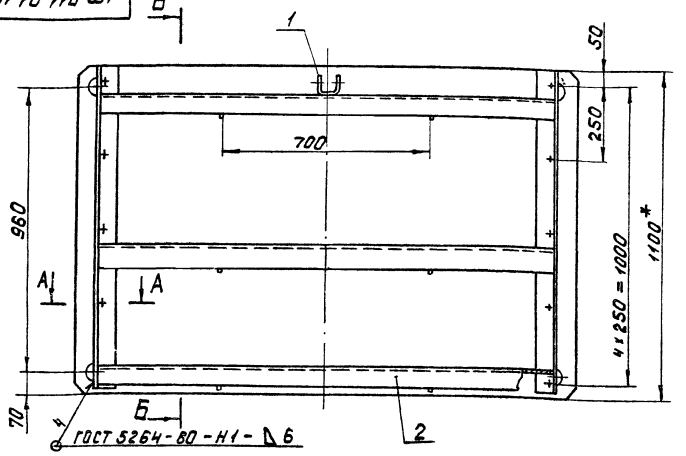

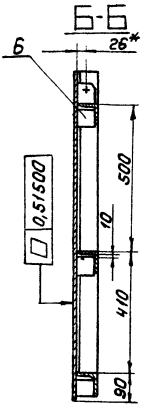

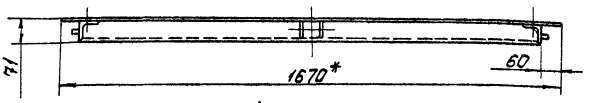

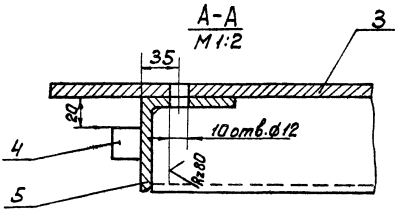

1. Н14; h14, ± $\frac{IT14}{2}$.
2. Сварку производить по контуру прилегания деталей по ГОСТ 5264-80-Т1-Δ6, кроме мест обозначенных особо.
3.* Размеры для справок.
4. Шероховатость обрабатываемых поверхностей деталей без чертежа — Rz160.

					1Ф.711.01.100 СБ			
Изм.	Лист	№ докум.	Подп.	Дата	Металлоконструкция	Лит.	Масса	Масштаб
Разраб.		Заруцкая				Н	157,0	1:10
Пров.		Потутков			Сборочный чертеж.	Лист	Листов: 1	
Рук.		Потутков				Мосводоканалниипроект Отдел № 5		
Н.контр.		Дубинец						

формат А3

1Ф.711.01.101

Rz160 (√)

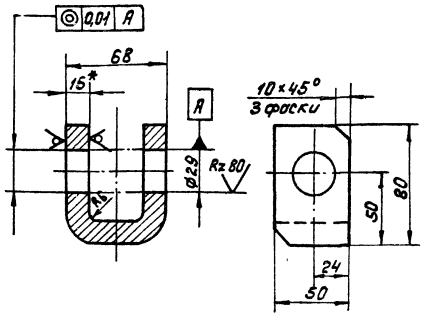

1. Н14; h14; ± $\frac{IT14}{2}$.
2. Развернутая длина L = 187 мм.
3.* Размер для справок.

					1Ф.711.01.101			
Изм.	Лист	№ докум.	Подп.	Дата	Ушко	Лит.	Масса	Масштаб
Разраб.		Заруцкая				Н	1,14	1:2
Пров.		Потутков				Лист	Листов: 1	
Н.контр.		Дубинец			Лист Б 15 ГОСТ 19903-74 / В Ст.3сп ГОСТ 14637-79	Мосводоканалниипроект Отдел № 5		

формат А4

1Ф.711.01.102

Rz160 (√)

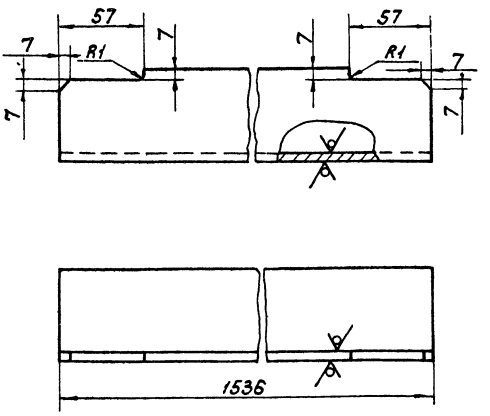

Н14; h14; ± $\frac{IT14}{2}$.

					1Ф.711.01.102			
Изм.	Лист	№ докум.	Подп.	Дата	Уголок	Лит.	Масса	Масштаб
Разраб.		Заруцкая				Н	8,8	1:1
Пров.		Потутков				Лист	Листов: 1	
Н.контр.		Дубинец			Уголок Б-63×63×6 ГОСТ 8509-72 / В Ст.3сп ГОСТ 535-79	Мосводоканалниипроект Отдел № 5		

Инв. № подл. | Подп. и дата | Взам. инв. № | Инв. № дубл. | Подп. и дата

копировал: 19473-08 7 формат А4

1Ф.711.01.103

Rz160

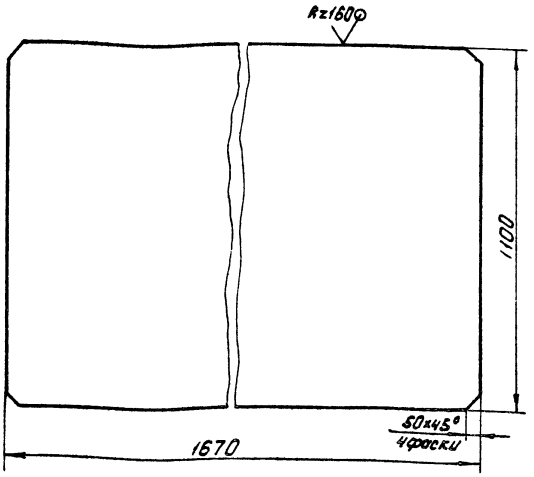

h 14.

Изм.	Лист	№ докум.	Подп.	Дата	1Ф.711.01.103			
Разраб.		Зарецкая			Лист	Лит.	Масса	Масштаб
Пров.		Потутков				И	115,0	1:10
Н.контр.		Дубинец				Лист	Листов: 1	
					Лист Б В ГОСТ 19903-74 Вст.3сп ГОСТ 14637-79	Мосводоканалниипроект Отдел №5		

Формат А4

1Ф.711.01.104

Rz80

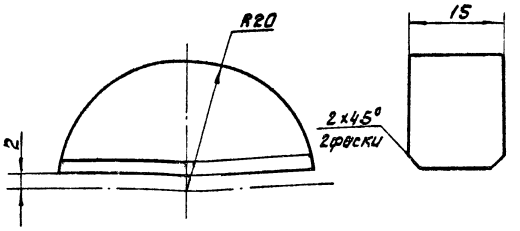

$h14; \pm \frac{IT14}{2}$.

Изм.	Лист	№ докум.	Подп.	Дата	1Ф.711.01.104			
Разраб.		Зарецкая			Упор	Лит.	Масса	Масштаб
Пров.		Потутков				И	0,1	2:1
Н.контр.		Дубинец				Лист	Листов: 1	
					Ст. 3 ГОСТ 380-71	Мосводоканалниипроект Отдел №5		

Формат А4

Инв.№ подл. | Подп. и дата | Взам. инв.№ | Инв.№ дубл. | Подп. и дата

1Ф.711.01.001

Rz160

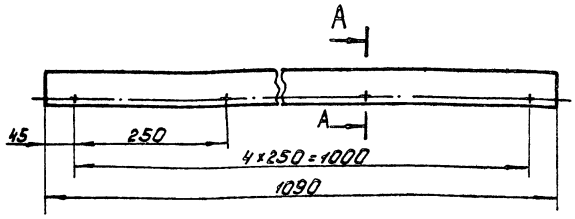

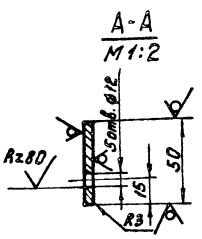

$H14; h14; \pm \frac{IT14}{2}$

Изм.	Лист	№ докум.	Подп.	Дата	1Ф.711.01.001			
Разраб.		Зарецкая			Накладка	Лит.	Масса	Масштаб
Пров.		Потутков				И	2,0	1:5
Н.контр.		Дубинец				Лист	Листов: 1	
					Полоса Б-2-5×50 ГОСТ 103-76 Вст.3сп ГОСТ 535-79	Мосводоканалниипроект Отдел №5		

Формат А4

1Ф.711.01.002

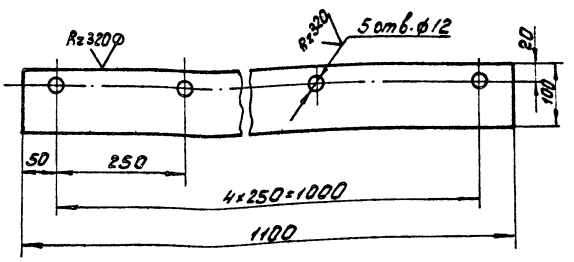

Изм.	Лист	№ докум.	Подп.	Дата	1Ф.711.01.002			
Разраб.		Зарецкая			Уплотнение	Лит.	Масса	Масштаб
Пров.		Потутков				И	1,1	1:5
Н.контр.		Дубинец				Лист	Листов 1	
					Пластина I ПМБ-Н-8-1,2 ГОСТ 7338-77	Мосводоканалниипроект Отдел №5		

Копировал:

19473-08 8

Формат А4

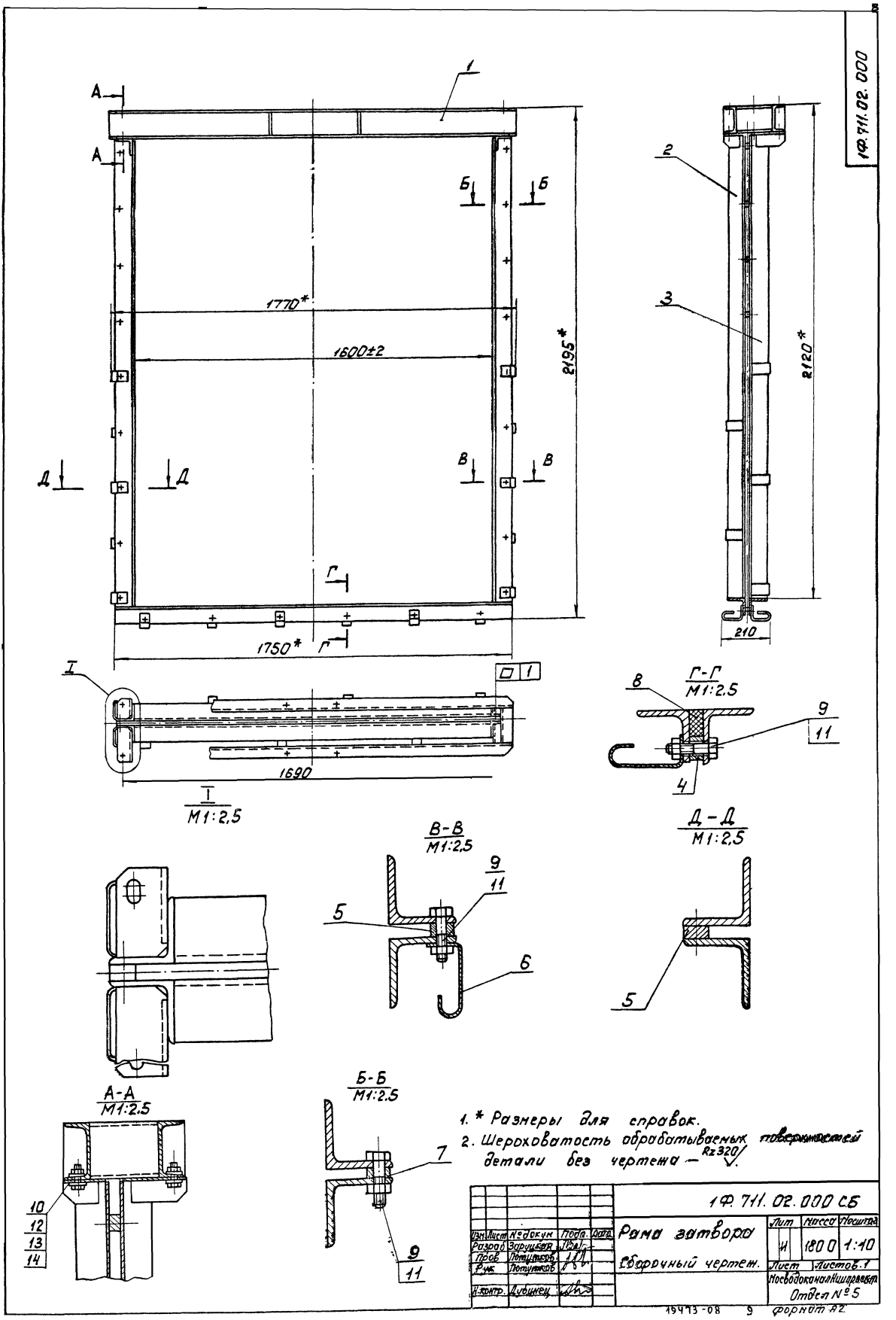
1Ф.711.02.000
1
2
3
А
Б
В
Г
Д
1770*
1600±2
2195*
2120*
1750*
210
I
1690
I
М1:2,5
Г-Г
М1:2,5
8
9
11
4
В-В
М1:2,5
5
6
Д-Д
М1:2,5
А-А
М1:2,5
10
12
13
14
Б-Б
М1:2,5
7
1. * Размеры для справок.
2. Шероховатость обрабатываемых поверхностей детали без чертежа — Rz320
1Ф.711.02.000 СБ
Рама затвора
Сборочный чертеж.
Изм. Лист № докум. Подп. Дата
Разраб. Заруцкая
Пров. Потупков
Рук. Потупков
Н.контр. Дубинец
Лит. Масса Масштаб
И 1800 1:10
Лист Листов 1
Новобоканал Ишимрайсвет
Отдел № 5
19473-08 9 формат А2

Формат	Зона	Поз.	Обозначение	Наименование	Кол.	Примеч.
				Документация		
А2			1Ф.711.02.000 СБ	Сборочный чертеж		
				Сборочные единицы		
А4		1	1Ф.711.02.100	Рама верхняя	1	
А4		2	1Ф.711.02.200	Рама	1	
А4		3	1Ф.711.02.200-01	Рама	1	
				Детали		
А4		4	1Ф.711.02.001	Полоса	1	
А4		5	1Ф.711.02.002	Полоса	2	
А4		6	1Ф.711.02.003	Анкер	16	
А4		7	1Ф.711.02.004	Втулка	8	
Б4		8	1Ф.711.02.005	Уплотнение		
				Пластина I ПМБ-М-14-1,2		
				ГОСТ 7338-77	1	1,0кг
				30×1750		

Изм.	Лист	№ докум.	Подп.	Дата
Разраб.		Заруцкая		
Пров.		Потутков		
Рук.		Потутков		
Н.контр.		Дубинец		

1Ф.711.02.000

Рама затвора

Лит.	Лист	Листов
Н	1	2

Мосводоканалниипроект Отдел №5

Формат А4

Формат	Зона	Поз.	Обозначение	Наименование	Кол.	Примеч.
				Стандартные изделия		
		9		Болт М12×55.5.8.096		
				ГОСТ 7798-70	24	
		10		Болт М16×40.5.8.096		
				ГОСТ 7798-70	4	
		11		Гайка М12.5.096		
				ГОСТ 5915-70	24	
		12		Гайка М16.5.096		
				ГОСТ 5915-70	4	
		13		Шайба 16.02.096		
				ГОСТ 11371-78	4	
		14		Шайба 16.02.096		
				ГОСТ 10906-78	4	

Подп. и дата | Инв. № дубл. | Взам. инв. № | Подп. и дата | Инв. № подл.

Изм.	Лист	№ докум.	Подп.	Дата

1Ф.711.02.000

Лист 2

Формат А4

1Ф.711.02.100 СБ

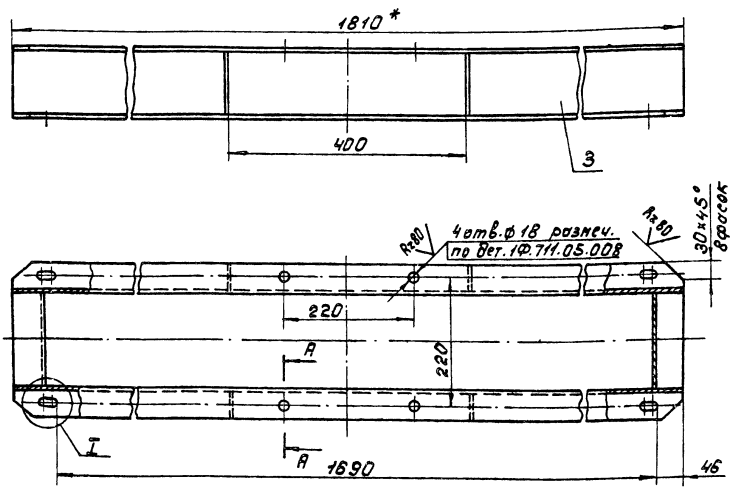

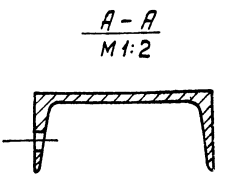

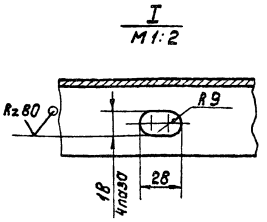

1. H14; h14; $\pm\frac{IT14}{2}$.
2. Сварку производить по контуру прилегания деталей по ГОСТ 5264-80-Т1-△5.
3.* Размеры для справок.
4. Шероховатость обрабатываемых поверхностей деталей без чертежа – Rz80.

Изм.	Лист	№ докум.	Подп.	Дата
Разраб.		Заруцкая		
Пров.		Потутков		
Рук.		Потутков		
Н.контр.		Дубинец		

1Ф.711.02.100 СБ

Рама верхняя

Сборочный чертеж.

Лит.	Масса	Масштаб
Н	42,0	1:5

Лист | Листов: 1

Мосводоканалниипроект Отдел №5

Формат	Зона	Поз.	Обозначение	Наименование	Кол.	Примеч.
				Документация		
А3			1Ф.711.02.100 СБ	Сборочный чертеж		
				Детали		
А4		1	1Ф.711.02.101	Ребро	4	
Б4		2	1Ф.711.02.102	Швеллер		
				Швеллер 12 ГОСТ 8240-72 Вст.3сп ГОСТ 535-79		
				L = 162 h14	2	1,64 кг
Б4		3	1Ф.711.02.103	Швеллер		
				Швеллер 12 ГОСТ 8240-72 Вст.3сп ГОСТ 535-79		
				L = 1810 h14	2	18,8 кг

Изм.	Лист	№ докум.	Подп.	Дата
Разраб.		Зарецкая		
Пров.		Потутков		
Рук.		Потутков		
Н.контр.		Дубинец		

1Ф.711.02.100

Рама верхняя

Лит. И | Лист | Листов 1

Мосводоканалнипроект Отдел №5

Формат А4

1Ф.711.02.101

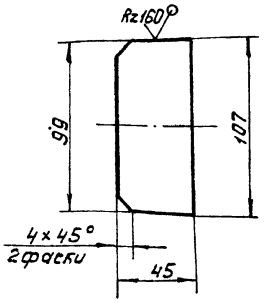

h14; $\pm \frac{IT14}{2}$.

Изм.	Лист	№ докум.	Подп.	Дата
Разраб.		Зарецкая		
Пров.		Потутков		
Н.контр.		Дубинец		

1Ф.711.02.101

Ребро

Лит И | Масса 0,21 | Масштаб 1:2

Лист | Листов: 1

Мосводоканалнипроект Отдел №5

Лист ББ ГОСТ 19903-74 Вст.3сп ГОСТ 14637-79

Формат А4

Инв.№ подл. | Подп. и дата | Взам.инв.№ | Инв.№ дубл. | Подп. и дата

1Ф.711.02.200 СБ

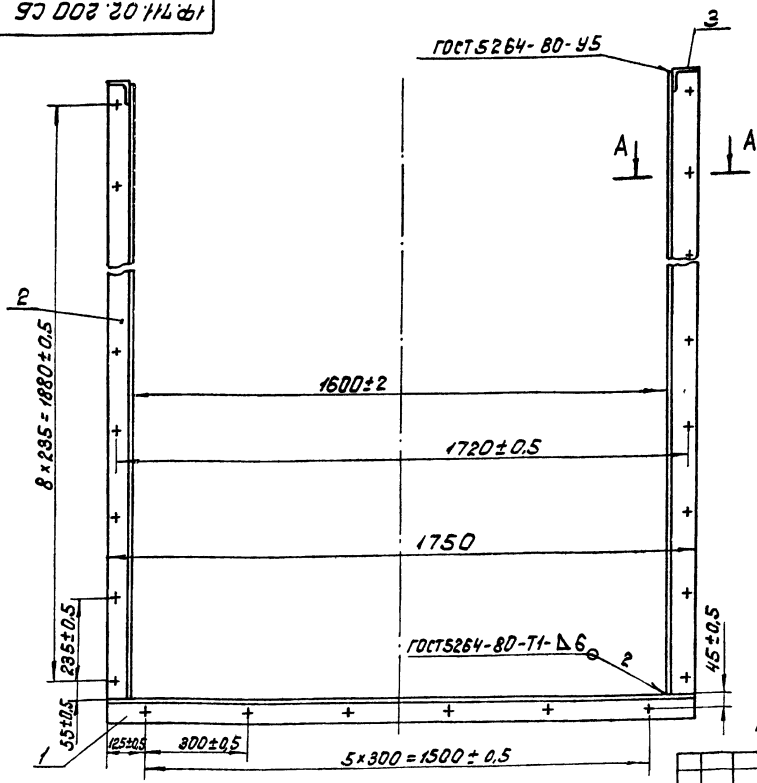

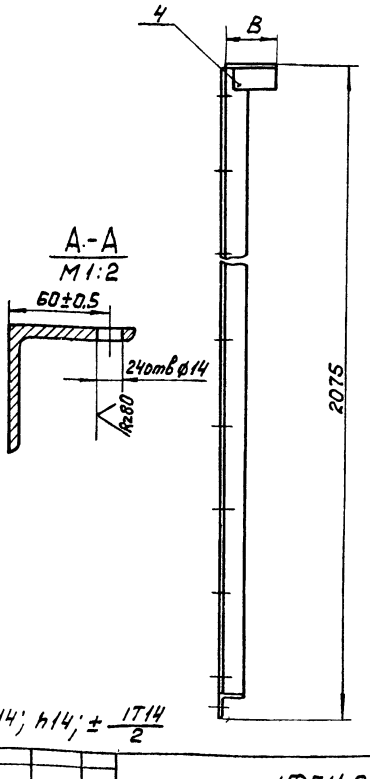

А-А
М1:2

H14; h14; $\pm \frac{IT14}{2}$

Обозначение	Размеры, мм В	Масса, кг
1Ф.711.02.200	103	56,5
1Ф.711.02.200-01	158	59,0

Изм.	Лист	№ докум.	Подп.	Дата
Разраб.		Зарецкая		
Пров.		Потутков		
Рук.		Потутков		
Н.контр.		Дубинец		

1Ф.711.02.200 СБ

Рама

Сборочный чертеж.

Лит И | Масса сн. табл. | Масштаб —

Лист | Листов 1

Мосводоканалнипроект Отдел №5

Копировал:

Формат А3

Формат	Зона	Поз.	Обозначение	Наименование	Кол.	Примеч.
				Документация		
А3			1Ф.711.02.200 СБ	Сборочный чертеж		
				Детали		
Б4		1	1Ф.711.02.201	Уголок		
				Уголок Б-75х75х8 ГОСТ 8509-72 / Вст.3сп ГОСТ 535-79		
				L = 1750 h14	1	15,7 кг
Б4		2	1Ф.711.02.202	Уголок		
				Уголок Б-75х75х8 ГОСТ 8509-72 / Вст.3сп ГОСТ 535-79		
				L = 1994 h14	2	18,0 кг
				Переменные данные для исполнений		
				1Ф.711.02.200		
				Детали		
В4		3	1Ф.711.02.203	Кронштейн	1	
В4		4	1Ф.711.02.203-01	Кронштейн	1	

Изм.	Лист	№ докум.	Подп.	Дата	1Ф.711.02.200			
Разраб.		Зарецкая			Рама	Лит.	Лист	Листов
Пров.		Потупков				Н	1	
Рук.		Потупков				Мосводоканалнипроект Отдел №5		
Н.контр.		Дубинец						

Инв. № подл. | Подп. и дата | Взам. инв. № | Инв. № дубл. | Подп. и дата

Формат А4

Формат	Зона	Поз.	Обозначение	Наименование	Кол.	Примеч.
				1Ф.711.02.200-01		
				Детали		
А4		3	1Ф.711.02.204	Кронштейн	1	
А4		4	1Ф.711.02.204-01	Кронштейн	1	

Изм.	Лист	№ докум.	Подп.	Дата	1Ф.711.02.200	Лист 2

Инв. № подл. | Подп. и дата | Взам. инв. № | Инв. № дубл. | Подп. и дата

Формат А4

1Ф.711.02.203

Rz 160 $\sqrt{(\surd)}$

1Ф.711.02.203 – изображено
1Ф.711.02.203-01 – зеркальное отражение

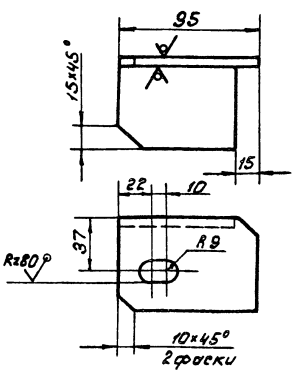

H14; h14; ± IT14/2

Изм.	Лист	№ докум.	Подп.	Дата	1Ф.711.02.203			
Разраб.		Зарецкая			Кронштейн	Лит.	Масса	Масштаб
Пров.		Потупков				Н	0,7	1:2
Н.контр.		Дубинец			Уголок Б-63х63х6 ГОСТ 8509-72 / Вст.3сп ГОСТ 535-79	Лист	Листов 1	
						Мосводоканалнипроект Отдел №5		

Инв. № подл. | Подп. и дата | Взам. инв. № | Инв. № дубл. | Подп. и дата

1Ф.711.02.204

Rz 160 $\sqrt{(\surd)}$

1Ф.711.02.204 – изображено
1Ф.711.02.204-01 – зеркальное отражение

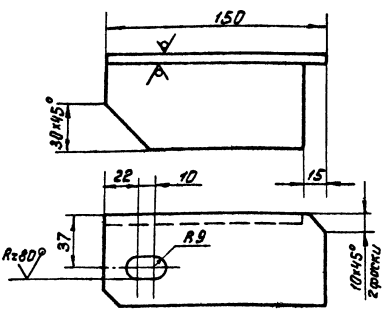

H14; h14; ± IT14/2

Изм.	Лист	№ докум.	Подп.	Дата	1Ф.711.02.204			
Разраб.		Зарецкая			Кронштейн	Лит.	Масса	Масштаб
Пров.		Потупков				Н	1,9	1:2
Н.контр.		Дубинец			Уголок Б-63х63х6 ГОСТ 8509-72 / Вст.3сп ГОСТ 535-79	Лист	Листов 1	
						Мосводоканалнипроект Отдел №5		

Инв. № подл. | Подп. и дата | Взам. инв. № | Инв. № дубл. | Подп. и дата

Формат А4

1Ф.711.02.001

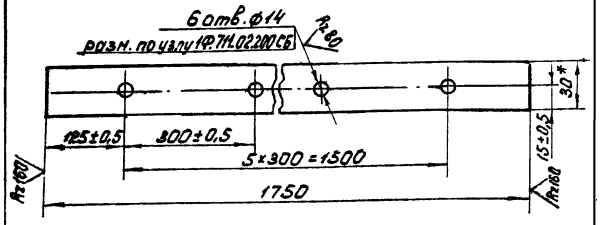

1. H14; h14; $\pm \frac{IT14}{2}$.

2.* Размер для справок.

				1Ф.711.02.001			
Изм.	Лист	№ докум.	Подп.	Дата	Полоса	Лит.	Масса	Масштаб
Разраб.		Зарецкая				Н	6,0	1:5
Пров.		Потутков				Лист	Листов: 1
Н.контр.		Дубинец			Полоса Б-2-14×30 ГОСТ 103-76 / Вст.3сп ГОСТ 535-79	Мосводоканалниипроект Отдел №5	

Формат А4

1Ф.711.02.002

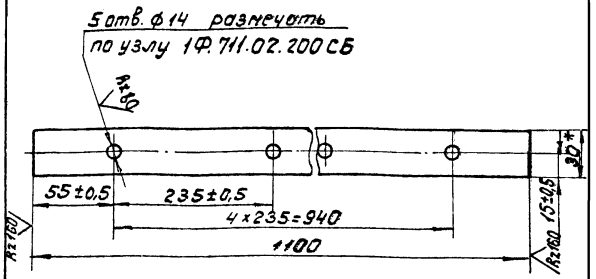

1. H14; h14; $\pm \frac{IT14}{2}$.

2.* Размер для справок.

				1Ф.711.02.002			
Изм.	Лист	№ докум.	Подп.	Дата	Полоса	Лит.	Масса	Масштаб
Разраб.		Зарецкая				Н	3,85	1:5
Пров.		Потутков				Лист	Листов: 1
Н.контр.		Дубинец			Полоса Б-2-14×30 ГОСТ 103-76 / Вст.3сп ГОСТ 535-79	Мосводоканалниипроект Отдел №5	

Формат А4

1Ф.711.02.003

Rz160

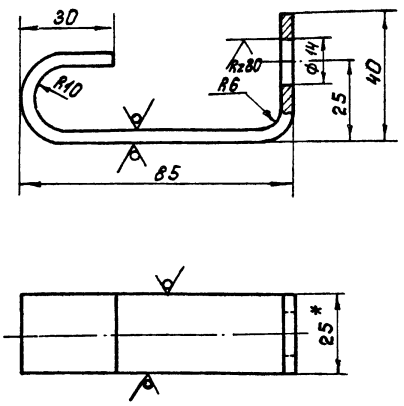

1. H14; h14; $\pm \frac{IT14}{2}$.

2. Развернутая длина L=158 мм.

3.* Размер для справок.

				1Ф.711.02.003			
Изм.	Лист	№ докум.	Подп.	Дата	Анкер	Лит.	Масса	Масштаб
Разраб.		Зарецкая				Н	0,2	1:1
Пров.		Потутков				Лист	Листов: 1
Н.контр.		Дубинец			Полоса Б-2-4×25 ГОСТ 103-76 / Вст.3сп ГОСТ 535-79	Мосводоканалниипроект Отдел №5	

Формат А4

1Ф.711.02.004

Rz80

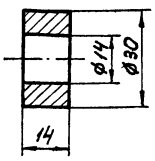

H14; h14.

				1Ф.711.02.004			
Изм.	Лист	№ докум.	Подп.	Дата	Втулка	Лит.	Масса	Масштаб
Разраб.		Зарецкая				Н	0,03	1:2
Пров.		Потутков				Лист	Листов: 1
Н.контр.		Дубинец			Ст.3 ГОСТ 380-71	Мосводоканалниипроект Отдел №5	

Инв.№ подл. | Подп. и дата | Взам.инв.№ | Инв.№ дубл. | Подп. и дата

Формат А4

1Ф.711.03.000СБ

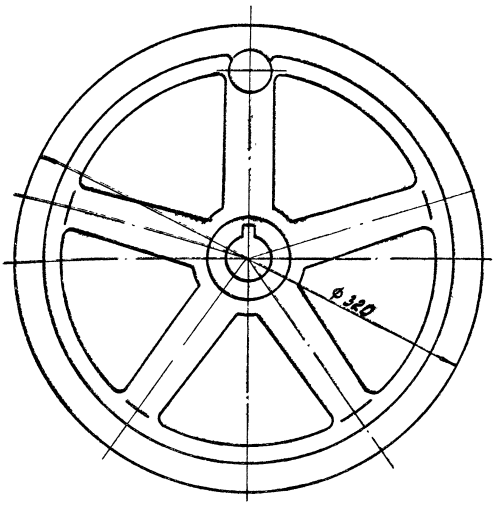

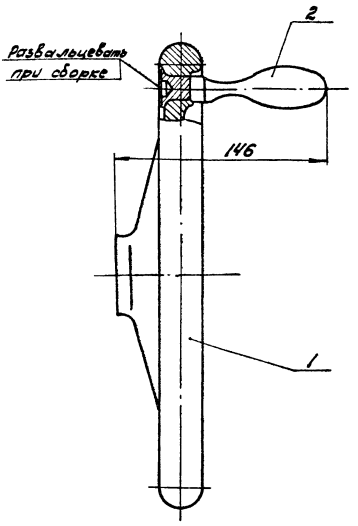

Все размеры для справок.

						1Ф.711.03.000СБ			
Изм.	Лист	№ докум.	Подп.	Дата	Маховик в сборе	Лит.	Масса	Масштаб	
Разраб.		Зарецкая				И	7,8	1:2	
Пров.		Потутков			Сборочный чертеж	Лист	Листов 1		
Рук.		Потутков				Мосводоканалнипроект Отдел №5			
Н.контр.		Дубинец							

Формат А3

Формат	Зона	Поз.	Обозначение	Наименование	Кол.	Примеч.
				Документация		
А3			1Ф.711.03.000СБ	Сборочный чертеж		
				Детали		
А3		1	1Ф.711.03.001	Маховик	1	
А4		2	1Ф.711.03.002	Ручка	1	

						1Ф.711.03.000			
Изм.	Лист	№ докум.	Подп.	Дата	Маховик в сборе	Лит.	Масса	Масштаб	
Разраб.		Зарецкая				И			
Пров.		Потутков				Лист	Листов		
Рук.		Потутков				Мосводоканалнипроект Отдел №5			
Н.контр.		Дубинец							

Формат А4

Инв.№ подл. | Подп. и дата | Взам.инв.№ | Инв.№ дубл. | Подп. и дата

1Ф.711.03.002

Rz20 $\sqrt{}$ ($\sqrt{}$)

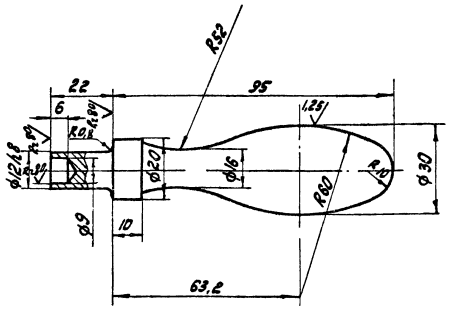

H14; h14.

						1Ф.711.03.002			
Изм.	Лист	№ докум.	Подп.	Дата	Ручка	Лит.	Масса	Масштаб	
Разраб.		Зарецкая				И	0,3	1:1	
Пров.		Потутков				Лист	Листов 1		
Н.контр.		Дубинец			ст.3 ГОСТ 380-71	Мосводоканалнипроект Отдел №5			

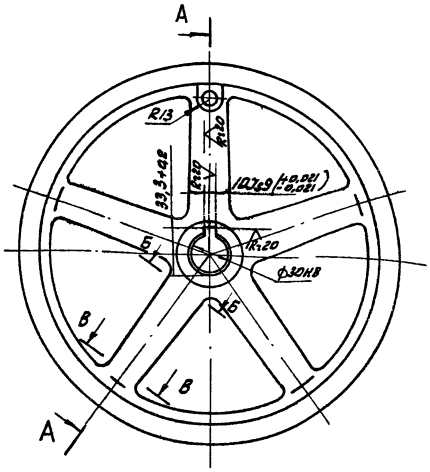

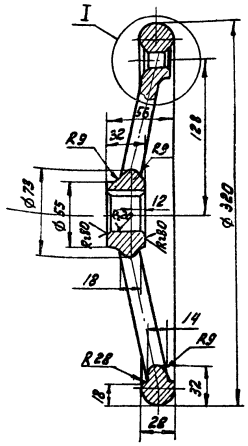

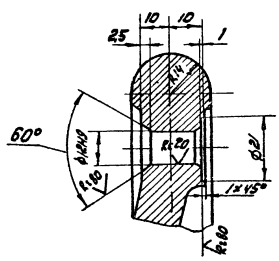

Б—Б
М1:2

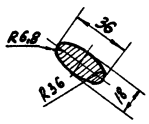

В—В
М1:2

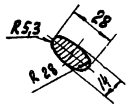

1. H14; h14; t $\frac{IT14}{2}$
2. Допускаемые отклонения на размеры отливки по III классу точности ГОСТ 1855-55.
3. Неуказанные литейные радиусы выполнить R3.

					1ф.711.03.001			
Изм.	Лист	№ докум.	Подп.	Дата	Маховик	Лит.	Масса	Масштаб
Разраб.		Зарецкая				И	7,5	1:2,5
Пров.		Логутков				Лист	Листов: 1	
Н.контр.		Дубинец			С418-36 ГОСТ 1412-79	Мосводоканалниипроект Отдел N5		

Формат А3

1ф.711.04.000СБ

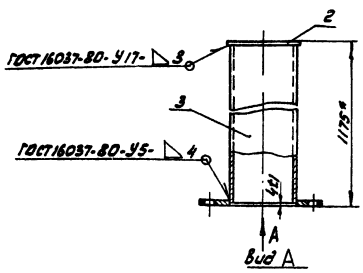

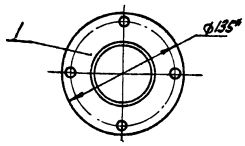

1. * Размеры для справок.
2. Шероховатость обрабатываемых поверхностей деталей без чертежа — $\frac{R_z 80}{V}$.

					1ф.711.04.000СБ			
Изм.	Лист	№ докум.	Подп.	Дата	Колпак	Лит.	Масса	Масштаб
Разраб.		Зарецкая				И	9,0	1:4
Пров.		Логутков			Сборочный чертеж	Лист	Листов: 1	
Рук.		Логутков				Мосводоканалниипроект Отдел N5		
Н.контр.		Дубинец						

Формат А4

Формат	Зона	Поз.	Обозначение	Наименование	Кол.	Примеч.
				Документация		
А4			1ф.711.04.000СБ	Сборочный чертеж		
				Детали		
А4		1	1ф.711.04.001	Фланец	1	
Б4		2	1ф 711.04.002	Заглушка		
				Лист Б-3 ГОСТ 19903-74 / Вст3сп ГОСТ 16523-70		
				ф85h14	1	0,13кг
Б4		3	1ф 711.04.003	Труба		
				Труба 65х4		
				ГОСТ 3262-75		
				L = 1168 h14	1	8,23кг

Инв.№ подл. | Подп. и дата | Взам. инв.№ | Инв.№ дубл. | Подп. и дата

					1ф 711.04.000			
Изм.	Лист	№ докум.	Подп.	Дата	Колпак	Лит.	Лист	Листов
Разраб.		Зарецкая				И		1
Пров.		Логутков				Мосводоканалниипроект Отдел N5		
Рук.		Логутков						
Н.контр.		Дубинец						

1Ф.711.04.001

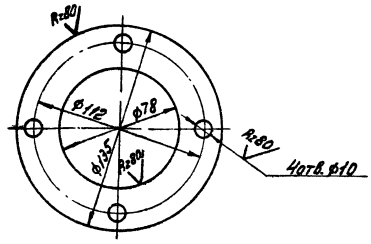

H14; h14; ±IT14/2.

1Ф.711.04.001

Изм.	Лист	№ докум.	Подп.	Дата
Разраб.		Зарецкая		
Пров.		Потуткой		
Н.контр.		Дубинец		

Фланец

Лит.	Масса	Масштаб
И	0,6	1:2
Лист	Листов 1	

Лист ББ ГОСТ 19903-74
Вст.3сп ГОСТ 14637-79

Мосводоканалниипроект
Отдел N5

Формат А4

Формат	Зона	Поз.	Обозначение	Наименование	Кол.	Примеч.
				Документация		
А2			1Ф.711.05.000 СБ	Сборочный чертеж		
				Детали		
А4		1	1Ф.711.05.001	Втулка	1	
А3		2	1Ф.711.05.002	Крышка	1	
А3		3	1Ф.711.05.003	Кронштейн	1	
А4		4	1Ф.711.05.004	Вал	1	
А3		5	1Ф.711.05.005	Шестерня коническая	1	
А4		6	1Ф.711.05.006	Кольцо сферическое	1	
А4		7	1Ф.711.05.007	Гайка	1	
А2		8	1Ф.711.05.008	Корпус	1	
А4		9	1Ф.711.05.009	Кольцо сферическое	1	
А3		10	1Ф.711.05.011	Колесо коническое	1	
А4		11	1Ф.711.05.012	Втулка	1	
А4		12	1Ф.711.05.013	Планка стопорная	1	
А4		13	1Ф.711.05.014	Шайба	1	
А4		14	1Ф.711.05.015	Втулка	2	

Инв.№подл. | Подп. и дата | Взам.инв.№ | Инв.№дубл. | Подп. и дата

Изм.	Лист	№ докум.	Подп.	Дата
Разраб.		Зарецкая		
Пров.		Потуткой		
Рук.		Потуткой		
Н.контр.		Дубинец		

1Ф.711.05.000

Головка штанговая

Лит.	Лист	Листов
И	1	2

Мосводоканалниипроект
Отдел N5

Формат А4

Формат	Зона	Поз.	Обозначение	Наименование	Кол.	Примеч.
Б4		15	1Ф.711.05.016	Кольцо регулировочное		
				Лист Б5 ГОСТ 19903-74		
				Вст.3сп. ГОСТ 14637-79		
				Ф55 h14 × Ф33 h14	1	0,001кг
Б4		16	1Ф.711.05.017	Кольцо регулировочное		
				Лист Б5 ГОСТ 19903-74		
				Вст.3сп ГОСТ 14637-79		
				Ф100 h14 × Ф76 h14	1	0,001кг
				Стандартные изделия		
		17		Болт М10×20.5.8.036		
				ГОСТ 7798-70	1	
		18		Болт М12×35.5.8.036		
				ГОСТ 7798-70	4	
		19		Болт М16×35.5.8.036		
				ГОСТ 7798-70	4	
		20		Масленка 1,2 Ц6		
				ГОСТ 19853-74	1	
		21		Шпонка 10×8×28		
				ГОСТ 23360-78	3	
		22		Подшипник 8213		
				ГОСТ 6874-75	1	

Инв.№подл. | Подп. и дата | Взам.инв.№ | Инв.№дубл. | Подп. и дата

Изм.	Лист	№ докум.	Подп.	Дата

1Ф.711.05.000

Лис 2

Формат А4

1Ф.711.05.001

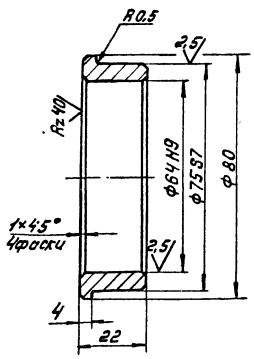

h14; ±IT14/2.

Изм.	Лист	№ докум.	Подп.	Дата
Разраб.		Зарецкая		
Пров.		Потуткой		
Н.контр.		Дубинец		

1Ф.711.05.001

Втулка

Лит.	Масса	Масштаб
И	0,25	1:1
Лист	Листов 1	

Бр.ОЦС 5-5-5
ГОСТ 613-79

Мосводоканалниипроект
Отдел N5

Формат А4

1Ф.711.05.000 СБ

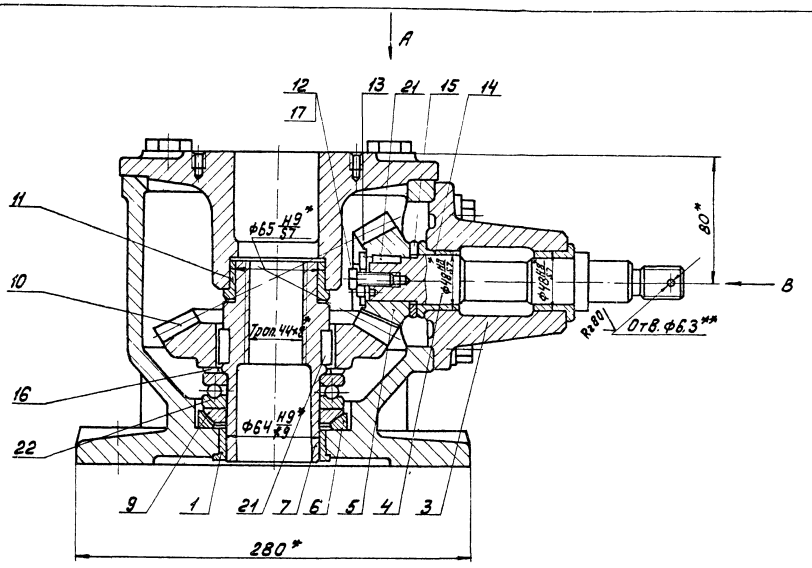

Вид А

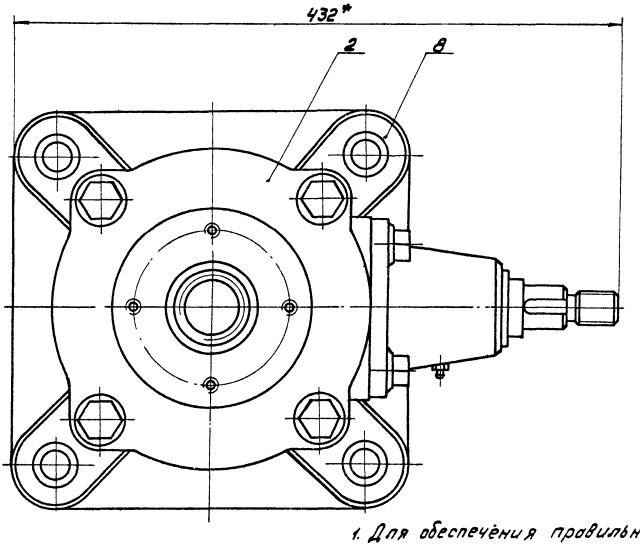

Вид В

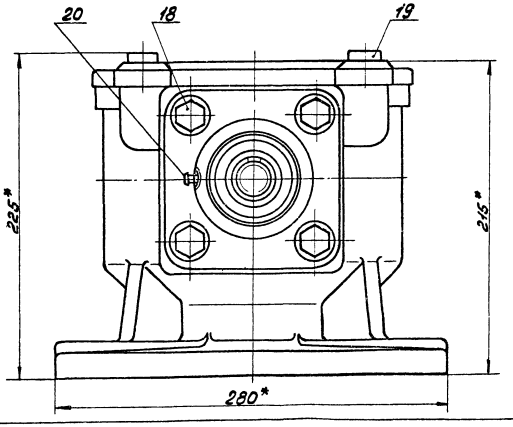

1. Для обеспечения правильности монтажа конических зубчатых колес поз.5 и поз.10 предусмотрена установка регулировочных колес поз.15 и поз.16, толщину которых следует определить по месту.
2. Окраску произвести грунтом ХС-010 и эмалью ХС-717 ТУ-6-10-961-76, кроме обработанных и сопрягающихся поверхностей.
3. *Размеры для справок.
4. **Размечать и сверлить при сборке щита.
5. Шероховатость обрабатываемых поверхностей деталей без чертежа – Rz160.
6. Шероховатость поверхности детали поз. 15 2,5, в месте соприкосновения со втулкой поз. 14.

					1Ф.711.05.000 СБ			
Изм.	Лист	№ докум.	Подп.	Дата	Головка штанговая	Лит.	Масса	Масштаб
Разраб.		Зарицкая				И	40.0	1:2
Пров.		Потутков			Сборочный чертеж	Лист	Листов 1	
Рук.		Потутков				Мосводоканалниипроект Отдел №5		
Н.контр.		Дубинец						

Копировал: 19473-08 17 Формат А2

1Ф.711.05.002

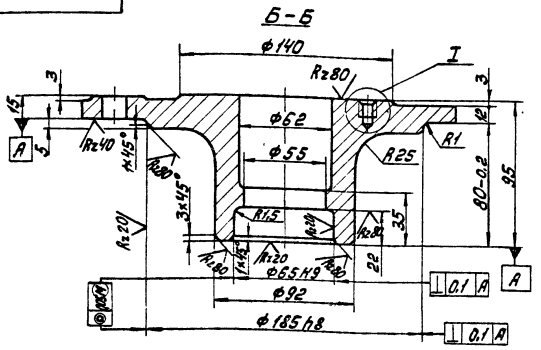

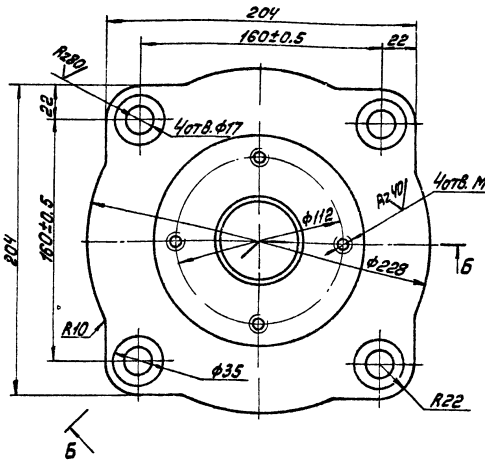

1. Н14; h14; $\pm\frac{IT14}{2}$.
2. Допускаемые отклонения на размеры отливки по III классу точности ГОСТ 1855-55.
3. Литейные радиусы, неуказанные на чертеже, выполнить R3, уклоны 1:20.

					1Ф.711.05.002		
Изм.	Лист	№ докум.	Подп.	Дата	Крышка	Лит.	Масса	Масштаб
Разраб.		Зарецков				И	7.4	1:2
Пров.		Потятков				Лист	Листов 1	
Н.контр.		Дубинец			СЧ18-36 ГОСТ 1412-79	Мосводоканалпроект-к Отдел №5		

Формат А3

1Ф.711.05.003

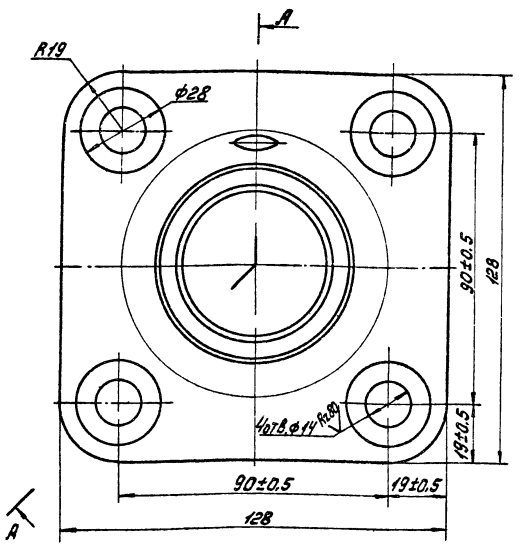

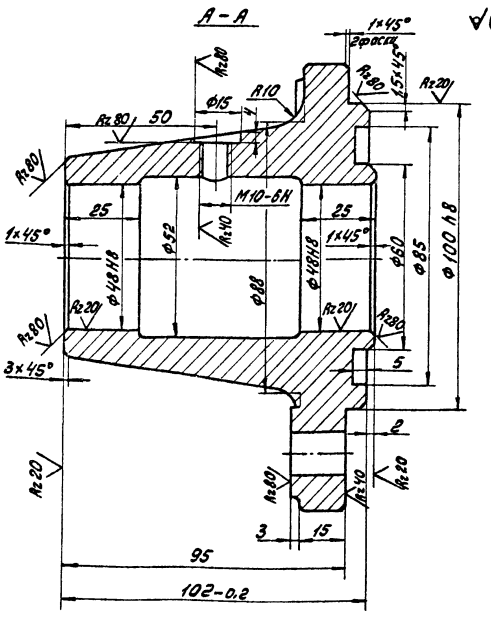

1. Н14; h14; $\pm\frac{IT14}{2}$.
2. Допускаемые отклонения на размеры отливки по III классу точности ГОСТ 1855-55.
3. Литейные радиусы, неуказанные на чертеже, выполнить R3, уклоны 1:20.

					1Ф.711.05.003		
Изм.	Лист	№ докум.	Подп.	Дата	Кронштейн	Лит.	Масса	Масштаб
Разраб.		Зарецкая				И	3.0	1:1
Пров.		Потятков				Лист	Листов 1	
Н.контр.		Дубинец			СЧ18-36 ГОСТ 1412-79	Мосводоканалпроект Отдел №5		

Формат А3

1Ф.711.05.004

Rz80 (√)

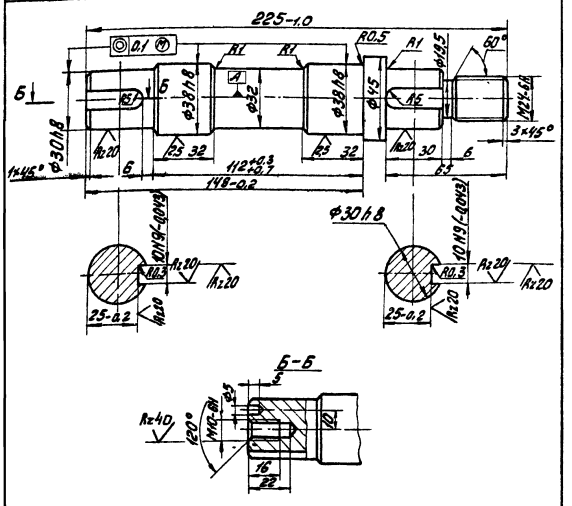

1. HRc 40 ÷ 45.
2. h14; ± IT14/2.

Изм.	Лист	№ докум.	Подп.	Дата	
Разраб.		Заручкая			
Пров.		Погутков			
Н. контр.		Дубинец			

1Ф.711.05.004

Вал

Лит	Масса	Масштаб
И	30,0	1:2
Лист	Листов 1	

Сталь 45 ГОСТ 1050-74

Мосводоканалниипроект
Отдел №5

Формат А4

1Ф.711.05.006

Rz80 (√)

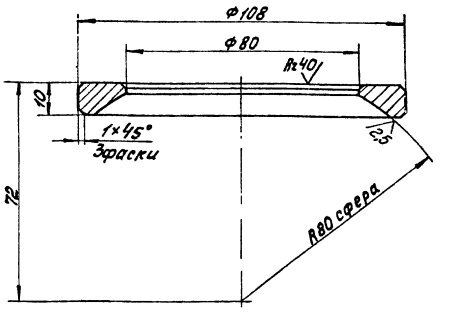

H14; h14; ± IT14/2.

Изм.	Лист	№ докум.	Подп.	Дата	
Разраб.		Заручкая			
Пров.		Погутков			
Н. контр.		Дубинец			

1Ф.711.05.006

Кольцо сферическое

Лит	Масса	Масштаб
И	0,18	1:1
Лист	Листов 1	

Ст. 3 ГОСТ 380-71

Мосводоканалниипроект
Отдел №5

Формат А4

Инв.№ подл. | Подп. и дата | Взам. инв.№ | Инв.№ дубл. | Подп. и дата

1Ф.711.05.005

Rz80 (√)

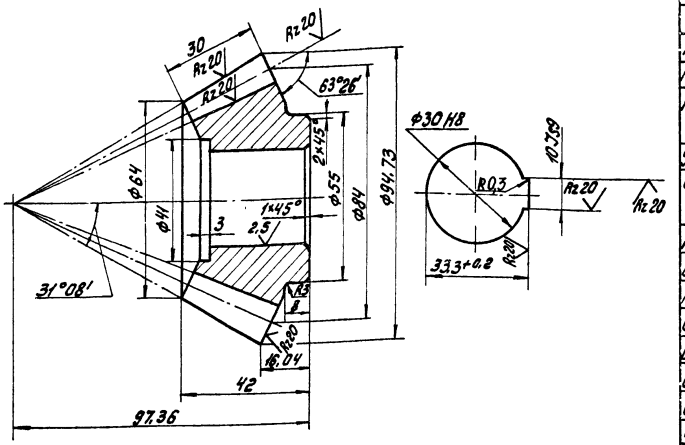

Внешний окружной модуль	m_e	6
Число зубьев	Σ	14
Тип зуба	—	прямой
Исходный контур	—	ГОСТ 13754-68
Коэффициент смещения	x_e	0
Коэффициент изменения толщины зуба	$x_т$	—
Угол делительного конуса	δ	26°34'
Степень точности	—	8-С ГОСТ 9178-75
Постоянная хорда	S_{ce}	8,32
Высота до постоянной хорды	h_{ce}	4,49
Межосевой угол передачи	Σ	90°
Средний окружной модуль	m_m	5,04
Внешнее конусное расстояние	R_e	93,8
Среднее конусное расстояние	R	78,8
Средний делительный диаметр	d	70,56
Угол конуса впадин	δ_f	22°
Внешняя высота зуба	h_e	13,2
Обозначение чертежа сопряженного зубчатого колеса	—	1Ф.711.05.011

1. H14; h14; ± IT14/2.
2. HRc 40÷45

Изм.	Лист	№ докум.	Подп.	Дата	
Разраб.		Заруч.кая			
Пров.		Погутков			
Н. контр.		Дубинец			

1Ф.711.05.005

Шестерня коническая

Лит	Масса	Масштаб
И	0,9	1:1
Лист	Листов 1	

Сталь 45 ГОСТ 1050-74

Мосводоканалниипроект
Отдел №5

ТФ 711 05 007

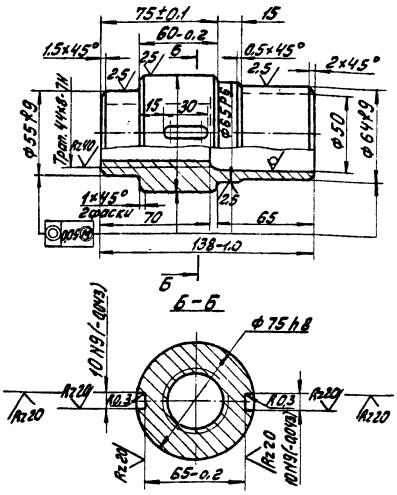

1. H14; $\pm\frac{IT14}{2}$.
2. Допускаемые отклонения на размеры отливки по III классу точности ГОСТ 1855-55.
3. Литейные радиусы, неуказанные на чертеже R3, уклоны 1:20.

				ТФ. 711. 05. 007			
Изм.	Лист	№ докум.	Подп.	Дата	Гайка	Лит.	Масса	Масштаб
Разраб.		Зарецкая				И	1.7	1:2
Пров.		Потутков				Лист	Листов 1
Н. контр.		Дубинец			Чугун АЧС-1 ГОСТ 1585-79	Мосводоканалниипроект Отдел №5	

Формат А4

ТФ 711 05 009

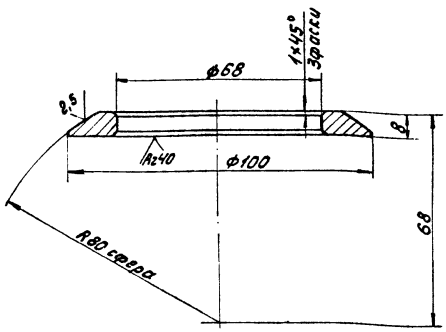

H14; h14; $\pm\frac{IT14}{2}$.

				ТФ. 711. 05. 009			
Изм.	Лист	№ докум.	Подп.	Дата	Кольцо сферическое	Лит.	Масса	Масштаб
Разраб.		Зарецкая				И	0.3	1:1
Пров.		Потутков				Лист	Листов 1
Н. контр.		Дубинец			Ст. 3 ГОСТ 380-71	Мосводоканалниипроект Отдел №5	

Формат А4

Инв. № подл. | Подп. и дата | Взам. инв. № | Инв. № дубл. | Подп. и дата

ТФ 711 05 011

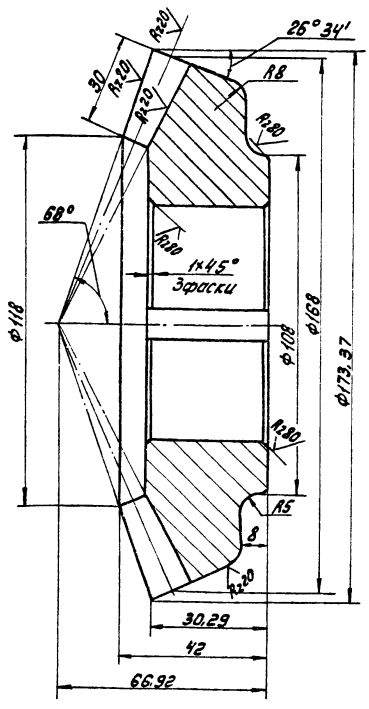

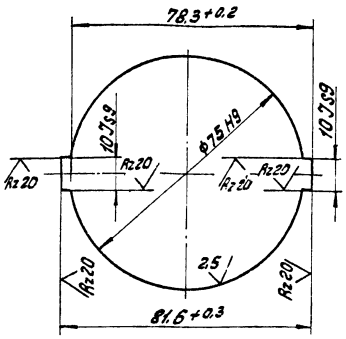

Внешний окружной модуль	m_e	6
Число зубьев	Z	28
Тип зуба	—	прямой
Исходный контур	—	ГОСТ 13754-68
Коэффициент смещения	x_e	0
Коэффициент изменения толщины зуба	$x_т$	—
Угол делительного конуса	δ	63°26'
Степень точности	—	8-С ст. СЭВ-186-75
Постоянная хорда	S_{ce}	8.32
Высота до постоянной хорды	h_{ce}	4.49
Межосевой угол передачи	Σ	90°
Средний окружной модуль	m_m	5.04
Внешнее конусное расстояние	R_e	93.8
Среднее конусное расстояние	R	78.8
Средний делительный диаметр	d	141.12
Угол конуса впадин	δ_f	58°52'
Внешняя высота зуба	h_e	13.2
Обозначение чертежа сопряженной шестерни конической	—	ТФ. 711. 05. 005

1. H14; h14; $\pm\frac{IT14}{2}$.
2. Допускаемые отклонения на размеры отливки по III классу точности ГОСТ 1855-55.
3. Литейные радиусы, неуказанные на чертеже, выполнить R3, уклоны 1:20.

				ТФ. 711. 05. 011			
Изм.	Лист	№ докум.	Подп.	Дата	Колесо коническое	Лит.	Масса	Масштаб
Разраб.		Зарецкая				И	1.9	1:1
Пров.		Потутков				Лист	Листов 1
Н. контр.		Дубинец			Ст 21-40 ГОСТ 1412-79	Мосводоканалниипроект Отдел №5	

Формат А3

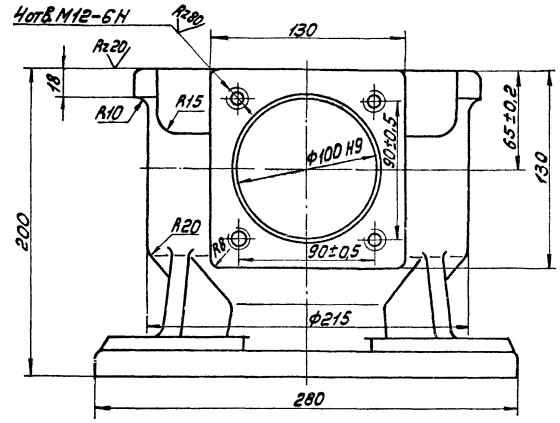

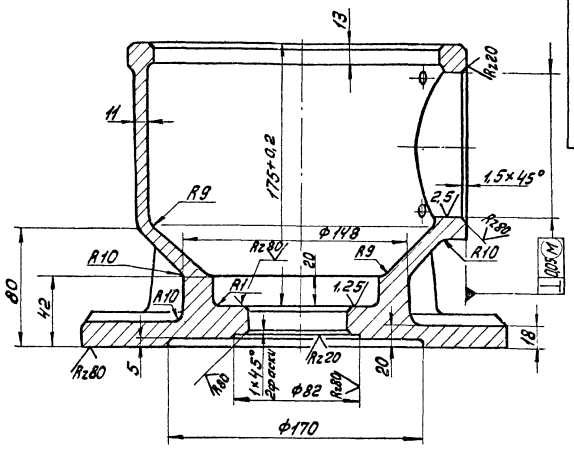

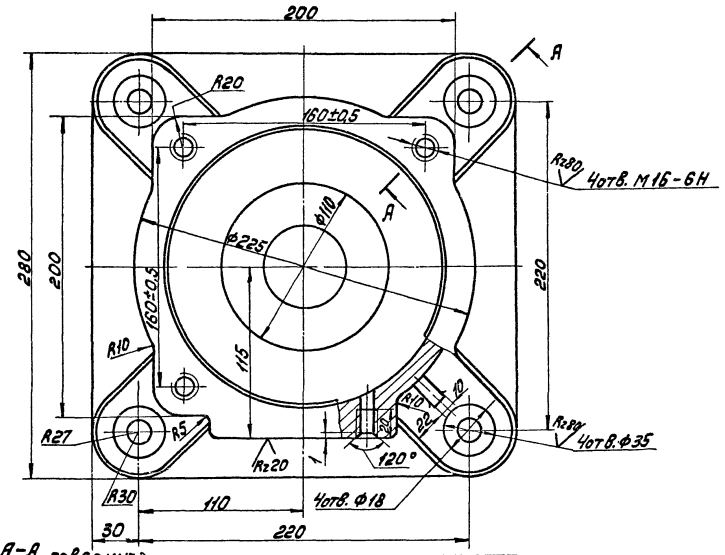

А-А повернуто
М1:1

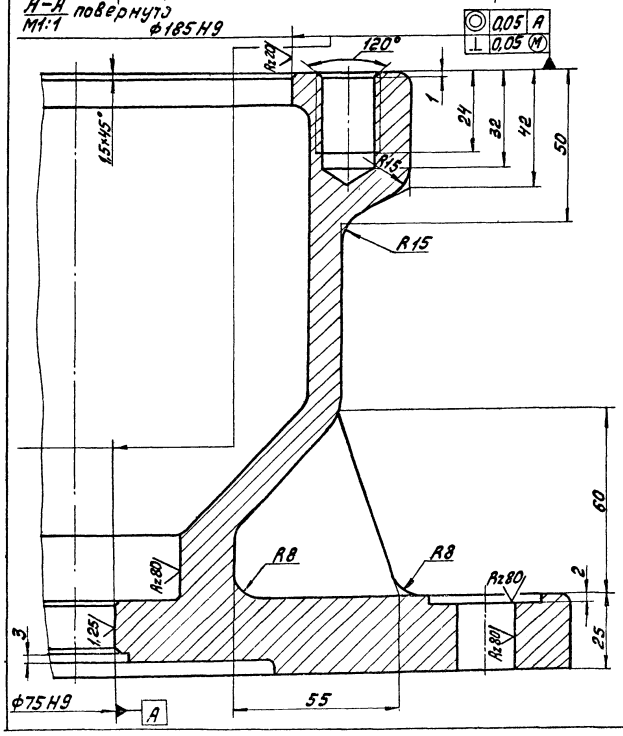

1. $H14;\ h14;\ \pm\frac{IT14}{2}$.
2. Допускаемые отклонения на размеры отливки по III классу точности ГОСТ 1855-55.
3. Литейные радиусы, неуказанные на чертеже, выполнить R3, уклоны 1:20.

					1Ф.711.05.008		
Изм.	Лист	№докум.	Подп.	Дата	Корпус	Лит.	Масса	Масштаб
Разраб.		Зарецкая				И	21.0	1:2
Пров.		Потутков				Лист	Листов 1
Н.контр.		Дубинец			СЧ 18-36 ГОСТ 1412-79	Мосводоканалниипроект Отдел №5	

Копировал: 19473-08 21 Формат А2

1Ф.711.05.012

Rz80 (√)

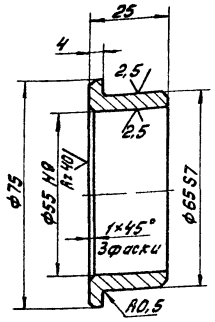

h14; ± IT14/2.

Изм.	Лист	№ докум.	Подп.	Дата	1Ф.711.05.012		
Разраб.		Заручкая			Втулка	Лит. Н	Масса 0,2	Масштаб 1:1
Пров.		Потутков				Лист	Листов 1
Н.контр.		Дубинец			Бр.ОЦС 5-5-5 ГОСТ 613-79	Мосводоканалниипроект Отдел N5	

Формат А4

1Ф.711.05.013

Rz160 (√)

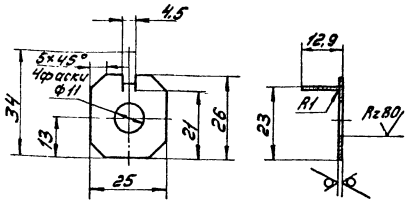

H14; h14; ± IT14/2.

Изм.	Лист	№ докум.	Подп.	Дата	1Ф.711.05.013		
Разраб.		Заручкая			Планка стопорная	Лит. Н	Масса 0,004	Масштаб 1:1
Пров.		Потутков				Лист	Листов 1
Н.контр.		Дубинец			Лист Б-0,8 ГОСТ 19903-74 Вст.3сп ГОСТ 16523-70	Мосводоканалниипроект Отдел N5	

Формат А4

Инв.№ подл. | Подп. и дата | Взам.инв.№ | Инв.№ дубл. | Подп. и дата

1Ф.711.05.014

Rz80 (√)

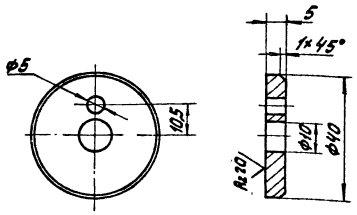

H14; h14; ± IT14/2.

Изм.	Лист	№ докум.	Подп.	Дата	1Ф.711.05.014		
Разраб.		Заручкая			Шайба	Лит. Н	Масса 0,02	Масштаб 1:1
Пров.		Потутков				Лист	Листов 1
Н.контр.		Дубинец			Ст.3 ГОСТ 380-71	Мосводоканалниипроект Отдел N5	

Формат А4

1Ф.711.05.015

Rz80 (√)

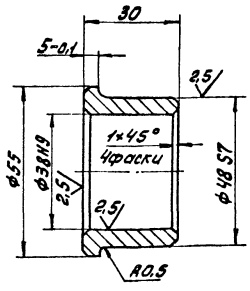

h14; ± IT14/2.

Изм.	Лист	№ докум.	Подп.	Дата	1Ф.711.05.015		
Разраб.		Заручкая			Втулка	Лит. Н	Масса 0,14	Масштаб 1:1
Пров.		Потутков				Лист	Листов 1
Н.контр.		Дубинец			Бр.ОЦС 5-5-5 ГОСТ 613-79	Мосводоканалниипроект Отдел N5	

Копировал: 19473-08 22 Формат А4

1Ф.711.00.001

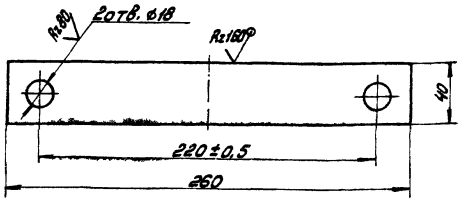

Н14; h14.

Изм.	Лист	№ докум.	Подп.	Дата
Разраб.		Заручкая		
Пров.		Потучков		
Н.контр.		Дубинец		

1Ф.711.00.001 Прокладка

Лит.	Масса	Масштаб
И	0,22	1:1
Лист	Листов 1	

Лист Б4 ГОСТ 19903-74
Вст.3сп ГОСТ 14637-79

Мосводоканалниипроект Отдел №5

Формат А4

1Ф.711.00.002

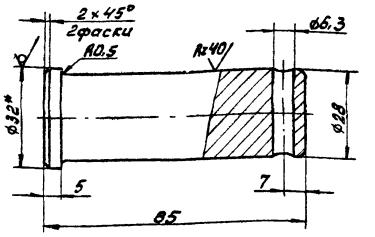

1. Н14; h14; $\pm \frac{IT14}{2}$.
2.* Размер для справок.

Изм.	Лист	№ докум.	Подп.	Дата
Разраб.		Заручкая		
Пров.		Потучков		
Н.контр.		Дубинец		

1Ф.711.00.002 Палец

Лит.	Масса	Масштаб
И	0,43	1:1
Лист	Листов 1	

Круг В32 ГОСТ 2590-71
Вст.5сп ГОСТ 535-79

Мосводоканалниипроект Отдел №5

Формат А4

Инв.№ подл. | Подп. и дата | Взам.инв.№ | Инв.№ дубл. | Подп. и дата

1Ф.711.00.003

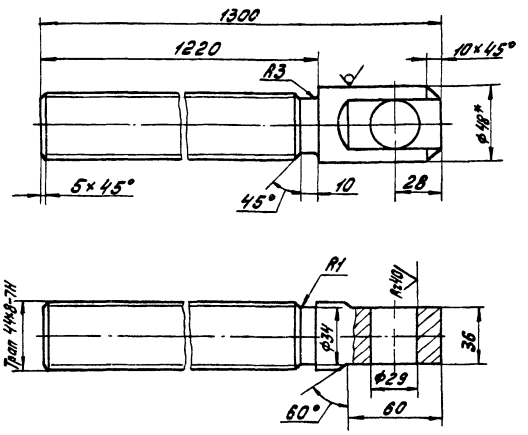

1. Н14; h14; $\pm \frac{IT14}{2}$.
2.* Размер для справок.

Изм.	Лист	№ докум.	Подп.	Дата
Разраб.		Заручкая		
Пров.		Потучков		
Н.контр.		Дубинец		

1Ф.711.00.003 Шпиндель

Лит.	Масса	Масштаб
И	14,0	1:2
Лист	Листов 1	

Круг В 48 ГОСТ 2590-71
20Х13 ГОСТ 5632-72

Мосводоканалниипроект Отдел №5

Формат А4

1Ф.711.00.004

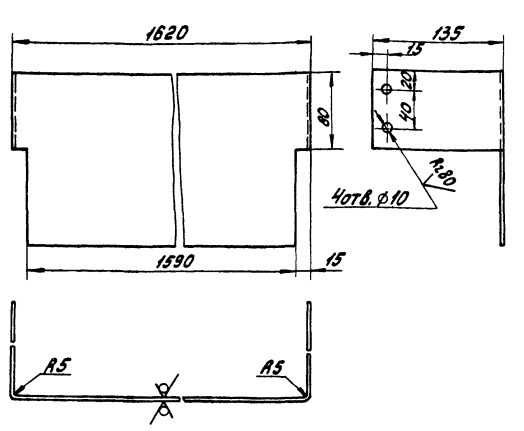

1. Н14; h14; $\pm \frac{IT14}{2}$.
2. Развернутая длина L = 1879 мм.

Изм.	Лист	№ докум.	Подп.	Дата
Разраб.		Заручкая		
Пров.		Потучков		
Н.контр.		Дубинец		

1Ф.711.00.004 Ограждение

Лит.	Масса	Масштаб
И	5,6	1:2
Лист	Листов 1	

Лист Б-3 ГОСТ 19903-74
Вст.3сп ГОСТ 16523-70

Мосводоканалниипроект Отдел №5

Формат А4

ЗР.82.000МЧ

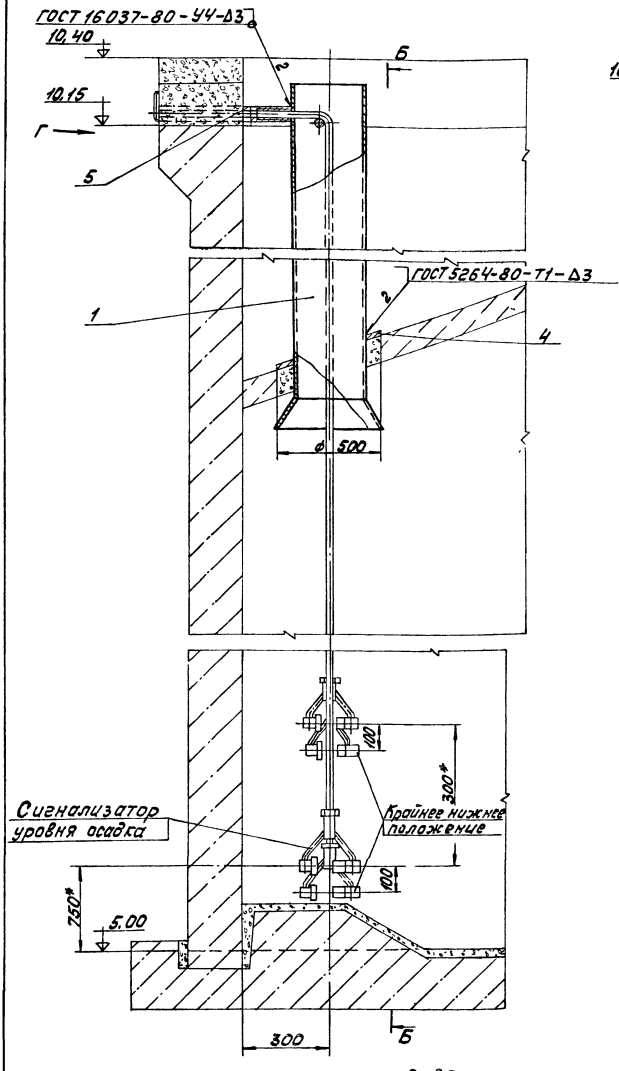

Вид Г

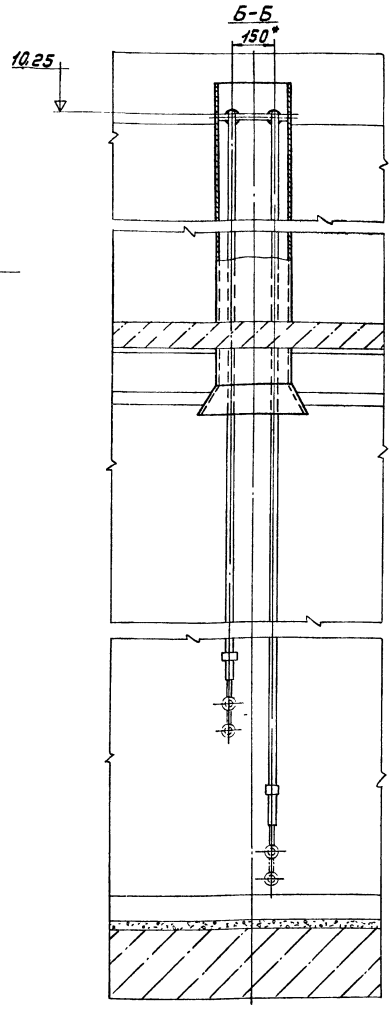

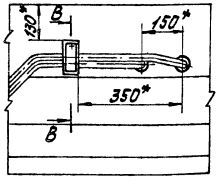

1. Пластины опорные поз. 4 приварить после установки корпуса.
2. Конец патрубка закладного поз. 5 заделать заподлицо с бортом отстойника.
3. $\pm \frac{IT14}{2}$
4. * Размеры для справок.

В-В
М1:2

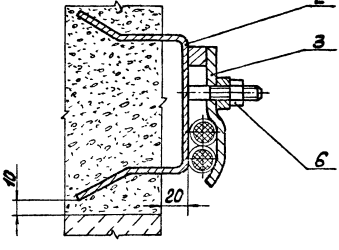

					ЗР.82.000МЧ		
Изм.	Лист	№докум.	Подп.	Дата	Установка сигнализатора уровня осадка. Монтажный чертеж.	Лит.	Масса	Масштаб
Разраб.		Зарецкая				И	28.0	1:10
Пров.		Потутков				Лист	Листов 1	
Рук.		Потутков				Мособлгидропроект отдел №5		
Н.контр.		Дубинец						

Копировал: [illegible] 19473-08 24 Формат А2

Формат	Зона	Позиц.	Обозначение	Наименование	Кол.	Примечание
				Документация		
А2			3Р.82.000 МЧ	Монтажный чертеж		
				Сборочные единицы		
А4		1	3Р.82.100	Корпус	1	
А4		2	3Р.82.200	Скоба закладная	1	
А4		3	3Р.82.300	Прижим	1	
				Детали		
А4		4	3Р.82.001	Пластина опорная	2	
Б4		5	3Р.82.002	Патрубок Труба 32×3.2 ГОСТ 3262-75 L = 480 h14	2	1,5 кг

Изм.	Лист	№ докум.	Подп.	Дата	3Р.82.000			
Разраб.		Зарецкая			Установка сигнализатора уровня осадка	Лит.	Лист	Листов 1
Пров.		Потутков					Мосводоканалниипроект Отдел №5	
Рук.		Потутков						
Н. контр.		Дубинец						

Формат А4

Инв. № подл. | Подп. и дата | Взам. инв. № | Инв. № дубл. | Подп. и дата

3Р.82.100СБ

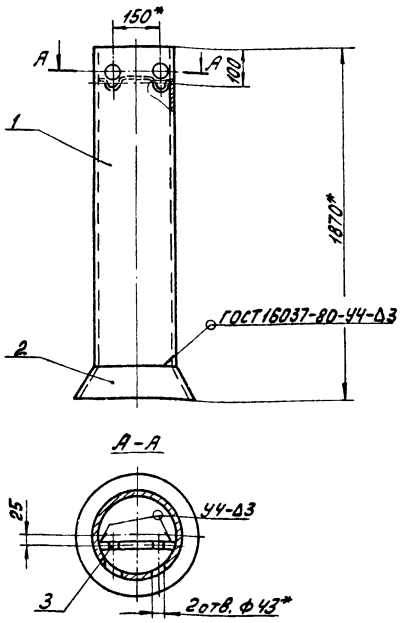

1. $\pm \frac{IT14}{2}$.
2. * Размеры для справок.

Изм.	Лист	№ докум.	Подп.	Дата	3Р.82.100СБ			
Разраб.		Зарецкая			Корпус Сборочный чертеж	Лит.	Масса	Масштаб
Провер.		Потутков				И	33,0	1:10
Рук.		Потутков				Лист	Листов 1	
Н. контр.		Дубинец				Мосводоканалниипроект Отдел №5		

Формат А4

Формат	Зона	Позиц.	Обозначение	Наименование	Кол.	Примечание
				Документация		
А4			3Р.82.100 СБ	Сборочный чертеж		
				Детали		
А4		1	3Р.82.101	Труба	1	
А4		2	3Р.82.102	Конус	1	
А4		3	3Р.82.103	Пруток	2	

Изм.	Лист	№ докум.	Подп.	Дата	3Р.82.100			
Разраб.		Зарецкая			Корпус	Лит.	Лист	Листов 1
Пров.		Потутков					Мосводоконалниипроект Отдел №5	
Рук.		Потутков						
Н. контр.		Дубинец						

Формат А4

Инв. № подл. | Подп. и дата | Взам. инв. № | Инв. № дубл. | Подп. и дата

3Р.82.101

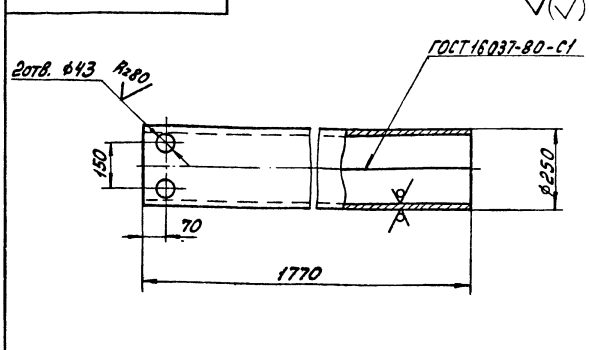

1. H14; h14; $\pm \frac{IT14}{2}$.
2. Развернутая длина L = 775 мм.

Изм.	Лист	№ докум.	Подп.	Дата	3Р.82.101			
Разраб.		Зарецкая			Труба	Лит.	Масса	Масштаб
Пров.		Потутков				И	32,0	1:10
Н. контр.		Дубинец				Лист	Листов 1	
					Лист Б-3 ГОСТ 19903-74 Вст. 3 сп ГОСТ 16523-70	Мосводоканалниипроект Отдел №5		

Копировал: [illegible] 19473-08 25 Формат А4

3Р.82.102

Rz160

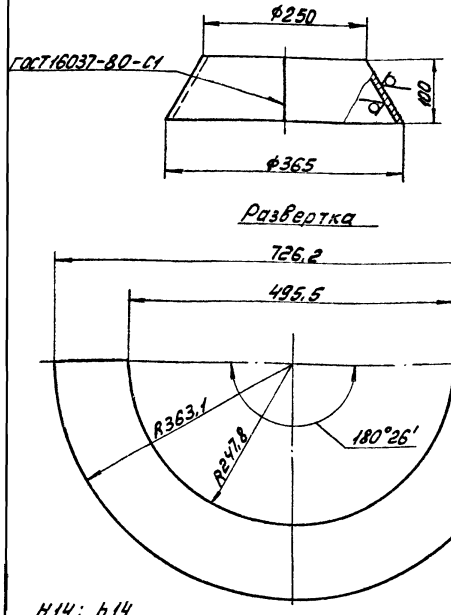

Н14; h14.

Изм.	Лист	№ докум.	Подп.	Дата
Разраб.		Зарецкая		
Пров.		Потутков		
Н.контр.		Дубинец		

3Р.82.102

Конус

Лит.	Масса	Масштаб
И	0.65	1:5

Лист | Листов 1

Лист Б-3 ГОСТ 19903-74
Вст.3сп ГОСТ 16523-70

Мосводоканалниипроект
отдел №5

Формат А4

Инв.№подл. | Подп. и дата | Взам.инв.№ | Инв.№дубл. | Подп. и дата

3Р.82.103

Rz160

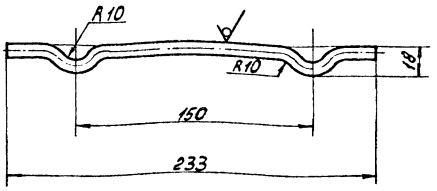

1. h14; $\pm\frac{IT14}{2}$.

2. Развернутая длина L=249 мм.

Изм.	Лист	№ докум.	Подп.	Дата
Разраб.		Зарецкая		
Пров.		Потутков		
Н.контр.		Дубинец		

3Р.82.103

Пруток

Лит.	Масса	Масштаб
И	0.1	1:2

Лист | Листов 1

Круг В8 ГОСТ 2590-71
Вст.3сп ГОСТ 535-79

Мосводоканалниипроект
Отдел №5

Формат А4

Инв.№подл. | Подп. и дата | Взам.инв.№ | Инв.№дубл. | Подп. и дата

3Р.82.200СБ

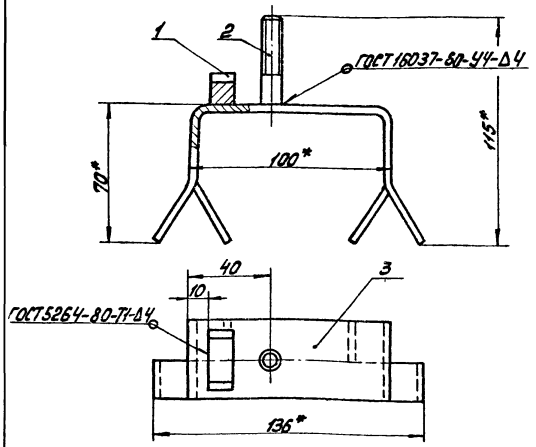

1. $\pm\frac{IT14}{2}$.

2. * Размеры для справок.

Изм.	Лист	№ докум.	Подп.	Дата
Разраб.		Зарецкая		
Пров.		Потутков		
Н.контр.		Дубинец		

3Р.82.200СБ

Скоба закладная
Сборочный чертеж

Лит.	Масса	Масштаб
И	0.4	1:2

Лист | Листов 1

Мосводоканалниипроект
Отдел №5

Формат А4

Формат	Зона	Поз.	Обозначение	Наименование	Кол.	Примечание
				Документация		
А4			3Р.82.200СБ	Сборочный чертеж		
				Детали.		
А4		1	3Р.82.201	Упор	1	
А4		2	3Р.82.202	Шпилька	1	
А4		3	3Р.82.203	Скоба	1	

Инв.№подл. | Подп. и дата | Взам.инв.№ | Инв.№дубл. | Подп. и дата

3Р.82.200

Изм.	Лист	№ докум.	Подп.	Дата
Разраб.		Зарецкая		
Пров.		Потутков		
Н.контр.		Дубинец		

Скоба закладная

Лит.	Лист	Листов
И		1

Мосводоканалниипроект
Отдел №5

ЗР.82.201

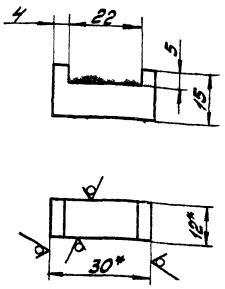

1. H14; h14.
2.* Размеры для справок.

Изм.	Лист	№ докум.	Подп.	Дата	ЗР.82.201			
Разраб.		Зарецкая			Упор	Лит.	Масса	Масштаб
Пров.		Потутков				И	0,04	1:1
Н.контр.		Дубинец				Лист	Листов 1	
					Полоса Б-2-12×30 ГОСТ 103-76 / Вст.3сп ГОСТ 535-79	Мосводоканалниипроект Отдел №5		

Формат А4

ЗР.82.202

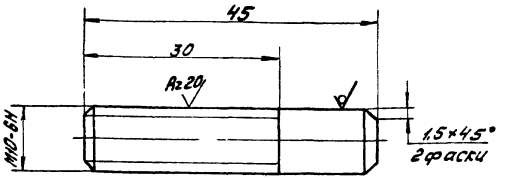

h14; $\pm\frac{IT14}{2}$.

Изм.	Лист	№ докум.	Подп.	Дата	ЗР.82.202			
Разраб.		Зарецкая			Шпилька	Лит.	Масса	Масштаб
Пров.		Потутков				И	0,03	2:1
Н.контр.		Дубинец				Лист	Листов 1	
					Круг В10 ГОСТ 2590-71 / Вст.3сп ГОСТ 535-79	Мосводоканалниипроект Отдел №5		

Формат А4

ЗР.82.203

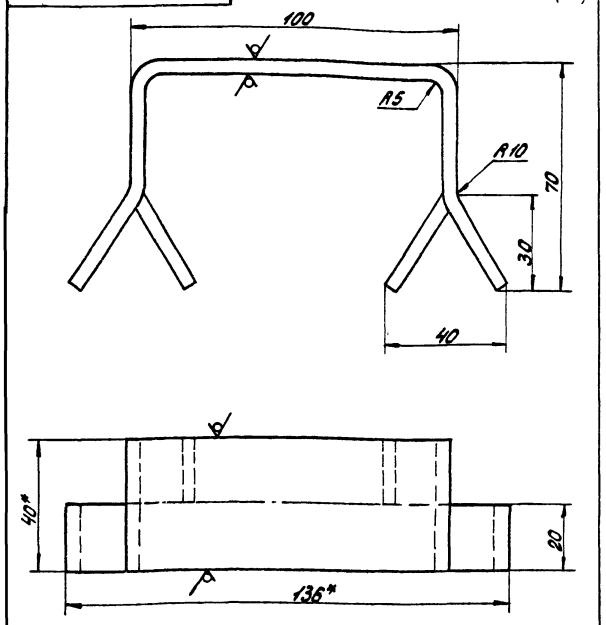

1. h14; $\pm\frac{IT14}{2}$.
2. Развернутая длина L=236 мм.
3.* Размеры для справок.

Изм.	Лист	№ докум.	Подп.	Дата	ЗР.82.203			
Разраб.		Зарецкая			Скоба	Лит.	Масса	Масштаб
Пров.		Потутков				И	0,3	1:1
Н.контр.		Дубинец				Лист	Листов 1	
					Полоса Б-2-4×40 ГОСТ 103-76 / Вст.3сп ГОСТ 535-79	Мосводоканалниипроект Отдел №5		

Формат А4

ЗР.82.300СБ

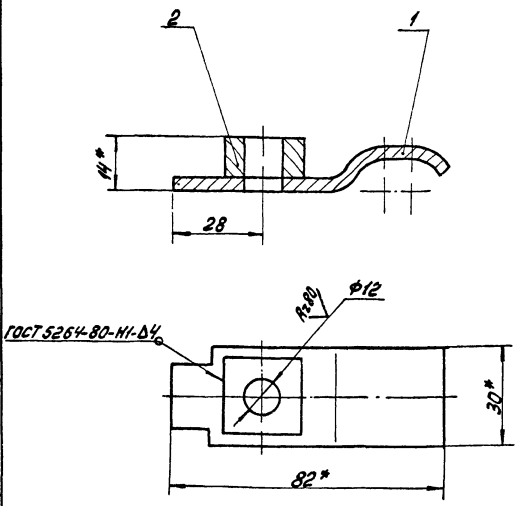

1. H14; $\pm\frac{IT14}{2}$.
2. Шероховатость обрабатываемых поверхностей деталей без чертежа – Rz160.
3.* Размеры для справок.

Изм.	Лист	№ докум.	Подп.	Дата	ЗР.82.300СБ			
Разраб.		Зарецкая			Прижим сборочный чертеж	Лит.	Масса	Масштаб
Пров.		Потутков				И	0,12	1:1
Рук.		Потутков				Лист	Листов 1	
Н.контр.		Дубинец				Мосводоканалниипроект Отдел №5		

Инв.№ подл. | Подп. и дата | Взам. инв.№ | Инв.№ дубл. | Подп. и дата

Формат	Зона	Позиц.	Обозначение	Наименование	Кол.	Примечание
				Документация.		
А4			3Р.82.300 СБ	Сборочный чертеж		
				Детали.		
А4		1	3Р.82.301	Полоса	1	
Б4		2	3Р.82.302	Бобышка		
				Квадрат В25ГОСТ2591-71 Вст.3сп ГОСТ 535-79		
				L=10h14	1	0,04кг

Изм.	Лист	№ докум.	Подп.	Дата	3Р.82.300	Лит.	Лист	Листов
Разраб.		Заруцкая			Прижим	Н		1
Пров.		Потутков				Мосводоканалниипр-к		
Рук.		Потутков				Отдел №5		
Н. контр.		Дубинец				Формат А4		

3Р.82.301

√(√)

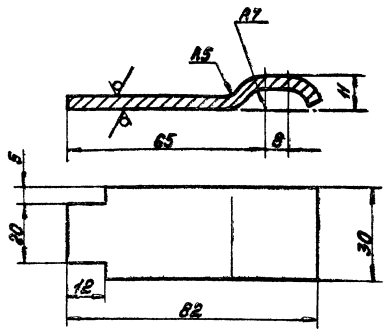

1. h14; $\pm \frac{IT14}{2}$.
2. Развернутая длина L=108мм.

Изм.	Лист	№ докум.	Подп.	Дата	3Р.82.301	Лит.	Масса	Масштаб
Разраб.		Заруцкая			Полоса	Н	0.08	1:1
Пров.		Потутков				Лист	Листов 1	
Н. контр.		Дубинец			Лист Б4 ГОСТ 19903-74 Вст.3сп ГОСТ14637-79	Мосводоканалниипр-к		
						Отдел №5		
						Формат А4		

3Р.82.001

√(√)

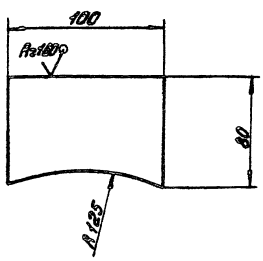

H14, h14.

Изм.	Лист	№ докум.	Подп.	Дата	3Р.82.001	Лит.	Масса	Масштаб
Разраб.		Заруцкая			Пластина опорная	Н	0.16	1:2
Пров.		Потутков				Лист	Листов 1	
Н. контр.		Дубинец			Лист Б-3 ГОСТ 19903-74 Вст.3сп ГОСТ 16523-70	Мосводоканалниипр-к		
						Отдел №5		
						Формат А4		

9К.95.000 СБ

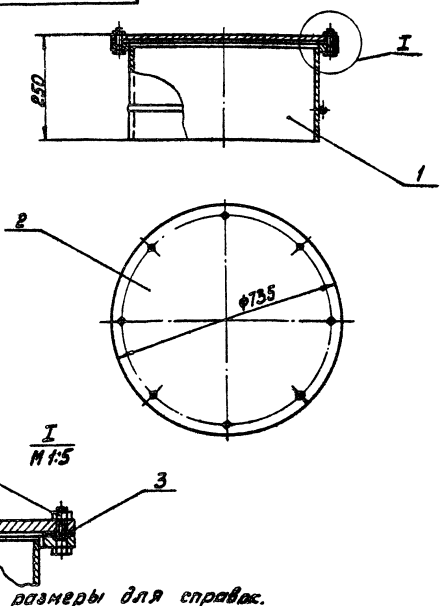

1. Все размеры для справок.
2. В прокладке поз.3 в отверстий под Болт М16 вырезать по месту.

Изм.	Лист	№ докум.	Подп.	Дата	9К.95.000 СБ	Лит.	Масса	Масштаб
Разраб.		Заруцкая			Люк-лаз Ду 600	Н	116,0	1:10
Пров.		Потутков			Сборочный чертеж	Лист	Листов 1	
Н. контр.		Дубинец				Мосводоканалниипр-к		
						Отдел №5		

Копировал: 19473-08 28 Формат А4

Формат	Зона	Поз.	Обозначение	Наименование	Кол.	Примечание
				Документация.		
А4			9К.95.000 СБ	Сборочный чертеж		
				Сборочные единицы.		
А4		1	9К.95.100	Патрубок закладной		
				Детали.		
А4		2	9К.95.001	Заглушка	1	
Б4		3	9К.95.002	Прокладка		
				Пластина 1 ПМБ-М-2-12		
				ГОСТ 7338-77		
				ф735 h14 × ф632 h14	1	0,3 кг
				Стандартные изделия		
		4		Болт М16×60.5.8.096		
				ГОСТ 7798-70	8	
		5		Гайка М16.5.096		
				ГОСТ 5915-70	8	

Изм.	Лист	№ докум.	Подп.	Дата	9К.95.000			
Разраб.		Зарецкая			Люк-лаз Ду 600	Лит.	Лист	Листов
Пров.		Потуткой				И		1
Рук.		Потуткой				Мосводоканалниипроект Отдел №5		
Н. контр.		Дубинец						

Формат А4

9К.95.100

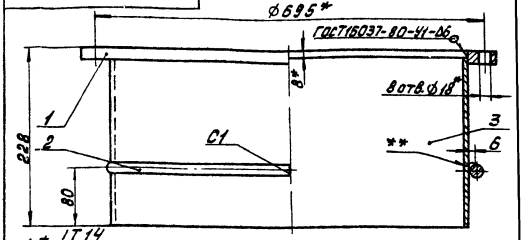

1. $\pm \frac{IT14}{2}$.
2. Шероховатость обрабатываемых поверхностей деталей без чертежа — Ra 12,5.
3. *Размеры для справок.
4. **Сварка ручная дуговая.

Формат	Зона	Поз.	Обозначение	Наименование	Кол.	Примечание
				Детали.		
А4		1	9К.95.101	Фланец	1	
Б4		2	9К.95.102	Пруток		
				Круг В8 ГОСТ 2590-71		
				Вст.3сп ГОСТ 535-79		
				L = 200 h14	1	0,8 кг
Б4		3	9К.95.103	Труба		
				Труба 630×9 ГОСТ 8732-78		
				В10 ГОСТ 8731-74		
				L = 220 h14	1	30,3 кг

Инв.№ подл. | Подп. и дата | Взам. инв.№ | Инв.№ дубл. | Подп. и дата

Изм.	Лист	№ докум.	Подп.	Дата	9К.95.100			
Разраб.		Зарецкая			Патрубок закладной	Лит.	Масса	Масштаб
Пров.		Потуткой				И	48,2	1:4
Рук.		Потуткой				Лист	Листов 1	
Н. контр.		Дубинец				Мосводоканалниипроект Отдел №5		

Формат А4

9К.95.101

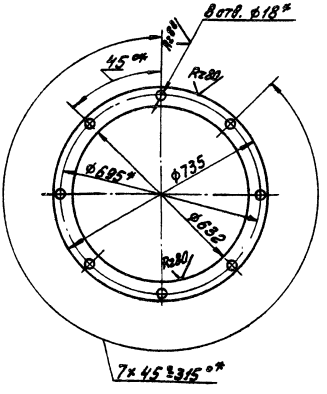

1. H14; h14.
2. *Смещение осей отверстий от номинального расположения не более 0,7 мм.

Изм.	Лист	№ докум.	Подп.	Дата	9К.95.101			
Разраб.		Зарецкая			Фланец	Лит.	Масса	Масштаб
Пров.		Потуткой				И	17,1	1:10
Н. контр.		Дубинец				Лист	Листов 1	
					Лист Б20 ГОСТ 19903-74 Вст.3сп ГОСТ 14637-79	Мосводоканалниипроект Отдел №5		

Формат А4

9К.95.001

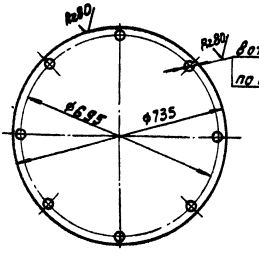

H14; h14; $\pm \frac{IT14}{2}$.

Изм.	Лист	№ докум.	Подп.	Дата	9К.95.001			
Разраб.		Зарецкая			Заглушка	Лит.	Масса	Масштаб
Пров.		Потуткой				И	66,0	1:10
Н. контр.		Дубинец				Лист	Листов 1	
					Лист Б20 ГОСТ 19903-74 Вст.3сп ГОСТ 14637-79	Мосводоканалниипроект Отдел №5		

Формат А4

№ строки	Наименование	Обозначение документа на поставку	Поставщик	Куда входит (обозначение)	Количество: на изделие	в комплекты	на регулир.	Всего	Примеч.
1									
2	Фланец 1-150-2.5 Ст.25	ГОСТ 12820-80		9А.527.01.000	2			2	
3	Фланец 1-100-2.5 Ст.25	ГОСТ 12820-80		9А.527.01.000	1			1	
4									
5									
6									
7									
8									
9									
10									
11									
12									
13									
14									
15									
16									
17									
18									
19									
20									
21									
22									

Изм.	Лист	№ докум.	Подп.	Дата
Разраб.		Зарецков		
Пров.		Потуткой		
Рук.		Потуткой		
Н.контр.		Либинец		

9А.527.00.000 ВП

Пробоотборник

Ведомость покупных изделий

Лит.	Лист	Листов
		1

Мосводоканалнипроект, Отдел №5

Формат А3

9А.527.00.000 СБ

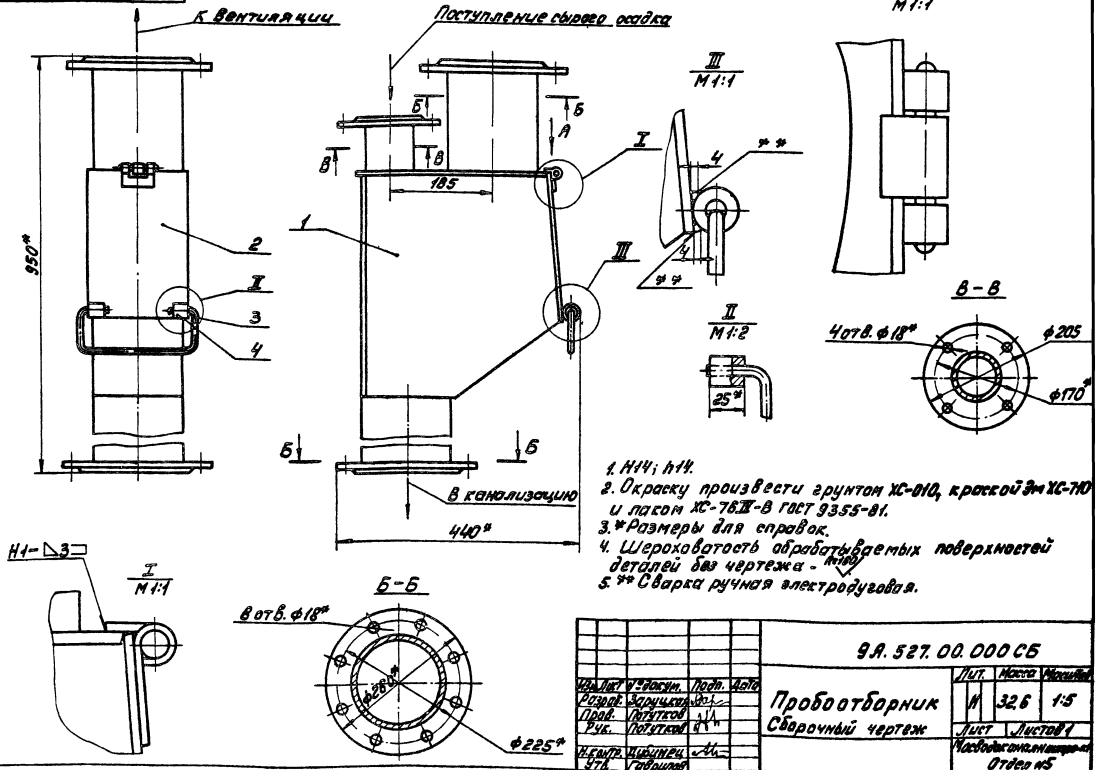

1. H14; h14.
2. Окраску произвести грунтом ХС-010, краской ЭП-ХС-710 и лаком ХС-76 III-В ГОСТ 9355-81.
3. * Размеры для справок.
4. Шероховатость обрабатываемых поверхностей деталей без чертежа - Rz80.
5. ** Сварка ручная электродуговая.

Изм.	Лист	№ докум.	Подп.	Дата
Разраб.		Зарецков		
Пров.		Потуткой		
Рук.		Потуткой		
Н.контр.		Либинец		
ГИП		Гайдашов		

Пробоотборник

Сборочный чертеж

Лит.	Масса	Масштаб
И	32.6	1:5

Лист	Листов 1

Мосводоканалнипроект, Отдел №5

Формат	Зона	Поз.	Обозначение	Наименование	Кол.	Примеч.
				Документация		
А3			9А.527.00.000СБ	Сборочный чертеж		
А3			9А.527.00.000ВП	Ведомость покупных изделий		
				Сборочные единицы		
А4		1	9А.527.01.000	Корпус	1	
А4		2	9А.527.02.000	Крышка откидная	1	
				Детали		
А4		3	9А.527.00.001	Ручка	1	
Б4		4	9А.527.00.002	Втулка		
				Труба 15×2,2 ГОСТ 8734-75 / В20 ГОСТ 8733-74		
				L = 25 h14	2	0,017кг

Изм.	Лист	№ докум.	Подп.	Дата
Разраб.		Зарецкая		
Пров.		Потуткая		
Рук.		Потуткая		
Н. контр.		Дубинец		
Утв.		Гаврилов		

9А.527.00.000

Пробоотборник

Лит.	Лист	Листов
И	1	1

Мосводоканалниипроект
Отдел №5

Инв. № подл. | Подп. и дата | Взам. инв. № | Инв. № дубл. | Подп. и дата

Формат	Зона	Поз.	Обозначение	Наименование	Кол.	Примеч.
				Документация		
А3			9А.527.01.000СБ	Сборочный чертеж		
				Детали		
А4		1	9А.527.01.001	Патрубок	1	
А3		2	9А.527.01.002	Лист	1	
А3		3	9А.527.01.003	Лист	2	
А3		4	9А.527.01.004	Лист	1	
Б4		5	9А.527.01.005	Патрубок		
				Труба 108×4 ГОСТ 8732-78 / Ст.2сп ГОСТ 8731-74		
				L = 93 h14	1	0,95кг
Б4		6	9А.527.01.006	Патрубок		
				Труба 159×6 ГОСТ 8732-78 / Ст 2сп ГОСТ 8731-74		
				L = 190 h14	1	4,5кг
Б4		7	9А.527.01.007	Лист		
				Лист Б-3,0 ГОСТ 19903-74 / Ст.3сп ГОСТ 16523-70		
				395 h14 × 170 h14	1	2,0кг

Изм.	Лист	№ докум.	Подп.	Дата
Разраб.		Зарецкая		
Пров.		Потуткая		
Рук.		Потуткая		
Н. контр.		Дубинец		

9А.527.01.000

Корпус

Лит.	Лист	Листов
И	1	2

Мосводоканалниипроект
Отдел №5

Формат А4

Формат	Зона	Поз.	Обозначение	Наименование	Кол.	Примеч.
				Стандартные изделия		
		8		Фланец 1-100-2,5 ст 25 ГОСТ 12820-80	1	
		9		Фланец 1-150-2,5 ст 25 ГОСТ 12820-80	2	

Изм.	Лист	№ докум.	Подп.	Дата

9А.527.01.000

Лист 2

Формат А4

9А.527.01.002

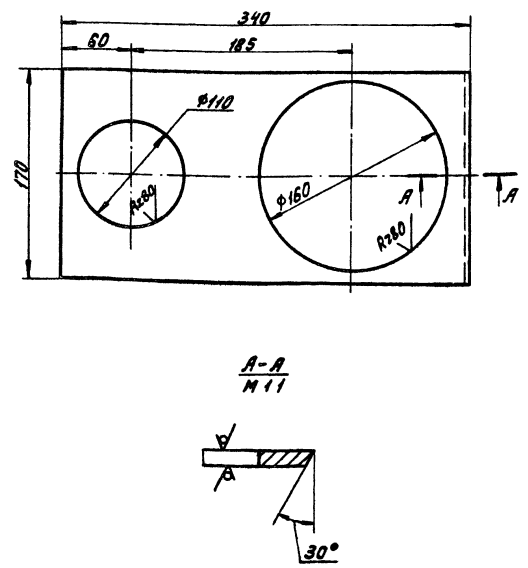

H14, h14; $\pm \frac{IT14}{2}$.

Изм.	Лист	№ докум.	Подп.	Дата
Разраб.		Зарецкая		
Пров.		Потуткая		
Н. контр.		Дубинец		

9А.527.01.002

Лист

Лит.	Масса	Масштаб
И	1,5	1:2,5

Лист	Листов 1
Лист Б5 ГОСТ 19903-74 / Ст.3сп ГОСТ 14637-79	Мосводоканалниипроект Отдел №5

Копировал:

9А.527.01.000СБ

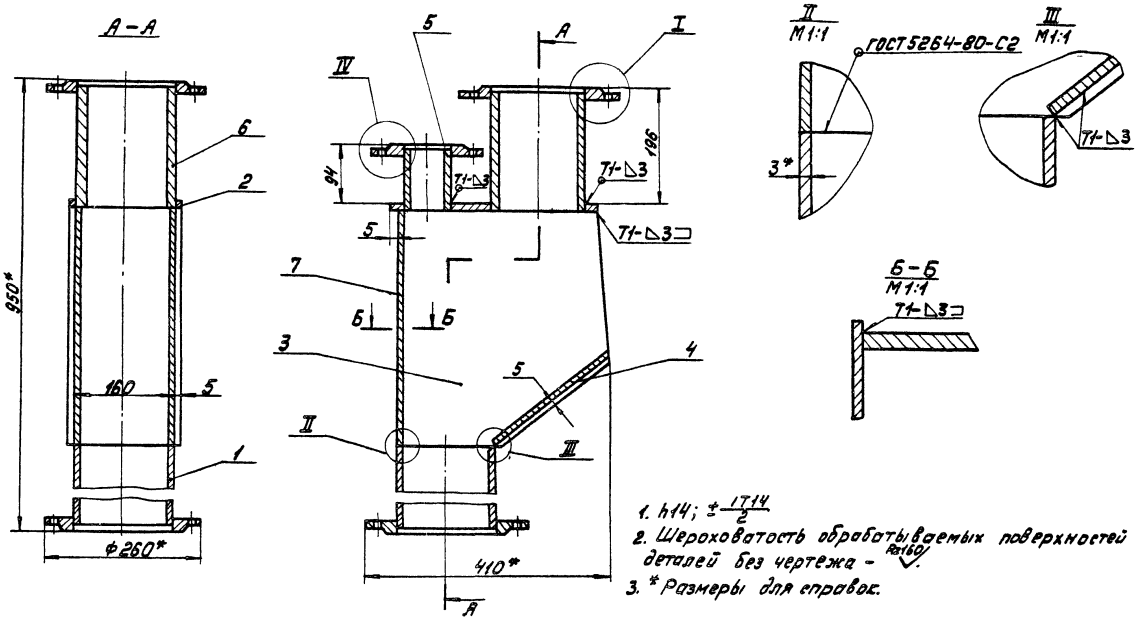

1. h14; $\pm\frac{IT14}{2}$
2. Шероховатость обрабатываемых поверхностей деталей без чертежа - Rz160 ✓.
3. * Размеры для справок.

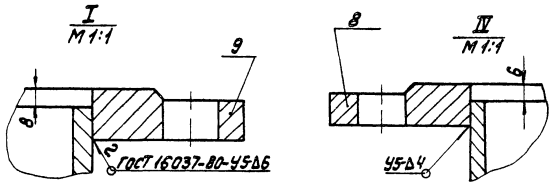

				9А.527.01.000 СБ			
Изм. Лист	№ докум.	Подп.	Дата	Корпус	Лит	Масса	Масштаб
Разраб.	Заруцкая			Сборочный чертеж	И	30,0	1:5
Пров.	Потутков				Лист	Листов 1	
Рук.	Потутков				Мосводоканалниипроект Отдел N5		
Н.контр.	Дубинец				Формат А3		

9А.527.01.001

Rz160 ✓ (✓)

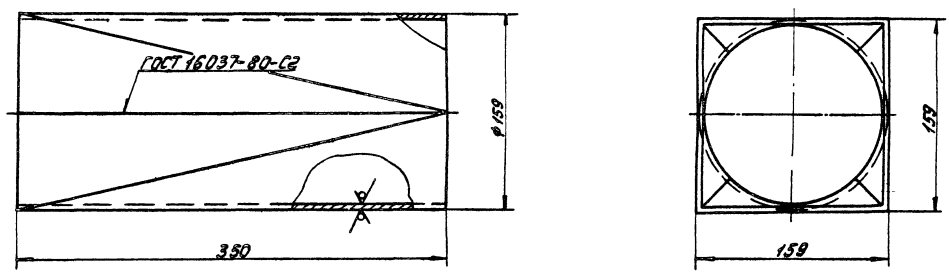

Развертка
М1:5

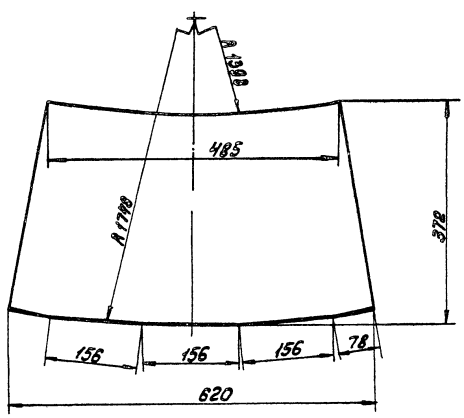

h14, $\pm\frac{IT14}{2}$.

				9А.527.01.001			
Изм. Лист	№ докум.	Подп.	Дата	Патрубок	Лит.	Масса	Масштаб
Разраб.	Заруцкая				И	4,8	1:2,5
Пров.	Потутков				Лист	Листов 1	
Н.контр.	Дубинец			Лист Б3.0 ГОСТ 19903-74 / В Ст.3сп ГОСТ 16523-70	Мосводоканалниипроект Отдел N5		

Копировал: 19473-08 32 Формат А3

9А.527.01.003

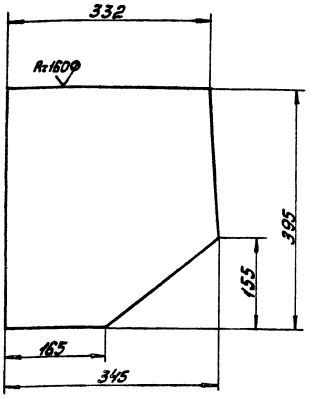

h14; ± IT14/2.

Изм.	Лист	№ докум.	Подп.	Дата	9А.527.01.003	Лит.	Масса	Масштаб
Разраб.		Зарецкая			Лист	И	3,2	1:5
Пров.		Потутков				Лист	Листов 1	
Н.контр.		Дубинец			Лист Б3 ГОСТ 19903-74 Вст.3сп ГОСТ 16523-70	Мосводоканалниипроект Отдел №5		

Формат А4

Инв.№подл. | Подп. и дата | Взам.инв.№ | Инв.№дубл. | Подп. и дата

9А.527.01.004

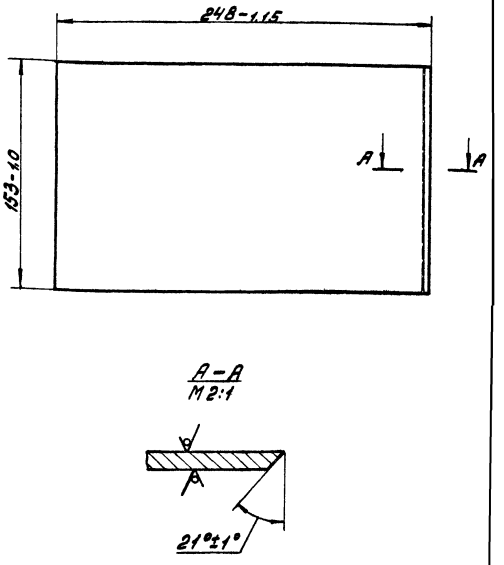

Изм.	Лист	№ докум.	Подп.	Дата	9А.527.01.004	Лит.	Масса	Масштаб
Разраб.		Зарецкая			Лист	И	0,8	1:1
Пров.		Потутков				Лист	Листов 1	
Н.контр.		Дубинец			Лист Б-3 ГОСТ 19903-74 Вст.3сп ГОСТ 16523-70	Мосводоканалниипр-кт Отдел №5		

Формат А4

Инв.№подл. | Подп. и дата | Взам.инв.№ | Инв.№дубл. | Подп. и дата

9А.527.02.000СБ

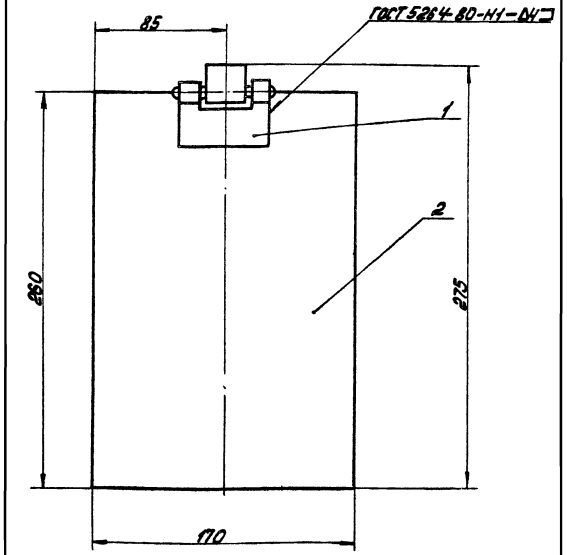

1. Все размеры для справок.
2. Шероховатость обрабатываемых поверхностей деталей без чертежа – Rz160.

Изм.	Лист	№ докум.	Подп.	Дата	9А.527.02.000СБ	Лит.	Масса	Масштаб
Разраб.		Зарецкая			Крышка откидная	И	1,5	1:2
Пров.		Потутков			Сборочный чертеж	Лист	Листов 1	
Рук.		Потутков				Мосводоканалниипроект Отдел №5		
Н.контр.		Дубинец						

Формат А4

Формат	Зона	Поз.	Обозначение	Наименование	Кол.	Примечание
				Документация.		
А4			9А.527.02.000СБ	Сборочный чертеж		
				Сборочные единицы.		
А4		1	9А.527.02.100	Петля	1	
				Детали.		
А4		2	9А.527.02.001	Лист Лист Б3 ГОСТ 19903-74 Вст.3сп ГОСТ 16523-70		
				260 h14 × 170 h14	1	1,0кг

Инв.№подл. | Подп. и дата | Взам.инв.№ | Инв.№дубл. | Подп. и дата

Изм.	Лист	№ докум.	Подп.	Дата	9А.527.02.000	Лит.	Лист	Листов
Разраб.		Зарецкая			Крышка откидная	И		1
Пров.		Потутков				Мосводоканалниипроект Отдел №5		
Рук.		Потутков						
Н.контр.		Дубинец						

Формат А4

9А 527.02.100СБ

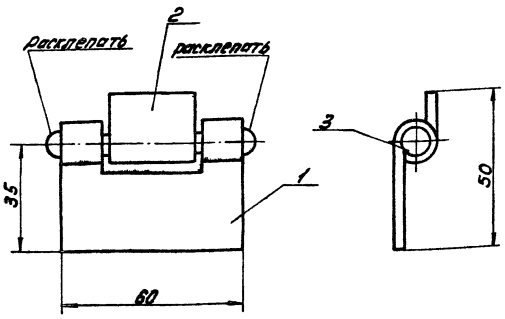

1. Все размеры для справок
2. При расклепывании концов оси поз. 3 должно быть обеспечено свободное проворачивание скоб поз. 1 и 2 относительно друг друга.
3. Шероховатость обрабатываемых поверхностей деталей без чертежа - Rz160 √.

Изм.	Лист	№ докум.	Подп.	Дата	9А.527.02.100СБ			
Разраб.		Заруцкая			Петля	Лит.	Масса	Масштаб
Пров.		Потутков			Сборочный чертеж	И	0,15	1:1
Рук.		Потутков				Лист	Листов 1	
Н. контр.		Дубинец				Мосводоканалниипроект Отдел N5		

Формат А4

Формат	Зона	Поз.	Обозначение	Наименование	Кол.	Примеч.
				Документация.		
А4			9А.527.02.100СБ	Сборочный чертеж		
				Детали.		
А4		1	9А.527.02.101	Скоба	1	
А4		2	9А.527.02.102	Скоба	1	
Б4		3	9А.527.02.103	Ось		
				Круг В6 ГОСТ 2590-71 / Вст.3сп ГОСТ 535-79		
				L = 75h14	1	0,02кг

Изм.	Лист	№ докум.	Подп.	Дата	9А.527.02.100			
Разраб.		Заруцкая			Петля	Лит.	Лист	Листов
Пров.		Потутков				И		1
Рук.		Потутков				Мосводоканалниипр-кт Отдел N5		
Н. контр.		Дубинец						

Формат А4

Инв. № подл. | Подп. и дата | Взам. инв. № | Инв. № дубл. | Подп. и дата

9А.527.02.101

Rz160 √ (√)

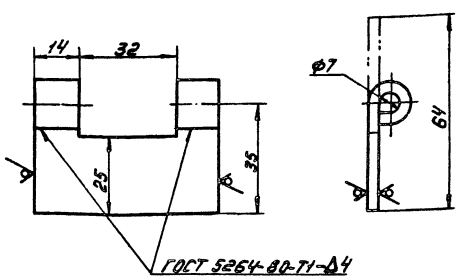

H14; h14; ± IT14/2.

Изм.	Лист	№ докум.	Подп.	Дата	9А.527.02.101			
Разраб.		Заруцкая			Скоба	Лит.	Масса	Масштаб
Пров.		Потутков				И	0,08	1:1
Н. контр.		Дубинец				Лист	Листов 1	
					Полоса Б-2-4х60 ГОСТ 103-76 / Вст.3сп ГОСТ 535-79	Мосводоканалниипр-кт Отдел N5		

Формат А4

9А.527.02.102

Rz160 √ (√)

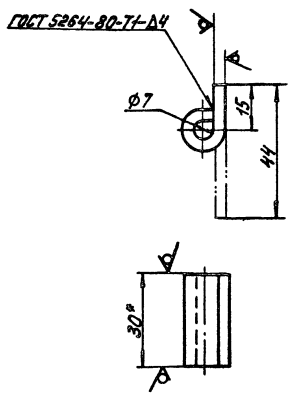

1. H14; h14; ± IT14/2.
2. *Размер для справок.

Изм.	Лист	№ докум.	Подп.	Дата	9А.527.02.102			
Разраб.		Заруцкая			Скоба	Лит.	Масса	Масштаб
Пров.		Потутков				И	0,05	1:1
Н. контр.		Дубинец				Лист	Листов 1	
					Полоса Б-2-4х30 ГОСТ 103-76 / Вст.3сп ГОСТ 535-79	Мосводоканалниипр-кт Отдел N5		

Копировал: 19473-08 34 Формат А4

9А.527.00.001

Rz160 (√)

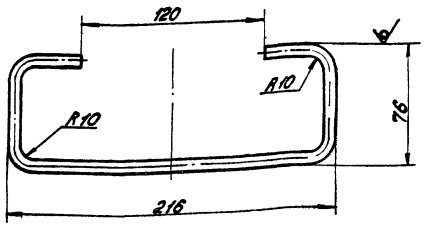

1. Развернутая длина L = 408 мм.

2. h14; $\pm\frac{IT14}{2}$.

Изм.	Лист	№ докум.	Подп.	Дата	9А.527.00.001	Лит.	Масса	Масштаб
Разраб.		Заруцкая			Ручка	И	0,16	1:2
Пров.		Потутков				Лист	Листов 1	
Н.контр.		Дубинец			Круг В8 ГОСТ 2590-71 / Вст.3сп ГОСТ 535-79	Мосводоканалниипроект Отдел Н5		

Формат А4

6С.70.34

Rz160 (√)

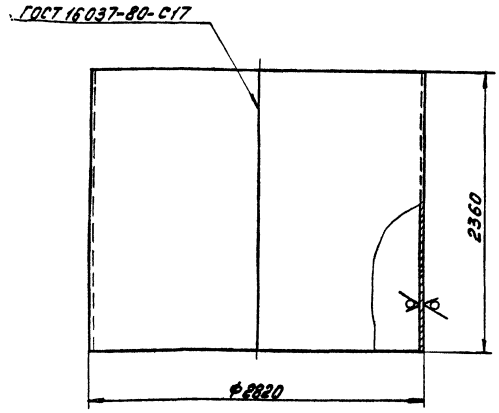

1. Развернутая длина L = 8824 мм.

2. h14.

Изм.	Лист	№ докум.	Подп.	Дата	6С.70.34	Лит.	Масса	Масштаб
Разраб.		Заруцкая			Патрубок Ф2820×10	И	1635,0	1:25
Пров.		Потутков				Лист	Листов 1	
Н.контр.		Дубинец			Лист Б10 ГОСТ 19903-74 / Вст.3сп ГОСТ 14637-79	Мосводоканалниипроект Отдел Н5		

Формат А4

Инв. № подл. | Подп. и дата | Взам. инв. № | Инв. № дубл. | Подп. и дата

6С.70.35

Rz160 (√)

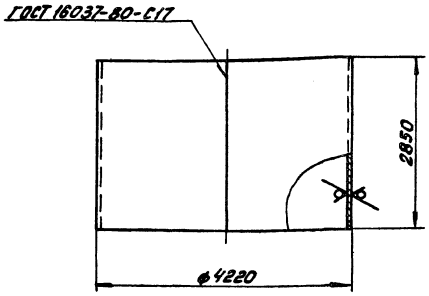

1. Развернутая длина L = 13220 мм.

2. h14.

Изм.	Лист	№ докум.	Подп.	Дата	6С.70.35	Лит.	Масса	Масштаб
Разраб.		Заруцкая			Патрубок Ф4220×10	И	2964,0	1:50
Пров.		Потутков				Лист	Листов 1	
Н.контр.		Дубинец			Лист Б10 ГОСТ 19903-74 / Вст.3сп ГОСТ 14637-79	Мосводоканалниипроект Отдел Н5		

Копировал:

Формат А4

gost.e-ecolog.ru