ОТСТОЙНИКИ

КАНАЛИЗАЦИОННЫЕ РАДИАЛЬНЫЕ

ПЕРВИЧНЫЕ

ИЗ СБОРНОГО ЖЕЛЕЗОБЕТОНА

ДИАМЕТРОМ 50 м

Альбом VI

ЧАСТЬ 2

19473-07

ЦЕНА 4-03

gost.e-ecolog.ru

ЦЕНТРАЛЬНЫЙ ИНСТИТУТ ТИПОВОГО ПРОЕКТИРОВАНИЯ
ГОССТРОЯ СССР

Москва, А-445, Смольная ул., 22

Сдано в печать V 1964 г.

Заказ № 7147 Тираж 380 экз.

ТИПОВОЙ ПРОЕКТ
902-2-381 84

ОТСТОЙНИКИ КАНАЛИЗАЦИОННЫЕ РАДИАЛЬНЫЕ ПЕРВИЧНЫЕ ИЗ СБОРНОГО ЖЕЛЕЗОБЕТОНА

ДИАМЕТРОМ 50 м

СОСТАВ ПРОЕКТА:

АЛЬБОМ:

I	Технологическая и санитарно-техническая части
II	Архитектурно-строительная часть
III	Строительные изделия
IV	Электротехническая часть
V	Задание заводу-изготовителю
VI	Нестандартизированное оборудование. Илоскреб. Часть 1 и часть 2
VII	Нестандартизированное оборудование. Затворы щитовые, установка сигнализатора уровня осадка и фасонные части
VIII	Нестандартизированное оборудование. Токоприемник кольцевой. (из т п. 902-2-346)
IX	Нестандартизированное оборудование. Устройство для удаления плавающих веществ
X	Спецификации оборудования
XI	Сборник спецификаций оборудования
XII	Ведомость потребности в материалах
XIII	Сметы
XIV	Показатели результатов применения передового опыта

АЛЬБОМ VI ч. 2

РАЗРАБОТАН
проектным институтом
„МосводоканалНИИпроект"

Главный инженер института СОКОЛИН
Главный инженер проекта КАЗАНОВ

Рабочая документация
Утверждена и введена в действие
МосводоканалНИИпроектом
Приказ № 312 от 20 декабря 1983 г.

Привязан:

Инв. №

4И.480.04.00.000 С5

Альбом VI, часть 2

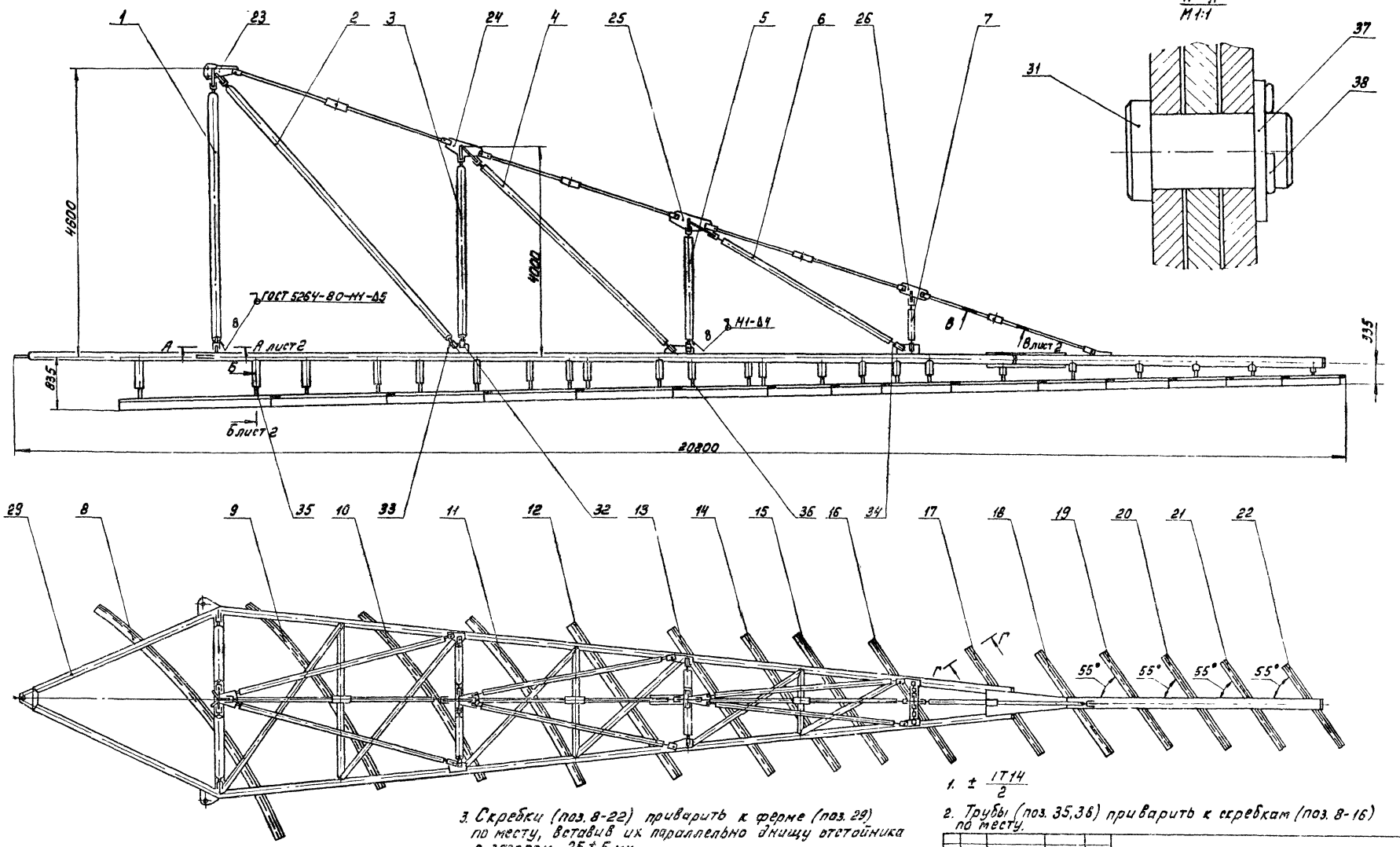

1. $\pm \frac{IT14}{2}$

2. Трубы (поз. 35,36) приварить к скребкам (поз. 8-16) по месту.

3. Скребки (поз. 8-22) приварить к ферме (поз. 29) по месту, вставив их параллельно днищу отстойника с зазором 25±5 мм.
Скребки приварить так, чтобы каждый последующий перекрывал предыдущий на 100...150 мм.

4. Детали (поз. 32, 33, 34) приварить на месте монтажа и поскреба после уточнения длин стержней.

5. Шероховатость обрабатываемых поверхностей деталей без чертежа Rz 160

Изм.	Лист	№ докум.	Подп.	Дата	4И.480.04.00.000 С5			
Разраб.		Нестеров			Крыло скребковое Сборочный чертеж	Лит.	Масса	Масштаб
Пров.		Потутков				И	2800	1:40
						Лист 1	Листов 2	
Н. контр.		Дубинец				Мосводоканалниипроект Отдел №5		

Инв. № подл. | Подп. и дата | Взам. инв. № | Инв. № дубл. | Подп. и дата

Формат	Зона	Поз.	Обозначение	Наименование	Кол.	Примеч.
				Документация		
*)			4И.480.04.00.000СБ	Сборочный чертеж		*) А2; А4;
				Сборочные единицы		
А4		1	4И.480.04.00.010	Стержень	2	
А4		2	4И.480.04.00.010-01	Стержень	2	
А4		3	4И.480.04.00.010-02	Стержень	2	
А4		4	4И.480.04.00.010-03	Стержень	2	
А4		5	4И.480.04.00.010-04	Стержень	2	
А4		6	4И.480.04.00.010-05	Стержень	2	
А4		7	4И.480.04.00.010-05	Стержень	2	
А4		8	4И.480.04.00.020	Скребок в сборе	1	
А4		9	4И.480.04.00.020-01	Скребок в сборе	1	
А4		10	4И.480.04.00.020-02	Скребок в сборе	1	
А4		11	4И.480.04.00.020-03	Скребок в сборе	1	
А4		12	4И.480.04.00.020-04	Скребок в сборе	1	
А4		13	4И.480.04.00.020-05	Скребок в сборе	1	
А4		14	4И.480.04.00.020-06	Скребок в сборе	1	
А4		15	4И.480.04.00.020-07	Скребок в сборе	1	
А4		16	4И.480.04.00.020-08	Скребок в сборе	1	
А4		17	4И.480.04.00.020-09	Скребок в сборе	1	
А4		18	4И.480.04.00.020-10	Скребок в сборе	1	
А4		19	4И.480.04.00.020-11	Скребок в сборе	1	
А4		20	4И.480.04.00.020-12	Скребок в сборе	1	

Изм.	Лист	№ докум.	Подп.	Дата	4И.480.04.00.000			
Разраб.		Нестерев			Крыло скребковое	Лит. И	Лист 1	Листов 3
Пров.		Потутков				Мосводоканал Ниипроект		
Н контр.		Дубинец				Отдел № 5		

Формат А4

Формат	Зона	Поз.	Обозначение	Наименование	Кол.	Примеч.
А4		21	4И.480.04.00.020-13	Скребок в сборе	1	
А4		22	4И.480.04.00.020-14	Скребок в сборе	1	
А4		23	4И.480.04.00.030	Узел крепления	1	
А4		24	4И.480.04.00.040	Узел крепления	1	
А4		25	4И.480.04.00.050	Узел крепления	1	
А4		26	4И.480.04.00.060	Узел крепления	1	
А4		27	4И.480.04.00.070	Стяжка	4	
А4		28	4И.480.04.00.070-01	Стяжка	4	
А4		29	4И.480.04.00.080	Ферма	1	
				Детали		
А4		30	4И.480.00.00.001	Муфта стяжная	4	
А4		31	4И.480.04.00.001	Палец	36	
А4		32	4И.480.04.00.002	Вилка	14	
Б4		33	4И.480.04.00.003	Вставка		
				круг $\frac{В75\ ГОСТ\ 2590-71}{Вст3сп\ ГОСТ\ 535-79}$		
				L = 160h14	8	5,5 кг
Б4		34	4И.480.04.00.004	Вставка		
				круг $\frac{В48\ ГОСТ\ 2590-71}{Вст3сп\ ГОСТ\ 535-79}$		
				L = 120h14	6	1,68 кг

Подп. и дата | Инв. № дубл. | Взам. инв. № | Подп. и дата | Инв. № подл.

Изм.	Лист	№ докум.	Подп.	Дата	4И.480.04.00.000	Лист 2

Формат А4

Формат	Зона	Поз.	Обозначение	Наименование	Кол.	Примеч.
Б4		35	4И.480.04.00.005	Труба		
				Труба $\frac{48\times4\ ГОСТ\ 8734-75}{В10\ ГОСТ\ 8733-74}$		
				L = 300h14	5	1,3 кг
Б4		36	4И.480.04.00.006	Труба		
				Труба $\frac{48\times4\ ГОСТ\ 8734-75}{В10\ ГОСТ\ 8733-74}$		
				L = 250h14	4	1,25 кг
				Стандартные изделия		
		37		Шайба 30.02.096		
				ГОСТ 11371-78	36	
		38		Шплинт 5×50-001		
				ГОСТ 397-79	36	

Изм.	Лист	№ докум.	Подп.	Дата	4И.480.04.00.000	Лист 3

Формат А4

4И.480.04.00.000СБ

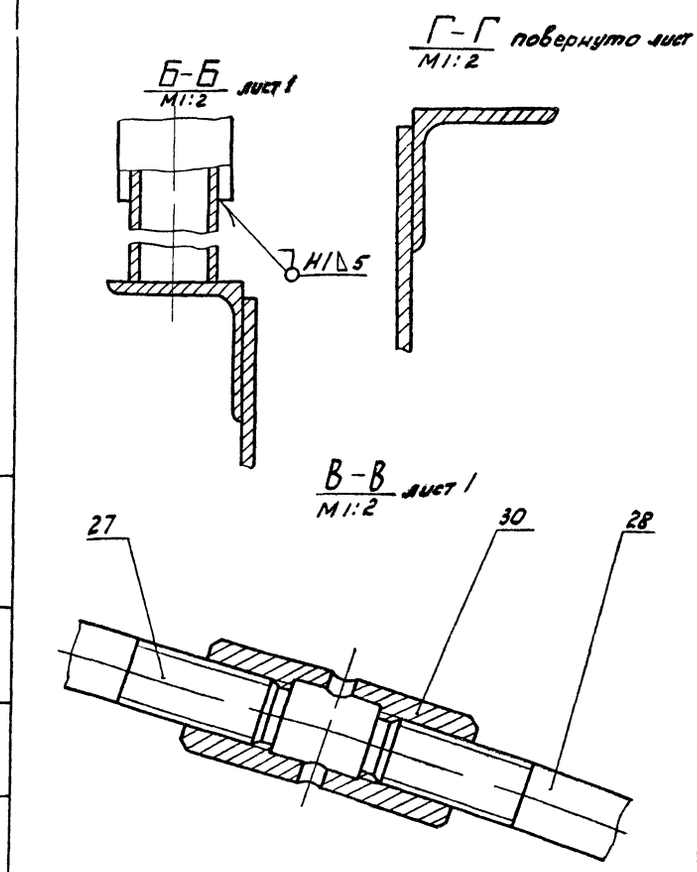

Подп. и дата | Инв. № дубл. | Взам. инв. № | Подп. и дата | Инв. № подл.

Изм.	Лист	№ докум.	Подп.	Дата	4И.480.04.00.000СБ	Лист 2

Копировал [illegible] 19473-07 4

Формат А4

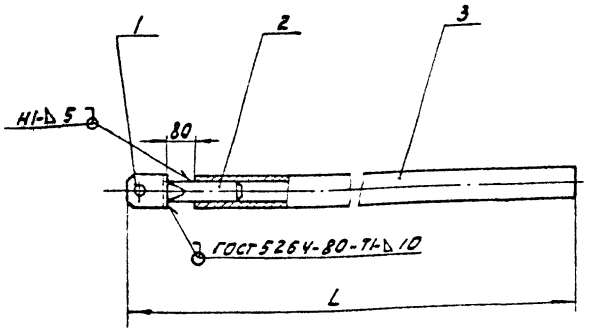

Обозначение	L, мм	Масса, кг
ЧИ. 480.04.00.010	4610	62
ЧИ. 480.04.00.010-01	5910	78
ЧИ. 480.04.00.010-02	4060	55
ЧИ. 480.04.00.010-03	5310	70
ЧИ. 480.04.00.010-04	2710	22
ЧИ. 480.04.00.010-05	4310	32
ЧИ. 480.04.00.010-06	1310	12

1. $\pm \frac{17}{2}$ 14.
2. Длина трубы (поз.3) выполнена с небольшим припуском, лишнюю часть трубы срезать на месте монтажа шлоскрева, после уточнения необходимой длины стержня.
3. Шероховатость обрабатываемых поверхностей деталей без чертежа Rz 40.

ЧИ.480.04.00.010СБ

Стержень
Сборочный чертеж

Лит. И | Масса см. табл | Масштаб —
Лист | Листов: 1

Мосводоканалниипроект Отдел N 5

Изм. Лист N докум. Подп. Дата
Разраб. Нестеров
Пров. Потутков
Н.контр. Дубинец

Формат А4

Формат	Зона	Поз.	Обозначение	Наименование	Кол.	Примеч.
				Документация		
А4			ЧИ 480 04 00 010СБ	Сборочный чертеж		
				Детали		
А4		1	ЧИ.480.04.00.002	Вилка	1	
Б4		2	ЧИ.480.04.00.011	Вставка		
				Круг $\frac{\text{Ø75 ГОСТ 2590-71}}{\text{Ст3сп ГОСТ 535-79}}$		
				L = 170 h14	1	
Б4		3	ЧИ.480.04.00.012	Труба		
				Труба $\frac{\text{89х6 ГОСТ 8732-78}}{\text{Ст2сп ГОСТ 8731-74}}$		
				L = 4400 h14	1	54,0 кг
				Переменные данные для исполнения		
				ЧИ 480 04.00 010-01		
				Детали		
Б4		3	ЧИ.480.04.00.012-01	Труба		
				Труба $\frac{\text{89х6 ГОСТ 8732-78}}{\text{Ст2сп ГОСТ 8731-74}}$		
				L = 5700 h14	1	10,0 кг

Инв. N подл. | Подп. и дата | Взам. инв. N | Инв. N дубл. | Подп. и дата

ЧИ.480.04.00.010

Стержень

Лит. И | Лист 1 | Листов 3

Мосводоканалниипроект Отдел N 5

Изм. Лист N докум. Подп. Дата
Разраб. Нестеров
Пров. Потутков
Н.контр. Дубинец

Формат А4

Формат	Зона	Поз.	Обозначение	Наименование	Кол.	Примеч.
				ЧИ.480.04.00.010-02		
				Детали		
Б4	3		ЧИ.480.04.00.012-02	Труба		
				Труба $\frac{\text{89х6 ГОСТ 8732-78}}{\text{Ст2сп ГОСТ 8731-74}}$		
				L = 3850 h14	1	47,0 кг
				ЧИ.480.04.00.010-03		
				Детали		
Б4	3		ЧИ.480.04.00.012-03	Труба		
				Труба $\frac{\text{89х6 ГОСТ 8732-78}}{\text{Ст2сп ГОСТ 8731-74}}$		
				L = 5100 h14	1	62,0 кг
				ЧИ.480.04.00.010-04		
				Детали		
Б4	2		ЧИ.480.04.00.011-04	Вставка		
				Круг $\frac{\text{Ø48 ГОСТ 2590-71}}{\text{Ст3сп ГОСТ 535-79}}$		
				L = 160 h14	1	1,68 кг
Б4	3		ЧИ.480.04.00.012-04	Труба		
				Труба $\frac{\text{60х5 ГОСТ 8732-78}}{\text{Ст2сп ГОСТ 8731-74}}$		
				L = 2500 h14	1	17,0 кг

Инв. N подл. | Подп. и дата | Взам. инв. N | Инв. N дубл. | Подп. и дата

ЧИ.480.04.00.010

Лист 2

Изм. Лист N докум. Подп. Дата

Формат А4

Формат	Зона	Поз.	Обозначение	Наименование	Кол.	Примеч.
				ЧИ.480.04.00.010-05		
				Детали		
Б4	2		ЧИ.480.04.00.011-05	Вставка		
				Круг $\frac{\text{Ø48 ГОСТ 2590-71}}{\text{Ст3сп ГОСТ 535-79}}$		
				L = 160 h14	1	1,68 кг
Б4	3		ЧИ.480.04.00.012-05	Труба		
				Труба $\frac{\text{60х5 ГОСТ 8732-78}}{\text{Ст2сп ГОСТ 8731-74}}$		
				L = 4100 h14	1	27,6 кг
				ЧИ.480.04.00.010-06		
				Детали		
Б4	2		ЧИ.480.04.00.011-06	Вставка		
				Круг $\frac{\text{Ø48 ГОСТ 2590-71}}{\text{Ст3сп ГОСТ 535-79}}$		
				L = 160 h14	1	1,68 кг
Б4	3		ЧИ.480.04.00.012-06	Труба		
				Труба $\frac{\text{60х5 ГОСТ 8732-78}}{\text{Ст2сп ГОСТ 8731-74}}$		
				L = 1100 h14	1	7,5 кг

Инв. N подл. | Подп. и дата | Взам. инв. N | Инв. N дубл. | Подп. и дата

ЧИ.480.04.00.010

Лист 3

Изм. Лист N докум. Подп. Дата

Копировал:

Рис.1

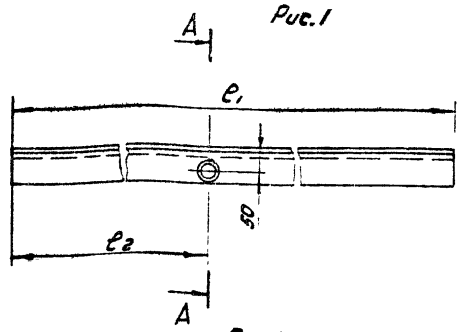

Рис.2

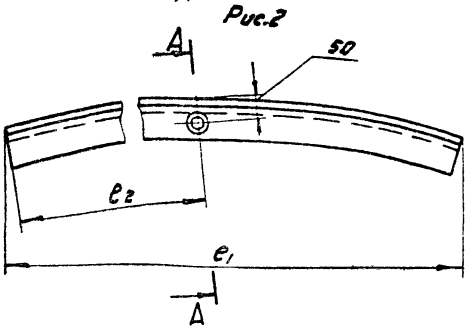

Обозначение	Рис	e_1, мм	e_2, мм	e_3, мм	Масса, кг
ЧИ.480.04.00.020	2	4600	100	470	83,4
ЧИ.480.04.00.020-01	2	3650	1250	460	66,0
ЧИ.480.04.00.020-02	2	3300	1250	460	60,0
ЧИ.480.04.00.020-03	2	3200	630	460	55,5
ЧИ.480.04.00.020-04	1	2950	350	460	53,0
ЧИ.480.04.00.020-05	1	2800	520	390	50,0
ЧИ.480.04.00.020-06	1	2600	600	390	47,0
ЧИ.480.04.00.020-07	1	2480	700	390	44,0
ЧИ.480.04.00.020-08	1	2350	820	390	42,0
ЧИ.480.04.00.020-09	1	2100	1050	390	38,0
ЧИ.480.04.00.020-10	1	2000	1000	280	35,5
ЧИ.480.04.00.020-11	1	1850	925	280	33,0
ЧИ.480.04.00.020-12	1	1800	900	280	32,0
ЧИ.480.04.00.020-13	1	1750	875	240	31,0
ЧИ.480.04-00-020-14	1	1500	750	240	26,5

А-А
М1:2

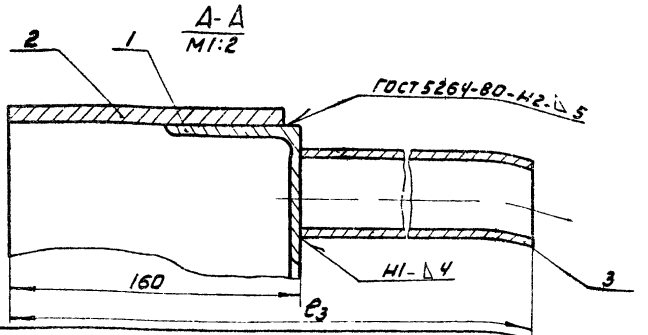

1. h14; ± $\frac{IT14}{2}$.
2. Шероховатость обрабатываемых поверхностей деталей без чертежа — Rz160

Изм.	Лист	№ докум.	Подп.	Дата	ЧИ.480.04.00.020СБ			
Разраб.		Нестеров			Скребок в сборе	Лит. И	Масса см. табл.	Масштаб —
Пров.		Потутков			Сборочный чертеж	Лист	Листов: 1	
Н. контр.		Дубинец				Мосводоканалниипроект Отдел № 5		

Формат А3

Формат	Зона	Поз.	Обозначение	Наименование	Кол.	Примеч.
				Документация		
А3			ЧИ480.04.00.020СБ	Сборочный чертеж		
				Детали		
А4		1	ЧИ.480.04.00.021	Уголок	1	
А4		2	ЧИ.480.04.00.022	Пластина	1	
Б4		3	ЧИ.480.04.00.023	Труба	1	
				Труба $\frac{48\times4\ ГОСТ\ 8734-75}{В10\ ГОСТ\ 8733-74}$		
				L = 310 h14	1	1,32 кг
				Переменные данные для исполнения		
				ЧИ.480.04.00.020-01		
				Детали		
А4		1	ЧИ.480.04.00.021-01	Уголок	1	
А4		2	ЧИ.480.04.00.022-01	Пластина	1	

Изм.	Лист	№ докум.	Подп.	Дата	ЧИ.480.04.00.020			
Разраб.		Нестеров			Скребок в сборе	Лит. И	Лист 1	Листов 9
Пров.		Потутков				Мосводоканалниипроект Отдел № 5		
Н.контр.		Дубинец						

Формат А4

Формат	Зона	Поз.	Обозначение	Наименование	Кол.	Примеч.
Б4		3	ЧИ.480.04.00.023-01	Труба		
				Труба $\frac{48\times4\ ГОСТ\ 8734-75}{В10\ ГОСТ\ 8733-74}$		
				L = 300 h14	1	1,3 кг
				ЧИ.480.04.00.020-02		
				Детали		
А4		1	ЧИ.480.04.00.021-02	Уголок	1	
А4		2	ЧИ.480.04.00.022-02	Пластина	1	
Б4		3	ЧИ.480.04.00.023-02	Труба		
				Труба $\frac{48\times4\ ГОСТ\ 8734-75}{В10\ ГОСТ\ 8733-74}$		
				L = 300 h14	1	1,3 кг
				ЧИ.480.04.00.020-03		
				Детали		
А4		1	ЧИ.480.04.00.021-03	Уголок	1	
А4		2	ЧИ.480.04.00.022-03	Пластина	1	
Б4		3	ЧИ.480.04.00.023-03	Труба		
				Труба $\frac{48\times4\ ГОСТ\ 8734-75}{В10\ ГОСТ\ 8733-74}$		
				L = 300 h14	1	1,3 кг
				ЧИ.480.04.00.020-04		

Инв. № подл. | Подп. и дата | Взам. инв. № | Инв. № дубл. | Подп. и дата

Изм.	Лист	№ докум.	Подп.	Дата	ЧИ.480.04.00.020	Лист 2

Копировал: Дзюя — 19473-07 6 Формат А4

Формат	Зона	Поз.	Обозначение	Наименование	Кол.	Примеч.
64		1	4И.480.04.00.021-04	Уголок		
				Уголок 675×75×7 ГОСТ 8509-72 / ВСт3сп ГОСТ 535-79		
				L=2950 h14	1	23,5кг
64		2	4И.480.04.00.022-04	Пластина		
				Лист 68 ГОСТ 19903-74 / ВСт3сп ГОСТ 14637-79		
				2950 h14×150 h14	1	27,8кг
64		3	4И.480.04.00.023-04	Труба		
				Труба 48×4 ГОСТ 8734-75 / В10 ГОСТ 8733-74		
				L=300 h14	1	1,3кг
				4И 480 04 00 020-05		
				Детали		
64		1	4И.480.04.00.021-05	Уголок		
				Уголок 675×75×7 ГОСТ 8509-72 / ВСт3сп ГОСТ 535-79		
				L=2800 h14	1	22,3кг
64		2	4И.480.04.00.022-05	Пластина		
				Лист 68 ГОСТ 19903-74 / ВСт3сп ГОСТ 14637-79		
				2800 h14×150 h14	1	26,4кг
64		3	4И.480.04.00.023-05	Труба		
				Труба 48×4 ГОСТ 8734-75 / В10 ГОСТ 8733-74		
				L=230 h14	1	1,0кг

Изм. | Лист | № докум. | Подп. | Дата — 4И.480.04.00.020 — Лист 3

Формат А4

Формат	Зона	Поз.	Обозначение	Наименование	Кол.	Примеч.
64		3	4И.480.04.00.023-07	Труба		
				Труба 48×4 ГОСТ 8734-75 / В10 ГОСТ 8733-74		
				L=230 h14	1	1,0×2
				4И.480.04.00.020-08		
				Детали		
64		1	4И.480.04.00.021-08	Уголок		
				Уголок 675×75×7 ГОСТ 8509-72 / ВСт3сп ГОСТ 535-79		
				L=2350 h14	1	18,7кг
64		2	4И.480.04.00.022-08	Пластина		
				Лист 68 ГОСТ 19905-74 / ВСт3сп ГОСТ 14637-79		
				2350 h14×150 h14	1	22,2кг
64		3	4И.480.04.00.023-08	Труба		
				Труба 48×4 ГОСТ 8734-75 / В10 ГОСТ 8733-74		
				L=230 h14	1	1,0кг
				4И.480.04.00.020-09		
				Детали		
64		1	4И.480.04.00.021-09	Уголок		
				Уголок 675×75×7 ГОСТ 8509-72 / ВСт3сп ГОСТ 535-79		
				L=2100 h14	1	16,7кг

Изм. | Лист | № докум. | Подп. | Дата — 4И.480.04.00.020 — Лист 5

Формат А4

Формат	Зона	Поз.	Обозначение	Наименование	Кол.	Примеч.
				4И.480.04.00.020-06		
				Детали		
64		1	4И.480.04.00.021-06	Уголок		
				Уголок 675×75×7 ГОСТ 8509-72 / ВСт3сп ГОСТ 535-79		
				L=2600 h14	1	21кг
64		2	4И.480.04.00.022-06	Пластина		
				Лист 68 ГОСТ 19903-74 / ВСт3сп ГОСТ 14637-79		
				2600 h14×150 h14	1	25кг
64		3	4И.480.04.00.023-06	Труба		
				Труба 48×4 ГОСТ 8734-75 / В10 ГОСТ 8733-74		
				L=230 h14	1	1,0кг
				4И.480.04.00.020-07		
				Детали		
64		1	4И.480.04.00.021-07	Уголок		
				Уголок 675×75×7 ГОСТ 8509-72 / ВСт3сп ГОСТ 535-79		
				L=2480 h14	1	19,8кг
64		2	4И.480.04.00.022-07	Пластина		
				Лист 68 ГОСТ 19903-74 / ВСт3сп ГОСТ 14637-79		
				2480 h14×150 h14	1	23,4кг

Изм. | Лист | № докум. | Подп. | Дата — 4И.480.04.00.020 — Лист 4

Формат А4

Формат	Зона	Поз.	Обозначение	Наименование	Кол.	Примеч.
64		2	4И.480.04.00.022.09	Пластина		
				Лист 68 ГОСТ 19903-74 / В10 ГОСТ 14637-79		
				2100 h14×150 h14	1	19,8кг
64		3	4И.480.04.00.023-09	Труба		
				Труба 48×4 ГОСТ 8734-75 / В10 ГОСТ 8733-74		
				L=230 h14	1	1,0кг
				4И.480.04.00.020-10		
				Детали		
64		1	4И.480.04.00.021-10	Уголок		
				Уголок 675×75×7 ГОСТ 8509-72 / ВСт3сп ГОСТ 535-79		
				L=2000 h14	1	15,9кг
64		2	4И 480 04 00 022-10	Пластина		
				Лист 68 ГОСТ 19903-74 / ВСт3сп ГОСТ 14637-79		
				2000 h14×150 h14	1	18,8кг
64		3	4И.480.04.00.023-10	Труба		
				Труба 48×4 ГОСТ 8734-75 / В10 ГОСТ 8733-74		
				L=120 h14	1	0,5кг
				4И.480.04.00.020-11		
				Детали		

Изм. | Лист | № докум. | Подп. | Дата — 4И.480.04.00.020 — Лист 6

Копировал: [illegible] 19493-07 7 Формат А4

Формат	Зона	Поз.	Обозначение	Наименование	Кол.	Примеч.
Б4		1	ЧИ. 480.04.00. 021-11	Уголок		
				Уголок 875х75х7 ГОСТ 8509-72 / Вст3сп ГОСТ 535-79		
				L = 1850 h14	1	14,7 кг
Б4		2	ЧИ. 480. 04. 00. 022-11	Пластина		
				лист 58 ГОСТ 19903-74 / Вст3сп ГОСТ 14637-79		
				1850 h14 х 150 h14	1	17,3 кг
Б4		3	ЧИ 480 04. 00 023-11	Труба		
				Труба 48х4 ГОСТ 8734-75 / В10 ГОСТ 8733-74		
				L = 120 h14	1	0,5 кг
				ЧИ. 480. 04. 00. 020-12		
				Детали		
Б4		1	ЧИ. 480. 04. 00. 021-12	Уголок		
				Уголок 875х75х7 ГОСТ 8509-72 / Вст3сп ГОСТ 535-79		
				L = 1800 h14	1	14,4 кг
Б4		2	ЧИ. 480. 04. 00. 022-12	Пластина		
				лист 58 ГОСТ 19903-74 / Вст3сп ГОСТ 14637-79		
				1800 h14 х 150 h14	1	17,0 кг
Б4		3	ЧИ. 480. 04. 00. 023-12	Труба		
				Труба 48х4 ГОСТ 8734-75 / В10 ГОСТ 8733-74		
				L = 120 h14	1	0,5 кг

Изм. Лист № докум. Подп. Дата — ЧИ. 480.04.00.020 — Лист 7

Формат А4

Формат	Зона	Поз.	Обозначение	Наименование	Кол.	Примеч.
				ЧИ. 480.04.00.020-13		
				Детали		
Б4		1	ЧИ. 480.04.00.021-13	Уголок		
				Уголок 875х75х7 ГОСТ 8509-72 / Вст3сп ГОСТ 535-79		
				L = 1750 h14	1	13,9 кг
Б4		2	ЧИ. 480.04.00.022-13	Пластина		
				лист 68 ГОСТ 19903-74 / Вст3сп ГОСТ 14637-79		
				1750 h14 х 150 h14	1	16,5 кг
Б4		3	ЧИ. 480.04.00.023-13	Труба		
				Труба 48х4 ГОСТ 8734-75 / В10 ГОСТ 8733-74		
				L = 80 h14	1	0,3 кг
				ЧИ. 480.04.00. 020-14		
				Детали		
Б4		1	ЧИ. 480.04.00. 021-14	Уголок		
				Уголок 875х75х7 ГОСТ 8509-72 / Вст3сп ГОСТ 535-79		
				L = 1500 h14	1	12,0 кг
Б4		2	ЧИ. 480.04.00.022-14	Пластина 1500 h14 х 150 h14	1	14,1 кг
				лист 68 ГОСТ 19903-74 / Вст3сп ГОСТ 14637-79		

Инв.№ подл. | Подп. и дата | Взам. инв.№ | Инв.№ дубл. | Подп. и дата

Изм. Лист № докум. Подп. Дата — ЧИ. 480.04.00.020 — Лист 8

Формат А4

Формат	Зона	Поз.	Обозначение	Наименование	Кол.	Примеч.
Б4		3	ЧИ. 480. 04. 00. 023-14	Труба		
				Труба 48х4 ГОСТ 8734-75 / В10 ГОСТ 8733-74		
				L = 80 h14	1	0,3 кг

Изм. Лист № докум. Подп. Дата — ЧИ. 480.04.00.020 — Лист 9

Формат А4

120 00 h008h ИИ

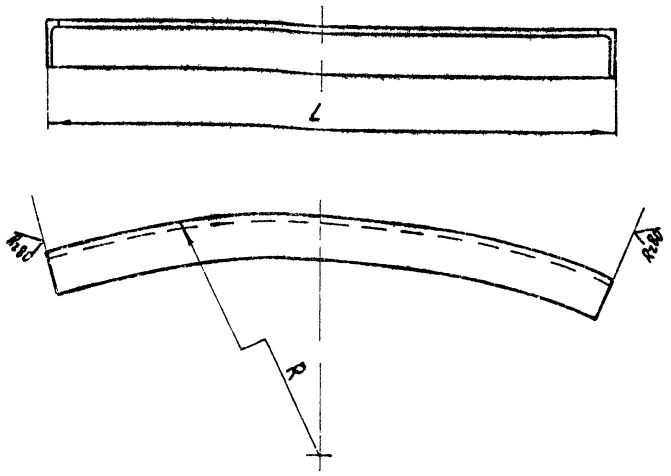

Обозначение	L, мм	R, мм	L1, мм	Масса, кг
ЧИ. 480.04.00.021	4600	6020	4712	37,5
ЧИ. 480.04.00.021-01	3650	7920	3722	29,6
ЧИ. 480.04.00.021-02	3300	9620	3351	26,7
ЧИ. 480.04.00.021-03	3200	11170	3114	24,8

1. h14; $\pm \frac{IT14}{2}$,
2. L1 - Развернутая длина

Инв.№ подл. | Подп. и дата | Взам. инв.№ | Инв.№ дубл. | Подп. и дата

Изм.	Лист	№ докум.	Подп.	Дата	
Разраб.		Настасов			
Пров.		Потутков			
Н. контр.		Дубинец			

ЧИ. 480.04.00.021

Уголок

Уголок 875х75х7 ГОСТ 8509-72 / Вст3сп ГОСТ 535-79

Лит.	Масса	Масштаб
И	см. табл.	—
Лист	Листов 8 : 1	

Мособлэнергомонтажпроект Отдел № 5

Копировал: Хлопова — 18473-07 — 8 — Формат А4

ЧИ.480.04.00.022

Rz80 (V)

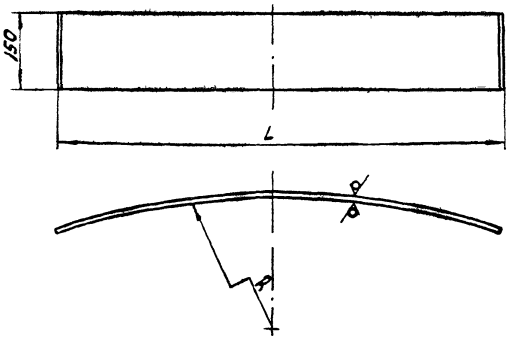

Обозначение	L, мм	R, мм	Ll, мм	масса кг
ЧИ.480.04.00.022	4600	6020	4731	44,6
ЧИ.480.04.00.022-01	3650	7920	3734	35,1
ЧИ.480.04.00.022-02	3300	9620	3360	31,6
ЧИ.480.04.00.022-03	3200	11170	3121	29,4

1. h14; $\pm \frac{IT14}{2}$;
2. Ll – Развернутая длина.

Изм.	Лист	№ докум.	Подп.	Дата	ЧИ.480.04.00.022			
Разраб.		Нестеров			Пластина	Лит.	Масса	Масштаб
Пров.		Потутков				И	см. табл.	—
Н.контр.		Дубинец				Лист	Листов 1	
					Лист 68 ГОСТ 19903-74 Вст3сп ГОСТ 14637-79	Мосводоканалниипроект Отдел №5		

Формат А4

ЧИ.480.04.00.030СБ

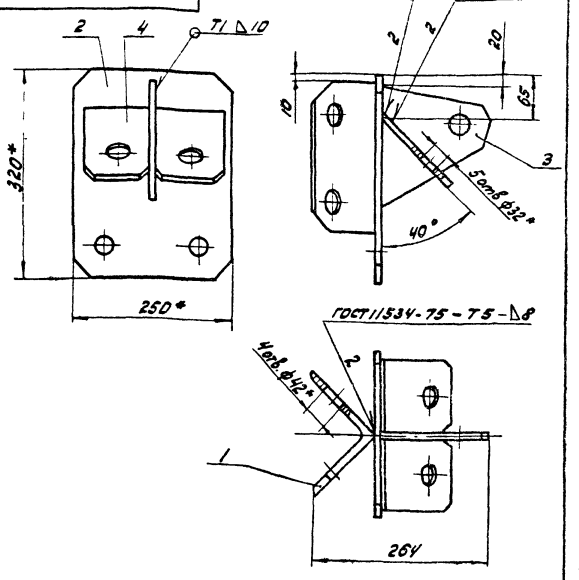

1. H14; h14; $\pm \frac{IT14}{2}$;
2. Сварку производить по периметру прилегания деталей по ГОСТ 5264-80, кроме мест указанных особо.
3. *-Размеры для справок.

Изм.	Лист	№ докум.	Подп.	Дата	ЧИ.480.04.00.030СБ			
Разраб.		Нестеров			Узел крепления	Лит.	Масса	Масштаб
Пров.		Потутков			Сборочный чертеж	И	15,5	1:5
Н.контр.		Дубинец				Лист	Листов 1	
						Мосводоканалниипроект Отдел №5		

Формат А4

Формат	Зона	Поз.	Обозначение	Наименование	Кол.	Примеч.
				Документация		
А4			ЧИ.480.04.00.030СБ	Сборочный чертеж		
				Детали		
А4		1	ЧИ.480.04.00.031	Угольник	1	
А4		2	ЧИ.480.04.00.032	Планка	1	
А4		3	ЧИ.480.04.00.033	Косынка	1	
А4		4	ЧИ.480.04.00.034	Косынка	2	

Изм.	Лист	№ докум.	Подп.	Дата	ЧИ.480.04.00.030			
Разраб.		Нестеров			Узел крепления	Лит.	Лист	Листов
Пров.		Потутков				И		1
Н.контр.		Дубинец				Мосводоканалниипроект Отдел №5		

Формат А4

ЧИ.480.04.00.031

Rz80 (V)

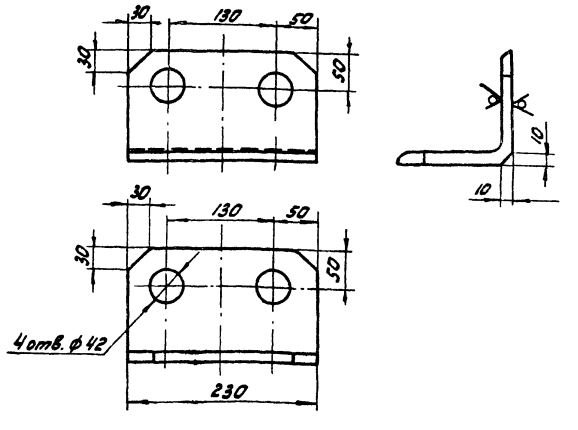

H14; h14; $\pm \frac{IT14}{2}$;

Изм.	Лист	№ докум.	Подп.	Дата	ЧИ.480.04.00.031			
Разраб.		Нестеров			Угольник	Лит.	Масса	Масштаб
Пров.		Потутков				И	5,5	1:4
Н.контр.		Дубинец			Уголок Б-140 х 140 х 12 ГОСТ 8509-72 Вст3сп ГОСТ 535-79	Лист	Листов 1	
						Мосводоканалниипроект Отдел №5		

Формат А4

Копировал [illegible] 19493-07 3

4И.480.04.00.032

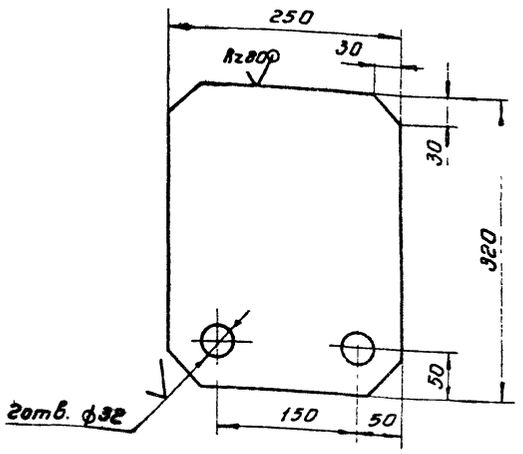

$H14;\ h14;\ \pm\frac{IT14}{2}$

Изм.	Лист	№ докум.	Подпись	Дата	4И.480.04.00.032			
Разраб.		Нестеров			Планка	Литера	Масса	Масштаб
Пров.		Потутков				И	4,55	1:4
						Лист	Листов 1	
Н.контр.		Дубинец			Лист Б12 ГОСТ 19903-74 В Ст3сп ГОСТ 14637-79	Мосводоканал НИИпроект Отдел №5		

формат А4

4И.480.04.00.033

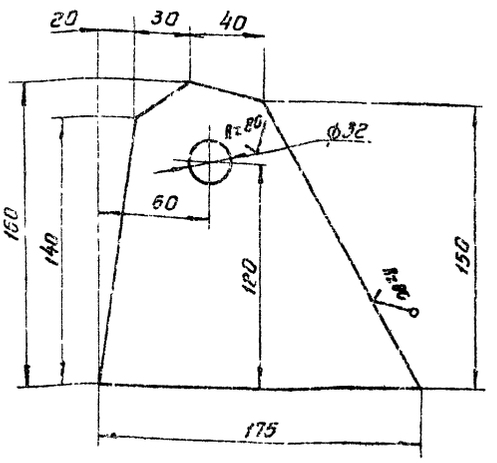

$H14;\ h14;\ \pm\frac{IT14}{2}$

Изм.	Лист	№ докум.	Подпись	Дата	4И.480.04.00.033			
Разраб.		Нестеров			Косынка	Литер	Масса	Масштаб
Пров.		Потутков				И	2,2	1:2
						Лист	Листов 1	
Н.контр.		Дубинец			Лист Б12 ГОСТ 19903-74 В Ст3сп ГОСТ 14637-79	Мосводоканал НИИпроект Отдел №5		

формат А4

Инв.№ подл. | Подпись и дата | Взам. инв.№ | Инв.№ дубл. | Подпись и дата

4И.480.04.00.034

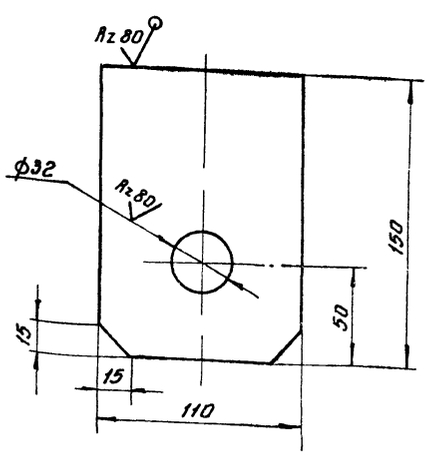

$H14;\ h14;\ \pm\frac{IT14}{2}$

Изм.	Лист	№ докум.	Подпись	Дата	4И.480.04.00.034			
Разраб.		Нестеров			Косынка	Литера	Масса	Масштаб
Пров.		Потутков				И	1,5	1:2
						Лист	Листов 1	
Н.контр.		Дубинец			Лист Б12 ГОСТ 19903-74 В Ст3сп ГОСТ 14637-79	Мосводоканал НИИпроект Отдел №5		

формат А4

4И.480.04.00.04ОСБ

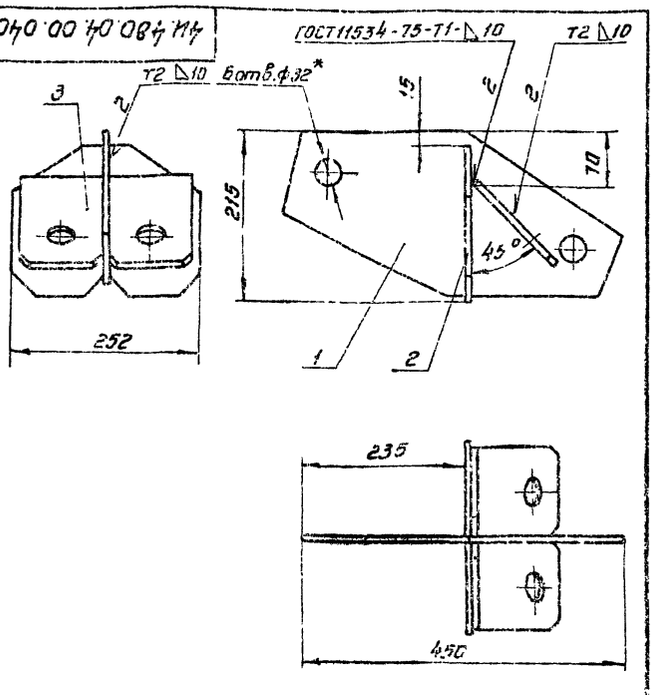

1. $H14;\ h14;\ \pm\frac{IT14}{2}$
2. Сварку производить по периметру прилегания деталей по ГОСТ 5264-80, кроме мест указанных особо.
3*. Размеры для справок.

Изм.	Лист	№ докум.	Подпись	Дата	4И.480.04.00.04ОСБ			
Разраб.		Нестеров			Узел крепления. Сборочный чертеж	Литер	Масса	Масштаб
Пров.		Потутков				И	16,4	1:5
						Лист	Листов 1	
Н.контр.		Дубинец				Мосводоканал НИИпроект Отдел №5		

Инв.№ подл. | Подпись и дата | Взам. инв.№ | Инв.№ дубл. | Подпись и дата

Копировал: 19973-07 10 формат А4

Формат	Зона	Поз.	Обозначение	Наименование	Кол.	Примеч.
				Документация		
А4			4И.480.04.00.040СБ	Сборочный чертеж		
				Детали		
А4		1	4И.480.04.00.041	Косынка	1	
А4		2	4И.480.04.00.042	Косынка	2	
А4		3	4И.480.04.00.034	Косынка	2	

Изм.	Лист	№ докум.	Подп.	Дата	4И.480.04.00.040			
Разраб.		Нестеров			Узел крепления	Лит.	Лист	Листов
Пров.		Потутков				И		1
Н.контр.		Дубинец				Мосводоканал Ниипроект Отдел N5		

формат А4

4И.480.04.00.041

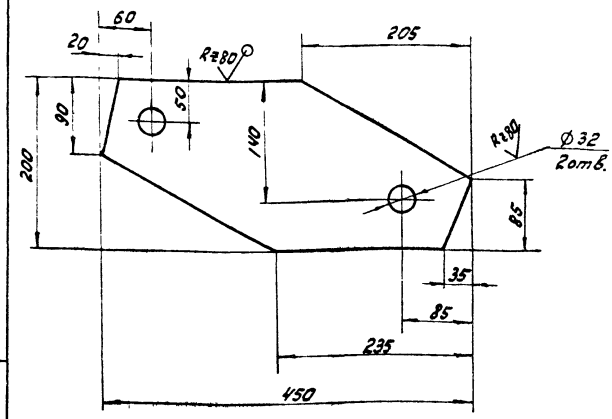

H14; h14; ± $\frac{IT14}{2}$;

Изм.	Лист	№ докум.	Подп.	Дата	4И.480.04.00.041			
Разраб.		Нестеров			Косынка	Лит.	Масса	Масштаб
Пров.		Потутков				И	9,4	1:4
Н.контр.		Дубинец			Лист Б12 ГОСТ 19903-74 / В ст3сп ГОСТ 14637-79	Лист	Листов: 1	
						Мосводоканал Ниипроект Отдел N5		

Инв. N подл. | Подп. и дата | Взам. инв. | Инв. N подл. | Подп. и дата

формат А4

4И.480.04.00.042

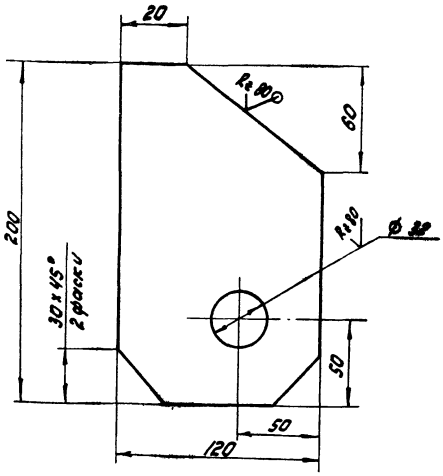

H14; h14; ± $\frac{IT14}{2}$;

Изм.	Лист	№ докум.	Подп.	Дата	4И.480.04.00.042			
Разраб.		Нестеров			Косынка	Лит.	Масса	Масштаб
Пров.		Потутков				И	2,0	1:2
Н.контр.		Дубинец			Лист Б12 ГОСТ 19903-74 / В ст3сп ГОСТ 14637-79	Лист	Листов 1	
						Мосводоканал Ниипроект Отдел N5		

формат А4

4И.480.04.00.050СБ

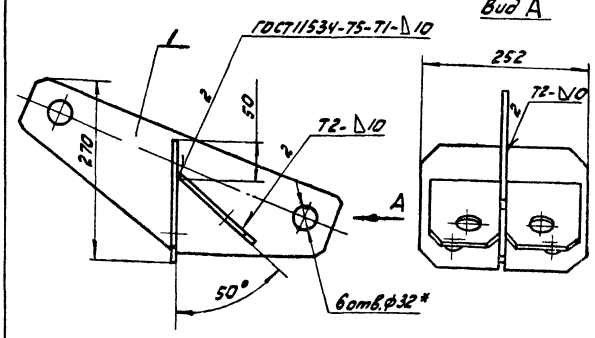

1. H14; h14; ± $\frac{IT14}{2}$;
2. Сварку производить по периметру прилегания деталей по ГОСТ 5264-80, кроме мест указанных особо.
3*- Размеры для справок.

Изм.	Лист	№ докум.	Подп.	Дата	4И.480.04.00.050СБ			
Разраб.		Нестеров			Узел крепления Сборочный чертеж	Лит.	Масса	Масштаб
Пров.		Потутков				И	13,5	1:5
Н.контр.		Дубинец				Лист	Листов: 1	
						Мосводоканал Ниипроект Отдел N5		

Инв. N подл. | Подп. и дата | Взам. инв. | Инв. N дубл. | Подп. и дата

копировал: [illegible] 19473-07 11

формат А4

Формат	Зона	Поз.	Обозначение	Наименование	Кол.	Примеч.
				Документация		
А4			4И.480.04.00.050СБ	Сборочный чертеж		
				Детали		
А4		1	4И.480.04.00.051	Косынка	1	
А4		2	4И.480.04.00.052	Косынка	2	
А4		3	4И.480.04.00.034	Косынка	2	

Изм.	Лист	№ докум.	Подп.	Дата	4И.480.04.00.050			
Разраб.		Нестеров			Узел крепления	Лит.	Лист	Листов
Пров.		Потутков				И		1
Н.контр.		Дубинец				Мосводоканалниипроект Отдел N5		

Формат А4

4И.480.04.00.051

Ф (V)

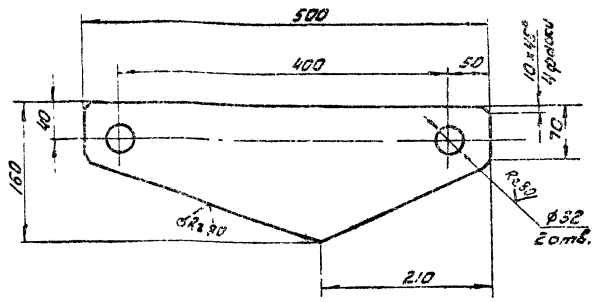

Н14; h14; ± $\frac{IT14}{2}$;

Изм.	Лист	№ докум.	Подп.	Дата	4И.480.04.00.051			
Разраб.		Нестеров			Косынка	Лит.	Масса	Масштаб
Пров.		Потутков				И	6,1	1:4
Н.контр.		Дубинец			Лист Б12 ГОСТ 19903-74 / 8 Ст3сп ГОСТ 14637-79	Лист	Листов 1	
						Мосводоканалниипроект Отдел N5		

Формат А4

4И.480.04.00.052

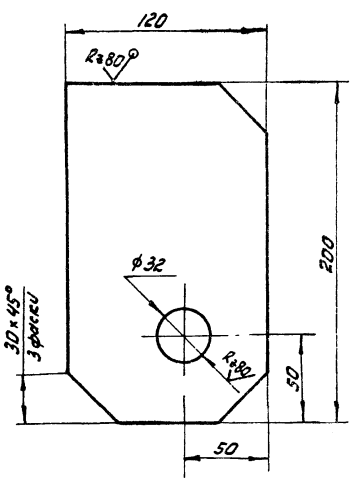

Н14; h14; ± $\frac{IT14}{2}$;

Изм.	Лист	№ докум.	Подп.	Дата	4И.480.04.00.052			
Разраб.		Нестеров			Косынка	Литер	Масса	Масштаб
Пров.		Потутков				И	2,2	1:2
Н.контр.		Дубинец			Лист Б12 ГОСТ 19903-74 / 8 Ст3сп ГОСТ 14637-79	Лист	Листов 1	
						Мосводоканалниипроект Отдел N5		

Формат А4

4И.480.04.00.060СБ

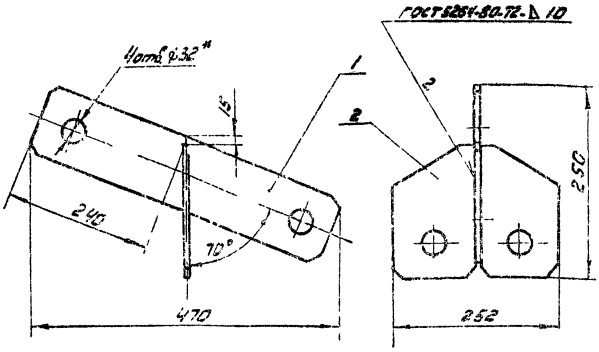

1. h14; ± $\frac{IT14}{2}$;
2. – Размеры для справок.

Изм.	Лист	№ докум.	Подп.	Дата	4И.480.04.00.060СБ			
Разраб.		Нестеров			Узел крепления	Лит.	Масса	Масштаб
Пров.		Потутков			Сборочный чертеж	И	8,5	1:5
Н.контр.		Дубинец				Лист	Листов 1	
						Мосводоканалниипроект Отдел N5		

Копировал: [illegible] 19473-07 12 Формат А4

Формат	Зона	Поз.	Обозначение	Наименование	Кол.	Примеч.
				Документация		
А4			4И.480.04.00.060СБ	Сборочный чертеж		
				Детали		
А4		1	4И.480.04.00.061	Планка	1	
А4		2	4И.480.04.00.042	Косынка	2	

Изм.	Лист	№ докум.	Подп.	Дата	4И.480.04.00.060			
Разраб.		Нестеров			Узел крепления	Лит.	Лист	Листов
Пров.		Потутков				И		1
Н.контр.		Дубинец				Мосводоканал Ниипроект Отдел N5		

формат А4

190.00.00.084.И4

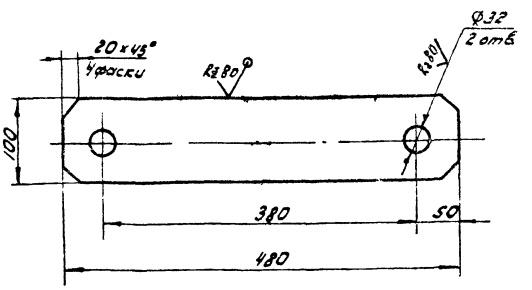

Н14; h14; ± $\frac{IT14}{2}$

Изм.	Лист	№ докум.	Подп.	Дата	4И.480.04.00.061			
Разраб.		Нестеров			Планка	Лит.	Масса	Масштаб
Пров.		Потутков				И	4,5	1:4
Н.контр.		Дубинец			Лист 512 ГОСТ 19903-74 / Вст3сп ГОСТ 14637-79	Лист	Листов 1	
						Мосводоканал Ниипроект Отдел N5		

формат А4

Инв. N подл. | Подп. и дата | Взам. инв. N | Инв. N дубл. | Подп. и дата

070.00.00.084.И4

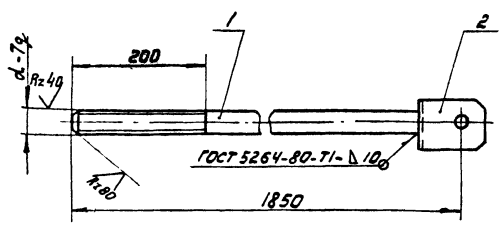

Обозначение	d, мм
4И.480.04.00.070	М36
4И.480.04.00.070-01	М36 лев.

1. h14; ± $\frac{IT14}{2}$;
2. Шероховатость обрабатываемых поверхностей деталей без чертежа Rz80
3. Спецификацию узла 4И.480.04.00.070-01 смотри для узла 4И.480.04.00.070.

Формат	Зона	Поз.	Обозначение	Наименование	Кол.	Примечание
			Различие исполнений	по чертежу.		
				Детали		
Б4		1	4И 480.04.00.071	Тяга верхняя		
				круг 36 ГОСТ 2590-71 / Вст3сп ГОСТ 535-79		
				L = 1770h14	1	13,1кг
А4		2	4И.480.04.00.002	Вилка	1	

Изм.	Лист	№ докум.	Подп.	Дата	4И.480.04.00.070			
Разраб.		Нестеров			Стяжка	Лит.	Масса	Масштаб
Пров.		Потутков			Сборочный чертеж	И	15,5	1:5
Н.контр.		Дубинец				Лист	Листов 1	
						Мосводоканал Ниипроект Отдел N5		

формат А4

Формат	Зона	Поз.	Обозначение	Наименование	Кол.	Примеч.
				Документация		
*			4И.480.04.00.080СБ	Сборочный чертеж		*) А2; А4
				Детали		
А4		1	4И.480.04.00.081	Труба	1	
А4		2	4И.480.04.00.081-01-	Труба	2	
А4		3	4И.480.04.00.082	Косынка	3	
А4		4	4И.480.04.00.083	Косынка	2	
А4		5	4И.480.04.00.084	Косынка	6	
А4		6	4И.480.04.00.085	Накладка	2	
А4		7	4И.480.04.00.086	Косынка	1	
Б4		8	4И.480.04.00.087	Труба		
				Труба 60×5 ГОСТ 8732-78 / Вст2сп ГОСТ 8731-74		
				L = 410h14	24	2,8кг
Б4		9	4И.480.04.00.088	Труба		
				Труба 114×6 ГОСТ 8732-78 / Вст2сп ГОСТ 8731-74		
				L = 3050h14	1	49,0кг
Б4		10	4И.480.04.00.089	Труба		
				Труба 89×6 ГОСТ 8732-78 / Вст2сп ГОСТ 8731-74		
				L = 3425h14	1	42,0кг

Изм.	Лист	№ докум.	Подп.	Дата	4И.480.04.00.080			
Разраб.		Нестеров			Ферма	Лит.	Лист	Листов
Пров.		Потутков				И	1	4
Н.контр.		Дубинец				Мосводоканал Ниипроект Отдел N5		

Инв. N подл. | Подп. и дата | Взам. инв. | Инв. N дубл. | Подп. и дата

копировал: 19473-07 13

формат А4

Формат	Зона	Поз.	Обозначение	Наименование	Кол.	Примечание
Б4		11	4И.480.04.00.091	Труба		
				Труба $\frac{89\times6\ ГОСТ\ 8732-78}{ВСт2сп\ ГОСТ\ 8731-74}$		
				L = 2655h14	1	33,0 кг
Б4		12	4И.480.04.00.092	Труба		
				Труба $\frac{114\times10\ ГОСТ\ 8732-78}{ВСт2сп\ ГОСТ\ 8731-74}$		
				L = 13600h14	2	218,0 кг
Б4		13	4И.480.04.00.093	Труба		
				Труба $\frac{89\times6\ ГОСТ\ 8732-78}{ВСт2сп\ ГОСТ\ 8731-74}$		
				L = 3080h14	1	38,0 кг
Б4		14	4И.480.04.00.094	Труба		
				Труба $\frac{89\times6\ ГОСТ\ 8732-78}{ВСт2сп\ ГОСТ\ 8731-74}$		
				L = 2265h14	1	28,0 кг
Б4		15	4И.480.04.00.095	Труба		
				Труба $\frac{89\times6\ ГОСТ\ 8732-78}{ВСт2сп\ ГОСТ\ 8731-74}$		
				L = 2750h14	1	24,0 кг
Б4		16	4И.480.04.00.096	Труба		
				Труба $\frac{89\times6\ ГОСТ\ 8732-78}{ВСт2сп\ ГОСТ\ 8731-74}$		
				L = 1890h14	1	23,0 кг

Изм	Лист	№ докум	Подп.	Дата	4И.480.04.00.080	Лист 2

формат А4

Формат	Зона	Поз.	Обозначение	Наименование	Кол.	Примечание
Б4		17	4И.480.04.00.097	Труба		
				Труба $\frac{89\times6\ ГОСТ\ 8732-78}{ВСт2сп\ ГОСТ\ 8731-74}$		
				L = 2445h14	1	30,0 кг
Б4		18	4И.480.04.00.098	Труба		
				Труба $\frac{127\times10\ ГОСТ\ 8732-78}{ВСт2сп\ ГОСТ\ 8731-74}$		
				L = 250h14	2	7,0 кг
Б4		19	4И.480.04.00.099	Труба		
				Труба $\frac{60\times5\ ГОСТ\ 8732-78}{ВСт2сп\ ГОСТ\ 8731-74}$		
				L = 250h14	1	1,7 кг
Б4		20	4И.480.04.00.101	Труба		
				Труба $\frac{89\times6\ ГОСТ\ 8732-78}{ВСт2сп\ ГОСТ\ 8731-74}$		
				L = 1520h14	1	18,5 кг
Б4		21	4И.480.04.00.102	Труба		
				Труба $\frac{89\times6\ ГОСТ\ 8732-78}{ВСт2сп\ ГОСТ\ 8731-74}$		
				L = 2200h14	1	27,0 кг
Б4		22	4И.480.04.00.103	Труба		
				Труба $\frac{89\times6\ ГОСТ\ 8732-78}{ВСт2сп\ ГОСТ\ 8731-74}$		
				L = 1155h14	1	14,0 кг

Подп. и дата | Инв. № дубл. | Взам. инв. № | Подп. и дата | Инв. № подл.

Изм	Лист	№ докум	Подп.	Дата	4И.480.04.00.080	Лист 3

формат А4

Формат	Зона	Поз.	Обозначение	Наименование	Кол.	Примечание
Б4		23	4И.480.04.00.104	Труба		
				Труба $\frac{89\times6\ ГОСТ\ 8732-78}{ВСт2сп\ ГОСТ\ 8731-74}$		
				L = 2000h14	1	25,0 кг
Б4		24	4И.480.04.00.105	Труба		
				Труба $\frac{89\times6\ ГОСТ\ 8732-78}{ВСт2сп\ ГОСТ\ 8731-74}$		
				L = 790h14	1	10,0 кг
Б4		25	4И.480.04.00.106	Труба		
				Труба $\frac{114\times10\ ГОСТ\ 8732-78}{ВСт2сп\ ГОСТ\ 8731-74}$		
				L = 6500h14	1	167,0 кг
Б4		26	4И.480.04.00.107	Труба		
				Труба $\frac{60\times5\ ГОСТ\ 8732-78}{ВСт2сп\ ГОСТ\ 8731-74}$		
				L = 150h14	3	1,0 кг
Б4		27	4И.480.04.00.108	Труба		
				Труба $\frac{60\times5\ ГОСТ\ 8732-78}{ВСт2сп\ ГОСТ\ 8731-74}$		
				L = 100h14	2	0,7 кг
Б4		28	4И.480.04.00.109	Заглушка		
				Лист $\frac{63\ ГОСТ\ 19903-74}{ВСт3сп\ ГОСТ\ 16523-79}$		
				ф92h14	3	0,22 кг

Изм	Лист	№ докум	Подп.	Дата	4И.480.04.00.080	Лист 4

формат А4

4И.480.04.00.081

Rz80 (√)

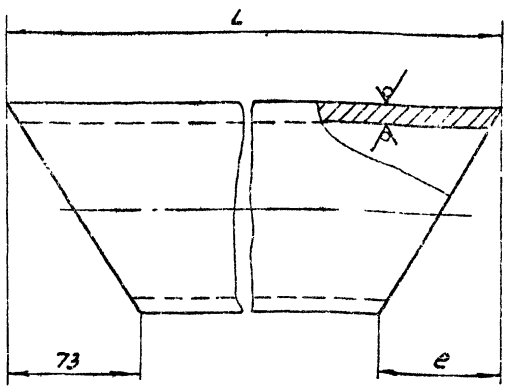

Обозначение	L, мм	e, мм	Масса, кг
4И.480.04.00.081	354	73	7,2
4И.480.04.00.081-01	2992	34	75,4

$h14; \pm \frac{IT14}{2};$

Подп. и дата | Инв. № дубл. | Взам. инв. № | Подп. и дата | Инв. № подл.

Изм	Лист	№ докум.	Подп.	Дата	4И.480.04.00.081			
Разраб.	Нестеров				Труба	Лит.	Масса	Масштаб
Пров.	Потутков					И	см. табл.	—
						Лист	Листов 1	
Н. контр.	Дубинец				Труба $\frac{114\times10\ ГОСТ\ 8732-78}{ВСт2сп\ ГОСТ\ 8731-74}$	Мосводоканал Ниипроект Отдел № 5		

копировал: [illegible] 19473-07 74 формат А4

4И.480.04.00.000СБ

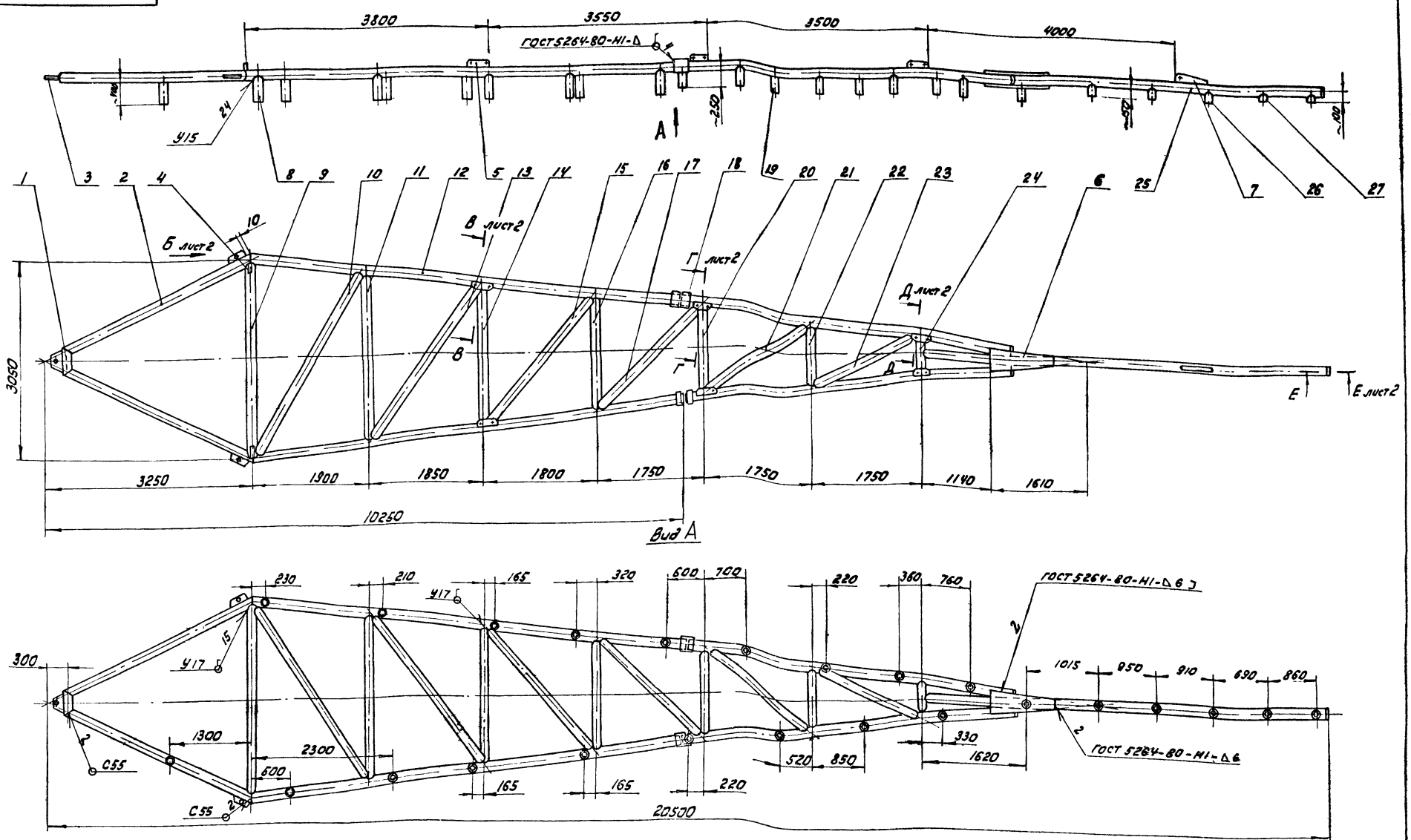

1. Предельные отклонения размеров между любыми не смежными одноименными элементами фермы ± 5 мм.
2. Н 14; h 14; $\pm \frac{IT14}{2}$.
3. Сварку производить по периметру прилегания деталей по ГОСТ 16037-80, кроме мест указанных особо.
4. Размеры деталей из труб даны по осям геометрической схемы.
5. Подгонку деталей из труб производить при сборке.
6. Для удобства транспортировки разрезать ферму после сварки на длине ~10250 мм.
7. Шероховатость обрабатываемых поверхностей деталей без чертежа-$\sqrt{}$.

Изм.	Лист	№ докум.	Подп.	Дата
Разраб.		Нестеров		
Пров.		Потутков		
Н.контр.		Дубинец		

4И.480.04.00.000СБ

Ферма

Сборочный чертеж

Литер	Масса	Масшт.
И	~1220	1:40

Лист 1 | Листов 2

Мосводоканалниипроект

Отдел №5

Инв. № подл. | Подп. и дата | Взам. инв. № | Инв. № дубл. | Подп. и дата

19473-07

15

ЧИ.480.04.00.080С6

Вид Б лист 1
М1:5

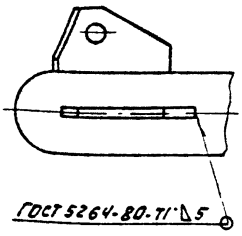

В-В лист 1
М1:5

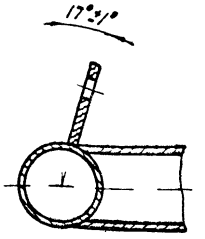

Г-Г лист 1
М1:5

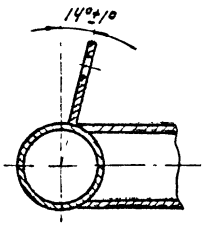

Д-Д лист 1
М1:5

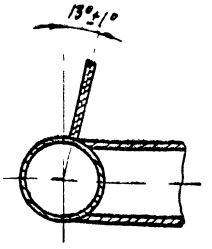

Е-Е лист 1
М1:5

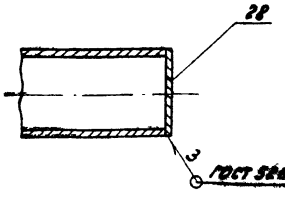

Изм.	Лист	№ докум.	Подп.	Дата	ЧИ.480.04.00.080С6	Лист 2

Формат А4

ЧИ.480.04.00.082

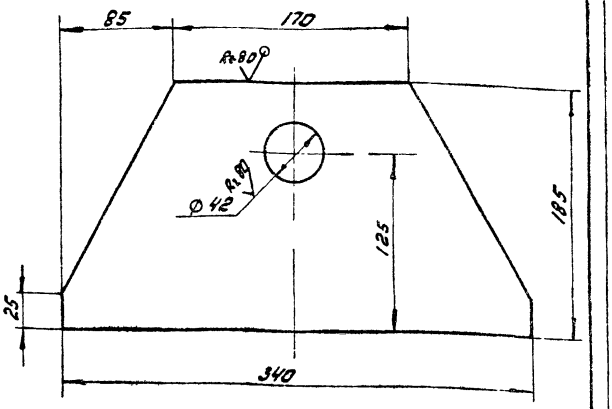

Н14; h14; ± IT14/2.

Инв.№подл. | Подп. и дата | Взам.инв.№ | Инв.№дубл. | Подп. и дата

Изм.	Лист	№ докум.	Подп.	Дата	ЧИ.480.04.00.082			
Разраб.		Нестеров			Косынка	Лит. И	Масса 5,9	Масштаб 1:2,5
Пров.		Погутков				Лист	Листов 1	
Н.контр.		Дубинец			Лист 6/16 ГОСТ 19903-74 Вст3сп ГОСТ 14637-79	Мосводоканалниипроект Отдел N5		

Формат А4

ЧИ.480.04.00.083

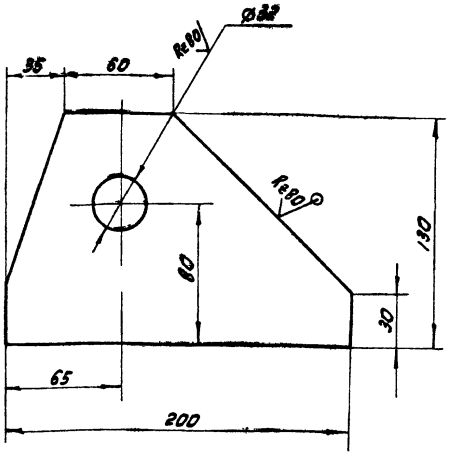

Н14; h14; ± IT14/2.

Изм.	Лист	№ докум.	Подп.	Дата	ЧИ.480.04.00.083			
Разраб.		Нестеров			Косынка	Лит. И	Масса 2,2	Масштаб 1:2
Пров.		Погутков				Лист	Листов 1	
Н.контр.		Дубинец			Лист Е12 ГОСТ 19903-74 Вст3сп ГОСТ 14637-79	Мосводоканалниипроект Отдел N5		

Формат А4

ЧИ.480.04.00.084

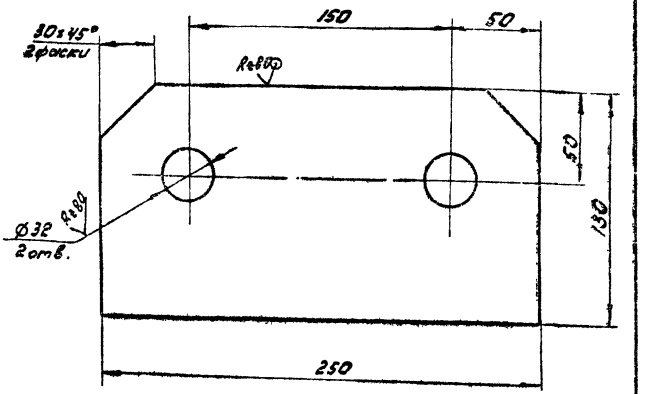

Н14; h14; ± IT14/2.

Инв.№подл. | Подп. и дата | Взам.инв.№ | Инв.№дубл. | Подп. и дата

Изм.	Лист	№ докум.	Подп.	Дата	ЧИ.480.04.00.084			
Разраб.		Нестеров			Косынка	Лит. И	Масса 3,0	Масштаб 1:2
Пров.		Погутков				Лист	Листов 1	
Н.контр.		Дубинец			Лист Е12 ГОСТ 19903-74 Вст3сп ГОСТ 14637-79	Мосводоканалниипроект Отдел N5		

Формат А4

ЧИ.480.04.00.085

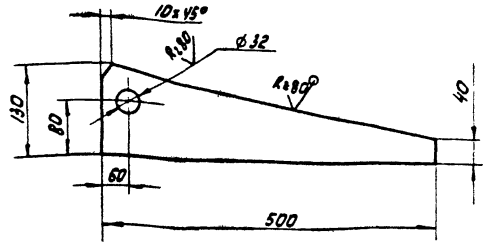

H14; h14; ± $\frac{IT14}{2}$;

Изм.	Лист	№ докум.	Подп.	Дата	Накладка	Лист.	Масса	Масштаб
Разраб.		Нестеров				И	3,9	1:10
Пров.		Потутков				Лист	Листов 1	
Н.контр.		Дубинец			Лист 66 ГОСТ 19903-74 / 8 Ст 3сп ГОСТ 14637-79	Мосводоканал Ниипроект Отдел N 5		

Формат А4

ЧИ.480.04.00.086

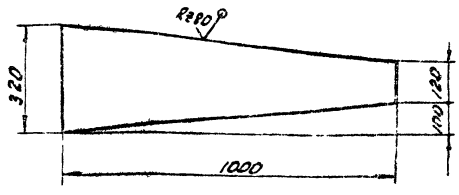

h14; ± $\frac{IT14}{2}$.

Изм.	Лист	№ докум.	Подп.	Дата	Косынка	Лит.	Масса	Масштаб
Разраб.		Нестеров				И	3,8	1:5
Пров.		Потутков				Лист	Листов 1	
Н.контр.		Дубинец			Лист 612 ГОСТ 19903-74 / 8 Ст 3 сп ГОСТ 14637-79	Мосводоканал Ниипроект Отдел N 5		

Формат А4

ЧИ.480.04.00.100

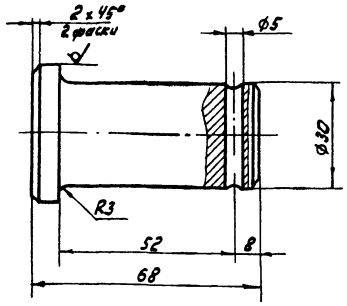

H14; h14; ± $\frac{IT14}{2}$;

Изм.	Лист	№ докум.	Подп.	Дата	Палец	Лит.	Масса	Масштаб
Разраб.		Нестеров				И	0,4	1:1
Пров.		Потутков				Лист	Листов 1	
Н.контр.		Дубинец			Круг В 40 ГОСТ 2590-71 / 8 Ст 3сп ГОСТ 535-79	Мосводоканал Ниипроект Отдел N 5		

Формат А4

ЧИ.480.04.00.002

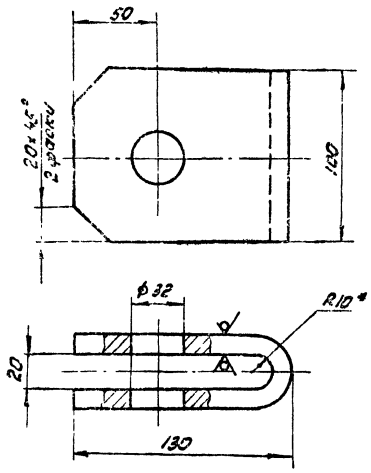

1. H14, h14, ± $\frac{IT14}{2}$.
2. Развернутая длина L = 267 мм.

Изм.	Лист	№ докум.	Подп.	Дата	Вилка	Лит.	Масса	Масштаб
Разраб.		Нестеров				И	2,4	1:2
Пров.		Потутков				Лист	Листов 1	
Н.контр.		Дубинец			Лист 612 ГОСТ 19903-74 / 8 Ст 3сп ГОСТ 14637-79	Мосводоканал Ниипроект Отдел N 5		

Формат А4

Инв. N подл. | Подп. и дата | Взам. инв. N | Инв. N дубл. | Подп. и дата

Копировал: 19473-07 17

ЧИ.480.05.00.000СБ

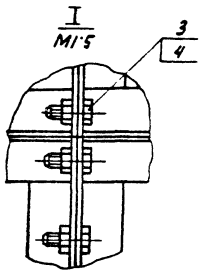

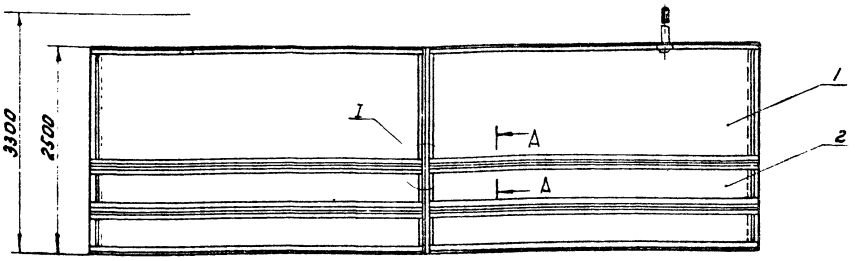

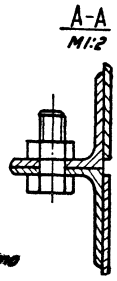

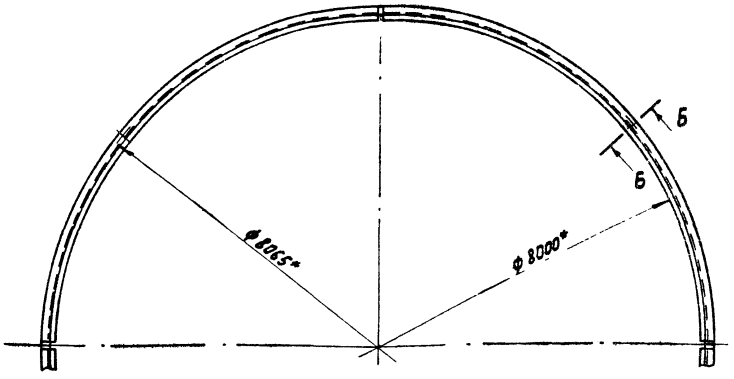

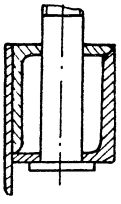

1. Н14; h14; ± $\frac{IT14}{2}$.

2. *Размеры для справок.

					ЧИ.480.05.00.000СБ			
Изм.	Лист	№ докум.	Подп.	Дата	Кожух направляющий Сборочный чертеж	Лит.	Масса	Масштаб
Разраб.		Окерблом				И	1500	1:40
Пров.		Потутков				Лист	Листов 1	
Н.контр.		Дубинец				Мосводоканалниипроект Отдел N5		

Формат А3

Формат	Зона	Поз.	Обозначение	Наименование	Кол.	Примечание
				Документация		
А3			ЧИ.480.05.00.000СБ	Сборочный чертеж		
				Сборочные единицы		
А4		1	ЧИ.480.05.00.100	Секция	8	
А4		2	ЧИ.480.05.00.200	Секция	4	
				Стандартные изделия		
		3		Болт М16 х30.5.8.096		
				ГОСТ 7798-70	100	
		4		Гайка М16.5.096		
				ГОСТ 5915-70	100	

					ЧИ.480.05.00.000			
Изм.	Лист	№ докум.	Подп.	Дата	Кожух направляющий	Лит.	Лист	Листов
Разраб.		Окерблом				И		1
Пров.		Потутков				Мосводоканалниипроект Отдел N5		
Н.контр.		Дубинец						

Формат А4

Формат	Зона	Поз.	Обозначение	Наименование	Кол.	Примечание
				Документация		
А3			ЧИ.480.05.00.100СБ	Сборочный чертеж		
				Детали		
А4		1	ЧИ.480.05.00.101	Угольник	2	
А4		2	ЧИ.480.05.00.102	Угольник	1	
А4		3	ЧИ.480.05.00.103	Обечайка	1	
А4		4	ЧИ.480.05.00.104	Уголок	1	
А4		5	ЧИ.480.05.00.105	Винт	1	
Б.Ч.		6	ЧИ.480.05.00.106	Угольник		
				Уголок $\frac{Б-63х63х6 ГОСТ 8509-72}{ВСт3сп ГОСТ 535-79}$		
				L = 100h14	1	0,35кг

Подп. и дата | Инв. н. дубл. | Взам. инв. н. | Подп. и дата | Инв. н. подл.

					ЧИ 480.05.00100			
Изм.	Лист	№ докум.	Подп.	Дата	Секция	Лит.	Лист	Листов
Разраб.		Окерблом				И		1
Пров.		Потутков				Мосводоканалниипроект Отдел N5		
Н.контр.		Дубинец						

Копировал 19473-07 78 Формат А4

ЧИ 480.05.00.100СБ

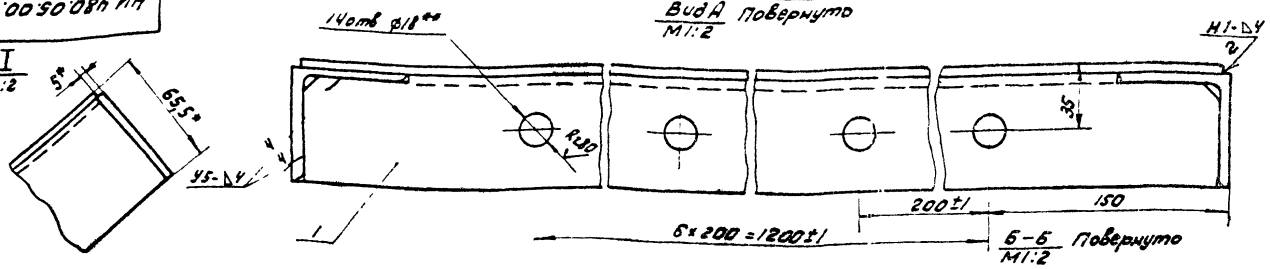

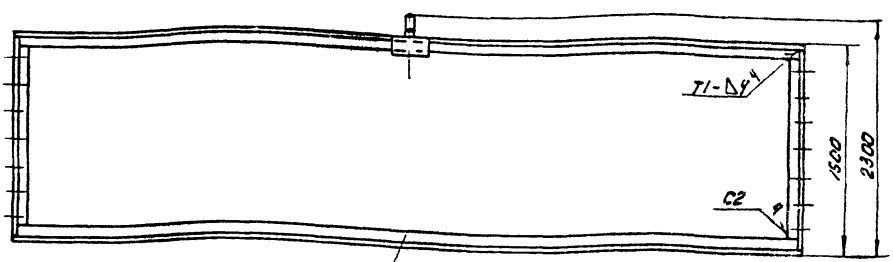

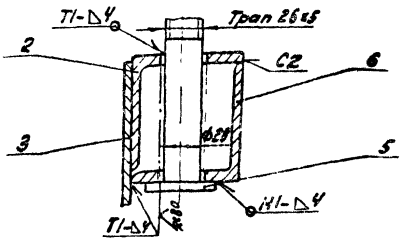

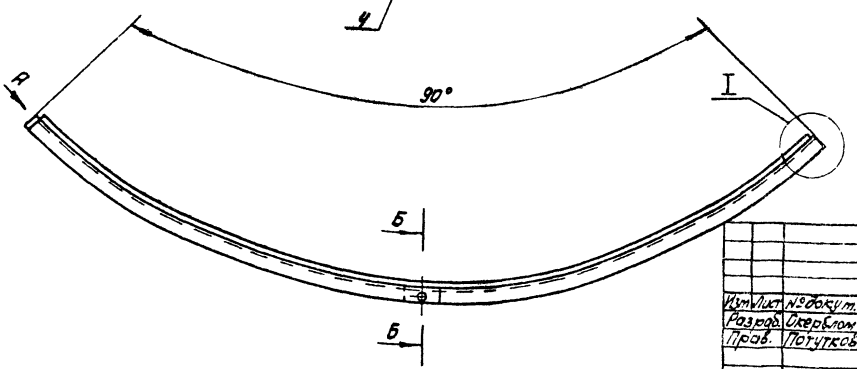

1. H14; h14; ± IT14/2
2* Размеры для справок.
3. Сварку производить по ГОСТ 5264-80.
4 ** Размечать совместно с сопрягающейся секцией.

Изм.	Лист	№ докум.	Подп.	Дата	
Разраб.		Окерблом			Секция сборочный чертеж
Пров.		Погутков			
Н. контр.		Дубинец			

Лит.	Масса	Масштаб
И	220	1:25
Лист	Листов 1	

Мособлводоканалниипроект Отдел N5

Формат А3

ЧИ 480.05.00.101

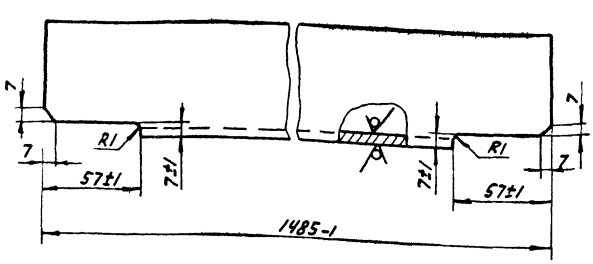

h14; ± IT14/2;

Изм.	Лист	№ докум.	Подп.	Дата	
Разраб.		Окерблом			Уголок
Пров.		Погутков			
Н. контр.		Дубинец			

ЧИ 480.05.00.101

Лит.	Масса	Масштаб
И	8,6	1:2
Лист	Листов 1	

Уголок 6-63х63х6 ГОСТ 8509-72 Вст3сп ГОСТ 535-79

Мособлводоканалниипроект Отдел N5

Формат А4

ЧИ 480.05.00.102

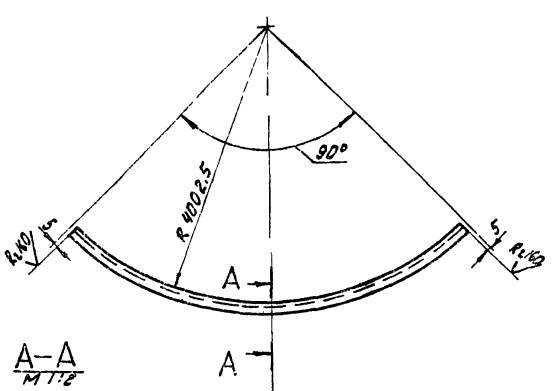

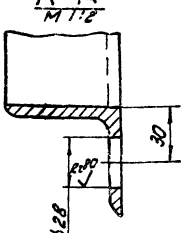

1. Развернутая длина L=6302 мм
2. H14; h14; ± IT14/2

Изм.	Лист	№ докум.	Подп.	Дата	
Разраб.		Окерблом			Уголок
Пров.		Погутков			
Н. контр.		Дубинец			

ЧИ 480.05.00.102

Лит.	Масса	Масштаб
И	30,2	1:50
Лист	Листов 1	

Уголок 6-63х63х6 ГОСТ 8509-72 Вст3сп ГОСТ 535-79

Мособлводоканалниипроект Отдел N5

Формат А4

Инв. № подл. | Подп. и дата | Взам. инв. № | Инв. № дубл. | Подп. и дата

Копировал: Гвал

ЧИ.480.05.00.103

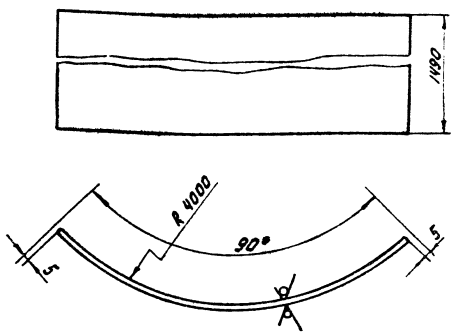

1. Развернутая длина L = 6272 мм.
2. $h14; \pm \frac{IT14}{2}$.

				ЧИ.480.05.00.103	
Изм.	Лист	№ докум.	Подп.	Дата	
Разраб.		Окроблом			Обечайка
Пров.		Потутков			
Н. контр.		Дубинец			Лист Б25 ГОСТ 19903-74 / ВСт3сп ГОСТ 16523-70

Лит.	Масса	Масштаб
И	183	1:50
Лист	Листов: 1	

Москводоканалниипроект Отдел N5

Формат А4

ЧИ.480.05.00.104

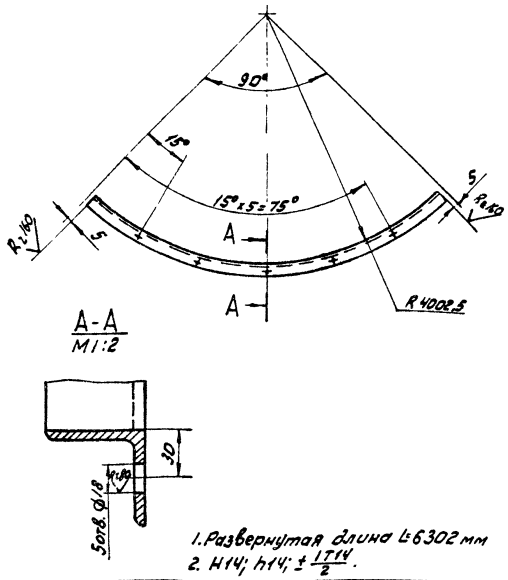

1. Развернутая длина L=6302 мм
2. $H14; h14; \pm \frac{IT14}{2}$.

				ЧИ.480.05.00.104	
Изм.	Лист	№ докум.	Подп.	Дата	
Разраб.		Окроблом			Уголок
Пров.		Потутков			
Н. контр.		Дубинец			Уголок Б-63×63×6/ГОСТ 8509-72 / ВСт3сп ГОСТ 535-79

Лит.	Масса	Масштаб
И	30,0	1:50
Лист	Листов: 1	

Москводоканалниипроект Отдел N5

Формат А4

ЧИ.480.05.00.105

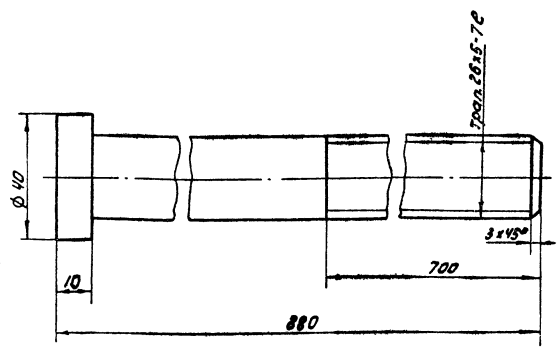

$h14; \pm \frac{IT14}{2}$.

				ЧИ.480.05.00.105	
Изм.	Лист	№ докум.	Подп.	Дата	
Разраб.		Окроблом			Винт
Пров.		Потутков			
Н. контр.		Дубинец			Ст3 ГОСТ 380-71

Лит.	Масса	Масштаб
И	3,7	1:1
Лист	Листов: 1	

Москводоканалниипроект Отдел N5

Формат А4

Формат	Зона	Поз.	Обозначение	Наименование	Кол.	Примечание
				Документация		
А3			ЧИ 480.05.00.200СБ	Сборочный чертеж		
				Детали		
А4		1	ЧИ.480.05.00.201	Угольник	2	
А4		2	ЧИ.480.05.00.202	Обечайка	1	
А4		3	ЧИ.480.05.00.104	Уголок	2	

				ЧИ.480.05.00.200	
Изм.	Лист	№ докум.	Подп.	Дата	
Разраб.		Окроблом			Секция
Пров.		Потутков			
Н. контр.		Дубинец			

Лит.	Лист	Листов
И	1	

Москводоканалниипроект Отдел N5

Копировал: [illegible]

19473-07 20

Формат А4

ЧИ.480.05.00.200СБ

Вид А / М1:2 Повернуто

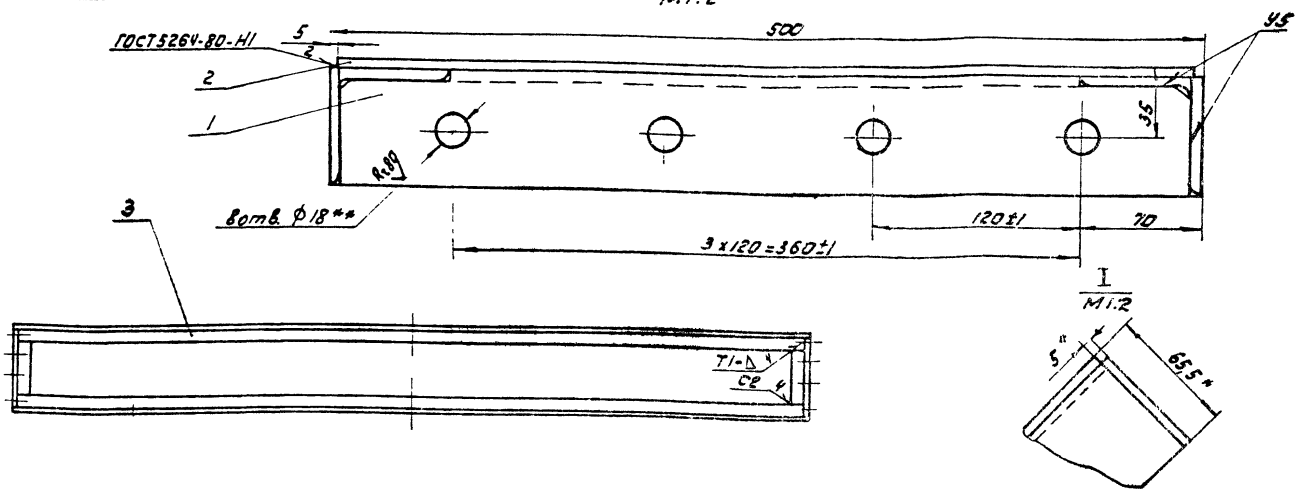

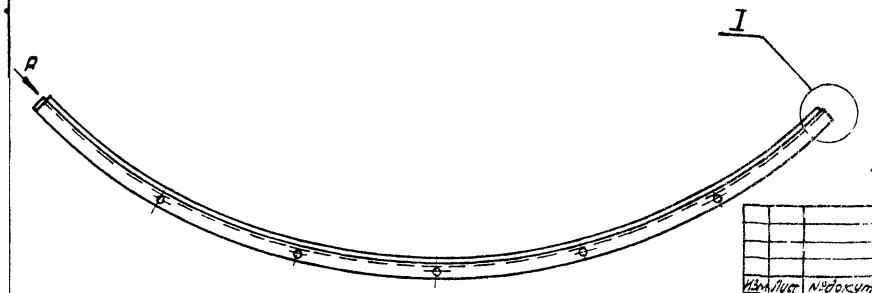

1. Н14; h14; ± IT14/2.
2. *Размеры для справок.
3. **Размечать совместно с сопрягающейся секцией.

Изм.	Лист	№ докум.	Подп.	Дата	ЧИ.480.05.00.200СБ			
Разраб.		Окерблом			Секция	Лит.	Масса	Масштаб
Пров.		Потутков			Сборочный чертеж	И	75	1:25
Н.контр.		Дубинец				Лист	Листов 1	
						Мосводоканал Ниипроект Отдел N5		

формат А3

ЧИ.480.05.00.201

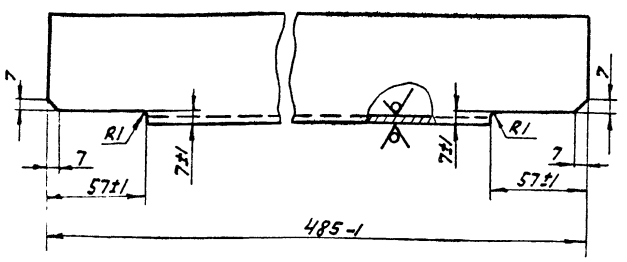

h14; ± IT14/2

Изм.	Лист	№ докум.	Подп.	Дата	ЧИ.480.05.00.201			
Разраб.		Окерблом			Угольник	Лит.	Масса	Масштаб
Пров.		Потутков				И	2,86	1:2
Н.контр.		Дубинец			Уголок Б-63х63х6 ГОСТ8509-72 / ВСт3сп ГОСТ535-79	Лист	Листов: 1	
						Мосводоканал Ниипроект Отдел N5		

формат А4

ЧИ.480.05.00.202

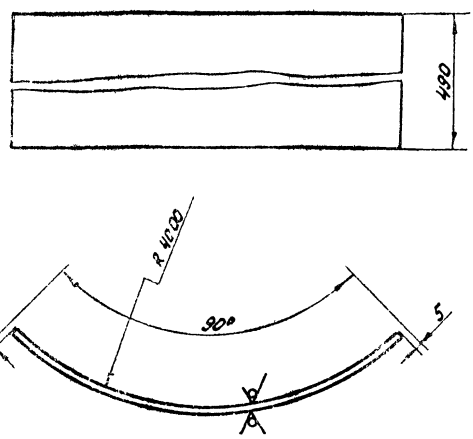

1. Развернутая длина детали L=6272 мм
2. h14; ± IT14/2.

Изм.	Лист	№ докум.	Подп.	Дата	ЧИ.480.05.00.202			
Разраб.		Окерблом			Обечайка	Лит.	Масса	Масштаб
Пров.		Потутков				И	61	1:50
Н.контр.		Дубинец			Лист 62,5 ГОСТ 19903-74 / ВСт3сп ГОСТ16523-70	Лист	Листов: 1	
						Мосводоканал Ниипроект Отдел N5		

Инв. № подл. | Подп. и дата | Взам. инв. № | Инв. № дубл. | Подп. и дата

копировал: 19473-07 21 формат А4

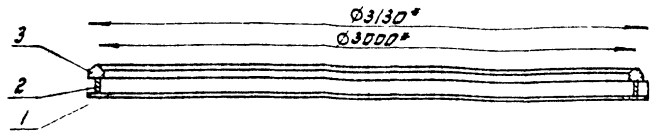

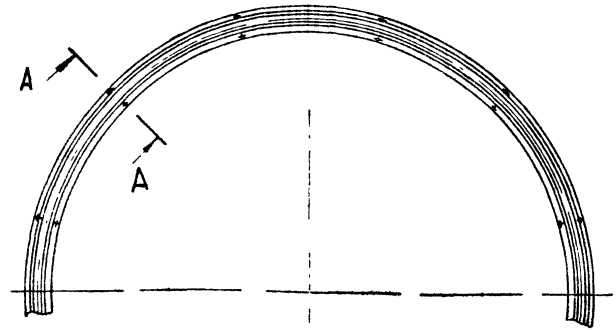

A–A повернуто
М1:2

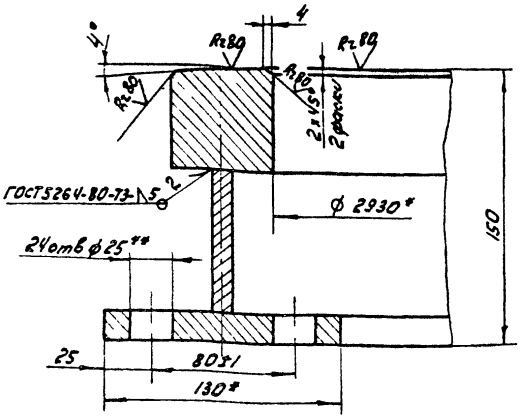

1. Н14; h14; ±IT14/2.
2. * Размеры для справок.
3. ** Размечать по анкерным плитам ЧИ.480.26.00.000 при монтаже.

Изм.	Лист	№ докум.	Подп.	Дата	ЧИ.480.06.00.000СБ			
Разраб.		Огерблом			Путь рельсовый Сборочный чертеж	Лит.	Масса	Масштаб
Пров.		Потутков				И	450	1:20
Н.контр.		Дубинец				Лист	Листов: 1	
						МосВодоканалНИИпроект Отдел № 5		

Формат А3

Обозначение	Наименование	Кол.	Примечание
	Документация		
ЧИ.480.06.00.000СБ	Сборочный чертеж		
	Детали		
1 ЧИ.480.06.00.001	Основание	1	
2 ЧИ.480.06.00.002	Кольцо	1	
3 ЧИ.480.06.00.002-01	Кольцо	1	

Изм.	Лист	№ докум.	Подп.	Дата	ЧИ.480.06.00.000			
Разраб.		Огерблом			Путь рельсовый	Лит.	Лист	Листов
Пров.		Потутков				И		1
Н.контр.		Дубинец				МосВодоканалНИИпроект Отдел № 5		

Формат А4

ЧИ.480.06.00.001

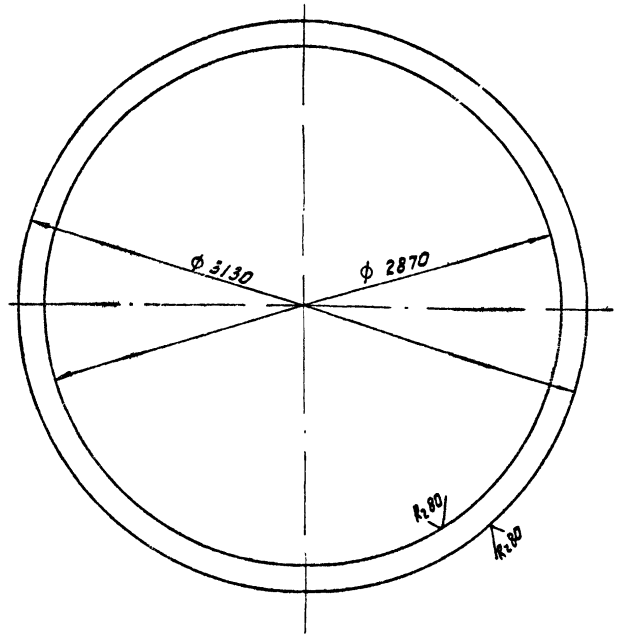

1. Н14; h14
2. Допускается изготовить сварным из нескольких частей по усмотрению изготовителя.

Изм.	Лист	№ докум.	Подп.	Дата	ЧИ.480.06.00.001			
Разраб.		Огерблом			Основание	Лит.	Масса	Масштаб
Пров.		Потутков				И	145	1:20
Н.контр.		Дубинец				Лист	Листов: 1	
					Лист Б/б ГОСТ 19903-74 Вст.Зсп ГОСТ 14637-79	МосВодоканалНИИпроект Отдел № 5		

Инв.№ подл. | Подп. и дата | Взам. инв.№ | Инв.№ дубл. | Подп. и дата

Копировал

4И.480.06.00.002

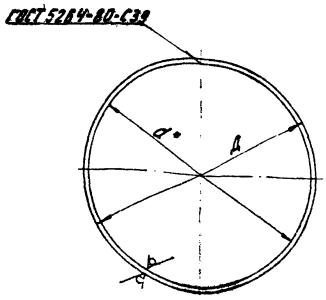

Обозначение	Размеры, мм d	Размеры, мм Д	Масса, кг	Разв. длина, мм	Материал
4И.480.06.00.002	2990	3010	50.2	9420	Полоса Б-2 13х70 ГОСТ 103-76 / ВСт3сп ГОСТ 535-79
4И.480.06.00.002-01	2930	3070	331.3	9420	Квадрат В70 ГОСТ 2591-71 / ВСт3сп ГОСТ 535-79

1. H14; h14.
2.* Размеры для справок.

Изм.	Лист	№ докум.	Подп.	Дата	4И.480.06.00.002	Лит.	Масса	Масштаб
Разраб.		Окерблом			Кольцо	И	см. табл.	–
Пров.		Потутков				Лист	Листов 1	
Н.контр.		Дубинец			См. табл.	Мосводоканалниипроект		
						Отдел №5		

Формат А4

Формат	Зона	Позиц.	Обозначение	Наименование	Кол.	Примечание
				Документация.		
А4			4И.480.07.00.000 СБ	Сборочный чертеж		
				Детали.		
А4		1	4И.480.07.00.001	Пластина	2	
А4		2	4И.480.07.00.002	Ножка	2	
А4		3	4И.480.07.00.003	Лапа	2	
А4		4	4И.480.07.00.004	Распорка	2	

Изм.	Лист	№ докум.	Подп.	Дата	4И.480.07.00.000	Лит.	Лист	Листов
Разраб.		Окерблом			Стойка	И		1
Пров.		Потутков				Мосводоканалниипроект		
Н.контр.		Дубинец				Отдел №5		

Формат А4

4И.480.07.00.000 СБ

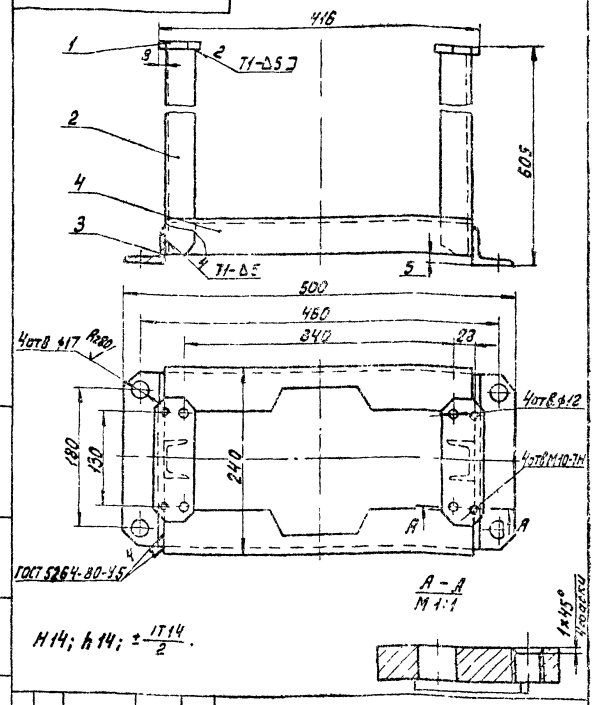

H14; h14; $\pm\frac{IT14}{2}$.

Изм.	Лист	№ докум.	Подп.	Дата	4И.480.07.00.000 СБ	Лит.	Масса	Масштаб
Разраб.		Окерблом			Стойка	И	14,5	1:4
Пров.		Потутков			Сборочный чертеж	Лист	Листов 1	
Н.контр.		Дубинец				Мосводоканалниипроект		
						Отдел №5		

Формат А4

4И.480.07.00.001

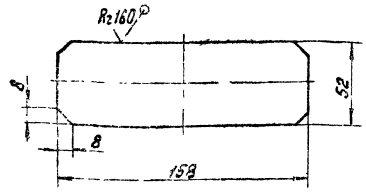

h14; $\pm\frac{IT14}{2}$.

Изм.	Лист	№ докум.	Подп.	Дата	4И.480.07.00.001	Лит.	Масса	Масштаб
Разраб.		Окерблом			Пластина	И	0,64	1:2
Пров.		Потутков				Лист	Листов 1	
Н.контр.		Дубинец			Лист Б10 ГОСТ 19903-74 / ВСт3сп ГОСТ 14637-79	Мосводоканалниипроект		
						Отдел №5		

Копировал: 19473-07 23 Формат А4

ИИ 480.07.00.002

Rz 150 (√)

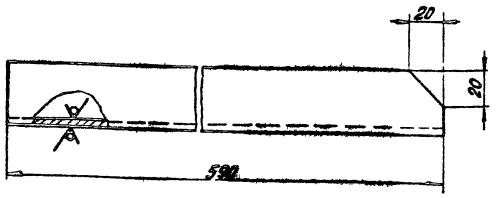

h14; ± IT14/2.

Изм.	Лист	№ докум.	Подп.	Дата	ИИ.480.07.00.002			
Разраб.		Окерблом			Ножка	Лит.	Масса	Масштаб
Пров.		Потутков				И	4,15	1:2
Н. контр.		Дубинец			Швеллер 8 ГОСТ 8240-72 / Вст.3сп ГОСТ 535-79	Лист	Листов 1	
						Мосводоканалниипроект Отдел №5		

Формат А4

ИИ 480.07.00.003

Rz 160 (√)

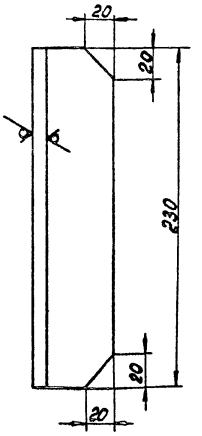

h14; ± IT14/2.

Изм.	Лист	№ докум.	Подп.	Дата	ИИ.480.07.00.003			
Разраб.		Окерблом			Лапа	Лит.	Масса	Масштаб
Пров.		Потутков				И	0,35	1:2
Н. контр.		Дубинец			Уголок 6-50х50х5 ГОСТ 8509-72 / Вст.3сп ГОСТ 535-79	Лист	Листов 1	
						Мосводоканалниипроект Отдел №5		

Формат А4

ИИ 480.07.00.004

Rz 160 (√)

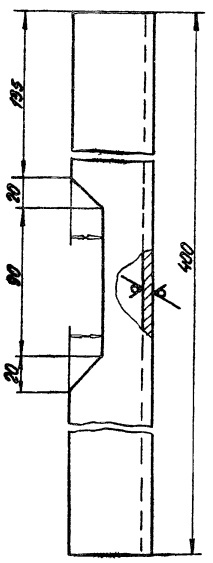

h14; ± IT14/2.

Изм.	Лист	№ докум.	Подп.	Дата	ИИ.480.07.00.004			
Разраб.		Окерблом			Распорка	Лит.	Масса	Масштаб
Пров.		Потутков				И	1,5	1:2
Н. контр.		Дубинец			Уголок 6-50х50х5 ГОСТ 8509-72 / Вст.3сп ГОСТ 535-79	Лист	Листов 1	
						Мосводоканалниипроект Отдел №5		

Формат А4

Формат	Зона	Поз.	Обозначение	Наименование	Кол.	Примечание
				Документация		
А3			ИИ.480.08.00.000СБ	Сборочный чертеж		
				Детали.		
А4		1	ИИ.480.08.00.001	Серьга	2	
				Стандартные изделия		
		2		Коуш 50		
				ГОСТ 2224-72	2	0,43кг
				Материалы.		
		3		Проволока К02		
				ГОСТ 792-67	30м	0,025кг
		4		Канат 16-1-1-СС-Р-120		
				ГОСТ 3063-80	23м	1,3кг

Изм.	Лист	№ докум.	Подп.	Дата	ИИ.480.08.00.000			
Разраб.		Окерблом			Расчалка	Лит.	Масса	Масштаб
Пров.		Потутков				И		
Н. контр.		Дубинец				Лист 1	Листов 1	
						Мосводоканалниипроект Отдел №5		

Копировал: 15473-07 2г

Формат А4

4И.480.08.00.000СБ

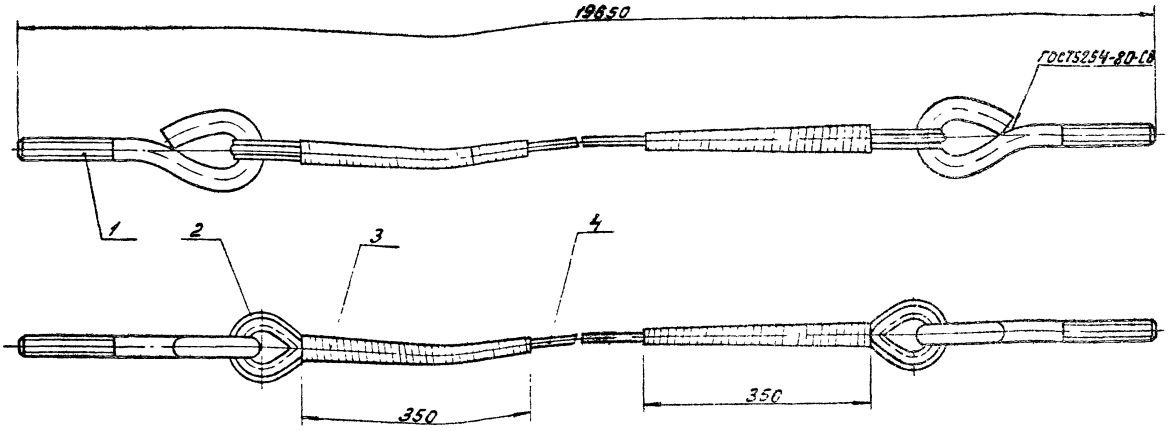

1. h14
2. До окончательного загиба и заварки ушка на серьгу надеть коуш.
3. Свободные концы каната (поз. 4) заплести на длине не менее 350мм, места заплетки обмотать проволокой (поз. 3).
4. Длину расчалки уточнить при монтаже.

Изм.	Лист	№ докум.	Подп.	Дата	4И.480.08.00.000СБ			
Разраб.		Окребылов			Расчолка	Лит.	Масса	Масштаб
Пров.		Потучков				И	44	1:5
Н.контр.		Дубинец			Сборочный чертеж	Лист	Листов 1	
						Мосводоканалниипроект Отдел №5		

Формат А3

4И.480.08.00.001

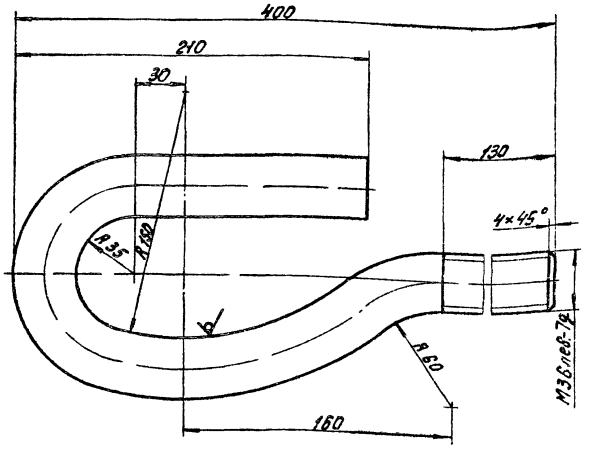

1. Развернутая длина L = 650мм.
2. h14; $\pm\frac{IT14}{2}$.

Изм.	Лист	№ докум.	Подп.	Дата	4И.480.08.00.001			
Разраб.		Окребылов			Серьга	Лит.	Масса	Масштаб
Пров.		Потучков				И	5,03	1:2
Н.контр.		Дубинец			Круг В36 ГОСТ 2590-71 Ст3сп ГОСТ 535-79	Лист	Листов 1	
						Мосводоканалниипроект Отдел №5		

Формат А4

4И.480.09.00.000

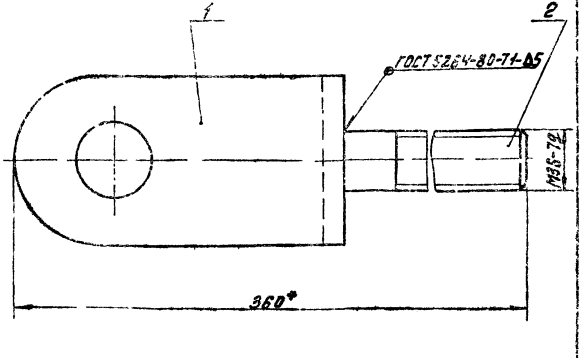

* Размеры для справок.

Формат	Зона	Позиция	Обозначение	Наименование	Кол	Примечание
				Детали.		
А4		1	4И.480.09.00.001	Вилка	1	
А4		2	4И.480.09.00.002	Пруток	1	

Инв.№подл. | Подп. и дата | Взам.инв.№ | Инв.№дубл. | Подп. и дата

Изм.	Лист	№ докум.	Подп.	Дата	4И.480.09.00.000			
Разраб.		Окребылов			Вилка	Лит.	Масса	Масштаб
Пров.		Потучков				И	5,5	1:2
Н.контр.		Дубинец			Сборочный чертеж	Лист	Листов 1	
						Мосводоканалниипроект Отдел №5		

Копировал: [illegible] 19493-07 25 Формат А4

4И.480.09.00.001

Rz160 (√)

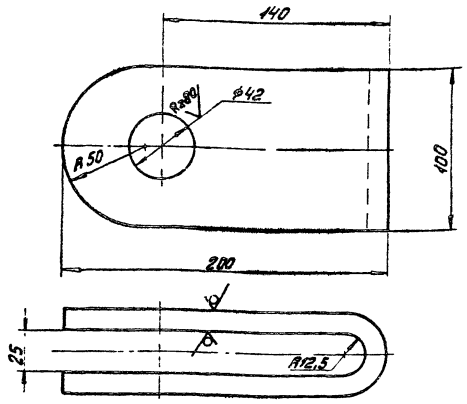

1. Развернутая длина L = 412 мм.

2. H14; h14; ± $\frac{IT14}{2}$.

Изм.	Лист	№ докум.	Подп.	Дата	4И.480.09.00.001	Лит.	Масса	Масштаб
Разраб.		Окерблом			Вилка	И	5,2	1:2
Пров.		Потутков				Лист	Листов 1	
Н.контр.		Дубинец			Лист Б12 ГОСТ 19903-74 / ВСт3сп ГОСТ 14637-79	Мосводоканалниипроект Отдел №5		

Формат А4

4И.480.09.00.002

Rz80 (√)

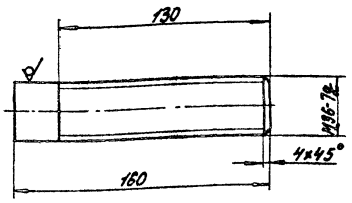

h14; ± $\frac{IT14}{2}$.

Изм.	Лист	№ докум.	Подп.	Дата	4И.480.09.00.002	Лит.	Масса	Масштаб
Разраб.		Окерблом			Пруток	И	0,25	1:2
Пров.		Потутков				Лист	Листов 1	
Н.контр.		Дубинец			Круг В36 ГОСТ 2590-71 / ВСт3сп ГОСТ 535-79	Мосводоканалниипроект Отдел №5		

Инв.№подл. | Подп. и дата | Взам.инв.№ | Инв.№дубл. | Подп. и дата

Формат А4

4И.480.11.00.000

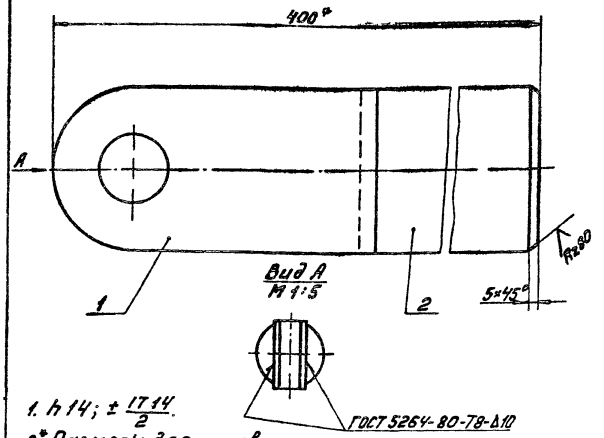

1. h14; ± $\frac{IT14}{2}$.

2.* Размеры для справок.

Форм.	Зона	Позиц.	Обозначение	Наименование	Кол	Примеч.
				Детали.		
А4		1	4И.480.09.00.001	Вилка	1	
Б.4		2	4И.480.11.00.001	Стержень L=200h14		
				Круг В100 ГОСТ 2590-71 / ВСт3сп ГОСТ 535-79	1	7,8 кг

Изм.	Лист	№ докум.	Подп.	Дата	4И.480.11.00.000	Лит.	Масса	Масштаб
Разраб.		Окерблом			Вилка	И	13,0	1:2
Пров.		Потутков			Сборочный чертеж	Лист	Листов 1	
Н.контр.		Дубинец				Мосводоканалниипроект Отдел №5		

Формат А4

4И.480.12.00.000 СБ

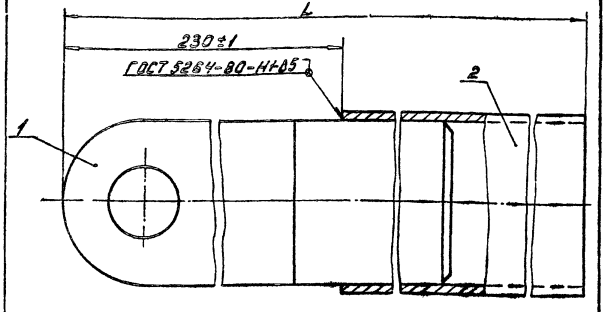

Обозначение	Размеры, мм L	Масса, кг
4И.480.12.00.000	4342	68.6
4И.480.12.00.000-01	6026	91.4
4И.480.12.00.000-02	3090	52.0
4И.480.12.00.000-03	4461	69.0
4И.480.12.00.000-04	7812	112

1. h14

2. Длина стяжки „L" указана с небольшим припуском. Лишнюю часть трубы срезать на месте монтажа и лоскреба после уточнения необходимой длины стяжки

Изм.	Лист	№ докум.	Подп.	Дата	4И.430.12.00.000 СБ	Лит.	Масса	Масштаб
Разраб.		Окерблом			Стяжка	И	см. табл.	—
Пров.		Потутков			Сборочный чертеж	Лист	Листов 1	
Н.контр.		Дубинец				Мосводоканалниипроект Отдел №5		

Инв.№подл. | Подп. и дата | Инв.№дубл. | Взам.инв.№ | Подп. и дата

Копировал 19473-07 26 Формат А4

Формат	Зона	Поз.	Обозначение	Наименование	Кол.	Примечание
				Документация.		
А4			4Н.480.12.00.000 СБ	Сборочный чертеж		
				Сборочные единицы.		
А4		1	4Н 480.Н.00.000	Вилка	1	
				Детали.		
Б4		2	4Н. 480.12.00.001	Труба		
				Труба 114х5 ГОСТ 8732-78 В10 ГОСТ 8731-74		
				L = 4112 h14	1	55,5 кг
				Переменные данные для исполнений		
				4Н.480.12.00.000-01		
				Детали:		

Изм.	Лист	№ докум.	Подп.	Дата
Разраб.		Скворцов		
Пров.		Потупков		
Н. контр.		Дубинец		

4Н.480.12.00.000

Стяжка

Лит.	Лист	Листов
И	1	3

Мосводоканалниипроект
Отдел №5

Формат А4

Формат	Зона	Поз.	Обозначение	Наименование	Кол.	Примечание
Б4		2	4Н. 480.12.00.001-01	Труба		
				Труба 114х5 ГОСТ 8732-78 В10 ГОСТ 8731-74		
				L = 5796 h14	1	77 кг
				4Н.480.12.00.000-02		
				Детали.		
Б4		2	4Н. 480.12.00.001-02	Труба		
				Труба 114х5 ГОСТ 8732-78 В10 ГОСТ 8731-74		
				L = 2860 h14	1	38,5 кг
				4Н.480.12.00.000-03		
				Детали.		
Б4		2	4Н. 480.12.00.001-03	Труба		
				Труба 114х5 ГОСТ 8732-78 В10 ГОСТ 8731-74		
				L = 4231 h14	1	58,0 кг
				4Н.480.12.00.000-04		

Инв. № подл. | Подп. и дата | Взам. инв. № | Инв. № дубл. | Подп. и дата

Изм.	Лист	№ докум.	Подп.	Дата

4Н.480.12.00.000

Лист 2

Формат А4

Формат	Зона	Поз.	Обозначение	Наименование	Кол.	Примечание
				Детали.		
Б4		2	4Н. 480.12.00.001-04	Труба		
				Труба 114х5 ГОСТ 8732-78 В10 ГОСТ 8731-74		
				L = 7582 h14	1	101,9 кг

Изм.	Лист	№ докум.	Подп.	Дата

4Н.480.12.00.000

Лист 3

Формат	Зона	Поз.	Обозначение	Наименование	Кол.	Примечание
				Документация.		
А3			4Н. 480.13.00.000 СБ	Сборочный чертеж		
				Сборочные единицы.		
А4		1	4Н. 480.11.00.000	Вилка	2	
				Детали.		
А4		2	4Н. 480.13.00.001	Ребро	4	
Б4		3	4Н. 480.13.00.002	Труба		
				Труба 114х5 ГОСТ 8732-78 В10 ГОСТ 8731-74		
				L = 5420 h14	1	73,0 кг
А4		4	4Н. 480.09.00.001	Вилка	1	

Инв. № подл. | Подп. и дата | Взам. инв. № | Инв. № дубл. | Подп. и дата

Изм.	Лист	№ докум.	Подп.	Дата
Разраб.		Зарицкая		
Пров.		Нестеров		
Н. контр.		Дубинец		

4Н.480.13.00.000

Стяжка

Лит.	Лист	Листов
И	1	1

Мосводоканалниипроект
Отдел №5

Копировал: [illegible] 15473-07 27 Формат А4

ЧИ.480.13.00.000СБ

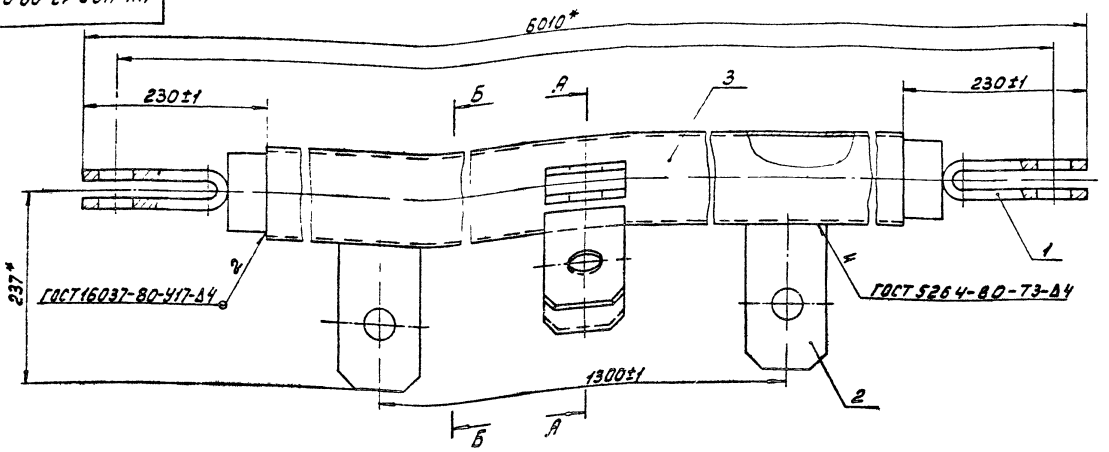

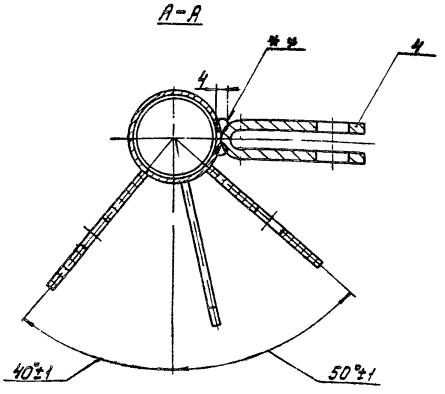

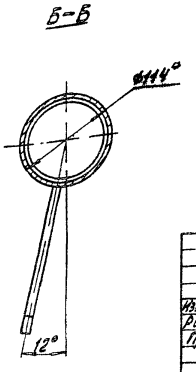

1.* Размеры для справок

2.** Сварка ручная электродуговая.

					ЧИ.480.13.00.000СБ		
Изм.	Лист	N докум.	Подп.	Дата	Стяжка	Лит.	Масса	Масштаб
Разраб.		Зарецкая				И	110,0	1:4
Пров.		Нестеров			Сборочный чертеж	Лист	Листов 1
Н.контр.		Дубинец				Мосводоканалниипроект Отдел №5	

Формат А3

ЧИ.480.13.00.001

Rz160 (√)

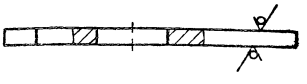

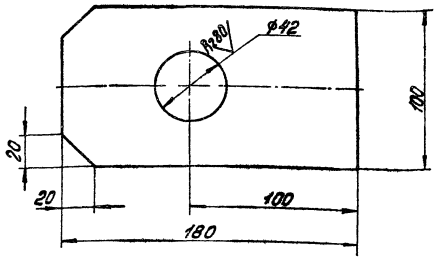

H14; h14; ± IT14/2.

					ЧИ.480.13.00.001		
Изм.	Лист	N докум.	Подп.	Дата	Ребро	Лит.	Масса	Масштаб
Разраб.		Зарецкая				И	1.4	1:2
Пров.		Нестеров				Лист	Листов 1
Н.контр.		Дубинец			Лист Б.10 ГОСТ 19903-74 Вст3сп ГОСТ 14637-79	Мосводоканалниипроект Отдел №5	

Формат А4

Формат	Зона	Позиц.	Обозначение	Наименование	Кол.	Примечание
				Документация		
А3			ЧИ.480.14.00.000СБ	Сборочный чертеж		
				Детали.		
А4			ЧИ.480.14.00.001	Пластина	1	
А4			ЧИ.480.14.00.002	Пластина	1	
А4			ЧИ.480.14.00.003	Основание	1	

Инв.№ подл. | Подп. и дата | Взам.инв.№ | Инв.№ дубл. | Подп. и дата

					ЧИ.480.14.00.000		
Изм.	Лист	N докум.	Подп.	Дата	Узел крепления	Лит.	Лист	Листов
Разраб.		Окерблом				И		1
Пров.		Потучков				Мосводоканалниипроект Отдел №5	
Н.контр.		Дубинец					

Копировал: Ц 19493-07 28 Формат А4

4Н. 480.14.00.000 СБ

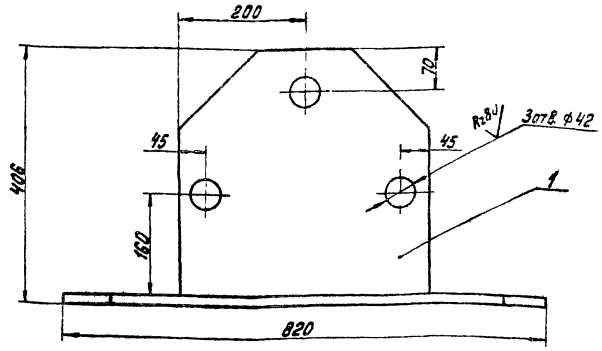

Вид А повернуто

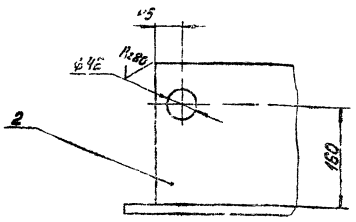

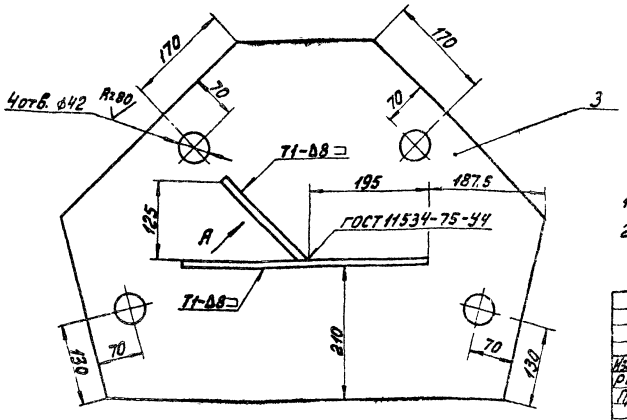

1. Н14; h14; $\pm\frac{IT14}{2}$.
2. Сварку производить по ГОСТ 5264-80, кроме мест указанных особо.

					4Н. 480.14.00.000 СБ			
Изм.	Лист	№ докум.	Подп.	Дата	Узел крепления	Лит.	Масса	Масштаб
Разраб.		Окерблом			Сборочный чертеж	Н	65,9	1:5
Пров.		Потутков				Лист	Листов 1	
Н.контр.		Дубинец				Мосводоканалниипроект		
						Отдел №5		

Формат А3

4Н. 480.14.00.001

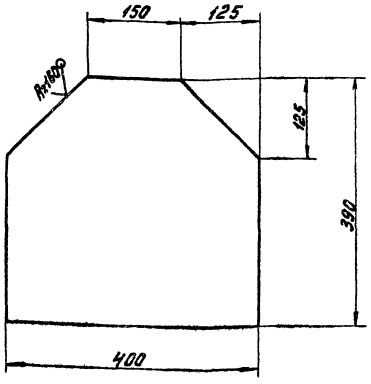

h14; $\pm\frac{IT14}{2}$.

					4Н. 480.14.00.001			
Изм.	Лист	№ докум.	Подп.	Дата	Пластина	Лит.	Масса	Масштаб
Разраб.		Окерблом				Н	17,3	1:5
Пров.		Потутков				Лист	Листов 1	
Н.контр.		Дубинец			Лист Б16 ГОСТ 19903-74 / ВСт3сп ГОСТ 14637-79	Мосводоканалниипроект		
						Отдел №5		

Формат А4

4Н. 480.14.00.002

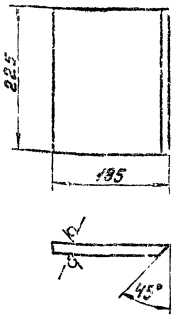

h14

					4Н. 480.14.00.002			
Изм.	Лист	№ докум.	Подп.	Дата	Пластина	Лит.	Масса	Масштаб
Разраб.		Окерблом				Н	7,9	1:5
Пров.		Потутков				Лист	Листов 1	
Н.контр.		Дубинец			Лист Б16 ГОСТ 19903-74 / ВСт3сп ГОСТ 14637-79	Мосводоканалниипроект		
						Отдел №5		

Инв. № подл. | Подп. и дата | Взам. инв. № | Инв. № дубл. | Подп. и дата

Копировал: 12473-07 29 Формат А4

4И.480.14.00.003

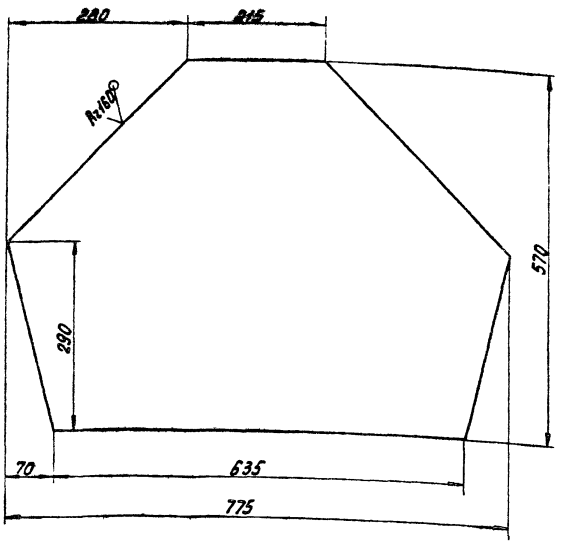

$h14 \pm \frac{IT14}{2}$

Изм.	Лист	№ докум.	Подп.	Дата
Разраб.		Окерблом		
Пров.		Потуткев		
Н. контр.		Дубинец		

4И.480.14.00.003

Основание

Лит.	Масса	Масштаб
И	40,7	1:5

Лист | Листов 1

Лист Б16 ГОСТ 19903-74
Вст3сп ГОСТ 14637-79

Мосводоканалниипроект
Отдел №5

Формат А4

Формат	Зона	Поз.	Обозначение	Наименование	Кол.	Примечание
				Документация.		
А3			4И.480.15.00.000СБ	Сборочный чертеж		
				Детали		
А4		1	4И.480.15.00.001	Уголок	1	
А4		2	4И.480.15.00.001-01	Уголок	1	
А4		3	4И.480.15.00.002	Уголок	1	
А4		4	4И.480.15.00.002-01	Уголок	1	
Б.Ч.		5	4И.480.15.00.003	Пруток		
				Круг В20 ГОСТ 2590-71 / Вст.3сп ГОСТ 535-79		
				ℓ=560 h14	5	1,38 кг
Б.Ч.		6	4И.480.15.00.004	Уголок		
				Уголок Б 63х63х5 ГОСТ 8509-72 / Вст.3сп ГОСТ 535-79		
				ℓ=1460 h14	2	7,02 кг

Инв.№ подл. | Подп. и дата | Взам. инв.№ | Инв.№ дубл. | Подп. и дата

4И.480.15.00.000

Изм.	Лист	№ докум.	Подп.	Дата
Разраб.		Окерблом		
Пров.		Потуткев		
Н. контр.		Дубинец		

Лестница

Лит.	Лист	Листов
И		1

Мосводоканалниипроект
Отдел №5

Формат А4

4И.480.15.00.000СБ

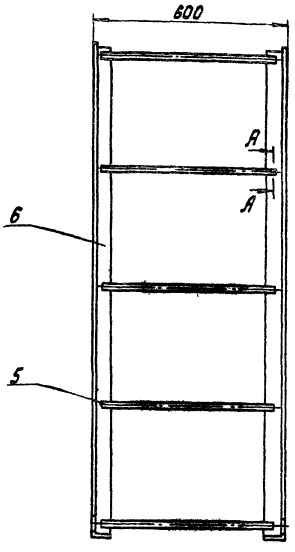

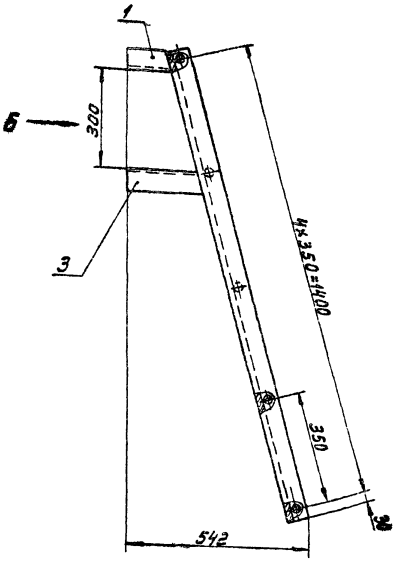

Вид Б

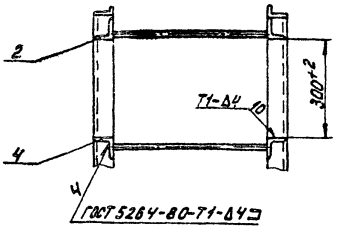

А–А
М1:1

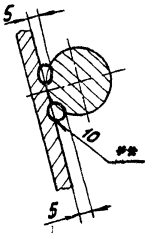

1. $h14; \pm \frac{IT14}{2}$.
2. Шероховатость обрабатываемых поверхностей деталей без чертежа - Rz160 ▽.
3. ** Сварка ручная дуговая.

4И.480.15.00.000СБ

Изм.	Лист	№ докум.	Подп.	Дата
Разраб.		Окерблом		
Пров.		Потуткев		
Н. контр.		Дубинец		

Лестница
Сборочный чертеж

Лит.	Масса	Масштаб
И	24,3	1:10

Лист | Листов 1

Мосводоканалниипроект
Отдел №5

Копировал: 13473-07 30 Формат А3

ИИ. 480. 15. 00. 001

∀(√)

ИИ. 480. 15. 00. 001 – изображено

ИИ. 480. 15. 00. 001-01 – зеркальное отражение

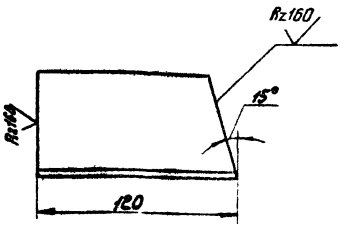

h14; ± IT14/2.

Изм.	Лист	№ докум.	Подп.	Дата	ИИ. 480. 15. 00. 001			
Разраб.		Окерблом			Уголок	Лит.	Масса	Масштаб
Пров.		Потутков				И	0,55	1:2
Н. контр.		Дубинец			Уголок Б-63×63×5 ГОСТ 8509-72 / Вст3сп ГОСТ 535-79	Лист	Листов 1	
						Мосводоканалниипроект Отдел №5		

Формат А4

ИИ. 480. 15. 00. 002

∀(√)

ИИ. 480. 15. 00. 002 – изображено

ИИ. 480. 15. 00. 002-01 – зеркальное отражение

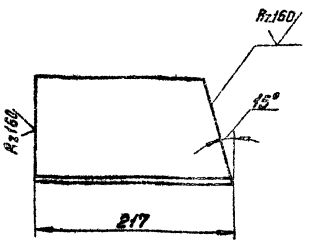

h14; ± IT14/2

Инв. № подл. | Подп. и дата | Взам. инв. № | Инв. № дубл. | Подп. и дата

Изм.	Лист	№ докум.	Подп.	Дата	ИИ. 480. 15. 00. 002			
Разраб.		Окерблом			Уголок	Лит.	Масса	Масштаб
Пров.		Потутков				И	4,10	1:4
Н. контр.		Дубинец			Уголок Б-63×63×5 ГОСТ 8509-72 / Вст3сп ГОСТ 535-79	Лист	Листов 1	
						Мосводоканалниипроект Отдел №5		

Формат А4

ИИ. 480. 16. 00. 000 СБ

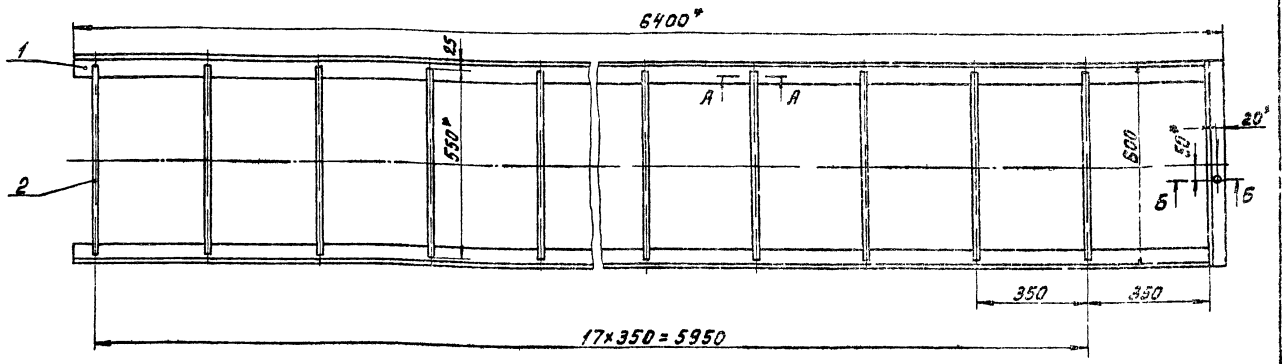

А – А
М 1:1

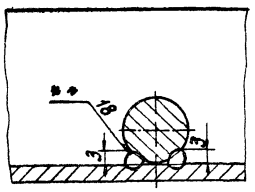

Б – Б
М 1:2

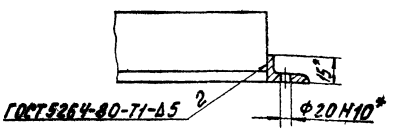

1. h14; ± IT14/2
2. Шероховатость обрабатываемых поверхностей деталей без чертежа – Rz160/.
3. * Размеры для справок.
4. ** Сварка ручная дуговая.

Изм.	Лист	№ докум.	Подп.	Дата	ИИ. 480. 16. 00. 000 СБ			
Разраб.		Окерблом			Лестница	Лит.	Масса	Масштаб
Пров.		Потутков			Сборочный чертеж	И	72,0	1:10
Н. контр.		Дубинец				Лист	Листов 1	
						Мосводоканалниипроект Отдел №5		

Копировал: И 19473-07 31 Формат А3

Форм.	Зона	Позиц.	Обозначение	Наименование	Кол.	Примечание
				Документация.		
А3			4И. 480.16.00.000 СБ	Сборочный чертеж		
				Детали		
А4		1	4И. 480.16.00.001	Уголок	2	
А4		2	4И. 480.16.00.002	Уголок	1	
Б.Ч.		3	4И. 480.16.00.003	Пруток		
				Круг В18ГОСТ2590-71 / ВСТ3спГОСТ535-79		
				L=550 h14	18	1,1кг

Изм.	Лист	№ докум.	Подп.	Дата	4И. 480.16.00.000			
Разраб.		Окерблом			Лестница	Лит.	Лист	Листов
Пров.		Потутков				И		1
Н.контр.		Дубинец				Мосводоканалниипроект Отдел №5		

Формат А4

4И. 480.16.00.001

Rz160

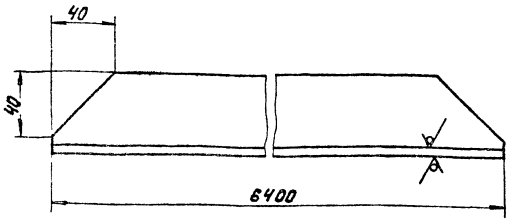

h14; $\pm\frac{IT14}{2}$.

Изм.	Лист	№ докум.	Подп.	Дата	4И. 480.16.00.001			
Разраб.		Окерблом			Уголок	Лит.	Масса	Масштаб
Пров.		Потутков				И	25,4	1:2
Н.контр.		Дубинец			Уголок Б-50×50×5 ГОСТ 8509-72 / ВСТ3спГОСТ535-79	Лист	Листов 1	
						Мосводоканалниипроект Отдел №5		

Формат А4

4И. 480.16.00.002

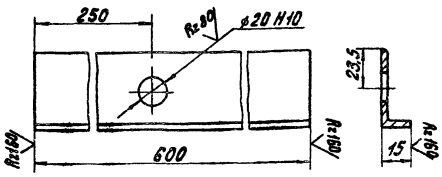

h14

Изм.	Лист	№ докум.	Подп.	Дата	4И. 480.16.00.002			
Разраб.		Окерблом			Уголок	Лит.	Масса	Масштаб
Пров.		Потутков				И	1,4	1:2
Н.контр.		Дубинец			Уголок Б-50×50×5 ГОСТ 8509-72 / ВСТ3спГОСТ535-79	Лист	Листов 1	
						Мосводоканалниипроект Отдел №5		

Формат А4

4И. 480.17.00.000 СБ

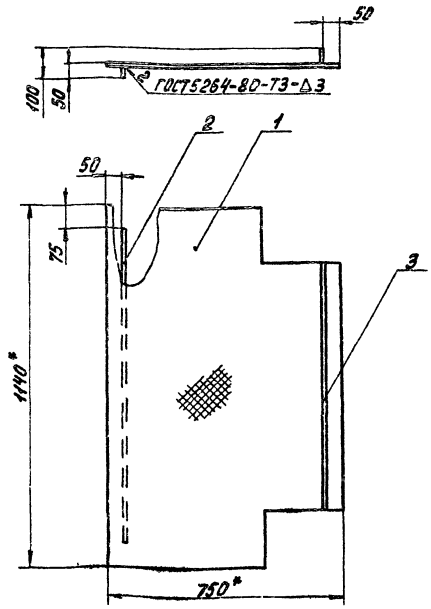

1. h14; $\pm\frac{IT14}{2}$.
2. * Размеры для справок.

Изм.	Лист	№ докум.	Подп.	Дата	4И. 480.17.00.000 СБ			
Разраб.		Окерблом			Настил	Лит.	Масса	Масштаб
Пров.		Потутков			Сборочный чертеж	И	27,2	1:10
Н.контр.		Дубинец				Лист	Листов 1	
						Мосводоканалниипроект Отдел №5		

Копировал: 19473-07 32 Формат А4

Формат	Зона	Поз.	Обозначение	Наименование	Кол.	Примечание
				Документация		
А4			4И.480.17.00.000 СБ	Сборочный чертеж		
				Детали.		
А4		1	4И.480.17.00.001	Пластина	1	
Б.Ч.		2	4И.480.17.00.002	Планка		
				Лист Б5 ГОСТ 19903-74 / Вст.3сп ГОСТ 14637-79		
				990 h 14×46 h 14	1	1,7 кг
Б.Ч.		3	4И.480.17.00.003	Планка		
				Лист Б5 ГОСТ 19903-74 / Вст.3сп ГОСТ 14637-79		
				780 h 14×50 h 14	1	1,6 кг

4И.480.17.00.000

Изм.	Лист	№ докум.	Подп.	Дата	Настил	Лит.	Лист	Листов
Разраб.		Заруцкая				И		1
Пров.		Нестеров				Мосводоканалниипроект		
Н.контр.		Дубинец				Отдел №5		

Формат А4

4И.480.17.00.001

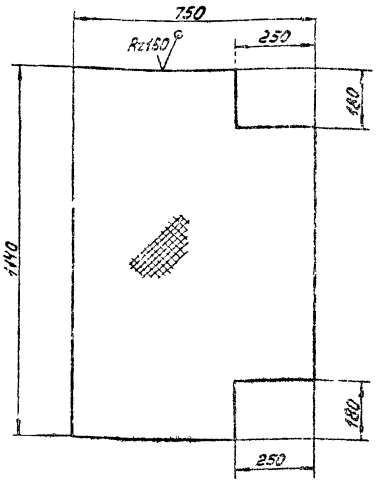

Изм.	Лист	№ докум.	Подп.	Дата	Пластина	Лит.	Масса	Масштаб
Разраб.		Заруцкая				И	23,9	1:10
Пров.		Нестеров				Лист	Листов 1	
Н.контр.		Дубинец			Лист ромб 0-ПН-4Бст 3сп ГОСТ 8568-77	Мосводоканалниипроект		
						Отдел №5		

Формат А4

4И.480.18.00.000 СБ

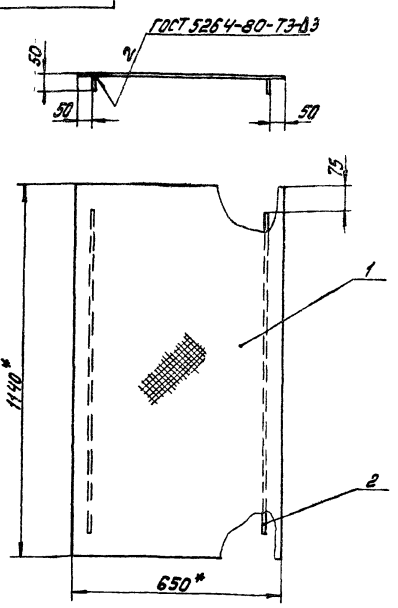

1. h14; $\pm \frac{IT14}{2}$

2.* Размеры для справок.

4И.480.18.00.000 СБ

Изм.	Лист	№ докум.	Подп.	Дата	Настил	Лит.	Масса	Масштаб
Разраб.		Заруцкая			Сборочный чертеж	И	26,7	1:10
Пров.		Нестеров				Лист	Листов 1	
Н.контр.		Дубинец				Мосводоканалниипроект		
						Отдел №5		

Формат А4

Формат	Зона	Позиц.	Обозначение	Наименование	Кол.	Примечание
				Документация		
А4			4И.480.18.00.000 СБ	Сборочный чертеж		
				Детали.		
Б.Ч.		1	4И.480.18.00.001	Пластина		
				Лист ромб 0-ПН-4Бст3сп		
				ГОСТ 8568-77		
				1140 h 14×650 h 14	1	23,3 кг
Б.Ч.		2	4И.480.18.00.002	Планка		
				Лист Б5 ГОСТ 19903-74 / Вст.3сп ГОСТ 14637-79		
				990 h 14×46 h 14	2	1,7 кг

4И.480.18.00.000

Изм.	Лист	№ докум.	Подп.	Дата	Настил	Лит.	Лист	Листов
Разраб.		Заруцкая				И		1
Пров.		Нестеров				Мосводоканалниипроект		
Н.контр.		Дубинец				Отдел №5		

Копировал: 19473-07 33

Формат А4

Форм.	Зона	Позиц.	Обозначение	Наименование	Кол.	Примечание
				Документация.		
А3			4Н.480.19.00.000СБ	Сборочный чертеж		
				Детали.		
А4		1	4Н.480.19.00.001	Труба	1	
А4		2	4Н.480.19.00.002	Труба	4	
А4		3	4Н.480.19.00.003	Уголок	2	
А4		4	4Н.480.19.00.004	Лист	1	
А4		5	4Н.480.19.00.005	Ушко	2	
Б.Ч.		6	4Н.480.19.00.006	Угольник		
				Уголок 6-50×50×5 ГОСТ 8509-72 / Ст3сп ГОСТ 535-79		
				L=673 h14	1	2,5кг
Б.Ч.		7	4Н.480.19.00.007	Угольник		
				Уголок 6-50×50×5 ГОСТ 8509-72 / Ст3сп ГОСТ 535-79		
				L=943 h14	2	3,5кг
А4		8	4Н.480.13.00.001	Ребро	2	

Изм.	Лист	№ докум.	Подп.	Дата
Разраб.		Окребелан		
Пров.		Потутков		
Н. контр.		Дубинец		

4Н.480.19.00.000

Скребок радиальный

Лит.	Лист	Листов
И		1

Мосводоканалниипроект Отдел №5

Формат А4

Инв.№ подл. | Подп. и дата | Взам. инв.№ | Инв.№ дубл. | Подп. и дата

4Н.480.19.00.000

Rz160 (√)

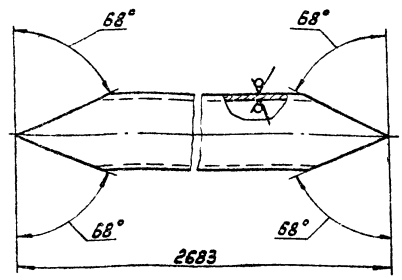

h14; ±IT14/2.

Изм.	Лист	№ докум.	Подп.	Дата
Разраб.		Окребелан		
Пров.		Потутков		
Н. контр.		Дубинец		

4Н.480.19.00.001

Труба

Лит.	Масса	Масштаб
И	34	1:5

Лист | Листов 1

Труба 114×5 ГОСТ 8732-78 / В10 ГОСТ 8731-74

Мосводоканалниипроект Отдел №5

Формат А4

4Н.480.19.00.000СБ

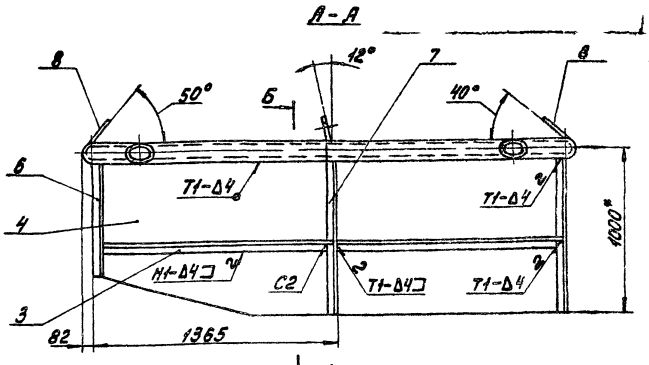

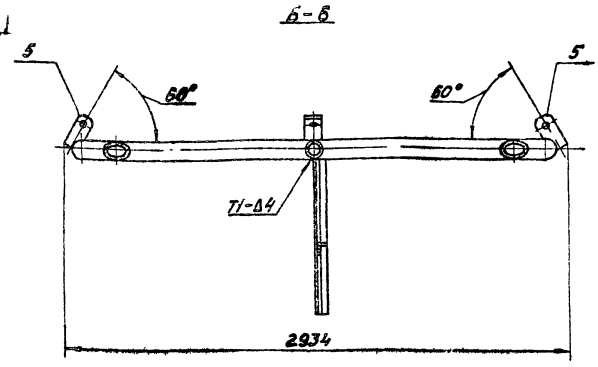

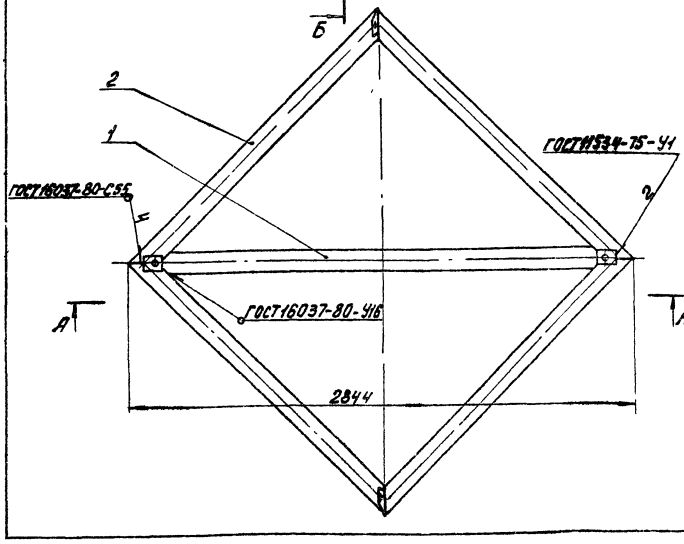

1. h14; ±IT14/2.
2. Сварку кроме швов, обозначенных особо, произвести по периметру прилегания деталей по ГОСТ 5264-80.
3. Шероховатость обрабатываемых поверхностей детали без чертежа – Rz160 (√).
4. *Размеры для справок.

Изм.	Лист	№ докум.	Подп.	Дата
Разраб.		Окребелан		
Пров.		Потутков		
Н. контр.		Дубинец		

4Н.480.19.00.000СБ

Скребок радиальный Сборочный чертеж

Лит.	Масса	Масштаб
И	236	1:20

Лист | Листов 1

Мосводоканалниипроект Отдел №5

Формат А3

4И.480.19.00.002

Rz160 (√)

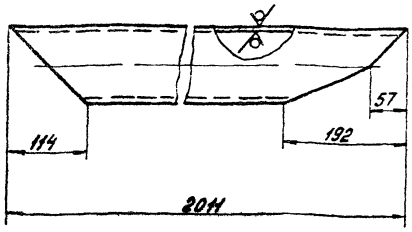

h14; ± IT14/2.

Изм.	Лист	№ докум.	Подп.	Дата	4И.480.19.00.002	Лит.	Масса	Масштаб
Разраб.		Окерблом			Труба	И	24	1:5
Пров.		Потутков				Лист	Листов 1	
Н.контр.		Дубинец			Труба 114×5 ГОСТ 8732-78 / В10 ГОСТ 8731-74	Мосводоканалниипроект		
						Отдел №5		

Формат А4

4И.480.19.00.003

Rz160 (√)

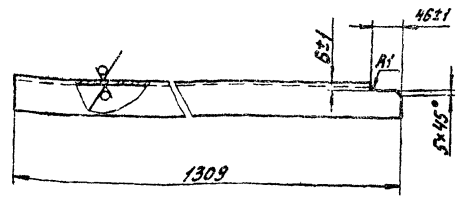

h14; ± IT14/2.

Изм.	Лист	№ докум.	Подп.	Дата	4И.480.19.00.003	Лит.	Масса	Масштаб
Разраб.		Окерблом			Уголок	И	5,2	1:5
Пров.		Потутков				Лист	Листов 1	
Н.контр.		Дубинец			Уголок 6-50×50×5 ГОСТ 8509-72 / ВСт3сп ГОСТ 535-79	Мосводоканалниипроект		
						Отдел №5		

Формат А4

Инв. № подл. | Подп. и дата | Взам. инв. № | Инв. № дубл. | Подп. и дата

4И.480.19.00.004

(√)

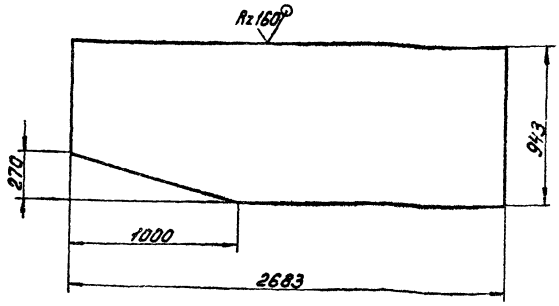

h14; ± IT14/2.

Изм.	Лист	№ докум.	Подп.	Дата	4И.480.19.00.004	Лит.	Масса	Масштаб
Разраб.		Окерблом			Лист	И	94	1:20
Пров.		Потутков				Лист	Листов 1	
Н.контр.		Дубинец			Лист Б5 ГОСТ 19903-74 / ВСт3сп ГОСТ 14637-79	Мосводоканалниипроект		
						Отдел №5		

Формат А4

4И.480.19.00.005

(√)

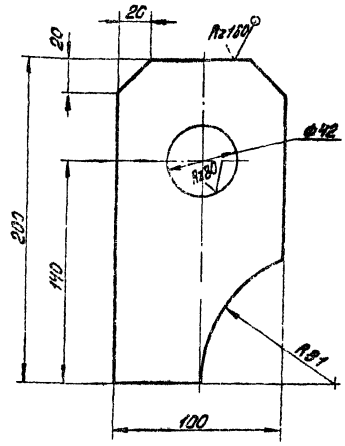

H14; h14; ± IT14/2.

Изм.	Лист	№ докум.	Подп.	Дата	4И.480.19.00.005	Лит.	Масса	Масштаб
Разраб.		Окерблом			Ушко	И	1,3	1:2
Пров.		Потутков				Лист	Листов 1	
Н.контр.		Дубинец			Лист Б10 ГОСТ 19903-74 / ВСт3сп ГОСТ 14637-79	Мосводоканалниипроект		
						Отдел №5		

Копировал: 19473-07 35 Формат А4

Инв. № подл. | Подп. и дата | Взам. инв. № | Инв. № дубл. | Подп. и дата

ЧИ 480.20.00.000 СБ

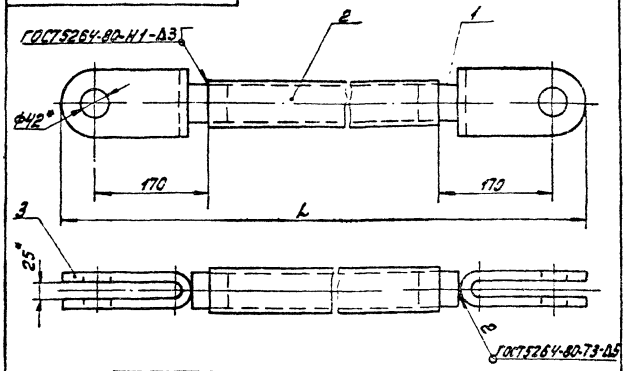

Обозначение	Размеры, мм L	Масса, кг
ЧИ.480.20.00.000	2040	23,4
ЧИ.480.20.00.000-01	1600	20
ЧИ.480.20.00.000-02	1480	19,5

1. h14; ± IT14/2.
2. Длины труб (поз.2) даны с небольшим припуском, лишнюю часть трубы отрезать при монтаже.
3. Шероховатость обрабатываемых поверхностей деталей без чертежа – Rz 160.
4. * Размеры для справок.

Изм.	Лист	№ докум.	Подп.	Дата
Разраб.		Окерблом		
Пров.		Потуткое		
Н. контр.		Дубинец		

ЧИ.480.20.00.000 СБ

Тяга

Сборочный чертеж

Лит.	Масса	Масштаб
И	см. табл.	–
Лист	Листов 1	
Мосводоканалниипроект		
Отдел №5		

Формат А4

Формат	Зона	Поз.	Обозначение	Наименование	Кол.	Примечание
				Документация.		
А4			ЧИ.480.20.00.000 СБ	Сборочный чертеж		
				Детали.		
Б.Ч.		1	ЧИ.480.20.00.001	Бабышка		
				Круг В50 ГОСТ 2590-71 / Вст.3сп ГОСТ 535-79		
				e = 160 h14	2	2,2 кг
Б.Ч.		2	ЧИ.480.20.00.002	Труба		
				Труба 50×3,5 ГОСТ 3262-75		
				L = 1580 h14	1	7,7 кг
А4		3	ЧИ.480.09.00.001	Вилка	2	
				Переменные данные для исполнений.		
				ЧИ.480.20.00.000-01		
				Детали.		

Инв.№ подл. | Подп. и дата | Взам. инв.№ | Инв.№ дубл. | Подп. и дата

Изм.	Лист	№ докум.	Подп.	Дата
Разраб.		Окерблом		
Провер.		Потуткое		
Н. контр.		Дубинец		

ЧИ.480.20.00.000

Тяга

Лит.	Лист	Листов
И	1	2
Мосводоканалниипроект		
Отдел №5		

Формат А4

Формат	Зона	Поз.	Обозначение	Наименование	Кол.	Примечание
		2	ЧИ.480.20.00.002-01	Труба		
				Труба 50×3,5 ГОСТ 3262-75		
				L = 1140 h14	1	5,5 кг
				ЧИ.480.20.00.000-02		
				Детали.		
		2	ЧИ.480.20.00.002-02	Труба		
				Труба 50×3,5 ГОСТ 3262-75		
				L = 1020 h14	1	5 кг

Изм.	Лист	№ докум.	Подп.	Дата

ЧИ.480.20.00.000

Лист 2

Формат А4

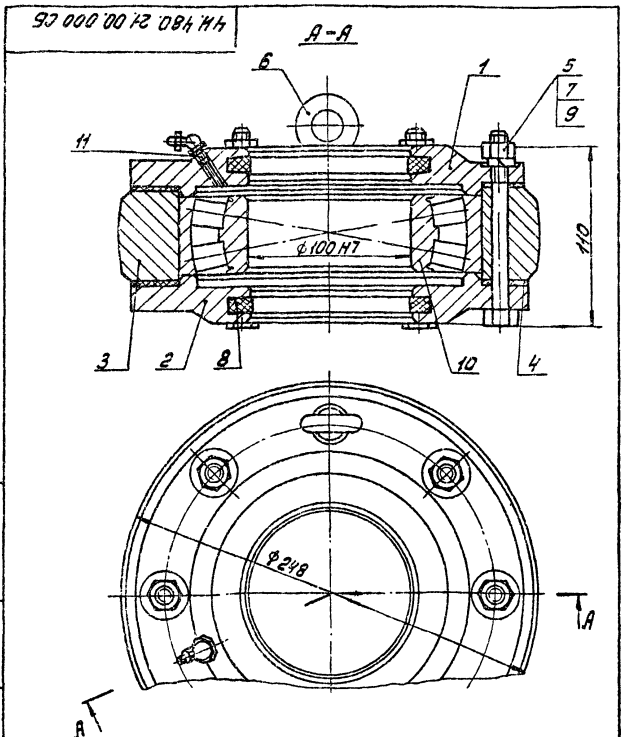

Все размеры для справок.

Инв.№ подл. | Подп. и дата | Взам. инв.№ | Инв.№ дубл. | Подп. и дата

Изм.	Лист	№ докум.	Подп.	Дата
Разраб.		Окерблом		
Пров.		Потуткое		
Н. контр.		Дубинец		

ЧИ.480.21.00.000 СБ

Опора радиальная

Сборочный чертеж

Лит.	Масса	Масштаб
И	13,51	1:2
Лист	Листов 1	
Мосводоканалниипроект		
Отдел №5		

Формат	Зона	Поз.	Обозначение	Наименование	Кол.	Примечание
				Документация		
А4			ЧИ.480.21.00.000СБ	Сборочный чертеж		
				Детали.		
А4		1	ЧИ.480.21.00.001	Крышка	1	
А4		2	ЧИ.480.21.00.002	Крышка	1	
А4		3	ЧИ.480.21.00.003	Обойма	1	
А4		4	ЧИ.480.21.00.004	Прокладка	2	
				Стандартные изделия.		
		5		Болт М12х110.58.09б		
				ГОСТ 7798-70	6	
		6		Винт грузовой М12		
				ГОСТ 4751-73	2	
		7		Гайка М12.5.09б		
				ГОСТ 5915-70	6	
		8		Кольцо СП 124-100-11,1		
				ГОСТ 6308-71	2	

Изм.	Лист	№ докум.	Подп.	Дата
Разраб.		Окерблом		
Пров.		Потутков		
Н.контр.		Дубинец		

ЧИ.480.21.00.000

Опора радиальная

Лит.	Лист	Листов
И	1	2

Мосводоканалнипроект
Отдел №5

Формат А4

Формат	Зона	Поз.	Обозначение	Наименование	Кол.	Примечание
		9		Шайба 12.65Г.09		
				ГОСТ 6402-70	6	
				Покупные изделия		
		10		Подшипник 3520		
				ГОСТ 5721-75	1	
		11		Масленка 22.45.Ц6		
				ГОСТ 19853-74	1	

Инв.№ подл. | Подп. и дата | Взам. инв.№ | Инв.№ дубл. | Подп. и дата

Изм.	Лист	№ докум.	Подп.	Дата

ЧИ.480.21.00.000 Лист 2

Формат А4

ЧИ 480.21.00.001

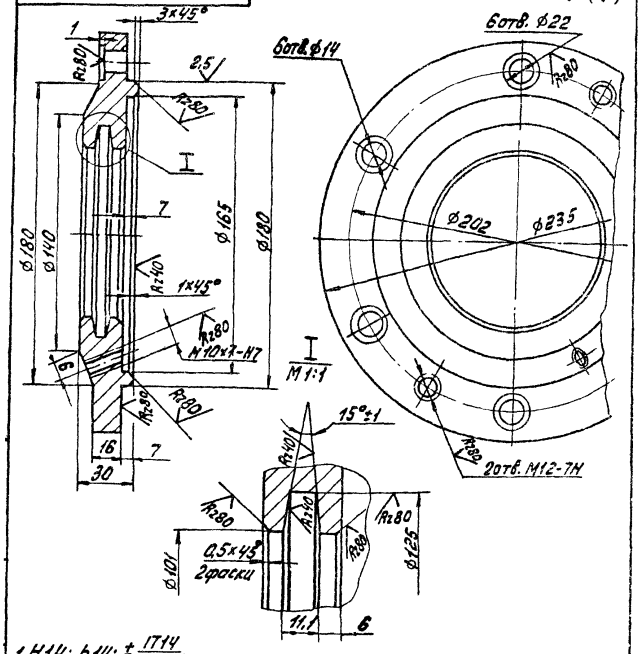

1. H14; h14; $\pm \frac{IT14}{2}$.
2. Допускаемые отклонения на размеры отливки - по III кл. точности ГОСТ 1855-55.
3. Литейные радиусы выполнить А3.

Изм.	Лист	№ докум.	Подп.	Дата
Разраб.		Окерблом		
Пров.		Потутков		
Н.контр.		Дубинец		

ЧИ.480.21.00.001

Крышка

Лит.	Масса	Масштаб
И	4,7	1:2

Лист	Листов 1

Мосводоканалнипроект
Отдел №5

Чугун СЧ24-44 ГОСТ 1412-79

Формат А4

ЧИ 480.21.00.002

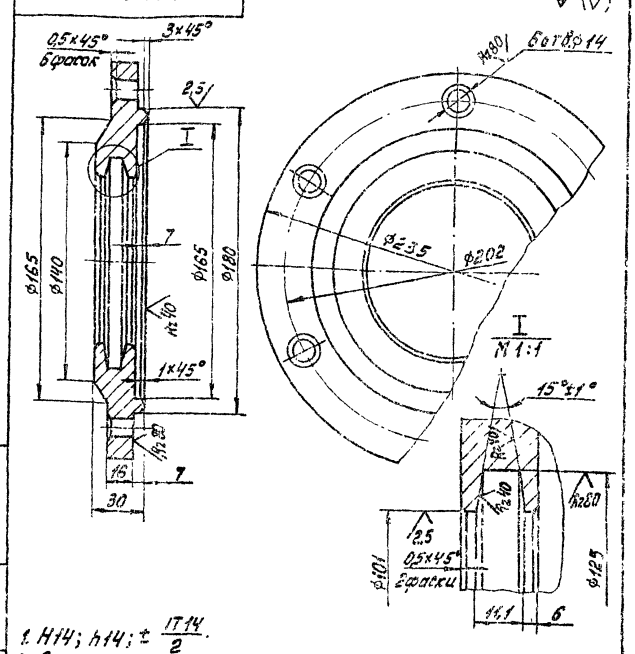

1. H14; h14; $\pm \frac{IT14}{2}$.
2. Допускаемые отклонения на размеры отливки - по III кл. точности ГОСТ 1855-55.
3. Литейные радиусы выполнить А3.
4. Шероховатость обрабатываемых поверхностей фасок - R2,80.

Изм.	Лист	№ докум.	Подп.	Дата
Разраб.		Окерблом		
Пров.		Потутков		
Н.контр.		Дубинец		

ЧИ.480.21.00.002

Крышка

Лит.	Масса	Масштаб
И	4,7	1:2

Лист	Листов 1

Мосводоканалнипроект
Отдел №5

Чугун СЧ24-44 ГОСТ 1412-79

Копировал: [illegible] 19473-07 37

Формат А4

4И. 480. 21. 00. 003

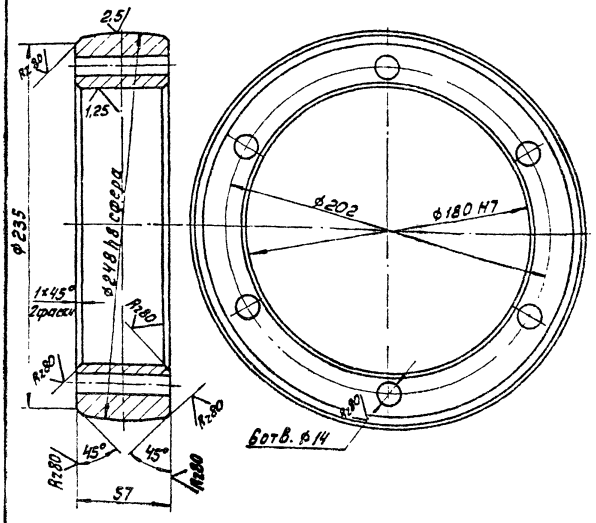

H14; h14; $\pm\frac{IT14}{2}$.

Изм.	Лист	№ докум.	Подп.	Дата	4И. 480. 21. 00. 003			
Разраб.		Окерблом			Обойма	Лит.	Масса	Масштаб
Пров.		Потутков				И	8.0	1:2
Н. контр.		Дубинец			Чугун СЧ24-44 ГОСТ 1412-79	Лист	Листов 1	
						Мосводоканалниипроект		
						Отдел №5		

Формат А4

4И. 480. 21. 00. 004

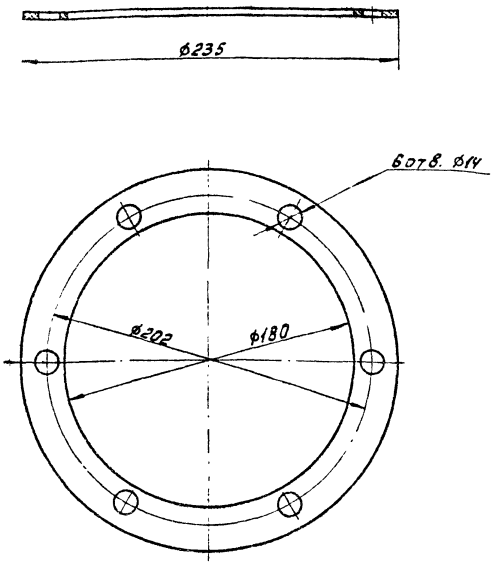

Изм.	Лист	№ докум.	Подп.	Дата	4И. 480. 21. 00. 004			
Разраб.		Окерблом			Прокладка	Лит.	Масса	Масштаб
Пров.		Потутков				И	0,03	1:2
Н. контр.		Дубинец			Картон прокладочный А-1,5 ГОСТ 9347-74	Лист	Листов 1	
						Мосводоканалниипроект		
						Отдел №5		

Инв. № подл. | Подп. и дата | Взам. инв. № | Инв. № дубл. | Подп. и дата

Формат А4

4И. 480. 22. 00. 000 СБ

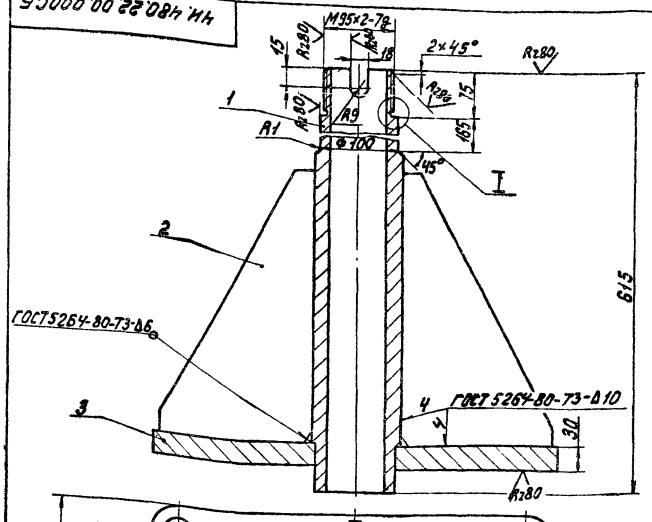

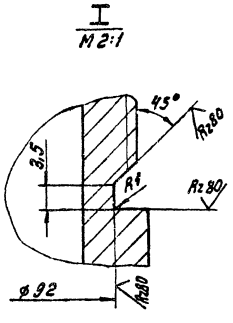

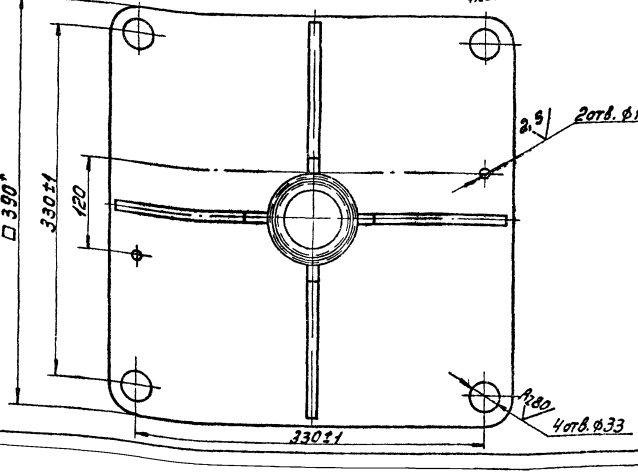

1. H14; h14; $\pm\frac{IT14}{2}$.
2.** Обработать в сборе с узлом 4И. 480. 23. 00. 000.
3.* Размеры для справок.

Изм.	Лист	№ докум.	Подп.	Дата	4И. 480. 22. 00. 000 СБ			
Разраб.		Окерблом			Шпиль	Лит.	Масса	Масштаб
Пров.		Потутков			Сборочный чертеж	И	70,8	1:4
Н. контр.		Дубинец				Лист	Листов 1	
						Мосводоканалниипроект		
						Отдел №5		

Копировал: [illegible] 19473-07 38 Формат А3

Форм.	Зона	Позиц.	Обозначение	Наименование	Кол.	Примечание
				Документация		
А3			4И.480.22.00.000 СБ	Сборочный чертеж		
				Детали		
А4		1	4И.480.22.00.001	Труба	1	
А4		2	4И.480.22.00.002	Ребро	4	
А4		3	4И.480.22.00.003	Фланец	1	

Изм.	Лист	№ докум.	Подп.	Дата	4И.480.22.00.000			
Разраб.		Окерблом			Шпиль	Лит.	Лист	Листов
Провер.		Потутков				И		1
Н.контр.		Дубинец				Мосводоканалниипроект Отдел №5		

Формат А4

4И.480.22.00.001

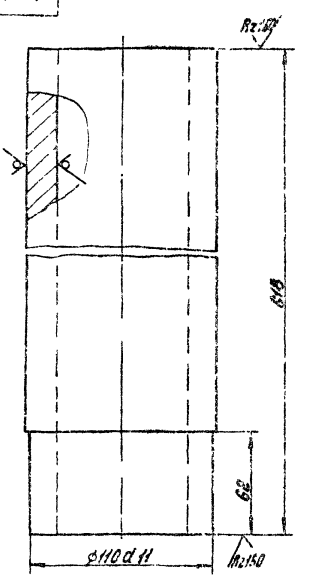

h14; $\pm\frac{IT14}{2}$.

Изм.	Лист	№ докум.	Подп.	Дата	4И.480.22.00.001			
Разраб.		Окерблом			Труба	Лит.	Масса	Масштаб
Пров.		Потутков				И	25,0	1:2
Н.контр.		Дубинец			Труба 114×18 ГОСТ 8732-78 ВСТ3сп ГОСТ 8731-74	Лист	Листов 1	
						Мосводоканалниипроект Отдел №5		

Формат А4

4И.480.22.00.002

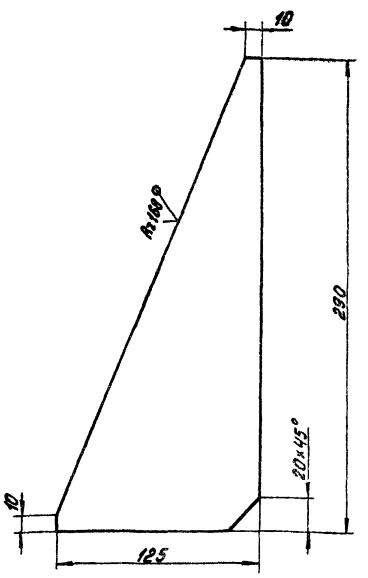

h14.

Изм.	Лист	№ докум.	Подп.	Дата	4И.480.22.00.002			
Разраб.		Окерблом			Ребро	Лит.	Масса	Масштаб
Пров.		Потутков				И	1,4	1:2
Н.контр.		Дубинец			Лист Б10 ГОСТ 19903-74 ВСТ3сп ГОСТ 14637-70	Лист	Листов 1	
						Мосводоканалниипроект Отдел №5		

Формат А4

4И.480.22.00.003

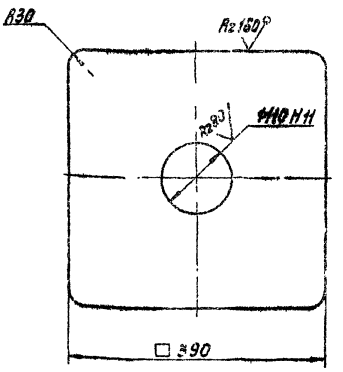

H14; h14.

Изм.	Лист	№ докум.	Подп.	Дата	4И.480.22.00.003			
Разраб.		Окерблом			Фланец	Лит.	Масса	Масштаб
Пров.		Потутков				И	37.5	1:5
Н.контр.		Дубинец			Лист Б32 ГОСТ 19903-74 ВСТ3сп ГОСТ 14637-79	Лист	Листов 1	
						Мосводоканалниипроект Отдел №5		

Копировал: 19473-07 39 Формат А4

4Н.480.23.00.000 СБ

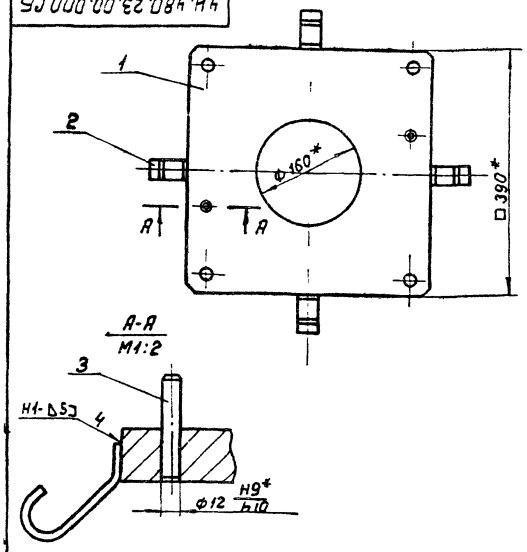

1. Сварку производить по ГОСТ 5264-80.
2.* Размеры для справок.

Изм.	Лист	№ докум.	Подп.	Дата
Разраб.		Окерблом		
Пров.		Потутков		
Н.контр.		Дубинец		

4Н.480.23.00.000 СБ

Плита анкерная
Сборочный чертеж.

Лит.	Масса	Масштаб
И	35,8	1:5
Лист	Листов 1	

Москводоканалниипроект
Отдел №5

Формат А4

Формат	Зона	Поз.	Обозначение	Наименование	Кол.	Примечание
				Документация		
А4			4Н.480.23.00.000 СБ	Сборочный чертеж		
				Детали		
А4		1	4Н.480.23.00.001	Плита	1	
А4		2	4Н.480.23.00.002	Анкер	4	
				Стандартные изделия		
		3		Штифт 10h10х60 ГОСТ 3128-70	2	

Инв.№ подл. | Подп. и дата | Взам. инв.№ | Инв.№ дубл. | Подп. и дата

Изм.	Лист	№ докум.	Подп.	Дата
Разраб.		Окерблом		
Пров.		Потутков		
Н.контр.		Дубинец		

4Н.480.23.00.000

Плита анкерная

Лит.	Лист	Листов
И		1

Москводоканалниипроект
Отдел №5

Формат А4

4Н.480.23.00.001

Rz 160 (√)

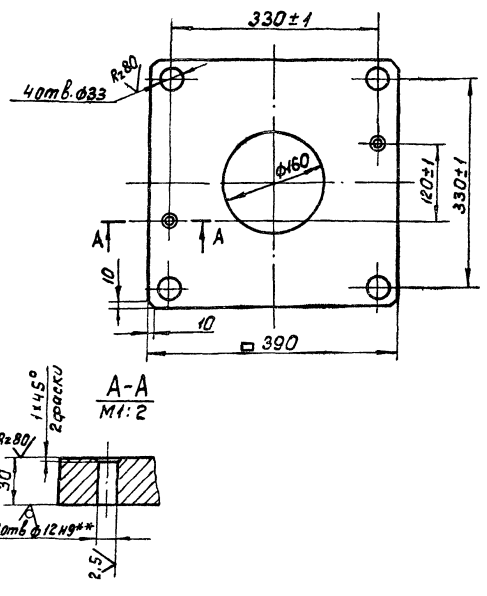

1. Н14; h14; ± IT14/2
2.** Обработать совместно с узлом 4Н.480.22.00.000.

4Н.480.23.00.001

Изм.	Лист	№ докум.	Подп.	Дата
Разраб.		Окерблом		
Пров.		Потутков		
Н.контр.		Дубинец		

Плита

Лит.	Масса	Масштаб
И	35,0	1:5
Лист	Листов 1	

Лист 532 ГОСТ 19903-74
Вст. Зсп ГОСТ 14637-79

Москводоканалниипроект
Отдел №5

Формат А4

4Н.480.23.00.002

Rz 160 (√)

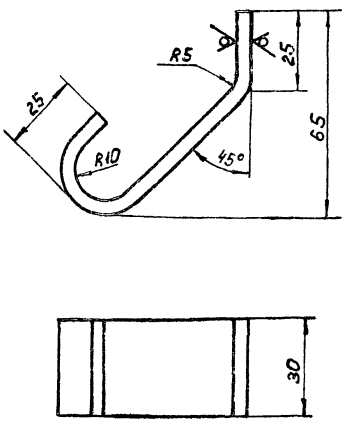

1. Развернутая длина L=120 мм.
2. h14; ± IT14/2.

Инв.№ подл. | Подп. и дата | Взам. инв.№ | Инв.№ дубл. | Подп. и дата

Изм.	Лист	№ докум.	Подп.	Дата
Разраб.		Окерблом		
Пров.		Потутков		
Н.контр.		Дубинец		

4Н.480.23.00.002

Анкер

Лит.	Масса	Масштаб
И	0,14	1:1
Лист	Листов 1	

Лист 55 ГОСТ 19903-74
Вст. Зсп ГОСТ 14637-79

Москводоканалниипроект
Отдел №5

Копировал

4И.480.24.00.000 СБ

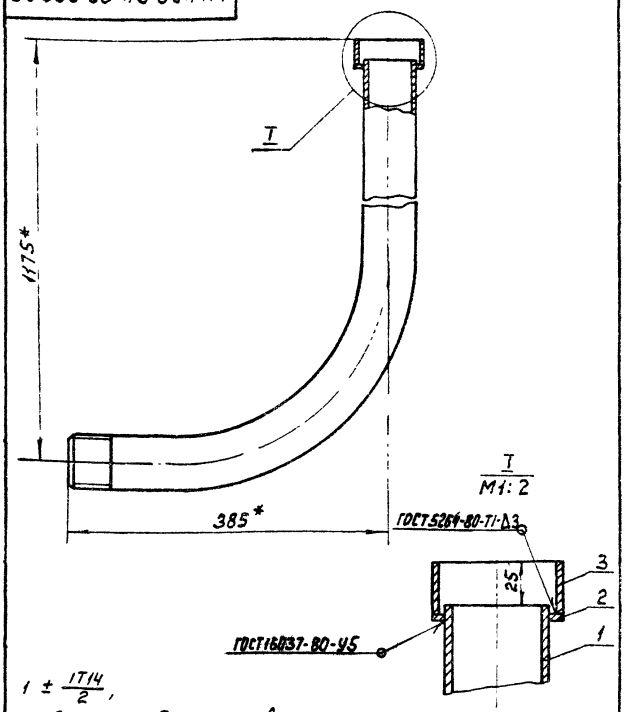

$1 \pm \frac{IT14}{2}$,

2* Размеры для справок

Изм.	Лист	№ докум.	Подп.	Дата
Разраб.		Окерблом		
Пров.		Потутков		
Н.контр.		Дубинец		

Труба для кабеля. Сборочный чертеж.

Лит	Масса	Масштаб
И	7,5	1:4
Лист	Листов 1	

Мосводоканалниипроект Отдел №5

Формат А4

Формат	Зона	Поз.	Обозначение	Наименование	Кол.	Примечание
				Документация		
А4			4И 480 24 00 000 СБ	Сборочный чертеж		
				Детали		
А4		1	4И.480.24.00.001	Труба	1	
А4		2	4И 480.24.00.002	Шайба	1	
Б4		3	4И 480.24.00.003	Кольцо		
				Труба 75х3 ГОСТ 8732-78 / В10 ГОСТ 8731-74		
				L=32 h14	1	0,17 кг

Инв. № подл. | Подп. и дата | Взам. инв. № | Инв. № дубл. | Подп. и дата

4И.480.24.00.000

Изм.	Лист	№ докум.	Подп.	Дата
Разраб.		Окерблом		
Пров.		Потутков		
Н.контр.		Дубинец		

Труба для кабеля

Лит.	Лист	Листов
И	1	1

Мосводоканалниипроект Отдел №5

Формат А4

4И.480.24.00.001

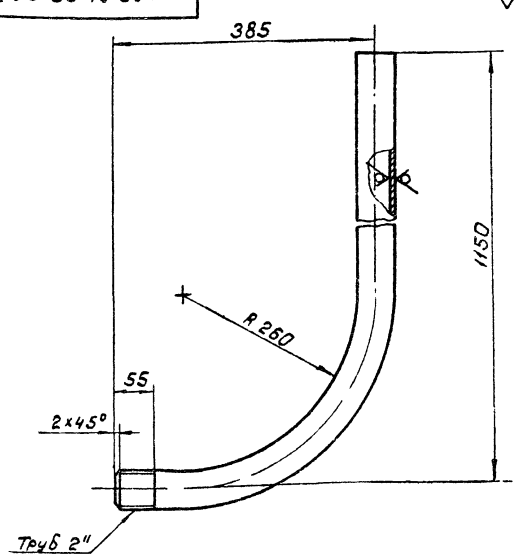

1 Развернутая длина L=1410 мм.

2. h14; $\pm \frac{IT14}{2}$.

Изм.	Лист	№ докум.	Подп.	Дата
Разраб.		Окерблом		
Пров.		Потутков		
Н.контр.		Дубинец		

Труба

Труба 50х3,5 ГОСТ 3262-75

Лит	Масса	Масштаб
И	6,9	1:5
Лист	Листов 1	

Мосводоканалниипроект Отдел №5

Формат А4

4И.480.24.00.002

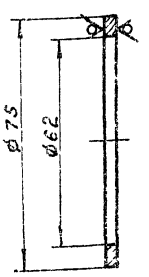

H14; h14.

Изм.	Лист	№ докум.	Подп.	Дата
Разраб.		Окерблом		
Пров.		Потутков		
Н.контр.		Дубинец		

Шайба

Лист Б3 ГОСТ 19903-74 / Ст. Зсп ГОСТ 16523-70

Лит	Масса	Масштаб
И	0,03	1:1
Лист	Листов 1	

Мосводоканалниипроект Отдел №5

Инв. № подл. | Подп. и дата | Взам. инв. № | Инв. № дубл. | Подп. и дата

Копировал

19403-07 41 Формат А4

4И.480.25.00.000СБ

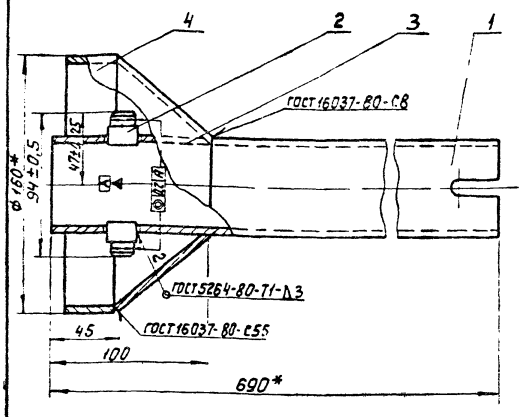

1. h14; ± $\frac{IT14}{2}$
2. Сварные швы в деталях поз.3 и поз.4 сместить относительно друг друга на 90°.
3.* Размеры для справок.

Изм	Лист	№ докум	Подп	Дата	4И.480.25.00.000 СБ	Лит	Масса	Масштаб
Разраб		Окерблом			Стойка	И	4,0	1:2
Пров		Потутков			Сборочный чертеж	Лист	Листов 1	
Н контр		Дубинец				Мосводоканалниипроект Отдел №5		

Формат А4

Формат	Зона	Поз.	Обозначение	Наименование	Кол	Примечание
				Документация		
А4			4И 480.25.00.000 СБ	Сборочный чертеж		
				Детали		
А4		1	4И.480.25.00.001	Труба	1	
А4		2	4И.480.25.00.002	Палец	2	
А4		3	4И.480.25.00.003	Конус	1	
Б4		4	4И.480.25.00.004	Цилиндр		
				Труба 159×5 ГОСТ 8732-78 / В10 ГОСТ 8731-74		
				L=30 h14	1	0,57кг

Изм	Лист	№ докум	Подп	Дата	4И.480.25.00.000	Лит	Лист	Листов
Разраб.		Окерблом			Стойка	И		1
Пров		Потутков				Мосводоканалниипроект Отдел №5		
Н контр		Дубинец						

Инв № подл. | Подп и дата | Взам инв № | Инв № дубл | Подп и дата

Формат А4

4И.480.25.00.001

Rz80 (√)

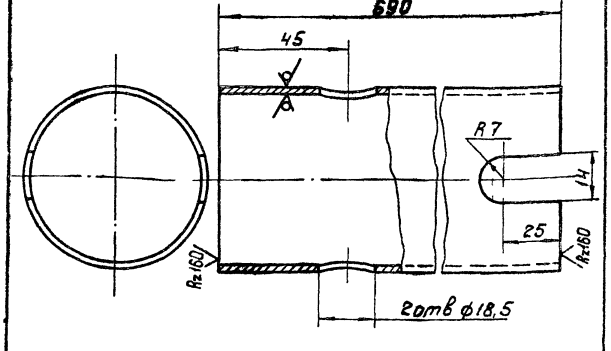

H14; h14; ± $\frac{IT14}{2}$.

Изм	Лист	№ докум	Подп	Дата	4И.480.25.00.001	Лит	Масса	Масштаб
Разраб		Окерблом			Труба	И	3,35	1:1
Пров		Потутков				Лист	Листов 1	
Н контр		Дубинец			Труба 50×3,5 ГОСТ 3262-75	Мосводоканалниипроект Отдел №5		

Формат А4

4И.480.25.00.002

Rz80 (√)

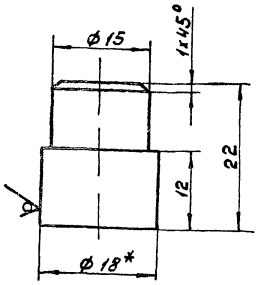

1. h14; ± $\frac{IT14}{2}$.
2.* Размеры для справок

Изм	Лист	№ докум	Подп	Дата	4И.480.25.00.002	Лит	Масса	Масштаб
Разраб.		Окерблом			Палец	И	0,0[illegible]	2:1
Пров		Потутков				Лист	Листов 1	
Н контр		Дубинец			Круг В18 ГОСТ 2590-71 / В Ст.3сп ГОСТ 535-79	Мосводоканалниипроект Отдел №5		

Инв № подл. | Подп и дата | Взам инв № | Инв № дубл | Подп и дата

Копировал: [illegible] 19473-07 42 Формат А4

ИИ.480.25.00.003

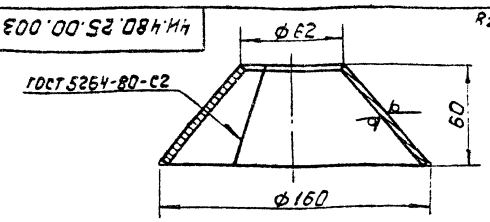

Развертка

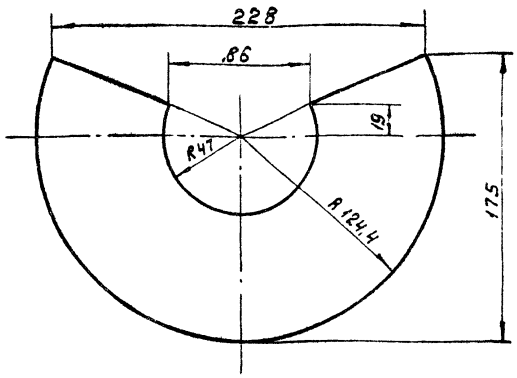

H14; h14; ± IT14/2

Изм.	Лист	№ докум.	Подп.	Дата	
Разраб.		Океблом			
Пров.		Потутков			
Н. контр.		Дубинец			

ИИ.480.25.00.003

Конус

Лит.	Масса	Масштаб
И	0,8	1:2
Лист	Листов 1	

Лист Б2,5 ГОСТ 19903-74
ВСт 3сп ГОСТ 16523-70

Мосводоканалниипроект
Отдел №5

Формат А4

ИИ.480.26.00.000

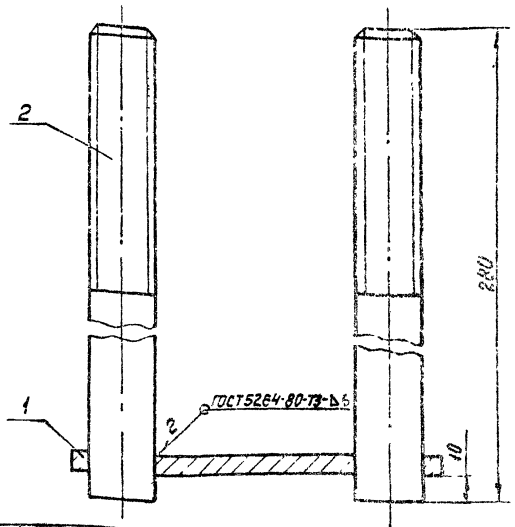

Формат	Зона	Поз.	Обозначение	Наименование	Кол.	Примеч.
				Детали		
А4		1	ИИ.480.26.00.001	Пластина	1	
А4		2	ИИ.480.26.00.002	Стержень	2	

Инв. № подл. | Подп. и дата | Взам. инв. № | Инв. № дубл. | Подп. и дата

ИИ.480.26.00.000

Плитка анкерная. Сборочный чертеж

Изм.	Лист	№ докум.	Подп.	Дата
Разраб.		Океблом		
Пров.		Потутков		
Н. контр.		Дубинец		

Лит.	Масса	Масштаб
К	1,5	1:1
Лист	Листов 1	

Мосводоканалниипроект
Отдел №5

Формат А4

ИИ.480.26.00.001

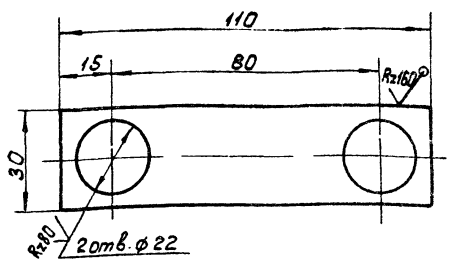

H14; h14; ± IT14/2.

Изм.	Лист	№ докум.	Подп.	Дата	
Разраб.		Океблом			
Пров.		Потутков			
Н. контр.		Дубинец			

ИИ.480.26.00.001

Пластина

Лит.	Масса	Масштаб
И	0,12	1:1
Лист	Листов 1	

Лист Б6 ГОСТ 19903-74
ВСт 3сп ГОСТ 14637-79

Мосводоканалниипроект
Отдел №5

Формат А4

ИИ.480.26.00.002

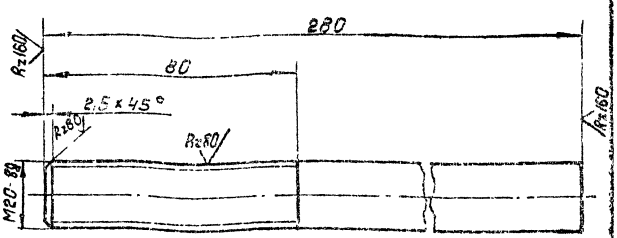

h14; ± IT14/2.

Изм.	Лист	№ докум.	Подп.	Дата	
Разраб.		Океблом			
Пров.		Потутков			
Н. контр.		Дубинец			

ИИ.480.26.00.002

Стержень

Лит.	Масса	Масштаб
И	0,68	1:1
Лист	Листов 1	

Круг В20 ГОСТ 2590-71
ВСт 3сп ГОСТ 535-79

Мосводоканалниипроект
Отдел №5

Формат А4

Инв. № подл. | Подп. и дата | Взам. инв. № | Инв. № дубл. | Подп. и дата

Копировал

ЧИ.480.27.00.000СБ

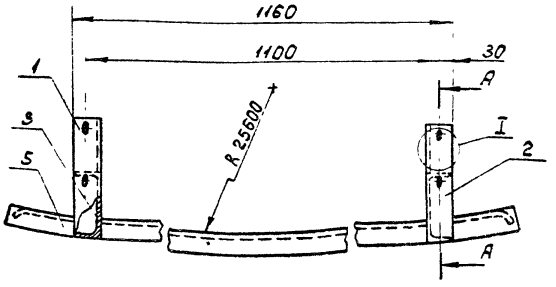

H14; h14; $\pm \frac{IT14}{2}$

Изм.	Лист	№докум.	Подп.	Дата
Разраб.		Окерблом		
Пров.		Потутков		
Н.контр.		Дубинец		

ЧИ.480.27.00.000 СБ

Упор специальный
Сборочный чертеж

Лит	Масса	Масштаб
И	38	1:10
Лист	Листов 1	

Мосводоканалниипроект
Отдел №5

Формат А4

Формат	Зона	Поз.	Обозначение	Наименование	Кол.	Примечание
				Документация		
А4			ЧИ.480.27.00.000 СБ	Сборочный чертеж		
				Детали		
А4		1	ЧИ.480.27.00.001	Стойка	1	
		2	ЧИ.480.27.00.001-01	Стойка	1	
А4		3	ЧИ.480.27.00.002	Поперечина	1	
		4	ЧИ.480.27.00.002-01	Поперечина	1	
А4		5	ЧИ.480.27.00.003	Швеллер	1	

Инв.№подл. | Подп. и дата | Взам.инв.№ | Инв.№дубл. | Подп. и дата

Изм.	Лист	№докум.	Подп.	Дата
Разраб.		Окерблом		
Пров.		Потутков		
Н.контр.		Дубинец		

ЧИ.480.27.00.000

Упор специальный

Лит	Лист	Листов
И		1

Мосводоканалниипроект
Отдел №5

Формат А4

ЧИ.480.27.00.001

√(√)

ЧИ.480.27.00.001 - изображено
ЧИ.480.27.00.001-01 - зеркальное отражение

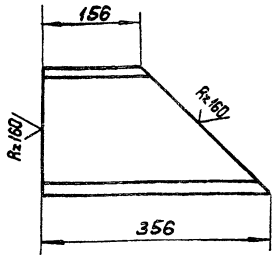

h14; $\pm \frac{IT14}{2}$

Изм.	Лист	№докум.	Подп.	Дата
Разраб.		Окерблом		
Пров.		Потутков		
Н.контр.		Дубинец		

ЧИ.480.27.00.001

Стойка

Лит	Масса	Масштаб
И	4,7	1:5
Лист	Листов 1	

Швеллер 20 ГОСТ 8240-72 / Вст 3сп ГОСТ 535-79

Мосводоканалниипроект
Отдел №5

Формат А4

ЧИ.480.27.00.002

√(√)

ЧИ.480.27.00.002 - изображено
ЧИ.480.27.00.002-01 - зеркальное отражение

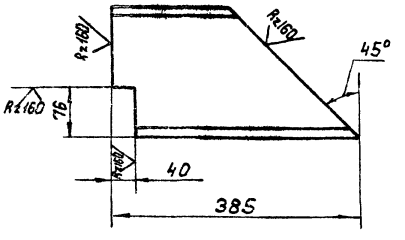

h14; $\pm \frac{IT14}{2}$.

Изм.	Лист	№докум.	Подп.	Дата
Разраб.		Окерблом		
Пров.		Потутков		
Н.контр.		Дубинец		

ЧИ.480.27.00.002

Поперечина

Лит	Масса	Масштаб
И	4,6	1:5
Лист	Листов 1	

Швеллер 20 ГОСТ 8240-72 / Вст. 3сп ГОСТ 535-79

Мосводоканалниипроект
Отдел №5

Копировал

ИИ.480.27.00.003

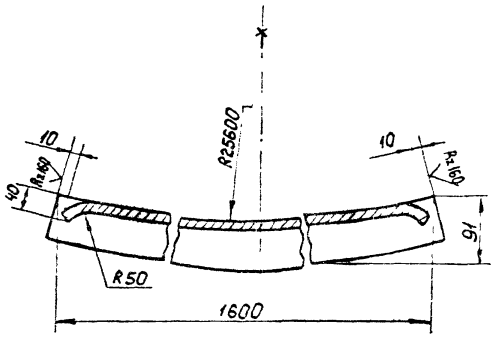

1. Развернутая длина L=1787мм.
2. h14; $\pm \frac{IT14}{2}$

				4И.480.27.00.003			
Изм.	Лист	№ докум.	Подп.	Дата	Швеллер	Лит.	Масса	Масштаб
Разраб.		Окерблом				И	29,4	1:5
Пров.		Потутков				Лист	Листов 1
Н.контр.		Дубинец			Швеллер 20 ГОСТ 8240-72 Вст.3сп ГОСТ 535-79	Мосводоканалниипроект Отдел №5	

Формат А4

ИИ.480.28.00.000 СБ

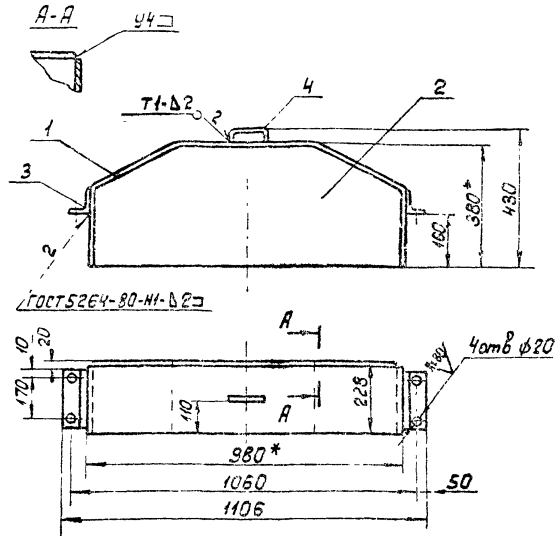

1. H14; h14; $\pm \frac{IT14}{2}$.
2. Шероховатость обрабатываемых поверхностей деталей без чертежа – Rz160.
3. *Размеры для справок.

				4И.480.28.00.000 СБ			
Изм.	Лист	№ докум.	Подп.	Дата	Кожух	Лит.	Масса	Масштаб
Разраб.		Окерблом				И	12,7	1:10
Пров.		Потутков				Лист	Листов 1
Н.контр.		Дубинец			Сборочный чертеж.	Мосводоканалниипроект Отдел №5	

Формат А4

Инв.№ подл. | Подп. и дата | Взам. инв.№ | Инв.№ дубл. | Подп. и дата

Формат	Зона	Поз.	Обозначение	Наименование	Кол.	Примечание
				Документация		
А4			4И 480 28 00 000СБ	Сборочный чертеж		
				Детали		
А4		1	4И.480.28.00.001	Стенка	1	
А4		2	4И.480.28.00.002	Лист	1	
Б4		3	4И.480.28.00.003	Уголок		
				Уголок Б-63х63х3 ГОСТ 8509-72 Вст.3сп ГОСТ 535-79		
				l = 190 h14	2	0.91кг
А4		4	4И.480.29.00.003	Ручка	1	

				4И.480.28.00.000			
Изм.	Лист	№ докум.	Подп.	Дата	Кожух	Лит.	Лист	Листов
Разраб.		Окерблом				И		1
Пров.		Потутков				Мосводоканалниипроект Отдел №5	
Н.контр.		Дубинец					

Формат А4

ИИ.480.28.00.100

Rz160 (✓)

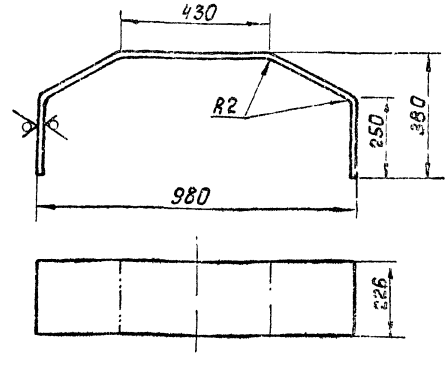

1. Развернутая длина L = 1530 мм.
2. h14; $\pm \frac{IT14}{2}$

				4И.480.28.00.001			
Изм.	Лист	№ докум.	Подп.	Дата	Стенка	Лит.	Масса	Масштаб
Разраб.		Окерблом				И	4,5	1:10
Пров.		Потутков				Лист	Листов 1
Н.контр.		Дубинец			Лист Б2 ГОСТ 19903-74 Вст.3сп ГОСТ 16523-70	Мосводоканалниипроект Отдел №5	

Копировал

1993-07 45

Формат А4

4и.480.28.00.002

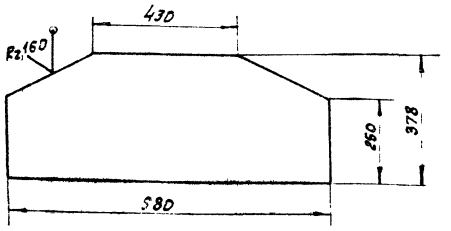

h 14; ±IT14/2

Изм.	Лист	№ докум.	Подп.	Дата	4и.480.28.00.002
Разраб		Окерблом			Лист — Лит. И; Масса 4.7; Масшт 1:10
Пров		Потутков			Лист; Листов 1
Н. контр		Дубинец			Лист 62 ГОСТ 19903-74 / 8 Ст3сп ГОСТ 16523-70
					Масводоканалниипроект, Отдел №5

Формат А4

4и.480.29.00.000СБ

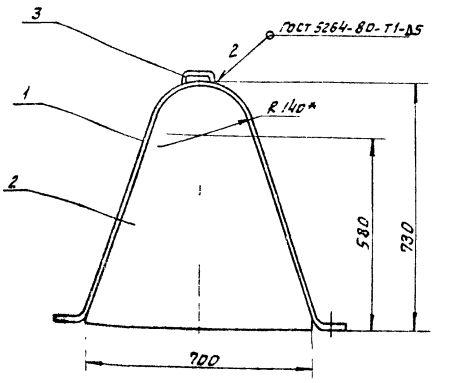

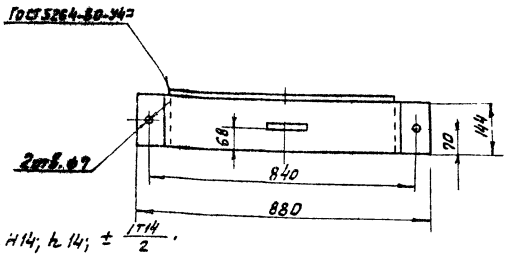

1. H14; h14; ±IT14/2.

2. Все размеры для справок

Изм.	Лист	№ докум.	Подп.	Дата	4и.480.29.00.000СБ
Разраб		Окерблом			Конус Сборочный чертеж — Лит. И; Масса 8.95; Масшт 1:10
Пров		Потутков			Лист; Листов 1
Н. контр		Дубинец			Масводоканалниипроект, Отдел №5

Формат А4

Формат	Зона	Поз.	Обозначение	Наименование	Кол.	Примечание
				Документация		
А4			4и.480.29.00.000СБ	Сборочный чертеж		
				Детали		
А4		1	4и.480.29.00.001	Стенка	1	
А4		2	4и.480.29.00.002	Лист	1	
А4		3	4и.480.29.00.003	Ручка	1	

Изм.	Лист	№ докум.	Подп.	Дата	4и.480.29.00.000
Разраб		Окерблом			Конус — Лит. И; Лист; Листов 1
Пров		Потутков			Масводоканалниипроект, Отдел №5
Н. контр		Дубинец			

Формат А4

4и.480.29.00.001

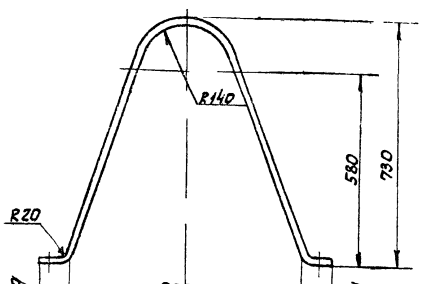

1. Развернутая длина L = 1885 мм

2. H14; h14; ±IT14/2

Изм.	Лист	№ докум.	Подп.	Дата	4и.480.29.00.001
Разраб		Окерблом			Стенка — Лит. И; Масса 3.4; Масш 1:10
Пров		Потутков			Лист; Листов 1
Н. контр		Дубинец			Лист 62 ГОСТ 19903-74 / 8 Ст3сп ГОСТ 16523-70
					Масводоканалниипроект, Отдел №5

Копировал: 13473-07 46

Формат А4

4И.480.29.00.002

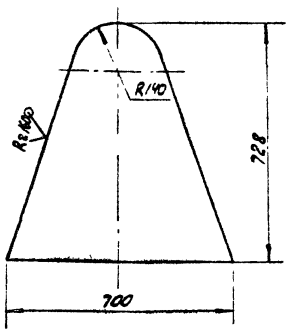

h14; ± 1T14/2.

				4И.480.29.00.002			
Изм.	Лист	№ докум.	Подп.	Дата	Лист	Лит. И	Масса 5,2	Масштаб 1:10
Разраб.		Окерблом						
Пров.		Потутков				Лист	Листов 1	
Н.контр.		Дубинец			Лист Б2 ГОСТ 19903-74 / ВСТ3сп ГОСТ 16523-70	Мосводоканал Ниипроект Отдел №5		

формат А4

4И.480.29.00.003

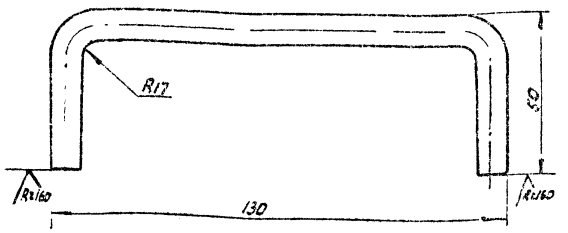

1. Развернутая длина L = 196 мм.
2. h14.

				4И.480.29.00.003			
Изм.	Лист	№ докум.	Подп.	Дата	Ручка	Лит. И	Масса 0,38	Масштаб 1:1
Разраб.		Окерблом						
Пров.		Потутков				Лист	Листов 1	
Н.контр.		Дубинец			круг В8 ГОСТ 2590-71 / ВСТ3сп ГОСТ 535-79	Мосводоканал Ниипроект Отдел №5		

Инв.№ подл. | Подп. и дата | Взам. инв. | Инв.№ дубл. | Подп. и дата

формат А4

4И.480.30.00.000СБ

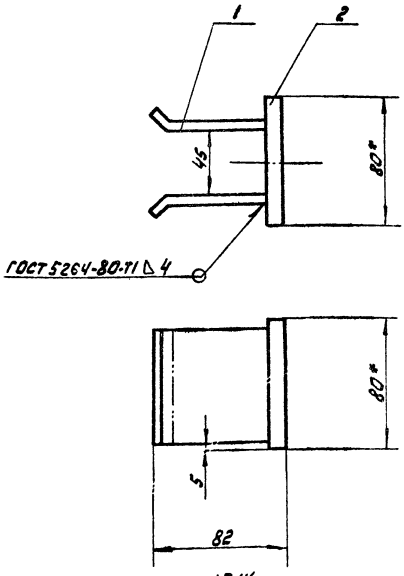

1. H14; h14; ± 1T14/2.
2. * Размеры для справок.
3. Шероховатость обрабатываемых поверхностей деталей без чертежа R160.

				4И.480.30.00.000СБ			
Изм.	Лист	№ докум.	Подп.	Дата	Кронштейн Сборочный чертеж	Лит. И	Масса 1.0	Масштаб 1:2
Разраб.		Заруцкая						
Пров.		Нестеров				Лист	Листов 1	
Н.контр.		Дубинец				Мосводоканал Ниипроект Отдел №5		

формат А4

Форм.	Зона	Поз.	Обозначение	Наименование	Кол.	Примечание
				Документация		
11			4И.480.30.00.000СБ	Сборочный чертеж		
				Детали		
11		1	4И.480.30.00.001	Анкер	2	
Б4		2	4И.480.30.00.002	Пластина		
				Лист Б10 ГОСТ 19903-74 / ВСТ3сп ГОСТ 14637-79		
				80h14 x 80h14	1	0,5 кг

				4И.480.30.00.000			
Изм.	Лист	№ докум.	Подп.	Дата	Кронштейн	Лит. И	Лист	Листов 1
Разраб.		Заруцкая						
Пров.		Нестеров				Мосводоканал Ниипроект Отдел №5		
Н.контр.		Дубинец						

Инв.№ подл. | Подп. и дата | Взам. инв. | Инв.№ дубл. | Подп. и дата

копировал: [illegible] 19473-07 47

формат А4

ЧИ.480.30.00.001

Rz160 (√)

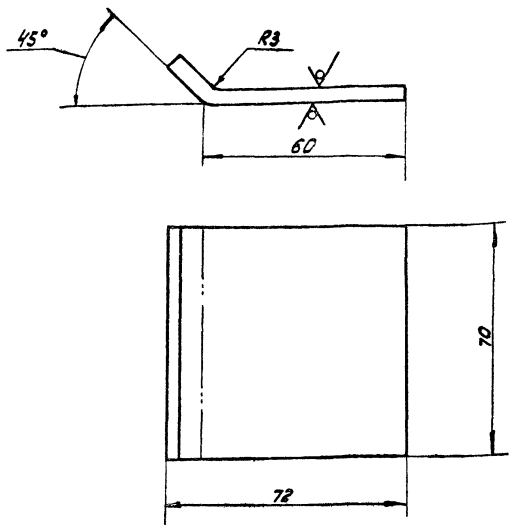

1. h 14; ± $\frac{IT14}{2}$.
2. Развернутая длина детали L = 75 мм

					ЧИ.480.30.00.001			
Изм.	Лист	№ докум.	Подп.	Дата	Анкер	Лит.	Масса	Масштаб
Разраб.		Заруцкая				И	0.15	1:1
Пров.		Нестеров				Лист	Листов 1	
Н. контр.		Дубинец			Лист БЧ ГОСТ 19903-74 / ВСТ3сп ГОСТ 14637-79	Мосводоканалниипроект Отдел N5		

формат А4

ЧИ.480.31.00.000СБ

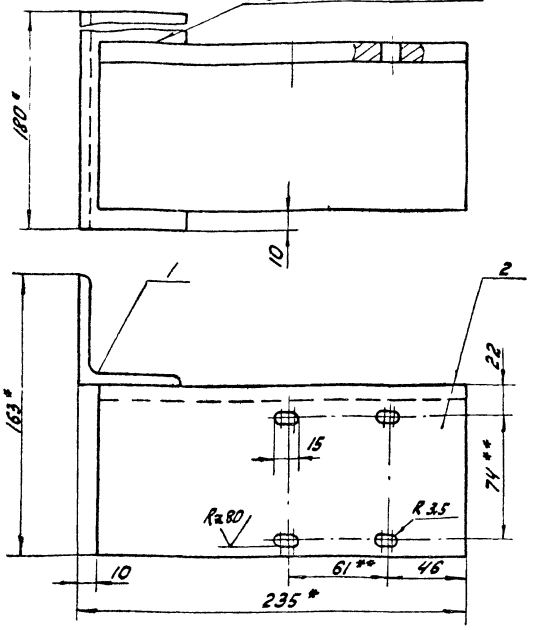

1. ** Размечать по конечному выключателю.
2. H14; h14; ± $\frac{IT14}{2}$.
3. Шероховатость обрабатываемых поверхностей деталей без чертежа Rz80
4. * Размеры для справок.

					ЧИ.480.31.00.000СБ			
Изм.	Лист	№ докум.	Подп.	Дата	Плита	Лит.	Масса	Масштаб
Разраб.		Заруцкая			Сборочный чертеж	И	4.4	1:2
Пров.		Нестеров				Лист	Листов 1	
Н. контр.		Дубинец				Мосводоканалниипроект Отдел N5		

формат А4

Формат	Зона	Поз.	Обозначение	Наименование	Кол.	Примечание
				Документация		
11			ЧИ.480.31.00.000СБ	Сборочный чертеж		
				Детали		
Б.Ч.		1	ЧИ.480.31.00.001	Полка		
				Уголок Б-63х63х6 ГОСТ 8009-72 / ВСТ3сп ГОСТ 535-79		
				L = 180h14	1	10,3 кг
Б.Ч.		2	ЧИ.480.31.00.002	Полка		
				Уголок Б-110х110х8 ГОСТ 8509-72 / ВСТ3сп ГОСТ 535-79		
				L = 225h14	1	2,8 кг

					ЧИ.480.31.00.000			
Изм.	Лист	№ докум.	Подп.	Дата	Плита	Лит.	Лист	Листов
Разраб.		Заруцкая				И		1
Пров.		Нестеров				Мосводоканалниипроект Отдел N5		
Н. контр.		Дубинец						

формат А4

ЧИ.480.00.00.001

Rz80

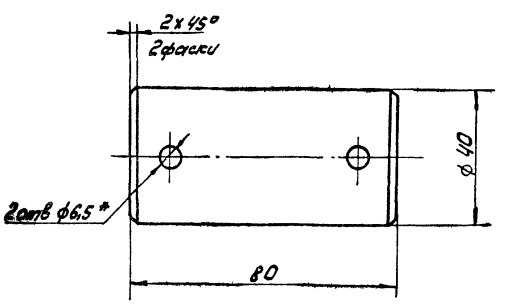

1. H14; h14 ± $\frac{IT14}{2}$.
2. * Размечать при сборке.

					ЧИ.480.00.00.001			
Изм.	Лист	№ докум.	Подп.	Дата	Ось	Лит.	Масса	Масштаб
Разраб.		Окерблом				И	0,78	1:1
Пров.		Потутков				Лист	Листов 1	
Н. контр.		Дубинец			СТ3 ГОСТ 380-71	Мосводоканалниипроект Отдел N5		

копировал: [illegible] 19473-07 48

формат А4

4И.480.00.00.002

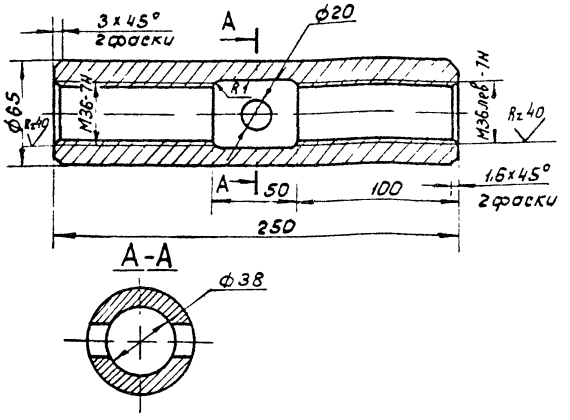

H14; h14; ± $\frac{IT14}{2}$.

					4И.480.00.00.002		
Изм.	Лист	№ докум.	Подп.	Дата	Муфта стяжная	Лит.	Масса	Масштаб
Разраб.		Окерблом				И	4,7	1:2
Пров.		Потутков				Лист	Листов 1	
Н. контр.		Дубинец			Ст. 3 ГОСТ 380-71	Мосводоканал Ниипроект Отдел №5		

формат А4

4И.480.00.00.003

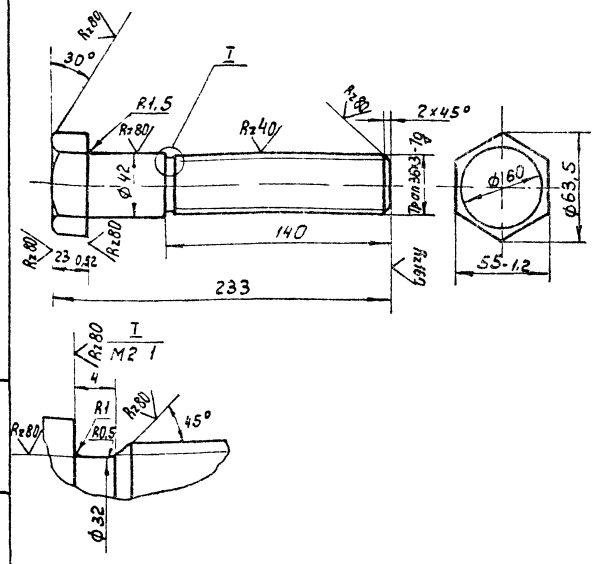

H14; h14; ± $\frac{IT14}{2}$.

					4И.480.00.00.003		
Изм.	Лист	№ докум.	Подп.	Дата	Домкрат	Лит.	Масса	Масштаб
Разраб.		Окерблом				И	1,7	1:2
Пров.		Потутков				Лист	Листов 1	
Н. контр.		Дубинец			Шестигранник 55 ГОСТ 8560-78 / Вст. 3сп ГОСТ 535-79	Мосводоканал Ниипроект Отдел №5		

Инв. № подл. | Подп. и дата | Взам. инв. № | Инв. № дубл. | Подп. и дата

формат А4

4И.480.00.00.004

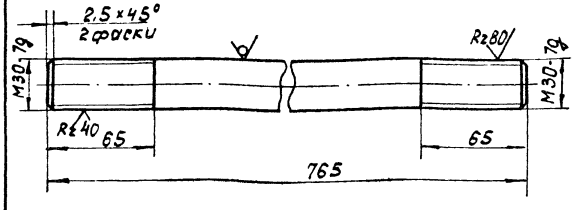

h14; ± $\frac{IT14}{2}$.

					4И.480.00.00.004		
Изм.	Лист	№ докум.	Подп.	Дата	Шпилька	Лит.	Масса	Масштаб
Разраб.		Окерблом				И	4,25	1:2
Пров.		Потутков				Лист	Листов 1	
Н. контр.		Дубинец			Круг В30 ГОСТ 2590-71 / Вст. 3сп ГОСТ 535-79	Мосводоканал Ниипроект Отдел №5		

формат А4

4И.480.00.00.005

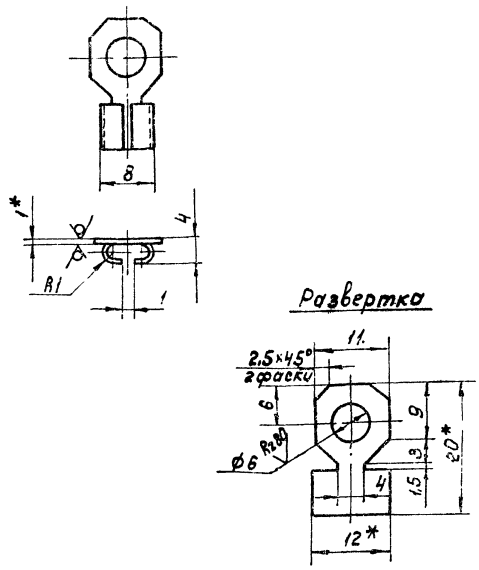

1. H14; h14; ± $\frac{IT14}{2}$.
2.* Размеры для справок.

					4И.480.00.00.005		
Изм.	Лист	№ докум.	Подп.	Дата	Наконечник	Лит.	Масса	Масштаб
Разраб.		Окерблом				И	0,002	2:1
Пров.		Потутков				Лист	Листов 1	
Н. контр.		Дубинец			Лист Л681×12×20 ГОСТ 931-78	Мосводоканал Ниипроект Отдел №5		

Инв. № подл. | Подп. и дата | Взам. инв. № | Инв. № дубл. | Подп. и дата

копировал. Щ- 9473-07 49

формат А4

ЧИ.480.00.00.006

Rz 80 / (√)

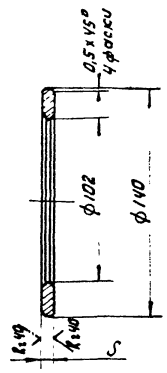

Обозначение	Размер S, мм	Масса кг	Материал
ЧИ.480.00.00.006	6	0,23	Л68 ГОСТ 15527-70
ЧИ.480.00.00.006-01	4	0,34	Ст.3 ГОСТ 380-71

H14; h14; ± IT14/2.

Изм.	Лист	№ докум.	Подп.	Дата
Разраб.		Окерблом		
Пров.		Потутков		
Н.контр.		Дубинец		

ЧИ.480.00.00.006

Кольцо

Лит.	Масса	Масштаб
И	см. табл.	1:8

Лист | Листов 1

см. табл.

Москводоканалнипроект Отдел №5

Формат А4

ЧИ.480.00.00.007

Rz 160 / (√)

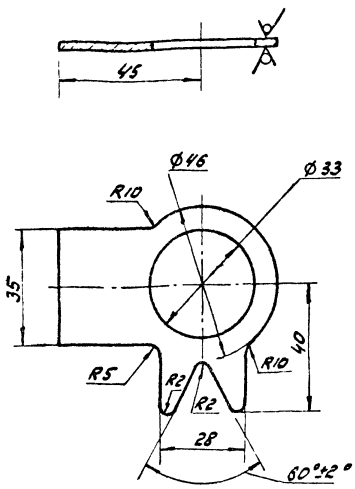

H14; h14; IT14/2.

Изм.	Лист	№ докум.	Подп.	Дата
Разраб.		Окерблом		
Пров.		Потутков		
Н.контр.		Дубинец		

ЧИ.480.00.00.007

Шайба

Лит.	Масса	Масштаб
И	0,009	1:1

Лист | Листов 1

Лист 1.2 ГОСТ 19903-74 Вст3сп ГОСТ 16523-70

Москводоканалнипроект Отдел №5

Формат А4

Инв.№ подл. | Подп. и дата | Взам. инв.№ | Инв.№ дубл. | Подп. и дата

ЧИ.480.00.00.008

∀ (√)

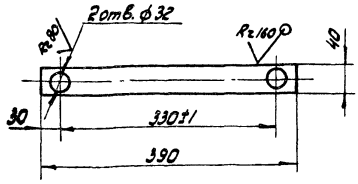

H14; h14; ± IT14/2.

Изм.	Лист	№ докум.	Подп.	Дата
Разраб.		Окерблом		
Пров.		Потутков		
Н.контр.		Дубинец		

ЧИ.480.00.00.008

Пластина

Лит.	Масса	Масштаб
И	0,48	1:5

Лист | Листов 1

Лист 610 ГОСТ 19903-74 Вст3сп ГОСТ 14637-79

Москводоканалнипроект Отдел №5

Формат А4

ЧИ.480.00.00.009

∀ (√)

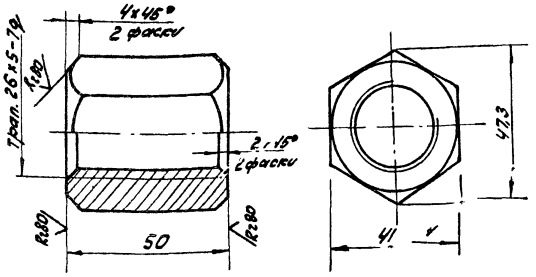

H14; h14; IT14/2.

Изм.	Лист	№ докум.	Подп.	Дата
Разраб.		Окерблом		
Пров.		Потутков		
Н.контр.		Дубинец		

ЧИ.480.00.00.009

Гайка

Лит.	Масса	Масштаб
И	0,48	1:1

Лист | Листов 1

Шестигранная ЧИ ГОСТ 8560-78 Вст3сп ГОСТ 535-79

Москводоканалнипроект Отдел №5

Копировал: [illegible] 19473-07 50 Формат А4

4И.480.00.00.011

Rz 160 (V)

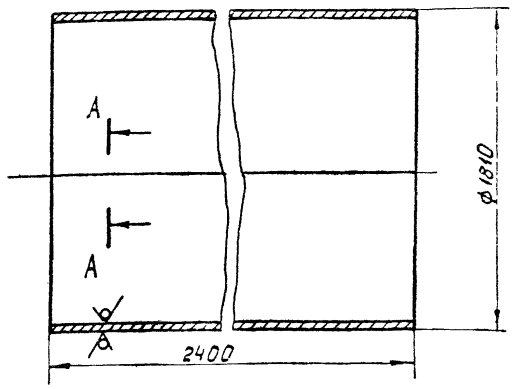

А-А
М1:1

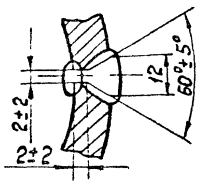

1. Развернутая длина детали L = 5683 мм.
2. H14; h14; $\pm \frac{IT14}{2}$

				4И.480.00.00.011			
Изм.	Лист	№ докум.	Подп.	Дата			
Разраб.		Окероблом			Труба	Лит.	Масса	Масштаб
Пров.		Потутков				И	10,96	1:20
						Лист	Листов 1
Н. контр.		Дубинец			Лист Б10 ГОСТ 19903-74 Вст Зсп ГОСТ 14637-79	Мосводоканалнипроект Отдел №5	

Формат А4

Инв. № подл. | Подп. и дата | Взам. инв. № | Инв. № дубл. | Подп. и дата

4И.480.00.00.012

(V)

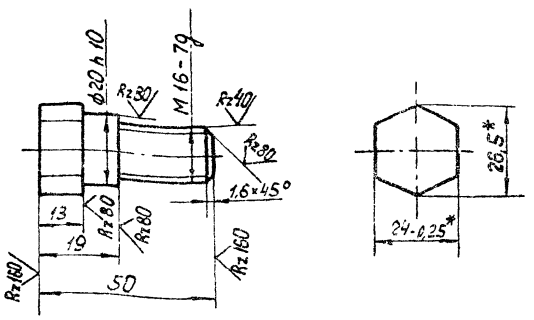

1. h14; $\pm \frac{IT14}{2}$.
2.* Размеры для справок

				4И.480.00.00.012			
Изм.	Лист	№ докум.	Подп.	Дата			
Разраб.		Окероблом			Болт специальный	Лит.	Масса	Масштаб
Пров.		Потутков				И	0,19	1:1
						Лист	Листов 1
Н. контр.		Дубинец			Шестигранник 24 ГОСТ 8560-78 Вст Зсп ГОСТ 535-79	Мосводоканалнипроект Отдел №5	

Формат А4

4И.480.00.00.013

Rz 160 (V)

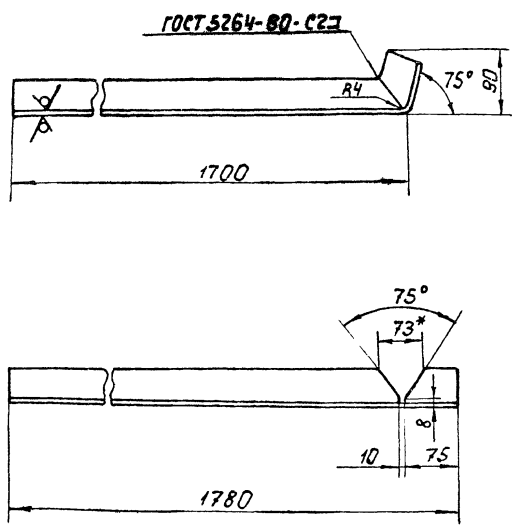

1. h14; $\pm \frac{IT14}{2}$.
2.* Размеры для справок

				4И.480.00.00.013			
Изм.	Лист	№ докум.	Подп.	Дата			
Разраб.		Окероблом			Перила	Лит.	Масса	Масштаб
Пров.		Потутковъ				И	6,7	1:5
						Лист	Листов 1
Н. контр.		Дубинец			Уголок Б-50×50×5 ГОСТ 8509-72 Вст Зсп ГОСТ 535-79	Мосводоканалнипроект Отдел №5	

Формат А4

4И.480.00.00.014

(V)

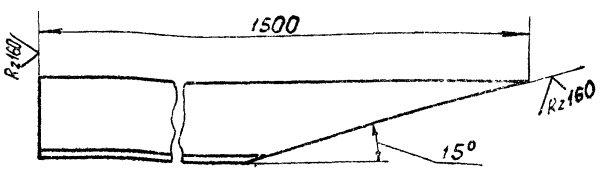

h14; $\pm \frac{IT14}{2}$.

				4И.480.00.00.014			
Изм.	Лист	№ докум.	Подп.	Дата			
Разраб.		Окероблом			Стойка	Лит.	Масса	Масштаб
Пров.		Потутков				И	4,9	1:2
						Лист	Листов 1
Н. контр.		Дубинец			Уголок Б-45×45×5 ГОСТ 8509-72 Вст Зсп ГОСТ 535-79	Мосводоканалнипроект Отдел №5	

Формат А4

Инв. № подл. | Подп. и дата | Взам. инв. № | Инв. № дубл. | Подп. и дата

4И.480.00.00.015

Rz80 (√)

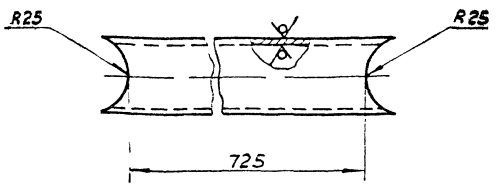

$h14; \pm \frac{IT14}{2}$.

				4И.480.00.00.015			
Изм.	Лист	№ докум.	Подп.	Дата			
Разраб.		Окреблом			Стойка	Лит.	Масса	Масштаб
Пров.		Потутков				И	3,3	1:2
Н контр.		Дубинец				Лист	Листов 1
					Труба 50×4 ГОСТ 8732-78 / Б10 ГОСТ 8731-74	Мосводоканалниипроект Отдел №5	

Инв. № подл. | Подп. и дата | Взам. инв. № | Инв. № дубл. | Подп. и дата

Формат А4

4И.480.00.00.016

Rz160 (√)

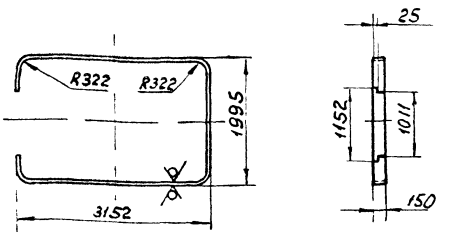

1. Развернутая длина детали L = 8714 мм.
2. h14.

				4И.480.00.00.016			
Изм.	Лист	№ докум.	Подп.	Дата			
Разраб.		Окреблом			Фартук	Лит.	Масса	Масштаб
Пров.		Потутков				И	30,8	1:50
Н контр.		Дубинец				Лист	Листов 1
					Лист Б3 ГОСТ 19903-74 / Ст3пс ГОСТ 16523-70	Мосводоканалниипроект Отдел №5	

Инв. № подл. | Подп. и дата | Взам. инв. № | Инв. № дубл. | Подп. и дата

Формат А4

4И.480.00.00.017

(√)

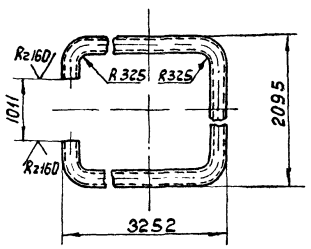

1. Развернутая длина детали L = 8881 мм.
2. $h14; \pm \frac{IT14}{2}$.

				4И.480.00.00.017			
Изм.	Лист	№ докум.	Подп.	Дата			
Разраб.		Окреблом			Обод	Лит.	Масса	Масштаб
Пров.		Потутков				И	40,4	1:10
Н контр.		Дубинец				Лист	Листов 1
					Труба 50×4 ГОСТ 8732-78 / Б10 ГОСТ 8731-74	Мосводоканалниипроект Отдел №5	

Инв. № подл. | Подп. и дата | Взам. инв. № | Инв. № дубл. | Подп. и дата

Формат А4

4И.480.00.00.018

Rz160 (√)

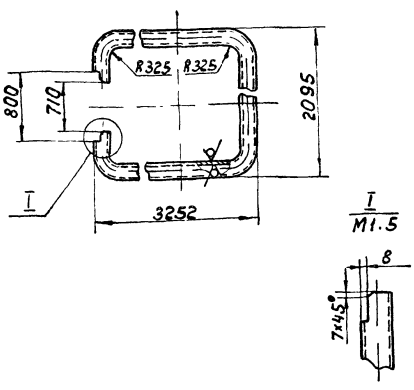

1. Развернутая длина детали L = 9182 мм.
2. $h14; \pm \frac{IT14}{2}$.

				4И.480.00.00.018			
Изм.	Лист	№ докум.	Подп.	Дата			
Разраб.		Окреблом			Прила	Лит.	Масса	Масштаб
Пров.		Потутков				И	41,4	1:10
Н контр.		Дубинец				Лист	Листов 1
					Труба 50×4 ГОСТ 8732-78 / Б10 ГОСТ 8731-74	Мосводоканалниипроект Отдел №5	

Инв. № подл. | Подп. и дата | Взам. инв. № | Инв. № дубл. | Подп. и дата

Копировал

Формат А4

gost.e-ecolog.ru