ТИПОВОЙ ПРОЕКТ
902-2-381.84

ОТСТОЙНИКИ

КАНАЛИЗАЦИОННЫЕ РАДИАЛЬНЫЕ
ПЕРВИЧНЫЕ
ИЗ СБОРНОГО ЖЕЛЕЗОБЕТОНА
ДИАМЕТРОМ 50 м

Альбом V

19473-05
ЦЕНА 2-66

gost.e-ecolog.ru

ЦЕНТРАЛЬНЫЙ ИНСТИТУТ ТИПОВОГО ПРОЕКТИРОВАНИЯ
ГОССТРОЯ СССР

Москва, А-445, Сокольская пл., 33
Сдано в печать 12 1964 г.
Заказ № 4163 Тираж 380 экз.

ТИПОВОЙ ПРОЕКТ
902-2-381.84

ОТСТОЙНИКИ КАНАЛИЗАЦИОННЫЕ РАДИАЛЬНЫЕ ПЕРВИЧНЫЕ ИЗ СБОРНОГО ЖЕЛЕЗОБЕТОНА

ДИАМЕТРОМ 50 м

СОСТАВ ПРОЕКТА:

АЛЬБОМ:

I Технологическая и санитарно-техническая части
II Архитектурно-строительная часть
III Строительные изделия
IV Электротехническая часть
V Задание заводу-изготовителю
VI Нестандартизированное оборудование. Илоскреб. Часть 1 и часть 2
VII Нестандартизированное оборудование. Затворы щитовые, установка сигнализатора уровня осадка и фасонные части
VIII Нестандартизированное оборудование. Токоприемник кольцевой. (из т.п. 902-2-346)
IX Нестандартизированное оборудование. Устройство для удаления плавающих веществ
X Спецификации оборудования
XI Сборник спецификаций оборудования
XII Ведомость потребности в материалах
XIII Сметы
XIV Показатели результатов применения передового опыта

АЛЬБОМ V

РАЗРАБОТАН
проектным институтом
„МосводоканалНИИпроект"

Главный инженер института СОКОЛИН
Главный инженер проекта КАЗАНОВ

Рабочая документация
Утверждена и введена в действие
МосводоканалНИИпроектом
Приказ № 312 от 20 декабря 1983 г.

Привязан:

Инв. №

Содержание альбома.

Щиты по ОСТ 160.800.485-77

Стр.	Наименование	NN черт.
3	Перечень комплектных устройств Щит защищенный 1ШЩ. Технические данные аппаратов. Лист 1, 2, 3.	ЭМ-01 ЭМ-02
4	Щит защищенный 1ШЩ. Технические данные аппаратов. Лист 4, 5, 6. Щит защищенный 1ШЩ. Таблица перечня надписей. Лист 1	ЭМ-02 ЭМ-02ПН
5	Щит защищенный 1ШЩ. Таблица перечня надписей. Лист 2, 3, 4, 5.	ЭМ-02ПН
6	Щит защищенный 1ШЩ. Таблица перечня надписей. Лист 6, 7. Щит защищенный 1ШЩ. Чертеж общего вида. Лист 2	ЭМ-02ПН ЭМ-02ОВ
7	Щит защищенный 1ШЩ. Чертеж общего вида. Лист 1.	ЭМ-02ОВ
8	Щит защищенный 1ШЩ. Чертеж общего вида. Лист 3, 4.	ЭМ-02ОВ
9	Щит защищенный 1ШЩ. Чертеж общего вида. Лист 5, 6.	ЭМ-02ОВ
10	Щит защищенный 1ШЩ. Чертеж общего вида. Лист 7, 8.	ЭМ-02ОВ
11	Щит защищенный 1ШЩ. Схема электрическая соединений. Лист 1.	ЭМ-02Сх
12	Щит защищенный 1ШЩ. Схема электрическая соединений. Лист 2.	ЭМ-02Сх
13	Щит защищенный 1ШЩ. Схема электрическая соединений. Лист 3	ЭМ-02Сх
14	Щит защищенный 1ШЩ. Схема электрическая соединений. Лист 4	ЭМ-02Сх
15	Щит защищенный 1ШЩ. Схема электрическая соединений. Лист 5	ЭМ-02Сх
16	Щит защищенный 1ШЩ. Схема электрическая соединений. Лист 6	ЭМ-02Сх
17	Щит защищенный 1ШЩ. Схема электрическая соединений Лист 7	ЭМ-02Сх
18	Щит защищенный 1ШЩ. Схема электрическая соединений. Лист 8	ЭМ-02Сх
19	Щит защищенный 1ШЩ. Схема электрическая соединений. Лист 9	ЭМ-02Сх
20	Щит защищенный 2ШЩ. Технические данные аппаратов. Лист 1, 2, 3, 4	ЭМ-03
21	Щит защищенный 2ШЩ. Таблица перечня надписей. Лист 1, 2, 3, 4.	ЭМ-03ПН
22	Щит защищенный 2ШЩ. Чертеж общего вида. Лист 1.	ЭМ-03ОВ
23	Щит защищенный 2 ШЩ. Чертеж общего вида. Лист 2, 3.	ЭМ-03ОВ
24	Щит защищенный 2ШЩ. Схема электрическая соединений. Лист 1	ЭМ-03Сх
25	Щит защищенный 2ШЩ. Схема электрическая соединений. Лист 2, 4	ЭМ-03Сх
26	Щит защищенный 2ШЩ. Схема электрическая соединений. Лист 3	ЭМ-03Сх
27	Ящик 1Я (2Я, 3Я, 4Я). Технические данные аппаратов. Лист 1, 2. Ящик 1Я (2Я, 3Я, 4Я). Чертеж общего вида.	ЭМ-04 ЭМ-04ОВ
28	Ящик 1Я (2Я, 3Я, 4Я). Таблица перечня надписей. Ящик 1Я (2Я, 3Я, 4Я). Схема электрическая соединений.	ЭМ-04ПН ЭМ-04Сх
	Щиты по ОСТ 36.13-76	
28	Ведомость документов	АМ-01
29	Заказная спецификация щитов Лист 1, 2	АМ-02
30	Щит КИП. Общий вид. Лист 1, 2, 3, 6	АМ-03
31	Щит КИП. Общий вид. Лист 4, 5.	АМ-03
32	Щит КИП. Общий вид. Лист 7, 8, 9, 10.	АМ-03
33	Щит КИП. Общий вид. Лист 11, 12, 13 Щит защищенный 2ШЩ. Схема электрическая соединений. Лист 5.	АМ-03 ЭМ-03Сх

Ал.V

NN п/п	Наименование	Кол. НКУ	Кол. провед. панел.	Обозначение таблицы аппаратов	Примечан.
1	Щит 1ШЩ	1	19	ЭМ-02	
2	Щит 2ШЩ	1	7	ЭМ-03	
3	Ящик 1Я (2Я, 3Я, 4Я)	1	1	ЭМ-04	

Изм	Лист	№ докум.	Подп.	Дата	902-2-381.84 ЭМ-01			
Разраб.		Гасумянц			Перечень комплектных устройств	Лит.	Лист	Листов 1
Пров.		Фешин						
Гл.спец.		Редникин				Мосводоканал Нии проект		
Н.контр.		Фешин						
Утв.		Болотов						

Формат	Зона	Позиц.	Обозначение	Наименование	Кол.	Прим.
				Документация		
Ж			ЭМ-02 ОВ	Чертеж общего вида	8	12,22
22			ЭМ-02 Сх	Схема электрическая соединений	9	
11			ЭМ-02 ПН	Таблица перечня надписей	8	
				Сборочные единицы		
	1	01		РБУ 5101-03А2И	04	
	6					
	1	02		РБУ 5101-03Б2Ж	06	
	6					
	1	03		РБУ 5101-33А2В	21	
	2	04		РБУ 5401-03А2Ж	05	
	7					
	2	05		РБУ 5101-23А2В	02	
	7					

Изм	Лист	№ докум.	Подп.	Дата	902-2-381.84 ЭМ-02			
Разраб.		Гасумянц			Щит защищенный 1ШЩ Технические данные аппаратов	Лит	Лист 1	Листов 6
Пров.		Фешин						
Гл.спец.		Редникин				Мосводоканал Нии проект		
Н.контр.		Фешин						
Утв.		Болотов						

Формат	Зона	Позиц.	Обозначение	Наименование	Кол.	Прим.
	2	06		РБУ 5101-03А2Е	02	
	6					
	6	07		РБУ-5101-03А2Л	01	
	6	08		РБУ-5101-03А2И	01	
	3			Н1 02		
	5					
		09		Выключатель	01	QF3
				АП50-3МТУ3 Iр6,4А		QF4
				отс 3,5		
		10		Выключатель	01	QF5
				АП50-3МТУ3		QF6
				Iр 10А отс 3,5		
		11		Выключатель	01	SF11
				АП50-3МТУ3		SF12
				Iр 2,5А отс 3,5		
		12		Выключатель	01	QF1
				А3734БУ3 Iр 400А пп		QF2
		13		Реле ПЭ21-7У3	02	К31
				V ~ 220В		К32
						К33
						К34
		14		Рубильник	01	Q1
				Р34У3 пп		Q2

Изм	Лист	№ докум.	Подп.	Дата	902-2-381.84 ЭМ-02	Лист 2

Формат	Зона	Позиц.	Обозначение	Наименование	Кол.	Прим.
	4			Н2 01		
		10		Выключатель	02	QF7
				АП50-3МТУ3 Iр 10А		QF8
				отс. 3,5		
		15		Контактор	03	Км1
				КТ6033У3 V~220В		Км2
				в к 2з 2р		Км3
	1			HS1 01		
		16		Переключатель	02	1-SA-1
				УП5311-с23 рев.		2-SA1
		17		Переключатель	02	1-SA2
				УП5313-А19 рев		2-SA2
		18		Табло ТСБУ3 ~ 220В	02	HLA1
						HLA2
		19		Арматура ЛС53 V 220В	02	1-HL1
				Цвет красн.		2-HL1
		20		Арматура ЛС53	02	1-HL2
				V 220В цвет зел.		2-HL2
	1			Н52 02		
	6					
		21		Переключатель	03	5-SA1
				УП5312-Ф343		6-SA1
						7-SA1
						8-SA1
						9-SA1
						10-SA1

Изм	Лист	№ докум.	Подп.	Дата	902-2-381.84 ЭМ-02	Лист 3

Формат	Зона	Позиц.	Обозначение	Наименование	Кол.	Примеч.
		17		Переключатель УП5313-А19У3 рев.	03	5-SA2 6-SA2 7-SA2 8-SA2 9-SA2 10-SA2
		18		Табло ТСБУ3-220в	03	HLA5 HLA6 HLA7 HLA8 HLA9 HLA10
		19		Арматура ЛС-53 V220в цвет красн.	03	5-HL1 6-HL1 7-HL1 8-HL1 9-HL1 10-HL1
		20		Арматура ЛС-53 V220в цвет зел.	03	5-HL2 6-HL2 7-HL2 8-HL2 9-HL2 10-HL2
	2			H53 02		
	7					
		22		Переключатель УП5314-У555У3 рев.	01	14-SA1 15-SA1
		17		Переключатель УП5313-А19У3 рев.	01	14-SA2 15-SA2
		23		Переключатель УП5313-С142У3 рев.	02	12-SA1 16-SA1 13-SA1 17-SA1

Изм.	Лист	№ докум.	Подп.	Дата	902-2-381.84 ЭМ-02	Лист 4

Формат	Зона	Позиц.	Обозначение	Наименование	Кол.	Примеч.
		24		Кнопка КЕ011У3 исполн. 2 черный толк.	04	12-SB2 12-SB3 16-SB2 16-SB3 13-SB2 13-SB3 17-SB2 17-SB3
		25		Кнопка КЕ011У3 исполн. 2 красн. толк.	02	12-SB4 16-SB4 13-SB4 17-SB4
		18		Табло ТСБУ3 ~220в	03	HLA12 HLA14 HLA16 HLA13 HLA15 HLA17
		19		Арматура ЛС-53 V220в цвет красн.	03	14-HL1 12-HL1 16-HL1 15-HL1 13-HL1 17-HL1
		20		Арматура ЛС-53 V220в цвет зел.	03	14-HL2 12-HL2 16-HL2 15-HL2 13-HL2 17-HL2
	2			H54 01		
		16		Переключатель УП5311-С23У3 рев.	02	21-SA1 21-SA
		17		Переключатель УП5313-А19У3 рев.	01	21-SA2
		26		Переключатель УП5312-С29У3 рев.	01	21-SA4

Изм.	Лист	№ докум.	Подп.	Дата	902-2-381.84 ЭМ-02	Лист 5

Формат	Зона	Позиц.	Обозначение	Наименование	Кол.	Примеч.
		18		Табло ТСБУ3-220в	01	HLA21
		19		Арматура ЛС-53 V220в цвет красн.	01	21-HL1
	4			H55 01		
		19		Арматура ЛС-53 V220в цвет красн.	01	HL1
	6			H56 01		
		16		Переключатель УП5311-С23У3 рев.	02	3-SA1 4-SA1
		17		Переключатель УП5313-А19У3 рев.	02	3-SA2 4-SA2
		27		Переключатель УП5311-43У3 рев.	01	18-SA1
		18		Табло ТСБУ3 ~220в	03	HLA3 HLA4 HLA18
		19		Арматура ЛС-53 V220в цвет красн.	02	3-HL1 4-HL1
		20		Арматура ЛС-53 V220в цвет зел.	02	3-HL2 4-HL2
				Колодка на 15 зажимов на ток 10А	25	
				Колодка на 5 зажимов на ток 10А	03	

Изм.	Лист	№ докум.	Подп.	Дата	902-2-381.84 ЭМ-02	Лист 6

Панель	Строка	Надпись	Позиц. обознач.	Место надписи	Текст	Кол.	Вид шрифта	Заготовка
1		1		Табличка	1-илоскреб, 2-илоскреб 11-насос опорожнения	1		
		2	1-HL1	—"—	Илоскреб 1 - вкл.	1		
		3	1-HL2	—"—	Илоскреб 1 - откл.	1		
		4	1-SA1 2-SA1 5-SA1 6-SA1 7-SA1	—"—	Избиратель режима	18		
2			14-SA1 12-SA1 16-SA1 21-SA1					
6			3-SA1 4-SA1 18-SA1 8-SA1 9-SA1 10-SA1					
7			15-SA1 13-SA1 17-SA1					
1		5	1-SA2 2-SA2 5-SA2 6-SA2 7-SA2	—"—	Избиратель управления			
2			14-SA2 21-SA2					
6			3-SA2 4-SA2 8-SA2 9-SA2 10-SA2					
7			15-SA2					

Изм.	Лист	№ докум.	Подп.	Дата	902-2-381.84 ЭМ-02ПН			
Разраб.		Гасумянц			Щит защищенный 1ШЩ Таблица перечня надписей	Лит.	Лист 1	Листов 7
Пров.		Фешин				Мосводоканалниипроект		
Гл. спец.		Родникин						
Н. контр.		Фешин						
Утв.		Болотов						

Ал.7

Панель	Строка	Надпись	Позиц. обознач.	Место надписи	Текст	Кол.	Вид шрифта	Заготовка
1		6	2-HL1	Табличка	Илоскреб 2 - вкл.	1		
		7	2-HL2	—"—	Илоскреб 2 - откл.	1		
		8	HLA1	Табло	Илоскреб 1. Авария.	1		
		9	HLA2	—"—	Илоскреб 2. Авария	1		
		10	1-SA1	На ключе	Местн. - Откл. - Дист.	4		
			2-SA1	—"—				
6			3-SA1					
			4-SA1					
1		11	1-SA2	—"—	Откл. - вкл.	13		
			2-SA2					
			5-SA2					
			6-SA2					
			7-SA2					
2			14-SA2					
			21-SA2					
6			3-SA2					
			4-SA2					
			8-SA2					
			9-SA2					
			10-SA2					
7			15-SA2					
1		12		Табличка	5, 6, 7 - насосы перекачки осадка	1		
		13		—"—	Насос 5 - вкл.	1		
		14		—"—	Насос 5 - откл.	1		
		15		—"—	Насос 6 - вкл.	1		
		16		—"—	Насос 6 - откл.	1		
		17		—"—	Насос 7 - вкл.	1		
		18		—"—	Насос 7 - откл.	1		

Панель	Строка	Надпись	Позиц. обознач.	Место надписи	Текст	Кол.	Вид шрифта	Заготовка
1		19	HLA5	Табло	Насос 5. Авария.	1		
		20	HLA6	—"—	Насос 6. Авария.	1		
		21	HLA7	—"—	Насос 7. Авария	1		
		22	5-SA1	На ключе	Дист. - Мест. - Откл. - Авт.	6		
			6-SA1					
6			7-SA1					
			8-SA1					
			9-SA1					
			10-SA1					
		23		Табличка	12 - напорн. задв. нас. перекачк. жира; 14 - насос перекачки жира; 16 - задвижка на тр-де подачи жира из м/с 1	1		
2		24	14-HL1	—"—	Насос 14 - вкл.	1		
		25	14-HL2	—"—	Насос 14 - откл.	1		
		26	12-HL1	—"—	Задв. 12 - откр.	1		
		27	12-HL2	—"—	Задв. 12 - закр.	1		
		28	12-SB2	—"—	Открыть	4		
			16-SB2					
7			13-SB2					
			17-SB2					
2		29	12-SB3	—"—	Закрыть	4		
			16-SB3					
7			13-SB3					
			17-SB3					
2		30	12-SB4	—"—	Стоп	4		
			16-SB4					
7			13-SB4					
			17-SB4					
2		31	16-HL1	—"—	Задв. 16 - откр.	1		
		32	16-HL2	—"—	Задв. 16 - закр.	1		

Панель	Строка	Надпись	Позиц. обознач.	Место надписи	Текст	Кол.	Вид шрифта	Заготовка
2		33	HLA12	Табло	Задвижка 12. Авария	1		
		34	HLA14	—"—	Насос 14. Авария	1		
		35	HLA16	—"—	Задвижка 16. Авария	1		
		36	14-SA1	На ключе	Местн. - Дист. - Авт. - резерв.	2		
7			15-SA1					
2		37	12-SA1	—"—	Местн. - Дист. - Авт.	4		
			16-SA1					
7			13-SA1					
			17-SA1					
2		38		Табличка	21- приточная система	1		
		39	21-HL1	—"—	ПС - вкл.	1		
		40	21-SA3	—"—	Ручное регулиров.	1		
		41	21-SA4	—"—	Избиратель режима регул.	1		
		42	HLA21	Табло	ПС. Авария.	1		
		43	21-SA1	На ключе	Местн. - Откл. - Авт.	1		
		44	21-SA3	—"—	Понизить - Откл. - Повысить	1		
		45	21-SA4	—"—	Ручн. - Откл. - Авт.	1		
4		46	HL1	Табличка	АВР	1		
6		47		—"—	3,4 - илоскребы 18 - дренажный насос	1		
		48	3-HL1	—"—	Илоскреб 3 - вкл.	1		
		49	3-HL2	—"—	Илоскреб 3 - откл.	1		
		50	4-HL1	—"—	Илоскреб 4 - вкл.	1		
		51	4-HL2	—"—	Илоскреб 4 - откл.	1		
		52	HLA3	Табло	Илоскреб 3. Авария.	1		
		53	HLA4	—"—	Илоскреб 4. Авария.	1		

Панель	Строка	Надпись	Позиц. обознач.	Место надписи	Текст	Кол.	Вид шрифта	Заготовка
6		54	HLA18	Табло	Насос 18. Авария	1		
		55	18-SA1	На ключе	Местн. - Авт.	1		
		56		Табличка	8, 9, 10 - насосы перекачки осадка	1		
		57	8-HL1	—"—	Насос 8 - вкл.	1		
		58	8-HL2	—"—	Насос 8 - откл.	1		
		59	9-HL1	—"—	Насос 9 - вкл.	1		
		60	9-HL2	—"—	Насос 9 - откл.	1		
		61	10-HL1	—"—	Насос 10 - вкл.	1		
		62	10-HL2	—"—	Насос 10 - откл.	1		
		63	HLA8	Табло	Насос 8. Авария.	1		
		64	HLA9	—"—	Насос 9. Авария.	1		
		65	HLA10	—"—	Насос 10. Авария	1		
7		66		Табличка	13 - напорн. задв. нас. перекачки жира; 15 - насос перекачки жира; 17 - задв. на тр-де подачи жира из м/с 2	1		
		67	15-HL1	—"—	Насос 15 - вкл.	1		
		68	15-HL2	—"—	Насос 15 - откл.	1		
		69	13-HL1	—"—	Задв. 13 - откр.	1		
		70	13-HL2	—"—	Задв. 13 - закр.	1		
		71	17-HL1	—"—	Задв. 17 - откр.	1		
		72	17-HL2	—"—	Задв. 17 - закр.	1		
		73	HLA13	Табло	Задв. 13. Авария.	1		
		74	HLA15	—"—	Насос 15. Авария.	1		
		75	HLA17	—"—	Задв. 17. Авария.	1		

Инв. № подл.

Панель	Строка	Надпись	Позиц. обозначение	Место надписи	Текст	Кол.	Вид маркировки	Заземление
1				Табличка	1	1		
				—"—	2	1		
				—"—	5	1		
				—"—	11	1		
				—"—	6	1		
				—"—	7	1		
2				—"—	12	1		
				—"—	16	1		
				—"—	14	1		
				—"—	Резерв	1		
				—"—	21	1		
3		76	QF3	—"—	Освещение	1		
		77	QF5	—"—	Автоматика и КИП	1		
		78	SF11	—"—	АВР I секция	1		
				—"—	К31	1		
				—"—	К32	1		
				—"—	Q1	1		
		79	QF1	—"—	Ввод 1	1		
4		80	QF7	—"—	Резерв	1		
		81	QF8	—"—	Резерв	1		
				—"—	Км1	1		
				—"—	Км2	1		
				—"—	Км3	1		
5		82	QF4	—"—	Освещение	1		

Изм. Лист № докум. Подп. Дата | 902-2-381.84 ЭМ-02 ПН | Лист 6

Формат А

Панель	Строка	Надпись	Позиц. обозначение	Место надписи	Текст	Кол.	Вид маркировки	Заземление
5		83	QF6	Табличка	Автоматика и КИП	1		
		84	SF12	—"—	АВР II секция	1		
				—"—	К33	1		
				—"—	К34	1		
				—"—	Q2	1		
		85	QF2	—"—	Ввод 2	1		
6				—"—	3	1		
				—"—	4	1		
				—"—	18	1		
				—"—	8	1		
				—"—	9	1		
				—"—	10	1		
				—"—	22	1		
				—"—	23	1		
7				—"—	15	1		
				—"—	13	1		
				—"—	17	1		

Изм. Лист № докум. Подп. Дата | 902-2-381.84 ЭМ-02 ПН | Лист 7

Формат А

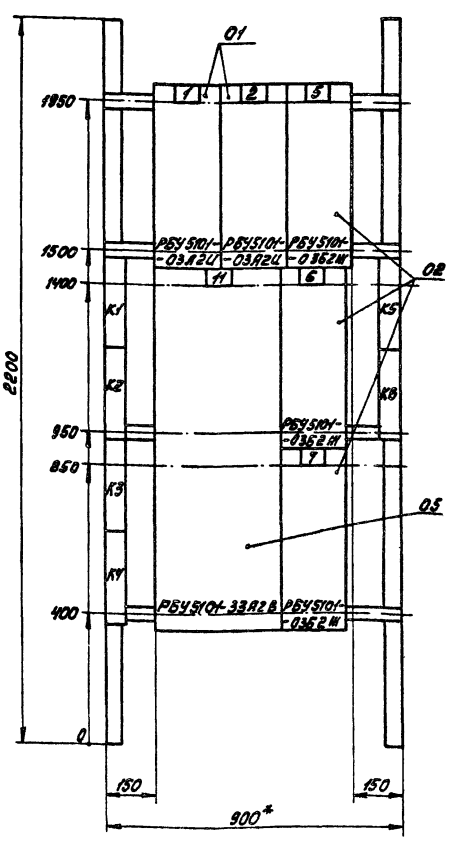

Панель 1

902-2-381.84 ЭМ-02 08

Щит защищенный 1ЩЗ

Чертеж общего вида

Изм.	Лист	№ докум.	Подп.	Дата
Разраб.		Гусынин		
Пров.		Гусынин		
Рук.		Фешин		
Гл. спец.		Рейчман		
Н. контр.		Фешин		
Утв.		Балотов		

Лист | Масса | Масштаб 1:10

Лист 2 | Листов 8

Мосводоканалниипроект

Копировал:

19473-05 7

Формат А

Вид спереди
Двери не показаны

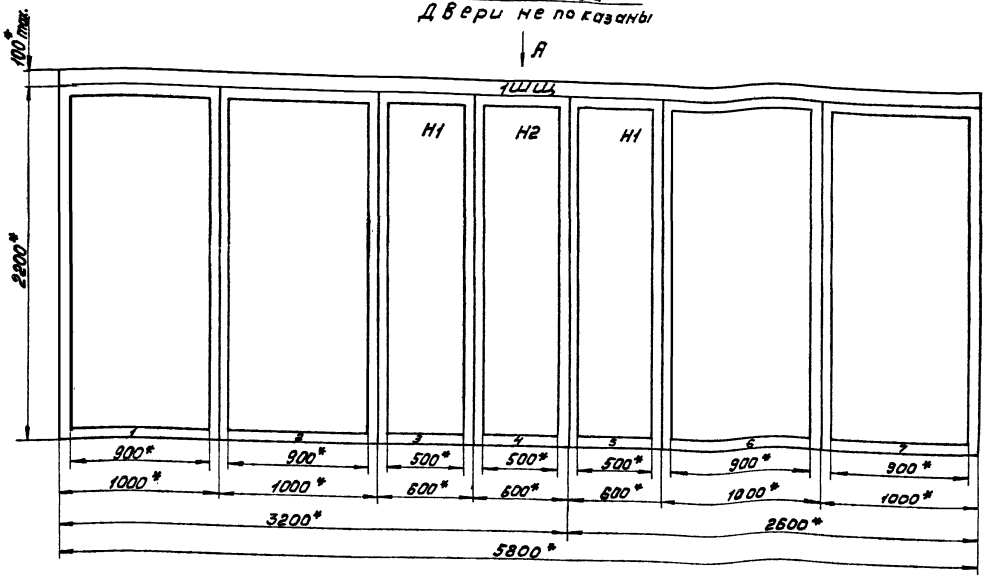

Вид А
м 1:50

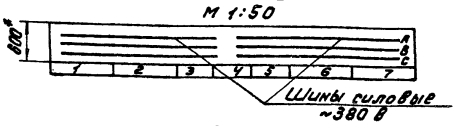

Двери щита. Вид спереди
м 1:10

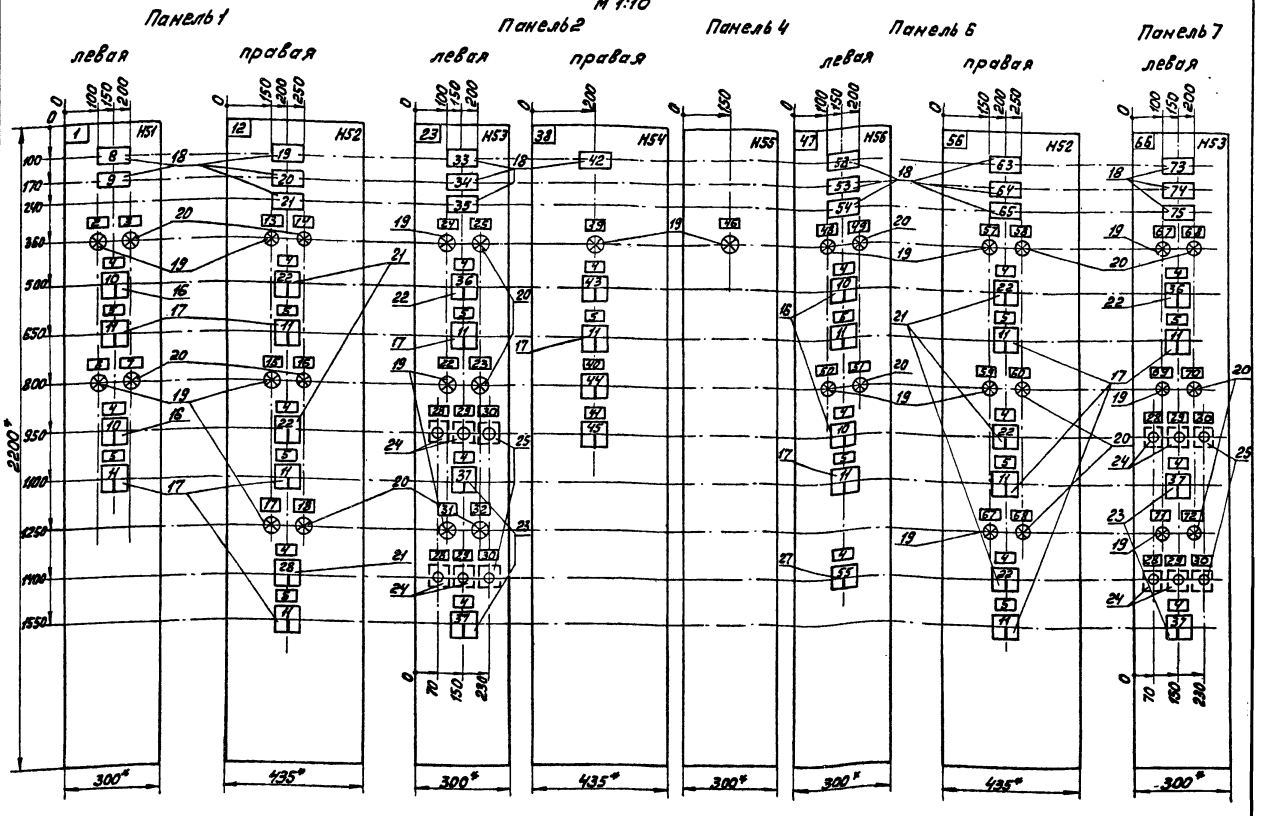

1.* Размеры для справок.

2. В контуре табличек и аппаратов указаны номера по перечню надписей

3. Щит одностороннего обслуживания.

Изм.	Лист	№ докум.	Подп.	Дата
Разраб.		Гасуманц		
Пров.		Гасуманц		
Рук.		Фешин		
Гл. спец.		Родникин		
Н. контр.		Фешин		
Утв.		Болотов		

902-2-381.84 ЭМ-02 08

Щит защищенный 1Ш1. Чертеж общего вида

Лист	Масса	Масштаб
Лист 1	Листов 8	

Мосводоканалпроект

Копировал: [illegible] 19473-05 8 Формат А2

Ал V

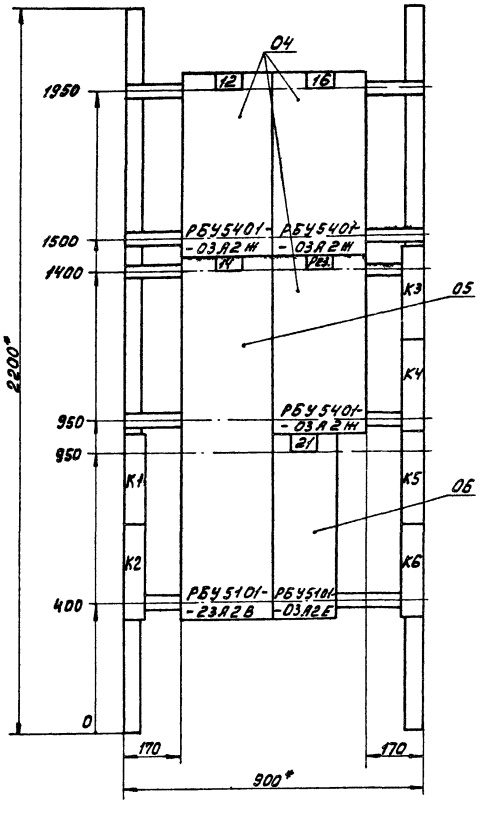

Панель 2

					902-2-381.84	ЭМ-02 08
Изм.	Лист	№ докум.	Подп.	Дата	Щит защищенный 1ШЩ.	Лист / Масса / Масштаб: 1:10
Разраб.		Гасумянц				
Пров.		Гасумянц			Чертеж общего вида	Лист 3 / Листов 8
Рук.		Фешин				
Гл. спец.		Редникин				Мосводоканалнипроект
Н. контр.		Фешин				
Утв.		Болотов				Формат А

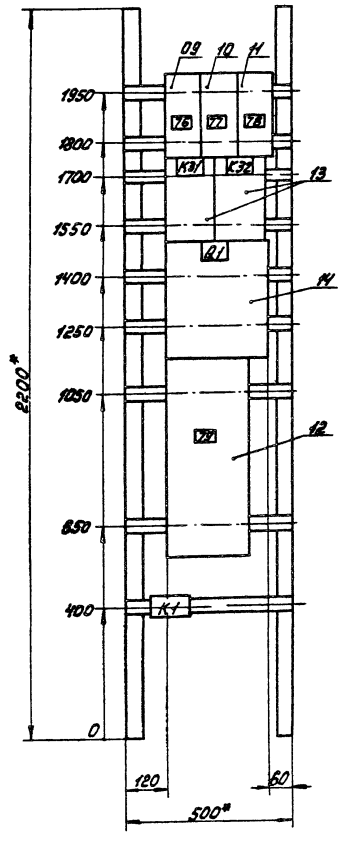

Панель 3. (Набор 1)

					902-2-381.84	ЭМ-02 08
Изм.	Лист	№ докум.	Подп.	Дата	Щит защищенный 1ШЩ.	Лист / Масса / Масштаб: 1:10
Разраб.		Гасумянц				
Пров.		Гасумянц			Чертеж общего вида.	Лист 4 / Листов 8
Рук.		Фешин				
Гл. спец.		Редникин				Мосводоканалнипроект
Н. контр.		Фешин				
Утв.		Болотов				Формат А

Инв. №

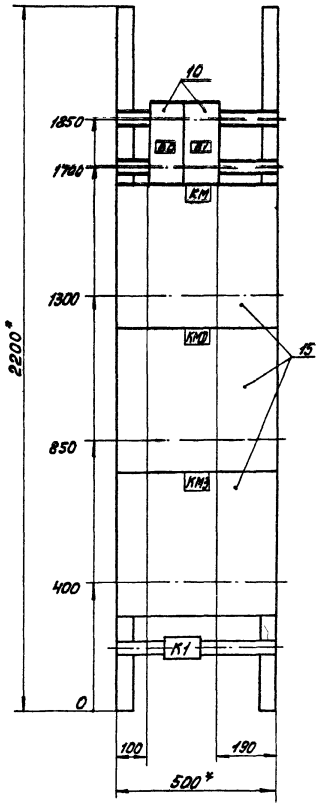

Панель н 4. (Набор 2)

					902-2-381.84	ЭМ-02 08
Изм.	Лист	№докум.	Подп.	Дата	Щит защищенный 1ШЩ.	Лист / Масса / Масштаб: 1:10
Разраб.		Гасумянц				
Пров.		Гасумянц			Чертеж общего вида	Лист 5 / Листов 8
Рук.		Фешин				Мосводоканалниипроект
Гл. спец.		Редникин				
Н. контр.		Фешин				
Утв.		Болотов				Формат А

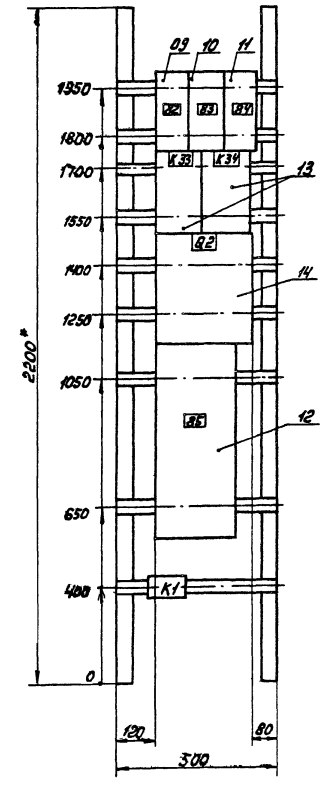

Панель 5. (Набор 1)

					902-2-381.84	ЭМ-02 08
Изм.	Лист	№докум.	Подп.	Дата	Щит защищенный 1ШЩ.	Лист / Масса / Масштаб: 1:10
Разраб.		Гасумянц				
Пров.		Гасумянц			Чертеж общего вида	Лист 6 / Листов 8
Рук.		Фешин				Мосводоканалниипроект
Гл. спец.		Редникин				
Н. контр.		Фешин				
Утв.		Болотов				Формат А

Копировал:

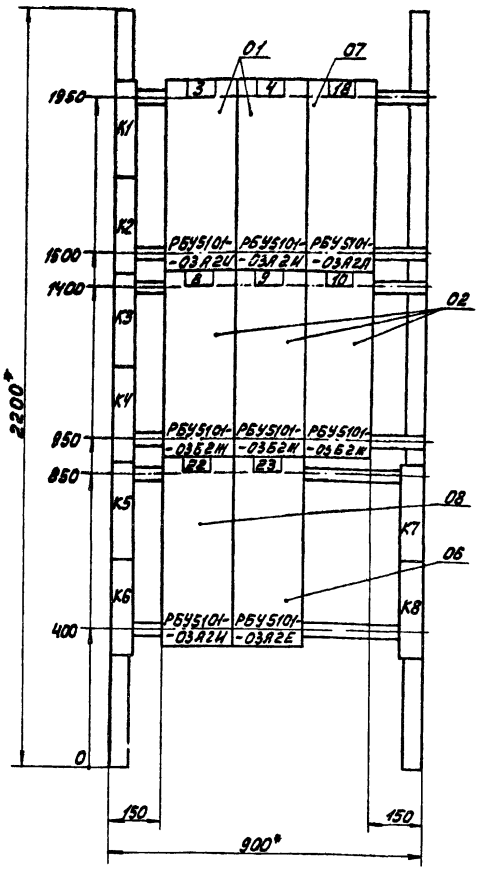

Панель 6

Изм.	Лист	№ докум.	Подп.	Дата
Разраб.		Гасумянц		
Пров.		Гасумянц		
Рук.		Фешин		
Гл. спец.		Редникин		
Н. контр.		Фешин		
Утв.		Болотов		

902-2-381.84 ЭМ-02 08

Щит защищенный 1ШЩ.
Чертеж общего вида

Лист	Масса	Масштаб
		1:10
Лист 7	Листов	

Мосводоканалниипроект

Формат А

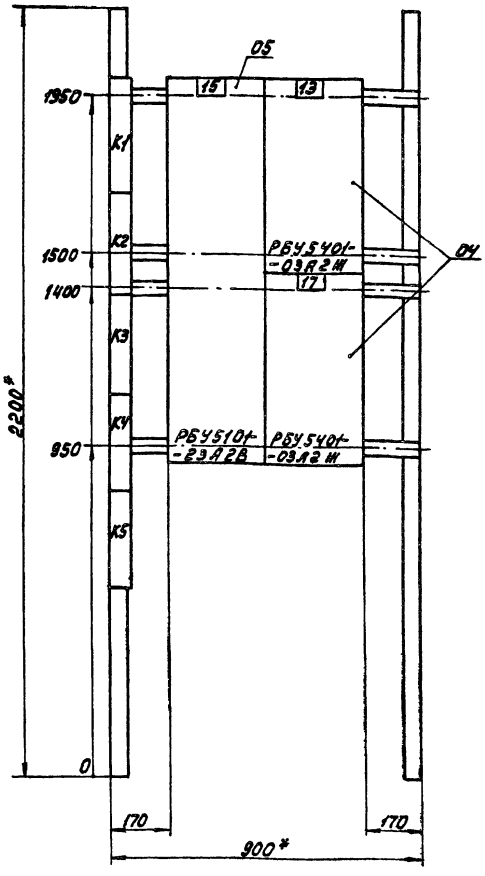

Панель 7

Изм.	Лист	№ докум.	Подп.	Дата
Разраб.		Гасумянц		
Пров.		Гасумянц		
Рук.		Фешин		
Гл. спец.		Редникин		
Н. контр.		Фешин		
Утв.		Болотов		

902-2-381.84 ЭМ-02 08

Щит защищенный 1ШЩ.
Чертеж общего вида

Лист	Масса	Масштаб
		1:10
Лист 8	Листов 8	

Мосводоканалниипроект

Формат А

Ал. V

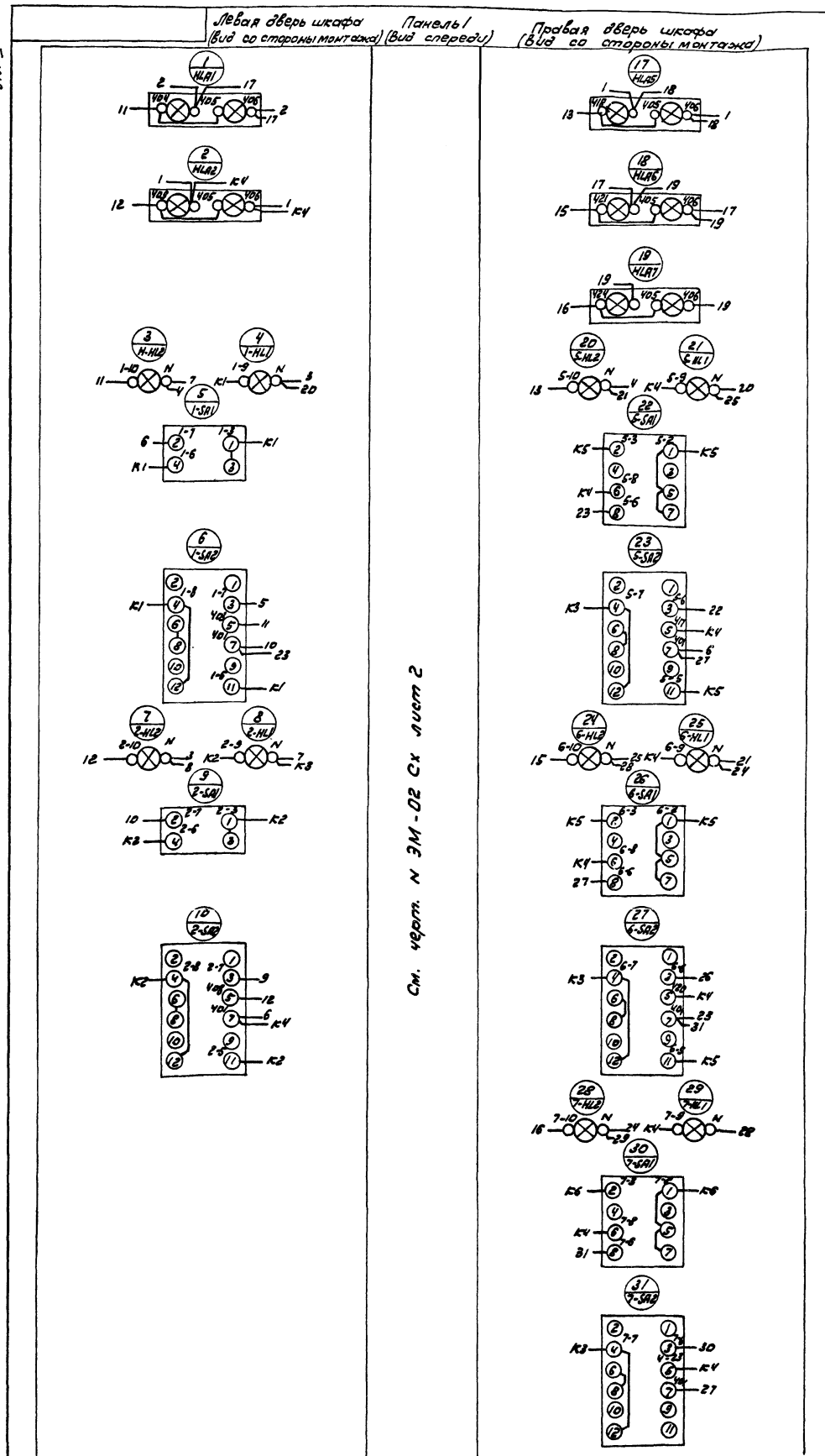

Шкаф панели 1

					902-2-381.84		ЭМ-02Сх	
Изм.	Лист	№ докум.	Подп.	Дата	Щит защищенный 1 шт. Схема электрическая соединений	Лист	Масса	Масштаб
Разраб.		Гасумянц						
Пров.		Гасумянц						
Рук.		Фешин				Лист 1	листов 9	
Гл. спец.		Редникин				Мосводоканал НИИ проект		
Н. контр.		Фешин						
Утв.		Болотов						

копировал: 19473-05 12 формат

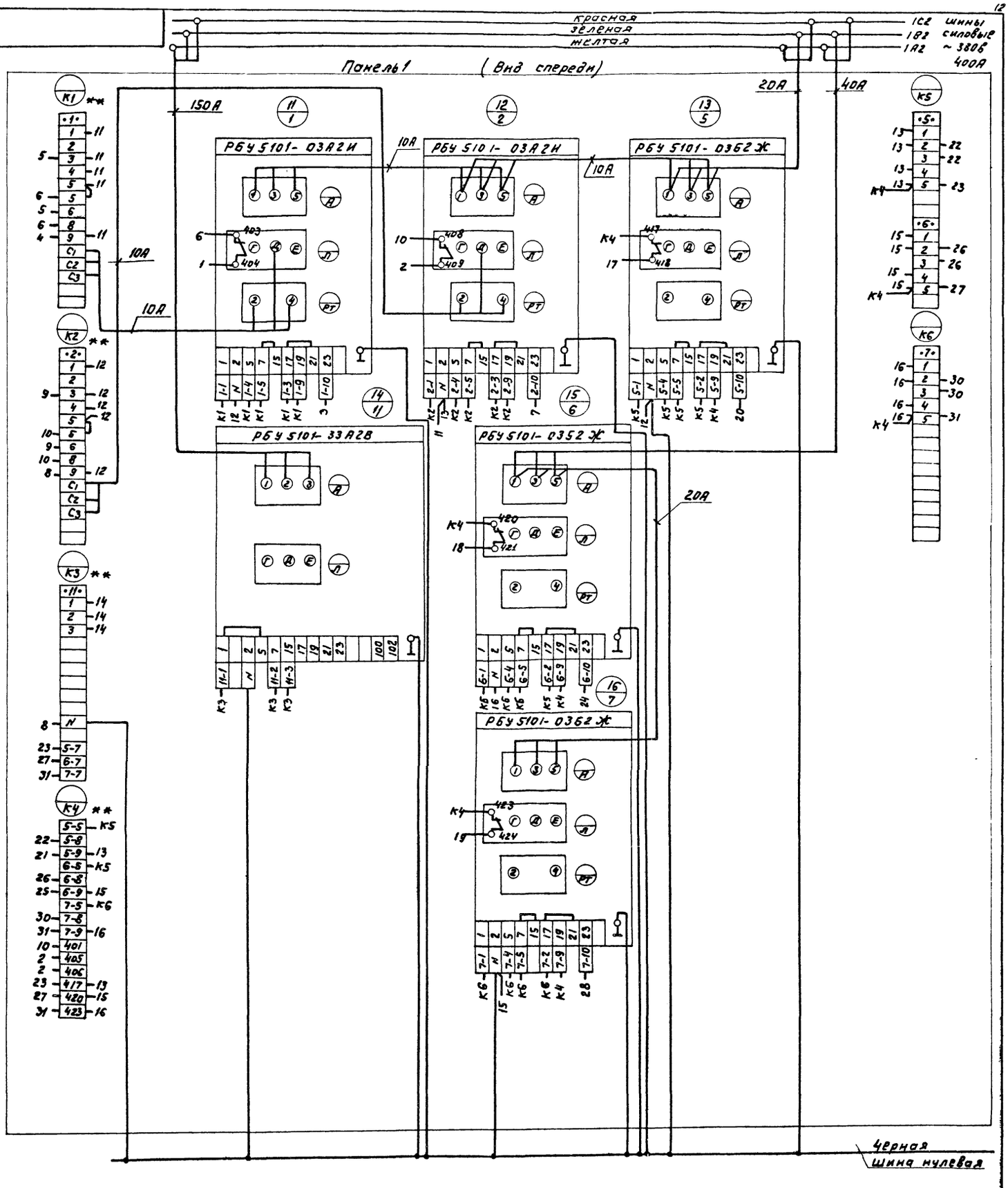

Шкаф панели 1

						902-2-381.84	ЭМ-02 Сх
						Щит защищенный 1ЩЗ. Схема электрическая соединений	Лист / Масса / Масшт.
Изм.	Лист	№ докум.	Подп.	Дата			Лист 2 / Листов 9
Разраб		Расумяну					Мосводоканалниипроект
Пров		Расумяну					
Рук.		Фешин					
Гл. спец.		Ребников					
Н. контр.		Фешин					
ГИП		Болотов					

Копировал: 19473-05 13 Формат А2

Ал. V

Левая дверь панели 2 (Вид со стороны монтажа) | Панель 2 (Вид спереди) | Правая дверь панели 2 (Вид со стороны монтажа)

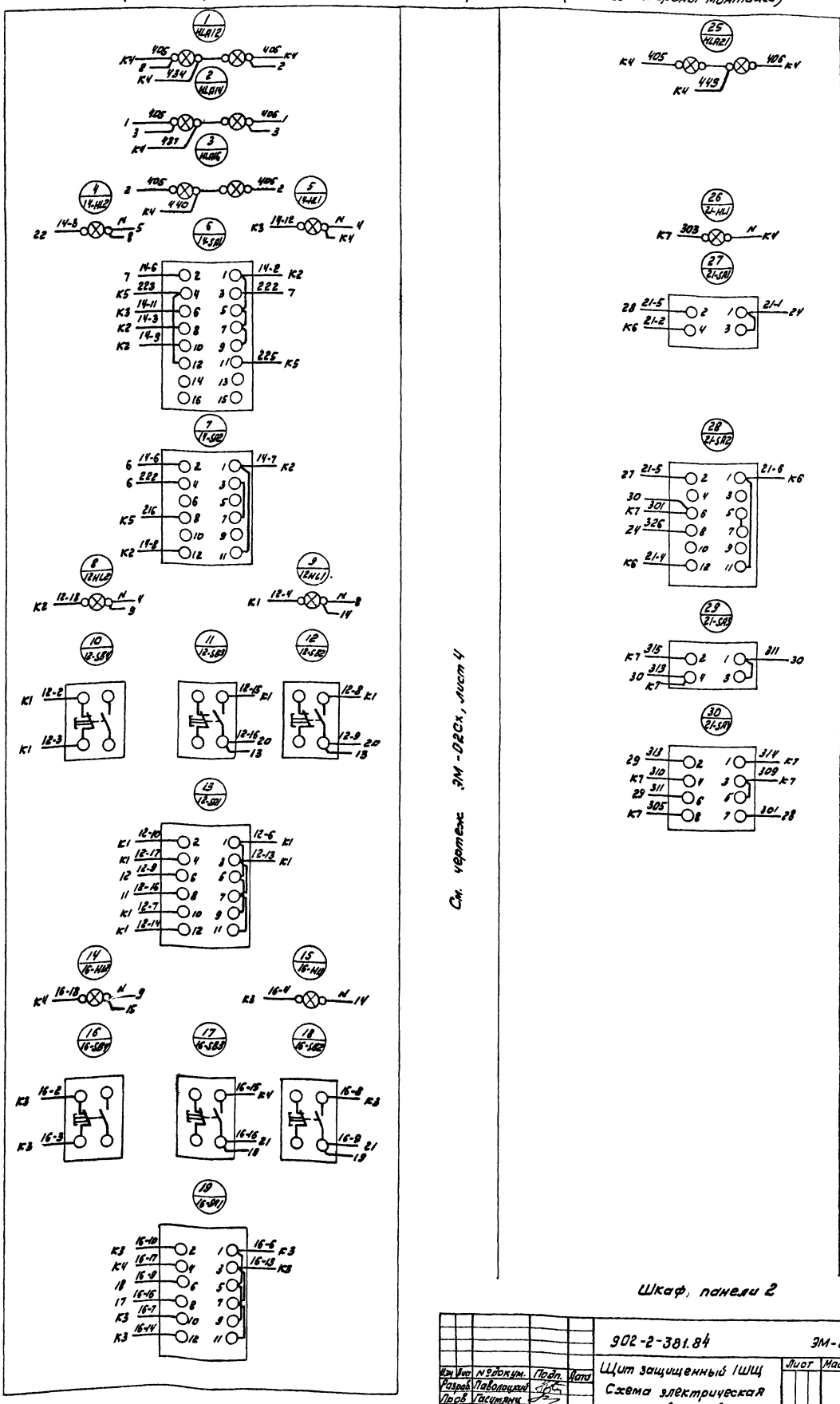

См. чертеж ЭМ-02Сх, лист 4

Шкаф, панели 2

				902-2-381.84		ЭМ-02 Сх	
Изм	Лист	№ докум.	Подп.	Дата	Щит защищенный ІШЩ Схема электрическая соединений	Лист	Масса	Масштаб
Разраб.		Паволоцкий						
Пров.		Гасумянц						
Рук.		Фешин				Лист 3	листов 9	
Гл.спец.		Редникин				Мосводоканалниипроект		
Н.контр.		Фешин						
Утв.		Болотов						

Копировал: 19473-05 14 формат

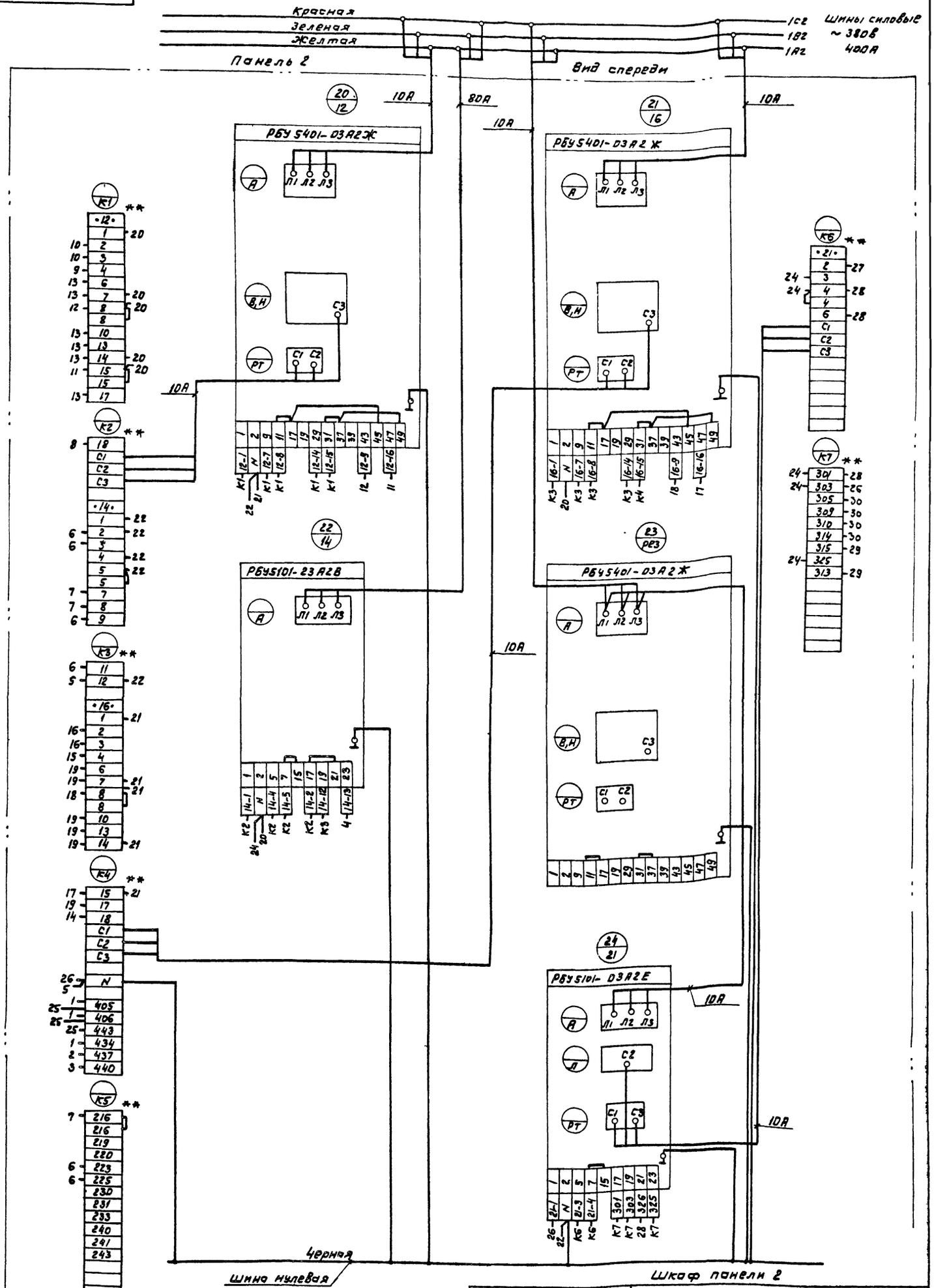

				902-2-381.84	ЭМ-02Сх
Изм.	Лист	N докум.	Подп.	Дата	Щит защищенный 1Шщ.	Лист	Масса	Масшт.
Разраб		Павлоцкий			Схема электрическая соединений			
Пров.		Васумянц				Лист 4	Листов 9	
Рук.		Фешин					Мосводоканалний-проект	
Гл. спец.		Редникин						
Н. контр.		Фешин						
Утв.		Болотов						

Ап V

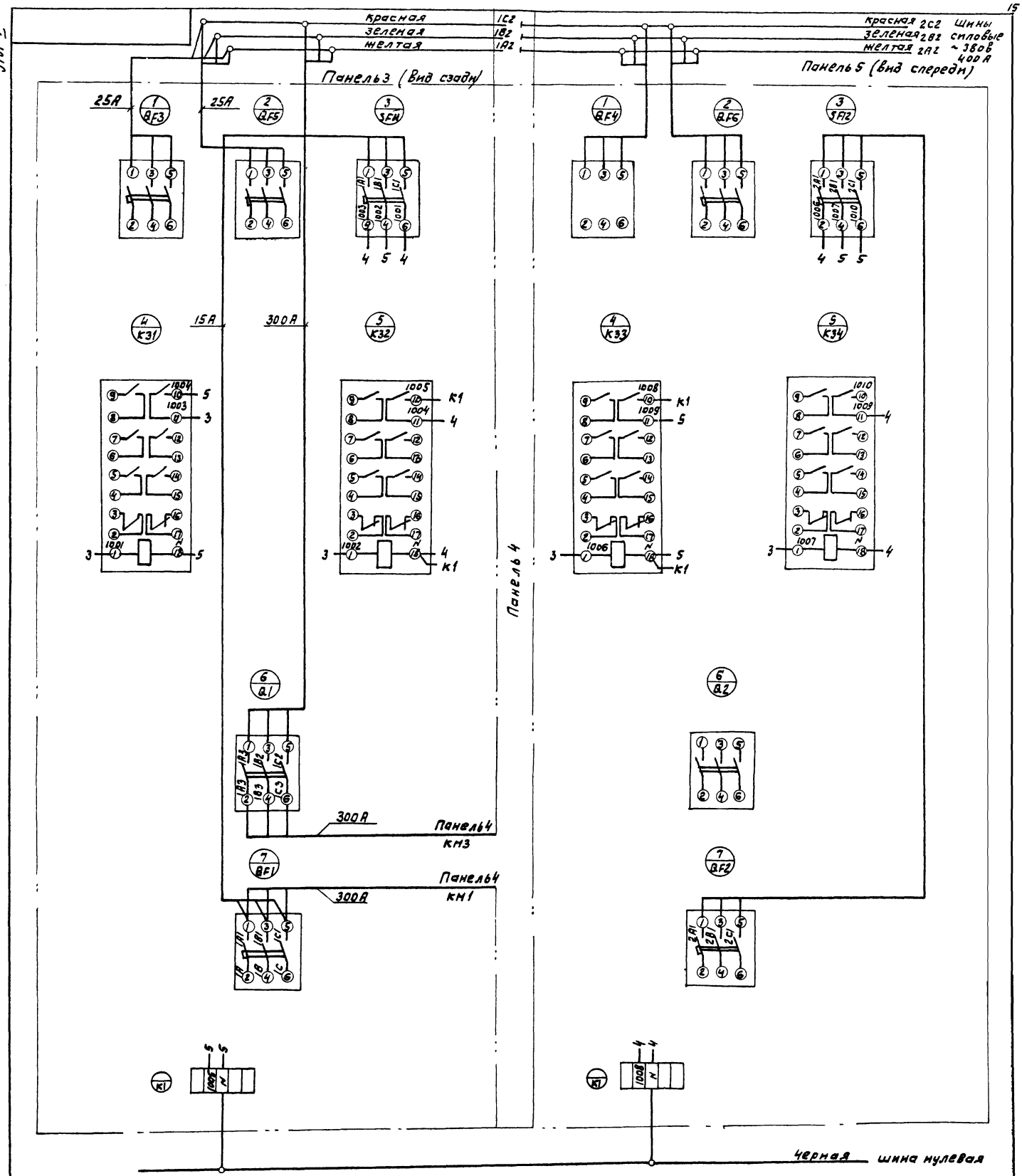

Шкафы панелей 3,5 (Набор 1)

				902-2-381.84	ЭМ-02Сх
Изм.	Лист	№ докум.	Подп.	Дата	Щит защищенный 1ЩЦ Схема электрических соединений.
Разраб		Фешин			
Пров		Гасиянц			
Рук		Фешин			
Гл. спец.		Редникин			
Н. контр.		Фешин			
Утв.		Болотов			

Лист	Масса	Масштаб
Лист 5	Листов 8	

Мосводоканалниипроект

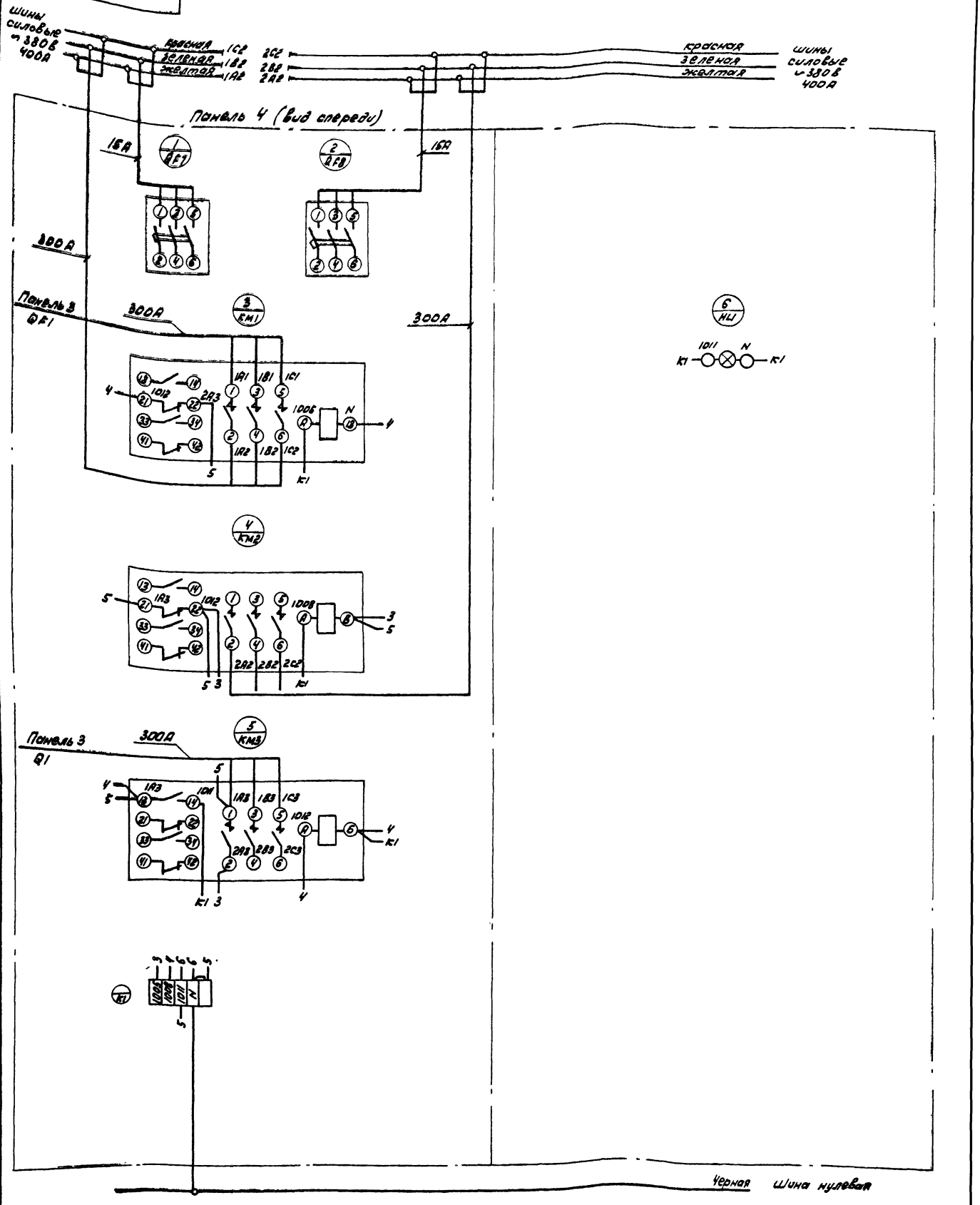

Шкаф панели 4 (Набор 2)

Изм.	Лист	№ докум.	Подп.	Дата	902-2-381.84	ЭМ-02.Сх
Разраб.		Фешин			Щит защищенный 1 шт. Схема электрических соединений	Лист / Масса / Масштаб
Пров.		Гасумянц				
Рук.		Фешин				Лист 6 / Листов 8
Гл.спец.		Редникин				Мосводоканал Жилпроект
Н.контр.		Фешин				
Утв.		Болотов				

Копировал: 19473-05 17 Формат

Ал. V

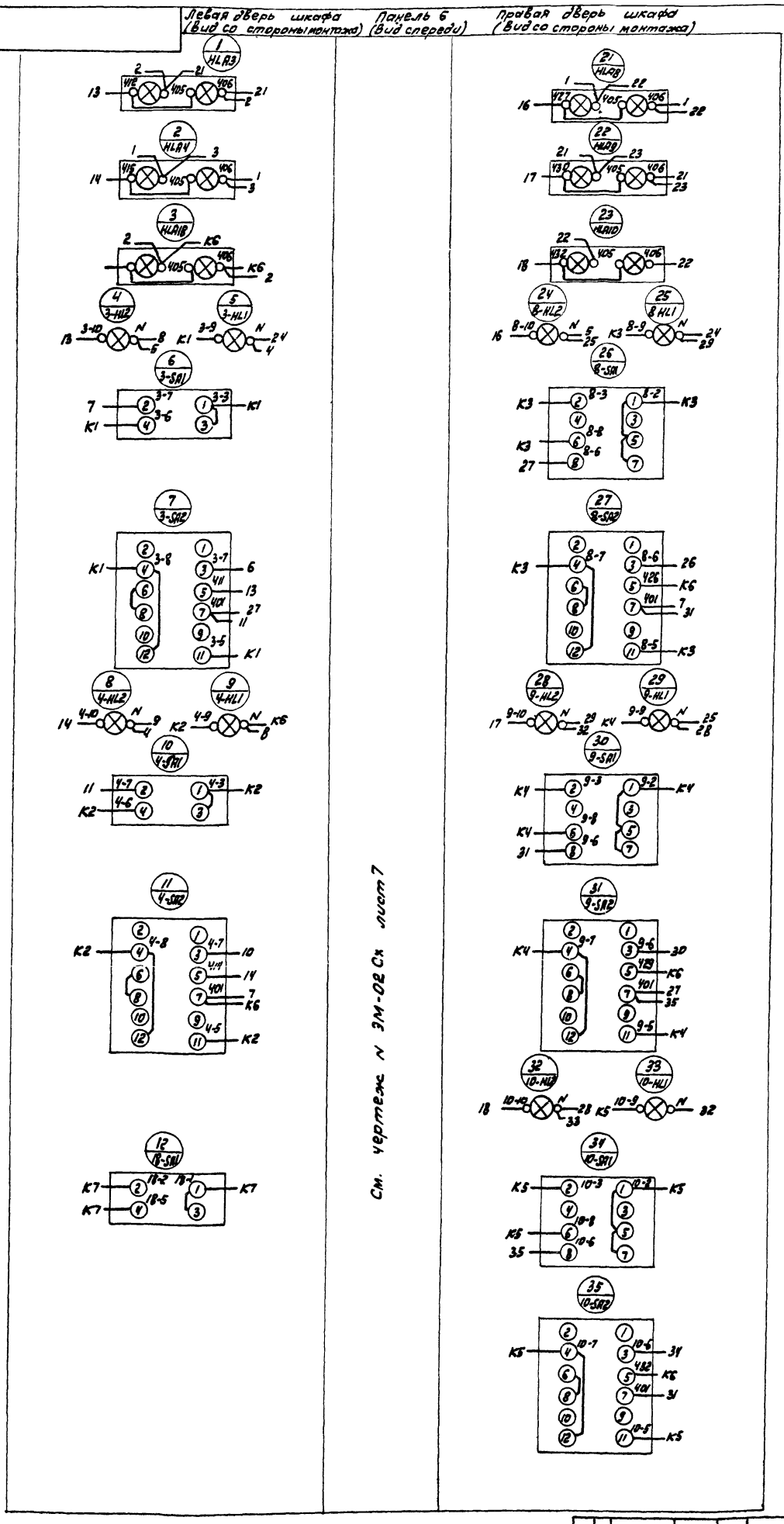

Шкаф панели 6

					902-2-381 84		ЭМ-02 Сх	
Изм.	Лист	№ докум.	Подп.	Дата	Щит защищенный 1 шт. Схема электрическая соединений	Лист	Масса	Масштаб
Разраб.		Гасумянц						
Пров.		Гасумянц						
Рук.		Фешин				Лист 7	Листов 9	
Гл. спец.		Редникин				Мосводоканалний проект		
Н. контр.		Фешин						
Утв.		Болотов						

копировал: 19473-05 18 формат

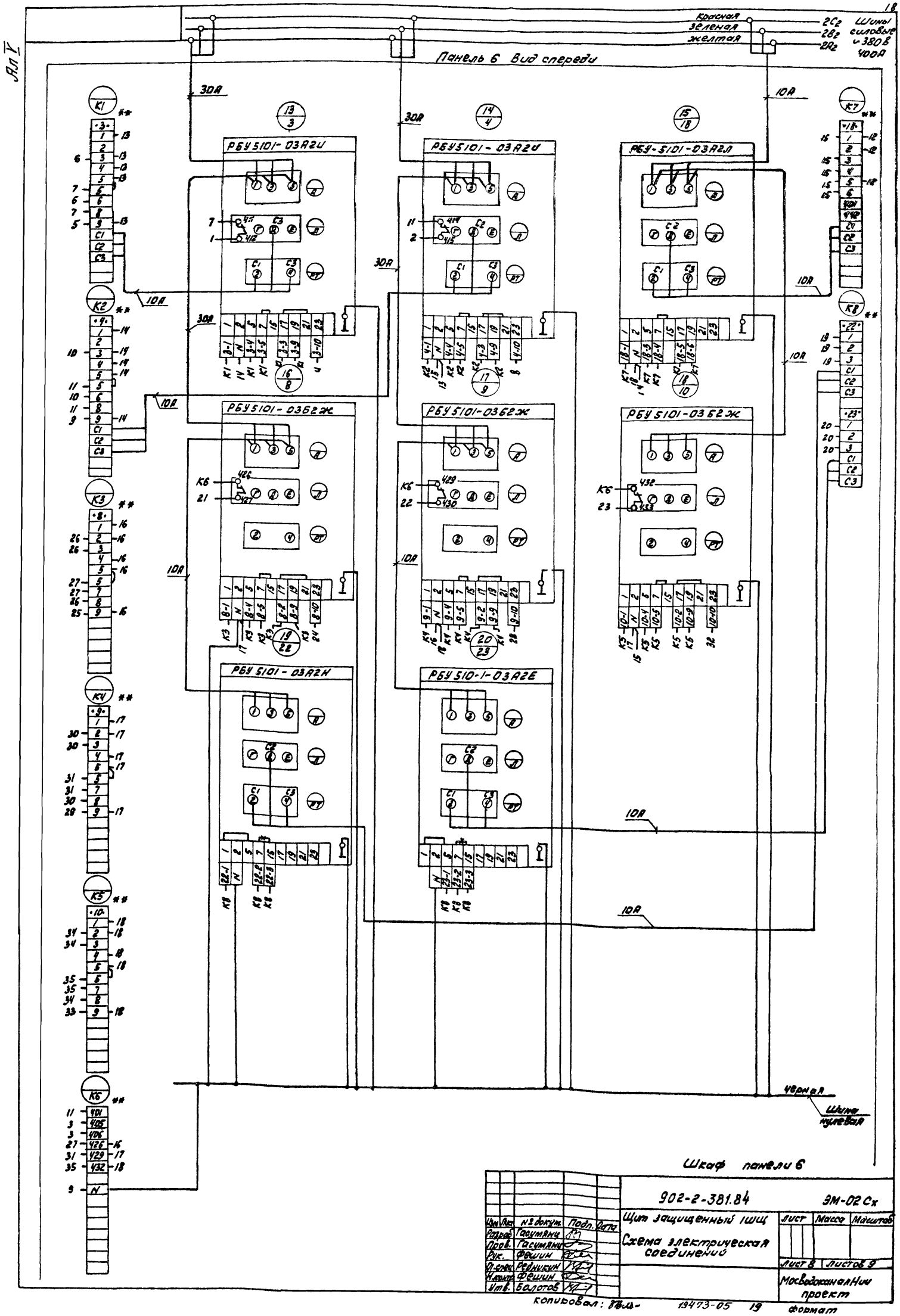

Ал V
18
Красная
зеленая
желтая
2С2
2В2
2А2
Шины силовые ~380В 400А
Панель 6 Вид спереди
РБУ5101-03А2И
РБУ5101-03А2И
РБУ-5101-03А2Л
РБУ5101-03Б2Ж
РБУ5101-03Б2Ж
РБУ5101-03Б2Ж
РБУ5101-03А2Н
РБУ510-1-03А2Е
30А
10А
К1
К2
К3
К4
К5
К6
К7
К8
черная
Шина нулевая
Шкаф панели 6
902-2-381.84
ЭМ-02 Сх
Щит защищенный 1шщ
Схема электрическая соединений
Лист
Масса
Масштаб
Лист 8
Листов 9
Изм. Лист № докум. Подп. Дата
Разраб. Гасумянц
Пров. Гасумянц
Рук. Фешин
Гл.спец. Редникин
Н.контр. Фешин
Утв. Болотов
Мосводоканалнии проект
Копировал: 19473-05 19 формат

Левая дверь панели 7
(вид со стороны монтажа)

Панель 7
(вид спереди)

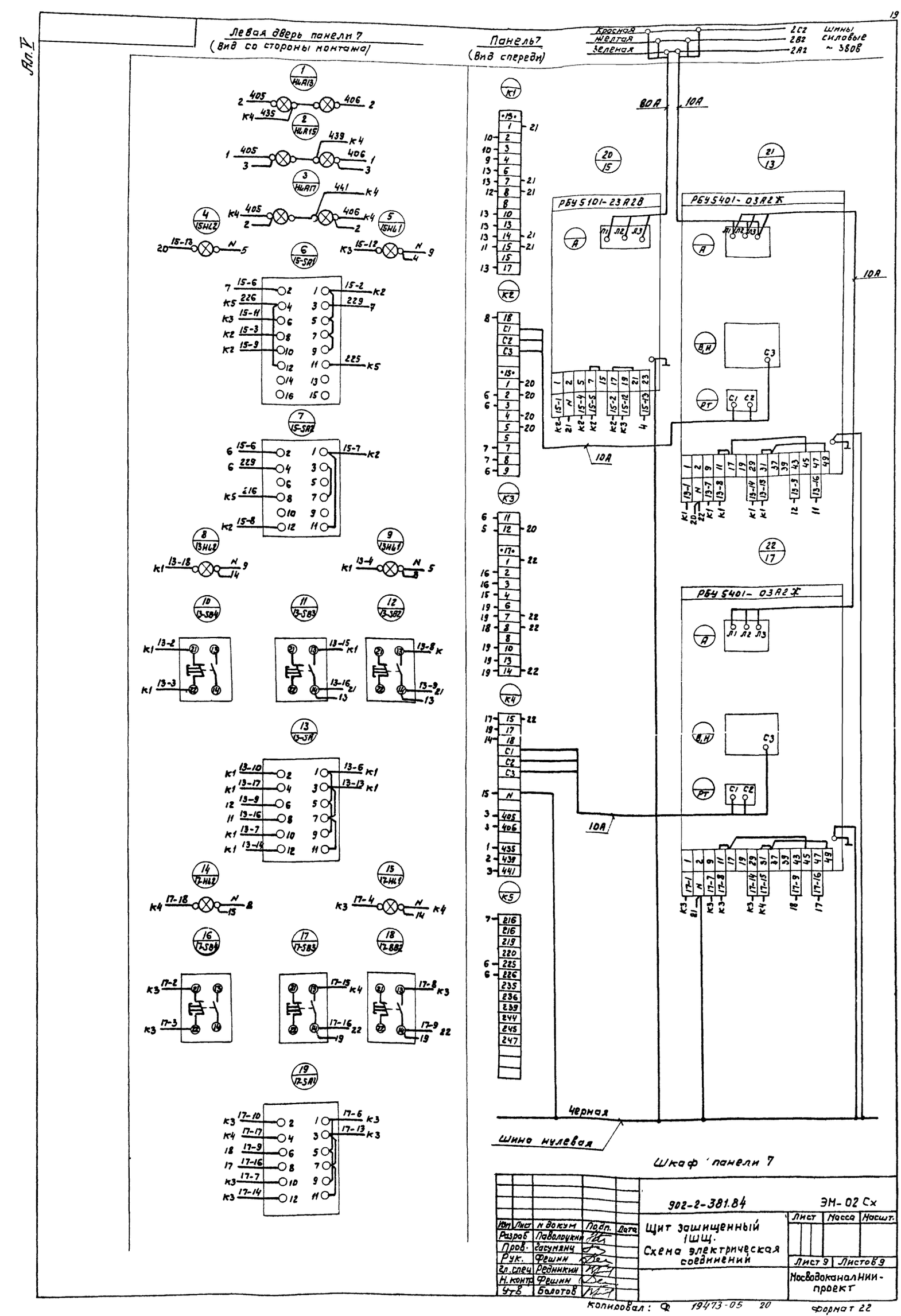

Шкаф панели 7

					902-2-381.84	ЭМ-02 Сх	
Изм.	Лист	№ докум.	Подп.	Дата	Щит защищенный 1ЩЗ. Схема электрическая соединений	Лист	Масса	Масшт.
Разраб.		Павлорукин						
Пров.		Засуманч				Лист 9	Листов 9	
Рук.		Фешин						
Гл.спец.		Родникин				Мосводоканалнии-проект		
Н.контр.		Фешин						
Утв.		Болотов						

Копировал: Ф 19473-05 20 Формат А2

Формат	Зона	Позиц.	Обозначение	Наименование	Кол.	Прим.
				Документация.		
*			ЭМ-03	Чертеж общего вида	3	22.12
*			ЭМ-03 ОВ	Схема электрическая соединений	4	22.12 11
11			ЭМ-03 ПН	Таблица перечня надписей		
				Сборочные единицы.		
	1			Н1 01		
		01		Выключатель А63 МУ3 У~220В	02	SF1 SF4
				Iр 2,5А отс. 3,5		
		02		Реле ПЭ21-11У3 У~220В	16	1-К1 2-К1 3-К1 4-К1 5-К1 6-К1 7-К1 8-К1 9-К1 10-К1 К1, К2, К3, К4, К5, К6

Изм.	Лист	№ докум.	Подп.	Дата	902-2-381.84 ЭМ-03			
Разраб.		Документац.			Щит защищенный 2ШЩ. Технические данные аппаратов	Лит.	Лист 1	Листов 4
Пров.		Гасумянц						
Гл. спец.		Редникин				Мосводоканалнипроект		
Н. контр.		Фешин						
Утв.		Болотов						

Формат

Формат	Зона	Позиц.	Обозначение	Наименование	Кол.	Прим.
		03		Реле РВЛ72-3221-00У4 ~220В	07	К725 К726 К727 К728 К72 К720 К721
		04		Реле ВС10-38У4 ~220В	01	К71
		05		Реле ВС10-36-У4 ~220В	04	К73 К74 К75 К76
		06		Реле ПЭ21-7У3 ~220В	06	К25 К26 К27 К28 К29 К30
		07		Розетка УРТ28БУГ8 ГЭО.364.121 ТУ (устанавливается заказчиком)	06	XS5 XS6 XS7 XS8 XS9 XS10
	2			Н2 01		
		01		Выключатель А63-МУ3 У~220В	02	SF2 SF3
				Iр 2,5А отс. 3,5		
		06		Реле ПЭ21-7У3 ~220В	16	К10, К11, К13, К23, К14, К19, К15, К17, КН12, КН13, КН14, КН15, КН16, КН17

Изм.	Лист	№ докум.	Подп.	Дата	902-2-381.84 ЭМ-03	Лист 2

Формат

Формат	Зона	Позиц.	Обозначение	Наименование	Кол.	Прим.
		03		Реле РВЛ72-3221-00У4 ~220В	08	КТ11 КТ12 КТ13 КТ14 КТ15 КТ16 КТ17 КТ18
		08		Реле ПЭ21-12У3 ~220В	01	К18
		02		Реле ПЭ21-11У3 ~220В	01	К20
		09		Реле ВС10-64У4 ~220В	01	КТ10
		10		Реле РИС-Э3МУ4 п.п.	01	КНА1
		11		Резистор ПЭВ10 R 4700ом 10%	01	R1
	1			Н51 01		
		12		Переключатель УП53Н-3У3 рев.	01	SA1
		13		Табло ТСБУ3 ~220В	02	HL A19 HL A20
	2			Н52 02		
		14		Переключатель УП5313-С70У3 рев.	01	SA3
		15		Кнопка КЕ011У3 исполн. 2	01	SB3

Изм.	Лист	№ докум.	Подп.	Дата	902-2-381.84 ЭМ-03	Лист 3

Формат

Формат	Зона	Позиц.	Обозначение	Наименование	Кол.	Прим.
		13		Табло ТСБУ3 ~220В	05	HL A23 HL A22 HL A24 HL A26 HL A27
		16		Арматура ЛС-53 У~220В цвет краск.	01	HL3
				Колодка на 15 зажимов ном. ток 10А	11	

Изм.	Лист	№ докум.	Подп.	Дата	902-2-381.84 ЭМ-03	Лист 4

Формат

Панель	Строка	Надпись	Позиц. обознач.	Место надписи	Текст	Кол.	Вид маркир.	Заготов.
	1	1		Табличка	Схема откачки осадка	1		
	2				Схема регулир. ПС			
		2	SA1	—"—	Выбор режима откачки	1		
1		3	HLA19	Табло	Нет питания в схеме откачки осадка	1		
		4	HLA20	—"—	Нет питания в схеме регулир. ПС	1		
		5	SA1	На ключе	Уровень- Время	1		
	1	6		Табличка	Схема перекачки жира	1		
	2				Аварийная сигнализ.			
		7	HL3	—"—	Питание цепей сигнал.	1		
		8	SA3	—"—	Ключ проверки цепей сигн.	1		
		9	SB3	—"—	Съем сигнала	1		
2		10	HLA23	Табло	Авар. уров. в жиросборн. 1	1		
		11	HLA22	—"—	Нет питания в сх. перекач. жира	1		
		12	HLA24	—"—	Авар. уров. в жиросборн. 2	1		
		13	HLA26	—"—	Жиросборн. 1 поставлен. на откачку	1		
		14	HLA27	—"—	Жиросборн. 2 поставлен. на откачку	1		
		15	SA3	На ключе	Проверка- Работа	1		
				Табличка	1-К1	1		
				—"—	2-К1	1		
1				—"—	3-К1	1		
				—"—	4-К1	1		

Изм.	Лист	№ докум.	Подп.	Дата	902-2-381 84 ЭМ-ОЗПН			
Разраб.		Гасумянц			Щит защищенный 2Ш Щ.	Лит.	Лист 1	Листов 4
Пров.		Гасумянц			Таблица перечня надписей	Мосводоканалниипроект		
Гл. спец.		Ребницкий						
Н. контр.		Фенин						
Утв.		Болотов						

Формат

Панель	Строка	Надпись	Позиц. обознач.	Место надписи	Текст	Кол.	Вид маркир.	Заготов.
				Табличка	К25	1		
				—"—	К26	1		
1				—"—	К27	1		
				—"—	КТ20	1		
				—"—	К28	1		
				—"—	КТ20	1		
				—"—	КТ21	1		
				—"—	К29	1		
				—"—	К30	1		
		18	XS5	—"—	Отстойник 1	1		
		19	XS6	—"—	Отстойник 2	1		
		20	XS7	—"—	Отстойник 3	1		
		21	XS8	—"—	Отстойник 4	1		
		22	XS9 XS10	—"—	Резерв	2		
				—"—	К10	1		
				—"—	К11	1		
				—"—	К12	1		
				—"—	Резерв	1		
2				—"—	КТ11	1		
				—"—	КТ12	1		
				—"—	К14	1		
				—"—	К15	1		
				—"—	К16	1		
				—"—	К17	1		

Изм.	Лист	№ докум.	Подп.	Дата	902-2-381 84 ЭМ-ОЗПН	Лист 3

Формат

Панель	Строка	Надпись	Позиц. обознач.	Место надписи	Текст	Кол.	Вид маркир.	Заготов.
				Табличка	К25	1		
				—"—	К26	1		
				—"—	К5-К1	1		
				—"—	6-К1	1		
				—"—	7-К1	1		
				—"—	8-К1	1		
				—"—	КТ27	1		
				—"—	КТ28	1		
				—"—	9-К1	1		
1				—"—	10-К1	1		
				—"—	К1	1		
				—"—	К2	1		
				—"—	КТ2	1		
		16	SF1	—"—	Питание сх. отсачки осадка	1		
		17	SF4	—"—	Питание сх. регулир. ПС	1		
				—"—	К3	1		
				—"—	К4	1		
				—"—	К5	1		
				—"—	К6	1		
				—"—	КТ1	1		
				—"—	КТ3	1		
				—"—	КТ4	1		
				—"—	КТ5	1		
				—"—	КТ6	1		

Изм.	Лист	№ докум.	Подп.	Дата	902-2-381.84 ЭМ-ОЗПН	Лист 2

Формат

Панель	Строка	Надпись	Позиц. обознач.	Место надписи	Текст	Кол.	Вид маркир.	Заготов.
				Табличка	КТ13	1		
				—"—	КТ14	1		
				—"—	К18	1		
				—"—	К20	1		
				—"—	КН12	1		
				—"—	КН13	1		
				—"—	КТ15	1		
				—"—	КТ16	1		
				—"—	КН14	1		
2				—"—	КН15	1		
				—"—	КН16	1		
				—"—	КН17	1		
				—"—	КТ17	1		
				—"—	КТ18	1		
				—"—	14-К1	1		
				—"—	15-К1	1		
				—"—	КТ10	1		
		23	SF2	—"—	Питание сх. перекачки жира	1		
		24	SF3	—"—	Питание сх. аварийной сигн.	1		
				—"—	КНА1	1		
				—"—	А1	1		

Изм.	Лист	№ докум.	Подп.	Дата	902-2-381 84 ЭМ-ОЗПН	Лист 4

Копировал 19473-05 22 Формат

Нл V

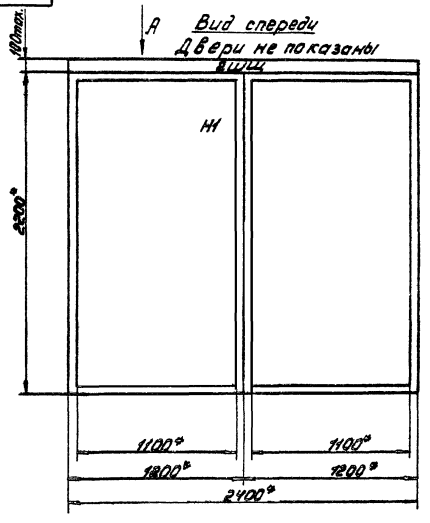

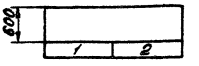

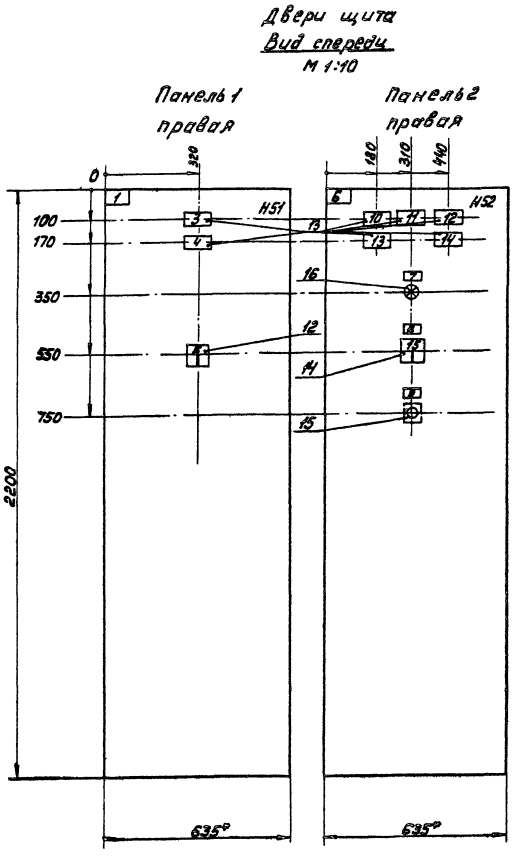

1.* Размеры для справок.
2. В контуре табличек и аппаратов указаны номера по перечню надписей.
3. Щит одностороннего обслуживания.

					902-2-381.84			ЭМ-03 08
Изм.	Лист	№ докум.	Подп.	Дата	Щит защищенный 2ШЩ	Лист	Масса	Масштаб
Разраб.		Гасимянц						
Пров.		Гасимянц			Чертеж общего вида	Лист 1	Листов 3	
Рук.		Фешин						
Гл. спец.		Редникин						
Н. контр.		Фешин						
Утв.		Болотов						

Копировал: 19473-05 23 Формат А2

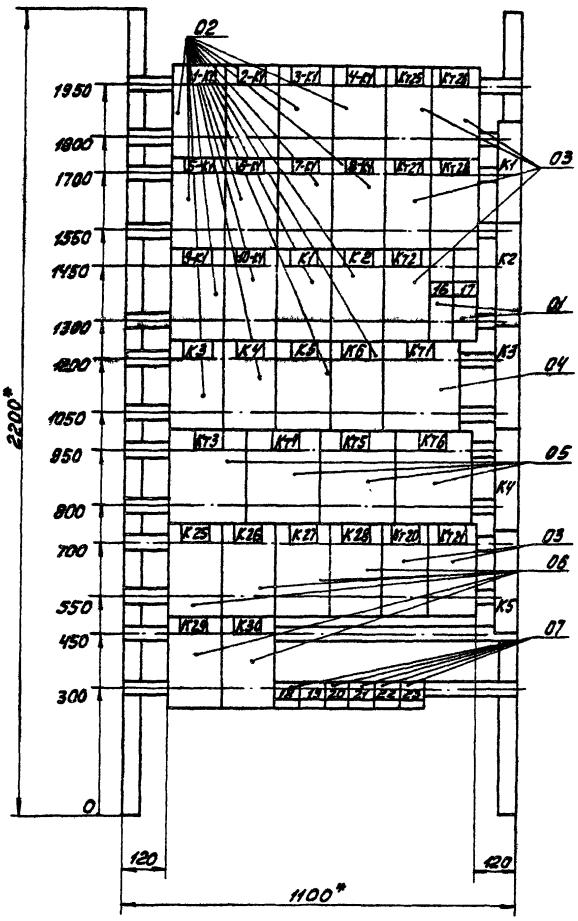

Вырезы под прибор поз. 07

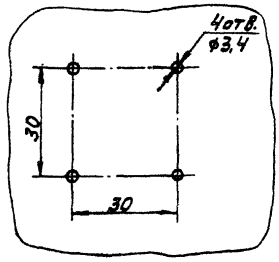

Панель 1. (Набор 1)

				902-2-381.84	ЭМ-03 08
Изм.	Лист	№ докум.	Подп.	Щит защищенный 2ШЩ.	Лист / Масса / Масштаб
Разраб.		Гасумянц			
Пров.		Гасумянц		Чертеж общего вида	Лист 2 / Листов 3
Рук.		Фешин			
Гл. спец.		Редникин			Мосводоканалнипроект
Н. контр.		Фешин			
Утв.		Болотов			

Формат А

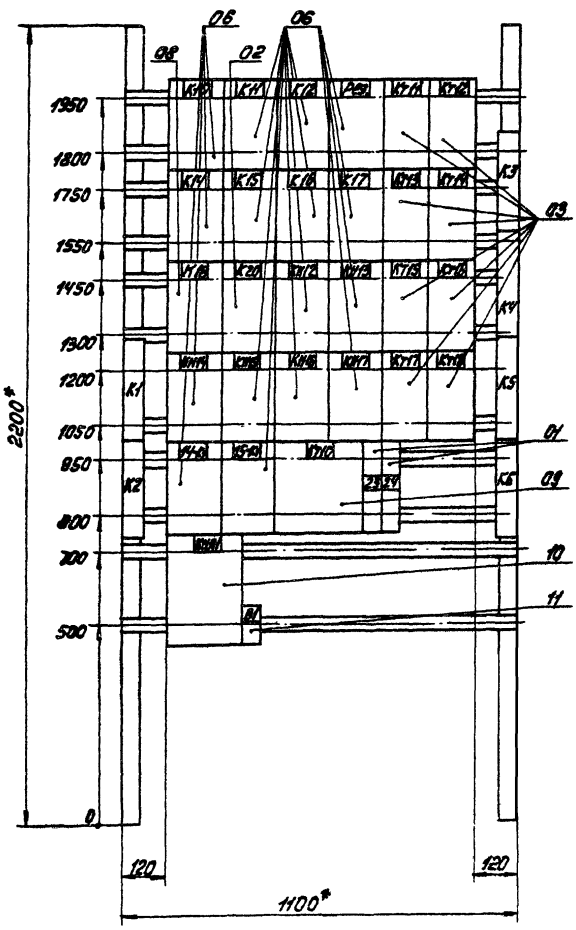

Панель 2. (Набор 2)

				902-2-381.84	ЭМ-03 08
Изм.	Лист	№ докум.	Подп.	Щит защищенный 2ШЩ.	Лист / Масса / Масштаб
Разраб.		Гасумянц			
Пров.		Гасумянц		Чертеж общего вида	Лист 3 / Листов 3
Рук.		Фешин			
Гл. спец.		Редникин			Мосводоканалнипроект
Н. контр.		Фешин			
Утв.		Болотов			

Копировал:

19473-05 24

Формат А

Ал. V

Панель 1. (Вид спереди)

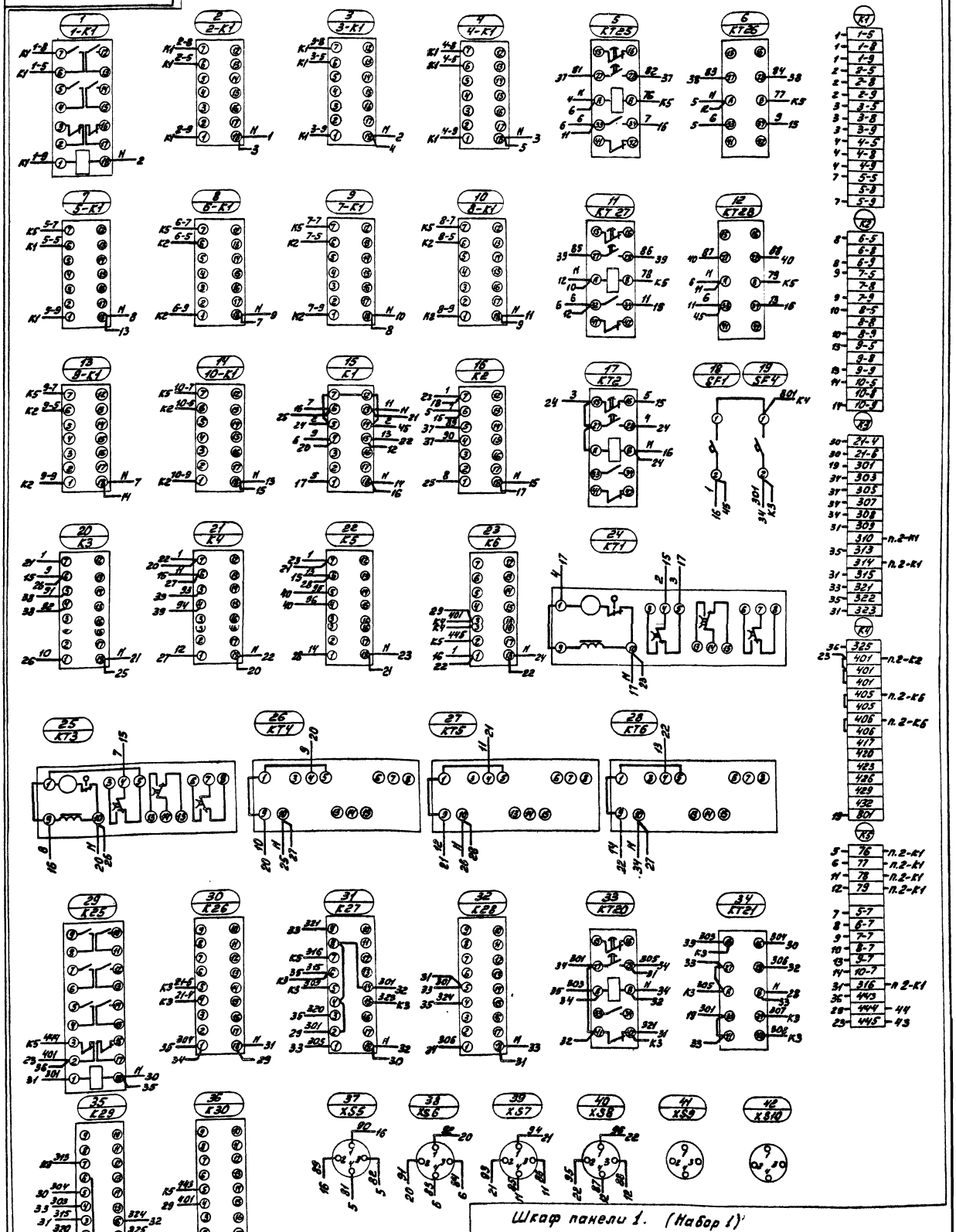

Шкаф панели 1. (Набор 1)

Чертеж рассматривать совместно с черт. ЭМ-03СХ, лист 2.

					902-2-381.84		ЭМ-03 СХ
Изм.	Лист	№ докум.	Подп.	Дата	Щит защищенный 2ШЩ Схема электрическая присоединений	Лист	Масса	Масштаб
Разраб.		Поволоцкий						
Пров.		Гасумянц						
Рук.		Фешин				Лист 1	Листов 5	
Гл. спец.		Редникин						
Н. контр.		Фешин				Мосводоканалниипроект		
Утв.		Болотов						

Копировал: 19473-05 25 Формат

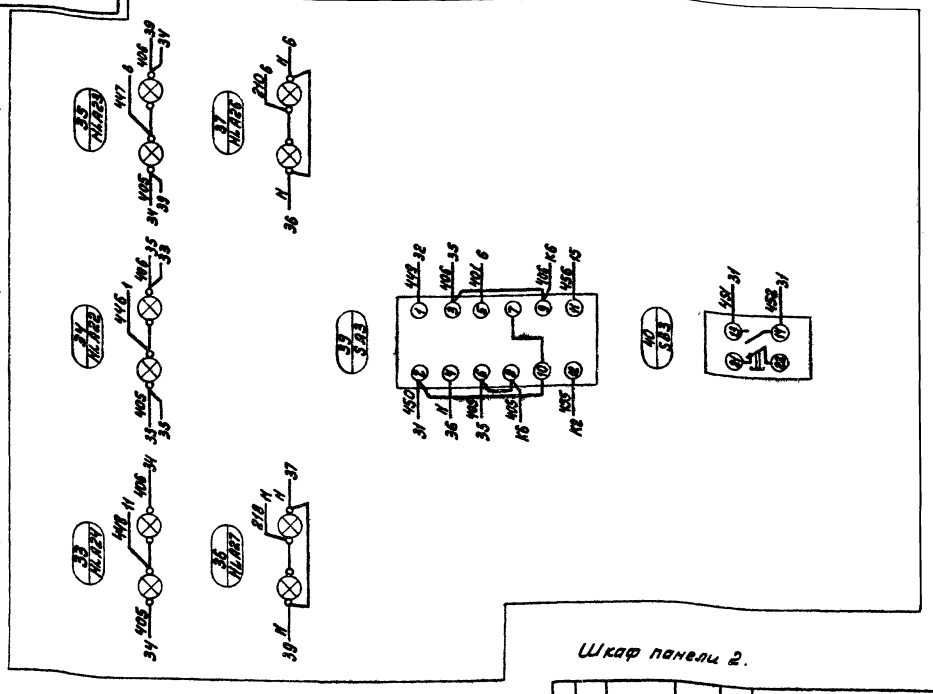

Шкаф панели 2.

Чертеж рассматривать совместно с черт. ЭМ-03 Сх. лист 3.

					902-2		ЭМ-03Сх	
Изм.	Лист	№ докум.	Подп.	Дата	Щит защищенный 2ШЦ. Схема электрическая соединений	Лист	Масса	Масштаб
Разраб.		Рязанова						
Пров.		Гасумянц				Лист 4	Листов 5	
Рук.		Фешин						
Гл. спец.		Редчиков				Мосводоканалниипроект		
Н. контр.		Фешин						
ГИП		Болотов						

Формат

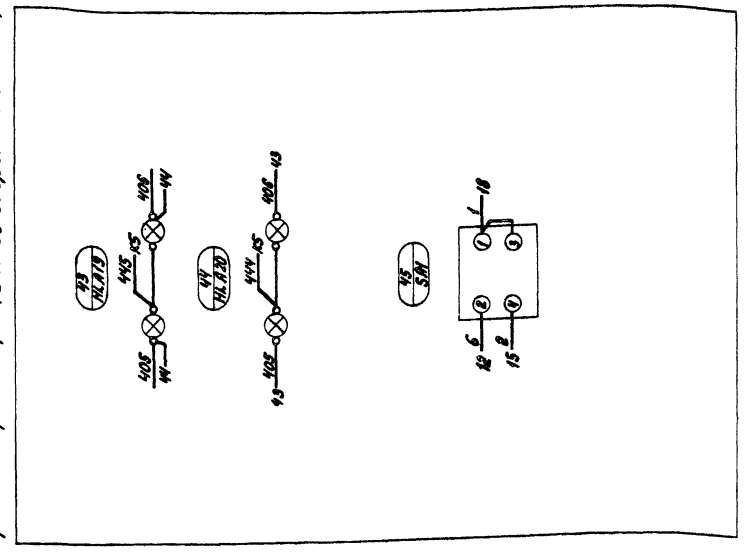

Шкаф панели 1.

Чертеж рассматривать совместно с черт. ЭМ-03 Сх. лист 1.

					902-2-381.84		ЭМ-03Сх	
Изм.	Лист	№ докум.	Подп.	Дата	Щит защищенный 2ШЦ. Схема электрическая соединений	Лист	Масса	Масштаб
Разраб.		Рязанова						
Пров.		Гасумянц				Лист 2	Листов 5	
Рук.		Фешин						
Гл. спец.		Редчиков				Мосводоканалниипроект		
Н. контр.		Фешин						
ГИП		Болотов						

Панель 2. (Вид спереди)

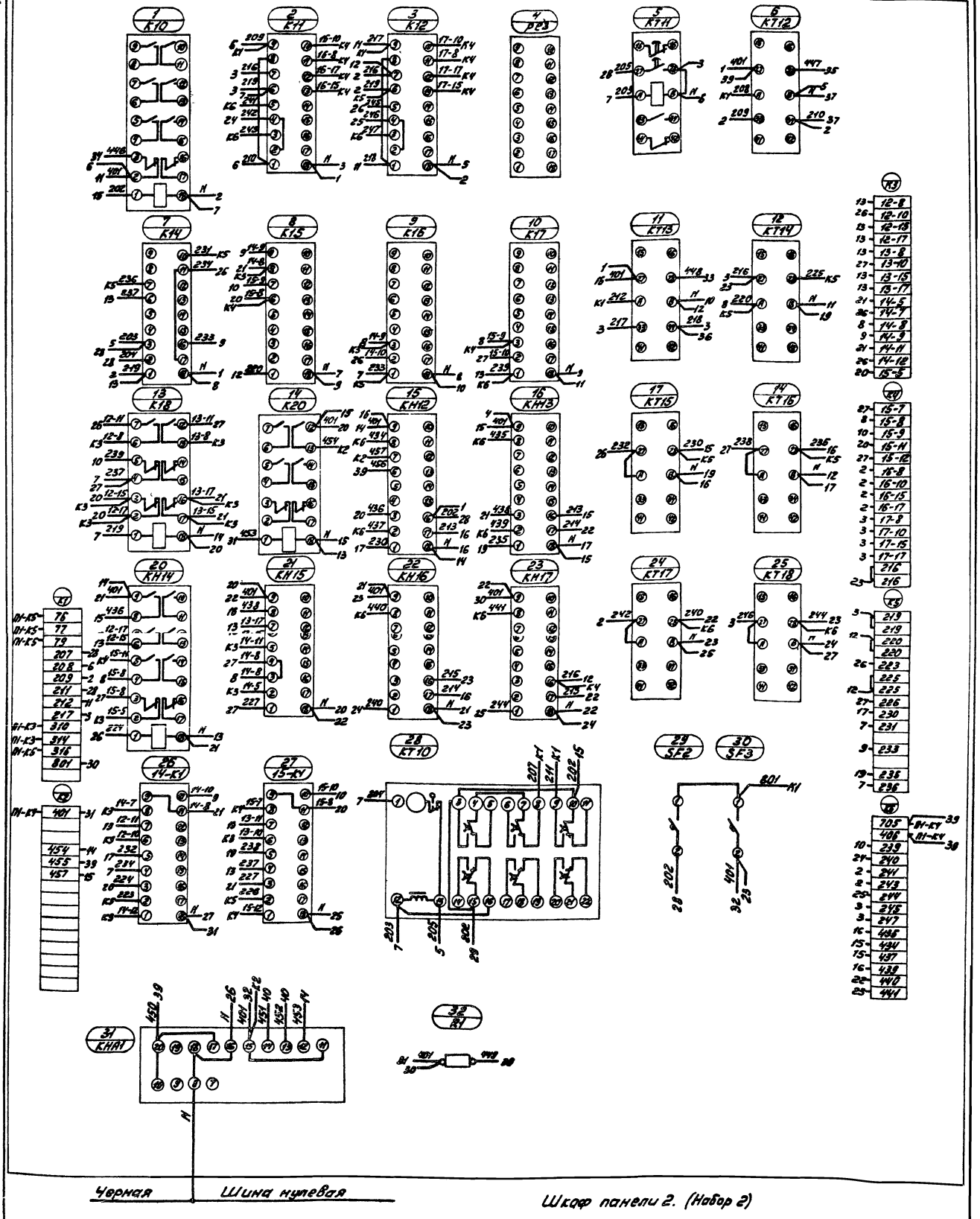

Чертеж рассматривать совместно с черт. ЭМ-03 Сх., лист 2.

Шкаф панели 2. (Набор 2)

					902-2-381.84	ЭМ-03 Сх
Изм.	Лист	№ докум.	Подп.	Дата	Щит защищенный ЕШЩ. Схема электрическая соединений	Лист / Масса / Масштаб
Разраб.		Засимович				
Пров.		Засимович				Лист 3 / Листов 5
Рук.		Фешин				
Н. спец.		Редников				Мосводоканалпроект
Н. контр.		Фешин				
ГИП		Болотов				

19473-05 27 Формат

Формат	Зона	Позиц.	Обозначение	Наименование	Кол.	Прим.
				Документация		
*			ЭМ-04 ОВ	Чертеж общего вида	2	Н, 12
12			ЭМ-04 Сх	Схема электрическая соединений	1	
11			ЭМ-04 ПН	Таблица перечня надписей	1	
				Сборочные единицы		
				Н1 01		
		01		Пост ПКЕ 212-2У3 толк. верх. 1з 1р толк. нижн. 1з 1р	01	В*
				Н51 01		
		02		Тумблер Т81-1	01	Б*
				Колодка на 15 зажимов на ток 10А	01	

* Позиционные обозначения см. таблицу на листе 2 черт. ЭМ-04

Обозначение ящика	Обозначение аппарата		
	А	Б	В
1Я	1-S1	1-SB1	
2Я	2-S1	2-SB1	
3Я	3-S1	3-SB1	
4Я	4-S1	4-SB1	

Изм.	Лист	№ докум.	Подп.	Дата	902-2-381.84 ЭМ-04			
Разраб.		Рязанова			Ящик 1Я (2Я, 3Я, 4Я) Технические данные аппаратов	Лит.	Лист	Листов 1
Пров.		Гасунянц				Мосводоканалниипроект		
Гл. спец.		Редникин						
Н. контр.		Фешин						
Утв.		Болотов						

Формат 11

Изм.	Лист	№ докум.	Подп.	Дата	902-2-381.84 ЭМ-04ОВ	Лист 2

Формат 11

Вид спереди
Дверь не показана

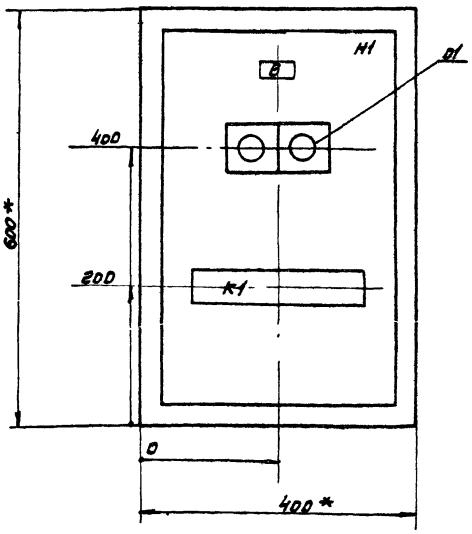

Дверь ящика
вид спереди

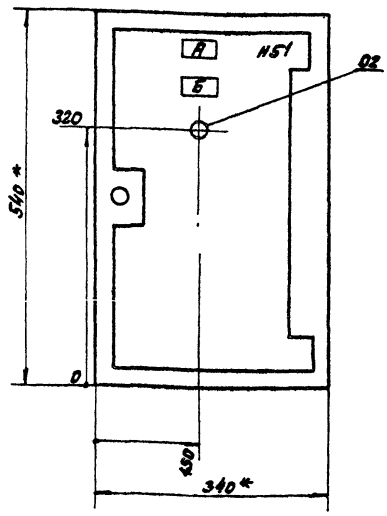

1. * Размеры для справок.
2. Неуказанные предельные отклонения размеров по ОСТ 160.684.116-74.
3. В контуре табличек и аппаратов указаны номера надписей по перечню надписей.
4. Глубина ящика - 350 мм.

Изм.	Лист	№ докум.	Подп.	Дата	902-2-381.84 ЭМ-04 ОВ			
Разраб.		Рязанова			Ящик 1Я (2Я, 3Я, 4Я). Чертеж общего вида	Лист	Масса	Масшт.
Пров.		Гасунянц						
Рук.		Фешин				Лист 1	Листов 2	
Гл. спец.		Редникин				Мосводоканалниипроект		
Н. конт.		Фешин						
Утв.		Болотов						

Копировал: 19473-05 28 Формат 12

Панель	Строка	Надпись	Позиц. обозначение	Место надписи	Текст	Кол-во	Вид шрифта	Высота букв
					Ящик 1А			
		А		Табличка	1А	1		
		Б	1-S1	Табличка	Выключатель безопасности	1		
		В	1-SB1	Табличка	Шлоскреб 1	1		
					Ящик 2А			
		А		Табличка	2А	1		
		Б	1-S1	Табличка	Выключатель безопасности	1		
		В	1-SB1	Табличка	Шлоскреб 2	1		
					Ящик 3А			
		А		Табличка	3А	1		
		Б	1-S1	Табличка	Выключатель безопасности			
		В	1-SB1	Табличка	Шлоскреб 3			
					Ящик 4А			
		А		Табличка	4А			
		Б	1-S1	Табличка	Выключатель безопасности			
		В	1-SB1	Табличка	Шлоскреб 4			

Изм.	Лист	№ докум.	Подп.	Дата
Разраб.		Рязанова		
Пров.		Гасумянц		
Рук.		Рейнкин		
Н.контр.		Фешин		
Утв.		Болотов		

902-2-381 84 ЭМ-04ПН

Ящик 1А (2А, 3А, 4А)
Таблица перечня надписей

Лит	Лист	Листов
		1

Мосводоканалниипроект

Поз.	Обозначение	Наименование	Кол.	Примеч.
	АМ-02	Заказная спецификация щитов	2	
	АМ-03	Щит КИП. Общий вид	13	

Нач.отд.	Болотов	
Гл.спец.	Рейнкин	
Н.конт.	Фешин	
Гл.инж.	Фешин	
Рук.гр.	Гасумянц	
Ведущ.	Рязанова	

902-2-381 84 АМ-01

Отстойники каталитические радиальные первичные из сборного ж/б диаметром 50 м

Ведомость документов

Стадия	Лист	Листов
Р		

Мосводоканалниипроект

Дверь ящика

Вид спереди

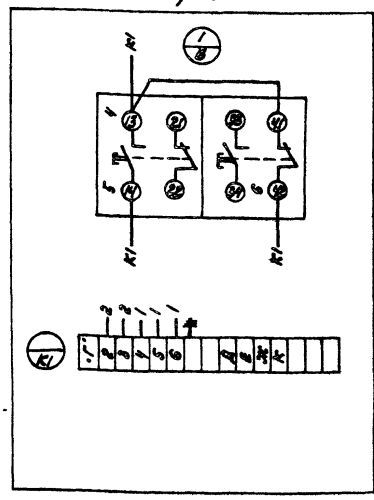

Вид со стороны монтажа

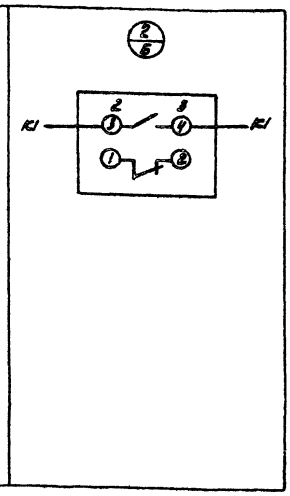

Обозначение ящика	Обозначение аппарата		Обозначение привода	Маркировка целей			
А	Б	В	Г	Д	Е	Ж	К
1А	1-S1	1-SB1	1	60	61	62	63
2А	2-S1	2-SB1	2	64	65	66	67
3А	3-S1	3-SB1	3	68	69	70	71
4А	4-S1	4-SB1	4	72	73	74	75

Изм.	Лист	№ докум.	Подп.	Дата
Разраб.		Рязанова		
Пров.		Гасумянц		
Рук.		Фешин		
Гл.спец.		Рейнкин		
Н.контр.		Фешин		
Утв.		Болотов		

902-2-381 84 ЭМ-04С1

Ящик 1А (2А, 3А, 4А)
Схема электрических соединений

Лист	Масса	Масштаб
Лист	Листов: 1	

Мосводоканалниипроект

Ал I

Позиция	Наименование и техническая характеристика оборудования и материалов. Завод-изготовитель (для импортного оборудования страна, фирма)	Тип, марка оборудования. Обозначение документа и N опросного листа	Единица измерения: Наименование	Единица измерения: Код	Код завода изготовителя	Код оборудования материала	Цена единицы тыс.руб.	Количество	Масса единицы оборудования кг
1	2	3	4	5	6	7	8	9	10
	I Щиты								
1	Щит шкафной с задней дверью	ЩШ-3Д-I	шт	796				1	200
		800х600-У4							
		-1Р00							
		ОСТ36 13-76							
		АМ-03							

				ТП 902-2-381 84			АМ-02
Нач.отд.	Болотов			Отстойники канализационные радиальные первичные из сборного ж/б диаметром 50м	Стадия	Лист	Листов
Гл.спец.	Редникин				Р	1	2
Н.контр.	Фешин						
Гл.инжен.	Фешин			Спецификация щитов	Мосводоканал Ниипроект		
Рук.бр.	Тасумянц						
Вед.инж.	Рязанова						

Позиция	Наименование и техническая характеристика оборудования и материалов. Завод-изготовитель (для импортного оборудования страна, фирма)	Тип, марка оборудования. Обозначение документа и N опросного листа	Единица измерения: Наименование	Единица измерения: Код	Код завода изготовителя	Код оборудования, материала	Цена, единицы тыс.руб.	Количество	Масса единицы оборудования кг
1	2	3	4	5	6	7	8	9	10
	II Аппаратура и приборы, поставляемые комплектно со щитом								
1	Ступенчатый импульсный прерыватель	СИП-01УМ	шт.	796				1	
		ТУ50-58-76							
2	Переключатель пакетный	ПП2-10/Н2	шт.	796		3424600025		1	
		ОСТ16.0526							
		001-77							
3	Автоматический выключатель $I_{н.р.}=1А$	А 63 М	шт.	796		3421300000		2	
		ТУ16.522.110-74							
4	Автоматический выключатель $I_{н.р}=2А$	А63М	шт.	796		3421300000		1	
		ТУ16.522.110-74							
5	Автоматический выключатель $I_{н.р.}=4А$	АК63-2М	шт.	796		3421600000		1	
		ТУ16.522.097-73							
6	Блок зажимов	Б3-10	шт.	796				5	
		ТУ36.1750-74							

Ал. V

Поз	Обозначение	Наименование	Кол.	Примеч.
		Детали		
1	Р6 ТК3-101-77	Рейка	1	
2	Р1 ТК3-100-77	Рейка	7	
3	К1 ТК3-105-77	Кронштейн	6	
		Стандартные изделия		
4		Щит шкафной	1	
		ЩШ-3Д-I-800×600-У4-1Р00		
		ОСТ 36.13-76		
		Прочие изделия		
5		Прибор с дифференциально-	2	
		трансформаторной измери-		
		тельной схемой		
		КСД2-003		ТК4-623-69
6		Миллиамперметр самопишу-	1	
		щий КСУ2-004		
7		Измерительный блок		
		индукционного расходомера		

902-2-381.84 АМ-03

Нач.отд.	Болотов		
Гл.спец.	Редникин		
Н.контр.	Фешин		
ГНП	Фешин		
Рук.бр.	Гасумянц		
Вед.инж.	Рязанова		

Отстойники канализационные радиальные первичные из сборного ж/б диаметром 50м.

Стадия	Лист	Листов
Р	1	13

Щит Общий вид.

Мосводоканал Ниипроект

Поз.	Обозначение	Наименование	Кол.	Примеч.
		ИР-51 ТУ-25-02-321-72		
8		Полупроводниковый	1	
		регулятор температуры		
		РТ-3 392.574.096-01		
9		Блок регулирования	1	
		сигнализатора уровня		
		СУ-101 ТЕ2.834.000		
10		Ступенчатый импульсный	1	
		прерыватель СИП-01УМ		
		ТУ50-58-76		
		Автоматический		У2 ТМ3-14-77
		выключатель А63М		
		ТУ16.522.110-74		
11		$I_{п.р}$ = 1А	2	
12		$I_{п.р}$ = 2А	1	
13		Автоматический		
		выключатель АК63-2М $I_{пр}$=4А	1	У7 ТМ3-14-77
		ТУ16.522.097-73		
14		Пакетный переключатель	1	У19 ТМ3-14-77
		ПП2-10/Н2 ОСТ 16.0526.001-77		
15		Блок зажимов Б3-10	5	
		ТУ36.1750-74		

902-2-381.84 АМ-03 Лист 2

Поз.	Обозначение	Наименование	Кол.	Примеч.
16		Упор ТУ36 1751-74	2	
17		Рамка 66×26 ТУ36 1130-74	11	
		Материалы		
18		Провод 380 ГОСТ 6323-79	50	
		ПВ1×1,5		

902-2-381.84 АМ-03 Лист 3

Надписи на табло и в рамках

№ надп.	Надпись	Кол.	№ подп.	Надпись	Кол.
	Рамка 66×26		7.	Питание. Уровень	1
1.	Уровень. Жиросборник	1		Жиросборник N2	
	N1		8	Питание. Уровень.	1
2	Уровень. Жиросборник	1		Жиросборник N1.	
	N2		9	Питание. Уровень	1
3	Расход сырого осадка	1		осадка в отстойнике	
4	Расход сырого осадка	1	10	Питание. Расход.	1
5	Температура	1	11	Переключатель питания	1
	приточного воздуха			цепей автоматики и КИП.	
6	Уровень осадка в	1			
	отстойнике				

902-2-381.84 АМ-03 Лист 6

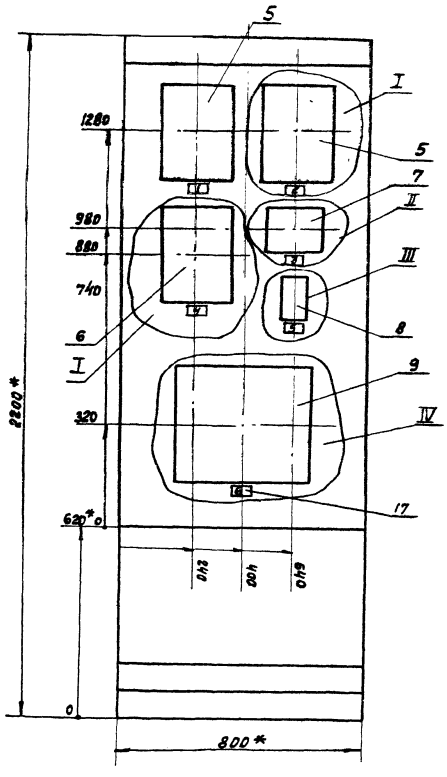

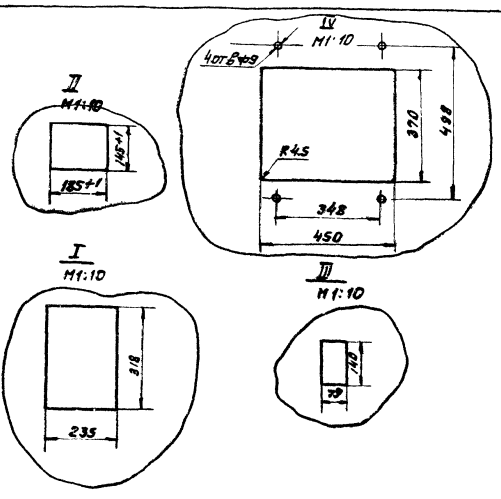

1.* Размеры для справок.

2. Покрытие- вариант 5 ОСТ 36.13-76.

3. Таблицы соединений и подключений выполнены на основании схем АМ-5,6,8,10,11. Ал IV

Вид на внутренние плоскости (развернуто)

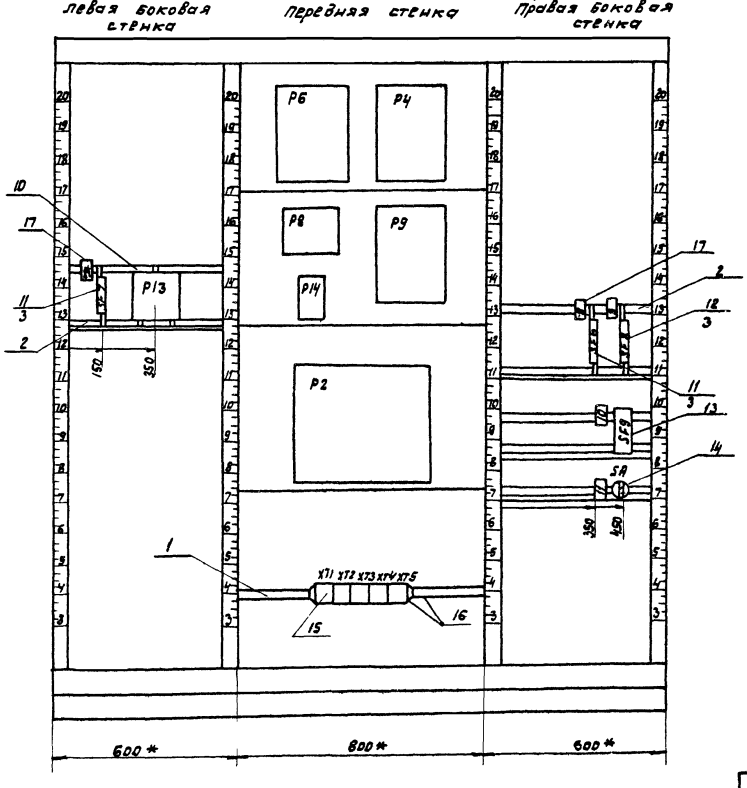

Ал.7

Соединения проводок

Проводник	Откуда идет	Куда поступает	Данные проводов	Примечание
28	Р4/2-Б1	ХТ1/1		
29	Р4/2-Б2	ХТ1/2		
30	Р4/2-А3	ХТ1/3		
31	Р4/2-Б3	ХТ1/4		
32	Р1/1-32	SF6/2		
38	Р6/2-Б1	ХТ1/5		
39	Р6/2-Б2	ХТ1/6		
40	Р6/2-А3	ХТ1/7		
41	Р6/2-Б3	ХТ1/8		
42	Р6/1-1	SF7/2		
51	Р8/19	Р9/2		П
51	Р9/2	SF9/2	ПВ1х1,5	
52	Р8/9	Р9/1		П
52	Р9/1	SF9/4		
53	Р8/7	ХТ1/9		
54	Р8/17	ХТ1/10		
57	Р8/5	Р9/2-А3		
58	Р8/4	Р9/2-Б3		
59	Р9/2-А1	Р9/2-А2		П
60	Р2-ХР3/1	ХТ2/1		
61	Р2-ХР4/1	ХТ2/2		
62	Р2-ХР1/1	ХТ2/3		

Соединения проводок

Проводник	Откуда идет	Куда поступает	Данные проводов	Примечание
63	Р2-ХР2/1	ХТ2/4		
64	Р2-ХР3/2	ХТ2/5		
65	Р2-ХР4/2	ХТ2/6		
66	Р2-ХР1/2	ХТ2/7		
67	Р2-ХР2/2	ХТ2/8		
68	Р2-ХР3/2	ХТ2/9		
69	Р2-ХР4/3	ХТ2/10		
70	Р2-ХР1/3	ХТ3/1		
71	Р2-ХР2/3	ХТ3/2		
72	Р2-ХР3/4	ХТ3/3		
73	Р2-ХР4/4	ХТ3/4	ПВ1х1,5	
74	Р2-ХР1/4	ХТ3/5		
75	Р2-ХР2/4	ХТ3/6		
76	Р2-ХР7/1	ХТ3/7		
77	Р2-ХР7/2	ХТ3/8		
78	Р2-ХР7/3	ХТ3/9		
79	Р2-ХР7/4	ХТ3/10		
80	Р2-ХР9/2	SF8/2		
207	Р4/3-А1	Р4/3-А2		П
207	Р4/3-А2	ХТ4/1		
208	Р4/1-Б1	ХТ4/2		
209	Р4/1-А3	ХТ4/3		

Соединения проводок

Проводник	Откуда идет	Куда поступает	Данные проводов	Примечание
211	Р6/3-А1	Р6/3-А2		П
211	Р6/3-А2	ХТ4-4		
212	Р6/3-Б1	ХТ4-5		
217	Р6/3-А3	ХТ4-6		
310	ХТ4/7	Р13/1		
310	Р13/1	Р13/3		П
310	Р13/3	Р14/15		
312	Р13/2	Р14/13		
312	Р14/13	Р14/12		П
314	Р14/22	ХТ4/8		
316	Р14/21	ХТ4/9		
317	Р14/29	Р14/28		П
317	Р14/28	ХТ4/10		
318	Р14/20	Р14/19		П
318	Р14/19	ХТ5/1		
319	Р14/3	Р14/8		П
319	Р14/8	ХТ5/2		
801	ХТ5/3	SA/c1		
801	SA/c1	SF9/1		
801	SF9/1	SF8/1		
801	SF8/1	SF6/1		
801	SF6/1	SF7/1		

Соединения проводок

Проводник	Откуда идет	Куда поступает	Данные проводов	Примечание
806	SA/1.11	ХТ5/4		
807	SA/2.11	ХТ5/5		
N	Р13/4	Р14/5		
N	Р14/5	ХТ5/6	ПВ1х1,5	
N	Р4/1-2	ХТ5/7		
N	Р6/1-2	ХТ5/8		
N	Р9/1-2	ХТ5/9		
N	Р2/хр9	ХТ5/10		
N	ХТ5/6	ХТ5/7	П	П
N	ХТ5/7	ХТ5/8	П	П
N	ХТ5/8	ХТ5/9	П	П
N	ХТ5/9	ХТ5/10	П	П
земля	Р2/4	Рейка/4		
земля	Р4/4	Рейка/4		
земля	Р6/4	Рейка/4		
земля	Р8/4	Рейка/4		
земля	Р9/4	Рейка/4	ПВ1х1,5	
земля	Рейки для установки аппаратов и приборов/4	Стойка/4		

Ал. V

Таблица подключения проводок

Проводник	Вывод	Вид контакта	Вывод	Проводник
		SF7		
801	1		2	42
		PB		
310*	1п		2	312
310*	3п		4	N
		P6		
		(1)		
42	1		2	N
		(2)		
	(A)		(Б)	
			1	38
			2	39
40	3		3	N
		(3)		
	(A)		(Б)	
211*	1п		1	212
211	2п			
217	3			
			Ω	Земля
		P4		
		(1)		
	1		2	N
32		(2)		
			1	28
			2	29
30			3	31

Продолжение таблицы

Проводник	Вывод	Вид контакта	Вывод	Проводник
		(1)		
207*	1п		1	208
207	2п			
209	3			
			Ω	Земля
		P8		
57	4			
58	5			
53	7		17	54
52	9		19	51
			Ω	Земля
		P9		
		(1)		
51	1		2	52
		(2)		
	(A)		(5)	
			1а	59
			2п	59
57	3		3	58
			Ω	Земля
		P14		
N*	5		19п	318*
319	3п		20п	318
319*	8п		21	316
312	12п		22	314
312*	13п		28п	317*
310	15		29п	317

Продолжение таблицы

Проводник	Вывод	Вид контакта	Вывод	Проводник
		P2		
		(1)		
62	1		2	66
70	3		1	74
		(2)		
63	1		2	67
71	3		1	75
		(3)		
60	1		2	64
68	3		4	74
		(4)		
61	1		2	65
69	3		4	73
		(7)		
76	1		2	77
78	3		4	79
		(9)		
N	1		2	80
			Ω	Земля
		XT1		
28	1		2	29
30	3		4	31
38	5		6	39
40	7		8	41
53	9		10	54

Продолжение таблицы

Проводник	Вывод	Вид контакта	Вывод	Проводник
		XT2		
60	1		2	61
62	3		4	63
64	5		6	65
66	7		8	67
68	9		10	69
		X13		
70	1		2	71
72	3		4	73
74	5		6	75
76	7		8	77
78	9		10	79
		XT4		
207	1		2	208
209	3		4	211
212	5		6	217
310	7		8	314
316	9		10	317
		XT5		
318	1		2	319
801	3		4	806
807	5		6а	N
N	7п		8п	N
N	9п		10п	N

Таблица подключения проводок

Проводник	Вывод	Вид контакта	Вывод	Проводник
		SF5		
801*	1		2	32
		SF8		
801*	1		2	80
		SF9		
801*	1		2	51
N	3		4	52
		SA		
806	1А1			
807	2А1		С1	801*

Продолжение таблицы

Проводник	Вывод	Вид контакта	Вывод	Проводник

Откуда идет			Куда поступает			
Панель	Колодка	Зажим	Панель	Колодка	Зажим	Генеральная маркировка
1	К5	76	2	К1	76	76
1	К5	78	2	К1	78	78
1	К4	401	2	К2	401	401
1	К4	406	2	К6	406	406
1	К3	314	2	К1	314	314

Откуда идет			Куда поступает			
Панель	Колодка	Зажим	Панель	Колодка	Зажим	Генеральная маркировка
1	К5	77	2	К1	77	77
1	К5	79	2	К1	79	79
1	К4	405	2	К6	405	405
1	К3	310	2	К1	310	310
1	К5	316	2	К1	316	316

gost.e-ecolog.ru